ΟΡΓΑΝΙΣΜΟΣ
ΒΙΟΜΗΧΑΝΙΚΗΣ
ΙΔΙΟΚΤΗΣΙΑΣ

ΕΙΔΙΚΟ ΔΕΛΤΙΟ ΒΙΟΜΗΧΑΝΙΚΗΣ ΙΔΙΟΚΤΗΣΙΑΣ

ΟΚΤΩΒΡΙΟΣ 1992

ΟΡΓΑΝΙΣΜΟΣ
ΒΙΟΜΗΧΑΝΙΚΗΣ
ΙΔΙΟΚΤΗΣΙΑΣ

Αρτέμιδος & Επιδαύρου
115 25 Παράδεισος Αμαρουσίου

ΤΕΛΕΞ: 222164 OBI GR
ΤΕΛΕΦΑΞ: 6819231
ΤΗΛΕΦΩΝΑ
ΓΕΝΙΚΕΣ ΠΛΗΡΟΦΟΡΙΕΣ

ΚΑΤΑΘΕΣΕΙΣ & ΤΕΛΗ: 6828232
ΕΞΕΤΑΣΗ: 68282332
ΝΟΜΙΚΑ ΘΕΜΑΤΑ: 6828236
ΠΛΗΡΟΦΟΡΗΣΗ ΑΠΟ ΔΕ & ΠΥΧ: 6828231

Σχεδίαση σήματος OBI, εξωφύλλου και επιμέλεια έκδοσης ΕΔΒΙ:
Εριφύλη Μανούσου

INDUSTRIAL
PROPERTY
ORGANISATION

Artemidos & Epidavrou Str.
GR 115 25 Paradissos Amaroussiou Athens, Greece

TELEX: 222164 OBI GR
TELEFAX: 6819231
TELEPHONES
GENERAL INFORMATION

RECEIVING OFFICE & FEES: (00301) 6828231
EXAMINATION: (00301) 6828232
LEGAL MATTERS: (00301) 6828236
INFORMATION ON PATENTS AND UTILITY MODELS: (00301) 6828231

OBI emblem, bulletin's cover design and editorial supervision:
Erifili Manoussou

© Δημοσίευση και Έκδοση:
Οργανισμός Βιομηχανικής Ιδιοκτησίας (OBI)

Εκτύπωση:
Γραφικές Τέχνες: ΛΥΧΝΟΣ ΕΠΕ
Πλ. Θεάτρου 24-105 52 Αθήνα - τηλ. 3214766

Ημερομηνία έκδοσης: 17 Φεβρουαρίου 1993

© Published and Edited by:
Industrial Property Organisation (OBI)

Printed by:
Graphic Arts: LICHNOS LTD.
24, Pl. Theatrou-105 52 Athens-tel. 3214766

Publication date: 17 February 1993

ISSN 1105-0012

ΟΚΤΩΒΡΙΟΣ 1992

ΠΕΡΙΕΧΟΜΕΝΑ

Σελ.

Ανάλυση κωδικών αριθμών 3

Συντμήσεις 3

ΤΕΥΧΟΣ Α΄
ΕΘΝΙΚΟ

ΜΕΡΟΣ Α΄
ΕΘΝΙΚΕΣ ΑΙΤΗΣΕΙΣ

— Αιτήσεις Διπλωμάτων Ευρεσιτεχνίας 7
— Ευρετήριο αιτήσεων Δ.Ε. σύμφωνα με την ημερομηνία κατάθεσης 18
— Ευρετήριο αιτήσεων Δ.Ε. σύμφωνα με την αλφαβητική σειρά των καταθετών 19
— Αιτήσεις Πιστοποιητικών Υποδείγματος Χρησιμότητας 20
— Ευρετήριο αιτήσεων Π.Υ.Χ. σύμφωνα με την ημερομηνία κατάθεσης 34
— Ευρετήριο αιτήσεων Π.Υ.Χ. σύμφωνα με την αλφαβητική σειρά των καταθετών 36

ΜΕΡΟΣ Β΄
ΔΙΠΛΩΜΑΤΑ ΕΥΡΕΣΙΤΕΧΝΙΑΣ ΚΑΙ ΠΙΣΤΟΠΟΙΗΤΙΚΑ ΥΠΟΔΕΙΓΜΑΤΟΣ ΧΡΗΣΙΜΟΤΗΤΑΣ

— Διπλώματα Ευρεσιτεχνίας 38
— Ευρετήριο Δ.Ε. σύμφωνα με την ημερομηνία κατάθεσης 52
— Ευρετήριο Δ.Ε. σύμφωνα με την αλφαβητική σειρά των δικαιούχων 54
— Πιστοποιητικά Υποδείγματος Χρησιμότητας 56
— Ευρετήριο Π.Υ.Χ. σύμφωνα με την ημερομηνία κατάθεσης 81
— Ευρετήριο Π.Υ.Χ. σύμφωνα με την αλφαβητική σειρά των δικαιούχων 83

ΜΕΡΟΣ Γ΄
ΜΕΤΑΒΟΛΕΣ

Διπλώματα Ευρεσιτεχνίας 85
— Αλλαγή Επωνυμίας 85
— Μεταβίβαση 85
— Παραιτήσεις 85
— Αλλαγή Εταιρικού Τύπου 85
— Αλλαγή Διευθύνσεων Δικαιούχων Δ.Ε. 85
Αιτήσεις Πιστοποιητικών Υποδείγματος Χρησιμότητας.. 85
— Αλλαγή διεύθυνσης 85

ΤΕΥΧΟΣ Β΄
ΕΥΡΩΠΑΪΚΟ

ΜΕΡΟΣ Α΄
ΜΕΤΑΦΡΑΣΕΙΣ ΕΥΡΩΠΑΪΚΩΝ ΑΙΤΗΣΕΩΝ

— Ανακοίνωση για κατάθεση μετάφρασης των αξιώσεων Ευρωπαϊκών αιτήσεων Δ.Ε. 89
— Ευρετήριο σύμφωνα με τον αριθμό δημοσίευσης της Ευρωπαϊκής αίτησης 92
— Ευρετήριο σύμφωνα με την αλφαβητική σειρά των καταθετών 93

ΜΕΡΟΣ Β΄
ΕΥΡΩΠΑΪΚΑ ΔΙΠΛΩΜΑΤΑ ΕΥΡΕΣΙΤΕΧΝΙΑΣ

— Ανακοίνωση για κατάθεση μετάφρασης Ευρωπαϊκών Δ.Ε. 95

OCTOBER 1992

CONTENTS

Page

INID Codes 3

Abbreviations 3

PART A
NATIONAL PROTECTION TITLES

CHAPTER 1
NATIONAL APPLICATIONS

— Patent Applications 7
— Patent Application Index by filing date 18
— Patent Application Index in alphabetical order of the patentee 19
— Utility Model Applications 20
— Utility Model Application Index by filing date 34
— Utility Model Application Index in alphabetical order of the applicants 36

CHAPTER 2
PATENTS AND UTILITY MODELS

— Patents 38
— Patent Index by filing date 52
— Patent Index in alphabetical order of the patentee 54
— Utility Models 56
— Utility Model Index by filing date 81
— Utility Model Index in alphabetical order of the patentee 83

CHAPTER 3
MODIFICATIONS

Patents 85
— Change of the patentee's name 85
— Assignment 85
— Surrenders 85
— Change of the corporate form of patentees 85
— Change of the patentee's address 85
Utility Model Applications 85
— Change of the patentee's address 85

PART B
EUROPEAN PATENTS

CHAPTER 1
TRANSLATIONS OF EUROPEAN PATENT APPLICATIONS

— Notification concerning the translation of the European patent application claims 89
— Index by publication number of the European application 92
— Index in alphabetical order of the applicants 93

CHAPTER 2
EUROPEAN PATENTS

— Notification concerning the translation of the European patents 95

— Ευρετήριο Ευρωπαϊκών Δ.Ε. σύμφωνα με τον αριθμό δημοσίευσης 344
— Ευρετήριο Ευρωπαϊκών Δ.Ε. σύμφωνα με την αλφαβητική σειρά των δικαιούχων 370

ΜΕΡΟΣ Γ΄
ΜΕΤΑΒΟΛΕΣ

Ευρωπαϊκά Διπλώματα Ευρεσιτεχνίας 397
— Μεταβιβάσεις 397
— Παραιτήσεις 397
— Αλλαγή επωνυμίας 397

Συνδρομές για το ΕΔΒΙ 398

— Index by publication number of the European patents 344
— Index in alphabetical order of the patentee 370

CHAPTER 3
MODIFICATIONS

European Patents 397
— Assignments 397
— Surrenders 397
— Change of the patentee's name 397

Subscription to the Industrial Property Bulletin 398

ΚΩΔΙΚΟΙ ΑΡΙΘΜΟΙ	INID CODES
ΤΕΥΧΟΣ Α΄	***PART A***
ΕΘΝΙΚΟ	***NATIONAL PROTECTION TITLES***
(11) Αριθμός Δ.Ε.	(11) Patent No
(11) Αριθμός Π.Υ.Χ.	(11) Utility Model No
(21) Αριθμός Αίτησης Δ.Ε.	(21) Patent application No
(21) Αριθμός Αίτησης Π.Υ.Χ.	(21) Utility Model Application No
(22) Ημερομηνία κατάθεσης	(22) Filing date
(30) Συμβατικές προτεραιότητες	(30) Priority
(47) Ημερομηνία απονομής	(47) Date of grant
(51) Διεθνής Ταξινόμηση	(51) International Patent Classification
(54) Τίτλος εφεύρεσης	(54) Invention title
(57) Περίληψη	(57) Abstract
(61) Τροποποίηση στο κύριο Δ.Ε.	(61) Addition to the patent
(71) Καταθέτης	(71) Applicant
(72) Εφευρέτης	(72) Inventor
(73) Δικαιούχος	(73) Patentee
(74) Ειδικός Πληρεξούσιος	(74) Attorney
(74) Αντίκλητος	(74) Representative
ΤΕΥΧΟΣ Β΄	***PART B***
ΕΥΡΩΠΑΪΚΟ	***EUROPEAN PATENTS***
(11) Αριθμός Ευρωπαϊκού Δ.Ε.	(11) European Patent No
(21) Αριθμός Ελληνικής κατάθεσης	(21) Greek application No
(22) Ημερομηνία Ελληνικής κατάθεσης	(22) Greek application filing date
(30) Προτεραιότητα	(30) Priority
(54) Τίτλος εφεύρεσης	(54) Invention title
(57) Περίληψη	(57) Abstract
(71) Καταθέτης	(71) Applicant
(72) Εφευρέτης	(72) Inventor
(73) Δικαιούχος	(73) Patentee
(74) Ειδικός πληρεξούσιος	(74) Attorney
(74) Αντίκλητος	(74) Representative
(86) Αριθμ./ημερ. κατάθεσης Ευρωπαϊκής αίτησης	(86) European application No/European application filing date
(87) Αριθμ./ημερ. δημοσίευσης Ευρωπαϊκής αίτησης	(87) EP Publication No/date

ΣΥΝΤΜΗΣΕΙΣ

ΟΒΙ: Οργανισμός Βιομηχανικής ιδιοκτησίας
ΕΔΒΙ: Δελτίο Βιομηχανικής ιδιοκτησίας
ΔΕΒΙ: Δελτίο Εμπορικής και Βιομηχανικής ιδιοκτησίας
Δ.Ε.: Δίπλωμα Ευρεσιτεχνίας
ΠΥΧ: Πιστοποιητικό Υποδείγματος Χρησιμότητας
Δ.Σ.: Διοικητικό Συμβούλιο
ΑΡ./ΗΜ.ΔΗΜ.Ε.Α. (87): Αριθμός/ημερομηνία δημοσίευσης ευρωπαϊκής αίτησης
ΑΡ.ΕΛΛ.ΚΑΤ. (21): Αριθμός Ελληνικής Κατάθεσης
ΑΡ.ΑΙΤ.ΠΥΧ.: Αριθμός αίτησης πιστοποιητικού υποδείγματος χρησιμότητας
ΕΓΔΕ: Ευρωπαϊκό Γραφείο Διπλωμάτων Ευρεσιτεχνίας
EPO: European Patent Office

ΤΕΥΧΟΣ Α΄
ΕΘΝΙΚΟ

ΜΕΡΟΣ Α΄
ΕΘΝΙΚΕΣ ΑΙΤΗΣΕΙΣ

ΑΙΤΗΣΕΙΣ ΔΙΠΛΩΜΑΤΩΝ ΕΥΡΕΣΙΤΕΧΝΙΑΣ

ΑΡΙΘΜΟΣ ΑΙΤΗΣΗΣ Δ.Ε.	*(21):*	**910100097**
ΤΙΤΛΟΣ ΕΦΕΥΡΕΣΗΣ	*(54):*	Μηχανικός εκδοροσφαγέας κουνελιών
ΚΑΤΑΘΕΤΗΣ	*(71):*	Κισσανδράκης Νεκτάριος Παγκαλοχώρι, Ρέθυμνο Κρήτης
ΗΜΕΡΟΜΗΝΙΑ ΚΑΤΑΘΕΣΗΣ	*(22):*	01.03.91
ΣΥΜΒΑΤΙΚΕΣ ΠΡΟΤΕΡΑΙΟΤΗΤΕΣ	*(30):*	—
ΤΡΟΠΟΠΟΙΗΣΗ ΣΤΟ ΚΥΡΙΟ Δ.Ε.	*(61):*	—
ΕΦΕΥΡΕΤΗΣ	*(72):*	Κισσανδράκης Νεκτάριος
ΕΙΔΙΚΟΣ ΠΛΗΡΕΞΟΥΣΙΟΣ	*(74):*	—
ΑΝΤΙΚΛΗΤΟΣ	*(74):*	—

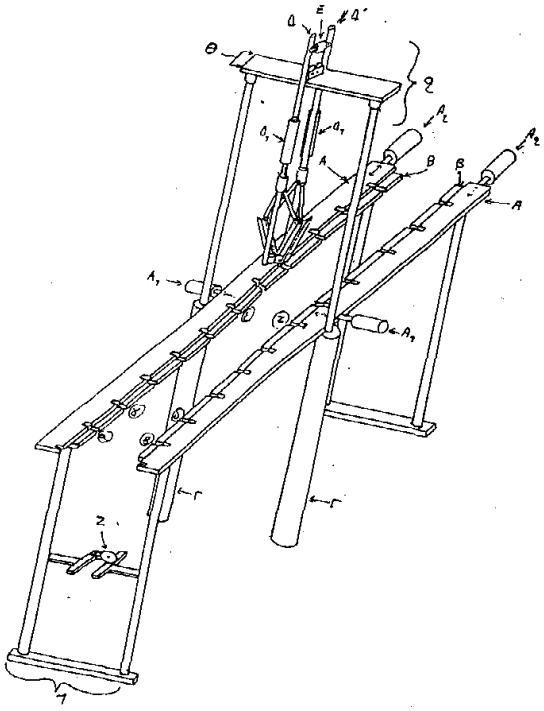

ΠΕΡΙΛΗΨΗ (57)

Ο Μηχανικός εκδοροσφαγέας κουνελιών απαρτίζεται από ένα τμήμα τροφοδοσίας σφαγής (1) και ένα τμήμα εκδοράς (2).
Το κουνέλι για γδάρσιμο τοποθετείται στις θέσεις α και β, προχωρά, μέχρι τις θέσεις ε και ζ. Εκεί γδέρνεται από τους βραχίονες (Δ) και (Δ΄) και κατόπιν συνεχίζει την πορεία του πάνω στις λάμες (Α) και (Β) απ' όπου μπορεί να ξεκρεμαστεί γδαρμένο πλέον για απεντέρωση και αποθήκευση.

ΑΡΙΘΜΟΣ ΑΙΤΗΣΗΣ Δ.Ε.	*(21):*	**910100098**
ΤΙΤΛΟΣ ΕΦΕΥΡΕΣΗΣ	*(54):*	Συσκευή αυτομάτου καθαρισμού φακών επαφής
ΚΑΤΑΘΕΤΗΣ	*(71):*	Κισσανδράκης Νεκτάριος Παγκαλοχώρι, Ρέθυμνο Κρήτης
ΗΜΕΡΟΜΗΝΙΑ ΚΑΤΑΘΕΣΗΣ	*(22):*	01.03.91
ΣΥΜΒΑΤΙΚΕΣ ΠΡΟΤΕΡΑΙΟΤΗΤΕΣ	*(30):*	—
ΤΡΟΠΟΠΟΙΗΣΗ ΣΤΟ ΚΥΡΙΟ Δ.Ε.	*(61):*	—
ΕΦΕΥΡΕΤΗΣ	*(72):*	Κισσανδράκης Νεκτάριος
ΕΙΔΙΚΟΣ ΠΛΗΡΕΞΟΥΣΙΟΣ	*(74):*	—
ΑΝΤΙΚΛΗΤΟΣ	*(74):*	—

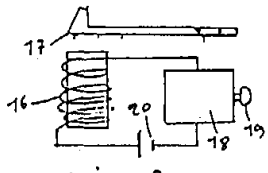

σχήμα 3

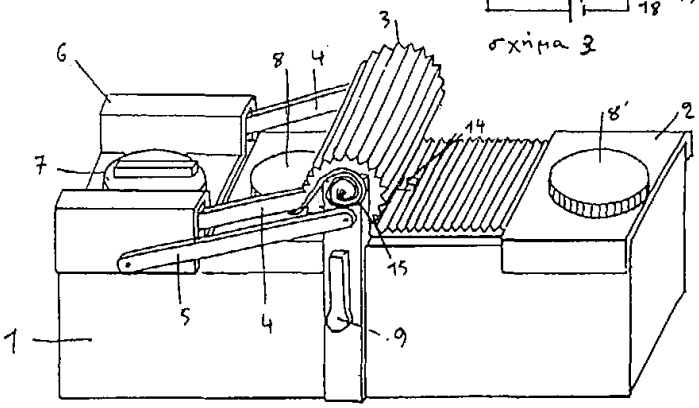

ΠΕΡΙΛΗΨΗ (57)

Πάνω στον φορέα (6) της συσκευής βιδώνεται το καλαθάκι (7) με τους φακούς κατόπιν ο φορέας (6) μετατοπίζεται και ο χρονομετρητής (10) ενεργοποιείται ώστε το καλαθάκι (7) να μπλοκαριστεί βυθισμένο στην δεξαμενή (12) με το υγρό καθαρισμού. Μετά την παρέλευση χρόνου 10' ο φορέας (6) απελευθερώνεται και το καλάθι (7) επαναφέρεται μέσω ελατηρίου (15) στην δεξαμενή (13) με το υγρό καθαρισμού όπου και παραμένει.

ΑΡΙΘΜΟΣ ΑΙΤΗΣΗΣ Δ.Ε.	*(21):*	**910100100**
ΤΙΤΛΟΣ ΕΦΕΥΡΕΣΗΣ	*(54):*	Μέθοδος θεματικής βιβλιοδεσίας με κινητά διαχωριστικά
ΚΑΤΑΘΕΤΗΣ	*(71):*	1) Παναγιωτόπουλος Χρήστος του Παναγιώτη Μοισιόδακος 7, Αθήνα 115 24 2) Ροδόπουλος Χρήστος Μοισιόδακος 7, Αθήνα 115 24
ΗΜΕΡΟΜΗΝΙΑ ΚΑΤΑΘΕΣΗΣ	*(22):*	04.03.91
ΣΥΜΒΑΤΙΚΕΣ ΠΡΟΤΕΡΑΙΟΤΗΤΕΣ	*(30):*	—
ΤΡΟΠΟΠΟΙΗΣΗ ΣΤΟ ΚΥΡΙΟ Δ.Ε.	*(61):*	—
ΕΦΕΥΡΕΤΗΣ	*(72):*	1) Παναγιωτόπουλος Χρήστος 2) Ροδόπουλος Χρήστος
ΕΙΔΙΚΟΣ ΠΛΗΡΕΞΟΥΣΙΟΣ	*(74):*	—
ΑΝΤΙΚΛΗΤΟΣ	*(74):*	—

ΠΕΡΙΛΗΨΗ (57)

Μέθοδος ειδικής ακροδιάτρησης φύλλων χάρτου για την κατασκευή πολυθεματικών ειδικώτερα βοηθημάτων γραφής επιτρέποντας στο χρήστη τον καθορισμό του αριθμού των φύλλων κατά θέμα με απλές ταχύτατες κινήσεις ή την αφαίρεση και επανατοποθέτηση των διαχωριστικών φύλλων. Με τον τρόπο αυτό δύνανται να κατασκευάζονται με ταχύτατο τρόπο χειροποίητα ή βιομηχανικά τετράδια, μπλοκ κ.λ.π. και χρησιμοποιείται στη βιβλιοδεσία γενικά.

Χαρακτηριστικά.

1. Έντονα απλή λειτουργικότητα βασικό εργαλείο στη διάθεση του χρήστη και στη τεχνική της βιβλιοδεσίας ειδικών κατασκευών με κινητά φύλλα και διαχωριστικά.
2. Πολυθεματικά βοηθήματα με απλό ταχύτατο διαχωρισμό των θεμάτων.
3. Ουσιαστική μείωση του χρόνου παραγωγής και κατά συνέπεια του κόστους.

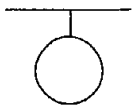

Σχήμα 1β

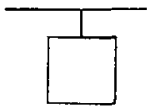

Σχήμα 1α

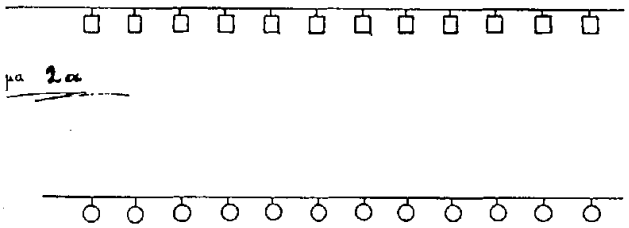

μα 2α

ΑΡΙΘΜΟΣ ΑΙΤΗΣΗΣ Δ.Ε.	*(21):*	**910100109**
ΤΙΤΛΟΣ ΕΦΕΥΡΕΣΗΣ	*(54):*	Βιολογική διάθεση οξαλικών
ΚΑΤΑΘΕΤΗΣ	*(71):*	Worsley Alumina PTY Limited Gastaldo Road Collie, Western Australia 6225, Australia
ΗΜΕΡΟΜΗΝΙΑ ΚΑΤΑΘΕΣΗΣ	*(22):*	07.03.91
ΣΥΜΒΑΤΙΚΕΣ ΠΡΟΤΕΡΑΙΟΤΗΤΕΣ	*(30):*	—
ΤΡΟΠΟΠΟΙΗΣΗ ΣΤΟ ΚΥΡΙΟ Δ.Ε.	*(61):*	—
ΕΦΕΥΡΕΤΗΣ	*(72):*	Morton, Robert Andrew
ΕΙΔΙΚΟΣ ΠΛΗΡΕΞΟΥΣΙΟΣ	*(74):*	Προκοπίου Δημήτριος, δικηγόρος, Ηρακλείτου 6, 106 73 Αθήνα
ΑΝΤΙΚΛΗΤΟΣ	*(74):*	Σακελλαρίδης Α. Ιωάννης, δικηγόρος, Ηρακλείτου 6, 106 73 Αθήνα

ΠΕΡΙΛΗΨΗ (57)

Μία μέθοδος και ένα σύστημα για τη βιολογική διάθεση οξαλικού, στην οποία χρησιμοποιείται ένας βιολογικός αντιδραστήρας 10 που έχει έναν αλκαλοφιλικό οξαλοδιασπαστικό αερόβιο μικροοργανισμό σε υγρό διάλυμα. Ο βιολογικός αντιδραστήρας 10 περιλαμβάνει ένα δοχείο 12 που περιέχει το υγρό διάλυμα και που έχει μία είσοδο 14 για την υποδοχή του διαλελυμένου οξαλικού από την δεξαμενή διαλύσεως 24. Οξαλικό νάτριο 1, ως υποπροϊόν της μεθόδου Bayer σε ένα διυλιστήριο αλουμίνας, μπορεί να εισαχθεί στη δεξαμενή διαλύσεως 24 σε στερεά μορφή μαζί με ιχνοστοιχεία και θρεπτικά 3 για βιολογική ανάπτυξη. Το σύστημα λειτουργεί σαν μία διαδικασία διαρκούς παροχής με διαλελυμένο οξαλικό που αντλείται από την δεξαμενή 24 στο δοχείο 12 συνεχώς με ελεγχόμενο τρόπο. Ο βιολογικός αντιδραστήρας 10 περιλαμβάνει περαιτέρω έναν εξαεριστήρα 18, που περιλαμβάνει ένα καθετήρα οξυγόνου 20 για τον έλεγχο του επιπέδου του διαλελυμένου οξυγόνου στο διάλυμα. Η βιολογική διάσπαση του οξαλικού νατρίου σε ένα υψηλώς αλκαλικό διάλυμα γίνεται στο βιολογικό αντιδραστήρα με ανθρακικό νάτριο και διτανθρακικό που σχηματίζονται ως τελικά προϊόντα στην εκροή. Η εκροή αντλείται κατόπιν στην δεξαμενή καύσεως 28 και στην δεξαμενή κατακαθήσεως 34 για τη μετατροπή του ανθρακικού νατρίου και του διτανθρακικού στην εκροή σε χρήσιμο υδροξείδιο του νατρίου, το οποίο μπορεί να ανακυκλωθεί στη μέθοδο Bayer. Περιγράφεται επίσης ένας νέος αλκαλοφιλικός οξαλοδιασπαστικός αερόβιος μικροοργανισμός του είδους Bacillus.

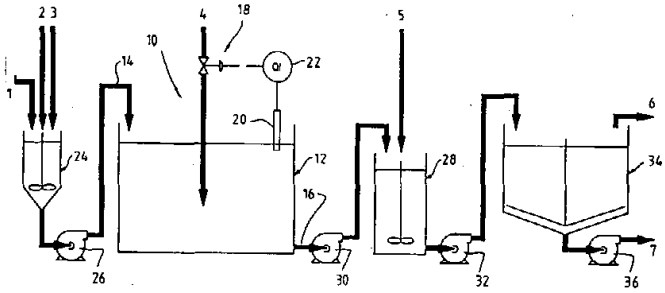

ΑΡΙΘΜΟΣ ΑΙΤΗΣΗΣ Δ.Ε.	*(21):*	**910100115**
ΤΙΤΛΟΣ ΕΦΕΥΡΕΣΗΣ	*(54):*	Πλεκτό παραθυρόφυλλο
ΚΑΤΑΘΕΤΗΣ	*(71):*	Κοτζακουλάκης Βασίλειος, Βενιζέλου 100, Σέρρες
ΗΜΕΡΟΜΗΝΙΑ ΚΑΤΑΘΕΣΗΣ	*(22):*	11.03.91
ΣΥΜΒΑΤΙΚΕΣ ΠΡΟΤΕΡΑΙΟΤΗΤΕΣ	*(30):*	—
ΤΡΟΠΟΠΟΙΗΣΗ ΣΤΟ ΚΥΡΙΟ Δ.Ε.	*(61):*	—
ΕΦΕΥΡΕΤΗΣ	*(72):*	Κοτζακουλάκης Βασίλειος
ΕΙΔΙΚΟΣ ΠΛΗΡΕΞΟΥΣΙΟΣ	*(74):*	—
ΑΝΤΙΚΛΗΤΟΣ	*(74):*	—

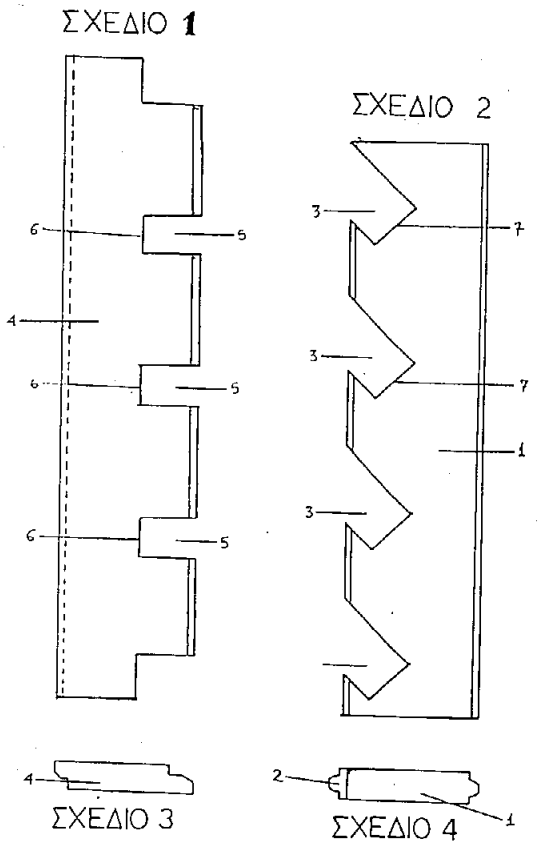

ΠΕΡΙΛΗΨΗ *(57)*

Πλεκτό παραθυρόφυλλο, που αποτελείται από οριζόντια και κάθετα ξύλινα παραλληλεπίπεδα, εκ των οποίων τα μεν κάθετα (καδρονάκια) (1), φέρουν στη μία πλευρά τους διάκενα-εγκοπές (3), υπό γωνία 45°, σχήματος ορθογωνίου τραπεζίου, τα οριζόντια (φύλλα) (4), φέρουν διάκενα-εγκοπές (5), σχήματος ορθογωνίου παραλληλογράμμου, του αυτού πλάτους με το πλάτος των καδρονακίων, και τα οποία (καδρονάκια και φύλλα) συμπλέκονται με επαφή των διακένων-εγκοπών τους. Τοποθετούνται στη συνέχεια σε κοινά πλαίσια. Τα πλεονεκτήματα αυτής της εφεύρεσης είναι ότι δίδει ανθεκτική δομική κατασκευή, καλαίσθητη ομοιόμορφη αμφίπλευρη εμφάνιση, δυνατότητα διακοσμητικών σχεδίων και δυνατότητα χρησιμοποίησής τους ως διαχωριστικού χώρων. Μπορεί να κατασκευασθεί και με διάφορα υλικά και να τυποποιηθεί.

ΑΡΙΘΜΟΣ ΑΙΤΗΣΗΣ Δ.Ε.	*(21):*	**910100116**
ΤΙΤΛΟΣ ΕΦΕΥΡΕΣΗΣ	*(54):*	Ειδικό πτυσσόμενο τραπέζι με ικανότητα αποθήκευσης καρεκλών εντός αυτού
ΚΑΤΑΘΕΤΗΣ	*(71):*	Σιδέρης Σταμάτης Λεωφ. Βάρης 1
ΗΜΕΡΟΜΗΝΙΑ ΚΑΤΑΘΕΣΗΣ	*(22):*	11.03.91
ΣΥΜΒΑΤΙΚΕΣ ΠΡΟΤΕΡΑΙΟΤΗΤΕΣ	*(30):*	—
ΤΡΟΠΟΠΟΙΗΣΗ ΣΤΟ ΚΥΡΙΟ Δ.Ε.	*(61):*	—
ΕΦΕΥΡΕΤΗΣ	*(72):*	Σιδέρης Σταμάτης
ΕΙΔΙΚΟΣ ΠΛΗΡΕΞΟΥΣΙΟΣ	*(74):*	—
ΑΝΤΙΚΛΗΤΟΣ	*(74):*	Μαρούλης Πραξιτέλης Κάνιγγος 24, Αθήνα

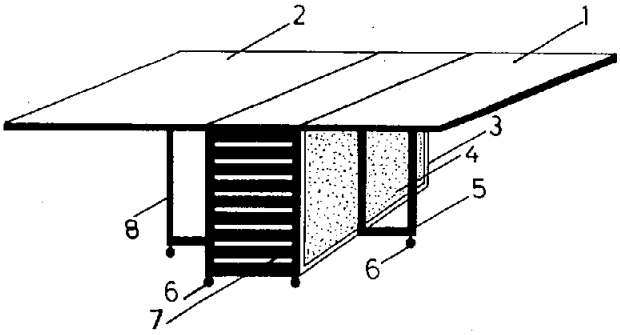

ΠΕΡΙΛΗΨΗ *(57)*

Η παρούσα εφεύρεση αναφέρεται σε ένα πτυσσόμενο τραπέζι που έχει την δυνατότητα να αποθηκεύει στο κυρίως σώμα της βάσεως (3) έναν ορισμένο αριθμό καρεκλών. Τα δύο καπάκια (1), (2) που φέρει η βάση ανασηκώνονται υποστηριζόμενα από δύο τελλάρα (5), (8) που ανοίγουν κάτω από αυτά.
Οι γωνιές της βάσεως καθώς και τα υποστηρίγματα φέρουν τροχίσκους με αντίστοιχο φρένο για την εύκολη μεταφορά του τραπεζιού, αλλά και την πλήρη ακινητοποίησή του εκεί που επιθυμούμε.

ΑΡΙΘΜΟΣ ΑΙΤΗΣΗΣ Δ.Ε.	*(21):*	**910100119**
ΤΙΤΛΟΣ ΕΦΕΥΡΕΣΗΣ	*(54):*	Μαλακός, διαπερατός από αέρια φακός επαφής με βελτιωμένη κλινική συμπεριφορά
ΚΑΤΑΘΕΤΗΣ	*(71):*	1) Sing-Hsiung Chang 26 Huntington Dr., Danbury, CT 06811, Η.Π.Α. 2) Mei Zuh Chang 26 Huntington Dr., Danbuy CT 06811, Η.Π.Α.
ΗΜΕΡΟΜΗΝΙΑ ΚΑΤΑΘΕΣΗΣ	*(22):*	12.03.91
ΣΥΜΒΑΤΙΚΕΣ ΠΡΟΤΕΡΑΙΟΤΗΤΕΣ	*(30):*	—
ΤΡΟΠΟΠΟΙΗΣΗ ΣΤΟ ΚΥΡΙΟ Δ.Ε.	*(61):*	—
ΕΦΕΥΡΕΤΗΣ	*(72):*	1) Sing-Hsiung Chang 2) Mei Zyh Chang
ΕΙΔΙΚΟΣ ΠΛΗΡΕΞΟΥΣΙΟΣ	*(74):*	Γιώτη-Μάνθου Ελένη, δικηγόρος, Στουρνάρα 37, Αθήνα 106 82
ΑΝΤΙΚΛΗΤΟΣ	*(74):*	Βαγιανός Γεώργιος, δικηγόρος, Στουρνάρα 37, Αθήνα 106 82

ΠΕΡΙΛΗΨΗ *(57)*

Υδρόφιλος, μαλακός, διαπερατός από αέρια φακός επαφής, ο οποίος έχει σημαντικά βελτιωμένη κλινική συμπεριφορά με την παροχή μίας επαρκούς υψηλότερης αναλογίας υδροξυ-ακρυλικών μονάδων προς μονάδες πυριτίου στο επιφανειακό στρώμα του φακού, σε σύγκριση με την υπάρχουσα στον πυρήνα του φακού, μέσω επιφανειακής κατεργασίας του φακού, όπως π.χ. μέσω αντιδράσεως της επιφανείας του φακού με πολυόλες και βάση ή οξύ ή μέσω κατεργασίας με ακτινοβολία του βασικού φακού για την ένθεση, απόθεση ή επίστρωση υδροξυ-ακρυλικών μονάδων σ' αυτόν.

ΑΡΙΘΜΟΣ ΑΙΤΗΣΗΣ Δ.Ε.	*(21):*	**910100121**
ΤΙΤΛΟΣ ΕΦΕΥΡΕΣΗΣ	*(54):*	Ειδικό κάθισμα μεταφοράς ανθρώπων
ΚΑΤΑΘΕΤΗΣ	*(71):*	Θεοδωράκης Αρ. Γεώργιος Αβέρωφ 3, Ηράκλειο Κρήτης ΤΚ 71201
ΗΜΕΡΟΜΗΝΙΑ ΚΑΤΑΘΕΣΗΣ	*(22):*	13.03.91
ΣΥΜΒΑΤΙΚΕΣ ΠΡΟΤΕΡΑΙΟΤΗΤΕΣ	*(30):*	—
ΤΡΟΠΟΠΟΙΗΣΗ ΣΤΟ ΚΥΡΙΟ Δ.Ε.	*(61):*	—
ΕΦΕΥΡΕΤΗΣ	*(72):*	Θεοδωράκης Γεώργιος
ΕΙΔΙΚΟΣ ΠΛΗΡΕΞΟΥΣΙΟΣ	*(74):*	—
ΑΝΤΙΚΛΗΤΟΣ	*(74):*	—

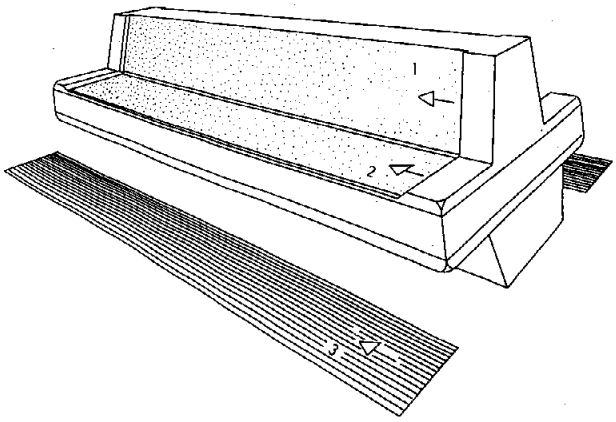

ΠΕΡΙΛΗΨΗ *(57)*

Αποτελεί συνδιασμό του να κάθεται και να μεταφέρεται κάποιος από το ένα άκρο του ειδικού καθίσματος στο άλλο.
Υιοθετώντας το ειδικό κάθισμα μεταφοράς, λύνονται τα προβλήματα της ορθοστασίας, προτεραιότητας, εκνευρισμού κλπ. σχέδιο 4 που εμφανίζονται σε ώρες αιχμής κατά την εξυπηρέτηση του κοινού, όπως και της κόπωσης, κατά τη διαδρομή, πεζή, μεγάλων σχετικά αποστάσεων, σχέδιο 5, τομή Ε.
Εφαρμογές: Όπου εμφανίζονται τα παραπάνω προβλήματα, όπως τράπεζες, Super Markets, αεροδρόμια κλπ. αλλά και ευρύτερα σε μεγάλα εκθεσιακά κέντρα, εμπορικά κέντρα, Μουσεία, κλπ.

ΑΡΙΘΜΟΣ ΑΙΤΗΣΗΣ Δ.Ε.	*(21):*	**910100122**
ΤΙΤΛΟΣ ΕΦΕΥΡΕΣΗΣ	*(54):*	Κατασκευαστική μέθοδος «Όπλιση εδάφους»
ΚΑΤΑΘΕΤΗΣ	*(71):*	Συστήματα VSL Ανώνυμη Τεχνική Εταιρεία και με τον διακριτικό τίτλο "VSL SYSTEMS SA" Βαλαωρίτου 18 - Σύνταγμα
ΗΜΕΡΟΜΗΝΙΑ ΚΑΤΑΘΕΣΗΣ	*(22):*	13.03.91
ΣΥΜΒΑΤΙΚΕΣ ΠΡΟΤΕΡΑΙΟΤΗΤΕΣ	*(30):*	—
ΤΡΟΠΟΠΟΙΗΣΗ ΣΤΟ ΚΥΡΙΟ Δ.Ε.	*(61):*	—
ΕΦΕΥΡΕΤΗΣ	*(72):*	Swanson David
ΕΙΔΙΚΟΣ ΠΛΗΡΕΞΟΥΣΙΟΣ	*(74):*	Αποστολοπούλου-Αρμούτη Ιωάννα, δικηγόρος, Σκουφά 10, Αθήνα
ΑΝΤΙΚΛΗΤΟΣ	*(74):*	Αρμούτης Γεώργιος, Βαλαωρίτου 18, Σύνταγμα

ΠΕΡΙΛΗΨΗ *(57)*

Η όπλιση εδάφους είναι ένα σύμμικτο σύστημα εδάφους-οπλισμού. Πρόκειται για ενιαία σταθερή κατασκευή η οποία έχει ευρύτατη εφαρμογή σε έργα όπως τοίχων αντιστήριξης οδικών αρτηριών ή σιδηροδρομικών γραμμών, ακρόβαθρα γεφυρών, προκυμαίες, κρηπιδότοιχοι, φράγματα κλπ.

Το σύστημα αποτελείται βασικά από τρία μέρη: τις προκατασκευασμένες πλάκες σκυροδέματος, τα πλέγματα οπλισμού και το επιλεγμένο εδαφικό υλικό πλήρωσης.

Η λειτουργία της μεθόδου βασίζεται στην ανάπτυξη τάσεων έδρασης μεταξύ του υλικού πλήρωσης και των εγκάρσιων ράβδων των πλεγμάτων. Οι τάσεις αυτές μεταφέρονται σαν εφελκυστικές στις διαμήκεις ράβδους των πλεγμάτων, με αποτέλεσμα να επιτυγχάνεται η βελτίωση της θλιπτικής και διατμητικής αντοχής του υλικού πλήρωσης.

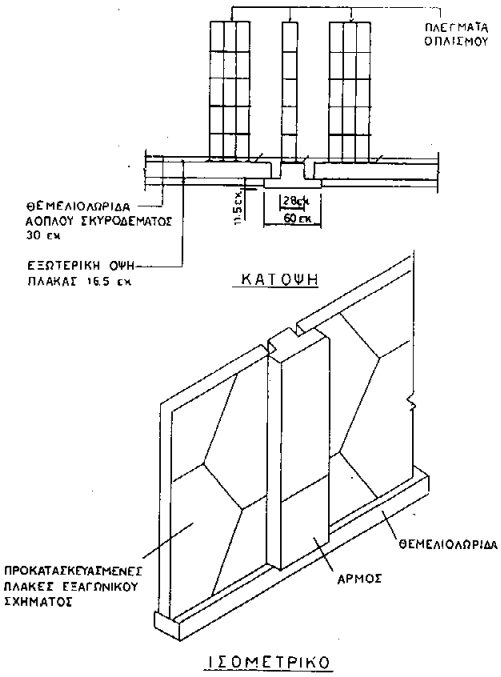

ΑΡΙΘΜΟΣ ΑΙΤΗΣΗΣ Δ.Ε.	*(21):*	**910100126**
ΤΙΤΛΟΣ ΕΦΕΥΡΕΣΗΣ	*(54):*	Νέου τύπου εναλλάκτης θερμότητος ηλιακού θερμοσίφωνα
ΚΑΤΑΘΕΤΗΣ	*(71):*	Κιουπελής Ιορδάνης, Ελπίδος 18, Θεσ/νίκη
ΗΜΕΡΟΜΗΝΙΑ ΚΑΤΑΘΕΣΗΣ	*(22):*	15.03.91
ΣΥΜΒΑΤΙΚΕΣ ΠΡΟΤΕΡΑΙΟΤΗΤΕΣ	*(30):*	—
ΤΡΟΠΟΠΟΙΗΣΗ ΣΤΟ ΚΥΡΙΟ Δ.Ε.	*(61):*	—
ΕΦΕΥΡΕΤΗΣ	*(72):*	Κιουπελής Ιορδάνης
ΕΙΔΙΚΟΣ ΠΛΗΡΕΞΟΥΣΙΟΣ	*(74):*	—
ΑΝΤΙΚΛΗΤΟΣ	*(74):*	Μαρούλης Πραξιτέλης, Κάνιγγος 24, 106 82 Αθήνα

ΠΕΡΙΛΗΨΗ *(57)*

Η παρούσα εφεύρεση αναφέρεται σε ένα εναλλάκτη θερμότητος ηλιακού θερμοσίφωνα, όπου σαν τέτοιος χρησιμοποιείται ένα δεύτερο δοχείο κλειστού κυκλώματος (3), που περικλείει το δοχείο νερού χρήσεως (1) περιβάλλοντάς το εξ' ολοκλήρου με το υγρό μέσο μεταφοράς θερμότητος. Το υγρό αυτό εισέρχεται από τους συλλέκτες μέσο των εισόδων κλειστού κυκλώματος (7) και με τη βοήθεια αγωγών ανέρχεται στο άνω τμήμα του Boiler όπου και πραγματοποιείται η εναλλαγή θερμότητος προς το νερό χρήσεως. Εφ' όσον αυτή ολοκληρωθεί και κρυώσει εξέρχεται από τις εξόδους κλειστού κυκλώματος με κατεύθυνση και πάλι τους συλλέκτες για να επαναλάβει τον κύκλο του.

Με τον νέου τύπου εναλλάκτη δημιουργείται χώρος ώστε να μεταφέρουμε την αντίσταση (2) στο δοχείο κλειστού κυκλώματος (3) με αποτέλεσμα να λειτουργεί σε ελεγχόμενο πλέον υγρό και όπου σύμφωνα με άλλη προτιμώμενη εφαρμογή της εφευρέσεως η αντίσταση μπορεί να τοποθετηθεί εκτός του δοχείου κλειστού κυκλώματος σε έτερο δοχείο κατάλληλα προσαρμοσμένη ώστε να ζεσταίνει το υγρό μέσο μεταφοράς θερμότητος.

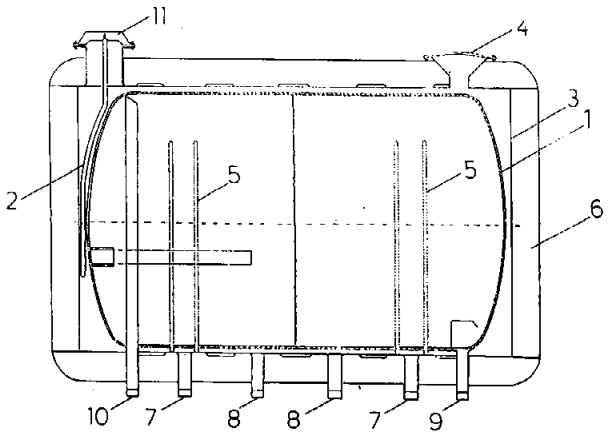

ΑΡΙΘΜΟΣ ΑΙΤΗΣΗΣ Δ.Ε.	*(21):*	**910100128**
ΤΙΤΛΟΣ ΕΦΕΥΡΕΣΗΣ	*(54):*	Αντιϊδρωτικό μασχάλης
ΚΑΤΑΘΕΤΗΣ	*(71):*	Καραμάνης Γεώργιος Αγίας Θέκλας 12, Μοναστηράκι, 105 54 Αθήνα
ΗΜΕΡΟΜΗΝΙΑ ΚΑΤΑΘΕΣΗΣ	*(22):*	19.03.91
ΣΥΜΒΑΤΙΚΕΣ ΠΡΟΤΕΡΑΙΟΤΗΤΕΣ	*(30):*	—
ΤΡΟΠΟΠΟΙΗΣΗ ΣΤΟ ΚΥΡΙΟ Δ.Ε.	*(61):*	—
ΕΦΕΥΡΕΤΗΣ	*(72):*	Καραμάνης Γεώργιος
ΕΙΔΙΚΟΣ ΠΛΗΡΕΞΟΥΣΙΟΣ	*(74):*	—
ΑΝΤΙΚΛΗΤΟΣ	*(74):*	Καραμάνη Αγγελική Κορδελιού 26, Ηλιούπολη

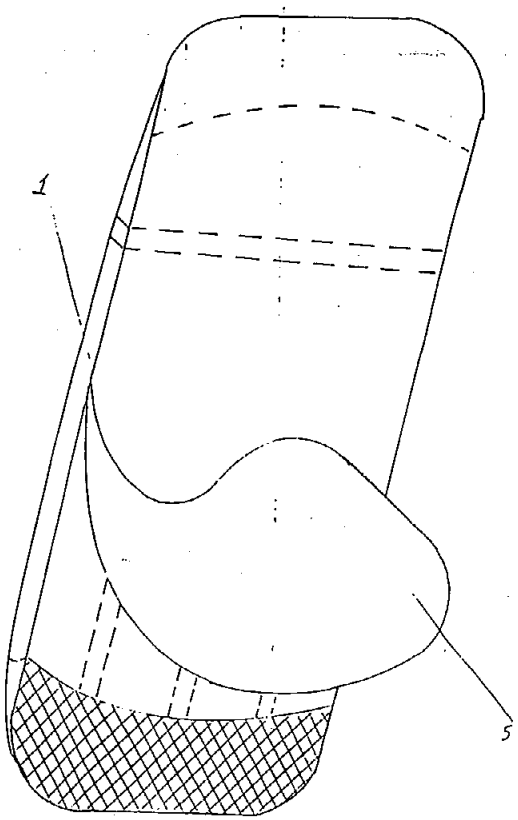

ΠΕΡΙΛΗΨΗ *(57)*

Αντιιδρωτικό μασχάλης αποτελούμενο από κομμάτι απορροφητικού χαρτοβάμβακα καλυμένου στη μία πλευρά με αδιάβροχη επένδυση και με αυτοκόλλητες ταινίες κατά μήκος και στις άκρες και μία λωρίδα του πεπιεσμένη για καλύτερη τοποθέτηση στο μανίκι. Χρησιμοποιείται για την καταπολέμηση της κακοσμίας του ιδρώτα φορώντας το κάτω από την μασχάλη και κολλώντας το στο πουκάμισο ή φόρεμα. Σύμφωνα με τις δοκιμές μας η χρήση του αντιιδρωτικού μασχάλης έχει τέλεια αποτελέσματα.

ΑΡΙΘΜΟΣ ΑΙΤΗΣΗΣ Δ.Ε.	*(21):*	**910100129**
ΤΙΤΛΟΣ ΕΦΕΥΡΕΣΗΣ	*(54):*	Φισ τηλεφώνου τριπλής εξόδου
ΚΑΤΑΘΕΤΗΣ	*(71):*	Τσατσάκος Χρήστος Σκρα, Νέα Φιλαδέλφεια
ΗΜΕΡΟΜΗΝΙΑ ΚΑΤΑΘΕΣΗΣ	*(22):*	19.03.91
ΣΥΜΒΑΤΙΚΕΣ ΠΡΟΤΕΡΑΙΟΤΗΤΕΣ	*(30):*	—
ΤΡΟΠΟΠΟΙΗΣΗ ΣΤΟ ΚΥΡΙΟ Δ.Ε.	*(61):*	—
ΕΦΕΥΡΕΤΗΣ	*(72):*	Τσατσάκος Χρήστος
ΕΙΔΙΚΟΣ ΠΛΗΡΕΞΟΥΣΙΟΣ	*(74):*	Κλωνάρης Μιλτιάδης, δικηγόρος, Σόλωνος 41, ΤΚ 106 72 Αθήνα
ΑΝΤΙΚΛΗΤΟΣ	*(74):*	Κλωνάρης Μιλτιάδης, δικηγόρος, Σόλωνος 41, ΤΚ 106 72 Αθήνα

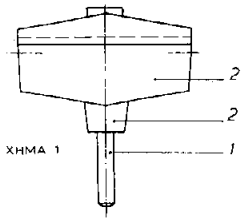

ΧΗΜΑ 1

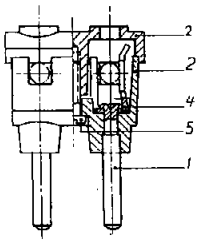

ΣΧΗΜΑ 4

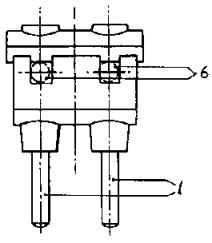

ΣΧΗΜΑ 3

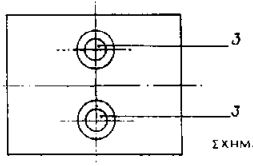

ΣΧΗΜΑ 2

ΠΕΡΙΛΗΨΗ *(57)*

Φίσα τηλεφώνου τριπλής εξόδου που αποτελείται από ένα εξάρτημα σχήματος Τ, με δύο παράλληλους μεταλλικούς ακροδέκτες που περιβάλλονται από πλαστικό κέλυφος που έχει τρεις διπλές εξόδους, για να δεχθούν ισάριθμες τηλεφωνικές συσκευές.
Οι μεταλλικοί ακροδέκτες συνδέονται με την μπρίζα του τηλεφώνου. Σε κάθε μία από τις τρεις εξόδους συνδέεται αντίστοιχη τηλεφωνική συσκευή, ώστε από την ίδια τηλεφωνική παροχή να εξυπηρετούνται συγχρόνως τρεις συσκευές τηλεφώνου.

ΑΡΙΘΜΟΣ ΑΙΤΗΣΗΣ Δ.Ε.	*(21):*	**910100134**
ΤΙΤΛΟΣ ΕΦΕΥΡΕΣΗΣ	*(54):*	Μηχανισμός ασφαλείας για μεγάλα ρούχα, κουβέρτες, παπλώματα, χαλιά, υφάσματα χαρτιά και έντυπο υλικό
ΚΑΤΑΘΕΤΗΣ	*(71):*	1) Κλάρας Στάθης 17 Νοεμβρίου 24 Άνω Ηλιούπολις, Αθήνα 2) Γεωργοπούλου Μαρία Ασκληπιού 33, Γλυφάδα
ΗΜΕΡΟΜΗΝΙΑ ΚΑΤΑΘΕΣΗΣ	*(22):*	26.03.91
ΣΥΜΒΑΤΙΚΕΣ ΠΡΟΤΕΡΑΙΟΤΗΤΕΣ	*(30):*	—
ΤΡΟΠΟΠΟΙΗΣΗ ΣΤΟ ΚΥΡΙΟ Δ.Ε.	*(61):*	—
ΕΦΕΥΡΕΤΗΣ	*(72):*	1) Κλάρας Στάθης 2) Γεωργοπούλου Μαρία
ΕΙΔΙΚΟΣ ΠΛΗΡΕΞΟΥΣΙΟΣ	*(74):*	—
ΑΝΤΙΚΛΗΤΟΣ	*(74):*	Κακίσης Λάμπρος, ΚΕΚΑ ΑΕ Αθηνών, Αραπάκη 6

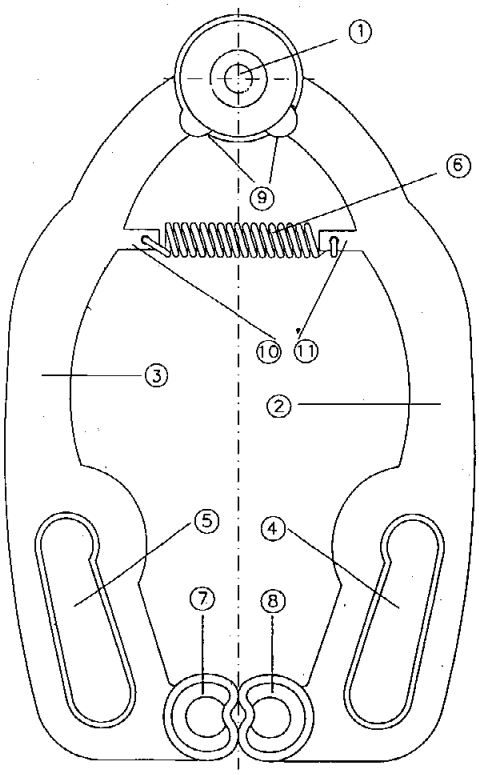

ΠΕΡΙΛΗΨΗ *(57)*

Ο μηχανισμός ασφάλειας που αποτελείται από δύο μεγάλα καμπύλα σκέλη (2) και (3) συνδεδεμένα με έναν άξονα (1) και με ένα ελατήριο (6) και (12) δυναμικά, συγκρατούν ασφαλισμένα τα ως άνω αντικείμενα, από την επίδραση του ανέμου ή του βάρους τους.

ΑΡΙΘΜΟΣ ΑΙΤΗΣΗΣ Δ.Ε.	*(21):*	**910100470**
ΤΙΤΛΟΣ ΕΦΕΥΡΕΣΗΣ	*(54):*	Παράγων κατακρημνίσεως (συντριβής) άνευ εκρήξεως και η χρησιμοποίησις αυτού
ΚΑΤΑΘΕΤΗΣ	*(71):*	Carrières et Sablieres de Rhin et Moselle, 36, rue du Général de Rascas, 57220 Boulay, Γαλλία
ΗΜΕΡΟΜΗΝΙΑ ΚΑΤΑΘΕΣΗΣ	*(22):*	19.11.91
ΣΥΜΒΑΤΙΚΕΣ ΠΡΟΤΕΡΑΙΟΤΗΤΕΣ	*(30):*	9103055/13.03.91/Γαλλία
ΤΡΟΠΟΠΟΙΗΣΗ ΣΤΟ ΚΥΡΙΟ Δ.Ε.	*(61):*	—
ΕΦΕΥΡΕΤΗΣ	*(72):*	1) Evrard Omer 2) Παπαγιαννάκης Σπυρίδων 3) Delporte Corinne
ΕΙΔΙΚΟΣ ΠΛΗΡΕΞΟΥΣΙΟΣ	*(74):*	Θεμελή Ιωάννα, δικηγόρος, Κουμπάρη 2, 106 74 Αθήνα
ΑΝΤΙΚΛΗΤΟΣ	*(74):*	Παπακωνσταντίνου Ελένη, δικηγόρος, Κουμπάρη 2, 106 74 Αθήνα

ΠΕΡΙΛΗΨΗ *(57)*

Η παρούσα εφεύρεση έχει σαν αντικείμενο ένα παράγοντα κατακρημνίσεως που δεν εκρήγνυται και τη χρησιμοποίησή του.
Ο αναφερθείς παράγων αποτελείται από μια σύνθεση που μπορεί παρουσία ύδατος να παραγάγει διογκούμενο εττριγνκίτη.

ΑΡΙΘΜΟΣ ΑΙΤΗΣΗΣ Δ.Ε.	*(21):*	**910100505**
ΤΙΤΛΟΣ ΕΦΕΥΡΕΣΗΣ	*(54):*	Υδροπνευματικός υπερεκχειλιστής για δεξαμενές τουαλέτας
ΚΑΤΑΘΕΤΗΣ	*(71):*	Pablo Fominaya Agullo Pastida de Saboya 110 46120 Alboraya (Valencia), Ισπανία
ΗΜΕΡΟΜΗΝΙΑ ΚΑΤΑΘΕΣΗΣ	*(22):*	18.12.91
ΣΥΜΒΑΤΙΚΕΣ ΠΡΟΤΕΡΑΙΟΤΗΤΕΣ	*(30):*	9100825/26.03.91/Ισπανία
ΤΡΟΠΟΠΟΙΗΣΗ ΣΤΟ ΚΥΡΙΟ Δ.Ε.	*(61):*	—
ΕΦΕΥΡΕΤΗΣ	*(72):*	Pablo Fominaya Agullo
ΕΙΔΙΚΟΣ ΠΛΗΡΕΞΟΥΣΙΟΣ	*(74):*	Σταμνά Σπυριδούλα, δικηγόρος, Κουμπάρη 2, 106 74 Αθήνα
ΑΝΤΙΚΛΗΤΟΣ	*(74):*	Παπακωνσταντίνου Ελένη, δικηγόρος, Κουμπάρη 2, 106 74 Αθήνα

ΠΕΡΙΛΗΨΗ (57)

Η κουκούλα (1) έχει σωληνοειδή αγωγό (2) σε αξονική ανταπόκριση με την οπή τη προβλεπόμενη στη βάση αυτής και στον οποίον οδηγείται ο σωλήνας υπερροής (3). Μεταξύ του αγωγού (2) και του πλευρικού τοιχώματος της κουκούλας (1) σχηματίζεται ο πνευματικός θάλαμος (11) στον οποίον κινείται ο πλωτήρας (4).

Ο κρουνός (19) ο οποίος γεμίζει τη δεξαμενή με νερό έχει στο ακτινικό ακροφύσιο συνδέσεως του εύκαμπτου σωλήνα (21) μερικές εξωτερικές αξονικής διευθύνσεως αύλακες (22) οι οποίες παραμένουν μερικώς καλυμμένες από τον ρηθέντα εύκαμπτο σωλήνα (21), οπότε έτσι δέχεται αέρα ο οποίος θα παρέχεται με το νερό δια της κάτω επιφάνειας της κουκούλας (1), όπου η τελευταία ενσωματώνει ένα συνδετικόν ακροφύσιο, όπου ο αέρας ανυψώνεται μεταξύ των διακένων του πλωτήρα (4) και της κουκούλας (1) για γέμισμα του θαλάμου (11).

Η κουκούλα (1) περιλαμβάνει στον πυθμένα αυτής ένα εκτροπέα (23) ο οποίος βλέπει τη λήψη αέρα και νερού για να κατευθύνει τον τελευταίο προς το εσωτερικό της κουκούλας και ο οποίος εκτροπέας (23) έχει μίαν εναλλακτική οπή αέρα προς το περιβάλλον.

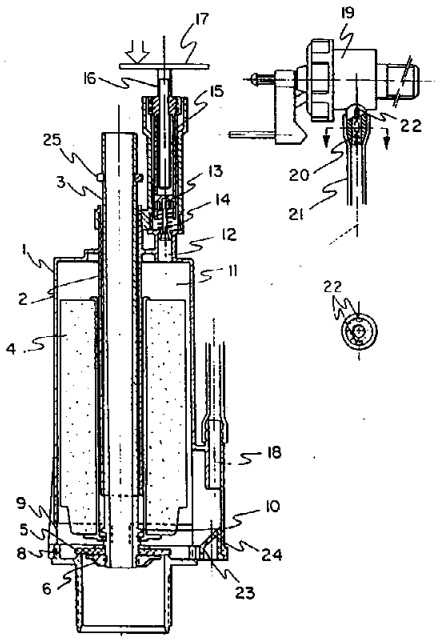

ΑΡΙΘΜΟΣ ΑΙΤΗΣΗΣ Δ.Ε.	*(21):*	**920100085**
ΤΙΤΛΟΣ ΕΦΕΥΡΕΣΗΣ	*(54):*	Κουφώματα, που πραγματοποιούνται με μια σειρά από προφίλ, συναρμολογούμενα ποικιλοτρόπως
ΚΑΤΑΘΕΤΗΣ	*(71):*	Profilati SpA Via Passo Pecore, 625, Zona Industriale Fossatone 40060 Villa Fontana/Medicina Bologna, Ιταλία
ΗΜΕΡΟΜΗΝΙΑ ΚΑΤΑΘΕΣΗΣ	*(22):*	04.03.92
ΣΥΜΒΑΤΙΚΕΣ ΠΡΟΤΕΡΑΙΟΤΗΤΕΣ	*(30):*	—
ΤΡΟΠΟΠΟΙΗΣΗ ΣΤΟ ΚΥΡΙΟ Δ.Ε.	*(61):*	—
ΕΦΕΥΡΕΤΗΣ	*(72):*	Renfo Margelli
ΕΙΔΙΚΟΣ ΠΛΗΡΕΞΟΥΣΙΟΣ	*(74):*	Σταμνά Σπυριδούλα, δικηγόρος, Κουμπάρη 2, 106 74 Αθήνα
ΑΝΤΙΚΛΗΤΟΣ	*(74):*	Παπακωνσταντίνου Ελένη, δικηγόρος, Κουμπάρη 2, 106 74 Αθήνα

ΠΕΡΙΛΗΨΗ (57)

Τα κουφώματα (10) πραγματοποιούνται με τη σύνθεση προφίλ τομής Z (17) και τομής T (18), ώστε να σχηματισθεί ένα στερεό πλαίσιο (11) και τα φύλλα (13, 14).

Τα προφίλ τομής T, περιέχουν ένα κύριο κυβωτοειδή σκελετό (28) και δυο πτερύγια (29, 25), που προεκτείνονται κατά αντίθετες κατευθύνσεις. Κάτω από ένα από τα πτερύγια (35) ευρίσκεται ένας επιπλέον σκελετός (34) που δημιουργεί μαζί μ' ένα πτερύγιο (37), έδρες αγκίστρωσης για στοιχεία-μεντεσέδες (49) ή για στοιχεία μπλοκαρίσματος στο άνοιγμα (50). Τα προφίλ τομής Z, περιέχουν ένα σκελετό (21) και αντίθετα πτερύγια (22), έτσι ώστε να εφάπτονται στα προφίλ τομής T ή σε άλλα προφίλ τομής Z και να σχηματίζουν τα χτυπήματα του στερεού πλαισίου ή των φύλλων.

Ανάλογα με τους συνδυασμούς μεταξύ των βασικών στοιχείων, που αποτελούνται από τα προφίλ τομής Z ή T, είναι δυνατή η πραγματοποίηση με αυτά, τόσο κουφωμάτων με άνοιγμα προς τα έξω όσο και κουφωμάτων με άνοιγμα προς τα μέσα.

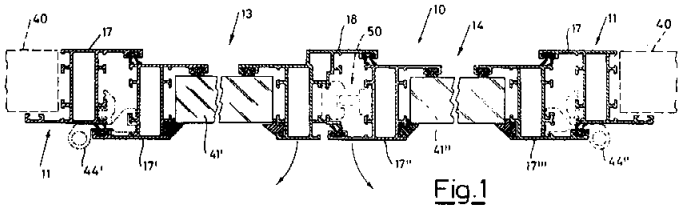

Fig.1

ΑΡΙΘΜΟΣ ΑΙΤΗΣΗΣ Δ.Ε.	*(21):*	**920100093**
ΤΙΤΛΟΣ ΕΦΕΥΡΕΣΗΣ	*(54):*	Λαπαροσκοπική διάταξη εφαρμογής συνδετήρων με μέσο μαχαιριού
ΚΑΤΑΘΕΤΗΣ	*(71):*	Ethicon, Inc., U.S. Route 22, Somerville, New Jersey 08876, Η.Π.Α.
ΗΜΕΡΟΜΗΝΙΑ ΚΑΤΑΘΕΣΗΣ	*(22):*	11.03.92
ΣΥΜΒΑΤΙΚΕΣ ΠΡΟΤΕΡΑΙΟΤΗΤΕΣ	*(30):*	671,059/18.03.91/Η.Π.Α.
ΤΡΟΠΟΠΟΙΗΣΗ ΣΤΟ ΚΥΡΙΟ Δ.Ε.	*(61):*	—
ΕΦΕΥΡΕΤΗΣ	*(72):*	1) Martin Madden 2) Mark Ortif
ΕΙΔΙΚΟΣ ΠΛΗΡΕΞΟΥΣΙΟΣ	*(74):*	Σταμνά Σπυριδούλα, δικηγόρος, Κουμπάρη 2, 106 74 Αθήνα
ΑΝΤΙΚΛΗΤΟΣ	*(74):*	Παπακωνσταντίνου Ελένη, δικηγόρος, Κουμπάρη 2, 106 74 Αθήνα

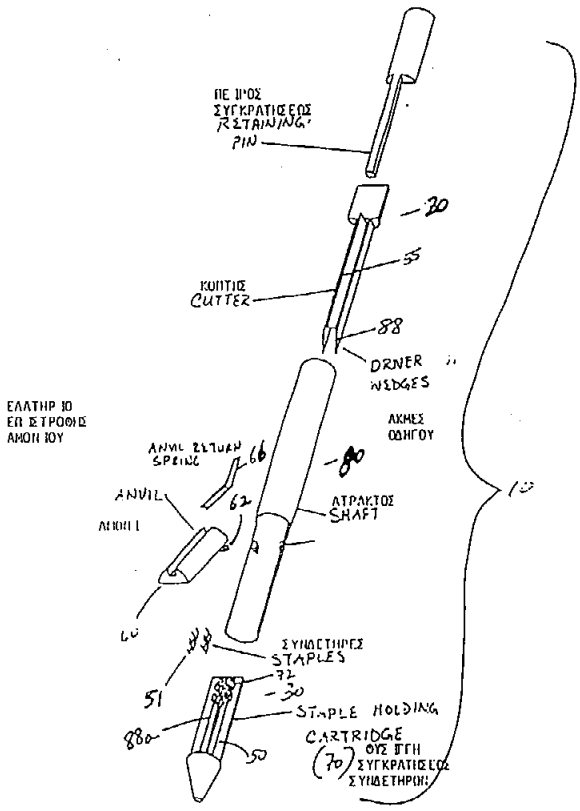

ΠΕΡΙΛΗΨΗ *(57)*

Περιγράφεται μηχανισμός κοψίματος λαπαροσκοπικής χειρουργικής διατάξεως εφαρμογής συνδετήρων των τεσσάρων σειρών όπου η εφαρμογή συνδετήρων και το κόψιμο επιτυγχάνονται από μακρυά. Περαιτέρω, αποκαλύπτεται μέσο κλεισίματος το οποίο καθιστά δυνατό το κλείσιμο και την εφαρμογή συνδετήρων της συσκευής. Τελικά, ένα τέτοιο κλείσιμο λαμβάνει χώρα είτε με χρησιμοποίηση μοχλού είτε μέσου τύπου δακτυλίου. Η συσκευή αυτή εφαρμογής συνδετήρων είναι χρήσιμη στην εκτέλεση χειρουργικών λειτουργιών εφαρμογής συνδετήρων μέσω του σωληνίσκου ενός χειρουργικού τροκάρ.

ΑΡΙΘΜΟΣ ΑΙΤΗΣΗΣ Δ.Ε.	*(21):*	**920100098**
ΤΙΤΛΟΣ ΕΦΕΥΡΕΣΗΣ	*(54):*	Εκπαιδευτικό παιχνίδι συναρμονίσεως σχημάτων
ΚΑΤΑΘΕΤΗΣ	*(71):*	Dart Industries INC. 1717 Deerfield Road Deerfield, Illinois 60015, Η.Π.Α.
ΗΜΕΡΟΜΗΝΙΑ ΚΑΤΑΘΕΣΗΣ	*(22):*	13.03.92
ΣΥΜΒΑΤΙΚΕΣ ΠΡΟΤΕΡΑΙΟΤΗΤΕΣ	*(30):*	670,091/15.03.91/Η.Π.Α.
ΤΡΟΠΟΠΟΙΗΣΗ ΣΤΟ ΚΥΡΙΟ Δ.Ε.	*(61):*	—
ΕΦΕΥΡΕΤΗΣ	*(72):*	1) Brian L. Aiken 2) Patrick W. Brown 3) Hans R. Espig
ΕΙΔΙΚΟΣ ΠΛΗΡΕΞΟΥΣΙΟΣ	*(74):*	Κιλιμίρης Αναστάσιος, δικηγόρος, Υψηλάντου 38, Αθήνα
ΑΝΤΙΚΛΗΤΟΣ	*(74):*	Κιλιμίρης Αναστάσιος, δικηγόρος, Υψηλάντου 38, Αθήνα

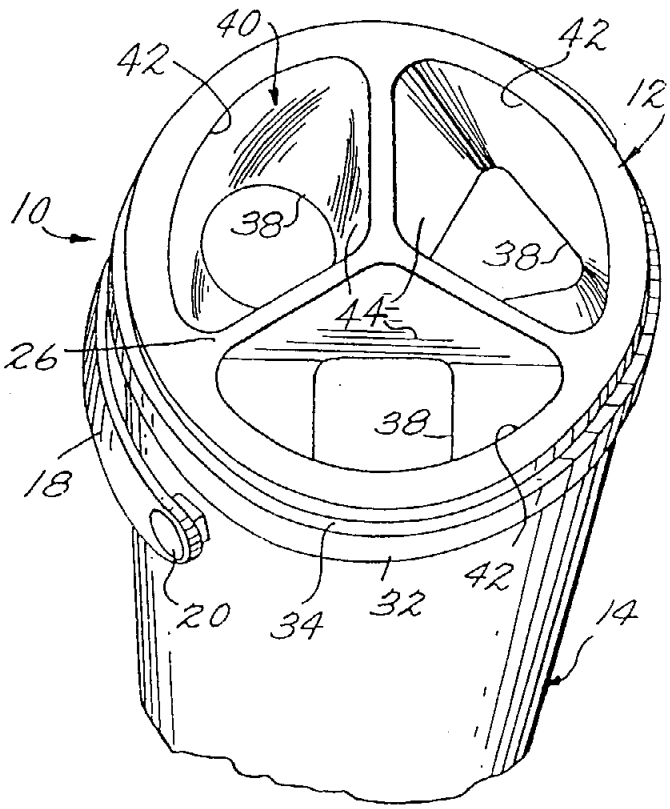

ΠΕΡΙΛΗΨΗ *(57)*

Διάταξη συναρμονίσεως που περιλαμβάνει ένα ανοικτό στο πάνω μέρος περιέκτη με ένα αναστρέψιμο στέλεχος συναρμονίσεως προσαρμοσμένο σ' αυτόν. Το στέλεχος συναρμονίσεως περιλαμβάνει διάφορες χοανοειδείς διόδους που κάθε μία φέρει, στο ένα άκρο, ένα διευρυμένο άνοιγμα και στο δεύτερο κολοβωμένο άκρο ένα ειδικώς διαμορφωμένο άνοιγμα με μέγεθος τέτοιο ώστε να δέχεται ίσα-ίσα και να περνάει από αυτό μόνο ένα αντιστοίχως διαμορφωμένο σώμα που εισάγεται από τη μία ή από την άλλη μεριά διαμέσου του διαμορφωμένου ανοίγματος.

ΑΡΙΘΜΟΣ ΑΙΤΗΣΗΣ Δ.Ε.	*(21):*	**920100099**
ΤΙΤΛΟΣ ΕΦΕΥΡΕΣΗΣ	*(54):*	Συγκρότημα κλείστρου δοχείων
ΚΑΤΑΘΕΤΗΣ	*(71):*	Dart Industries Inc. 1717 Deerfield Road Deerfield, Illinois 60015, Η.Π.Α.
ΗΜΕΡΟΜΗΝΙΑ ΚΑΤΑΘΕΣΗΣ	*(22):*	13.03.92
ΣΥΜΒΑΤΙΚΕΣ ΠΡΟΤΕΡΑΙΟΤΗΤΕΣ	*(30):*	677,017/28.03.91/Η.Π.Α.
ΤΡΟΠΟΠΟΙΗΣΗ ΣΤΟ ΚΥΡΙΟ Δ.Ε.	*(61):*	—
ΕΦΕΥΡΕΤΗΣ	*(72):*	1) Daenen Robert 2) Lillelund Stig 3) Kato Masao 4) Lonergan Peter 5) Picozza Augusto
ΕΙΔΙΚΟΣ ΠΛΗΡΕΞΟΥΣΙΟΣ	*(74):*	Κιλιμίρης Αναστάσιος, δικηγόρος, Υψηλάντου 38, Αθήνα 115 21
ΑΝΤΙΚΛΗΤΟΣ	*(74):*	Κιλιμίρης Αναστάσιος, δικηγόρος, Υψηλάντου 38, Αθήνα 115 21

FIG. 12

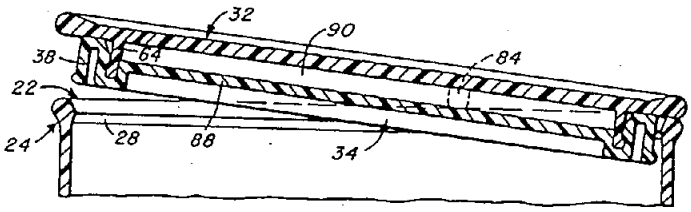

ΠΕΡΙΛΗΨΗ (57)

Ένα συγκρότημα κλείστρου δοχείου, που περιλαμβάνει ένα άκαμπτο πώμα και ένα χωριστά σχηματισμένο εύκαμπτα υποχωρητικό μέλος σφραγίσεως που εγκαθίσταται στο πώμα και κινείται με το πώμα τούτο μεταξύ μιας κλειστής και μιας ανοικτής θέσεως ως προς το δοχείο. Ταλαντούμενα ωτία σχηματίζονται ολόσωμα είτε με το πώμα είτε με το μέλος σφραγίσεως, για να ταλαντώνεται το πώμα σε μια ανοικτή θέση αφαιρέσεως από το δοχείο. Συνεργαζόμενα ωτία τοποθετήσεως προβλέπονται για την τοποθέτηση του κλειστού πώματος με το μέλος σφραγίσεως ως προς το στόμιο του δοχείου.

ΑΡΙΘΜΟΣ ΑΙΤΗΣΗΣ Δ.Ε.	*(21):*	**920100111**
ΤΙΤΛΟΣ ΕΦΕΥΡΕΣΗΣ	*(54):*	Νιπτήρας με κονσόλα με ενδεχομένη πετσετοκρεμάστρα ενσωματωμένη
ΚΑΤΑΘΕΤΗΣ	*(71):*	Arredamenti Montegrappa S.p.A. Romano D'Ezzelino (Vicenza) Ιταλία
ΗΜΕΡΟΜΗΝΙΑ ΚΑΤΑΘΕΣΗΣ	*(22):*	20.03.92
ΣΥΜΒΑΤΙΚΕΣ ΠΡΟΤΕΡΑΙΟΤΗΤΕΣ	*(30):*	—
ΤΡΟΠΟΠΟΙΗΣΗ ΣΤΟ ΚΥΡΙΟ Δ.Ε.	*(61):*	—
ΕΦΕΥΡΕΤΗΣ	*(72):*	Gozzini Vincenzo
ΕΙΔΙΚΟΣ ΠΛΗΡΕΞΟΥΣΙΟΣ	*(74):*	Μυλωνάς Κων/νος, δικηγόρος, Γαμβέττα 4, Αθήνα
ΑΝΤΙΚΛΗΤΟΣ	*(74):*	Μυλωνάς Κων/νος, δικηγόρος, Γαμβέττα 4, Αθήνα

ΣΧ. 1

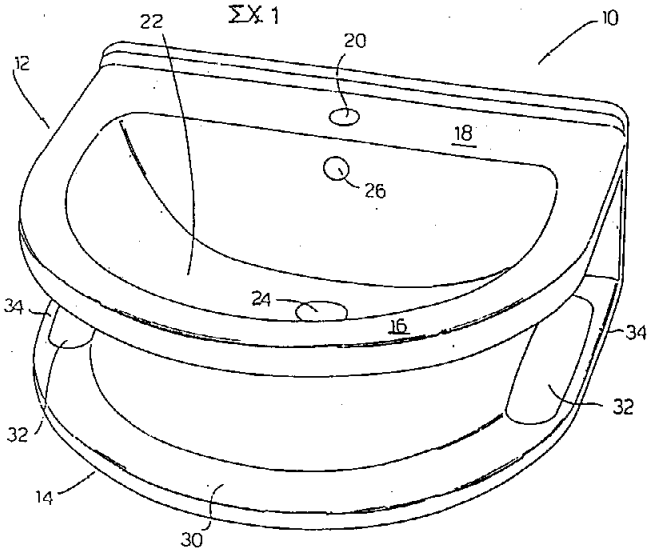

ΠΕΡΙΛΗΨΗ (57)

Ένας νιπτήρας (10) αποτελείται από ένα τμήμα προεξέχον (14) που σχηματίζει κονσόλα (30) κάτω και γύρω από την/ις μικρή/ες γούρνα/ες (12). Η κονσόλα παρουσιάζει διαπερατά ανοίγματα (32), ώστε να εκπληρούν καθήκοντα πετσετοκρεμάστρας και/ή να υποδέχονται αντικειμενοφόρες θήκες.

ΑΡΙΘΜΟΣ ΑΙΤΗΣΗΣ Δ.Ε.	*(21):*	**920100114**
ΤΙΤΛΟΣ ΕΦΕΥΡΕΣΗΣ	*(54):*	Ζύγωμα (σταυρός εμβόλου) δίχρονης εμβολοφόρου μηχανής
ΚΑΤΑΘΕΤΗΣ	*(71):*	MAN B & W DIESEL A/S, Center Syd, 161 Stamholmen, DK-2650 Hvidovre, Denmark
ΗΜΕΡΟΜΗΝΙΑ ΚΑΤΑΘΕΣΗΣ	*(22):*	24.03.92
ΣΥΜΒΑΤΙΚΕΣ ΠΡΟΤΕΡΑΙΟΤΗΤΕΣ	*(30):*	545/91, 26.03.91, Δανία
ΤΡΟΠΟΠΟΙΗΣΗ ΣΤΟ ΚΥΡΙΟ Δ.Ε.	*(61):*	—
ΕΦΕΥΡΕΤΗΣ	*(72):*	D'Souza, Trevor John
ΕΙΔΙΚΟΣ ΠΛΗΡΕΞΟΥΣΙΟΣ	*(74):*	Κιλιμίρης Τάσος, δικηγόρος, Υψηλάντου 38, 115 21 Αθήνα
ΑΝΤΙΚΛΗΤΟΣ	*(74):*	Κιλιμίρης Τάσος, δικηγόρος, Υψηλάντου 38, 115 21 Αθήνα

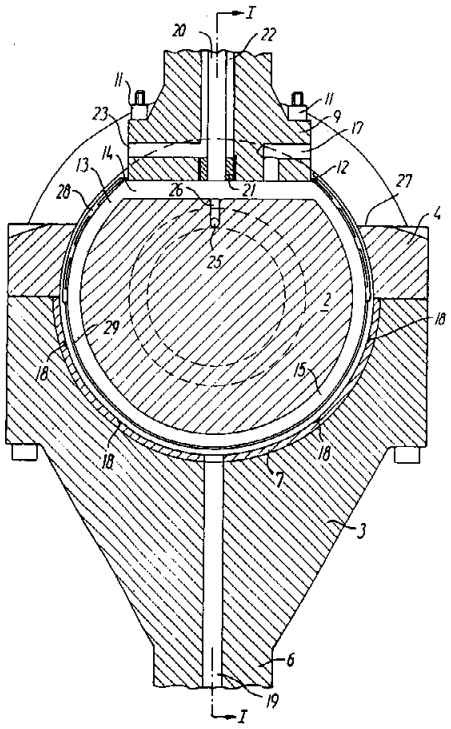

ΠΕΡΙΛΗΨΗ *(57)*

Ένα ζύγωμα για μία δίχρονη εμβολοφόρο μηχανή περιλαμβάνει ένα πείρο ζυγώματος 1 στερεωμένο στο βάκτρο εμβόλου και στηριζόμενο σε ένα κάτω τμήμα 3 και σε ένα άνω τμήμα 4 συνδεόμενο με το κάτω τμήμα. Στο μέσον της επιφανείας στρέψεως του πείρου υπάρχει ένας πρωτεύων αγωγός διανομής ελαίου 13, σε μορφή δακτυλιωτής αύλακας με κυκλοκυλινδρική διατομή 15, και ένας ευθύγραμμος τομέας 14 που κείται στην επίπεδη επιφάνεια του πείρου ζυγώματος, προορισμένος να δέχεται το βάκτρο εμβόλου. Ο πρωτεύον αγωγός διανομής ελαίου 13 προστατεύεται κατά την ακτινική προς τα έξω διεύθυνση, στην περιοχή της επιφανείας στρέψεως που μπορεί να μένει εκτεθειμένη από την υποδοχή στο άνω τμήμα, όταν το συνδετικό βάκτρο πραγματοποιεί την κίνηση ταλαντώσεώς του ως προς τον πείρο.

ΑΡΙΘΜΟΣ ΑΙΤΗΣΗΣ Δ.Ε.	*(21):*	**920100115**
ΤΙΤΛΟΣ ΕΦΕΥΡΕΣΗΣ	*(54):*	Ζύγωμα (σταυρός εμβόλου) και βάκτρο εμβόλου εμβολοφόρου μηχανής
ΚΑΤΑΘΕΤΗΣ	*(71):*	MAN B & W DIESEL A/S, Center Syd, 161 Stamholmen, DK-2650 Hvidovre, Denmark
ΗΜΕΡΟΜΗΝΙΑ ΚΑΤΑΘΕΣΗΣ	*(22):*	24.03.92
ΣΥΜΒΑΤΙΚΕΣ ΠΡΟΤΕΡΑΙΟΤΗΤΕΣ	*(30):*	546/91, 26.03.91, Δανία
ΤΡΟΠΟΠΟΙΗΣΗ ΣΤΟ ΚΥΡΙΟ Δ.Ε.	*(61):*	—
ΕΦΕΥΡΕΤΗΣ	*(72):*	D'Souza, Trevor John
ΕΙΔΙΚΟΣ ΠΛΗΡΕΞΟΥΣΙΟΣ	*(74):*	Κιλιμίρης Αναστάσιος, δικηγόρος, Υψηλάντου 38, 115 21 Αθήνα
ΑΝΤΙΚΛΗΤΟΣ	*(74):*	Κιλιμίρης Αναστάσιος, δικηγόρος, Υψηλάντου 38, 115 21 Αθήνα

ΠΕΡΙΛΗΨΗ *(57)*

Ένα ζύγωμα για μία δίχρονη εμβολοφόρο μηχανή περιλαμβάνει ένα πείρο ζυγώματος κοχλιούμενο στο βάκτρο εμβόλου 7 και στρεφόμενο σε ένα έδρανο ζυγώματος, το κάτω τμήμα του οποίου 3 συνδέεται σταθερά με το συνδετικό βάκτρο 2, ενώ το άνω τμήμα του 4 κοχλιώνεται στο κάτω τμήμα, μέσω κοχλιών που διεισδύουν προς τα άνω μέσω του κάτω τμήματος εντός κοχλιοτομημένων οπών στην κάτω πλευρά του άνω τμήματος. Το βάκτρο εμβόλου 7 εκτείνεται μέσω μιας υποδοχής στο άνω τμήμα 4. Ένας αγωγός παροχής ελαίου 19 και ένας σωλήνας εξόδου ελαίου 23, που οδηγεί σε αγωγούς ελαίου στο πλαίσιο της μηχανής, στερεώνονται σε κάθε πλευρά του βάκτρου εμβόλου στην υποδοχή. Ο κεντρικός τομέας 1 του πείρου ζυγώματος εκβάλλει αμέσως σε δύο ακραίους τομείς 5 που στρέφονται σε οδηγά πέλματα. Το ζύγωμα έχει μόνο μία μικρή προέκταση κατά την διαμήκη διεύθυνση της μηχανής.

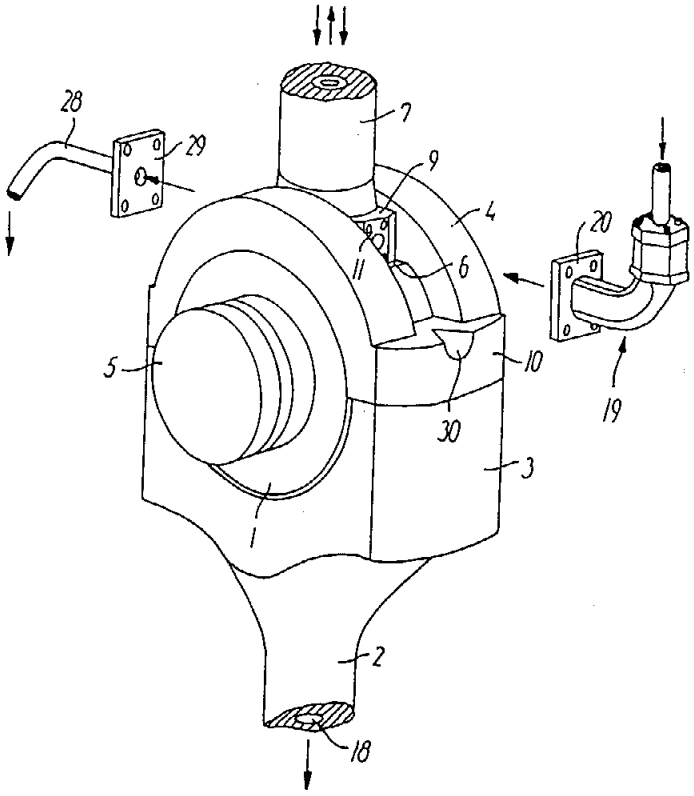

ΕΥΡΕΤΗΡΙΟ ΑΙΤΗΣΕΩΝ Δ.Ε. ΣΥΜΦΩΝΑ ΜΕ ΤΗΝ ΗΜΕΡΟΜΗΝΙΑ ΚΑΤΑΘΕΣΗΣ

ΚΑΤΑΘΕΣΗ (22)	*ΚΑΤΑΘΕΤΗΣ* (71)	*ΤΙΤΛΟΣ ΕΦΕΥΡΕΣΗΣ* (54)	*ΑΡ.ΑΙΤ.* (21)
01/03/91	ΚΙΣΣΑΝΔΡΑΚΗΣ ΝΕΚΤΑΡΙΟΣ	Μηχανικός εκδοροσφαγέας κουνελιών	910100097
01/03/91	ΚΙΣΣΑΝΔΡΑΚΗΣ ΝΕΚΤΑΡΙΟΣ	Συσκευή αυτόματου καθαρισμού φακών επαφής	910100098
04/03/91	1) ΠΑΝΑΓΙΩΤΟΠΟΥΛΟΣ ΧΡΗΣΤΟΣ 2) ΡΟΔΟΠΟΥΛΟΣ ΧΡΗΣΤΟΣ	Μέθοδος θεματικής βιβλιοδεσίας με κινητά διαχωριστικά	910100100
07/03/91	WORSLEY ALUMINA PTY LIMITED	Βιολογική διάθεση οξαλικών	910100109
11/03/91	ΚΟΤΖΑΚΟΥΛΑΚΗΣ ΒΑΣΙΛΕΙΟΣ	Πλεκτό παραθυρόφυλλο	910100115
11/03/91	ΣΙΔΕΡΗΣ ΣΤΑΜΑΤΗΣ	Ειδικό πτυσσόμενο τραπέζι με ικανότητα αποθήκευσης καρεκλών εντός αυτού	910100116
12/03/91	1) SING-HSIUNG CHANG 2) MEI ZYH CHANG	Μαλακός, διαπερατός από αέρια φακός επαφής με βελτιωμένη κλινική συμπεριφορά	910100119
13/03/91	ΘΕΟΔΩΡΑΚΗΣ ΓΕΩΡΓΙΟΣ	Ειδικό κάθισμα μεταφοράς ανθρώπων	910100121
13/03/91	ΣΥΣΤΗΜΑΤΑ VSL Α.Τ.Ε.	Κατασκευαστική μέθοδος «ΟΠΛΙΣΗ ΕΔΑΦΟΥΣ»	910100122
15/03/91	ΚΙΟΥΠΕΛΗΣ ΙΟΡΔΑΝΗΣ	Νέου τύπου εναλλάκτης θερμότητος ηλιακού θερμοσίφωνα	910100126
19/03/91	ΚΑΡΑΜΑΝΗΣ ΓΕΩΡΓΙΟΣ	Αντιιδρωτικό μασχάλης	910100128
19/03/91	ΤΣΑΤΣΑΚΟΣ ΧΡΗΣΤΟΣ	Φις τηλεφώνου τριπλής εξόδου	910100129
26/03/91	1) ΚΛΑΡΑΣ ΣΤΑΘΗΣ 2) ΓΕΩΡΓΟΠΟΥΛΟΥ ΜΑΡΙΑ	Μηχανισμός ασφαλείας για μεγάλα ρούχα, κουβέρτες, παπλώματα, χαλιά, υφάσματα, χαρτιά και έντυπο υλικό	910100134
19/11/91	CARRIERES ET SABLIERES DE RHIN ET MOSELLE	Παράγων κατακρημνίσεως (συντριβής) άνευ εκρήξεως και η χρησιμοποίησις αυτού	910100470
18/12/91	FOMINAYA AGULLO PABLO	Υδροπνευματικός υπερεκχειλιστής για δεξαμενές τουαλέτας	910100505
04/03/92	PROFILATI SPA	Κουφώματα, που πραγματοποιούνται με μια σειρά από προφίλ, συναρμολογούμενα ποικιλοτρόπως	920100085
11/03/92	ETHICON INC.	Λαπαροσκοπική διάταξη εφαρμογής συνδετήρων με μέσο μαχαιριού	920100093
13/03/92	DART INDUSTRIES INC.	Εκπαιδευτικό παιχνίδι συναρμονίσεως σχημάτων	920100098
13/03/92	DART INDUSTRIES INC.	Συγκρότημα κλείστρου δοχείων	920100099
20/03/92	ARREDAMENTI MONTEGRAPPA S.P.A.	Νιπτήρας με κονσόλα με ενδεχόμενη πετσετοκρεμάστρα ενσωματωμένη	920100111
24/03/92	MAN B & W DIESEL A/S	Ζύγωμα (σταυρός εμβόλου) δίχρονης εμβολοφόρου μηχανής	920100114
24/03/92	MAN B & W DIESEL A/S	Ζύγωμα (σταυρός εμβόλου) και βάκτρο εμβόλου εμβολοφόρου μηχανής	920100115

ΕΥΡΕΤΗΡΙΟ ΑΙΤΗΣΕΩΝ Δ.Ε. ΣΥΜΦΩΝΑ ΜΕ ΤΗΝ ΑΛΦΑΒΗΤΙΚΗ ΣΕΙΡΑ ΤΩΝ ΚΑΤΑΘΕΤΩΝ

ΚΑΤΑΘΕΤΗΣ (71)	*ΤΙΤΛΟΣ ΕΦΕΥΡΕΣΗΣ* (54)	*ΚΑΤΑΘΕΣΗ* (22)	*ΑΡ.ΑΙΤ.* (21)
ARREDAMENTI MONTEGRAPPA S.P.A.	Νιπτήρας με κονσόλα με ενδεχόμενη πετσετοκρεμάστρα ενσωματωμένη	20/03/92	920100111
CARRIERES ET SABLIERES DE RHIN ET MOSELLE	Παράγων κατακρημνίσεως (συντριβής) άνευ εκρήξεως και η χρησιμοποίησις αυτού	19/11/91	910100470
DART INDUSTRIES INC.	Εκπαιδευτικό παιχνίδι συναρμονίσεως σχημάτων	13/03/92	920100098
DART INDUSTRIES INC.	Συγκρότημα κλείστρου δοχείων	13/03/92	920100099
ETHICON INC.	Λαπαροσκοπική διάταξη εφαρμογής συνδετήρων με μέσο μαχαιριού	11/03/92	920100093
FOMINAYA AGULLO PABLO	Υδροπνευματικός υπερεκχειλιστής για δεξαμενές τουαλέτας	18/12/91	910100505
MAN B & W DIESEL A/S	Ζύγωμα (σταυρός εμβόλου) δίχρονης εμβολοφόρου μηχανής	24/03/92	920100114
MAN B & W DIESEL A/S	Ζύγωμα (σταυρός εμβόλου) και βάκτρο εμβόλου εμβολοφόρου μηχανής	24/03/92	920100115
MEI ZYH CHANG	Μαλακός, διαπερατός από αέρια φακός επαφής με βελτιωμένη κλινική συμπεριφορά	12/03/91	910100119
PROFILATI SPA	Κουφώματα, που πραγματοποιούνται με μια σειρά από προφίλ, συναρμολογούμενα ποικιλοτρόπως	04/03/92	920100085
SING-HSIUNG CHANG	Μαλακός, διαπερατός από αέρια φακός επαφής με βελτιωμένη κλινική συμπεριφορά	12/03/91	910100119
WORSLEY ALUMINA PTY LIMITED	Βιολογική διάθεση οξαλικών	07/03/91	910100109
ΓΕΩΡΓΟΠΟΥΛΟΥ ΜΑΡΙΑ	Μηχανισμός ασφαλείας για μεγάλα ρούχα, κουβέρτες, παπλώματα, χαλιά, υφάσματα, χαρτιά και έντυπο υλικό	26/03/91	910100134
ΘΕΟΔΩΡΑΚΗΣ ΓΕΩΡΓΙΟΣ	Ειδικό κάθισμα μεταφοράς ανθρώπων	13/03/91	910100121
ΚΑΡΑΜΑΝΗΣ ΓΕΩΡΓΙΟΣ	Αντιιδρωτικό μασχάλης	19/03/91	910100128
ΚΙΟΥΠΕΛΗΣ ΙΟΡΔΑΝΗΣ	Νέου τύπου εναλλάκτης θερμότητος ηλιακού θερμοσίφωνα	15/03/91	910100126
ΚΙΣΣΑΝΔΡΑΚΗΣ ΝΕΚΤΑΡΙΟΣ	Μηχανικός εκδοροσφαγέας κουνελιών	01/03/91	910100097
ΚΙΣΣΑΝΔΡΑΚΗΣ ΝΕΚΤΑΡΙΟΣ	Συσκευή αυτομάτου καθαρισμού φακών επαφής	01/03/91	910100098
ΚΛΑΡΑΣ ΣΤΑΘΗΣ	Μηχανισμός ασφαλείας για μεγάλα ρούχα, και κουβέρτες, παπλώματα, χαλιά, υφάσματα, χαρτιά και έντυπο υλικό	26/03/91	910100134
ΚΟΤΖΑΚΟΥΛΑΚΗΣ ΒΑΣΙΛΕΙΟΣ	Πλεκτό παραθυρόφυλλο	11/03/91	910100115
ΠΑΝΑΓΙΩΤΟΠΟΥΛΟΣ ΧΡΗΣΤΟΣ	Μέθοδος θεματικής βιβλιοδεσίας με κινητά διαχωριστικά	04/03/91	910100100
ΡΟΔΟΠΟΥΛΟΣ ΧΡΗΣΤΟΣ	Μέθοδος θεματικής βιβλιοδεσίας με κινητά διαχωριστικά	04/03/91	910100100
ΣΙΔΕΡΗΣ ΣΤΑΜΑΤΗΣ	Ειδικό πτυσσόμενο τραπέζι με ικανότητα αποθήκευσης καρεκλών εντός αυτού	11/03/91	910100116
ΣΥΣΤΗΜΑΤΑ VSL Α.Τ.Ε.	Κατασκευαστική μέθοδος «όπλιση εδάφους»	13/03/91	910100122
ΤΣΑΤΣΑΚΟΣ ΧΡΗΣΤΟΣ	Φις τηλεφώνου τριπλής εξόδου	19/03/91	910100129

ΑΡΙΘΜΟΣ ΑΙΤΗΣΗΣ Π.Υ.Χ.	*(21):*	**910200055**
ΤΙΤΛΟΣ ΕΦΕΥΡΕΣΗΣ	*(54):*	Κυπρί σιγουριάς και ασφάλειας
ΚΑΤΑΘΕΤΗΣ	*(71):*	Καρτσώνας Κων/νος του Νικολάου Π. Φάληρο Αττικής, Θέτιδος 11
ΗΜΕΡΟΜΗΝΙΑ ΚΑΤΑΘΕΣΗΣ	*(22):*	01.03.91
ΣΥΜΒΑΤΙΚΕΣ ΠΡΟΤΕΡΑΙΟΤΗΤΕΣ	*(30):*	—
ΕΦΕΥΡΕΤΗΣ	*(72):*	Κάρτσωνας Κων/νος του Νικολάου
ΕΙΔΙΚΟΣ ΠΛΗΡΕΞΟΥΣΙΟΣ	*(74):*	—
ΑΝΤΙΚΛΗΤΟΣ	*(74):*	—

ΠΕΡΙΛΗΨΗ *(57)*

Ο μηχανισμός αυτός είναι ενσωματωμένος εντός μιας θήκης μεταλλικής εις την θέση όπου εισέρχεται η γλώσσα αυτή που κλείνει αυτόματα τη πόρτα, χωρίς καμμία επέμβαση ούτε με τα κλειδιά, ούτε με την μπετούγια. Για να μπει και να λειτουργήσει ο μηχανισμός πρέπει να μην υπάρχει το τεμάχιο του κυπρί όπου κτυπάει η γλώσσα και την υποχρεώνει να αναπηδά και να κλείνει την πόρτα. Ο μηχανισμός αυτός έχει μια γωνιαστή λάμα στις διαστάσεις της θέσεως όπου μπαίνει η γλώσσα. Η λάμα αυτή έχει πλαγίως δύο πυράκια που συγκρατούνται μέσω δύο οπών από τη θήκη του μηχανισμού, ούτως ώστε να είναι ελεύθερη η παλλινδρόμησή της εμπρός και πίσω βοηθούμενη δι' ενός ελατηρίου της γωνιαστής λάμας. Άμα η πόρτα πάει να κλείσει η γλώσσα βρίσκει επάνω στη πλευρά της γωνιαστής λάμας που βρίσκεται απέναντί της, η οποία, αφού είναι ελεύθερη παρασύρεται προς τα εμπρός και αυτομάτως κλείνει τη θέση της γλώσσας όπου πάει να κλείσει η πόρτα ως το σχέδιο φάσις 1. Αυτό γίνεται όσες φορές και να προσπαθήσουμε σπρώχνοντας την πόρτα ή εμείς ή ο αέρας. Για να κλείσει η πόρτα πρέπει να μαζέψωμε την γλώσσα ή με την μπετούγια από μέσα ή με το κλειδί απ' έξω. Όταν κλείσει η πόρτα κανονικά η πλευρά της γωνίας της λάμας που είναι προς την γλώσσα μπαίνει από πίσω από την γλώσσα και πιάνει όλη την από πίσω επιφάνειά της. Η δε άλλη πλευρά της κοντράρει στο απέναντι μέρος του κυπρί, (όπου σε αυτό το σημείο είναι υπερυψωμένο για τυχόν παραβίαση απ' έξω) και έτσι η γλώσσα μπαίνει σε μία θήκη η οποία με τους συνήθεις τρόπους δεν παραβιάζεται.

Αυτός ο μηχανισμός μας εξασφαλίζει σιγουριά εις το να μην βρεθούμε ποτέ έξω χωρίς τα κλειδιά μας. Και ασφάλεια με το να μην παραβιάζεται εύκολα, η πόρτα.

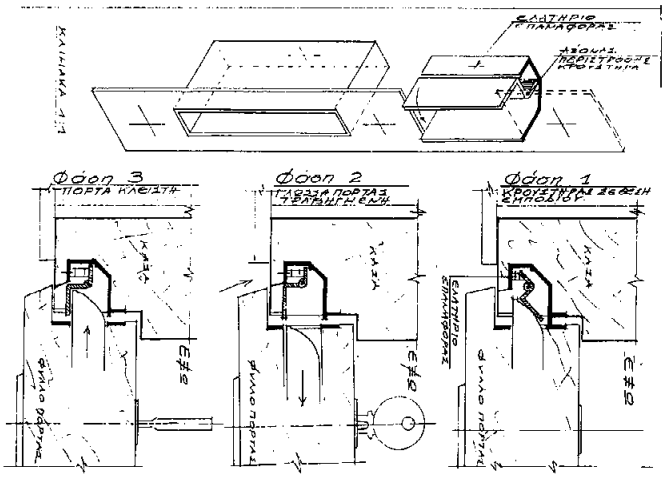

ΑΡΙΘΜΟΣ ΑΙΤΗΣΗΣ Π.Υ.Χ.	*(21):*	**910200056**
ΤΙΤΛΟΣ ΕΦΕΥΡΕΣΗΣ	*(54):*	Φυσητή χυτή φιάλη
ΚΑΤΑΘΕΤΗΣ	*(71):*	Broadway Companies, Inc. P.O. Box 14418, 35 East First Street Dayton, Ohio 45402-1203, USA
ΗΜΕΡΟΜΗΝΙΑ ΚΑΤΑΘΕΣΗΣ	*(22):*	05.03.91
ΣΥΜΒΑΤΙΚΕΣ ΠΡΟΤΕΡΑΙΟΤΗΤΕΣ	*(30):*	—
ΕΦΕΥΡΕΤΗΣ	*(72):*	1) Harold Dean Bartley 2) William Ray Gaiser
ΕΙΔΙΚΟΣ ΠΛΗΡΕΞΟΥΣΙΟΣ	*(74):*	Παπαχαραλάμπους Αικατερίνη, δικηγόρος, Αριστοτέλους 85, Αθήνα
ΑΝΤΙΚΛΗΤΟΣ	*(74):*	Παπαχαραλάμπους Αικατερίνη, δικηγόρος, Αριστοτέλους 85, Αθήνα

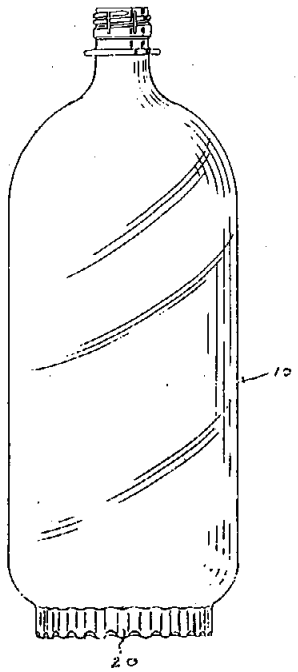

ΠΕΡΙΛΗΨΗ *(57)*

Φιάλη ανθρακούχων αναψυκτικών μορφοποιηθείσα δι' εμφυσήσεως και αποτελουμένη εκ δι-αξονικώς εκταθέντος πλαστικού, σχηματίζεται μετα ημισφαιρικού πυθμένος και χαρακτηρίζεται εκ δακτυλιοειδούς εξηρτημένης δι-αξονικώς εκταθείσης ποδιάς στηρίξεως ενιαίου πάχους, σχηματιζόμενης ως ενιαίον τμήμα του πυθμένος της φιάλης και εκτεινομένης κατ' άξονα εκ του πυθμένος εκ σημείου εις απόστασιν προς τα έσω ως προς τα πλευρικά τοιχώματα της φιάλης και μέχρι κατωτέρας ακμής ευρισκομένης κάτωθεν του ημισφαιρικού πυθμένος, ώστε η φιάλη να στηρίζεται εις την ορθίαν θέση.

ΑΡΙΘΜΟΣ ΑΙΤΗΣΗΣ Π.Υ.Χ.	*(21):*	**910200057**
ΤΙΤΛΟΣ ΕΦΕΥΡΕΣΗΣ	*(54):*	Ευρετήριο κύκλων ανώμαλων ρημάτων της αγγλικής
ΚΑΤΑΘΕΤΗΣ	*(71):*	Κόψης Αντώνιος Φλαγγίνα 24, Κάτω Πατήσια, Αθήνα
ΗΜΕΡΟΜΗΝΙΑ ΚΑΤΑΘΕΣΗΣ	*(22):*	07.03.91
ΣΥΜΒΑΤΙΚΕΣ ΠΡΟΤΕΡΑΙΟΤΗΤΕΣ	*(30):*	—
ΕΦΕΥΡΕΤΗΣ	*(72):*	Κόψης Αντώνιος
ΕΙΔΙΚΟΣ ΠΛΗΡΕΞΟΥΣΙΟΣ	*(74):*	—
ΑΝΤΙΚΛΗΤΟΣ	*(74):*	—

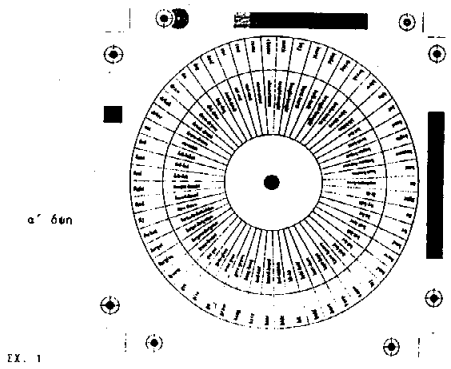

ΠΕΡΙΛΗΨΗ (57)
Το ευρετήριο ανωμάλων ρημάτων της Αγγλικής, αποτελείται από τρεις κύκλους ομόκεντρους όπου ο ένας από αυτούς είναι μεγαλύτερος και περικλείεται από τους άλλους δύο όμοιους μεταξύ τους εξωτερικώς. Και οι τρεις συνδέονται στο κέντρο με άξονα και οι εξωτερικοί έχουν «παράθυρο» ώστε να διαβάζονται οι χρόνοι, PRESENT, PAST και PERFECT που είναι τυπωμένοι στο μεσαίο μεγαλύτερο κύκλο. Είναι ευκολοδούλευτο ευρετήριο και εμπορικό γιατί μπορούν να τυπωθούν και διαφημιστικά μηνύματα στους έξω κύκλους.

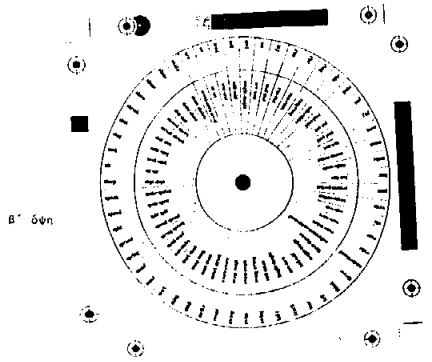

ΑΡΙΘΜΟΣ ΑΙΤΗΣΗΣ Π.Υ.Χ.	*(21):*	**910200058**
ΤΙΤΛΟΣ ΕΦΕΥΡΕΣΗΣ	*(54):*	Τουριστικό είδος (Απεικόνιση σκαλιστής και ζωγραφισμένης παράστασης σε τροπική καρύδα ή ξύλο σχήματος ωοειδές-καρύδας)
ΚΑΤΑΘΕΤΗΣ	*(71):*	Σωφρονάς Δημήτριος, Θήρας 107, Καμίνια Πειραιά
ΗΜΕΡΟΜΗΝΙΑ ΚΑΤΑΘΕΣΗΣ	*(22):*	07.03.91
ΣΥΜΒΑΤΙΚΕΣ ΠΡΟΤΕΡΑΙΟΤΗΤΕΣ	*(30):*	—
ΕΦΕΥΡΕΤΗΣ	*(72):*	Σωφρονάς Δημήτριος
ΕΙΔΙΚΟΣ ΠΛΗΡΕΞΟΥΣΙΟΣ	*(74):*	—
ΑΝΤΙΚΛΗΤΟΣ	*(74):*	—

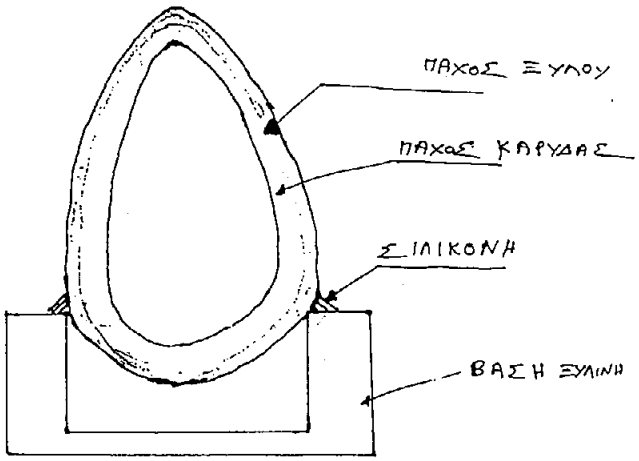

ΠΕΡΙΛΗΨΗ (57)
Αναπαράσταση πάνω σε καρύδα τοποθετημένη σε βάση οποιουδήποτε τοπίου, ή παράσταση από νησιά ή άλλες περιοχές στο εσωτερικό ή εξωτερικό. Πλεονέκτημα η σωστή προβολή των τουριστικών περιοχών της Ελλάδος και της Κύπρου.

ΑΡΙΘΜΟΣ ΑΙΤΗΣΗΣ Π.Υ.Χ.	*(21):*	**910200059**
ΤΙΤΛΟΣ ΕΦΕΥΡΕΣΗΣ	*(54):*	Σωλήνας απαγωγής ατμού εις λέβητας ατμού
ΚΑΤΑΘΕΤΗΣ	*(71):*	Γεωργίου Παναγιώτης, Κρέμου 108, Καλλιθέα, Αθήνα
ΗΜΕΡΟΜΗΝΙΑ ΚΑΤΑΘΕΣΗΣ	*(22):*	08.03.91
ΣΥΜΒΑΤΙΚΕΣ ΠΡΟΤΕΡΑΙΟΤΗΤΕΣ	*(30):*	—
ΕΦΕΥΡΕΤΗΣ	*(72):*	Γεωργίου Παναγιώτης
ΕΙΔΙΚΟΣ ΠΛΗΡΕΞΟΥΣΙΟΣ	*(74):*	—
ΑΝΤΙΚΛΗΤΟΣ	*(74):*	—

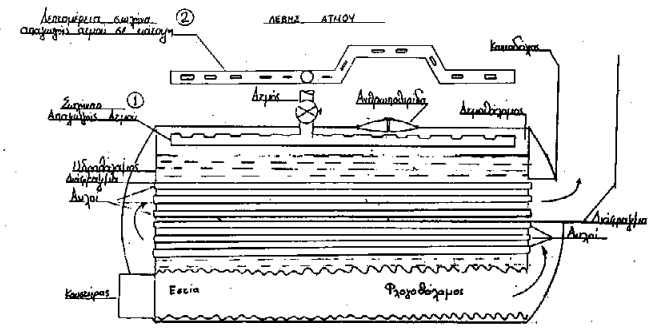

ΠΕΡΙΛΗΨΗ (57)

Ο σωλήνας απαγωγής ατμού αποτελείται από έναν σωλήνα της διαμέτρου του ατμαγωγού σωλήνος ο οποίος τοποθετείται εις το επάνω μέρος του ατμοθαλάμου και κατά όλον το μήκος συνδεδεμένου με τον ατμαγωγό σωλήνα εξόδου, έχοντας σχισμές καθ' όλο το μήκος (μικρές εις σημείον συνδέσεως μεγαλύτερες απομακρυνόμενος) και που το ολικόν εμβαδόν να ανταποκρίνεται του ατμαγωγού σωλήνος.

Τα πλεονεκτήματα αυτής της ευρεσιτεχνίας μου είναι ότι αποκλείει την προβολή ύδατος, την ανάβραση και τα σταγονίδια και ο ατμός εξερχόμενος από τας σχισμάς καθ' όλον το μήκος είναι ο θερμότερος και ξηρότερος.

Εκ τούτου έχομε μεγαλυτέραν ασφάλεια, μεγαλυτέραν απόδοση εις τον Λέβητα με μειωμένα καύσιμα λόγω διαφοράς όγκου ύδατος-ατμού που είναι πολλαπλάσια και ο ατμός ο εξερχόμενος είναι απηλλαγμένος από άλατα για τις γνωστές συνέπειες που επιφέρει εις τας σωληνώσεις και τα μηχανήματα που κάνουν έργο.

ΑΡΙΘΜΟΣ ΑΙΤΗΣΗΣ Π.Υ.Χ.	*(21):*	**910200061**
ΤΙΤΛΟΣ ΕΦΕΥΡΕΣΗΣ	*(54):*	Πλαστικό κιβώτιο πρώτων βοηθειών ή και άλλων χρήσεων, με όμοια εξωτερικά περιβλήματα και αυτοφερόμενο διαιρούμενο μεντεσέ
ΚΑΤΑΘΕΤΗΣ	*(71):*	ΑΦΟΙ Μαστραντώνη & Υιοί ΟΕ Λεωφ. Δημοκρατίας 281 Αχαρναί
ΗΜΕΡΟΜΗΝΙΑ ΚΑΤΑΘΕΣΗΣ	*(22):*	08.03.91
ΣΥΜΒΑΤΙΚΕΣ ΠΡΟΤΕΡΑΙΟΤΗΤΕΣ	*(30):*	—
ΕΦΕΥΡΕΤΗΣ	*(72):*	Μαστραντώνης Γεώργιος
ΕΙΔΙΚΟΣ ΠΛΗΡΕΞΟΥΣΙΟΣ	*(74):*	Προκοπίου Δημήτριος, δικηγόρος, Ηρακλείτου 6, 106 73 Αθήνα
ΑΝΤΙΚΛΗΤΟΣ	*(74):*	Σακελλαρίδης Ιωάννης, δικηγόρος, Ηρακλείτου 6, 106 73 Αθήνα

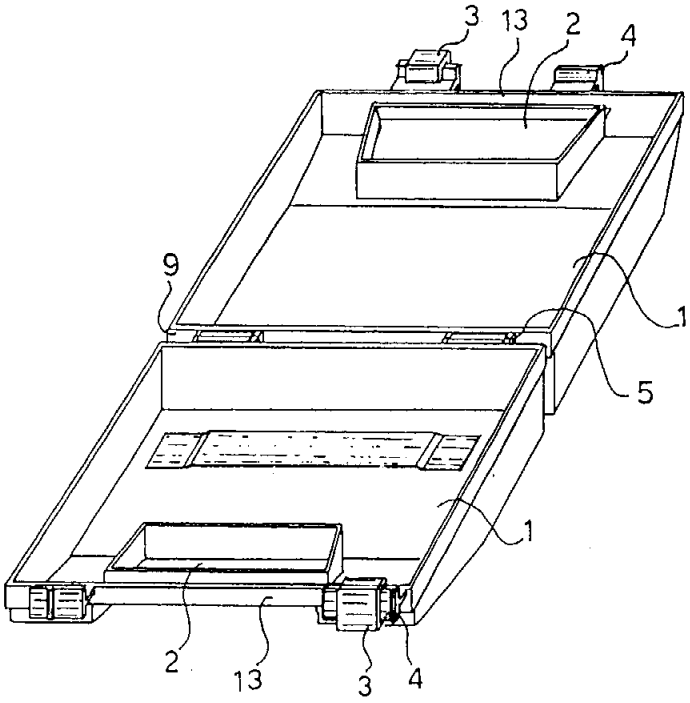

ΠΕΡΙΛΗΨΗ (57)

Κιβώτιο πλαστικό που μπορεί να χρησιμοποιηθεί για βαλίτσα ή για κιβώτιο πρώτων βοηθειών, που κατασκευάζεται από ένα και μόνον καλούπι με τα ίδια εξωτερικά περιβλήματα 1, που ενώνονται με αυτοφερόμενο διαιρούμενο μεντεσέ 5 με στέλεχος, 6, με χειρολαβή 2 που σχηματίζεται από το κενό που σχηματίζουν οι εξωτερικές επιφάνειες 1, και κλείστρο 3 συρόμενο επί βάσεως 4 σχήματος ταφ.

ΑΡΙΘΜΟΣ ΑΙΤΗΣΗΣ Π.Υ.Χ.	*(21):*	**910200065**
ΤΙΤΛΟΣ ΕΦΕΥΡΕΣΗΣ	*(54):*	Διατομή (προφίλ) στήριξης οδηγών πινάκων τυπωμένων κυκλωμάτων
ΚΑΤΑΘΕΤΗΣ	*(71):*	Telefonica de Espana, S.A., Gran Via, 28 28013, Madrid, Ισπανία
ΗΜΕΡΟΜΗΝΙΑ ΚΑΤΑΘΕΣΗΣ	*(22):*	12.03.91
ΣΥΜΒΑΤΙΚΕΣ ΠΡΟΤΕΡΑΙΟΤΗΤΕΣ	*(30):*	—
ΕΦΕΥΡΕΤΗΣ	*(72):*	—
ΕΙΔΙΚΟΣ ΠΛΗΡΕΞΟΥΣΙΟΣ	*(74):*	Παλάζη Αναστασία, δικηγόρος, Λεωφ. Κηφισίας 293, 145 61 Κηφισιά
ΑΝΤΙΚΛΗΤΟΣ	*(74):*	Φειδίας Κυπρής και Κώστας Κυπρής, δικηγόροι, Λεωφ. Κηφισίας 293, 145 61 Κηφισιά

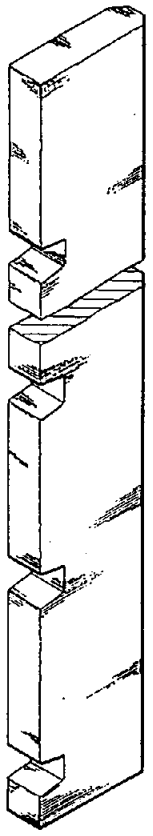

ΠΕΡΙΛΗΨΗ (57)

Μια διατομή στήριξης για πίνακες τυπωμένων κυκλωμάτων που είναι σαν κεντρική πλευρά και χρησιμεύει να στηρίζει και να καθιστά άκαμπτους τους δίσκους-οδηγούς πινάκων σε τυπωμένα κυκλώματα. Χαρακτηρίζεται από το ότι το σχήμα της υιοθετεί τη μορφή ορθού πρίσματος, οι βάσεις του οποίου είναι ακανόνιστα εξάγωνα.

ΑΡΙΘΜΟΣ ΑΙΤΗΣΗΣ Π.Υ.Χ.	*(21):*	**910200066**
ΤΙΤΛΟΣ ΕΦΕΥΡΕΣΗΣ	*(54):*	Σετ κρεββατοκάμαρας υψηλής αισθητικής εμφάνισης και μηχανικής αντοχής
ΚΑΤΑΘΕΤΗΣ	*(71):*	Παπανικολόπουλος Γεώργιος Παπανικολή 3, Αγ. Ανάργυροι Αττική
ΗΜΕΡΟΜΗΝΙΑ ΚΑΤΑΘΕΣΗΣ	*(22):*	13.03.91
ΣΥΜΒΑΤΙΚΕΣ ΠΡΟΤΕΡΑΙΟΤΗΤΕΣ	*(30):*	—
ΕΦΕΥΡΕΤΗΣ	*(72):*	Παπανικολόπουλος Γεώργιος
ΕΙΔΙΚΟΣ ΠΛΗΡΕΞΟΥΣΙΟΣ	*(74):*	Μπαντέκα Ιωάννα, δικηγόρος, Αιόλου 102, 105 64 Αθήνα
ΑΝΤΙΚΛΗΤΟΣ	*(74):*	Μαρουλής Πραξιτέλης, Κάνιγγος 24, 106 82 Αθήνα

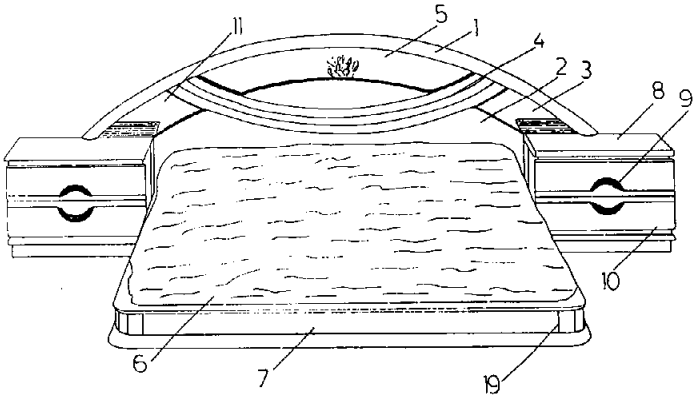

ΠΕΡΙΛΗΨΗ (57)

Η παρούσα επινόηση αναφέρεται σε μία πλήρη κρεββατοκάμαρα στο κρεββάτι της οποίας την φέρουσα κατασκευή αποτελούν το κεφαλάρι με τις τραβέρσες και το ποδαρικό.
Το κεφαλάρι αποτελείται από το βασικό τμήμα στήριξης (2), όπου στο άνω τμήμα του φέρει διάκοσμο σχήματος τόξων (4) επί των αποκλίσεων δε αυτών δεξιά και αριστερά επικάθιται η κουπαστή (1) η οποία δύναται να αποτελεί σύμφωνα με άλλη εφαρμογή της επινοήσεως ενιαίο κατασκευαστικό σύνολο με το βασικό τμήμα στήριξης (2). Για καλύτερη αισθητική εμφάνιση στα διάκενα μεταξύ κουπαστής και βασικού τμήματος στήριξης τοποθετούνται κρύσταλλα ή καθρέπτες καθώς επίσης και φωτισμός.
Το κρεββάτι συμπληρώνεται από δύο κομοδίνα, ενώ η τουαλέττα αποτελείται από το σκαμπό (15) τα τέσσερα συρτάρια (17) και τον καθρέπτη (12) εντός του πλαισίου (13).

ΑΡΙΘΜΟΣ ΑΙΤΗΣΗΣ Π.Υ.Χ.	*(21):*	**910200070**
ΤΙΤΛΟΣ ΕΦΕΥΡΕΣΗΣ	*(54):*	Νέα μορφή συνόλου επίπλων κρεββατοκάμαρας
ΚΑΤΑΘΕΤΗΣ	*(71):*	ΑΦΟΙ Κουλούρη Ο.Ε. Βιοτεχνία Επίπλων, Δερβενακίων 2, Σχιστό Κορυδαλλού, Αθήνα
ΗΜΕΡΟΜΗΝΙΑ ΚΑΤΑΘΕΣΗΣ	*(22):*	14.03.91
ΣΥΜΒΑΤΙΚΕΣ ΠΡΟΤΕΡΑΙΟΤΗΤΕΣ	*(30):*	—
ΕΦΕΥΡΕΤΗΣ	*(72):*	Κουλούρης Ευστράτιος
ΕΙΔΙΚΟΣ ΠΛΗΡΕΞΟΥΣΙΟΣ	*(74):*	—
ΑΝΤΙΚΛΗΤΟΣ	*(74):*	—

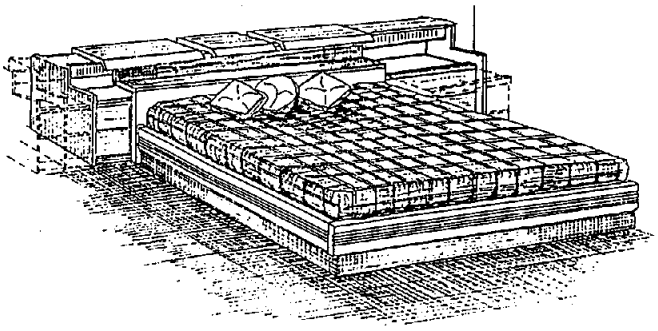

ΠΕΡΙΛΗΨΗ *(57)*

Η νέα μορφή συνόλου επίπλων κρεββατοκάμαρας αποτελείται από τρία μεμονωμένα έπιπλα που η μορφή τους και η λειτουργικότητά τους βασίζεται στον σχεδιασμό τους ο οποίος προσφέρει μια καινούργια αντίληψη στο χώρο του βιομηχανικού επίπλου. Τα ενσωματωμένα στο κεφαλάρι του κρεββατιού κομοδίνα και η δυνατότητα διπλασιασμού της επάνω επιφάνειάς τους προσδίδουν μεγάλη λειτουργικότητα στη χρήση τους και βοηθούν στην επίλυση των προβλημάτων που δημιουργούνται στους μικρούς χώρους. Πλεονεκτήματα αυτής της εφεύρεσης είναι ότι διαθέτει πολλούς αποθηκευτικούς χώρους, έχει πρωτότυπη μορφή, μεγάλη λειτουργικότητα, οι διαστάσεις των μεμονωμένων μονάδων της είναι τέτοιες ώστε να είναι δυνατή η τοποθέτησή τους σε υπνοδωμάτια και μικρής ακόμη χωρητικότητας και η βιομηχανική παραγωγή της είναι εύκολη, γρήγορη και φθηνή.

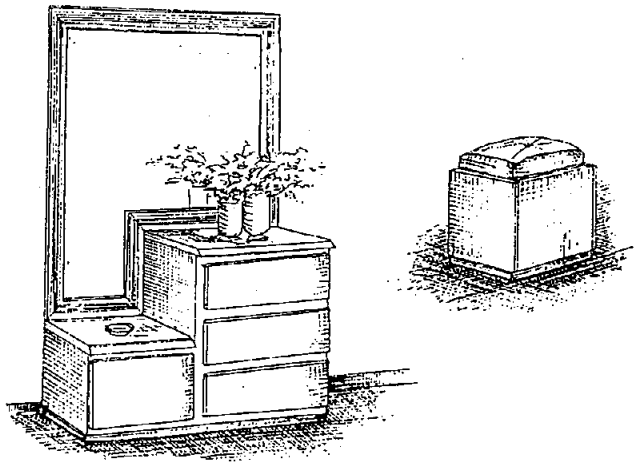

ΑΡΙΘΜΟΣ ΑΙΤΗΣΗΣ Π.Υ.Χ.	*(21):*	**910200072**
ΤΙΤΛΟΣ ΕΦΕΥΡΕΣΗΣ	*(54):*	Αυτόματος ηλεκτρική συσκευή παρασκευής ελληνικού καφέ
ΚΑΤΑΘΕΤΗΣ	*(71):*	Παπαντωνίου Ιωάννης, Φυλλασίων 20, Άνω Πετράλωνα Αθήνα
ΗΜΕΡΟΜΗΝΙΑ ΚΑΤΑΘΕΣΗΣ	*(22):*	18.03.91
ΣΥΜΒΑΤΙΚΕΣ ΠΡΟΤΕΡΑΙΟΤΗΤΕΣ	*(30):*	—
ΕΦΕΥΡΕΤΗΣ	*(72):*	Παπαντωνίου Ιωάννης
ΕΙΔΙΚΟΣ ΠΛΗΡΕΞΟΥΣΙΟΣ	*(74):*	—
ΑΝΤΙΚΛΗΤΟΣ	*(74):*	—

ΠΕΡΙΛΗΨΗ *(57)*

Πρόκειται περί μιας αυτομάτου ηλεκτρικής συσκευής η οποία τίθεται εις λειτουργία με ένα κομβίο και παρασκευάζει τον ελληνικό καφέ όπως ακριβώς παρασκευάζεται χειρονακτικώς. Αύτη είναι διαστάσεων 31 × 22 × 18 (εκ.) ύψος × μήκος × πλάτος αντίστοιχα. Πριν θέσεις αυτήν εις λειτουργία τοποθετείς κάτωθεν αυτής το συνηθισμένο φλυτζάνι. Αυτή μετά 2-2,5 λεπτά σταματά αυτομάτως αφού πλέον έχει έτοιμο τον καφέ.

ΑΡΙΘΜΟΣ ΑΙΤΗΣΗΣ Π.Υ.Χ.	*(21):*	**910200073**
ΤΙΤΛΟΣ ΕΦΕΥΡΕΣΗΣ	*(54):*	Φωτεινός πίνακας για την εκ περιτροπής εμφάνιση ενιαίων φωτογραφιών σε εσωτερικούς χώρους
ΚΑΤΑΘΕΤΗΣ	*(71):*	ΠΡΙΜ Ε.Π.Ε. Ρενιέρη 5, 111 43 Αθήνα
ΗΜΕΡΟΜΗΝΙΑ ΚΑΤΑΘΕΣΗΣ	*(22):*	19.03.91
ΣΥΜΒΑΤΙΚΕΣ ΠΡΟΤΕΡΑΙΟΤΗΤΕΣ	*(30):*	—
ΕΦΕΥΡΕΤΗΣ	*(72):*	Κωνσταντινίδης Χριστόφορος
ΕΙΔΙΚΟΣ ΠΛΗΡΕΞΟΥΣΙΟΣ	*(74):*	—
ΑΝΤΙΚΛΗΤΟΣ	*(74):*	Κωνσταντινίδης Χριστόφορος, Δήμητρας 12, 153 42 Αγ. Παρασκευή

ΠΕΡΙΛΗΨΗ (57)

Ο φωτεινός πίνακας είναι η εμφανής πλευρά ενός ορθογωνίου παραλληλεπιπέδου κατασκευάσματος στο εσωτερικό του οποίου έχουν συναρμολογηθεί γνωστά μηχανικά και ηλεκτρολογικά εξαρτήματα κατά τρόπο ώστε μιά σειρά εγχρώμων φωτογραφιών που είναι τυλιγμένες σ' ένα κύλινδρο να εκτυλίσσονται και να τυλίσσονται σ' ένα άλλο κύλινδρο κάνοντας διαδοχικά την εμφάνισή τους και την σύντομη στάση τους εμπρός από την διαφανή επιφάνεια του φωτεινού πίνακα. Η διαδοχή αυτή των φωτογραφιών είναι ατέρμων και συνεχής διότι μόλις εκτυλιγεί όλη η σειρά των φωτογραφιών από τον ένα κύλινδρο προς τον άλλο η κίνηση αυτομάτως αντιστρέφεται κ.ο.κ.

Το πλεονέκτημα αυτής της εφεύρεσης είναι ότι με απόλυτη οικονομία διαστάσεων πίνακος και καταλαμβανομένου χώρου επιτυγχάνεται η επί της ιδίας ακριβώς επιφανείας διαδοχική εμφάνιση και σύντομη παραμονή αυτουσίων και ενιαίων εγχρώμων φωτογραφιών οι οποίες είναι απόλυτα εμφανείς και ορατές από διερχόμενους παρατηρητάς ανεξαρτήτως των συνθηκών φωτισμού που επικρατούν στον περιβάλλοντα εσωτερικό χώρο.

ΑΡΙΘΜΟΣ ΑΙΤΗΣΗΣ Π.Υ.Χ.	*(21):*	**910200074**
ΤΙΤΛΟΣ ΕΦΕΥΡΕΣΗΣ	*(54):*	Κερί εντός γυάλινου δοχείου με μορφή λαμπάδας
ΚΑΤΑΘΕΤΗΣ	*(71):*	Σκουλούδης Ιωάννης Αλκιβιάδου 79, Πειραιάς
ΗΜΕΡΟΜΗΝΙΑ ΚΑΤΑΘΕΣΗΣ	*(22):*	20.03.91
ΣΥΜΒΑΤΙΚΕΣ ΠΡΟΤΕΡΑΙΟΤΗΤΕΣ	*(30):*	—
ΕΦΕΥΡΕΤΗΣ	*(72):*	Σκουλούδης Ιωάννης
ΕΙΔΙΚΟΣ ΠΛΗΡΕΞΟΥΣΙΟΣ	*(74):*	—
ΑΝΤΙΚΛΗΤΟΣ	*(74):*	Μπατάκης Λάμπρος, δικηγόρος, Καραΐσκου 71, 185 32 Πειραιάς

ΠΕΡΙΛΗΨΗ (57)

Η εφεύρεση αναφέρεται σε κερί εντός γυάλινου δοχείου με μορφή λαμπάδας και αποτελείται από μία κυλινδρική βάση σε σχήμα λαμπάδας και από ένα μικρό γυάλινο πυράντοχο δοχείο που προσαρμόζεται στερεώς με κόλλα στη βάση και γεμίζει με κερί, παραφίνη ή άλλο ανάλογο υλικό, το οποίο καίεται με τη βοήθεια βαμβακερού νήματος. Το κερί έχει την παραδοσιακή εμφάνιση της λαμπάδας, δεν σβύνει με τον αέρα, είναι απολύτως ασφαλές, δεν στάζει, δεν σπάζει, δεν ρυπαίνει τα χέρια, τα ρούχα ή το πάτωμα, αλλά καίεται μέχρι να εξαντληθεί πλήρως η ποσότητα που υπάρχει στο δοχείο, το οποίο, πρακτικώς, είναι επαναπληρώσιμο.

ΑΡΙΘΜΟΣ ΑΙΤΗΣΗΣ Π.Υ.Χ.	*(21):*	**910200075**
ΤΙΤΛΟΣ ΕΦΕΥΡΕΣΗΣ	*(54):*	Πάπλωμα Κουβερ-λί και μέθοδος κατασκευής του
ΚΑΤΑΘΕΤΗΣ	*(71):*	Αθανάσιος Δακορώνιας και ΣΙΑ Ε.Ε. Ηρακλείου 17, Γλυφάδα, Αττική
ΗΜΕΡΟΜΗΝΙΑ ΚΑΤΑΘΕΣΗΣ	*(22):*	23.03.91
ΣΥΜΒΑΤΙΚΕΣ ΠΡΟΤΕΡΑΙΟΤΗΤΕΣ	*(30):*	—
ΕΦΕΥΡΕΤΗΣ	*(72):*	Δακορώνιας Αθανάσιος
ΕΙΔΙΚΟΣ ΠΛΗΡΕΞΟΥΣΙΟΣ	*(74):*	Πετρακάκος Χαρίλαος, δικηγόρος, Ακαδημίας 43, Αθήνα
ΑΝΤΙΚΛΗΤΟΣ	*(74):*	Πετρακάκος Χαρίλαος, δικηγόρος, Ακαδημίας 43, Αθήνα

ΠΕΡΙΛΗΨΗ (57)

Η παρούσα επινόηση αναφέρεται σε πάπλωμα-κουβερ-λί για όλα τα μεγέθη κρεββατιών, που αποτελεί σημαντικό τεχνικό νεωτερισμό, σε σχέση με τη σημερινή στάθμη της τεχνικής, λόγω των σημαντικότατων πλεονεκτημάτων του, που επιτρέπουν την ζεστασιά ενός παπλώματος ταυτόχρονα με την αλλαγή όψης της κρεββατοκάμαρας, που πραγματοποιείται μ' ένα κουβερ-λί, με υποδιπλάσια δαπάνη, σε σχέση με την δαπάνη αγοράς μεμωνομένων των αντικειμένων αυτών.

ΑΡΙΘΜΟΣ ΑΙΤΗΣΗΣ Π.Υ.Χ.	*(21):*	**910200076**
ΤΙΤΛΟΣ ΕΦΕΥΡΕΣΗΣ	*(54):*	Νέα δημιουργία μεταλλικού κρεβ-βατιού
ΚΑΤΑΘΕΤΗΣ	*(71):*	Τσολάκης Χρήστος Αγ. Δημητρίου 60, Αθήνα
ΗΜΕΡΟΜΗΝΙΑ ΚΑΤΑΘΕΣΗΣ	*(22):*	22.03.91
ΣΥΜΒΑΤΙΚΕΣ ΠΡΟΤΕΡΑΙΟΤΗΤΕΣ	*(30):*	—
ΕΦΕΥΡΕΤΗΣ	*(72):*	Τσολάκης Χρήστος
ΕΙΔΙΚΟΣ ΠΛΗΡΕΞΟΥΣΙΟΣ	*(74):*	—
ΑΝΤΙΚΛΗΤΟΣ	*(74):*	Μαρούλης Πραξιτέλης, Κάνιγγος 24, Αθήνα 106 82

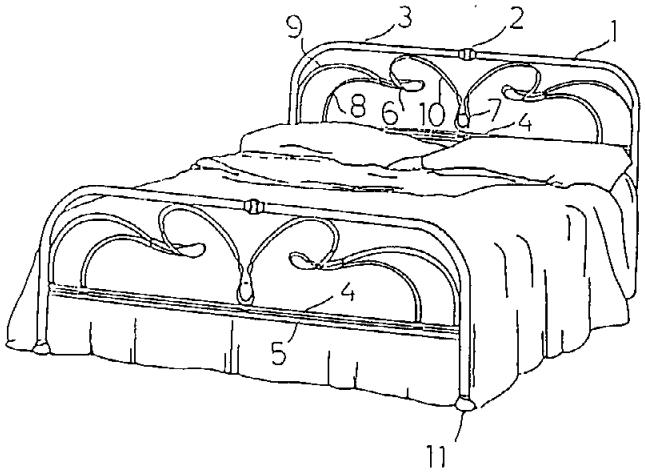

ΠΕΡΙΛΗΨΗ (57)

Η παρούσα επινόηση αναφέρεται σε μία νέα δημιουργία μεταλλικού κρεββατιού από μπρούτζο ή άλλο κατάλληλο υλικό όπου την φέρουσα κατασκευή αποτελούν το κεφαλάρι και το ποδαρικό.

Το πλαίσιο του κεφαλαριού δημιουργείται από τα ανεξάρτητα τμήματα των καμπυλωτών σωλήνων (1), (2), που συνδέονται μεταξύ τους με την βοήθεια του συνδέσμου (3), συζευγμένα με τους οριζόντιους ελκυστήρες (4), (5). Στο εσωτερικό υπάρχουν ειδικά χυτά μπρούτζινα διακοσμητικά στοιχεία σχήματος «τρομπέτας» (6) και «δάκρυ» (7). Το πλαίσιο του κάτω μέρους είναι όμοιου σχεδιασμού με το κεφαλάρι, χαμηλότερου ύψους. Το κρεββάτι φέρει τραβέρσες στα πλάγια, επάνω στις οποίες τοποθετούνται τάβλες ή ο σωμιές για την υποδοχή του στρώματος.

ΑΡΙΘΜΟΣ ΑΙΤΗΣΗΣ Π.Υ.Χ.	*(21):*	**910200077**
ΤΙΤΛΟΣ ΕΦΕΥΡΕΣΗΣ	*(54):*	Φιάλη
ΚΑΤΑΘΕΤΗΣ	*(71):*	CPC International Inc. International Plaza, Englewood Cliffs N.J. 07632, Η.Π.Α.
ΗΜΕΡΟΜΗΝΙΑ ΚΑΤΑΘΕΣΗΣ	*(22):*	22.03.91
ΣΥΜΒΑΤΙΚΕΣ ΠΡΟΤΕΡΑΙΟΤΗΤΕΣ	*(30):*	—
ΕΦΕΥΡΕΤΗΣ	*(72):*	1) Sirico, Michael A. 2) Voyer, Paul N. 3) Doskoczynski, William J.
ΕΙΔΙΚΟΣ ΠΛΗΡΕΞΟΥΣΙΟΣ	*(74):*	Καλονάρου Χαρίκλεια, δικηγόρος, Βασ. Σοφίας 6, 106 74 Αθήνα
ΑΝΤΙΚΛΗΤΟΣ	*(74):*	Ταβλαρίδης Πλ., Τσιμικάλης Αθ., δικηγόροι, Βασ. Σοφίας 6, 106 74 Αθήνα

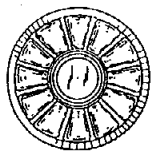

FIG.2

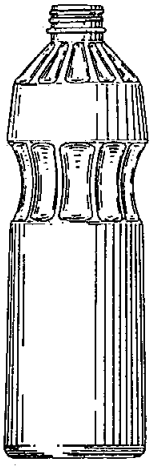

FIG.1

FIG.3

ΠΕΡΙΛΗΨΗ *(57)*

Μπουκάλι από διαφανές πλαστικό, που αποτελείται κατά βάση από ένα κυλινδρικό επίμηκες σώμα, που στα 2/3 του ύψους του, από τη βάση, παρουσιάζει μία κοίλη εσοχή με κυματοειδή διαμόρφωση της επιφάνειάς της. Το κυλινδρικό επίμηκες σώμα του μπουκαλιού συγχωνεύεται προς τα επάνω ομαλά με ένα βραχύ κωνικό σώμα, που στην κορυφή του φέρει ένα βραχύ κοχλιωτό κυλινδρικό τμήμα.

ΑΡΙΘΜΟΣ ΑΙΤΗΣΗΣ Π.Υ.Χ.	*(21):*	**910200078**
ΤΙΤΛΟΣ ΕΦΕΥΡΕΣΗΣ	*(54):*	Όργανα παιδικής χαράς και κάλυμμα ασφαλείας κοχλιών συνδέσεώς των
ΚΑΤΑΘΕΤΗΣ	*(71):*	Κυριλής Δημήτριος Ναούσης 31, Βοτανικός ΤΚ 104 47
ΗΜΕΡΟΜΗΝΙΑ ΚΑΤΑΘΕΣΗΣ	*(22):*	27.03.91
ΣΥΜΒΑΤΙΚΕΣ ΠΡΟΤΕΡΑΙΟΤΗΤΕΣ	*(30):*	—
ΕΦΕΥΡΕΤΗΣ	*(72):*	Κυριλής Δημήτριος
ΕΙΔΙΚΟΣ ΠΛΗΡΕΞΟΥΣΙΟΣ	*(74):*	Προκοπίου Δημήτριος, δικηγόρος, Ηρακλείτου 6, 106 73 Αθήνα
ΑΝΤΙΚΛΗΤΟΣ	*(74):*	Σακελλαρίδης Ιωάννης, δικηγόρος, Ηρακλείτου 6, 106 74 Αθήνα

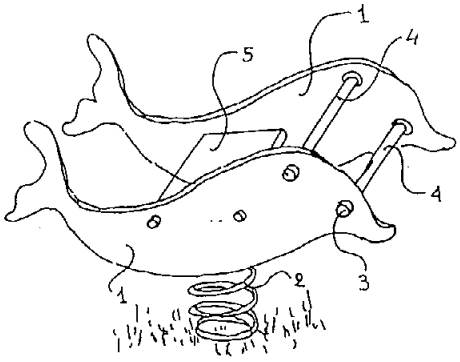

Σχημα:6

ΠΕΡΙΛΗΨΗ *(57)*

Όργανα παιδικής χαράς που σχεδιάσθηκαν με αισθητική αντίληψη και έχοντα εξωτερικές καμπύλες ώστε να μην τραυματίζονται τα παιδιά και έχοντα συγκεκριμένα σχέδια όπως αυτά περιγράφονται στην περιγραφή και στα σχέδια, και κάλυμμα ασφαλείας 3 του προεξέχοντος άκρου του κοχλία 19 συνδέσεως των τμημάτων των οργάνων, το οποίο αποτελείται από την βάση 17 που φέρει εσοχή 22 με οπή από την οποία διέρχεται ο κοχλίας 19, και μέσα στην οποία εσοχή εισέρχεται το περικόχλιο 21, και η οποία καλύπτεται μαζί με το προεξέχον άκρο του κοχλία από το κάλυμμα 3 δια συσφίγξεως.

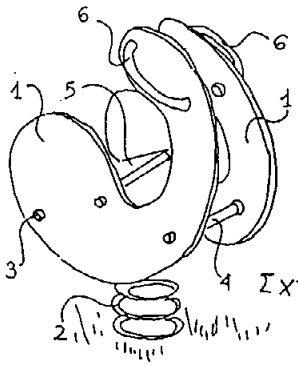

Σχημα:7

ΑΡΙΘΜΟΣ ΑΙΤΗΣΗΣ Π.Υ.Χ.	***(21):***	**910200079**
ΤΙΤΛΟΣ ΕΦΕΥΡΕΣΗΣ	*(54):*	Αντιστατικό μαντηλάκι μιας χρήσεως για τον καθαρισμό φακών κάθε τύπου συσκευασμένο σε αεροστεγές φακελλίδιο
ΚΑΤΑΘΕΤΗΣ	*(71):*	Πάπιδας Π. - Μιτζιθρόπουλος Γ. Ο.Ε. PAMI ENTERPRISES HELLAS Βασ. Παύλου 76, Βούλα
ΗΜΕΡΟΜΗΝΙΑ ΚΑΤΑΘΕΣΗΣ	*(22):*	28.03.91
ΣΥΜΒΑΤΙΚΕΣ ΠΡΟΤΕΡΑΙΟΤΗΤΕΣ	*(30):*	—
ΕΦΕΥΡΕΤΗΣ	*(72):*	Μιτζιθρόπουλος Γεώργιος
ΕΙΔΙΚΟΣ ΠΛΗΡΕΞΟΥΣΙΟΣ	*(74):*	Σιώτου Κατερίνα, δικηγόρος, Σωκράτους 73, Αθήνα
ΑΝΤΙΚΛΗΤΟΣ	*(74):*	Σιώτου Κατερίνα, δικηγόρος, Σωκράτους 73, Αθήνα

ΠΕΡΙΛΗΨΗ (57)

Ένα μαντηλάκι καθαρισμού μιας χρήσεως από απορροφητικό χαρτί εμποτισμένο με διάλυμα ισοπροπυλικής αλκοόλης, με αντιστατικές ιδιότητες, για τον καθαρισμό γυαλίνων, κρυστάλλινων ή πλαστικών φακών γυαλιών οράσεως, ηλίου ή φωτογραφικών μηχανών και κάθε είδους προστατευτικών μασκών.
Το μαντηλάκι αυτό συσκευάζεται αεροστεγώς σε φακελλίδιο με εσωτερική επένδυση από αλουμινόχαρτο.

ΑΡΙΘΜΟΣ ΑΙΤΗΣΗΣ Π.Υ.Χ.	***(21):***	**910200080**
ΤΙΤΛΟΣ ΕΦΕΥΡΕΣΗΣ	*(54):*	Μηχανισμός τυλίγματος εύκαμπτου σωλήνα ποτιστικού συγκροτήματος
ΚΑΤΑΘΕΤΗΣ	*(71):*	Χριστόφορος Σαββίδης και Σια Ο.Ε. 1ο χλμ. Λαγκαδά-Σόχου
ΗΜΕΡΟΜΗΝΙΑ ΚΑΤΑΘΕΣΗΣ	*(22):*	28.03.91
ΣΥΜΒΑΤΙΚΕΣ ΠΡΟΤΕΡΑΙΟΤΗΤΕΣ	*(30):*	—
ΕΦΕΥΡΕΤΗΣ	*(72):*	1) Σαββίδης Χριστόφορος 2) Σαββίδης Νικόλαος
ΕΙΔΙΚΟΣ ΠΛΗΡΕΞΟΥΣΙΟΣ	*(74):*	Ατζέμης Φάνης, δικηγόρος, Ακαδημίας 57, Αθήνα
ΑΝΤΙΚΛΗΤΟΣ	*(74):*	Καραμπατάκης Τριαντάφυλλος, Λ. Σοφού 10, Θεσσαλονίκη

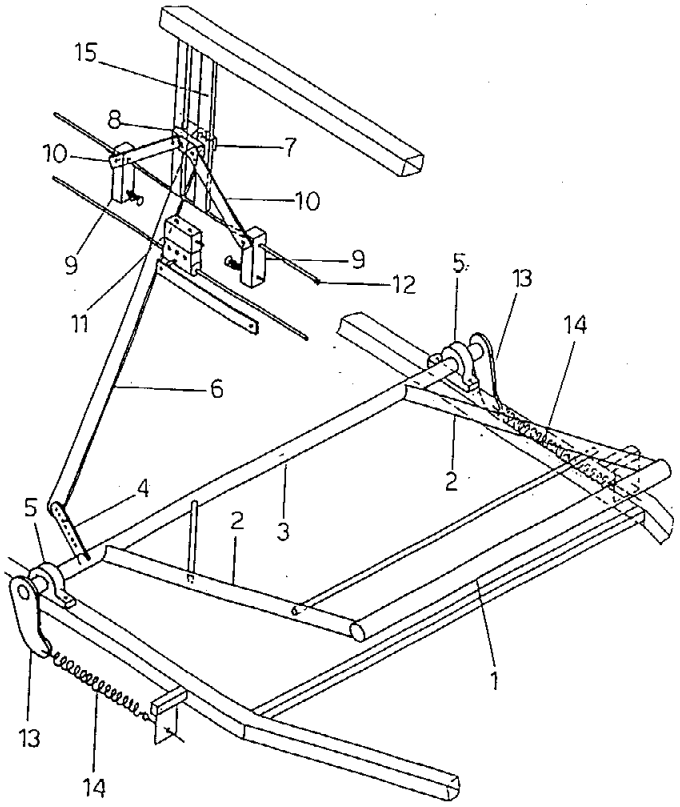

ΠΕΡΙΛΗΨΗ (57)

Είναι ένας μηχανισμός που κατά το τύλιγμα του εύκαμπτου σωλήνα ποτίσματος σε σπείρες στο τύμπανο, ρυθμίζει την ταχύτητα τυλίγματος, έτσι ώστε να είναι καθ' όλη την διάρκεια του ποτίσματος σταθερή με αποτέλεσμα την απρόσκοπτη περιτύλιξη. Ο μηχανισμός αποτελείται από ένα σύστημα αξόνων και μοχλών αρ. σχ. 1 έως 4 και εδράζεται στα ρουλεμάν αρ. σχ. 5 και εξαρτημάτων αρ. σχ. 6 έως 14.

ΑΡΙΘΜΟΣ ΑΙΤΗΣΗΣ Π.Υ.Χ.	*(21):*	**910200081**
ΤΙΤΛΟΣ ΕΦΕΥΡΕΣΗΣ	*(54):*	Χειρολαβές
ΚΑΤΑΘΕΤΗΣ	*(71):*	Diamond-Γ. Σερέπισος, ΑΒΕΕ Επεξεργασίας Μετάλλων, Αιγέως 41, Καλλιθέα Αττικής
ΗΜΕΡΟΜΗΝΙΑ ΚΑΤΑΘΕΣΗΣ	*(22):*	29.03.91
ΣΥΜΒΑΤΙΚΕΣ ΠΡΟΤΕΡΑΙΟΤΗΤΕΣ	*(30):*	—
ΕΦΕΥΡΕΤΗΣ	*(72):*	Σερέπισος Γεώργιος
ΕΙΔΙΚΟΣ ΠΛΗΡΕΞΟΥΣΙΟΣ	*(74):*	Φρίλιγγος Ευάγγελος, δικηγόρος, Αριστοτέλους 1-3 και Σωτήρος, Πειραιάς 185 35
ΑΝΤΙΚΛΗΤΟΣ	*(74):*	Φρίλιγγος Ευάγγελος, δικηγόρος, Αριστοτέλους 1-3 και Σωτήρος, Πειραιάς 185 35

ΠΕΡΙΛΗΨΗ (57)

Οι χειρολαβές αποτελούνται από: α) Βάση στηρίξεως (1) σε μορφή ροζέττας ή επιμήκους παραλληλεπίπεδης πλάκας η οποία φέρει οπές (2) δια μέσω των οποίων παιρνούν οι βίδες που στηρίζουν τη χειρολαβή στην επιφάνεια που πρόκειται να εξυπηρετήσει. β) Η βάση όταν έχει τη μορφή ροζέττας επικαλύπτεται με δακτυλίδι το οποίο περιστρέφεται επάνω στη βάση καλύπτοντας όλα τα σημεία στηρίξεως της χειρολαβής. γ) Κεντρικό κυλινδρικό άξονα ο οποίος στο ένα άκρο του φέρει εγκάρσια (οριζόντια ως προς το έδαφος) εγκοπή. δ) Λαβή σε μορφή διπλού ελάσματος ή κυλινδρικής μπάρας και ε) Δύο συνδετικούς κοχλίες ALLEN (6) και (7).
Με τη βοήθεια των δύο συνδετικών κοχλίων ALLEN (6) και (7) οι χειρολαβές μπορούν να αποσυναρμολογούνται στα βασικά μέρη από τα οποία αποτελούνται, απλοποιώντας κατ' αυτό τον τρόπο τη διαδικασία κατασκευής τους, μειώνοντας το κόστος παραγωγής και διευκολύνοντας, σε περίπτωση βλάβης, την επισκευή τους.
Εφαρμόζονται σε πόρτες και παράθυρα κατοικιών, γραφείων και παρόμοιων άλλων χώρων.

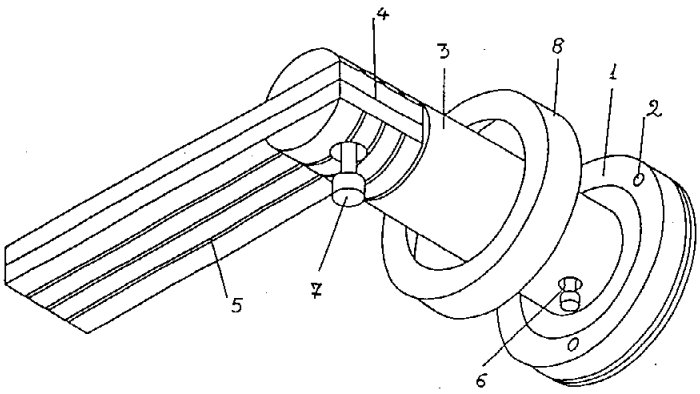

ΑΡΙΘΜΟΣ ΑΙΤΗΣΗΣ Π.Υ.Χ.	*(21):*	**910200082**
ΤΙΤΛΟΣ ΕΦΕΥΡΕΣΗΣ	*(54):*	Φουρνάκι κήπου με ενσωματωμένη ψησταριά
ΚΑΤΑΘΕΤΗΣ	*(71):*	Μιχελάκης Αθανάσιος, Αλεξάνδρου Παναγούλη 63, Μεταμόρφωση Χαλανδρίου
ΗΜΕΡΟΜΗΝΙΑ ΚΑΤΑΘΕΣΗΣ	*(22):*	29.03.91
ΣΥΜΒΑΤΙΚΕΣ ΠΡΟΤΕΡΑΙΟΤΗΤΕΣ	*(30):*	—
ΕΦΕΥΡΕΤΗΣ	*(72):*	Μιχελάκης Αθανάσιος
ΕΙΔΙΚΟΣ ΠΛΗΡΕΞΟΥΣΙΟΣ	*(74):*	Βαλσαμίδης Ευάγγελος, δικηγόρος, Ζαλόγγου 13-15 Αθήνα
ΑΝΤΙΚΛΗΤΟΣ	*(74):*	—

ΠΕΡΙΛΗΨΗ (57)

Ο φούρνος με την ενσωματωμένη ψησταριά αποτελείται από πόδια στήριξης (1), (2), (3), (4), (5) και (6) επάνω στα οποία επικάθηνται οι πλάκες στήριξης του φούρνου (9) και (13) καθώς και η πλάκα στήριξης της ψησταριάς (7). Πάνω στις δύο πλάκες στήριξης του φούρνου επικάθηνται οι τρεις πλάκες εψήσεως του φούρνου (10), (11) και (12). Πάνω στην πλάκα στήριξης της ψησταριάς επικάθηται η πλάκα εψήσεως (8) και τα δύο στηρίγματα με πατούρα της ψησταριάς (14) και (15). Επίσης στις πλάκες στηρίξεως του φούρνου επικάθηνται τα τρία τμήματα του εσωτερικού κελύφους του φούρνου (16), (17) και (18) καθώς και η στεφάνη της μετώπης που στηρίζεται η πόρτα του φούρνου (19), ως επίσης και τα δύο τμήματα του εξωτερικού κελύφους του φούρνου (20) και (21). Στο στόμιο του φουγάρου που είναι συνέχεια των δύο τμημάτων του εξωτερικού κελύφους του φούρνου προσαρμόζεται το ανώτερο τμήμα του φουγάρου (22) και επ' αυτού το καπέλλο του φουγάρου (23).

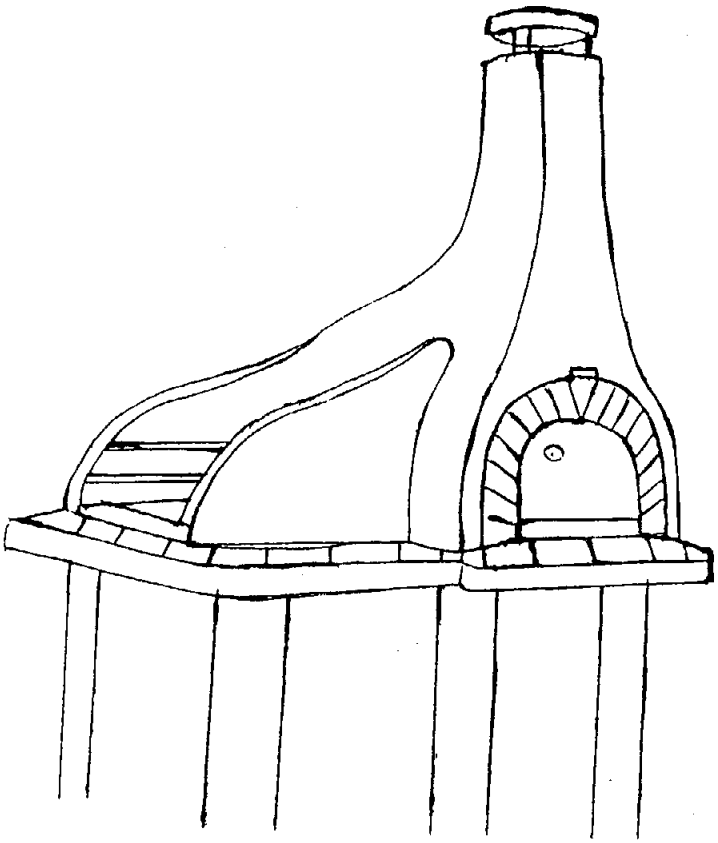

ΑΡΙΘΜΟΣ ΑΙΤΗΣΗΣ Π.Υ.Χ.	*(21):*	**910200260**
ΤΙΤΛΟΣ ΕΦΕΥΡΕΣΗΣ	*(54):*	Μηχανισμός αντλήσεως υγρών ειδικώς από γεωτρήσεις και αντλήσεως υπό πίεσιν αέρος με ανακύκλωση
ΚΑΤΑΘΕΤΗΣ	*(71):*	Καλογρίδης Δημήτριος Καπαριά Άνδρου
ΗΜΕΡΟΜΗΝΙΑ ΚΑΤΑΘΕΣΗΣ	*(22):*	08.03.91
ΣΥΜΒΑΤΙΚΕΣ ΠΡΟΤΕΡΑΙΟΤΗΤΕΣ	*(30):*	—
ΕΦΕΥΡΕΤΗΣ	*(72):*	Καλογρίδης Δημήτριος
ΕΙΔΙΚΟΣ ΠΛΗΡΕΞΟΥΣΙΟΣ	*(74):*	Προκοπίου Δημήτριος, δικηγόρος, Ηρακλείτου 6 - 106 73 Αθήνα
ΑΝΤΙΚΛΗΤΟΣ	*(74):*	Σακελλαρίδης Ιωάννης, δικηγόρος, Ηρακλείτου 6, 106 73 Αθήνα

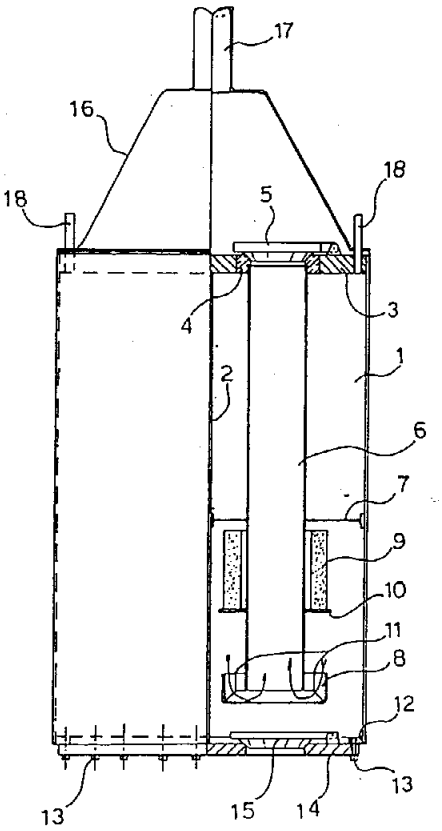

ΠΕΡΙΛΗΨΗ (57)

Ο μηχανισμός αποτελείται από μια φιάλη που χωρίζεται εσωτερικώς εις δύο μέρη με το διάφραγμα 2, η φιάλη συνδέεται με τον διανομέα αέρος 31, και οι δύο αυτοί μηχανισμοί τοποθετούνται εντός του συστήματος της γεωτρήσεως εις τον πυθμένα της θαλάσσης. Οι μηχανισμοί συνδέονται μέσω του διανομέως 31 με τον αεροσυμπιεστή ο οποίος όταν τίθεται σε κίνηση καταθλίβει το ένα μέρος του αέρος της φιάλης και λαμβάνει χώραν η ανακύκλωση του αέρος, και επιτυγχάνεται η απόδοσις του μηχανήματος. Πλεονέκτημα του επινοηθέντος μηχανισμού είναι ότι δεν χρειάζεται πλατφόρμα δια τις υποθαλάσσιες γεωτρήσεις, αλλά οι σωλήνες αντλήσεως συνδέονται σε πλωτή σημαδούρα.

ΑΡΙΘΜΟΣ ΑΙΤΗΣΗΣ Π.Υ.Χ.	*(21):*	**920200058**
ΤΙΤΛΟΣ ΕΦΕΥΡΕΣΗΣ	*(54):*	Ανεξάρτητο δοχείο αερίου δι' αναπτήρες με ή χωρίς χώρο δια διαφημιστικά κείμενα
ΚΑΤΑΘΕΤΗΣ	*(71):*	Χίος Βασίλειος Δυραχίου 29 - Αθήνα
ΗΜΕΡΟΜΗΝΙΑ ΚΑΤΑΘΕΣΗΣ	*(22):*	27.03.91
ΣΥΜΒΑΤΙΚΕΣ ΠΡΟΤΕΡΑΙΟΤΗΤΕΣ	*(30):*	—
ΕΦΕΥΡΕΤΗΣ	*(72):*	Χίος Βασίλειος
ΕΙΔΙΚΟΣ ΠΛΗΡΕΞΟΥΣΙΟΣ	*(74):*	Προκοπίου Δημήτριος, δικηγόρος, Ηρακλείτου 6, 106 73 Αθήνα
ΑΝΤΙΚΛΗΤΟΣ	*(74):*	Σακελλαρίδης Ιωάννης, δικηγόρος, Ηρακλείτου 6, 106 73 Αθήνα

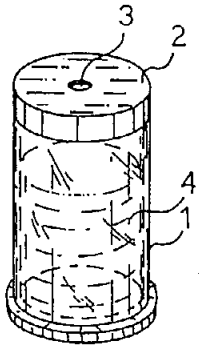

Σχήμα:1

ΠΕΡΙΛΗΨΗ (57)

Ένα δοχείο 1 ή 10, οιουδήποτε σχήματος, μορφής ή μεγέθους, χρησιμοποιούμενο δια την πλήρωση με υγρό αέριο, και το οποίο τοποθετείται σε ειδικό αναπτήρα με αντίστοιχο θέση και χρησιμεύον ως αποθήκη υγρού αερίου δια την λειτουργία του αναπτήρος. Η εξωτερική επιφάνεια 1 ή 10 του δοχείου δύναται να καλυφθεί από διαφημιστικό κείμενο, το οποίο είναι ορατό εις τον χρήστη του αναπτήρος, δια της κατασκευής του εξωτερικού περιβλήματος του αναπτήρος 5 ή 12 από διαφανές υλικό.

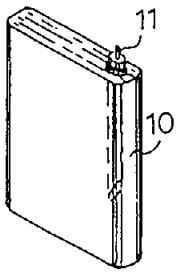

Σχήμα:3

ΑΡΙΘΜΟΣ ΑΙΤΗΣΗΣ Π.Υ.Χ.	*(21):*	**920200059**
ΤΙΤΛΟΣ ΕΦΕΥΡΕΣΗΣ	*(54):*	Αυτοκαθαριζόμενο μηχανικό φίλτρο υγρών
ΚΑΤΑΘΕΤΗΣ	*(71):*	Βαλάτας Νικόλαος Σωκράτους 19-21 Καλλιθέα, Αθήνα
ΗΜΕΡΟΜΗΝΙΑ ΚΑΤΑΘΕΣΗΣ	*(22):*	21.03.91
ΣΥΜΒΑΤΙΚΕΣ ΠΡΟΤΕΡΑΙΟΤΗΤΕΣ	*(30):*	—
ΕΦΕΥΡΕΤΗΣ	*(72):*	Βαλάτας Νικόλαος
ΕΙΔΙΚΟΣ ΠΛΗΡΕΞΟΥΣΙΟΣ	*(74):*	—
ΑΝΤΙΚΛΗΤΟΣ	*(74):*	Βαλάτα Αλεξάνδρα Σωκράτους 19-21, Καλλιθέα

ΠΕΡΙΛΗΨΗ *(57)*

Αυτοκαθαριζόμενο μηχανικό φίλτρο υγρών που περιέχοιυν ανεπιθύμητα στερεά αιωρήματα.

Πρόκειται για απλή μηχανή, η λειτουργία της οποίας βασίζεται σε γνωστές αρχές της φυσικής και της οποίας τα βασικά εξαρτήματα είναι: α) εξωτερική σκάφη (1) συγκέντρωσης των συλληφθέντων αιωρημάτων και αποβολής των μέσω στομίου (4), β) εσωτερική σκάφη (5) όπου συλλέγεται το φιλτραρισμένο υγρό το οποίο μέσω του στομίου (6) διοχετεύεται όπου δει, γ) ειδικής μορφής διηθητικό μέσο (11-12), δ) ακτινωτός τροχός (10) με άξονα περιστροφής (9) όπου στερεούται σταθερά το διηθητικό μέσο (11-12), ε) διάταξη γραναζιών (17), (19) και σταθερού σωλήνα (16) για την επίτευξη αταλάντευτης περιστροφικής κίνησης της μηχανής (πλην των σκαφών (1) και (5)) και τέλος ζεύγος σωλήνων (7) δια των οποίων παρέχεται, δια ψεκασμού, υγρό ή αέρας ή και τα δύο, για την έκπλυση του διηθητικού μέσου. Δια του ως άνω μηχανικού φίλτρου επιτυγχάνεται διαρκής καθαρισμός ακαθάρτων υγρών με ταυτόχρονη λειτουργία φιλτραρίσματος-καθαρισμού του διηθητικού μέσου. Ο ειδικός σχεδιασμός της μηχανής επιτρέπει την δέσμευση του «δυναμικού» της παρεχομένης προς καθαρισμό ροής και την μετατρέπει σε περιστροφική κίνηση με στόχο την ανέξοδη απόκτηση της απαιτουμένης ενέργειας για την κίνηση της μηχανής.

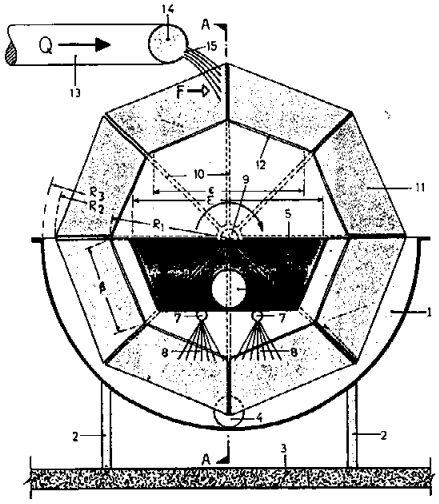

ΕΓΚΑΡΣΙΑ ΤΟΜΗ : Β-Β

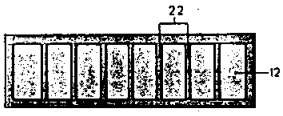

Πλακέτα φίλτρου

ΑΡΙΘΜΟΣ ΑΙΤΗΣΗΣ Π.Υ.Χ.	*(21):*	**920200063**
ΤΙΤΛΟΣ ΕΦΕΥΡΕΣΗΣ	*(54):*	Αυτόματη διακοπή παροχής νερού και καθαρίσματος από ξένα σώματα του νερού τροφοδοσίας αυτόματου ποτιστικού συγκροτήματος
ΚΑΤΑΘΕΤΗΣ	*(71):*	Τουμπέκης Τρύφωνας Δεληγιάννη 42, Πύργος Ηλείας 27100
ΗΜΕΡΟΜΗΝΙΑ ΚΑΤΑΘΕΣΗΣ	*(22):*	11.03.91
ΣΥΜΒΑΤΙΚΕΣ ΠΡΟΤΕΡΑΙΟΤΗΤΕΣ	*(30):*	—
ΕΦΕΥΡΕΤΗΣ	*(72):*	Τουμπέκης Τρύφωνας
ΕΙΔΙΚΟΣ ΠΛΗΡΕΞΟΥΣΙΟΣ	*(74):*	—
ΑΝΤΙΚΛΗΤΟΣ	*(74):*	—

ΠΕΡΙΛΗΨΗ *(57)*

Το αυτόματο ποτιστικό συγκρότημα (ΑΠΣ) είναι ένα σύνολο μηχανισμών που μας δίνει τη δυνατότητα ποτίσματος μεγάλων επιφανειών. Όταν τελειώσει το πότισμα, με κατάλληλο μηχανισμό, ανοίγει αυτόματα μία βάνα και το νερό χύνεται έξω από το ΑΠΣ.

Τα μειονεκτήματα που παρουσιάζονται είναι η πλημμύρα που δημιουργείται γύρω από το ΑΠΣ, όταν τελειώσει το πότισμα, και το φράξιμο των διόδων του νερού, μέσα στο ΑΠΣ ή στον μηχανισμό τεχνητής βροχής, από πέτρες ή ξύλα που υπάρχουν στο νερό τροφοδοσίας.

Με κατάλληλο μηχανισμό αυτόματης διακοπής της παροχής νερού στο ΑΠΣ, όταν τελειώσει το πότισμα, και με σύστημα καθαρισμού από πέτρες ή ξύλα, του νερού τροφοδοσίας του ΑΠΣ επιτυγχάνεται η βέλτιστη απόδοσή του.

Ο μηχανισμός αυτόματης διακοπής της παροχής νερού και το σύστημα καθαρισμού του νερού τροφοδοσίας του ΑΠΣ αποτελούν το αντικείμενο αυτής της εφευρέσεως και παρουσιάζονται σχηματικά και σε πλάγια όψη στο Σχέδιο II.

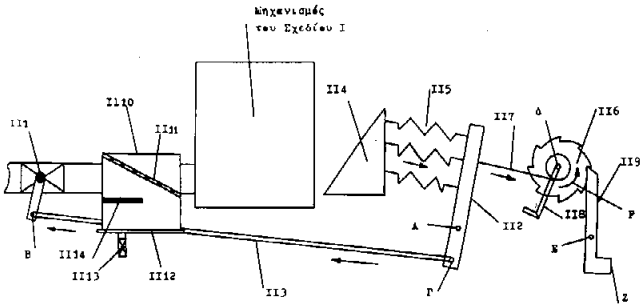

ΑΡΙΘΜΟΣ ΑΙΤΗΣΗΣ Π.Υ.Χ.	*(21):*	**920200064**
ΤΙΤΛΟΣ ΕΦΕΥΡΕΣΗΣ	*(54):*	Διάταξη και μεθοδολογία για την αύξηση της ηλεκτρικής αγωγιμότητας κεραμικού υλικού ή κεραμικής κάλυψης με την χρήση Λέϊζερ
ΚΑΤΑΘΕΤΗΣ	*(71):*	Χοντζόπουλος Ηλίας, ΙΤΕ. Ε. Ματζαλετάκη 21, Ταχ. θυρ. 2527, 71110 Ηράκλειο, Κρήτη
ΗΜΕΡΟΜΗΝΙΑ ΚΑΤΑΘΕΣΗΣ	*(22):*	06.03.91
ΣΥΜΒΑΤΙΚΕΣ ΠΡΟΤΕΡΑΙΟΤΗΤΕΣ	*(30):*	—
ΕΦΕΥΡΕΤΗΣ	*(72):*	1) Τσετσεκού Αθηνά 2) Ζαμπετάκης Θεόφιλος 3) Χουρδάκης Γεώργιος 4) Στουρνάρας Κων/νος 5) Φωτάκης Κων/νος 6) Χοντζόπουλος Ηλίας
ΕΙΔΙΚΟΣ ΠΛΗΡΕΞΟΥΣΙΟΣ	*(74):*	Μπαρμπέρης Κων/νος, δικηγόρος, Ιπποκράτους 76, Αθήνα
ΑΝΤΙΚΛΗΤΟΣ	*(74):*	Μπαρμπέρης Κων/νος, δικηγόρος, Ιπποκράτους 76, Αθήνα

ΠΕΡΙΛΗΨΗ (57)

Η εφεύρεση αναφέρεται στη δημιουργία ηλεκτρικά αγώγιμων περιοχών ή γραμμών πάνω σε κεραμικό υλικό ή επικαλύψεις με την χρήση διάταξης που περιέχει παλμικό λέϊζερ υπεριώδους ακτινοβολίας (150-350 nm). Διάφορα κεραμικά υλικά/επικαλύψεις μπορούν να χρησιμοποιηθούν. Η εφεύρεση αυτή μπορεί να χρησιμοποιηθεί σε διαφορετικούς τομείς της επιστήμης και της τεχνολογίας όπως είναι η ηλεκτρονική και η μικροηλεκτρονική.

Όπως φαίνεται και στην εικόνα αυτή αποτελείται από: το παλμικό λέϊζερ υπεριώδους ακτινοβολίας (excimer) (1), η δέσμη του λέϊζερ (2), οπτικό σύστημα (3) που περιλαμβάνει φακούς και/η κάτοπτρα κατάλληλα για το μήκος κύματος του λέϊζερ, η/και την μάσκα με το προς απεικόνιση σχήμα, ο σταθμός εργασίας (4), το προς ακτινοβόληση δείγμα (5) και το κομπιούτερ (6) που ελέγχει το λέϊζερ (1), το οπτικό σύστημα (3) και το σταθμό εργασίας (4), ιδιαίτερα στην περίπτωση που δεν χρησιμοποιείται μάσκα αλλά γίνεται μετακίνηση της δέσμης του λέϊζερ ή του δείγματος. Στην περίπτωση που η κατεργασία γίνεται υπό ελεγχόμενη ατμόσφαιρα τότε ο σταθμός εργασίας (4) είναι χώρος στεγανός που έχει σύνδεση με το σύστημα άντλησης (7), την εισαγωγής της ελεγχόμενης ατμόσφαιρας (9) ενώ η δέσμη διέρχεται από κατάλληλο για το λέϊζερ παράθυρο (8).

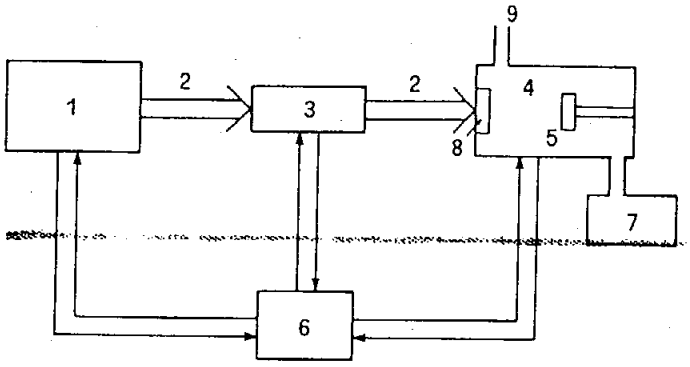

ΑΡΙΘΜΟΣ ΑΙΤΗΣΗΣ Π.Υ.Χ.	*(21):*	**920200065**
ΤΙΤΛΟΣ ΕΦΕΥΡΕΣΗΣ	*(54):*	Ανωσηγεννήτρια
ΚΑΤΑΘΕΤΗΣ	*(71):*	Παπαλεξόπουλος Παναγιώτης, Καυτατζόγλου 15, 11144 Αθήνα
ΗΜΕΡΟΜΗΝΙΑ ΚΑΤΑΘΕΣΗΣ	*(22):*	04.03.91
ΣΥΜΒΑΤΙΚΕΣ ΠΡΟΤΕΡΑΙΟΤΗΤΕΣ	*(30):*	—
ΕΦΕΥΡΕΤΗΣ	*(72):*	Παπαλεξόπουλος Παναγιώτης
ΕΙΔΙΚΟΣ ΠΛΗΡΕΞΟΥΣΙΟΣ	*(74):*	—
ΑΝΤΙΚΛΗΤΟΣ	*(74):*	—

ΠΕΡΙΛΗΨΗ (57)

Η ανωσηγεννήτρια είναι μία νέα πηγή κίνησης που βασίζεται στην τεράστια δύναμη της άνωσης.

Η μεταλλική κατασκευή είναι από αλουμίνιο. Σχήμα 1 και αποτελείται από την περιστρεφόμενη ρόδα-3 από τον διάδρομο άνωσης-4 από τον σωλήνα καθόδου-5 που είναι εκτός δεξαμενής.

Από τον Ιμάντα που σπρώχνει τις μπάλες προς τα κάτω-6.

Η λυόμενη μεταλλική κατασκευή εκτός του σωλήνα καθόδου-5 τοποθετείται στην ειδική θέση της δεξαμενής-7. Πριν γεμίσουμε τη δεξαμενή νερού τοποθετούμε τις μπάλες από φελιζόλ στον σωλήνα καθόδου και στον διάδρομο άνωσης.

Μετά το γέμισμα της δεξαμενής με νερό θέτουμε σε λειτουργία το μοτέρ που κινεί τον ιμάντα-6 και η περιστρεφόμενη ρόδα αρχίζει να λειτουργεί. Ο άξονας της ρόδας επεκτείνεται εκτός δεξαμενής-8 που με ειδικές εφαρμογές μετατρέπουμε την κίνηση σε ηλεκτρική ενέργεια.

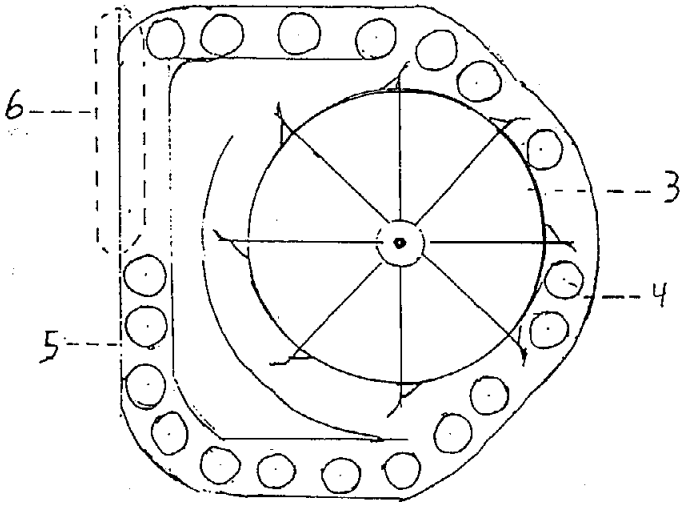

ΑΡΙΘΜΟΣ ΑΙΤΗΣΗΣ Π.Υ.Χ.	*(21):*	**920200107**
ΤΙΤΛΟΣ ΕΦΕΥΡΕΣΗΣ	*(54):*	Σετ μεταλλικών τμημάτων για την κατασκευή πλαισίων θυρών και παραθύρων που έχουν μικρότερο αριθμό εξαρτημάτων
ΚΑΤΑΘΕΤΗΣ	*(71):*	Slim Societá Lavorazioni Industriali Metalli SpA Via R.S. Reynolds 04012 Cisterna Di Latina, Ιταλία
ΗΜΕΡΟΜΗΝΙΑ ΚΑΤΑΘΕΣΗΣ	*(22):*	12.03.92
ΣΥΜΒΑΤΙΚΕΣ ΠΡΟΤΕΡΑΙΟΤΗΤΕΣ	*(30):*	RM91U/000058/13.03.91/Ιταλία
ΕΦΕΥΡΕΤΗΣ	*(72):*	1) Piero Leonesi 2) Giuseppe Giugno
ΕΙΔΙΚΟΣ ΠΛΗΡΕΞΟΥΣΙΟΣ	*(74):*	Προκοπίου Δημήτριος, δικηγόρος, Ηρακλείτου 6, 106 73 Αθήνα
ΑΝΤΙΚΛΗΤΟΣ	*(74):*	Σακελλαρίδης Ιωάννης, δικηγόρος, Ηρακλείτου 6, 106 73 Αθήνα

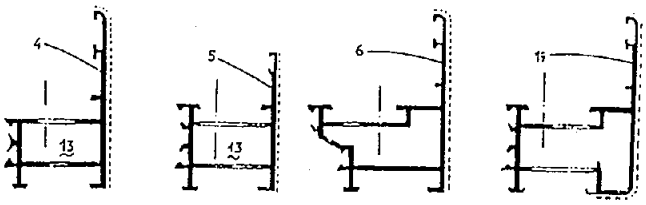

ΠΕΡΙΛΗΨΗ (57)

Αναφέρεται ένα σύνολο από τομές, το οποίο είναι σχηματισμένο από έναν περιορισμένο αριθμό από στοιχεία, που επιτρέπουν την τυποποίηση της παραγωγής των ανοικτών συνδέσμων και θερμοδιεισδυτικών πλαισίων παραθύρων. Σύμφωνα με το παρόν υπόδειγμα χρησιμότητας, το άνοιγμα εισόδου της συνδετικής επιφάνειας είναι παρόμοιο για όλα τα πλαίσια. Το παρέμβυσμα εφαρμογής, το οποίο είναι τοποθετημένο σε μία κεντρική θέση, είναι ενός σταθερού τύπου. Ο θάλαμος που δέχεται τα εξαρτήματα έχει πάντα ευθυγραμμισμένες εγκοπές. Οι θερμομονωτικές μπάρες που καθορίζουν το πλάτος και/ή το πάχος του ενωμένου ή κινητού πλαισίου του θερμοδιεισδυτικού πλαισίου του παραθύρου, είναι μόνο δύο. Οποιοδήποτε πλαίσιο παραθύρου, είναι δυνατόν να χρησιμοποιήσει την ίδια εγκάρσια δοκό.

ΑΡΙΘΜΟΣ ΑΙΤΗΣΗΣ Π.Υ.Χ.	*(21):*	**920200198**
ΤΙΤΛΟΣ ΕΦΕΥΡΕΣΗΣ	*(54):*	Αντιιδρωτική ανατομική ψάθα καθισμάτων αυτοκινήτου
ΚΑΤΑΘΕΤΗΣ	*(71):*	Βασίλειος Αναστασίου και ΣΙΑ Ο.Ε. Μακρυγιάννη & Δερβενακίων, Αιγάλεω
ΗΜΕΡΟΜΗΝΙΑ ΚΑΤΑΘΕΣΗΣ	*(22):*	07.03.91
ΣΥΜΒΑΤΙΚΕΣ ΠΡΟΤΕΡΑΙΟΤΗΤΕΣ	*(30):*	—
ΕΦΕΥΡΕΤΗΣ	*(72):*	Αναστασίου Βασίλειος
ΕΙΔΙΚΟΣ ΠΛΗΡΕΞΟΥΣΙΟΣ	*(74):*	Προκοπίου Δημήτριος, δικηγόρος, Ηρακλείτου 6, 106 73 Αθήνα
ΑΝΤΙΚΛΗΤΟΣ	*(74):*	Σακελλαρίδης Ιωάννης, δικηγόρος, Ηρακλείτου 6, 106 73 Αθήνα

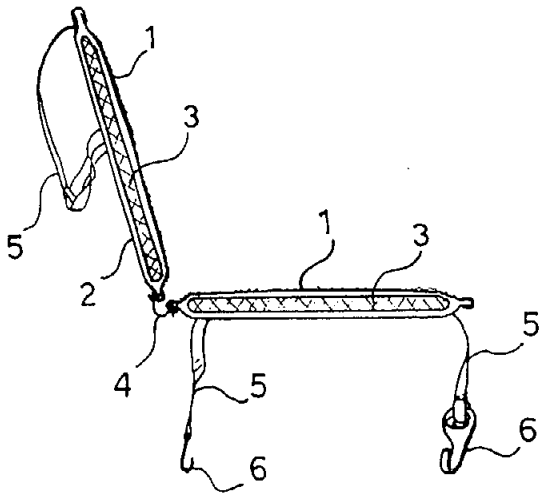

ΠΕΡΙΛΗΨΗ (57)

Μια αντιιδρωτική ψάθα καθισμάτων αυτοκινήτου, που έχει την πλάτη 8 και το κάθισμα 7 κατασκευασμένη στην μεν άνω επιφάνεια των από ψάθα αντιιδρωτική 1, την κάτω επιφάνεια από ύφασμα 2 και εσωτερικώς φέρει κετσέ 3, ώστε να λαμβάνει την ανατομική διαμόρφωση του καθίσματος του αυτοκινήτου. Φέρει ιμάντες 5 με γάντζους 6 δια να στερεώνεται στο κάθισμα και συνδέσμους 4 που συγκρατούν τα δύο τεμάχια 7 και 8.

ΕΥΡΕΤΗΡΙΟ ΑΙΤΗΣΕΩΝ Π.Υ.Χ. ΣΥΜΦΩΝΑ ΜΕ ΤΗΝ ΗΜΕΡΟΜΗΝΙΑ ΚΑΤΑΘΕΣΗΣ

ΚΑΤΑΘΕΣΗ (22)	*ΚΑΤΑΘΕΤΗΣ* (71)	*ΤΙΤΛΟΣ ΕΦΕΥΡΕΣΗΣ* (54)	*ΑΡ.ΑΙΤ.* (21)
01/03/91	ΚΑΡΤΣΩΝΑΣ ΚΩΝ/ΝΟΣ	Κυπρί σιγουριάς και ασφάλειας	910200055
04/03/91	ΠΑΠΑΛΕΞΟΠΟΥΛΟΣ ΠΑΝΑΓΙΩΤΗΣ	Ανωσηγεννήτρια	920200065
05/03/91	BROADWAY COMPANIES, INC.	Φυσητή χυτή φιάλη	910200056
06/03/91	ΧΟΝΤΖΟΠΟΥΛΟΣ ΗΛΙΑΣ	Διάταξη και μεθοδολογία για την αύξηση της ηλεκτρικής αγωγιμότητας κεραμικού υλικού ή κεραμικής κάλυψης με την χρήση λέϊζερ	920200064
07/03/91	ΚΟΨΗΣ ΑΝΤΩΝΗΣ	Ευρετήριο κύκλων ανώμαλων ρημάτων της αγγλικής	910200057
07/03/91	ΣΩΦΡΟΝΑΣ ΔΗΜΗΤΡΙΟΣ	Τουριστικό είδος (απεικόνιση σκαλιστής και ζωγραφισμένης παράστασης σε τροπική καρύδα ή ξύλο σχήματος ωοειδές-καρύδας)	910200058
07/03/91	ΑΝΑΣΤΑΣΙΟΥ ΒΑΣΙΛΕΙΟΣ & ΣΙΑ Ο.Ε.	Αντιϊδρωτική ανατομική ψάθα καθισμάτων αυτοκινήτου	920200198
08/03/91	ΓΕΩΡΓΙΟΥ ΠΑΝΑΓΙΩΤΗΣ	Σωλήνας απαγωγής ατμού εις λέβητας ατμού	910200059
08/03/91	ΑΦΟΙ ΜΑΣΤΡΑΝΤΩΝΗ ΚΑΙ ΥΙΟΙ Ο.Ε.	Πλαστικό κιβώτιο πρώτων βοηθειών ή και άλλων χρήσεων, με όμοια εξωτερικά περιβλήματα και αυτοφερόμενο διαιρούμενο μεντεσέ	910200061
08/03/91	ΚΑΛΟΓΡΙΔΗΣ ΔΗΜΗΤΡΙΟΣ	Μηχανισμός αντλήσεως υγρών ειδικώς από γεωτρήσεις και αντλήσεως υπό πίεσιν αέρος με ανακύκλωση	910200260
11/03/91	ΤΟΥΜΠΕΚΗΣ ΤΡΥΦΩΝΑΣ	Αυτόματη διακοπή παροχής νερού και καθαρισμός από ξένα σώματα του νερού τροφοδοσίας αυτόματου ποτιστικού συγκροτήματος	920200063
12/03/91	TELEFONICA DE ESPANA, S.A.	Διατομή (προφίλ) στήριξης οδηγών πινάκων τυπωμένων κυκλωμάτων	910200065
13/03/91	ΠΑΠΑΝΙΚΟΛΟΠΟΥΛΟΣ ΓΕΩΡΓΙΟΣ	Σετ κρεββατοκάμαρας υψηλής αισθητικής εμφάνισης και μηχανικής αντοχής	910200066
14/03/91	ΑΦΟΙ ΚΟΥΛΟΥΡΗ Ο.Ε., ΒΙΟΤΕΧΝ. ΕΠΙΠΛΩΝ	Νέα μορφή συνόλου επίπλων κρεββατοκάμαρας	910200070
18/03/91	ΠΑΠΑΝΤΩΝΙΟΥ ΙΩΑΝΝΗΣ	Αυτόματος ηλεκτρική συσκευή παρασκευής ελληνικού καφέ	910200072
19/03/91	ΠΡΙΜ Ε.Π.Ε.	Φωτεινός πίνακας για την εκ περιτροπής εμφάνιση ενιαίων φωτογραφιών σε εσωτερικούς χώρους	910200073
20/03/91	ΣΚΟΥΛΟΥΔΗΣ ΙΩΑΝΝΗΣ	Κερί εντός γυάλινου δοχείου με μορφή λαμπάδας	910200074
21/03/91	ΒΑΛΑΤΑΣ ΝΙΚΟΛΑΟΣ	Αυτοκαθαριζόμενο μηχανικό φίλτρο υγρών	920200059
22/03/91	ΔΑΚΟΡΩΝΙΑΣ ΑΘΑΝΑΣΙΟΣ & ΣΙΑ Ε.Ε.	Πάπλωμα-Κουβερ-λί και μέθοδος κατασκευής του	910200075
22/03/91	ΤΣΟΛΑΚΗΣ ΧΡΗΣΤΟΣ	Νέα δημιουργία μεταλλικού κρεββατιού	910200076
22/03/91	CPC INTERNATIONAL INC.	Φιάλη	910200077
27/03/91	ΚΥΡΙΛΗΣ ΔΗΜΗΤΡΙΟΣ	Όργανα παιδικής χαράς και κάλυμμα ασφαλείας κοχλιών συνδέσεώς των	910200078
27/03/91	ΧΙΟΣ ΒΑΣΙΛΕΙΟΣ	Ανεξάρτητο δοχείο αερίου δι' αναπτήρες με ή χωρίς χώρο δια διαφημιστικά κείμενα	920200058

ΚΑΤΑΘΕΣΗ (22)	ΚΑΤΑΘΕΤΗΣ (71)	ΤΙΤΛΟΣ ΕΦΕΥΡΕΣΗΣ (54)	ΑΡ.ΑΙΤ. (21)
28/03/91	ΠΑΠΙΔΑΣ Π. - ΜΙΤΖΙΘΡΟΠΟΥΛΟΣ Γ. Ο.Ε.	Αντιστατικό μαντηλάκι μιας χρήσεως για τον καθαρισμό φακών κάθε τύπου συσκευασμένο σε αεροστεγές φακελλίδιο	910200079
28/03/91	ΣΑΒΒΙΔΗΣ ΧΡΙΣΤΟΦΟΡΟΣ & ΣΙΑ Ο.Ε.	Μηχανισμός τυλίγματος εύκαμπτου σωλήνα ποτιστικού συγκροτήματος	910200080
29/03/91	DIAMOND-ΣΕΡΕΠΙΣΟΣ Γ., Α.Β.Ε.Ε.	Χειρολαβές	910200081
29/03/91	ΜΙΧΕΛΑΚΗΣ ΑΘΑΝΑΣΙΟΣ	Φουρνάκι κήπου με ενσωματωμένη ψησταριά	910200082
12/03/92	SLIM SOCIETA LAVORAZIONI INDUSTRIALI METALLI SPA	Σετ μεταλλικών τμημάτων για την κατασκευή πλαισίων θυρών και παραθύρων που έχουν μικρότερο αριθμό εξαρτημάτων	920200107

ΕΥΡΕΤΗΡΙΟ ΑΙΤΗΣΕΩΝ Π.Υ.Χ. ΣΥΜΦΩΝΑ ΜΕ ΤΗΝ ΑΛΦΑΒΗΤΙΚΗ ΣΕΙΡΑ ΤΩΝ ΚΑΤΑΘΕΤΩΝ

ΚΑΤΑΘΕΤΗΣ (71)	*ΤΙΤΛΟΣ ΕΦΕΥΡΕΣΗΣ* (54)	*ΚΑΤΑΘΕΣΗ* (22)	*ΑΡ.ΑΙΤ.* (21)
BROADWAY COMPANIES, INC.	Φυσητή χυτή φιάλη	05/03/91	910200056
CPC INTERNATIONAL INC.	Φιάλη	22/03/91	910200077
DIAMOND-ΣΕΡΕΠΙΣΟΣ Γ., Α.Β.Ε.Ε.	Χειρολαβές	29/03/91	910200081
SLIM SOCIETA LAVORAZIONI INDUSTRIALI METALLI SPA	Σετ μεταλλικών τμημάτων για την κατασκευή πλαισίων θυρών και παραθύρων που έχουν μικρότερο αριθμό εξαρτημάτων	12/03/92	920200107
TELEFONICA DE ESPANA S.A.	Διατομή (προφίλ) στήριξης οδηγών πινάκων τυπωμένων κυκλωμάτων	12/03/91	910200065
ΑΝΑΣΤΑΣΙΟΥ ΒΑΣΙΛΕΙΟΣ & ΣΙΑ Ο.Ε.	Αντιιδρωτική ανατομική ψάθα καθισμάτων αυτοκινήτου	07/03/91	920200198
ΑΦΟΙ ΚΟΥΛΟΥΡΗ Ο.Ε. - ΒΙΟΤΕΧΝΙΑ ΕΠΙΠΛΩΝ	Νέα μορφή συνόλου επίπλων κρεββατοκάμαρας	14/03/91	910200070
ΑΦΟΙ ΜΑΣΤΡΑΝΤΩΝΗ ΚΑΙ ΥΙΟΙ Ο.Ε.	Πλαστικό κιβώτιο πρώτων βοηθειών ή και άλλων χρήσεων, με όμοια εξωτερικά περιβλήματα και αυτοφερόμενο διαιρούμενο μεντεσέ	08/03/91	910200061
ΒΑΛΑΤΑΣ ΝΙΚΟΛΑΟΣ	Αυτοκαθαριζόμενο μηχανικό φίλτρο υγρών	21/03/91	920200059
ΓΕΩΡΓΙΟΥ ΠΑΝΑΓΙΩΤΗΣ	Σωλήνας απαγωγής ατμού εις λέβητας ατμού	08/03/91	910200059
ΔΑΚΟΡΩΝΙΑΣ ΑΘΑΝΑΣΙΟΣ & ΣΙΑ Ε.Ε.	Πάπλωμα-κουβερ-λί και μέθοδος κατασκευής του	22/03/91	910200075
ΚΑΛΟΓΡΙΔΗΣ ΔΗΜΗΤΡΙΟΣ	Μηχανισμός αντλήσεως υγρών ειδικώς από γεωτρήσεις και αντλήσεως υπό πίεσιν αέρος με ανακύκλωση	08/03/91	910200260
ΚΑΡΤΣΩΝΑΣ ΚΩΝ/ΝΟΣ	Κυπρί σιγουριάς και ασφάλειας	01/03/91	910200055
ΚΟΨΗΣ ΑΝΤΩΝΗΣ	Ευρετήριο κύκλων ανώμαλων ρημάτων της αγγλικής	07/03/91	910200057
ΚΥΡΙΛΗΣ ΔΗΜΗΤΡΙΟΣ	Όργανα παιδικής χαράς και κάλυμμα ασφαλείας κοχλιών συνδέσεώς των	27/03/91	910200078
ΜΙΧΕΛΑΚΗΣ ΑΘΑΝΑΣΙΟΣ	Φουρνάκι κήπου με ενσωματωμένη ψησταριά	29/03/91	910200082
ΠΑΠΑΛΕΞΟΠΟΥΛΟΣ ΠΑΝΑΓΙΩΤΗΣ	Ανωσηγεννήτρια	04/03/91	920200065
ΠΑΠΑΝΙΚΟΛΟΠΟΥΛΟΣ ΓΕΩΡΓΙΟΣ	Σετ κρεββατοκάμαρας υψηλής αισθητικής εμφάνισης και μηχανικής αντοχής	13/03/91	910200066
ΠΑΠΑΝΤΩΝΙΟΥ ΙΩΑΝΝΗΣ	Αυτόματος ηλεκτρική συσκευή παρασκευής ελληνικού καφέ	18/03/91	910200072
ΠΑΠΙΔΑΣ Π. - ΜΙΤΖΙΘΡΟΠΟΥΛΟΣ Γ. Ο.Ε.	Αντιστατικό μαντηλάκι μιας χρήσεως για τον καθαρισμό φακών κάθε τύπου συσκευασμένο σε αεροστεγές φακελλίδιο	28/03/91	910200079
ΠΡΙΜ Ε.Π.Ε.	Φωτεινός πίνακας για την εκ περιτροπής εμφάνιση ενιαίων φωτογραφιών σε εσωτερικούς χώρους	19/03/91	910200073
ΣΑΒΒΙΔΗΣ ΧΡΙΣΤΟΦΟΡΟΣ & ΣΙΑ Ο.Ε.	Μηχανισμός τυλίγματος εύκαμπτου σωλήνα ποτιστικού συγκροτήματος	28/03/91	910200080
ΣΚΟΥΛΟΥΔΗΣ ΙΩΑΝΝΗΣ	Κερί εντός γυάλινου δοχείου με μορφή λαμπάδας	20/03/91	910200074
ΣΩΦΡΟΝΑΣ ΔΗΜΗΤΡΙΟΣ	Τουριστικό είδος (απεικόνιση σκαλιστής & ζωγραφισμένης παράστασης σε τροπική καρύδα ή ξύλο σχήματος ωοειδές-καρύδας)	07/03/91	910200058

ΚΑΤΑΘΕΤΗΣ *(71)*	***ΤΙΤΛΟΣ ΕΦΕΥΡΕΣΗΣ*** *(54)*	***ΚΑΤΑΘΕΣΗ*** *(22)*	***ΑΡ.ΑΙΤ.*** *(21)*
ΤΟΥΜΠΕΚΗΣ ΤΡΥΦΩΝΑΣ	Αυτόματη διακοπή παροχής νερού και καθαρισμός από ξένα σώματα του νερού τροφοδοσίας αυτόματου ποτιστικού συγκροτήματος	11/03/91	920200063
ΤΣΟΛΑΚΗΣ ΧΡΗΣΤΟΣ	Νέα δημιουργία μεταλλικού κρεββατιού	22/03/91	910200076
ΧΙΟΣ ΒΑΣΙΛΕΙΟΣ	Ανεξάρτητο δοχείο αερίου δι ' αναπτήρες με ή χωρίς χώρο δια διαφημηστικά κείμενα	27/03/91	920200058
ΧΟΝΤΖΟΠΟΥΛΟΣ ΗΛΙΑΣ	Διάταξη και μεθοδολογία για την αύξηση της ηλεκτρικής αγωγιμότητας κεραμικού υλικού ή κεραμικής κάλυψης με την χρήση λέϊζερ	06/03/91	920200064

ΜΕΡΟΣ Β΄
ΔΙΠΛΩΜΑΤΑ ΕΥΡΕΣΙΤΕΧΝΙΑΣ ΚΑΙ ΠΙΣΤΟΠΟΙΗΤΙΚΑ ΥΠΟΔΕΙΓΜΑΤΟΣ ΧΡΗΣΙΜΟΤΗΤΑΣ

ΔΙΠΛΩΜΑΤΑ ΕΥΡΕΣΙΤΕΧΝΙΑΣ

ΑΡΙΘΜΟΣ Δ.Ε.	*(11):*	**1000837**
ΑΡΙΘΜΟΣ ΑΙΤΗΣΗΣ Δ.Ε.	*(21):*	910100484
ΤΙΤΛΟΣ ΕΦΕΥΡΕΣΗΣ	*(54):*	Ελαιοραβδιστικό χειροεργαλείο
ΔΙΕΘΝΗΣ ΤΑΞΙΝΟΜΗΣΗ	*(51):*	A01D 46/24
ΔΙΚΑΙΟΥΧΟΣ	*(73):*	1) Καστελιανός Γεώργιος Παλαιοκάπα 31 Ηράκλειο Κρήτης 2) Χαϊδεράκης Εμμανουήλ Δαμόβολο Μυλοποτάμου Ρέθυμνο Κρήτης
ΗΜΕΡΟΜΗΝΙΑ ΚΑΤΑΘΕΣΗΣ	*(22):*	28.11.91
ΗΜΕΡΟΜΗΝΙΑ ΑΠΟΝΟΜΗΣ	*(47):*	01.10.92
ΣΥΜΒΑΤΙΚΕΣ ΠΡΟΤΕΡΑΙΟΤΗΤΕΣ	*(30):*	—
ΤΡΟΠΟΠΟΙΗΣΗ ΣΤΟ ΚΥΡΙΟ Δ.Ε.	*(61):*	—
ΕΦΕΥΡΕΤΗΣ	*(72):*	1) Καστελιανός Γεώργιος 2) Χαϊδεράκης Εμμανουήλ
ΕΙΔΙΚΟΣ ΠΛΗΡΕΞΟΥΣΙΟΣ	*(74):*	—
ΑΝΤΙΚΛΗΤΟΣ	*(74):*	—

ΠΕΡΙΛΗΨΗ *(57)*

Το εργαλείο χρησιμοποιείται στη συγκομιδή ελαιοκάρπου. Χρησιμοποιείται από τον καθένα με το χέρι και δεν χρειάζεται κάποια ιδιαίτερη ικανότητα η χρήση του.

Το εν λόγω εργαλείο αποτελείται από τη βάση (σχήμα 2) πάνω στην οποία τοποθετούνται τα ελαστικά ραβδάκια (σχήμα 1) μόνιμα και τέλος από την χειρολαβή (σχήμα 3) που βιδώνεται στη βάση.

Το εργαλείο που παρουσιάζουμε έρχεται να λύσει όλα τα προηγούμενα προβλήματα γιατί έχει τα εξής πλεονεκτήματα. 1) Είναι απλό στη χρήση του, 2) είναι ακίνδυνο στο δέντρο, 3) δεν προκαλεί καμιά ζημιά στα νέα μάτια της ελιάς και 4) έχει χαμηλό κόστος απόκτησης.

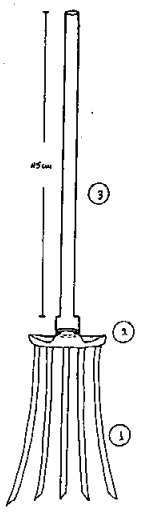

ΑΡΙΘΜΟΣ Δ.Ε.	*(11):*	**1000838**
ΑΡΙΘΜΟΣ ΑΙΤΗΣΗΣ Δ.Ε.	*(21):*	910100501
ΤΙΤΛΟΣ ΕΦΕΥΡΕΣΗΣ	*(54):*	Επαγγελματικό πλυντήριο πιάτων, ποτηριών, σκευών με ή χωρίς ενσωματωμένο αποσκληρυντή νερού
ΔΙΕΘΝΗΣ ΤΑΞΙΝΟΜΗΣΗ	*(51):*	A47 L 15/42 D06 F 39/00
ΔΙΚΑΙΟΥΧΟΣ	*(73):*	Βισβάρδης Σπυρίδων Σολωμού 85, Πάτρα
ΗΜΕΡΟΜΗΝΙΑ ΚΑΤΑΘΕΣΗΣ	*(22):*	16.05.89
ΗΜΕΡΟΜΗΝΙΑ ΑΠΟΝΟΜΗΣ	*(47):*	01.10.92
ΣΥΜΒΑΤΙΚΕΣ ΠΡΟΤΕΡΑΙΟΤΗΤΕΣ	*(30):*	—
ΤΡΟΠΟΠΟΙΗΣΗ ΣΤΟ ΚΥΡΙΟ Δ.Ε.	*(61):*	—
ΕΦΕΥΡΕΤΗΣ	*(72):*	Βισβάρδης Σπυρίδων
ΕΙΔΙΚΟΣ ΠΛΗΡΕΞΟΥΣΙΟΣ	*(74):*	—
ΑΝΤΙΚΛΗΤΟΣ	*(74):*	—

ΠΕΡΙΛΗΨΗ *(57)*

Επαγγελματικό πλυντήριο πιάτων, ποτηριών, σκευών με ενσωματωμένο ή χωρίς αυτόματο αποσκληρυντή νερού σε δύο τύπους. Χρησιμοποιεί τετράγωνη σταθερή μπασκέτα σκευών με περιστρεφόμενους εκτοξευτήρες πλύσεως χωρίς ακροφύσια σταθερούς εκτοξευτήρες ξεβγάλματος με ακροφύσια που διασκορπίζουν ομοιόμορφα το νερό στα σκεύη (σχέδιο 6), πόρτα που αποσυναρμολογείται εύκολα με τρίπλευρη χειρολαβή και αγκίστρωση από δύο μπίλλιες πιεζόμενες από συμπαγές ελαστικό (σχέδιο 2), μπόιλερ κεκλιμένο, ορειχάλκινο, μικρής διαμέτρου, μεγάλου μήκους, με μόνωση και εσωτερική σωλήνα εξαγωγής με οπή εξαέρωσης (σχέδιο 3), εμπρόσθια μετόπη που δημιουργεί λοξή σκοτία για τοποθέτηση στομίου, δοχείο στεγνωτικού (σχέδιο 10). Στον ενσωματωμένο αποκληρυντή νερού η αναγέννηση γίνεται αυτόματα χωρίς χειρισμό, στον κανονικό χρόνο της διαδικασίας λειτουργίας του πλυντηρίου όταν ζεσταίνει το νερό και μόνον όταν αλλάζουμε το νερό του κάδου και ελέγχεται από θερμοστάτη (σχέδιο 5,8). Χρησιμοποιείται για το πλύσιμο των σκευών μονάδων μαζικής εστίασης και από περιοχές με νερό μεγάλης σκληρότητας, με δυνατότητα ρύθμισης της αναλογίας αυτής. Καντράν που έχει διάταξη τοποθέτησης των ενδεικτικών οργάνων σε συνδυασμό με την ανάλογη εμφάνιση του πλυντηρίου (σχέδιο Νο 9).

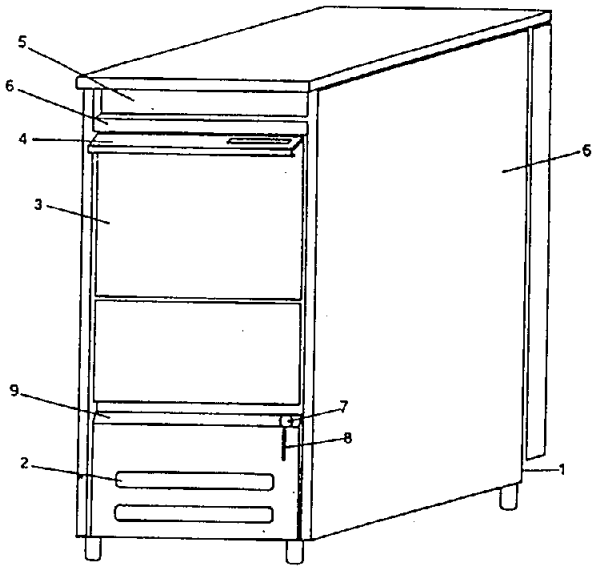

ΑΡΙΘΜΟΣ Δ.Ε.	*(11):*	**1000839**
ΑΡΙΘΜΟΣ ΑΙΤΗΣΗΣ Δ.Ε.	*(21):*	900100148
ΤΙΤΛΟΣ ΕΦΕΥΡΕΣΗΣ	*(54):*	Μηχανή πλαστικοποιήσεως μεταλλικών μικροαντικειμένων
ΔΙΕΘΝΗΣ ΤΑΞΙΝΟΜΗΣΗ	*(51):*	B05 B 5/08
ΔΙΚΑΙΟΥΧΟΣ	*(73):*	Βαρκάς Χρήστος Κονίτσης 40, 152 35 Βριλήσια
ΗΜΕΡΟΜΗΝΙΑ ΚΑΤΑΘΕΣΗΣ	*(22):*	01.03.90
ΗΜΕΡΟΜΗΝΙΑ ΑΠΟΝΟΜΗΣ	*(47):*	01.10.92
ΣΥΜΒΑΤΙΚΕΣ ΠΡΟΤΕΡΑΙΟΤΗΤΕΣ	*(30):*	—
ΤΡΟΠΟΠΟΙΗΣΗ ΣΤΟ ΚΥΡΙΟ Δ.Ε.	*(61):*	—
ΕΦΕΥΡΕΤΗΣ	*(72):*	Βαρκάς Χρήστος
ΕΙΔΙΚΟΣ ΠΛΗΡΕΞΟΥΣΙΟΣ	*(74):*	—
ΑΝΤΙΚΛΗΤΟΣ	*(74):*	—

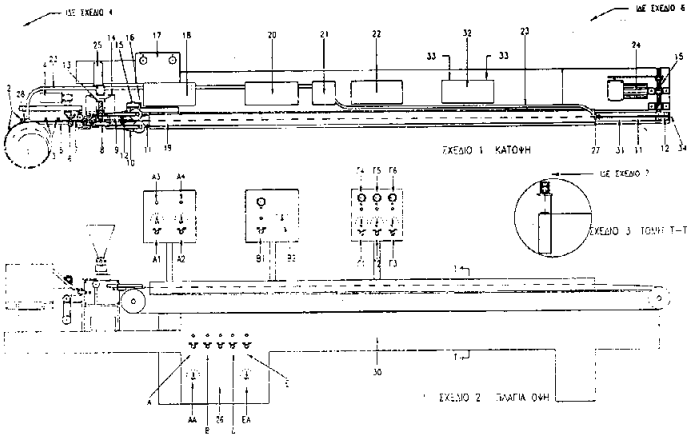

ΠΕΡΙΛΗΨΗ (57)

Ηλεκτρομηχανική μέθοδος πλαστικοποιήσεως-μεταλλικών μικροαντικειμένων γραμμικής πορείας, διαρκούς ροής, πολλαπλών φάσεων, συμπεριλαμβανομένης της διαλλογής, του ελέγχου και της καταμετρίσεως του ετοίμου προϊόντος.
Αυτόματη ηλεκτρική-ηλεκτρονική μηχανή πλαστικοποιήσεως μεταλλικών μικροαντικειμένων γραμμικής διαρκούς ροής πολλαπλών φάσεων κατεργασίας με ηλεκτρονικό έλεγχο και καταμετρητή ετοίμου προϊόντος.
Πλήρως πλαστικοποιημένα, με τη χρήση της παραπάνω μεθόδου και μηχανής, σε 4 χρώματα, μεταλλικά μικροαντικείμενα όπως πριτσίνια αλουμινίου κάθε τύπου, διάστασης και κράμματος και λαμαρινόβιδες κάθε διάστασης, τύπου και μετάλλου ή κράμματος κατασκευής.

ΑΡΙΘΜΟΣ Δ.Ε.	*(11):*	**1000840**
ΑΡΙΘΜΟΣ ΑΙΤΗΣΗΣ Δ.Ε.	*(21):*	910100393
ΤΙΤΛΟΣ ΕΦΕΥΡΕΣΗΣ	*(54):*	Αντικλεπτικό σύστημα αυτοκινήτου
ΔΙΕΘΝΗΣ ΤΑΞΙΝΟΜΗΣΗ	*(51):*	B60 R 25/00
ΔΙΚΑΙΟΥΧΟΣ	*(73):*	Λαμπρίδης Γρηγόριος Πατριάρχου Ιωακείμ 56 Ταύρος Αττικής Τ.Κ. 17778
ΗΜΕΡΟΜΗΝΙΑ ΚΑΤΑΘΕΣΗΣ	*(22):*	23.09.91
ΗΜΕΡΟΜΗΝΙΑ ΑΠΟΝΟΜΗΣ	*(47):*	01.10.92
ΣΥΜΒΑΤΙΚΕΣ ΠΡΟΤΕΡΑΙΟΤΗΤΕΣ	*(30):*	—
ΤΡΟΠΟΠΟΙΗΣΗ ΣΤΟ ΚΥΡΙΟ Δ.Ε.	*(61):*	1.000.312
ΕΦΕΥΡΕΤΗΣ	*(72):*	Λαμπρίδης Γρηγόριος
ΕΙΔΙΚΟΣ ΠΛΗΡΕΞΟΥΣΙΟΣ	*(74):*	—
ΑΝΤΙΚΛΗΤΟΣ	*(74):*	Ζηράς Κων/νος, δικηγόρος, Ευπόλιδος 14, Αθήνα 105 52

ΠΕΡΙΛΗΨΗ (57)

Το αντικλεπτικό σύστημα ασφαλείας αυτοκινήτου, αποτελείται από τη βάση (1), η οποία φέρει δύο (2) εγκοπές (3 και 4), η εγκοπή (3) είναι χαραγμένη επί μικράς κινητής πλάκας (2), η οποία ολισθαίνει σταθερά επί της βάσης (1), εντός των εν λόγω δύο (2) εγκοπών εισχωρούν τα δύο (2) σκέλη (βραχίονες) των πετάλ φρένου και συμπλέκτου (αμπραγιάζ), υποδοχή (βάση) του λουκέτου (6) και εντός της υποδοχής ενσωματωμένο λουκέτο ασφαλείας (7), έναν οδηγό ευρισκόμενον επί της βάσεως του λουκέτου (6), εντός του οποίου εισέρχεται, ολισθαίνει και συγκρατείται η κινητή συρόμενη μπάρα (5) και εις το άκρον της βάσης υπάρχει ο αναστολέας (STOP) (8) της μπάρας ή άξονας —πείρος— που συγκρατεί μόνιμα τη μπάρα επί της βάσης (μόνιμη εξάρτηση), πλην όμως επιτρέποντάς της να κινείται (ανοίγει και κλείνει), διαγράφουσα τόξο περιφερείας (8α) και από την μπάρα (5).
Τοποθετουμένης της βάσης επί των σκελών (βραχιόνων) των δύο (2) πετάλ του φρένου και του συμπλέκτου (αμπραγιάζ), δια της εισχωρήσεως αυτών εντός των δύο (2) εγκοπών της και εν συνεχεία εισαγωγής της μπάρας στον οδηγό της βάσης από την πλευρά του λουκέτου και ωθήσεως αυτής μέχρι του τέρματος, στον αναστολέα, οπότε έχομε ταυτόχρονη και αυτόματη ασφάλιση —κλείδωμα— του ενσωματωμένου λουκέτου και στη δεύτερη περίπτωση, που η μπάρα είναι μόνιμα εξαρτημένη από τη βάση, οπότε κατά την τοποθέτηση της βάσης επί των σκελών (βραχιόνων) των πετάλ φρένου και συμπλέκτου (αμπραγιάζ) είναι ανοιχτή και βρίσκεται κάτω από τα σκέλη (βραχίονες) των πετάλ, ώθηση της μπάρας προς τα άνω, εισαγωγή σε μικρά προεξοχή —οδηγό— του λουκέτου ασφαλείας, οπότε έχομε ταυτόχρονη και αυτόματη ασφάλιση —κλείδωμα— του ενσωματωμένου λουκέτου, επιτυγχάνομεν ούτω, και στις δύο (2) περιπτώσεις, το μπλοκάρισμα των φρένου και συμπλέκτου (αμπραγιάζ) μεταξύ των με συνέπεια την αδρανοποίηση αμφοτέρων, καθ' όσον είναι αδύνατος πλέον η ανεξάρτητη και αυτόνομη κίνηση του ενός από τον άλλο.

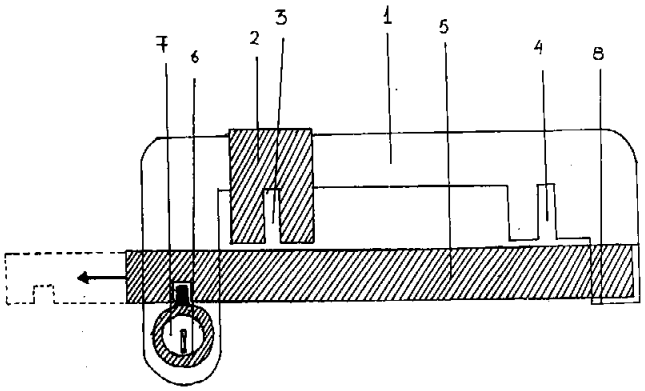

ΑΡΙΘΜΟΣ Δ.Ε.	*(11):*	**1000841**
ΑΡΙΘΜΟΣ ΑΙΤΗΣΗΣ Δ.Ε.	*(21):*	890100536
ΤΙΤΛΟΣ ΕΦΕΥΡΕΣΗΣ	*(54):*	Κλειστό κρυογενικό φράγμα για την συγκράτηση της μετακίνησης επικίνδυνου υλικού στη γη
ΔΙΕΘΝΗΣ ΤΑΞΙΝΟΜΗΣΗ	*(51):*	E02D 31/00, E02D 3/115
ΔΙΚΑΙΟΥΧΟΣ	*(73):*	R.K.K. Limited 851 108 Avenue N.E., Bellevue, Washington 98004, Η.Π.Α.
ΗΜΕΡΟΜΗΝΙΑ ΚΑΤΑΘΕΣΗΣ	*(22):*	29.08.89
ΗΜΕΡΟΜΗΝΙΑ ΑΠΟΝΟΜΗΣ	*(47):*	05.10.92
ΣΥΜΒΑΤΙΚΕΣ ΠΡΟΤΕΡΑΙΟΤΗΤΕΣ	*(30):*	1) 392941/21.08.89/Η.Π.Α. 2) 281493/08.12.88/Η.Π.Α.
ΤΡΟΠΟΠΟΙΗΣΗ ΣΤΟ ΚΥΡΙΟ Δ.Ε.	*(61):*	—
ΕΦΕΥΡΕΤΗΣ	*(72):*	1) Krieg Ronald 2) Drumheller John A.
ΕΙΔΙΚΟΣ ΠΛΗΡΕΞΟΥΣΙΟΣ	*(74):*	Μποχλογύρου Αικατερίνη, δικηγόρος, Κουμπάρη 2, Αθήνα 106 74
ΑΝΤΙΚΛΗΤΟΣ	*(74):*	Παπακωνσταντίνου Ελένη, δικηγόρος, Κουμπάρη 2, Αθήνα 106 74

ΠΕΡΙΛΗΨΗ *(57)*

Κοινολογείται μια μέθοδος και ένα σύστημα για την με αντιστρεπτό τρόπο εγκατάσταση ενός κλειστού, αδιαπέραστου από ροή κρυγόνου φράγματος γύρω από ένα προκαθορισμένο όγκο που εκτείνεται προς τα κάτω από μια θέση συγκράτησης επάνω στην επιφάνεια της γης. Μια σειρά γεωτρήσεων φράγματος εκτείνονται προς τα κάτω από σε απόσταση μεταξύ τους τοποθεσίες επάνω στην περιφέρεια της θέσης συγκράτησης. Εγκαθίσταται μια ροή ψυκτικού μέσου στις γεωτρήσεις φράγματος με την οποία το νερό που βρίσκεται στα τμήματα της γης τα παρακείμενα στις γεωτρήσεις φράγματος καταψύχεται για την εγκατάσταση στηλών πάγου που εκτείνονται ακτινικά γύρω από τις γεωτρήσεις. Οι πλάγιες μεταξύ τους αποστάσεις των γεωτρήσεων και οι ακτίνες των στηλών πάγου επιλέγονται έτσι ώστε παρακείμενες στήλες πάγου να επικαλύπτονται. Οι επικαλυπτόμενες στήλες πάγου εγκαθιστούν από κοινού ένα κλειστό, αδιαπέραστο από ροή φράγμα γύρω από τον προκαθορισμένο όγκο που κείται κάτω από την θέση συγκράτησης. Το σύστημα μπορεί να ανιχνεύει και να διορθώνει δυνητικά ρήγματα που οφείλονται σε θερμικές γεωφυσικές ή χημικές εισβολές.

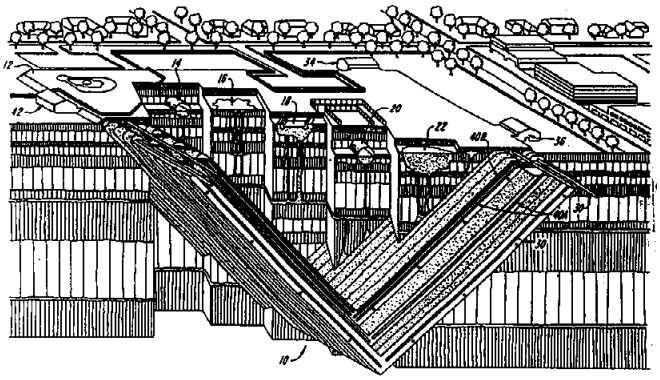

ΑΡΙΘΜΟΣ Δ.Ε.	*(11):*	**1000842**
ΑΡΙΘΜΟΣ ΑΙΤΗΣΗΣ Δ.Ε.	*(21):*	900100761
ΤΙΤΛΟΣ ΕΦΕΥΡΕΣΗΣ	*(54):*	Ωστικός ψεκαστήρ με διπλή κουτάλα διπλής θέσεως
ΔΙΕΘΝΗΣ ΤΑΞΙΝΟΜΗΣΗ	*(51):*	B05 B 3/16
ΔΙΚΑΙΟΥΧΟΣ	*(73):*	Lanzoni Antonio Via Ville 5, 42016 Guastalla, Reggio Emilia, Ιταλία
ΗΜΕΡΟΜΗΝΙΑ ΚΑΤΑΘΕΣΗΣ	*(22):*	18.10.90
ΗΜΕΡΟΜΗΝΙΑ ΑΠΟΝΟΜΗΣ	*(47):*	05.10.92
ΣΥΜΒΑΤΙΚΕΣ ΠΡΟΤΕΡΑΙΟΤΗΤΕΣ	*(30):*	46876 A/89, 19.10.89, Ιταλία
ΤΡΟΠΟΠΟΙΗΣΗ ΣΤΟ ΚΥΡΙΟ Δ.Ε.	*(61):*	—
ΕΦΕΥΡΕΤΗΣ	*(72):*	Lanzoni Antonio
ΕΙΔΙΚΟΣ ΠΛΗΡΕΞΟΥΣΙΟΣ	*(74):*	Ευαγγέλου Βάσω, δικηγόρος, Πανεπιστημίου 42, 106 79 Αθήνα
ΑΝΤΙΚΛΗΤΟΣ	*(74):*	Ευαγγέλου Βάσω, δικηγόρος, Πανεπιστημίου 42, 106 79 Αθήνα

ΠΕΡΙΛΗΨΗ *(57)*

Ο ψεκαστήρας με επικρουστήρα αποτελείται από ένα ταλαντευόμενο βραχίονα (22) εφοδιασμένο με συσκευή διπλής κουτάλας (34) για την πρόκληση περιστροφής της περιστρεφόμενης λόγχης (12) του ψεκαστήρα. Ο ταλαντευόμενος βραχίονας είναι δυνατόν να ταλαντεύεται μόνο σε επίπεδο κάθετο σε σχέση με τη λόγχη. Η συσκευή διπλής κουτάλας είναι διπλής σταθεροποίησης σε σχέση με τον ταλαντευόμενο βραχίονα. Η συσκευή διπλής κουτάλας (34) στη μια από τις δύο θέσεις σταθεροποίησης, παρουσιάζει στον πίδακα νερού μια μόνο επιφάνεια της κουτάλας, σε συνάρτηση με μια δεδομένη θέση σταθεροποίησης. Προβλέφθηκε μηχανισμός εκκίνησης (54, 58) για την μετατόπιση της κουτάλας από τη μια θέση σταθεροποίησης στην άλλη. Ο μηχανισμός εκκίνησης είναι δυνατόν να ενεργοποιηθεί από δύο προκαθορισμένα τέλη διαδρομής (64) που οριοθετούν ένα ορισμένο τομέα κάλυψης και έχουν ρυθμιζόμενη γωνιώδη θέση. Οι δύο επιφάνειες της κουτάλας (44α και 44β) είναι επίσης δυνατόν να έχουν όχι ακριβώς συμμετρική διαμόρφωση, προς τον σκοπό απόκτησης περιστροφικής ταχύτητος σε διαφορετική φορά προς την περιστροφική ταχύτητα της άλλης φοράς.

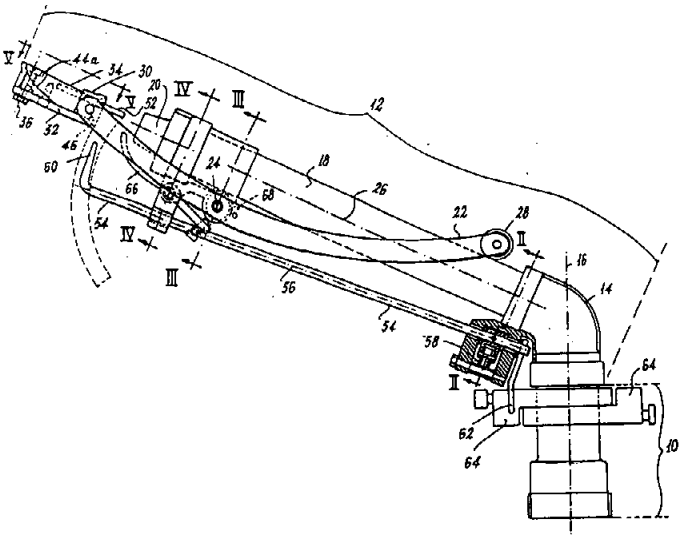

ΑΡΙΘΜΟΣ Δ.Ε.	*(11):*	**1000843**
ΑΡΙΘΜΟΣ ΑΙΤΗΣΗΣ Δ.Ε.	*(21):*	910100179
ΤΙΤΛΟΣ ΕΦΕΥΡΕΣΗΣ	*(54):*	Μηχανικά συστήματα στάθμευσης οχημάτων (τύπος πλατφόρμας)
ΔΙΕΘΝΗΣ ΤΑΞΙΝΟΜΗΣΗ	*(51):*	E04 H 6/10
ΔΙΚΑΙΟΥΧΟΣ	*(73):*	1) Χαλατσόπουλος Παναγιώτης, Πλαστήρα 13, Βόλος 38222 2) Ευλογημένος Ευριπίδης, Αλμπανέζου 6, Βόλος 38446
ΗΜΕΡΟΜΗΝΙΑ ΚΑΤΑΘΕΣΗΣ	*(22):*	24.04.91
ΗΜΕΡΟΜΗΝΙΑ ΑΠΟΝΟΜΗΣ	*(47):*	05.10.92
ΣΥΜΒΑΤΙΚΕΣ ΠΡΟΤΕΡΑΙΟΤΗΤΕΣ	*(30):*	—
ΤΡΟΠΟΠΟΙΗΣΗ ΣΤΟ ΚΥΡΙΟ Δ.Ε.	*(61):*	—
ΕΦΕΥΡΕΤΗΣ	*(72):*	1) Χαλατσόπουλος Παναγιώτης 2) Ευλογημένος Ευριπίδης
ΕΙΔΙΚΟΣ ΠΛΗΡΕΞΟΥΣΙΟΣ	*(74):*	Νικολουτσόπουλος Χρήστος, δικηγόρος, Σταδίου 10, Αθήνα
ΑΝΤΙΚΛΗΤΟΣ	*(74):*	—

ΠΕΡΙΛΗΨΗ (57)

Η εφεύρεση αναφέρεται στην κατασκευή ενός ή περισσοτέρων υπέργειων επιπέδων στάθμευσης οχημάτων το οποίο όμως:

— Είναι προκατασκευασμένο.
— Μπορεί να τοποθετηθεί σε οποιοδήποτε χώρο.
— Δεν χρειάζεται θεμελίωση, αλλά εδράζεται σε ειδικά πέδιλα.
— Είναι λυόμενο και μπορεί να μεταφερθεί και να στηθεί και σε οποιουσδήποτε άλλους χώρους, καλύπτοντας εποχιακές ανάγκες.
— Είναι οικονομικότερο από τις άλλες κατασκευές.
— Είναι πλήρως αντισεισμικό.
— Συναρμολογείται σε πολύ μικρό χρονικό διάστημα.

Το σύστημα αποτελείται από ειδικά προκατασκευασμένα πέδιλα έδρασης, πάνω στα οποία συνδέονται σιδερένιες κολώνες, που μεταξύ τους συνδέονται σε σιδηροδοκούς. Επάνω στο διαμορφωμένο αυτό πλαίσιο τοποθετούνται τα δικτυωτά δάπεδα και έτσι διαμορφώνεται το πάτωμα του υπέργειου επιπέδου. Τέλος τοποθετούνται η ράμπα και τα κάγκελα προστασίας.

Συνοπτικά τα πλεονεκτήματα του συστήματος είναι:

— Αποσυναρμολογείται και μεταφέρεται εύκολα.
— Απαιτεί πολύ λίγο χρόνο για την εγκατάστασή του.
— Δεν απαιτούνται χωματουργικές εργασίες.
— Έχει χαμηλό κόστος.
— Παρέχει πλήρη ασφάλεια των οχημάτων.
— Εναρμονίζεται με το φυσικό περιβάλλον και συμβάλλει στην καταπολέμηση της ατμοσφαιρικής ρύπανσης.
— Συμβάλλει στην κυκλοφοριακή αποσυμφόρηση.

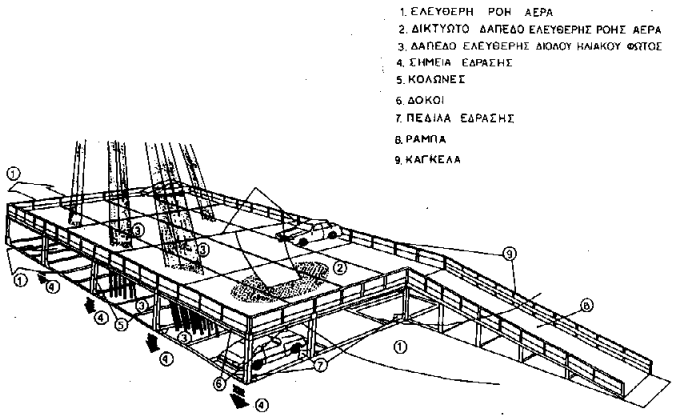

ΑΡΙΘΜΟΣ Δ.Ε.	*(11):*	**1000844**
ΑΡΙΘΜΟΣ ΑΙΤΗΣΗΣ Δ.Ε.	*(21):*	910100178
ΤΙΤΛΟΣ ΕΦΕΥΡΕΣΗΣ	*(54):*	Μηχανικά συστήματα στάθμευσης οχημάτων με υδραυλικό σύστημα ανυψώσεως
ΔΙΕΘΝΗΣ ΤΑΞΙΝΟΜΗΣΗ	*(51):*	E04H 6/06
ΔΙΚΑΙΟΥΧΟΣ	*(73):*	1) Χαλατσόπουλος Παναγιώτης, Πλαστήρα 13 Βόλος, 38222 2) Ευλογημένος Ευριπίδης, Αλμπανέζου 6, Βόλος 38446
ΗΜΕΡΟΜΗΝΙΑ ΚΑΤΑΘΕΣΗΣ	*(22):*	24.04.91
ΗΜΕΡΟΜΗΝΙΑ ΑΠΟΝΟΜΗΣ	*(47):*	05.10.92
ΣΥΜΒΑΤΙΚΕΣ ΠΡΟΤΕΡΑΙΟΤΗΤΕΣ	*(30):*	—
ΤΡΟΠΟΠΟΙΗΣΗ ΣΤΟ ΚΥΡΙΟ Δ.Ε.	*(61):*	—
ΕΦΕΥΡΕΤΗΣ	*(72):*	Χαλατσόπουλος Παναγιώτης Ευλογημένος Ευριπίδης
ΕΙΔΙΚΟΣ ΠΛΗΡΕΞΟΥΣΙΟΣ	*(74):*	Νικολουτσόπουλος Χρήστος, δικηγόρος, Σταδίου 10, Αθήνα
ΑΝΤΙΚΛΗΤΟΣ	*(74):*	—

ΠΕΡΙΛΗΨΗ (57)

Η εφεύρεση συνίσταται στη δημιουργία ενός μηχανισμού που επιτρέπει την ταυτόχρονη στάθμευση δύο οχημάτων σε επιφάνεια που καταλαμβάνει μόνο ένα όχημα. Το σύστημα:

— Είναι προκατασκευασμένο από μεταλλικά μέρη.
— Δεν χρειάζεται μεγάλο ελεύθερο ύψος.
— Χρησιμοποιεί υδραυλικό σύστημα για την κίνηση.
— Εγκαθίσταται πολύ εύκολα.
— Ελάχιστος χρόνος προσαγωγής και απομάκρυνσης του σταθμευμένου οχήματος.

Το σύστημα αποτελείται από δύο μεταλλικά δάπεδα επάνω στα οποία τοποθετούνται τα οχήματα. Τα δάπεδα αυτά από τη μία πλευρά φέρουν άρθρωση που συνδέεται στη μεταλλική βάση της κατασκευής, ενώ από την άλλη είναι ελεύθερα να κινούνται, με τη χρήση δύο υδραυλικών εμβόλων, ώστε να έρχονται σε επαφή με το έδαφος, και να επιτρέπουν έτσι την προσπέλαση των οχημάτων.

Συνοπτικά, τα πλεονεκτήματα του συστήματος είναι:

— Εγκαθίσταται σε πολύ μικρό χρονικό διάστημα.
— Δεν χρειάζεται μεγάλο ύψος για την εγκατάστασή του, γιατί το μισό μπορεί να είναι μέσα στη γη.
— Έχει πολύ χαμηλό κόστος αγοράς, εγκατάστασης και συντήρησης.
— Παρέχει πλήρη ασφάλεια των οχημάτων.
— Δεν απαιτείται η απομάκρυνση του ήδη σταθμευμένου οχήματος προκειμένου να τοποθετηθεί κάποιο άλλο στην άλλη ελεύθερη θέση.

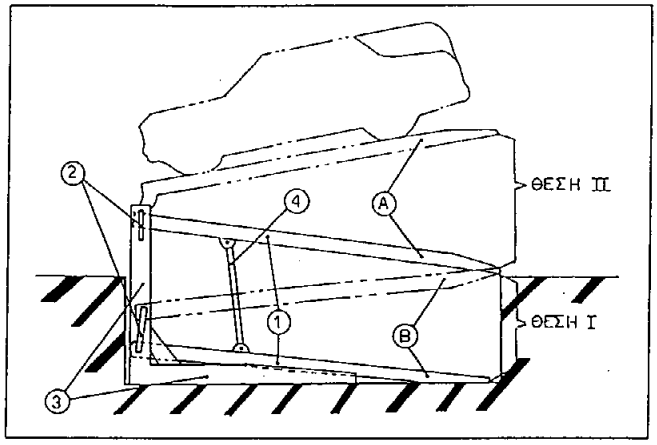

ΑΡΙΘΜΟΣ Δ.Ε.	*(11):*	**1000845**
ΑΡΙΘΜΟΣ ΑΙΤΗΣΗΣ Δ.Ε.	*(21):*	910100394
ΤΙΤΛΟΣ ΕΦΕΥΡΕΣΗΣ	*(54):*	Κορνίζα επιτραπέζια ή τοίχου
ΔΙΕΘΝΗΣ ΤΑΞΙΝΟΜΗΣΗ	*(51):*	A47G 1/06
ΔΙΚΑΙΟΥΧΟΣ	*(73):*	Βαγενάς Στράτος Νικηταρά 23, Βούλα Αττικής
ΗΜΕΡΟΜΗΝΙΑ ΚΑΤΑΘΕΣΗΣ	*(22):*	23.09.91
ΗΜΕΡΟΜΗΝΙΑ ΑΠΟΝΟΜΗΣ	*(47):*	05.10.92
ΣΥΜΒΑΤΙΚΕΣ ΠΡΟΤΕΡΑΙΟΤΗΤΕΣ	*(30):*	—
ΤΡΟΠΟΠΟΙΗΣΗ ΣΤΟ ΚΥΡΙΟ Δ.Ε.	*(61):*	—
ΕΦΕΥΡΕΤΗΣ	*(72):*	Βαγενάς Στράτος
ΕΙΔΙΚΟΣ ΠΛΗΡΕΞΟΥΣΙΟΣ	*(74):*	—
ΑΝΤΙΚΛΗΤΟΣ	*(74):*	—

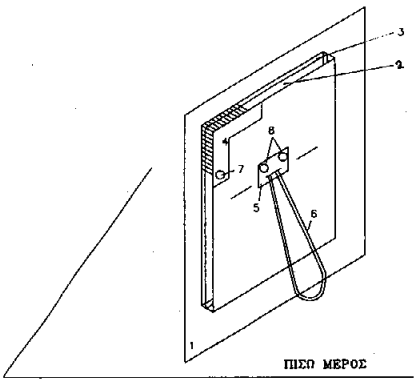

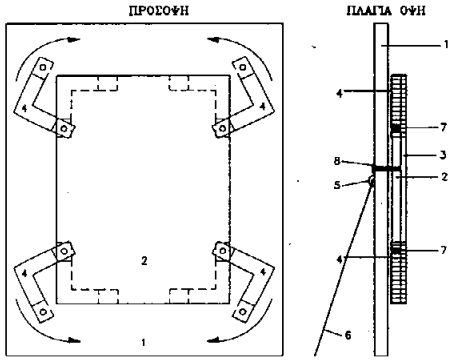

ΠΕΡΙΛΗΨΗ *(57)*

Πρόκειται για διακοσμητική κορνίζα επιτραπέζια ή τοίχου που αποτελείται από ξύλινο πλαίσιο, το τζάμι, και την φωτογραφία με τέσσαρες μεταλλικές γωνίες. Οι γωνίες είναι σταθερά εφαρμοσμένες στο πλαίσιο (με πριτσίνια) και περιστρέφονται με αντίθετες φορές ώστε να γίνεται πολύ εύκολα η αλλαγή της φωτογραφίας.
Η στήριξη της κορνίζας γίνεται, για μεν τις επιτραπέζιες με μεταλλική άρθρωση και συρμάτινο στήριγμα, για δε τις επίτοιχες με μεταλλικό στήριγμα.
Τα πλεονεκτήματα της κορνίζας είναι ο εύκολος τρόπος χρήσης της, η κομψή εμφάνιση, η μεγάλη ποικιλία υλικών, χρωμάτων, σχεδίων και κυρίως η ανταγωνιστική τιμή λόγω παραγωγικού τρόπου κατασκευής.

ΑΡΙΘΜΟΣ Δ.Ε.	*(11):*	**1000846**
ΑΡΙΘΜΟΣ ΑΙΤΗΣΗΣ Δ.Ε.	*(21):*	910100367
ΤΙΤΛΟΣ ΕΦΕΥΡΕΣΗΣ	*(54):*	Οριζόντια ψησταριά υγραερίου
ΔΙΕΘΝΗΣ ΤΑΞΙΝΟΜΗΣΗ	*(51):*	A47J 37/06, A47J 37/07
ΔΙΚΑΙΟΥΧΟΣ	*(73):*	Μακρής Ι. Ανδρέας Τσιφλικουδιών 47, Λεμεσός, Κύπρος
ΗΜΕΡΟΜΗΝΙΑ ΚΑΤΑΘΕΣΗΣ	*(22):*	04.09.91
ΗΜΕΡΟΜΗΝΙΑ ΑΠΟΝΟΜΗΣ	*(47):*	05.10.92
ΣΥΜΒΑΤΙΚΕΣ ΠΡΟΤΕΡΑΙΟΤΗΤΕΣ	*(30):*	—
ΤΡΟΠΟΠΟΙΗΣΗ ΣΤΟ ΚΥΡΙΟ Δ.Ε.	*(61):*	—
ΕΦΕΥΡΕΤΗΣ	*(72):*	Μακρής Ι. Ανδρέας
ΕΙΔΙΚΟΣ ΠΛΗΡΕΞΟΥΣΙΟΣ	*(74):*	—
ΑΝΤΙΚΛΗΤΟΣ	*(74):*	Μόδεστος Πετρίδης Σταδίου 28, 4ος όροφος, γραφ. 20, Αθήνα

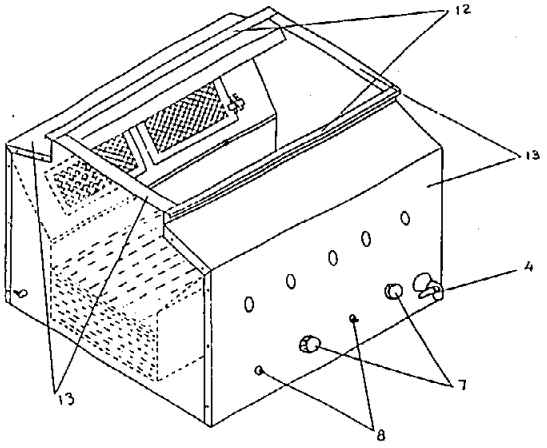

ΠΕΡΙΛΗΨΗ *(57)*

Η οριζόντια ψησταριά υγραερίου αποτελείται από τέσσερα μεταλλικά πλαϊνά καλύμματα (13), δύο εσωτερικούς βασικούς αντανακλαστήρες θερμότητας (10) δύο αντανακλαστήρες θερμότητας και κεκλιμμένες βάσεις στήριξης των πυρίμαχων πλακών καύσης υγραερίου (καυστήρες) (5) και την βάση και χώρο αποθήκευσης του νερού.
Οι πυρίμαχες πλάκες καύσης υγραερίου (καυστήρες) (5) εκπέμπουν την θερμότητα που παράγουν τόσον άμεσα όσο και μέσω των αντανακλαστήρων της θερμότητας (10, 11) πάνω στις σούβλες ή σχάρα που τοποθετούνται οριζόντια στη βάση τοποθέτησής τους (12).
Τα ιδιαίτερα χαρακτηριστικά και πλεονεκτήματα της εφεύρεσης αυτής, είναι ότι η ημιοριζόντια θέση των πυρίμαχων πλακών (καυστήρων) (5), και το σχήμα των αντανακλαστήρων (10, 11) συγκεντρώνει την θερμότητα μόνο στον χώρο όπου ευρίσκεται τοποθετημένο το κρέας ή τα άλλα φαγώσιμα που είναι για ψήσιμο με αποτέλεσμα αυτά να ψήνονται γρηγορώτερα, αποτελεσματικώτερα και οικονομικώτερα.
Πλεονεκτεί επίσης επειδή το λίπος ή οι άλλες ουσίες που στάζουν από το κρέας ή τα άλλα φαγώσιμα κατά το ψήσιμό τους, πέφτουν πάνω στο αποθηκευμένο νερό, χωρίς να δημιουργείται φλόγα ή καπνός.

ΑΡΙΘΜΟΣ Δ.Ε.	*(11):*	**1000847**
ΑΡΙΘΜΟΣ ΑΙΤΗΣΗΣ Δ.Ε.	*(21):*	910100376
ΤΙΤΛΟΣ ΕΦΕΥΡΕΣΗΣ	*(54):*	Μηχανισμός κερματοδέκτη
ΔΙΕΘΝΗΣ ΤΑΞΙΝΟΜΗΣΗ	*(51):*	G07F 1/04
ΔΙΚΑΙΟΥΧΟΣ	*(73):*	Καρατζιάς Δημήτριος Τοσίτσα 1, 121 34 Περιστέρι
ΗΜΕΡΟΜΗΝΙΑ ΚΑΤΑΘΕΣΗΣ	*(22):*	11.09.91
ΗΜΕΡΟΜΗΝΙΑ ΑΠΟΝΟΜΗΣ	*(47):*	08.10.92
ΣΥΜΒΑΤΙΚΕΣ ΠΡΟΤΕΡΑΙΟΤΗΤΕΣ	*(30):*	—
ΤΡΟΠΟΠΟΙΗΣΗ ΣΤΟ ΚΥΡΙΟ Δ.Ε.	*(61):*	—
ΕΦΕΥΡΕΤΗΣ	*(72):*	Καρατζιάς Δημήτριος
ΕΙΔΙΚΟΣ ΠΛΗΡΕΞΟΥΣΙΟΣ	*(74):*	—
ΑΝΤΙΚΛΗΤΟΣ	*(74):*	Κοσκινά Μαρία, Νικηταρά 8-10, 106 80 Αθήνα

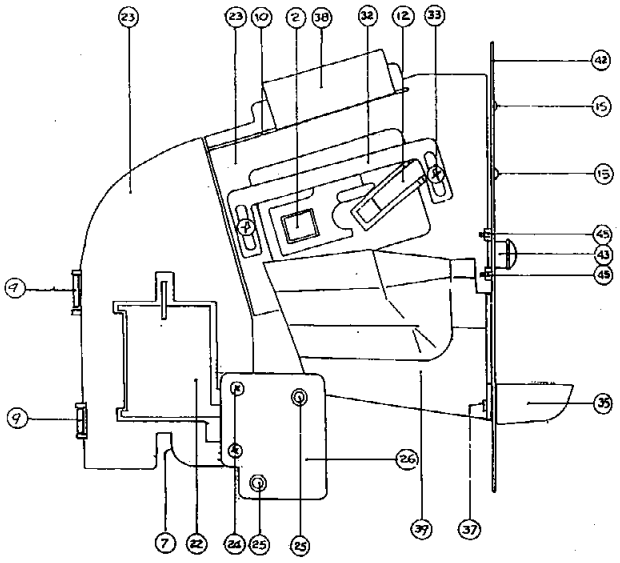

ΠΕΡΙΛΗΨΗ *(57)*

Ο μηχανισμός κερματοδέκτη της εφευρέσεως αποτελείται από τον μεταλλικό καθρέπτη-πρόσοψη (42) και τέσσερα επί μέρους τμήματα από πλαστικό, ήτοι τον αρσενικό κορμό (1) τον θηλυκό κορμό (23), τον εξωλκέα (23α) και την θαλάμη υποδοχής κέρματος (39) και φέρει κατάλληλα προσαρμοσμένες τις πεταλούδες Α (22) και Β (12), οι οποίες εξυπηρετούν στην μη ενεργοποίηση του μηχανισμού με την εισαγωγή παραμορφωμένου κέρματος, ή κέρματος μικρότερης αξίας, ή κάλπικου κέρματος, ή πετονιάς ή χαρτιού και γενικώς στην απόρριψη οποιουδήποτε αντικειμένου που δεν έχει σχέση με το απαιτούμενο κέρμα.

ΑΡΙΘΜΟΣ Δ.Ε.	*(11):*	**1000848**
ΑΡΙΘΜΟΣ ΑΙΤΗΣΗΣ Δ.Ε.	*(21):*	890100852
ΤΙΤΛΟΣ ΕΦΕΥΡΕΣΗΣ	*(54):*	Αντιβακτηριακή κατά της πλάκας στοματική σύνθεση που περιέχει νέο συμπολυμερές στυρολίου-φωσφονικού οξέος
ΔΙΕΘΝΗΣ ΤΑΞΙΝΟΜΗΣΗ	*(51):*	C08F 2/30, A61K 7/16
ΔΙΚΑΙΟΥΧΟΣ	*(73):*	Colgate-Palmolive Company 300 Park Avenue, New York N.Y. 10022, Η.Π.Α.
ΗΜΕΡΟΜΗΝΙΑ ΚΑΤΑΘΕΣΗΣ	*(22):*	21.12.89
ΗΜΕΡΟΜΗΝΙΑ ΑΠΟΝΟΜΗΣ	*(47):*	20.10.92
ΣΥΜΒΑΤΙΚΕΣ ΠΡΟΤΕΡΑΙΟΤΗΤΕΣ	*(30):*	1) 398,566/25.08.89/Η.Π.Α. 2) 398,592/25.08.89/Η.Π.Α. 3) 398,605/25.08.89/Η.Π.Α. 4) 398,606/25.08.89/Η.Π.Α. 5) 399,669/25.08.89/Η.Π.Α. 6) 410,682/21.09.89/Η.Π.Α.
ΤΡΟΠΟΠΟΙΗΣΗ ΣΤΟ ΚΥΡΙΟ Δ.Ε.	*(61):*	—
ΕΦΕΥΡΕΤΗΣ	*(72):*	1) Abdul Gaffar 2) Nuran Nabi 3) John Afflitto 4) Orum Stringer 5) Michael Prencipe
ΕΙΔΙΚΟΣ ΠΛΗΡΕΞΟΥΣΙΟΣ	*(74):*	Βόζεμπεργκ-Βρετού Ιλεάνα, δικηγόρος, Σκουφά 60Α, Αθήνα 106 80
ΑΝΤΙΚΛΗΤΟΣ	*(74):*	Βόζεμπεργκ-Βρετός Θεόδωρος, δικηγόρος, Σκουφά 60Α, Αθήνα 106 80

ΠΕΡΙΛΗΨΗ *(57)*

Πολυμερές βήτα στυρολοφωσφονικό οξύ, πολυμερές αλφαστυρολοφωσφονικό οξύ και συμπολυμερή εκατέρου στυρολοφωσφονικού οξέος με τουλάχιστον ένα άλλο αιθυλενικώς ακόρεστο πολυμεριζόμενο μονομερές.

ΑΡΙΘΜΟΣ Δ.Ε.	***(11):***	**1000849**
ΑΡΙΘΜΟΣ ΑΙΤΗΣΗΣ Δ.Ε.	*(21):*	890100037
ΤΙΤΛΟΣ ΕΦΕΥΡΕΣΗΣ	*(54):*	Αμφιρεγκουλίνη: μια νέα διλειτουργική ρυθμιστική της ανάπτυξης γλυκοπρωτεΐνη και μέθοδος παρασκευής
ΔΙΕΘΝΗΣ ΤΑΞΙΝΟΜΗΣΗ	*(51):*	C12N 15/16, C12P 21/02, C12N 15/70, C07K 15/00, C12N 1/21//(C12N 1/21, C12R 1/19)
ΔΙΚΑΙΟΥΧΟΣ	*(73):*	Oncogen Εταιρεία Περιορισμένης Ευθύνης 3005 First Avenue, Seattle, Ουάσιγκτον 98121, Η.Π.Α.
ΗΜΕΡΟΜΗΝΙΑ ΚΑΤΑΘΕΣΗΣ	*(22):*	25.01.89
ΗΜΕΡΟΜΗΝΙΑ ΑΠΟΝΟΜΗΣ	*(47):*	20.10.92
ΣΥΜΒΑΤΙΚΕΣ ΠΡΟΤΕΡΑΙΟΤΗΤΕΣ	*(30):*	181,884 15/04/88 Η.Π.Α. 148,327 25/01/88 Η.Π.Α. 297,816 17/01/89 Η.Π.Α.
ΤΡΟΠΟΠΟΙΗΣΗ ΣΤΟ ΚΥΡΙΟ Δ.Ε.	*(61):*	—
ΕΦΕΥΡΕΤΗΣ	*(72):*	1) Mohamed Shoyab 2) Vicki L. McDonald 3) James G. Bradley 4) Greg Plowman
ΕΙΔΙΚΟΣ ΠΛΗΡΕΞΟΥΣΙΟΣ	*(74):*	Βόζεμπεργκ-Βρετού Ιλεάνα, δικηγόρος, Σκουφά 60Α, 106 80 Αθήνα
ΑΝΤΙΚΛΗΤΟΣ	*(74):*	Βόζεμπεργκ-Βρετός Θεόδωρος, δικηγόρος, Σκουφά 60Α, 106 80 Αθήνα

ΠΕΡΙΛΗΨΗ (57)

Περιγράφεται ένας νέος ρυθμιστικός της ανάπτυξης του κυττάρου παράγων ονομαζόμενος αμφιρεγκιουλίνη. Αυτή η εξόχως υδρόφιλη γλυκοπρωτεΐνη, έχουσα ένα μέσο μοριακό βάρος 22,500 daltons, δείχνει ασυνήθιστη βιολογική δραστικότητα. Η αμφιρεγκιουλίνη είναι ένας διλειτουργικός, ρυθμιστικός της ανάπτυξης του κυττάρου παράγων που δείχνει ισχυρή ανασταλτική δραστικότητα στη σύνθεση DNA σε νεοπλαστικά κύτταρα, προάγοντας εν τούτοις την ανάπτυξη ωρισμένων κανονικών κυττάρων. Η εφεύρεση βασίζεται, εν μέρει, στην ανακάλυψη ότι MCF-7 κύτταρα, όταν υφίστανται κατεργασία με τον παράγοντα προαγωγής όγκου, την 12-τετραδεκανοϋλ-φορβόλη-13-οξεική (TPA), εκφράζει και εκκρίνει δύο διάκριτες εν τούτοις ισοδύναμες λειτουργικά μορφές αμφιρεγκιουλίνης. Αυτές οι δύο μορφές είναι συντακτικά ταυτόσημες και ακριβώς ομόλογες, εκτός του ότι η κολοβωμένη μορφή έχει έλλειψη ενός αμινοτερματικού εξαπεπτιδίου που βρίσκεται στη μεγαλύτερη μορφή. Το γονίδιο αμφιρεγκιουλίνης έχει διακλαδωθεί και χρησιμοποιηθεί για να κατασκευάσει πλασμίδια που κατευθύνουν την έκφραση βιοδραστικής αμφιρεγκιουλίνης σε μετασχηματισμένα Escherichia coli κύτταρα. Μία ευρεία ποικιλία χρήσεων για αμφιρεγκιουλίνη περικλείεται από την παρούσα εφεύρεση συμπεριλαμβανομένης της θεραπείας τραυμάτων και καρκίνων.

ΑΡΙΘΜΟΣ Δ.Ε.	***(11):***	**1000850**
ΑΡΙΘΜΟΣ ΑΙΤΗΣΗΣ Δ.Ε.	*(21):*	880100675
ΤΙΤΛΟΣ ΕΦΕΥΡΕΣΗΣ	*(54):*	Διαλυτά ανθρώπινα τεμάχια CD4 και οι χρήσεις τους
ΔΙΕΘΝΗΣ ΤΑΞΙΝΟΜΗΣΗ	*(51):*	A61K 37/02, C12N 15/12, G01N 33/569, A61F 6/04, A61B 5/14
ΔΙΚΑΙΟΥΧΟΣ	*(73):*	Dana-Faber Cancer Institute, 44 Binney Street, Boston, Massachusetts 02115, U.S.A.
ΗΜΕΡΟΜΗΝΙΑ ΚΑΤΑΘΕΣΗΣ	*(22):*	07.10.88
ΗΜΕΡΟΜΗΝΙΑ ΑΠΟΝΟΜΗΣ	*(47):*	20.10.92
ΣΥΜΒΑΤΙΚΕΣ ΠΡΟΤΕΡΑΙΟΤΗΤΕΣ	*(30):*	1) 106,185/08.10.87/Η.Π.Α. 2) 144,313/14.01.88/Η.Π.Α. 3) 206,585/14.06.88/Η.Π.Α.
ΤΡΟΠΟΠΟΙΗΣΗ ΣΤΟ ΚΥΡΙΟ Δ.Ε.	*(61):*	—
ΕΦΕΥΡΕΤΗΣ	*(72):*	1) Reinberz Ellis 2) Hussey Rebecca 3) Sodroski Joseph 4) Richardson Neil 5) Clayton Linda
ΕΙΔΙΚΟΣ ΠΛΗΡΕΞΟΥΣΙΟΣ	*(74):*	Παπαλέξης Δημήτριος, δικηγόρος, Ηρακλείτου 6, 106 73 Αθήνα
ΑΝΤΙΚΛΗΤΟΣ	*(74):*	Σακελλαρίδης Ιωάννης, Ηρακλείτου 6, 106 73 Αθήνα

ΠΕΡΙΛΗΨΗ (57)

Τα τροποποιημένα ευδιάλυτα ανθρώπινα CD4 τμήματα, τα οποία είναι αρμόδια για την δέσμευση της HIV Gp120 πρωτεΐνης και τα οποία δεν επεμβαίνουν στην λειτουργία και τον πολλαπλασιασμό των Τ λεμφοκυττάρων, που δεν έχουν μολυνθεί με τον HIV, τα DNA που κωδικοποιούν αυτά τα τμήματα και οι χρήσεις αυτών. Τέτοια τμήματα μπορούν να χρησιμοποιηθούν, για διαγνωστικούς θεραπευτικούς και προληπτικούς σκοπούς.

ΑΡΙΘΜΟΣ Δ.Ε.	*(11):*	**1000851**
ΑΡΙΘΜΟΣ ΑΙΤΗΣΗΣ Δ.Ε.	*(21):*	910100120
ΤΙΤΛΟΣ ΕΦΕΥΡΕΣΗΣ	*(54):*	Συνθέσεις γραμμικού ιξωδοελαστικού υδατικού υγρού απορρυπαντικού ειδικά για αυτόματα πλυντήρια πιάτων ή βελτιωμένη σταθερότητα σε υψηλή θερμοκρασία
ΔΙΕΘΝΗΣ ΤΑΞΙΝΟΜΗΣΗ	*(51):*	C11D 3/395, C11D 3/06, C11D 3/37
ΔΙΚΑΙΟΥΧΟΣ	*(73):*	Colgate-Palmolive Company 300 Park Avenue New York, New York 10022, Η.Π.Α.
ΗΜΕΡΟΜΗΝΙΑ ΚΑΤΑΘΕΣΗΣ	*(22):*	13.03.91
ΗΜΕΡΟΜΗΝΙΑ ΑΠΟΝΟΜΗΣ	*(47):*	20.10.92
ΣΥΜΒΑΤΙΚΕΣ ΠΡΟΤΕΡΑΙΟΤΗΤΕΣ	*(30):*	493,003/13.03.90/Η.Π.Α.
ΤΡΟΠΟΠΟΙΗΣΗ ΣΤΟ ΚΥΡΙΟ Δ.Ε.	*(61):*	—
ΕΦΕΥΡΕΤΗΣ	*(72):*	1) Nagaraj Dixit 2) Makarand Shevade 3) Divaker Kenkare 4) Patricia Phillips
ΕΙΔΙΚΟΣ ΠΛΗΡΕΞΟΥΣΙΟΣ	*(74):*	Βόζεμπεργκ-Βρετού Ιλεάνα, δικηγόρος, Σκουφά 60Α, 106 80 Αθήνα
ΑΝΤΙΚΛΗΤΟΣ	*(74):*	Βόζεμπεργκ-Βρετός Θεόδωρος, δικηγόρος, Σκουφά 60Α, 106 80 Αθήνα

ΠΕΡΙΛΗΨΗ (57)

Συνταγοποιείται μία σύνθεση απορρυπαντικού για αυτόματο πλυντήριο πιάτων, σαν ένα γραμμικό ιξωδοελαστικό, ψευδοπλαστικό, υδατικό προϊόν που μοιάζει με πηκτή εξαιρετικά καλής φυσικής σταθερότητας, χαμηλού υπολείμματος στη φιάλη, χαμηλής διαρροής από το κύπελλο και βελτιωμένης καθαριστικής συμπεριφοράς. Η συμπεριφορά γραμμικής ιξωδοελαστικότητας και ψευδοπλαστικότητας αποδίδεται δι' ενσωματώσεως ενός πυκνωτικού του τύπου εγκάρσια-συνδεδεμένου, υψηλού μοριακού βάρους, πολυκαρβοξυλικού οξέος. Αναλογία βάρους καλίου/Na τουλάχιστον 1/1 ελαχιστοποιεί την ποσότητα μη διαλυμένων στερεών σωματιδίων, για να συνεισφέρει περαιτέρω στη σταθερότητα και την ικανότητα να ρέει. Στεατικό οξύ ή άλλο μίγμα ανώτερου λιπαρού οξέος ή άλατος περαιτέρω βελτιώνει τη φυσική σταθερότητα. Χρήση τριπολυφωσφορικού καλίου στη θέση πυροφωσφορικού τετρακαλίου μειώνει τον σχηματισμό ανάπτυξης κρυστάλλων, όταν το προϊόν υποβάλλεται σε υψηλές θερμοκρασίες, όπως 100°F.

ΑΡΙΘΜΟΣ Δ.Ε.	*(11):*	**1000852**
ΑΡΙΘΜΟΣ ΑΙΤΗΣΗΣ Δ.Ε.	*(21):*	900100876
ΤΙΤΛΟΣ ΕΦΕΥΡΕΣΗΣ	*(54):*	Εποπτικό μέσο μαθηματικών και γλώσσας με συναρμολογούμενα αριθμογράμματα
ΔΙΕΘΝΗΣ ΤΑΞΙΝΟΜΗΣΗ	*(51):*	G09B 1/36, G09B 1/08, G09B 19/02
ΔΙΚΑΙΟΥΧΟΣ	*(73):*	1) Κεραμίδα-Καραγιάννη Τούλα Άγιος Γεώργιος Γρεβενά 2) Καραγιάννης Μιχάλης Άγιος Γεώργιος, Γρεβενά
ΗΜΕΡΟΜΗΝΙΑ ΚΑΤΑΘΕΣΗΣ	*(22):*	21.12.90
ΗΜΕΡΟΜΗΝΙΑ ΑΠΟΝΟΜΗΣ	*(47):*	23.10.92
ΣΥΜΒΑΤΙΚΕΣ ΠΡΟΤΕΡΑΙΟΤΗΤΕΣ	*(30):*	—
ΤΡΟΠΟΠΟΙΗΣΗ ΣΤΟ ΚΥΡΙΟ Δ.Ε.	*(61):*	—
ΕΦΕΥΡΕΤΗΣ	*(72):*	1) Κεραμίδα-Καραγιάννη Τούλα 2) Καραγιάννης Μιχάλης
ΕΙΔΙΚΟΣ ΠΛΗΡΕΞΟΥΣΙΟΣ	*(74):*	—
ΑΝΤΙΚΛΗΤΟΣ	*(74):*	Κεραμίδας Χρήστος, Εθνικής Αντίστασης 20, Άνω Ιλίσια

ΠΕΡΙΛΗΨΗ (57)

Η εφεύρεση αυτή αναφέρεται σε ένα μέσο κατανόησης των μαθηματικών εννοιών από τους μαθητές του Δημ. Σχολείου πρώτον και δεύτερον στην εκμάθηση του μηχανισμού της Πρώτης Ανάγνωσης και αποτελείται κυρίως από πλαστικά, ξύλινα, ακρυλικά ή χαρτονένια πλακίδια σε σχήμα τετράγωνο, ορθογώνιο ή πολυγωνικό, τα οποία θα έχουν τη δυνατότητα να ενώνεται το ένα δίπλα στο άλλο, με την βοήθεια ενδιάμεσου συνδετήρα ώστε ενούμενα να σχηματίζουν αριθμοσειρές ή λέξεις και να έχουν τη δυνατότητα αποσύνδεσης κάνοντας έτσι ανάλυση και στη συνέχεια σύνδεση των αριθμών ή των λέξεων.

Τα πλακίδια θα φέρουν μαγνήτη για να δουλεύονται σε μεταλλική επιφάνεια και θα είναι τοποθετημένα σε ειδικά πλαστικά ή ξύλινα συρταράκια μιας πλαστικής ή ξύλινης κασσετίνας.

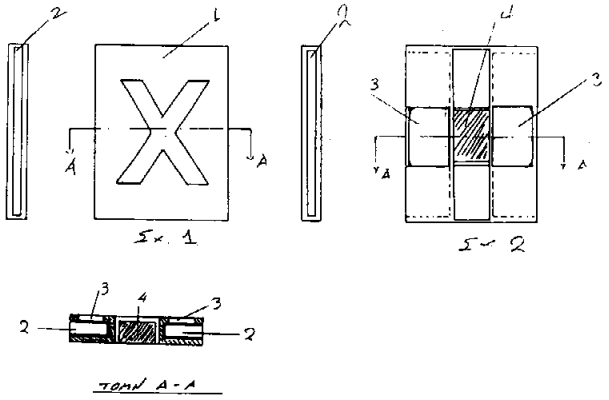

ΑΡΙΘΜΟΣ Δ.Ε.	***(11):***	**1000853**
ΑΡΙΘΜΟΣ ΑΙΤΗΣΗΣ Δ.Ε.	*(21):*	910100492
ΤΙΤΛΟΣ ΕΦΕΥΡΕΣΗΣ	*(54):*	Εξάρτημα ενεργοποίησης με ώθηση για ταΐστρες αυτοδιατροφής ψαριών
ΔΙΕΘΝΗΣ ΤΑΞΙΝΟΜΗΣΗ	*(51):*	A01K 61/02
ΔΙΚΑΙΟΥΧΟΣ	*(73):*	1) Divanach Pascal Albert George Ι.ΘΑ.ΒΙ.Κ, Κτίριο Παλαιού Ψυγείου Λιμενικού Ταμείου Ηρακλείου, Ηράκλειο Κρήτης 2) Divanach-Κεντούρη Μαρουλιώ Ι.ΘΑ.ΒΙ.Κ, Κτίριο Παλαιού Ψυγείου Λιμενικού Ταμείου Ηρακλείου, Ηράκλειο Κρήτης 3) Ίδρυμα Θαλάσσιας Βιολογίας Κρήτης (Ι.ΘΑ.ΒΙ.Κ) Κτίριο Παλαιού Ψυγείου Λιμενικού Ταμείου Ηρακλείου, Ηράκλειο Κρήτης
ΗΜΕΡΟΜΗΝΙΑ ΚΑΤΑΘΕΣΗΣ	*(22):*	03.12.91
ΗΜΕΡΟΜΗΝΙΑ ΑΠΟΝΟΜΗΣ	*(47):*	23.10.92
ΣΥΜΒΑΤΙΚΕΣ ΠΡΟΤΕΡΑΙΟΤΗΤΕΣ	*(30):*	—
ΤΡΟΠΟΠΟΙΗΣΗ ΣΤΟ ΚΥΡΙΟ Δ.Ε.	*(61):*	—
ΕΦΕΥΡΕΤΗΣ	*(72):*	1) Divanach Pascal Albert George 2) Divanach-Κεντούρη Μαρουλιώ
ΕΙΔΙΚΟΣ ΠΛΗΡΕΞΟΥΣΙΟΣ	*(74):*	Καστρινάκης Στέλιος, δικηγόρος, 25ης Αυγούστου 39, Ηράκλειο Κρήτης
ΑΝΤΙΚΛΗΤΟΣ	*(74):*	Καστρινάκης Στέλιος, δικηγόρος, 25ης Αυγούστου 39, Ηράκλειο Κρήτης

ΠΕΡΙΛΗΨΗ *(57)*

Η εφεύρεση αναφέρεται σε εξάρτημα ενεργοποίησης με ώθηση ταΐστρας αυτοδιατροφής ψαριών αποτελούμενο από πολλούς συνεχόμενους ακάμπτους μοχλούς, αρθρωτά συνδεδεμένους, σε κάθετη διάταξη, που μπορεί να τοποθετηθεί σε εγκαταστάσεις εκτροφής ψαριών παντός τύπου, ειδικά σε πλωτές μονάδες καλλιέργειας που υπόκεινται σε έντονους κυματισμούς.

Όπως φαίνεται και στα σχήματα (1-3), το εξάρτημα αποτελείται από 2 ή περισσότερους ακάμπτους συνεχόμενους μοχλούς που συνδέονται μεταξύ τους με αρθρώσεις και διατηρείται σταθερό σε κατακόρυφη θέση χάρις στην ύπαρξη ενός ή περισσότερων οριζόντιων στελεχών με δακτύλιο (ε, 9) τα οποία στηρίζονται επάνω σε ένα ή δύο κατακόρυφα άκαμπτα στηρίγματα παράλληλα προς τους μοχλούς.

Το όλο σύστημα έχει κατασκευασθεί κατά τρόπο ώστε να μπορεί να ενεργοποιείται από διάφορα είδη ψαριών ποικίλου μεγέθους αλλά όχι από τον άνεμο ή τα κύματα.

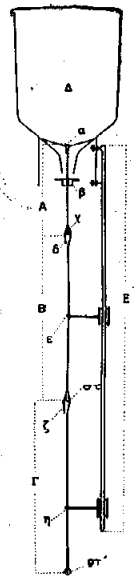

ΑΡΙΘΜΟΣ Δ.Ε.	***(11):***	**1000854**
ΑΡΙΘΜΟΣ ΑΙΤΗΣΗΣ Δ.Ε.	*(21):*	900100599
ΤΙΤΛΟΣ ΕΦΕΥΡΕΣΗΣ	*(54):*	Μέθοδος και διάταξη για άντληση υγρών υπό υψηλή θερμοκρασία δια μέσου ενός σωλήνα
ΔΙΕΘΝΗΣ ΤΑΞΙΝΟΜΗΣΗ	*(51):*	F04F 1/14
ΔΙΚΑΙΟΥΧΟΣ	*(73):*	1) Ven Kari, Lauge Leemstraat 423, 2018 Antwerpen, Βέλγιο 2) Ven Juna, Desguinlei 206, 2018 Antwerpen, Βέλγιο 3) Ven Timo, Desguinlei 206, 2018 Antwerpen, Βέλγιο
ΗΜΕΡΟΜΗΝΙΑ ΚΑΤΑΘΕΣΗΣ	*(22):*	07/08/90
ΗΜΕΡΟΜΗΝΙΑ ΑΠΟΝΟΜΗΣ	*(47):*	23.10.92
ΣΥΜΒΑΤΙΚΕΣ ΠΡΟΤΕΡΑΙΟΤΗΤΕΣ	*(30):*	8900861/10.08.89/Βέλγιο
ΤΡΟΠΟΠΟΙΗΣΗ ΣΤΟ ΚΥΡΙΟ Δ.Ε.	*(61):*	—
ΕΦΕΥΡΕΤΗΣ	*(72):*	1) Ven Kari 2) Ven Juha 3) Ven Timo 4) Ven Petri 5) Ven Irja
ΕΙΔΙΚΟΣ ΠΛΗΡΕΞΟΥΣΙΟΣ	*(74):*	Ραζή-Βαγιακάκου Ρένα, δικηγόρος, Πανεπιστημίου 64, Αθήνα
ΑΝΤΙΚΛΗΤΟΣ	*(74):*	Ραζή-Βαγιακάκου Ρένα, δικηγόρος, Πανεπιστημίου 64, Αθήνα

ΠΕΡΙΛΗΨΗ *(57)*

Η εφεύρεση σχετίζεται με μία μέθοδο αντλήσεως ενός υγρού υπό υψηλή θερμοκρασία δια μέσου ενός σωλήνα.

Η άντληση του υγρού υπό υψηλή θερμοκρασία, π.χ. πάνω από 425°C (βαθμούς Κελσίου), παρουσιάζει τεράστια προβλήματα όταν χρησιμοποιούνται κανονικές αντλίες. Με την υψηλή θερμοκρασία τα κινούμενα τμήματα της αντλίας θα φθαρούν ή θα θραυσθούν πολύ γρήγορα.

Με την ανταλλαγή θερμότητος γίνεται ολοένα μεγαλύτερη χρήση υγρού νατρίου. Το νάτριο τούτο έχει πολύ καλές αγώγιμες ιδιότητες και μπορεί να αντλείται εύκολα σε κλειστό κύκλωμα (κυκλικά) χωρίς να χρειάζεται υψηλή πίεση. Πάντως, το υγρό νάτριο υπάρχει σε υψηλή θερμοκρασία, συνήθως ακόμα και πάνω από 500°C, και σε ορισμένες περιπτώσεις μέχρι και 800°C. Εάν π.χ. το νάτριο χρησιμεύει για την κινητοποίηση ενός κινητήρα Sterling, τότε η θερμοκρασία του νατρίου πρέπει κατά προτίμηση να είναι τάξεως μεγέθους 800°C για βέλτιστη απόδοση. Η άντληση του νατρίου με τον κινητήρα αυτό και με ένα εναλλάκτη θερμότητας μπορεί τότε να μη γίνεται πια με τις υπάρχουσες αντλίες.

Σκοπός της εφεύρεσης είναι η παροχή μιας μεθόδου με την οποία μπορεί να αντλείται ένα υγρό υπό υψηλή θερμοκρασία δια μέσου ενός σωλήνα, χωρίς προβλήματα, όπου το υγρό τούτο δεν θα έρχεται σε επαφή με κινούμενα τμήματα αντλίας.

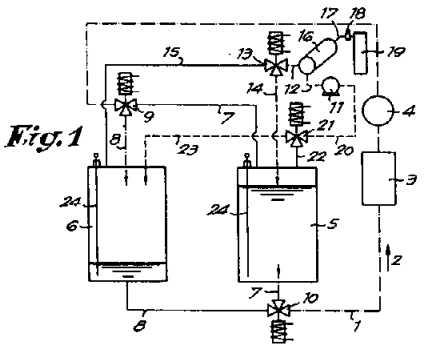

ΑΡΙΘΜΟΣ Δ.Ε.	*(11):*	**1000855**
ΑΡΙΘΜΟΣ ΑΙΤΗΣΗΣ Δ.Ε.	*(21):*	890100366
ΤΙΤΛΟΣ ΕΦΕΥΡΕΣΗΣ	*(54):*	Πολυολεφινικές συνθέσεις για φωτοβιοαποικοδομήσιμα φιλμς
ΔΙΕΘΝΗΣ ΤΑΞΙΝΟΜΗΣΗ	*(51):*	C08K 5/09 C08K 5/37 C08L 23/02
ΔΙΚΑΙΟΥΧΟΣ	*(73):*	Norsolor Tour Aurore-Place des Reflets F-92080 Paris, La Défense 2, Cédéx 5, Γαλλία
ΗΜΕΡΟΜΗΝΙΑ ΚΑΤΑΘΕΣΗΣ	*(22):*	02.06.89
ΗΜΕΡΟΜΗΝΙΑ ΑΠΟΝΟΜΗΣ	*(47):*	23.10.92
ΣΥΜΒΑΤΙΚΕΣ ΠΡΟΤΕΡΑΙΟΤΗΤΕΣ	*(30):*	88/07423, 03.06.88, Γαλλία
ΤΡΟΠΟΠΟΙΗΣΗ ΣΤΟ ΚΥΡΙΟ Δ.Ε.	*(61):*	—
ΕΦΕΥΡΕΤΗΣ	*(72):*	Breant Patrice
ΕΙΔΙΚΟΣ ΠΛΗΡΕΞΟΥΣΙΟΣ	*(74):*	Ήτα Βασιλική, δικηγόρος, Πανεπιστημίου 42, 106 79 Αθήνα
ΑΝΤΙΚΛΗΤΟΣ	*(74):*	Φρυδά-Λαδά Έλλη, δικηγόρος, Πανεπιστημίου 42, 106 79 Αθήνα

ΠΕΡΙΛΗΨΗ (57)

Ολεφονική σύνθεσις περιλαμβάνουσα, δια 100 μέρη εις βάρος τουλάχιστον μιας πολυολεφίνης:

α) από 0,001 έως 0,02 μέρος εις βάρος σιδήρου υπό την μορφήν τουλάχιστον ενός ιοντικού άλατος σιδήρου,

β) από 0,001 έως 0,1 μέρος εις βάρος θείου υπό την μορφήν θείου και/ή τουλάχιστον ενός διαλκυλικού πολυσουλφιδίου, και

γ) από 5 έως 40 μέρη εις βάρος τουλάχιστον ενός πολυσακχαρίτου.

Δύναται να περιλαμβάνει επί πλέον:

— από 0,5 έως 5 μέρη εις βάρος τουλάχιστον ενός οξειδίου του σιδήρου και

— από 1 έως 10 μέρη εις βάρος τουλάχιστον ενός πυριτικού άλατος.

Φιλμ λαμβανόμενον εκ τουλάχιστον μιας συνθέσεως ως η ανωτέρω.

ΑΡΙΘΜΟΣ Δ.Ε.	*(11):*	**1000856**
ΑΡΙΘΜΟΣ ΑΙΤΗΣΗΣ Δ.Ε.	*(21):*	900100851
ΤΙΤΛΟΣ ΕΦΕΥΡΕΣΗΣ	*(54):*	Ετερόφωτο διαφημιστικό
ΔΙΕΘΝΗΣ ΤΑΞΙΝΟΜΗΣΗ	*(51):*	G09F 13/18
ΔΙΚΑΙΟΥΧΟΣ	*(73):*	Α. Μεϊμάρογλου-Ν. Νικολάου Ο.Ε. Φιλολάου 160, Παγκράτι
ΗΜΕΡΟΜΗΝΙΑ ΚΑΤΑΘΕΣΗΣ	*(22):*	11.12.90
ΗΜΕΡΟΜΗΝΙΑ ΑΠΟΝΟΜΗΣ	*(47):*	23.10.92
ΣΥΜΒΑΤΙΚΕΣ ΠΡΟΤΕΡΑΙΟΤΗΤΕΣ	*(30):*	—
ΤΡΟΠΟΠΟΙΗΣΗ ΣΤΟ ΚΥΡΙΟ Δ.Ε.	*(61):*	—
ΕΦΕΥΡΕΤΗΣ	*(72):*	1) Μεϊμάρογλου Α. 2) Νικολάου Ν.
ΕΙΔΙΚΟΣ ΠΛΗΡΕΞΟΥΣΙΟΣ	*(74):*	—
ΑΝΤΙΚΛΗΤΟΣ	*(74):*	Νικολάου Ν., Φιλολάου 160, Παγκράτι

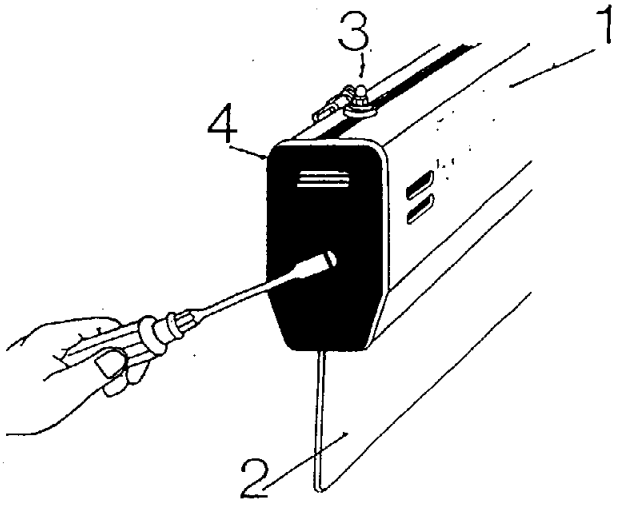

ΠΕΡΙΛΗΨΗ (57)

Το ετερόφωτο διαφημιστικό είναι μία μορφή φωτεινής επιγραφής η οποία αποτελείται από προφίλ αλουμινίου (1) με έγκλειστα ηλεκτρικά μέρη και πλαστική επιφάνεια (2) χαραγμένη και τυπωμένη σε μεταξωτυπία.

Τα πλεονεκτήματα αυτής της εφευρέσεως είναι ότι παρουσιάζει το φωτεινό λογότυπο διακριτικά και καλόγουστα, είναι διάφανη, είναι οικονομική στην κατανάλωση ρεύματος, είναι μικρή σε όγκο, επίσης τοποθετείται εύκολα και αλλάζει ανά πάσαν στιγμή σημείο τοποθετήσεως.

ΑΡΙΘΜΟΣ Δ.Ε.	*(11):*	**1000857**
ΑΡΙΘΜΟΣ ΑΙΤΗΣΗΣ Δ.Ε.	*(21):*	900100631
ΤΙΤΛΟΣ ΕΦΕΥΡΕΣΗΣ	*(54):*	Διάταξη για την εξάτμιση πτητικών υγρών
ΔΙΕΘΝΗΣ ΤΑΞΙΝΟΜΗΣΗ	*(51):*	A01M 1/20 A01M 13/00 A61L 9/12
ΔΙΚΑΙΟΥΧΟΣ	*(73):*	Reckitt & Colman Products Limited One Burlington Lane, London W42RW, Μ. Βρετανία
ΗΜΕΡΟΜΗΝΙΑ ΚΑΤΑΘΕΣΗΣ	*(22):*	24.08.90
ΗΜΕΡΟΜΗΝΙΑ ΑΠΟΝΟΜΗΣ	*(47):*	23.10.92
ΣΥΜΒΑΤΙΚΕΣ ΠΡΟΤΕΡΑΙΟΤΗΤΕΣ	*(30):*	8919463.3/26.08.89/Αγγλία
ΤΡΟΠΟΠΟΙΗΣΗ ΣΤΟ ΚΥΡΙΟ Δ.Ε.	*(61):*	—
ΕΦΕΥΡΕΤΗΣ	*(72):*	1) Fox Rodney Thomas 2) Hammond Geoffrey Robert
ΕΙΔΙΚΟΣ ΠΛΗΡΕΞΟΥΣΙΟΣ	*(74):*	Σταμνά Σπυριδούλα, δικηγόρος, Κουμπάρη 2, 106 74 Αθήνα
ΑΝΤΙΚΛΗΤΟΣ	*(74):*	Παπακωνσταντίνου Ελένη, δικηγόρος, Κουμπάρη 2, 106 74 Αθήνα

ΠΕΡΙΛΗΨΗ *(57)*

Η προτεινόμενη διάταξη, για χορήγηση πτητικού υγρού ως ατμού από μια ευρεία περιοχή, πτητικών υγρών, περιλαμβάνει δεξαμενή με ένα ανοικτό άκρο κλεινόμενο από ένα διαπερατό από ατμό μη διαπερατό από υγρό στοιχείο. Μια φλάντζα περιβάλλει το άνοιγμα προς τη δεξαμενή και το στοιχείο είναι συνδέσιμο προς τη φλάντζα σε ένα πλήθος διαφορετικών θέσεων, εκάστη των οποίων καθορίζει ένα αντίστοιχο εμβαδόν του στοιχείου περιοριζόμενο από τη σύνδεση και το οποίο είναι διαβρέξιμο από το πτητικό υγρό.

Έτσι μπορεί να χρησιμοποιείται μια μόνο διάταξη για χορήγηση οποιουδήποτε πτητικού υγρού από μια ευρεία περιοχή πτητικών υγρών απλώς με προσδιορισμό του εμβαδού επιφάνειας εντός της συνδέσεως το οποίο πρέπει να βρέχεται από το πτητικό υγρό για να δίδει τον επιθυμητό ρυθμό απελευθερώσεως ατμού για επιλεγμένο πτητικό υγρό και σύνδεση του ρηθέντος στοιχείου προς τη φλάντζα σε μια θέση για καθορισμό του καθοριζόμενου εμβαδού του στοιχείου το οποίο βρέχεται.

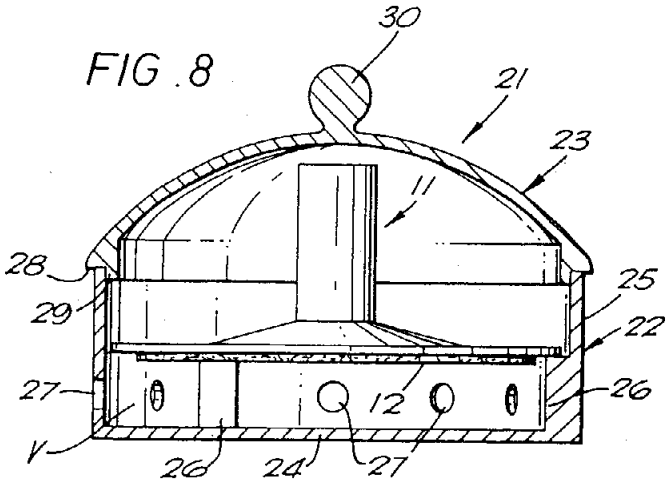

ΑΡΙΘΜΟΣ Δ.Ε.	*(11):*	**1000858**
ΑΡΙΘΜΟΣ ΑΙΤΗΣΗΣ Δ.Ε.	*(21):*	910100094
ΤΙΤΛΟΣ ΕΦΕΥΡΕΣΗΣ	*(54):*	Πρωτότυπα τμήματα λιπασματοδιανομέα
ΔΙΕΘΝΗΣ ΤΑΞΙΝΟΜΗΣΗ	*(51):*	A01C 7/10
ΔΙΚΑΙΟΥΧΟΣ	*(73):*	Ζαμίδης Λεωνίδας Δ. & Μ. Παπαδοπούλου 11 Γιαννιτσά 58100
ΗΜΕΡΟΜΗΝΙΑ ΚΑΤΑΘΕΣΗΣ	*(22):*	27.02.91
ΗΜΕΡΟΜΗΝΙΑ ΑΠΟΝΟΜΗΣ	*(47):*	23.10.92
ΣΥΜΒΑΤΙΚΕΣ ΠΡΟΤΕΡΑΙΟΤΗΤΕΣ	*(30):*	—
ΤΡΟΠΟΠΟΙΗΣΗ ΣΤΟ ΚΥΡΙΟ Δ.Ε.	*(61):*	—
ΕΦΕΥΡΕΤΗΣ	*(72):*	Ζαμίδης Λεωνίδας
ΕΙΔΙΚΟΣ ΠΛΗΡΕΞΟΥΣΙΟΣ	*(74):*	—
ΑΝΤΙΚΛΗΤΟΣ	*(74):*	—

ΠΕΡΙΛΗΨΗ *(57)*

Είναι δύο πρωτότυπα τμήματα ενός λιπασματοδιανομέα που αφορούν το μεν α' τμήμα την ηλεκτροκίνητη κίνηση του τετράγωνου άξονα-15- και το δεύτερο τμήμα αναφέρεται στην αξονική μετατόπιση του τετράγωνου άξονα. Τα τμήματα αυτά αποτελούνται το α' τμήμα από τον κινητήρα με μειωτήρα-1-, το γρανάζι κινήσεως-3-, το κινούμενο γρανάζι-4-, το γρανάζι του τεντοτήρα-5-, τον μοχλό-7- και το ελατήριο-8-. Το δε β' τμήμα από το σερβομοτέρ-18-, τους μοχλούς-17-19, το ράουλο-16- και το σύστημα ποντεσιομέτρων-20.

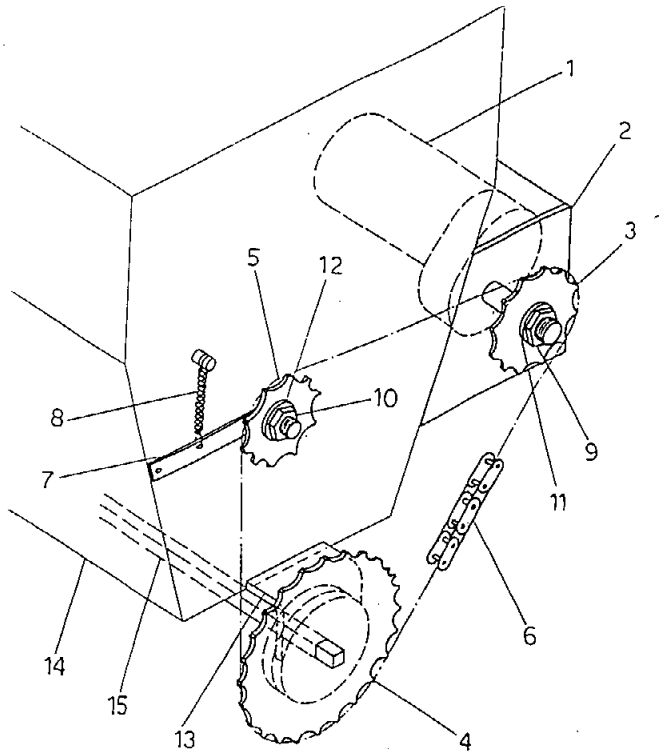

ΑΡΙΘΜΟΣ Δ.Ε.	*(11):*	**1000859**
ΑΡΙΘΜΟΣ ΑΙΤΗΣΗΣ Δ.Ε.	*(21):*	900100088
ΤΙΤΛΟΣ ΕΦΕΥΡΕΣΗΣ	*(54):*	Σκεύασμα που προορίζεται να χρησιμοποιηθεί με κατάλληλη μέθοδο, για βελτίωση της γεύσης φαγητών στα οποία έχει γίνει σχετικά μεγάλη προσθήκη αρωματικής ύλης (αλάτι, πιπέρι, κ.τ.λ.)
ΔΙΕΘΝΗΣ ΤΑΞΙΝΟΜΗΣΗ	*(51):*	A23L 1/06 A23L 1/0522 A23L 1/22//A23L 1/39
ΔΙΚΑΙΟΥΧΟΣ	*(73):*	Κεφαλλωνίτης Ιωάννης, Γ' Σεπτεμβρίου 16, Μελίσσια 151 27
ΗΜΕΡΟΜΗΝΙΑ ΚΑΤΑΘΕΣΗΣ	*(22):*	12.02.90
ΗΜΕΡΟΜΗΝΙΑ ΑΠΟΝΟΜΗΣ	*(47):*	23.10.92
ΣΥΜΒΑΤΙΚΕΣ ΠΡΟΤΕΡΑΙΟΤΗΤΕΣ	*(30):*	—
ΤΡΟΠΟΠΟΙΗΣΗ ΣΤΟ ΚΥΡΙΟ Δ.Ε.	*(61):*	—
ΕΦΕΥΡΕΤΗΣ	*(72):*	Κεφαλλωνίτης Ιωάννης
ΕΙΔΙΚΟΣ ΠΛΗΡΕΞΟΥΣΙΟΣ	*(74):*	—
ΑΝΤΙΚΛΗΤΟΣ	*(74):*	Μοσχονά Ευαγγελία, Λογοθετίδη 21, 115 24 Αθήνα

ΠΕΡΙΛΗΨΗ *(57)*

Σκεύασμα για βελτίωση γεύσης φαγητών στα οποία έχει γίνει σχετικά μεγάλη προσθήκη αρτυματικής ύλης (αλάτι, πιπέρι κ.τ.λ.), χαρακτηριζόμενο από το ότι περιέχει τουλάχιστον μία ουσία που όταν βρεθεί με μορφή κολλοειδούς διαλύματος ή πήγματος έχει έντονες ροφητικές ιδιότητες και ενδεχομένως μία ή περισσότερες γλυκαντικές ύλες.
Το κολλοειδές διάλυμα ή πήγμα δημιουργείται από την προσθήκη στο φαγητό ή πριν από αυτήν, με κατάλληλο τρόπο.
Το πλεονέκτημα αυτής της εφεύρεσης είναι το ότι, με τη ρόφηση των χαρακτηριστικών μορίων ή ιόντων της αρτυματικής ύλης από το κολλοειδές διάλυμα ή πήγμα και ενδεχομένως και με τη δημιουργία γλυκιάς γεύσης, «καλύπτεται» η δυσάρεστη γεύση φαγητών μετά από σχετικά μεγάλη προσθήκη αρτυματικής ύλης.

ΑΡΙΘΜΟΣ Δ.Ε.	*(11):*	**1000860**
ΑΡΙΘΜΟΣ ΑΙΤΗΣΗΣ Δ.Ε.	*(21):*	890100854
ΤΙΤΛΟΣ ΕΦΕΥΡΕΣΗΣ	*(54):*	Αντιβακτηριακή κατά της πλάκας, κατά της πέτρας στοματική σύνθεση
ΔΙΕΘΝΗΣ ΤΑΞΙΝΟΜΗΣΗ	*(51):*	A61K 7/16
ΔΙΚΑΙΟΥΧΟΣ	*(73):*	Colgate-Palmolive Company 300 Park Avenue, New York, N.Y. 10022, Η.Π.Α.
ΗΜΕΡΟΜΗΝΙΑ ΚΑΤΑΘΕΣΗΣ	*(22):*	21.12.89
ΗΜΕΡΟΜΗΝΙΑ ΑΠΟΝΟΜΗΣ	*(47):*	23.10.92
ΣΥΜΒΑΤΙΚΕΣ ΠΡΟΤΕΡΑΙΟΤΗΤΕΣ	*(30):*	398,605/25.08.89/Η.Π.Α.
ΤΡΟΠΟΠΟΙΗΣΗ ΣΤΟ ΚΥΡΙΟ Δ.Ε.	*(61):*	—
ΕΦΕΥΡΕΤΗΣ	*(72):*	1) Gaffar Abdul 2) Nabi Nuran 3) Afflitto John 4) Stringer Orum
ΕΙΔΙΚΟΣ ΠΛΗΡΕΞΟΥΣΙΟΣ	*(74):*	Βόζεμπεργκ-Βρετού Ιλεάνα, δικηγόρος, Σκουφά 60Α, 106 80 Αθήνα
ΑΝΤΙΚΛΗΤΟΣ	*(74):*	Βόζεμπεργκ-Βρετός Θεόδωρος, δικηγόρος, Σκουφά 60Α, 106 80 Αθήνα

ΠΕΡΙΛΗΨΗ *(57)*

Μία στοματική σύνθεση, όπως ένα οδοντοκοσμητικό στοματικό έκπλυμα, τροχίσκος ή τσίκλα που περιέχει ένα πολυφωσφορικό κατά της πέτρας παράγοντα, όπως πυροφωσφορικό τετρααλκαλιμέταλλο και αντιβακτηριακό κατά της πλάκας παράγοντα συμβατό με αυτό. Ο κατά της πλάκας παράγων είναι ένας ουσιαστικά αδιάλυτος στο νερό μη κατιονικός παράγων, όπως ο 2, 4, 4'-τριχλωρο-2'-υδροξυδιφαινύλ αιθέρας (Triclosan). Η κατά της πλάκας αποτελεσματικότητα βελτιστοποιείται με την παρουσία ενός αντιβακτηριακού-ενισχυτικού παράγοντα που ενισχύει την απελευθέρωση του αναφερθέντος αντιβακτηριακού παράγοντα στις στοματικές επιφάνειες και την κατακράτηση αυτού επί των στοματικών επιφανειών.

ΑΡΙΘΜΟΣ Δ.Ε.	*(11):*	**1000861**
ΑΡΙΘΜΟΣ ΑΙΤΗΣΗΣ Δ.Ε.	*(21):*	890100307
ΤΙΤΛΟΣ ΕΦΕΥΡΕΣΗΣ	*(54):*	Προσκέφαλο κατάλληλο για την πρόληψη και/ή την ελάττωση του ροχαλίσματος
ΔΙΕΘΝΗΣ ΤΑΞΙΝΟΜΗΣΗ	*(51):*	A61F 5/56 A47G 9/00 A47G 21/00
ΔΙΚΑΙΟΥΧΟΣ	*(73):*	Linda H. Dixon P.O. Box 1382 Ross, California 94957, Η.Π.Α.
ΗΜΕΡΟΜΗΝΙΑ ΚΑΤΑΘΕΣΗΣ	*(22):*	08.05.89
ΗΜΕΡΟΜΗΝΙΑ ΑΠΟΝΟΜΗΣ	*(47):*	23.10.92
ΣΥΜΒΑΤΙΚΕΣ ΠΡΟΤΕΡΑΙΟΤΗΤΕΣ	*(30):*	07/190,847/06.05.88/Η.Π.Α.
ΤΡΟΠΟΠΟΙΗΣΗ ΣΤΟ ΚΥΡΙΟ Δ.Ε.	*(61):*	—
ΕΦΕΥΡΕΤΗΣ	*(72):*	Linda H. Dixon
ΕΙΔΙΚΟΣ ΠΛΗΡΕΞΟΥΣΙΟΣ	*(74):*	Ήτα Βασιλική, δικηγόρος, Πανεπιστημίου 42, 106 79 Αθήνα
ΑΝΤΙΚΛΗΤΟΣ	*(74):*	Φρυδά-Λαδά Έλλη, δικηγόρος, Πανεπιστημίου 42, 106 79 Αθήνα

ΠΕΡΙΛΗΨΗ *(57)*

Ένα μαξιλάρι εναντίον του ροχαλίσματος το οποίον υποβοηθεί εις την ελάττωση του ροχαλίσματος δια τοποθετήσεως της κεφαλής του χρησιμοποιούντος ούτως ώστε ο βαθμός αποφράξεως των αναπνευστικών οδών του χρησιμοποιούντος να ελαττώνεται. Το μαξιλάρι εναντίον του ροχαλίσματος περιλαμβάνει ένα βασικό εξάρτημα το οποίον κατά προτίμηση παρουσιάζει κλίση και έχει ένα καμπύλο εμπρόσθιο άκρο το οποίον είναι σε χαμηλότερο ύψος παρά το οπίσθιο άκρο. Η ανωτέρα επιφάνεια του βασικού εξαρτήματος η οποία είναι πλησίον του εμπροσθίου άκρου έχει ένα επίμηκες κυλινδρικό μαξιλάρι στερεωμένο επ' αυτής το οποίον κυλινδρικό μαξιλάρι είναι καμπύλο καθ' όλον το μήκος του δια να συμμορφώνεται προς το καμπύλο σχήμα του εμπροσθίου άκρου του βασικού εξαρτήματος. Το κυλινδρικό μαξιλάρι περιλαμβάνει επίσης μία καμπύλη περιφερειακή περιοχή διατομής δια την άνετη υποβάσταξη του λαιμού του χρησιμοποιούντος. Το κυλινδρικό μαξιλάρι και το βασικό εξάρτημα και η επιλογή των υλικών δι' αυτά ενεργούν εν συνδυασμώ δια να εξασφαλίσουν άνεση και επίσης την τοποθέτηση του κεφαλιού του χρησιμοποιούντος ούτως ώστε να ελαττώνεται η απόφραξη των αναπνευστικών οδών του χρησιμοποιούντος όταν ο χρησιμοποιών ευρίσκεται σε υπτία θέση ή εις μίαν πλαγίαν θέσιν ύπνου.

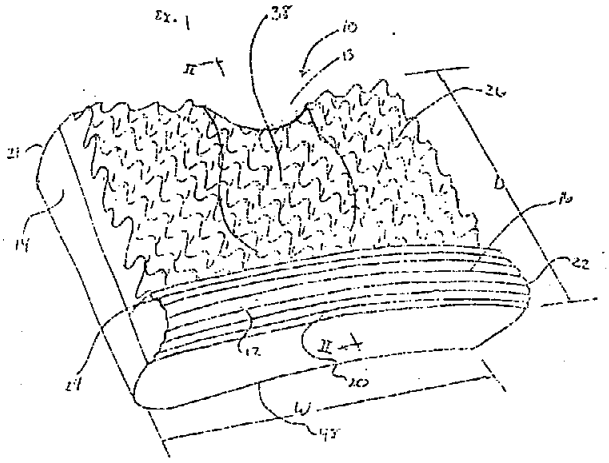

ΑΡΙΘΜΟΣ Δ.Ε.	*(11):*	**1000862**
ΑΡΙΘΜΟΣ ΑΙΤΗΣΗΣ Δ.Ε.	*(21):*	900100074
ΤΙΤΛΟΣ ΕΦΕΥΡΕΣΗΣ	*(54):*	Κάρτα διπλής αλληλοδιαδοχικής παρουσίασης κειμένων, μηνυμάτων ή εικόνων
ΔΙΕΘΝΗΣ ΤΑΞΙΝΟΜΗΣΗ	*(51):*	B42D 15/04
ΔΙΚΑΙΟΥΧΟΣ	*(73):*	Ρήγας Ηλίας Μηκυνών 23, Δάφνη 172 35, Αθήνα
ΗΜΕΡΟΜΗΝΙΑ ΚΑΤΑΘΕΣΗΣ	*(22):*	07.02.90
ΗΜΕΡΟΜΗΝΙΑ ΑΠΟΝΟΜΗΣ	*(47):*	23.10.92
ΣΥΜΒΑΤΙΚΕΣ ΠΡΟΤΕΡΑΙΟΤΗΤΕΣ	*(30):*	—
ΤΡΟΠΟΠΟΙΗΣΗ ΣΤΟ ΚΥΡΙΟ Δ.Ε.	*(61):*	—
ΕΦΕΥΡΕΤΗΣ	*(72):*	Ρήγας Ηλίας
ΕΙΔΙΚΟΣ ΠΛΗΡΕΞΟΥΣΙΟΣ	*(74):*	Περάκης Γεώργιος, δικηγόρος, Ακαδημίας 63, Αθήνα
ΑΝΤΙΚΛΗΤΟΣ	*(74):*	—

ΠΕΡΙΛΗΨΗ *(57)*

Η κάρτα (καρτ-ποστάλ) διπλής αλληλοδιαδοχικής παρουσίασης κειμένων, μηνυμάτων ή εικόνων που αποτελείται από δύο ανεξάρτητα μέρη χαρτιού. Το πρώτο αποτελείται από 4 τμήματα (1, 7, 5, 10) που όταν τα αναδιπλώσουμε σχηματίζουν ένα είδος πλαισίου-παραθύρου με θέα το ένα εκ των τμημάτων (1) που είναι κομμένο-χαραγμένο ιδιόμορφα (2) έτσι ώστε να μπορεί να εισχωρήσει μέσα σ' αυτό το δεύτερο τμήμα 11 το οποίο έχει χαράξεις (12). Κατά την εισχώρηση η εικόνα ή οτιδήποτε άλλο θέμα έχει τυπωθεί στο τμήμα 1 επικαλύπτεται από την εικόνα ή μήνυμα του τμήματος 11. Η μερική μετατόπιση τώρα του τμήματος 11 αποκαλύπτει το τυπωμένο στο τμήμα 1 θέμα.
Το πλεονέκτημα αυτής της εφεύρεσης είναι ότι έχουμε τη δυνατότητα παρουσίασης δύο μηνυμάτων αλληλοδιαδοχούμενων έτσι ώστε να επιτυγχάνεται αφ' ενός μία διαλεκτική τρόπον τινά μορφή μηνυμάτων αφ' ετέρου μία κινηματογραφική τρόπον τινά (κίνηση καρέ-καρέ) προβολή εικόνων.

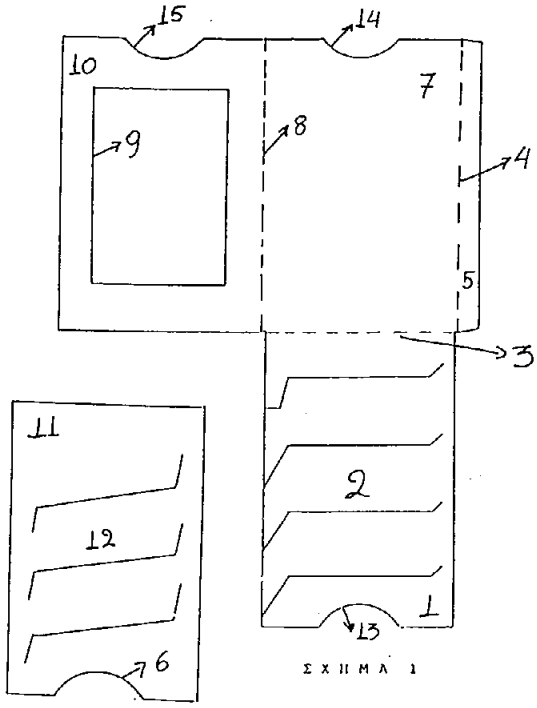

ΣΧΗΜΑ 1

ΣΧΗΜΑ 2

ΑΡΙΘΜΟΣ Δ.Ε.	*(11):*	**1000863**
ΑΡΙΘΜΟΣ ΑΙΤΗΣΗΣ Δ.Ε.	*(21):*	890100503
ΤΙΤΛΟΣ ΕΦΕΥΡΕΣΗΣ	*(54):*	Ηλεκτρονικό ασφαλιστικό σύστημα θερμοκρασίας μαγειρικής χύτρας με ηχητική ειδοποίηση
ΔΙΕΘΝΗΣ ΤΑΞΙΝΟΜΗΣΗ	*(51):*	A47J 27/62
ΔΙΚΑΙΟΥΧΟΣ	*(73):*	Λιόκουρας Θέμελης-Αθανάσιος Ρήγα Φερραίου 23 - Γλυφάδα
ΗΜΕΡΟΜΗΝΙΑ ΚΑΤΑΘΕΣΗΣ	*(22):*	10.04.89
ΗΜΕΡΟΜΗΝΙΑ ΑΠΟΝΟΜΗΣ	*(47):*	29.10.92
ΣΥΜΒΑΤΙΚΕΣ ΠΡΟΤΕΡΑΙΟΤΗΤΕΣ	*(30):*	—
ΤΡΟΠΟΠΟΙΗΣΗ ΣΤΟ ΚΥΡΙΟ Δ.Ε.	*(61):*	—
ΕΦΕΥΡΕΤΗΣ	*(72):*	Λιόκουρας Θέμελης-Αθανάσιος
ΕΙΔΙΚΟΣ ΠΛΗΡΕΞΟΥΣΙΟΣ	*(74):*	—
ΑΝΤΙΚΛΗΤΟΣ	*(74):*	—

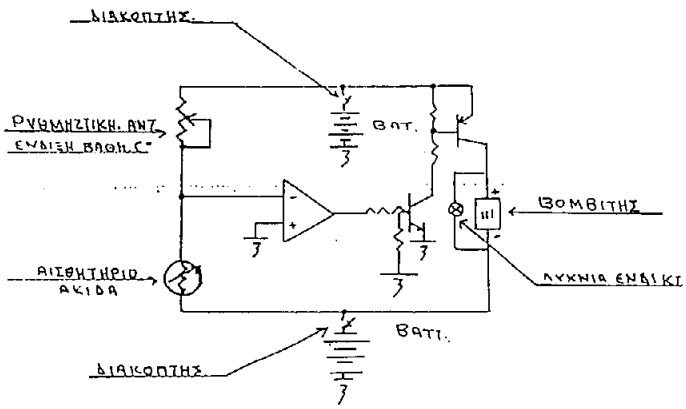

ΠΕΡΙΛΗΨΗ (57)

Ηλεκτρονικό Ασφαλιστικό Σύστημα θερμοκρασίας μαγειρικής χύτρας με ηχητική ειδοποίηση που αναφέρεται σε ηλεκτρονικό θερμοστάτη ρυθμιζόμενο που έχει την ικανότητα να ελέγχει την ρυθμιζόμενη θερμοκρασία και να μας ειδοποιεί ηχητικά όταν αυτή φτάσει στο σημείο που επιλέξαμε.

Σκοπός αυτού του συστήματος είναι να προστατεύει ειδοποιώντας ηχητικά την διαδικασία μαγειρέματος για λόγους ασφάλειας, οικονομίας και πρακτικής λύσης της διαδικασίας του μαγειρέματος.

ΕΥΡΕΤΗΡΙΟ Δ.Ε. ΣΥΜΦΩΝΑ ΜΕ ΤΗΝ ΗΜΕΡΟΜΗΝΙΑ ΚΑΤΑΘΕΣΗΣ

ΚΑΤΑΘΕΣΗ (22)	*ΔΙΚΑΙΟΥΧΟΣ* (73)	*ΤΙΤΛΟΣ ΕΦΕΥΡΕΣΗΣ* (54)	*ΑΡ.Δ.Ε.* (11)
07/10/88	DANA-FABER CANCER INSTITUTE	Διαλυτά ανθρώπινα τεμάχια CD4 και οι χρήσεις τους	1000850
25/01/89	ONCOGEN	Αμφιρεγκουλίνη. Μία νέα διλειτουργική ρυθμιστική της ανάπτυξης γλυκοπρωτεΐνη και μέθοδος παρασκευής	1000849
10/04/89	ΛΙΟΚΟΥΡΑΣ ΘΕΜΕΛΗΣ-ΑΘΑΝΑΣΙΟΣ	Ηλεκτρονικό ασφαλιστικό σύστημα θερμοκρασίας μαγειρικής χύτρας με ηχητική ειδοποίηση	1000863
08/05/89	LINDA H. DIXON	Προσκέφαλο κατάλληλο για την πρόληψη και/ή την ελάττωση του ροχαλίσματος	1000861
02/06/89	NORSOLOR	Πολυολεφινικές συνθέσεις για φωτοβιοαποικοδομήσιμα φιλμς	1000855
29/08/89	R.K.K. LIMITED	Κλειστό κρυοξενικό φράγμα για την συγκράτηση της μετακίνησης επικίνδυνου υλικού στη γη	1000841
21/12/89	COLGATE-PALMOLIVE COMPANY	Αντιβακτηριακή κατά της πλάκας στοματική σύνθεση που περιέχει νέο συμπολυμερές στρυρολίου-φωσφονικού οξέος	1000848
21/12/89	COLGATE-PALMOLIVE COMPANY	Αντιβακτηριακή κατά της πλάκας, κατά της πέτρας στοματική σύνθεση	1000860
07/02/90	ΡΗΓΑΣ ΗΛΙΑΣ	Κάρτα διπλής αλληλοδιαδοχικής παρουσίασης, κειμένων, μηνυμάτων, ή εικόνων	1000862
12/02/90	ΚΕΦΑΛΛΩΝΙΤΗΣ ΙΩΑΝΝΗΣ	Σκεύασμα που προορίζεται να χρησιμοποιηθεί, με κατάλληλη μέθοδο, για βελτίωση της γεύσης φαγητών στα οποία έχει γίνει σχετικά μεγάλη προσθήκη αρτυματικής ύλης (αλάτι, πιπέρι κτλ.)	1000859
01/03/90	ΒΑΡΚΑΣ ΧΡΗΣΤΟΣ	Μηχανή πλαστικοποιήσεως μεταλλικών μικροαντικειμένων	1000839
07/08/90	1) VEN KARI 2) VEN JUHA 3) VEN TIWO 4) VEN PETRI 5) VEN IRJA	Μέθοδος και διάταξη για άντληση υγρών υπό υψηλή θερμοκρασία δια μέσου ενός σωλήνα	1000854
24/08/90	RECKITT & COLMAN PRODUCTS LTD	Διάταξη για την εξάτμιση πτητικών υγρών	1000857
18/10/90	LANZONI ANTONIO	Ωστικός ψεκαστήρ με διπλή κουτάλα διπλής θέσεως	1000842
11/12/90	ΜΕΙΜΑΡΟΓΛΟΥ Α. - ΝΙΚΟΛΑΟΥ Ν. Ο.Ε.	Ετερόφωτο διαφημιστικό	1000856
21/12/90	1) ΚΕΡΑΜΙΔΑ-ΚΑΡΑΓΙΑΝΝΗ ΤΟΥΛΑ 2) ΚΑΡΑΓΙΑΝΝΗΣ ΜΙΧΑΛΗΣ	Εποπτικό μέσο μαθηματικών και γλώσσας με συναρμολογούμενα αριθμογράμματα	1000852
27/02/91	ΖΑΜΙΔΗΣ ΛΕΩΝΙΔΑΣ	Πρωτότυπα τμήματα λιπασματοδιανομέα	1000858
13/03/91	COLGATE-PALMOLIVE COMPANY	Συνθέσεις γραμμικού ιξωδοελαστικού υδατικού υγρού απορρυπαντικού ειδικά για αυτόματα πλυντήρια πιάτων ή βελτιωμένη σταθερότητα σε υψηλή θερμοκρασία	1000851
24/04/91	1) ΧΑΛΑΤΣΟΠΟΥΛΟΣ ΠΑΝΑΓΙΩΤΗΣ 2) ΕΥΛΟΓΗΜΕΝΟΣ ΕΥΡΙΠΙΔΗΣ	Μηχανικά συστήματα στάθμευσης οχημάτων (τύπος πλατφόρμας)	1000843
24/04/91	1) ΧΑΛΑΤΣΟΠΟΥΛΟΣ ΠΑΝΑΓΙΩΤΗΣ 2) ΕΥΛΟΓΗΜΕΝΟΣ ΕΥΡΙΠΙΔΗΣ	Μηχανικά συστήματα στάθμευσης οχημάτων με υδραυλικό σύστημα ανυψώσεως	1000844

ΚΑΤΑΘΕΣΗ (22)	ΔΙΚΑΙΟΥΧΟΣ (73)	ΤΙΤΛΟΣ ΕΦΕΥΡΕΣΗΣ (54)	ΑΡ.Δ.Ε. (11)
04/09/91	ΜΑΚΡΗΣ ΑΝΔΡΕΑΣ	Οριζόντια ψησταριά υγραερίου	1000846
11/09/91	ΚΑΡΑΤΖΙΑΣ ΔΗΜΗΤΡΙΟΣ	Μηχανισμός κερματοδέκτη	1000847
23/09/91	ΛΑΜΠΡΙΔΗΣ ΓΡΗΓΟΡΙΟΣ	Αντικλεπτικό σύστημα αυτοκινήτου	1000840
23/09/91	ΒΑΓΕΝΑΣ ΣΤΡΑΤΟΣ	Κορνίζα επιτραπέζια ή τοίχου	1000845
28/11/91	1) ΚΑΣΤΕΛΙΑΝΟΣ ΓΕΩΡΓΙΟΣ 2) ΧΑΙΔΕΡΑΚΗΣ ΕΜΜΑΝΟΥΗΛ	Ελαιοραβδιστικό χειροεργαλείο	1000837
03/12/91	1) DIVANACH PASCAL-ALBERT-GEORGE 2) DIVANACH-ΚΕΝΤΟΥΡΗ ΜΑΡΟΥΛΙΩ 3) ΙΔΡΥΜΑ ΘΑΛΑΣΣΙΑΣ ΒΙΟΛΟΓΙΑΣ ΚΡΗΤΗΣ (Ι.ΘΑ.ΒΙ.Κ.)	Εξάρτημα ενεργοποίησης με ώθηση για ταΐστρες αυτοδιατροφής ψαριών	1000853
16/12/91	ΒΙΣΒΑΡΔΗΣ ΣΠΥΡΙΔΩΝ	Επαγγελματικό πλυντήριο πιάτων-ποτηριών σκευών με ή χωρίς ενσωματωμένο αποσκληρυντή νερού	1000838

ΕΥΡΕΤΗΡΙΟ Δ.Ε. ΣΥΜΦΩΝΑ ΜΕ ΤΗΝ ΑΛΦΑΒΗΤΙΚΗ ΣΕΙΡΑ ΤΩΝ ΚΑΤΑΘΕΤΩΝ

ΔΙΚΑΙΟΥΧΟΣ (73)	*ΤΙΤΛΟΣ ΕΦΕΥΡΕΣΗΣ* (54)	*ΚΑΤΑΘΕΣΗ* (22)	*ΑΡ.Δ.Ε.* (11)
COLGATE-PALMOLIVE COMPANY	Αντιβακτηριακή κατά της πλάκας στοματική σύνθεση που περιέχει νέο συμπολυμερές στυρολιού-φωσφονικού οξέος	21/12/89	1000848
COLGATE-PALMOLIVE COMPANY	Συνθέσεις γραμμικού ιξωδοελαστικού υδατικού υγρού, απορρυπαντικού ειδικά για αυτόματα πλυντήρια πιάτων ή βελτιωμένη σταθερότητα σε υψηλή θερμοκρασία	13/03/91	1000851
COLGATE-PALMOLIVE COMPANY	Αντιβακτηριακή κατά της πλάκας, κατά της πέτρας στοματική σύνθεση	21/12/89	1000860
R.K.K. LIMITED	Κλειστό κρυοξενικό φράγμα για την συγκράτηση της μετακίνησης επικίνδυνου υλικού στη γη	29/08/89	1000841
DANA-FABER CANCER INSTITUTE	Διαλυτά ανθρώπινα τεμάχια CD4 και οι χρήσεις τους	07/10/88	1000850
DIVANACH-ΚΕΝΤΟΥΡΗ ΜΑΡΟΥΛΙΩ	Εξάρτημα ενεργοποίησης με ώθηση για ταΐστρες αυτοδιατροφής ψαριών	03/12/91	1000853
DIVANACH PASCAL-ALBERT-GEORGE	Σύστημα πολλαπλών μοχλών αρθρωτά συνδεδεμένων σε κάθετη διάταξη που χρησιμοποιείται ως εξάρτημα ταΐστρας τύπου self-service για εκτροφή ψαριών υπό συνθήκες έντονου κυματισμού	03/12/91	1000853
LANZONI ANTONIO	Ωστικός ψεκαστήρ με διπλή κουτάλα διπλής θέσεως	18/10/90	1000842
LINDA H. DIXON	Προσκέφαλο κατάλληλο για την πρόληψη και/ή την ελάττωση του ροχαλίσματος	08/05/89	1000861
NORSOLOR	Πολυολεφινικές συνθέσεις για φωτοβιοαποικοδομήσιμα φιλμς	02/06/89	1000855
ONCOGEN	Αμφιρεγκουλίνη. Μία νέα διλειτουργική ρυθμιστική της ανάπτυξης γλυκοπρωτεΐνη και μέθοδος παρασκευής	25/01/89	1000849
RECKITT & COLMAN PRODUCTS LTD	Διάταξη για την εξάτμιση πτητικών υγρών	24/08/90	1000857
VEN KARI VEN IRJA VEN JUHA VEN PETRI VEN TIWO	Μέθοδος και διάταξη για άντληση υγρών υπό υψηλή θερμοκρασία δια μέσου ενός σωλήνα	07/08/90	1000854
ΒΑΓΕΝΑΣ ΣΤΡΑΤΟΣ	Κορνίζα επιτραπέζια ή τοίχου	23/09/91	1000845
ΒΑΡΚΑΣ ΧΡΗΣΤΟΣ	Μηχανή πλαστικοποιήσεως μεταλλικών μικροαντικειμένων	01/03/90	1000839
ΒΙΣΒΑΡΔΗΣ ΣΠΥΡΙΔΩΝ	Επαγγελματικό πλυντήριο πιάτων-ποτηριών σκευών με ή χωρίς ενσωματωμένο αποσκληρυντή νερού	16/12/91	1000838
ΕΥΛΟΓΗΜΕΝΟΣ ΕΥΡΙΠΙΔΗΣ	Μηχανικά συστήματα στάθμευσης οχημάτων (τύπος πλατφόρμας)	24/04/91	1000843
ΕΥΛΟΓΗΜΕΝΟΣ ΕΥΡΙΠΙΔΗΣ	Μηχανικά συστήματα στάθμευσης οχημάτων με υδραυλικό σύστημα ανυψώσεως	24/04/91	1000844
ΖΑΜΙΔΗΣ ΛΕΩΝΙΔΑΣ	Πρωτότυπα τμήματα λιπασματοδιανομέα	27/02/91	1000858

ΔΙΚΑΙΟΥΧΟΣ (73)	ΤΙΤΛΟΣ ΕΦΕΥΡΕΣΗΣ (54)	ΚΑΤΑΘΕΣΗ (22)	ΑΡ.Δ.Ε. (11)
ΙΔΡΥΜΑ ΘΑΛΑΣΣΙΑΣ ΒΙΟΛΟΓΙΑΣ ΚΡΗΤΗΣ (Ι.ΘΑ.ΒΙ.Κ.)	Εξάρτημα ενεργοποίησης με ώθηση για ταΐστρες αυτοδιατροφής ψαριών	03/12/91	1000853
ΚΑΡΑΓΙΑΝΝΗΣ ΜΙΧΑΛΗΣ	Εποπτικό μέσο μαθηματικών και γλώσσας με συναρμολογούμενα αριθμογράμματα	21/12/90	1000852
ΚΑΡΑΤΖΙΑΣ ΔΗΜΗΤΡΙΟΣ	Μηχανισμός κερματοδέκτη	11/09/91	1000847
ΚΑΣΤΕΛΙΑΝΟΣ ΓΕΩΡΓΙΟΣ	Ελαιοραβδιστικό χειροεργαλείο	28/11/91	1000837
ΚΕΡΑΜΙΔΑ-ΚΑΡΑΓΙΑΝΝΗ ΤΟΥΛΑ	Εποπτικό μέσο μαθηματικών και γλώσσας με συναρμολογούμενα αριθμογράμματα	21/12/90	1000852
ΚΕΦΑΛΛΩΝΙΤΗΣ ΙΩΑΝΝΗΣ	Σκεύασμα που προορίζεται να χρησιμοποιηθεί, με κατάλληλη μέθοδο, για βελτίωση της γεύσης φαγητών στα οποία έχει γίνει σχετικά μεγάλη προσθήκη αρτυματικής ύλης (αλάτι, πιπέρι κτλ.)	12/02/90	1000859
ΛΑΜΠΡΙΔΗΣ ΓΡΗΓΟΡΙΟΣ	Αντικλεπτικό σύστημα αυτοκινήτου	23/09/91	1000840
ΛΙΟΚΟΥΡΑΣ ΘΕΜΕΛΗΣ-ΑΘΑΝΑΣΙΟΣ	Ηλεκτρονικό ασφαλιστικό σύστημα θερμοκρασίας μαγειρικής χύτρας με ηχητική ειδοποίηση	10/04/89	1000863
ΜΑΚΡΗΣ ΑΝΔΡΕΑΣ	Οριζόντια ψησταριά υγραερίου	04/09/91	1000846
ΜΕ·Ι·ΜΑΡΟΓΛΟΥ Α. - ΝΙΚΟΛΑΟΥ Ν. Ο.Ε.	Ετερόφωτο διαφημιστικό	11/12/90	1000856
ΡΗΓΑΣ ΗΛΙΑΣ	Κάρτα διπλής αλληλοδιαδοχικής παρουσίασης, κειμένων, μηνυμάτων, ή εικόνων	07/02/90	1000862
ΧΑ·Ι·ΔΕΡΑΚΗΣ ΕΜΜΑΝΟΥΗΛ	Ελαιοραβδιστικό χειροεργαλείο	28/11/91	1000837
ΧΑΛΑΤΣΟΠΟΥΛΟΣ ΠΑΝΑΓΙΩΤΗΣ	Μηχανικά συστήματα στάθμευσης οχημάτων (τύπος πλατφόρμας)	24/04/91	1000843
ΧΑΛΑΤΣΟΠΟΥΛΟΣ ΠΑΝΑΓΙΩΤΗΣ, ΕΥΛΟΓΗΜΕΝΟΣ ΕΥΡΙΠΙΔΗΣ	Μηχανικά συστήματα στάθμευσης οχημάτων (με υδραυλικό σύστημα ανυψώσεως)	24/04/91	1000844

ΑΡΙΘΜΟΣ Π.Υ.Χ.	*(11):*	**2001088**
ΑΡΙΘΜΟΣ ΑΙΤΗΣΗΣ Π.Υ.Χ.	*(21):*	910200051
ΤΙΤΛΟΣ ΕΦΕΥΡΕΣΗΣ	*(54):*	Πλαστική κρεμάστρα ρούχων
ΔΙΚΑΙΟΥΧΟΣ	*(73):*	Χατζόπουλος Α. - Αντωνάρας Γ. Ο.Ε. Οδός Α7 - Ο.Τ. 5Α ΒΙ.ΠΕ.Θ Τ.Κ. 57022 Σίνδος, Θεσ/νίκη
ΗΜΕΡΟΜΗΝΙΑ ΚΑΤΑΘΕΣΗΣ	*(22):*	11.06.90
ΗΜΕΡΟΜΗΝΙΑ ΑΠΟΝΟΜΗΣ	*(47):*	12.10.92
ΣΥΜΒΑΤΙΚΕΣ ΠΡΟΤΕΡΑΙΟΤΗΤΕΣ	*(30):*	—
ΕΦΕΥΡΕΤΗΣ	*(72):*	1) Χατζόπουλος Αλέξανδρος 2) Αντωνάρας Γεώργιος
ΕΙΔΙΚΟΣ ΠΛΗΡΕΞΟΥΣΙΟΣ	*(74):*	—
ΑΝΤΙΚΛΗΤΟΣ	*(74):*	—

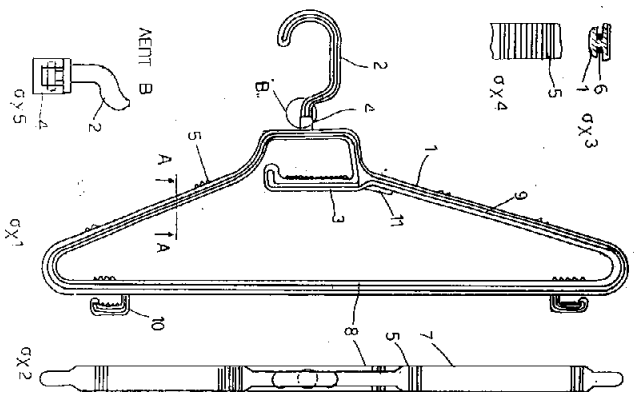

ΠΕΡΙΛΗΨΗ *(57)*

Είναι μία πλαστική κρεμάστρα που αποτελείται από έναν σκελετό-1- στο πάνω μέρος του οποίου υπάρχει ένας περιστρεφόμενος γάντζος-2- μέσα σε μια βάση-4-. Στο κάτω μέρος υπάρχουν δύο μικρότεροι γάντζοι-10- και στο άνω μέρος επίσης ένας άλλος γάντζος-3-. Η κρεμάστρα φέρει περιμετρικά επίπεδες επιφάνειες-7- με οδοντωτή διαμόρφωση-5-.

ΑΡΙΘΜΟΣ Π.Υ.Χ.	*(11):*	**2001089**
ΑΡΙΘΜΟΣ ΑΙΤΗΣΗΣ Π.Υ.Χ.	*(21):*	910200204
ΤΙΤΛΟΣ ΕΦΕΥΡΕΣΗΣ	*(54):*	Συσκευή παγοβολής
ΔΙΚΑΙΟΥΧΟΣ	*(73):*	Μαυροβουνιώτης Αθανάσιος Μ. Χατζηκυριάκου 89, Καλλίπολη Πειραιάς 185 39
ΗΜΕΡΟΜΗΝΙΑ ΚΑΤΑΘΕΣΗΣ	*(22):*	30.08.90
ΗΜΕΡΟΜΗΝΙΑ ΑΠΟΝΟΜΗΣ	*(47):*	12.10.92
ΣΥΜΒΑΤΙΚΕΣ ΠΡΟΤΕΡΑΙΟΤΗΤΕΣ	*(30):*	—
ΕΦΕΥΡΕΤΗΣ	*(72):*	Μαυροβουνιώτης Αθανάσιος
ΕΙΔΙΚΟΣ ΠΛΗΡΕΞΟΥΣΙΟΣ	*(74):*	Ροδίτης Ιωάννης, δικηγόρος, Κολοκοτρώνη 83, Πειραιάς 185 35
ΑΝΤΙΚΛΗΤΟΣ	*(74):*	—

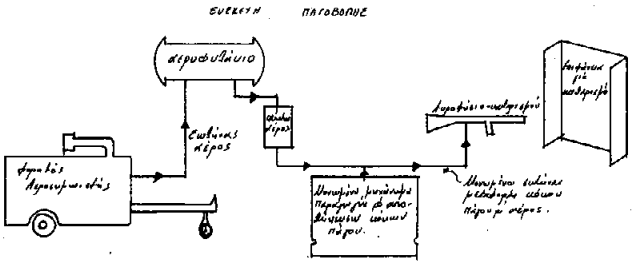

ΠΕΡΙΛΗΨΗ *(57)*

Συσκευή καθαρισμού επιφανειών, μεταλλικών και δομικών, όμοιο με τις εν χρήσει συσκευές αμμοβολής, με την διαφορά ότι αντί για κόκκους άμμου εκτοξεύονται κόκκοι πάγου.

ΑΡΙΘΜΟΣ Π.Υ.Χ.	*(11):*	**2001090**
ΑΡΙΘΜΟΣ ΑΙΤΗΣΗΣ Π.Υ.Χ.	*(21):*	910200279
ΤΙΤΛΟΣ ΕΦΕΥΡΕΣΗΣ	*(54):*	Διακοσμητικό προφίλ επενδύσεως επιφανειών
ΔΙΚΑΙΟΥΧΟΣ	*(73):*	Αδαμόπουλος Παναγιώτης Ροΐτικα Πατρών
ΗΜΕΡΟΜΗΝΙΑ ΚΑΤΑΘΕΣΗΣ	*(22):*	30.07.91
ΗΜΕΡΟΜΗΝΙΑ ΑΠΟΝΟΜΗΣ	*(47):*	12.10.92
ΣΥΜΒΑΤΙΚΕΣ ΠΡΟΤΕΡΑΙΟΤΗΤΕΣ	*(30):*	—
ΕΦΕΥΡΕΤΗΣ	*(72):*	Αδαμόπουλος Παναγιώτης
ΕΙΔΙΚΟΣ ΠΛΗΡΕΞΟΥΣΙΟΣ	*(74):*	—
ΑΝΤΙΚΛΗΤΟΣ	*(74):*	—

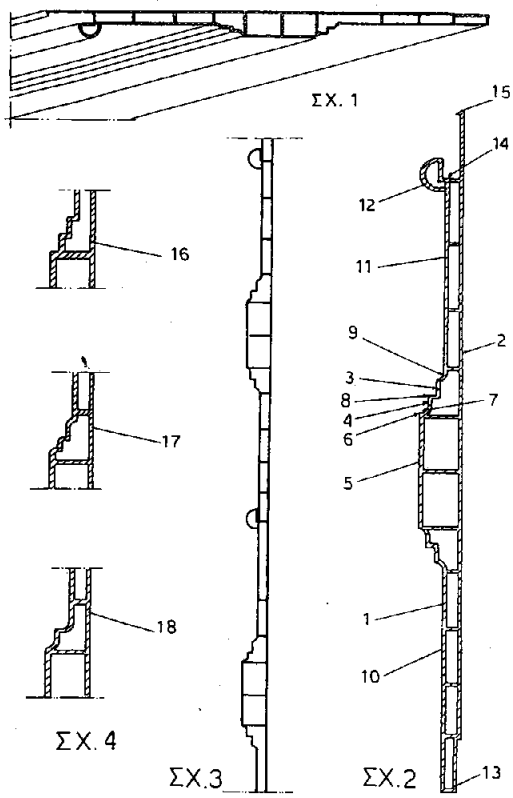

ΠΕΡΙΛΗΨΗ (57)

Διακοσμητικό προφίλ επενδύσεως επιφανειών που αποτελείται από δύο πλευρές (1, 2) με τα δύο του άκρα διαμορφωμένα σε αρσενικό-θηλυκό (13, 14) και συνδέεται με όμοια κατά σειρά. Η μία πλευρά του που είναι η διακοσμητική φέρει εξώγλυφη προεξοχή (5), με συμμετρικές διαβαθμίσεις (3, 4, 5) και συνδέονται με γωνίες ή καμπύλες (6, 7, 8).
Το πλεονέκτημα αυτής της εφεύρεσης είναι, ότι με αυτό το προφίλ δημιουργείται μία οπτική εντύπωση με πολλές φωτινές διαβαθμίσεις, προδιαθέτοντας ευχάριστα το θεατή του.

ΑΡΙΘΜΟΣ Π.Υ.Χ.	*(11):*	**2001091**
ΑΡΙΘΜΟΣ ΑΙΤΗΣΗΣ Π.Υ.Χ.	*(21):*	910200299
ΤΙΤΛΟΣ ΕΦΕΥΡΕΣΗΣ	*(54):*	Καμπύλα τμήματα ξύλου
ΔΙΚΑΙΟΥΧΟΣ	*(73):*	Χατζηλεμονίδης Τριαντάφυλλος Σταυρούπολη, ΤΘ. 40110, Θεσσαλονίκη 56000
ΗΜΕΡΟΜΗΝΙΑ ΚΑΤΑΘΕΣΗΣ	*(22):*	27.09.91
ΗΜΕΡΟΜΗΝΙΑ ΑΠΟΝΟΜΗΣ	*(47):*	12.10.92
ΣΥΜΒΑΤΙΚΕΣ ΠΡΟΤΕΡΑΙΟΤΗΤΕΣ	*(30):*	—
ΕΦΕΥΡΕΤΗΣ	*(72):*	Χατζηλεμονίδης Τριαντάφυλλος
ΕΙΔΙΚΟΣ ΠΛΗΡΕΞΟΥΣΙΟΣ	*(74):*	—
ΑΝΤΙΚΛΗΤΟΣ	*(74):*	—

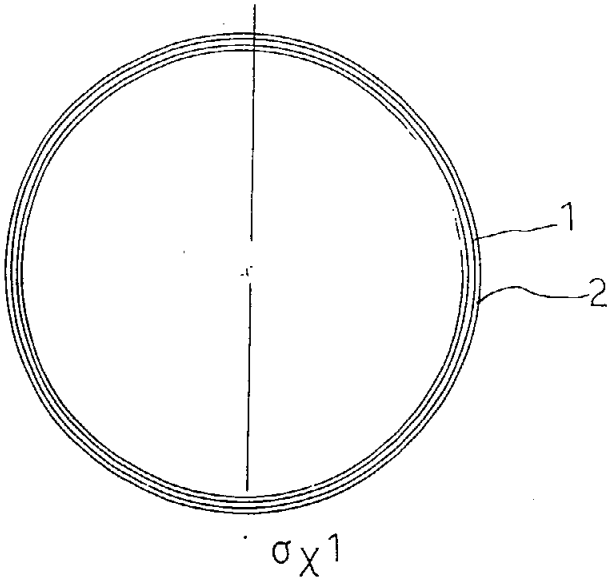

ΠΕΡΙΛΗΨΗ (57)

Είναι μια σειρά από καμπύλα τμήματα ήτοι κυκλικά-1-, μορφής βαρελιού-3-, τετραγωνικής ή παραλληλόγραμμης-4-, ανοιχτά καμπύλα-5- τριγωνικά-7- ημισφαιρικά-6- και σε ανοιχτά καμπύλα από την μία πλευρά-8- που αποτελούνται από αλεπάλληλα φύλλα ξύλου-2-2α-2γ-2δ-2ε-2ζ-2β- αντίστοιχα που κολούνται με κόλα --9- το ένα με το άλλο αφού πρεσαριστούν σε ειδικά μηχανήματα. Μπορούν να κατασκευαστούν καμπύλα σχήματα οποιασδήποτε γεωμετρικής μορφής απλώς εδώ ανέφερα μερικά χαρακτηριστικά.

ΑΡΙΘΜΟΣ Π.Υ.Χ.	***(11):***	**2001092**
ΑΡΙΘΜΟΣ ΑΙΤΗΣΗΣ Π.Υ.Χ.	*(21):*	910200300
ΤΙΤΛΟΣ ΕΦΕΥΡΕΣΗΣ	*(54):*	Μέθοδος κατασκευής ανοιχτών και κλειστών καμπύλων τμημάτων
ΔΙΚΑΙΟΥΧΟΣ	*(73):*	Χατζηλεμονίδης Τριαντάφυλλος ΤΘ. 40110, Τ.Κ. 56000, Σταυρούπολη, Θεσσαλονίκη
ΗΜΕΡΟΜΗΝΙΑ ΚΑΤΑΘΕΣΗΣ	*(22):*	27.09.91
ΗΜΕΡΟΜΗΝΙΑ ΑΠΟΝΟΜΗΣ	*(47):*	12.10.92
ΣΥΜΒΑΤΙΚΕΣ ΠΡΟΤΕΡΑΙΟΤΗΤΕΣ	*(30):*	—
ΕΦΕΥΡΕΤΗΣ	*(72):*	Χατζηλεμονίδης Τριαντάφυλλος
ΕΙΔΙΚΟΣ ΠΛΗΡΕΞΟΥΣΙΟΣ	*(74):*	—
ΑΝΤΙΚΛΗΤΟΣ	*(74):*	—

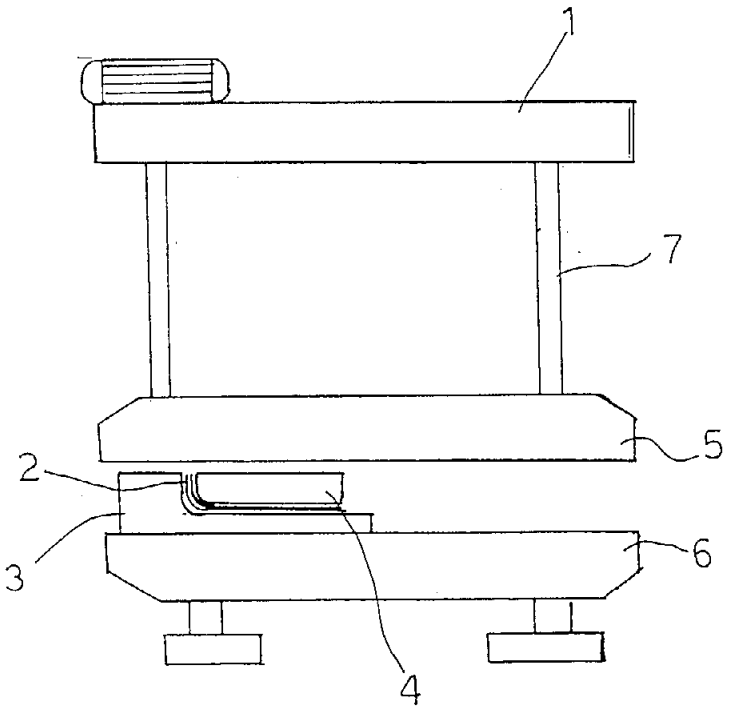

ΠΕΡΙΛΗΨΗ *(57)*

Μια μέθοδος κατασκευής ανοιχτών και κλειστών καμπύλων τμημάτων από φύλλα ξύλου -2-2α- που παρουσιάζεται σε δύο παραλλαγές. Η αφορά ένα μηχάνημα πρέσσα-1- όπου ανάμεσα σε δύο σιαγόνες-5-6- τοποθετείται το καλούπι-3-4- όπου και πρεσσάρονται τα φύλλα ξύλου ένα-ένα πέρνοντας την μορφή του καλουπιού. Το προϊόν είναι ανοιχτή καμπύλη. Στην β- παραλλαγή έχουμε ένα καλούπι στρόγγυλο-8- από αλουμίνιο στο οποίο περιφερειακά κολάμε ένα-ένα τα φύλλα ξύλου και με τη βοήθεια ενός κυλίνδρου-9- τα πρεσσάρουμε περιφερειακά. Το προϊόν είναι κλειστή καμπύλη.

ΑΡΙΘΜΟΣ Π.Υ.Χ.	***(11):***	**2001093**
ΑΡΙΘΜΟΣ ΑΙΤΗΣΗΣ Π.Υ.Χ.	*(21):*	910200350
ΤΙΤΛΟΣ ΕΦΕΥΡΕΣΗΣ	*(54):*	Δοχείο για υγρά αυτοκινήτου (υδραυλικών φρένων, συμπλέκτου, αντιψυκτικών κλπ.)
ΔΙΚΑΙΟΥΧΟΣ	*(73):*	«Γ. & Π. Φραγκογιάννης Ο.Ε.» Μαυρομιχάλη 56, Άγιοι Ανάργυροι
ΗΜΕΡΟΜΗΝΙΑ ΚΑΤΑΘΕΣΗΣ	*(22):*	26.11.91
ΗΜΕΡΟΜΗΝΙΑ ΑΠΟΝΟΜΗΣ	*(47):*	12.10.92
ΣΥΜΒΑΤΙΚΕΣ ΠΡΟΤΕΡΑΙΟΤΗΤΕΣ	*(30):*	—
ΕΦΕΥΡΕΤΗΣ	*(72):*	1) Φραγκογιάννης Γεράσιμος 2) Φραγκογιάννης Παναγιώτης
ΕΙΔΙΚΟΣ ΠΛΗΡΕΞΟΥΣΙΟΣ	*(74):*	—
ΑΝΤΙΚΛΗΤΟΣ	*(74):*	Αγιοστρατίτης Παναγιώτης, δικηγόρος, Σολωμού 33, Αθήνα

ΠΕΡΙΛΗΨΗ *(57)*

Το δοχείο για υγρά αυτοκινήτου είναι πλαστικό, σχήματος ορθογωνίου παραλληλεπιπέδου, χρώματος λευκού και κατασκευάζεται σε δύο μεγέθη.
Η σχεδίασή του είναι πρωτότυπη γιατί το στόμιό του βρίσκεται στο ίδιο επίπεδο με την επιφάνειά του και στην μικρή παράπλευρη επιφάνειά του υπάρχουν εσοχές και εξοχές.

ΑΡΙΘΜΟΣ Π.Υ.Χ.	***(11):***	**2001094**
ΑΡΙΘΜΟΣ ΑΙΤΗΣΗΣ Π.Υ.Χ.	*(21):*	920200028
ΤΙΤΛΟΣ ΕΦΕΥΡΕΣΗΣ	*(54):*	Ηλεκτρομειωτήρας περιστροφής σούβλας ή πολυψησταριάς με δυνατότητα συνεχούς μεταβολής στροφών
ΔΙΚΑΙΟΥΧΟΣ	*(73):*	«Παύλος Ελευθεριάδης - Σμαράγδος Κλεοβούλου - Κων/νος Τηλαβερίδης Ο.Ε.» «Νεμεσος» Ο.Ε., Διογένους 16, Καλαμαριά, Θεσσαλονίκη 551 33
ΗΜΕΡΟΜΗΝΙΑ ΚΑΤΑΘΕΣΗΣ	*(22):*	11.02.92
ΗΜΕΡΟΜΗΝΙΑ ΑΠΟΝΟΜΗΣ	*(47):*	12.10.92
ΣΥΜΒΑΤΙΚΕΣ ΠΡΟΤΕΡΑΙΟΤΗΤΕΣ	*(30):*	—
ΕΦΕΥΡΕΤΗΣ	*(72):*	1) Ελευθεριάδης Παύλος 2) Κλεοβούλου Σμάραγδος 3) Τηλαβερίδης Κων/νος
ΕΙΔΙΚΟΣ ΠΛΗΡΕΞΟΥΣΙΟΣ	*(74):*	—
ΑΝΤΙΚΛΗΤΟΣ	*(74):*	—

ΠΕΡΙΛΗΨΗ *(57)*

Η επινόηση αυτή αναφέρεται σε ηλεκτρομειωτήρα περιστροφής σούβλας ή πολυψησταριάς που αποτελείται από το μεταλλικό κιβώτιο (1), τον ηλεκτροκινητήρα (2), τον μειωτήρα (3), (4), (5), (6), (7), (8) και (9) το ειδικής μορφής αξονάκι (10), το καπάκι (13), το ελατηριωτό έλασμα (29), (30) για συγκράτηση του ηλεκτρομειωτήρα, τον μετασχηματιστή (15) την πλακέτα (16) με το τροφοδοτικό κύκλωμα ελέγχου και ρύθμισης της περιστροφικής ταχύτητας, το ποτενσιόμετρο (20), το διακόπτη on-off (21), την ενδεικτική λυχνία (18), την πρίζα 12(v) (19) και τον αντάπτορα (25) (προσαρμογέα).

Η παρούσα εφεύρεση έχει την δυνατότητα να χρησιμοποιεί διαφορετικές πηγές ηλεκτρικής ενεργείας, (κεντρικού δικτύου, μπαταρία κοινή ή επαναφορτιζόμενη ή την μπαταρία του αυτοκινήτου).
Επίσης με την χρήση του τροφοδοτικού κυκλώματος επιτυγχάνουμε συνεχή μεταβολή των στροφών της σούβλας και επί πλέον λόγω του κυκλώματος ανάδρασης εξασφαλίζουμε σταθερή περιστροφική ταχύτητα ιδιαίτερα σε ασύμμετρα βάρη πάνω στον άξονα της σούβλας.
Ακόμη με τα παρελκόμενα που το συνοδεύουν και με τις θέσεις που διαθέτει για την προσαρμογή τους δίνει την δυνατότητα ηλεκτρομειωτήρα να χρησιμοποιείται σε ποικίλες σούβλες και πολυψησταριές.

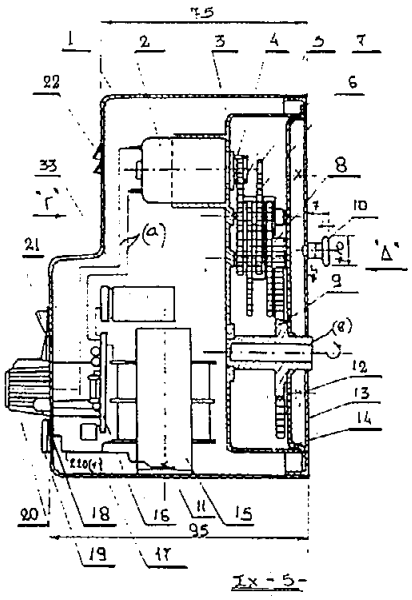

ΑΡΙΘΜΟΣ Π.Υ.Χ.	***(11):***	**2001095**
ΑΡΙΘΜΟΣ ΑΙΤΗΣΗΣ Π.Υ.Χ.	*(21):*	920200136
ΤΙΤΛΟΣ ΕΦΕΥΡΕΣΗΣ	*(54):*	Τεμάχιο μετατροπής (Adaptor) διπολικών και ομοαξονικών τηλεφωνικών ρευματοδοτών εις τοιούτους «μινιόν» εξαπολικούς
ΔΙΚΑΙΟΥΧΟΣ	*(73):*	Καραϊσκάκης Ανδρέας Αγησιλάου 24, Σταυρός Αγ. Παρασκευής, Αθήνα 153 43
ΗΜΕΡΟΜΗΝΙΑ ΚΑΤΑΘΕΣΗΣ	*(22):*	13.04.92
ΗΜΕΡΟΜΗΝΙΑ ΑΠΟΝΟΜΗΣ	*(47):*	12.10.92
ΣΥΜΒΑΤΙΚΕΣ ΠΡΟΤΕΡΑΙΟΤΗΤΕΣ	*(30):*	—
ΕΦΕΥΡΕΤΗΣ	*(72):*	Καραϊσκάκης Ανδρέας
ΕΙΔΙΚΟΣ ΠΛΗΡΕΞΟΥΣΙΟΣ	*(74):*	—
ΑΝΤΙΚΛΗΤΟΣ	*(74):*	—

ΠΕΡΙΛΗΨΗ *(57)*

Τεμάχιο μετατροπής (ADAPTOR) διπολικών και ομοαξονικών τηλεφωνικών ρευματοδοτών εις τοιούτους «μινιόν» εξαπολικούς. Το τεμάχιο αποτελείται από δύο πανομοιότυπα ημιτεμάχια (I) εκ πλαστικής ύλης συνδεόμενα μεταξύ των «κουμπωτά» δια κοχλίων και περικοχλίων μέσω των οπών (2).
Ο «μινιόν» ρευματοδότης (3) συγκρατείται στερά, ως ένθετος, εντός καταλλήλου υποδοχής μορφουμένης υπό των κλειστών ημιτεμαχίων. Ο ομοαξονικός ρευματολήπτης (4) στηρίζεται και συγκρατείται καταλλήλως υπό της οπής και του διαμήκους στηρίγματος (5) των κλειστών ημιτεμαχίων. Επ' αυτού στηρίζονται δια του περικοχλίου (8) οι ακροδέκτες (6) και η πλαστική μονωτική ροδέλλα (7). Η διασύνδεση του «μινιόν» ρευματοδότου (αμερικανικού τύπου) και του ομοαξονικού ρευματολήπτου γίνεται με μονόκλωνο καλώδιο (9). Κατ' αντίστοιχον τρόπον τοποθετούνται, ως ένθετοι, οι κυλινδρικοί ακροδέκτες (10) του διπολικού ρευματολήπτου συγκρατούμενοι υπό των οπών των κλειστών τεμαχίων και του στηρίγματος (11). Η διασύνδεσή των με τον «μινιόν» ρευματοδότην γίνεται με μονόκλωνο καλώδιο (9) με PINS και συγκόλληση.

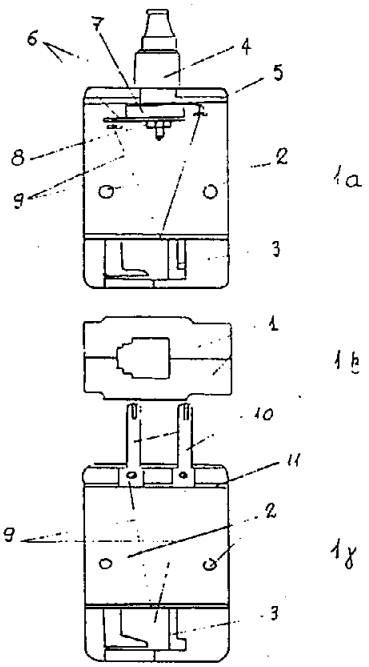

ΑΡΙΘΜΟΣ Π.Υ.Χ.	*(11):*	**2001096**
ΑΡΙΘΜΟΣ ΑΙΤΗΣΗΣ Π.Υ.Χ.	*(21):*	920200177
ΤΙΤΛΟΣ ΕΦΕΥΡΕΣΗΣ	*(54):*	Σκαπτικό αμπελιών
ΔΙΚΑΙΟΥΧΟΣ	*(73):*	Παπαδάκης Στυλιανός Κ. Μελενίκου 39 Θεσσαλονίκη 546 35
ΗΜΕΡΟΜΗΝΙΑ ΚΑΤΑΘΕΣΗΣ	*(22):*	14.05.92
ΗΜΕΡΟΜΗΝΙΑ ΑΠΟΝΟΜΗΣ	*(47):*	12.10.92
ΣΥΜΒΑΤΙΚΕΣ ΠΡΟΤΕΡΑΙΟΤΗΤΕΣ	*(30):*	—
ΕΦΕΥΡΕΤΗΣ	*(72):*	Παπαδάκης Στυλιανός
ΕΙΔΙΚΟΣ ΠΛΗΡΕΞΟΥΣΙΟΣ	*(74):*	—
ΑΝΤΙΚΛΗΤΟΣ	*(74):*	—

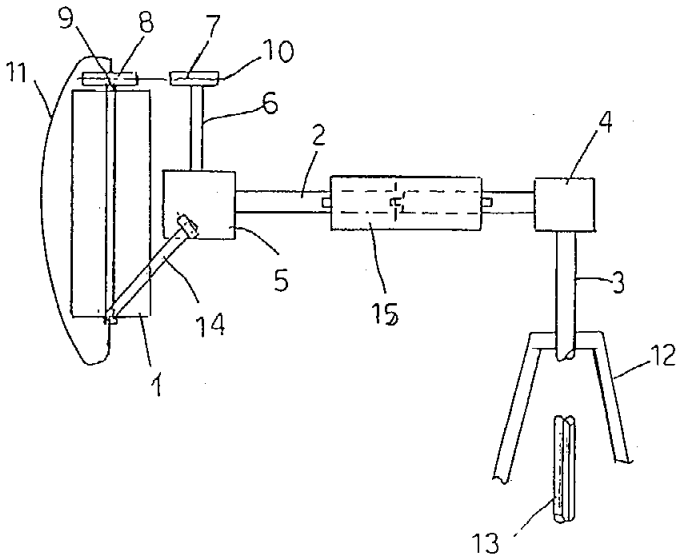

ΠΕΡΙΛΗΨΗ *(57)*

Είναι ένα σκαπτικό μηχάνημα που αποτελείται από ένα μαχαίρι-1- που κινείται παράλληλα με το τρακτέρ ανοίγοντας λάκο βάθους 10 εκατοστών γύρω από το κάθε φυτό-δέντρο βοηθώντας στην καταστροφή των ζιζανιών καθώς και το επιφανειακό ρίζωμα. Το μαχαίρι πέρνει κίνηση από τον άξονα περιστροφής του τρακτέρ (παρτικόφ)-13- μέσω ενός συστήματος αξόνων-9-2-6- κιβωτίων-5-4-καδένας-7- και γραναζιών-10-8-. Το σκαπτικό μηχάνημα χρησιμοποιείται στους αμπελόνες-ελαιώνες κλπ. δενδροφυτείες.

ΑΡΙΘΜΟΣ Π.Υ.Χ.	*(11):*	**2001097**
ΑΡΙΘΜΟΣ ΑΙΤΗΣΗΣ Π.Υ.Χ.	*(21):*	920200244
ΤΙΤΛΟΣ ΕΦΕΥΡΕΣΗΣ	*(54):*	Θύρα εδράσεως και περιστροφή του κάδου φυγοκεντρικού στυπτηρίου ταπήτων-μοκετών
ΔΙΚΑΙΟΥΧΟΣ	*(73):*	Δ. Νικολαΐδης - Δ. Ζαφειρόπουλος Ε.Ε. Νάξου 72, Καμίνια, Πειραιάς
ΗΜΕΡΟΜΗΝΙΑ ΚΑΤΑΘΕΣΗΣ	*(22):*	17.02.92
ΗΜΕΡΟΜΗΝΙΑ ΑΠΟΝΟΜΗΣ	*(47):*	12.10.92
ΣΥΜΒΑΤΙΚΕΣ ΠΡΟΤΕΡΑΙΟΤΗΤΕΣ	*(30):*	—
ΕΦΕΥΡΕΤΗΣ	*(72):*	Ζαφειρόπουλος Δημήτριος
ΕΙΔΙΚΟΣ ΠΛΗΡΕΞΟΥΣΙΟΣ	*(74):*	Τσάμη Αλεξάνδρα, δικηγόρος, Κολοκοτρώνη 83, Πειραιάς
ΑΝΤΙΚΛΗΤΟΣ	*(74):*	Τσάμη Αλεξάνδρα, δικηγόρος, Κολοκοτρώνη 83, Πειραιάς

ΠΕΡΙΛΗΨΗ *(57)*

Επάνω στην πατούρα της φλαντζωτής θύρας, η οποία ανοίγει και κλείνει για να τοποθετηθεί στο κάδο (σχέδιο 1), ο τάπητας ή η μοκέττα όταν δε αυτή (η θύρα) κλείσει, στηρίζεται σ' αυτήν ο κάδος (σχ. 1) και όταν τεθεί σε κίνηση περιστρέφεται μαζί με αυτή.
Στο πίσω μέρος της θύρας υπάρχει προσαρμοσμένος ένας άξονας, ο οποίος περιστρέφεται πλέον μαζί με τη θύρα και το κάδο (σχ. 1.6 αρ. 2) μέσα σ' ένα κουζινέττο (σχ. 6, αρ. 1), το οποίο φέρει δύο ρουλεμάν βαρέως τύπου.
Η θύρα και το κουζινέττο (σχ. 6, αρ. 1) στηρίζονται σε δύο μεντεσσέδες από ρουλεμάν (σχ. 6, αρ. 4) βαρέως τύπου που εξυπηρετούν στο άνοιγμα και κλείσιμο της θύρας. Η λειτουργία αυτή επιτυγχάνεται μέσω ενός μοχλού πιέσεως (σχ. 6 αρ. 3), ο οποίος είναι βοηθούμενος από πνευματικό έμβολο (σχ. 6, αρ. 5) επί το πλείστον αλλά δύναται να είναι και ελαίου ή και μηχανικό.
Κατά το κλείσιμο της θύρας, αυτή ασφαλίζεται και στο επάνω μέρος αυτής με ένα κλείστρο ασφαλείας (σχ. 4), το οποίο είναι και αυτό βοηθούμενο από πνευματικό επί το πλείστον αλλά και ελαίου ή μηχανικό έμβολο.

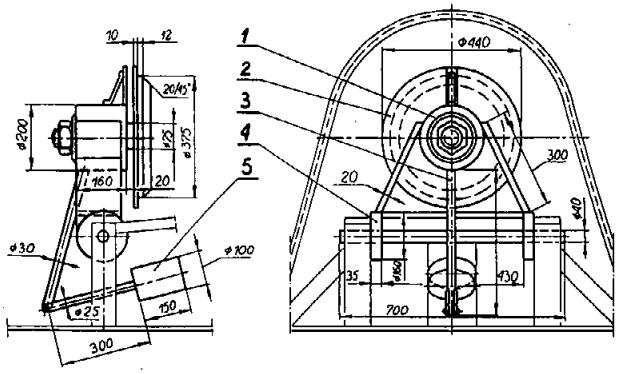

ΑΡΙΘΜΟΣ Π.Υ.Χ.	*(11):*	**2001098**
ΑΡΙΘΜΟΣ ΑΙΤΗΣΗΣ Π.Υ.Χ.	*(21):*	920200246
ΤΙΤΛΟΣ ΕΦΕΥΡΕΣΗΣ	*(54):*	Φορητό σύστημα συγκρατήσεως ακτινογραφικών κασσετών με μηχανισμό κίνησης του αντιδιαχυτικού διαφράγματος
ΔΙΚΑΙΟΥΧΟΣ	*(73):*	Καλούμενος Ελευθέριος Παπαγεωργίου 11 Χαλάνδρι ΤΚ 152 34
ΗΜΕΡΟΜΗΝΙΑ ΚΑΤΑΘΕΣΗΣ	*(22):*	27.02.92
ΗΜΕΡΟΜΗΝΙΑ ΑΠΟΝΟΜΗΣ	*(47):*	12.10.92
ΣΥΜΒΑΤΙΚΕΣ ΠΡΟΤΕΡΑΙΟΤΗΤΕΣ	*(30):*	—
ΕΦΕΥΡΕΤΗΣ	*(72):*	Καλούμενος Ελευθέριος
ΕΙΔΙΚΟΣ ΠΛΗΡΕΞΟΥΣΙΟΣ	*(74):*	—
ΑΝΤΙΚΛΗΤΟΣ	*(74):*	—

ΠΕΡΙΛΗΨΗ (57)

Η εφεύρεση αναφέρεται σε μια φορητή συσκευή που δίνει την δυνατότητα να λαμβάνουμε ακτινογραφίες εκτός του ακτινοδιαγνωστικού θαλάμου από φορητά ακτινολογικά μηχανήματα χωρίς να εμφανίζεται το φαινόμενο της σκεδάσεως επάνω στο ακτινολογικό φιλμ. Η συσκευή το επιτυγχάνει αυτό με την δυνατότητα που μας δίνει ο φορητός μηχανισμός που κινεί το τοποθετημένο αντιδιαχυτικό διάφραγμα κατά την διάρκεια της ακτινογραφικής λήψης. Με την ανωτέρω συσκευή έχουμε υψηλής ποιότητος ακτινογραφικές λήψεις για όλες τις ακτινογραφίες που γίνονται εκτός των ακτινοδιαγνωστικών θαλάμων από τα φορητά ακτινολογικά μηχανήματα. Η ανωτέρω συσκευή είναι δυνατόν να προσαρμοστεί σε τραχήλατο στατό στήριξης για να ρυθμίζουμε με ευκολία την ακτινογραφική γωνία λήψεως που επιθυμούμε.

ΑΡΙΘΜΟΣ Π.Υ.Χ.	*(11):*	**2001099**
ΑΡΙΘΜΟΣ ΑΙΤΗΣΗΣ Π.Υ.Χ.	*(21):*	910200349
ΤΙΤΛΟΣ ΕΦΕΥΡΕΣΗΣ	*(54):*	Σύστημα απορρόφησης κραδασμών για σόλες υποδημάτων
ΔΙΚΑΙΟΥΧΟΣ	*(73):*	Αλυσίδα ΑΒΕΕ 570 01 Θέρμη - Θεσσαλονίκη
ΗΜΕΡΟΜΗΝΙΑ ΚΑΤΑΘΕΣΗΣ	*(22):*	22.11.91
ΗΜΕΡΟΜΗΝΙΑ ΑΠΟΝΟΜΗΣ	*(47):*	12.10.92
ΣΥΜΒΑΤΙΚΕΣ ΠΡΟΤΕΡΑΙΟΤΗΤΕΣ	*(30):*	—
ΕΦΕΥΡΕΤΗΣ	*(72):*	
ΕΙΔΙΚΟΣ ΠΛΗΡΕΞΟΥΣΙΟΣ	*(74):*	Μεντή Φιλιώ, δικηγόρος, Ιπποκράτους 9, 106 79 Αθήνα
ΑΝΤΙΚΛΗΤΟΣ	*(74):*	Ρόβλιας Κων/νος, δικηγόρος, Ιπποκράτους 9, 106 79 Αθήνα

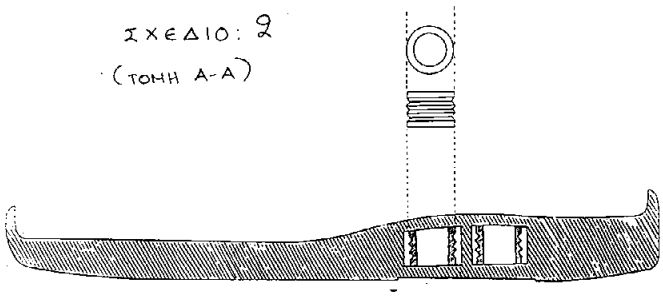

ΠΕΡΙΛΗΨΗ (57)

Σόλα υποδήματος, στο πίσω μέρος της οποίας είναι ενσωματωμένα, σε θύλακες του υλικού της, 2 ζεύγη κυλινδρικών ελατηρίων από θερμοπλαστικό υλικό, συμμετρικά διατεταγμένων ως προς τον κατά μήκος άξονα της σόλας.
Το πλεονέκτημα αυτής της εφεύρεσης είναι ότι απορροφούνται οι κραδασμοί και μειώνεται η καταπόνηση του ποδιού από το έντονο βάδισμα ή την άθληση, λόγω της λειτουργίας των κυλινδρικών ελατηρίων (συμπίεση-επαναφορά) κατά τον άξονα συμμετρίας τους.

ΑΡΙΘΜΟΣ Π.Υ.Χ.	*(11):*	**2001100**
ΑΡΙΘΜΟΣ ΑΙΤΗΣΗΣ Π.Υ.Χ.	*(21):*	920200245
ΤΙΤΛΟΣ ΕΦΕΥΡΕΣΗΣ	*(54):*	Ρυθμιστής και σταθεροποιητής οικοδομικών ξυλοτύπων
ΔΙΚΑΙΟΥΧΟΣ	*(73):*	Μαργαριτόπουλος Γεώργιος Ρευματιά Φαρσάλων Λαμίας
ΗΜΕΡΟΜΗΝΙΑ ΚΑΤΑΘΕΣΗΣ	*(22):*	25.02.92
ΗΜΕΡΟΜΗΝΙΑ ΑΠΟΝΟΜΗΣ	*(47):*	12.10.92
ΣΥΜΒΑΤΙΚΕΣ ΠΡΟΤΕΡΑΙΟΤΗΤΕΣ	*(30):*	—
ΕΦΕΥΡΕΤΗΣ	*(72):*	Μαργαριτόπουλος Γεώργιος
ΕΙΔΙΚΟΣ ΠΛΗΡΕΞΟΥΣΙΟΣ	*(74):*	Τσιακουβής Αθανάσιος, δικηγόρος, Πανεπιστημίου 61, Αθήνα
ΑΝΤΙΚΛΗΤΟΣ	*(74):*	Τσιακουβής Αθανάσιος, Πανεπιστημίου 61, Αθήνα

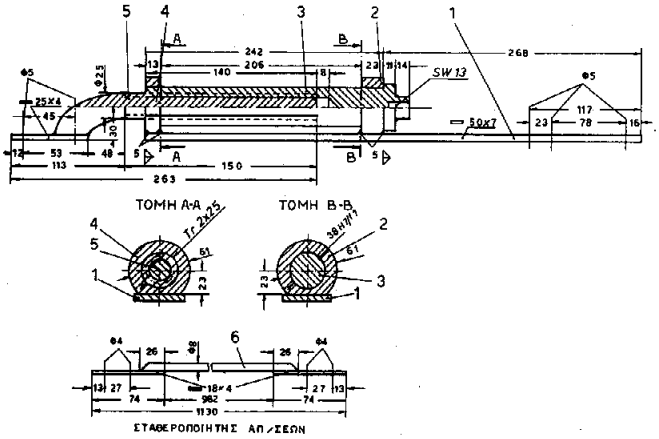

ΠΕΡΙΛΗΨΗ *(57)*

Πρόκειται για ένα μηχάνημα-εργαλείο χρήσιμο κατά την κατασκευή οικοδομικών ξυλοτύπων, με το οποίο επιτυγχάνεται η *ρύθμιση* και *σταθεροποίηση* των αποστάσεων μεταξύ των δύο πλαϊνών του ξυλοτύπου.

Η εφεύρεση αποτελείται από τα παρακάτω τμήματα-τεμάχια (κατάλληλα συναρμολογούμενα).

α. Μια βάση από πεπλατισμένο μορφοσίδερο.

β. Ένα οδηγό κυλίνδρου από μορφοσίδερο.

γ. Ένα κύλινδρο από μορφοσίδερο, με εσωτερικά τραπεζοειδή σπειρώματα δύο αρχών.

δ. Ένα οδηγό κυλίνδρου από μορφοσίδερο.

ε. Ένα στέλεχος με εξωτερικά τραπεζοειδή σπειρώματα δύο αρχών.

στ. Ένα σταθεροποιητή αποστάσεων από μορφοσίδερο.

Όλα τα παραπάνω τεμάχια, που σήμερα είναι από μορφοσίδερο, στο μέλλον μπορεί να κατασκευασθούν και από άλλο, κατάλληλο για τη συγκεκριμένη λειτουργική χρήση, υλικό.

ΑΡΙΘΜΟΣ Π.Υ.Χ.	*(11):*	**2001101**
ΑΡΙΘΜΟΣ ΑΙΤΗΣΗΣ Π.Υ.Χ.	*(21):*	920200247
ΤΙΤΛΟΣ ΕΦΕΥΡΕΣΗΣ	*(54):*	Προφίλ αλουμινίου διαμορφωμένο σε ειδικό σχήμα δια να κατασκευάζονται αλληλοσυνδεόμενες περσίδες παντζουριών
ΔΙΚΑΙΟΥΧΟΣ	*(73):*	Ζησιμόπουλος Νικόλαος Λασηθίου 11, Αθήνα
ΗΜΕΡΟΜΗΝΙΑ ΚΑΤΑΘΕΣΗΣ	*(22):*	12.03.92
ΗΜΕΡΟΜΗΝΙΑ ΑΠΟΝΟΜΗΣ	*(47):*	12.10.92
ΣΥΜΒΑΤΙΚΕΣ ΠΡΟΤΕΡΑΙΟΤΗΤΕΣ	*(30):*	—
ΕΦΕΥΡΕΤΗΣ	*(72):*	Ζησιμόπουλος Νικόλαος
ΕΙΔΙΚΟΣ ΠΛΗΡΕΞΟΥΣΙΟΣ	*(74):*	Προκοπίου Δημήτριος, δικηγόρος, Ηρακλείτου 6, Αθήνα 106 73
ΑΝΤΙΚΛΗΤΟΣ	*(74):*	Σακελλαρίδης Ιωάννης, δικηγόρος, Ηρακλείτου 6, Αθήνα 106 73

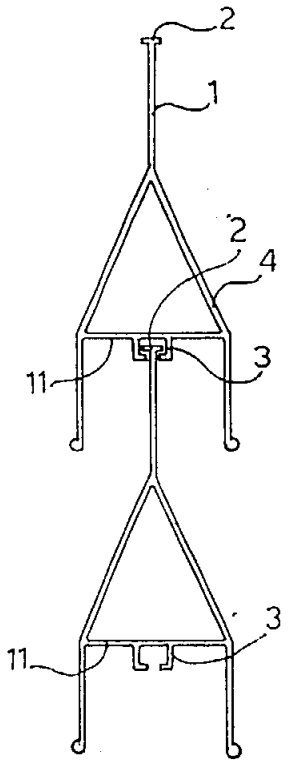

ΠΕΡΙΛΗΨΗ *(57)*

Μια περσίδα για την κατασκευή συρομένων ή ανοιγομένων πατζουριών, χαρακτηριζομένη εκ του ότι έχει σχήμα κωνικό ή ημικυλινδρικό και φέρει στο εσωτερικό του άνω τμήματος της στέλεχος 1 με διαμορφωμένη την άκρη του 2 σε σχήμα ταφ, στο δε κάτω τμήμα της φέρει υποδοχή με εσοχή ούτως ώστε το άκρο του στελέχους να εισέρχεται στην υποδοχή της περσίδας και να δημιουργείται επιφάνεια.

ΑΡΙΘΜΟΣ Π.Υ.Χ.	*(11):*	**2001102**
ΑΡΙΘΜΟΣ ΑΙΤΗΣΗΣ Π.Υ.Χ.	*(21):*	920200295
ΤΙΤΛΟΣ ΕΦΕΥΡΕΣΗΣ	*(54):*	Δελτίο πρόγνωσης αγώνων μπάσκετ
ΔΙΚΑΙΟΥΧΟΣ	*(73):*	1) Κουσούτης Αντώνιος Σκρά 16 Αμπελόκηποι Θεσ/νίκη 56121 2) Κουσούτης Δημήτριος Σκρά 16 Αμπελόκηποι Θεσ/νίκη 56121
ΗΜΕΡΟΜΗΝΙΑ ΚΑΤΑΘΕΣΗΣ	*(22):*	11.06.92
ΗΜΕΡΟΜΗΝΙΑ ΑΠΟΝΟΜΗΣ	*(47):*	12.10.92
ΣΥΜΒΑΤΙΚΕΣ ΠΡΟΤΕΡΑΙΟΤΗΤΕΣ	*(30):*	—
ΕΦΕΥΡΕΤΗΣ	*(72):*	1) Κουσούτης Αντώνιος 2) Κουσούτης Δημήτριος
ΕΙΔΙΚΟΣ ΠΛΗΡΕΞΟΥΣΙΟΣ	*(74):*	Μπογδάνη Κυριακή, δικηγόρος, Φραγκίνη 7, Θεσ/νίκη 546 24
ΑΝΤΙΚΛΗΤΟΣ	*(74):*	Κουσούτης Δημήτριος, Σκρα 16, Αμπελόκηποι - Θεσ/νίκη

ΠΕΡΙΛΗΨΗ *(57)*

Δελτίο πρόγνωσης αγώνων, που αφορά το άθλημα του μπάσκετ και αποτυπώνεται σε ένα πίνακα που αποτελείται από στήλες α) αγώνων, β) ομάδων (1η και 2η) και γ) των κατά προσέγγιση σκορ.

Ο παίκτης υποχρεούται να σημειώσει δύο σταυρούς (+), σε κάθε αγώνα, στις αντίστοιχες στήλες των κατά προσέγγιση σκορ, που θα αφορούν των κάθε αγώνα ομάδων μπάσκετ.

Το θετικό του ως άνω δελτίου έγκειται, στην άνοδο του αθλήματος, με την απόκτηση οικονομικής αυτοτέλειας, με άμεση συνέπεια την δημιουργία νέων αθλητικών χώρων και εγκαταστάσεων και την οικονομική βοήθεια των ομάδων του, ιδιαίτερα των μικρών, που δεν έχουν την οικονομική δυνατότητα των λεγόμενων «μεγάλων».

ΑΡΙΘΜΟΣ Π.Υ.Χ.	*(11):*	**2001103**
ΑΡΙΘΜΟΣ ΑΙΤΗΣΗΣ Π.Υ.Χ.	*(21):*	920200317
ΤΙΤΛΟΣ ΕΦΕΥΡΕΣΗΣ	*(54):*	Νέος τρόπος αποθήκευσης πληροφοριών για βάσεις δεδομένων (πληροφορική)
ΔΙΚΑΙΟΥΧΟΣ	*(73):*	Γελάτος Δημήτριος, Πλάτωνος 9, 152 34 Χαλάνδρι, Αθήνα
ΗΜΕΡΟΜΗΝΙΑ ΚΑΤΑΘΕΣΗΣ	*(22):*	02.06.92
ΗΜΕΡΟΜΗΝΙΑ ΑΠΟΝΟΜΗΣ	*(47):*	12.10.92
ΣΥΜΒΑΤΙΚΕΣ ΠΡΟΤΕΡΑΙΟΤΗΤΕΣ	*(30):*	—
ΕΦΕΥΡΕΤΗΣ	*(72):*	Γελάτος Δημήτριος
ΕΙΔΙΚΟΣ ΠΛΗΡΕΞΟΥΣΙΟΣ	*(74):*	—
ΑΝΤΙΚΛΗΤΟΣ	*(74):*	—

ΠΕΡΙΛΗΨΗ *(57)*

Βάση δεδομένων που δεν χρειάζεται καμμιά προετοιμασία για ν' αποθηκευτούν πληροφορίες. Ο νέος τρόπος αποθήκευσης χαρακτηρίζεται από κόμβους και συνδέσεις (1). Κάθε συνδυασμός χαρακτήρων που αποθηκεύεται βαθμολογείται ανάλογα με τους κοινούς κόμβους που έχει με άλλες πληροφορίες, (2) που έχουν αποθηκευτεί στην βάση δεδομένων. Μ' αυτόν τον τρόπο αποθήκευσης δημιουργούνται μαζί με τις πληροφορίες που βάζουμε και παρα-πληροφορίες. Αυτές οι παρα-πληροφορίες διαχωρίζονται με το να κρατάμε για κάθε κόμβο τους βαθμούς των παρα-πληροφοριών που χρησιμοποιούν αυτούς τους κόμβους.

Σχήμα 4

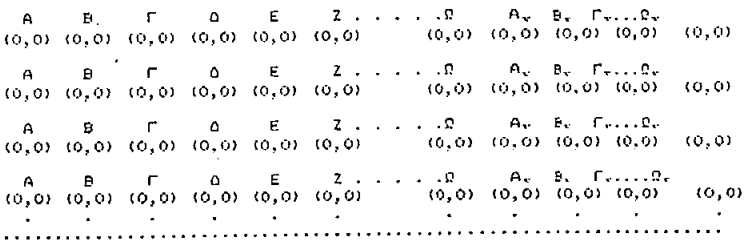

Σχήμα 5

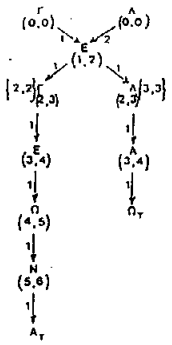

Με "()" δηλώνουμε τις συλλογές των αρνήσεων (βαθμών που δεν ανήκουν στην μνήμη)

Με "()" δηλώνουμε τις ολικές συλλογές των βαθμολογιών.

ΑΡΙΘΜΟΣ Π.Υ.Χ.	*(11):*	**2001104**
ΑΡΙΘΜΟΣ ΑΙΤΗΣΗΣ Π.Υ.Χ.	*(21):*	920200152
ΤΙΤΛΟΣ ΕΦΕΥΡΕΣΗΣ	*(54):*	Διαμορφωμένη διατομή αναρτήσεως για ταινίες κουρτινών
ΔΙΚΑΙΟΥΧΟΣ	*(73):*	Sans Folch, Jose Maria Muralla Santa Tecla 27 43 400 Montblanc (Tarragona), Ισπανία
ΗΜΕΡΟΜΗΝΙΑ ΚΑΤΑΘΕΣΗΣ	*(22):*	29.04.92
ΗΜΕΡΟΜΗΝΙΑ ΑΠΟΝΟΜΗΣ	*(47):*	14.10.92
ΣΥΜΒΑΤΙΚΕΣ ΠΡΟΤΕΡΑΙΟΤΗΤΕΣ	*(30):*	—
ΕΦΕΥΡΕΤΗΣ	*(72):*	Sans Folch Jose Maria
ΕΙΔΙΚΟΣ ΠΛΗΡΕΞΟΥΣΙΟΣ	*(74):*	Πανίδου Αλεξάνδρα, δικηγόρος, Κουμπάρη 2, 106 74 Αθήνα
ΑΝΤΙΚΛΗΤΟΣ	*(74):*	Παπακωνσταντίνου Ελένη, δικηγόρος, Κουμπάρη 2, 106 74 Αθήνα

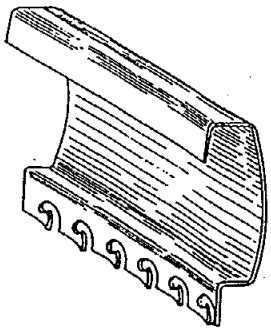

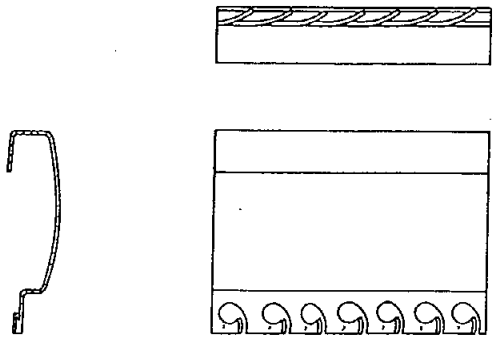

ΠΕΡΙΛΗΨΗ *(57)*

Έλασμα ανάρτησης για ταινίες κουρτινών που περιλαμβάνει μια διαμορφωμένη ορθογωνική διατομή που έχει στα άκρα της δύο κάμψεις σε ορθή γωνία, με την κάτω κάμψη να φέρει μια σειρά από κυκλικά ανοίγματα ευθυγραμμισμένα και κανονικά κατανεμημένα, από το σύνολο των οποίων ξεκινάει από την αυτή μεριά μια γραμμή τοξοειδούς τομής που περατούται στο χείλος της λάμας, όπου το υλικό που είναι τοποθετημένο κάτω από τα αναφερμένα κυκλικά ανοίγματα είναι ανυψωμένο για να προσδιορίσει άγκιστρα, που βγαίνουν προς τα έξω από την ίδια όψη του κάτω πτερυγίου.

ΑΡΙΘΜΟΣ Π.Υ.Χ.	*(11):*	**2001105**
ΑΡΙΘΜΟΣ ΑΙΤΗΣΗΣ Π.Υ.Χ.	*(21):*	920200153
ΤΙΤΛΟΣ ΕΦΕΥΡΕΣΗΣ	*(54):*	Διαμορφωμένη διατομή αναρτήσεως για ταινίες κουρτινών
ΔΙΚΑΙΟΥΧΟΣ	*(73):*	Sans Folch, Jose Maria Muralla Santa Tecla, 27 43400 Montblanc (Tarragona), Ισπανία
ΗΜΕΡΟΜΗΝΙΑ ΚΑΤΑΘΕΣΗΣ	*(22):*	29.04.92
ΗΜΕΡΟΜΗΝΙΑ ΑΠΟΝΟΜΗΣ	*(47):*	14.10.92
ΣΥΜΒΑΤΙΚΕΣ ΠΡΟΤΕΡΑΙΟΤΗΤΕΣ	*(30):*	—
ΕΦΕΥΡΕΤΗΣ	*(72):*	Sans Folch, Jose Maria
ΕΙΔΙΚΟΣ ΠΛΗΡΕΞΟΥΣΙΟΣ	*(74):*	Πάνδου Αλεξάνδρα, δικηγόρος, Κουμπάρη 2, 106 74 Αθήνα
ΑΝΤΙΚΛΗΤΟΣ	*(74):*	Παπακωνσταντίνου Ελένη, δικηγόρος, Κουμπάρη 2, 106 74 Αθήνα

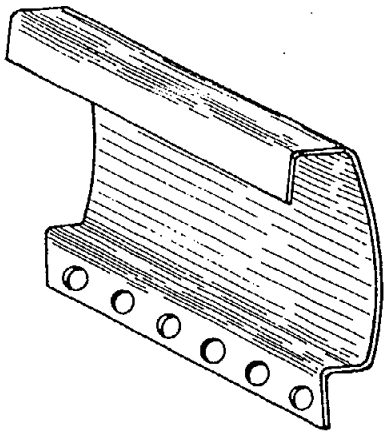

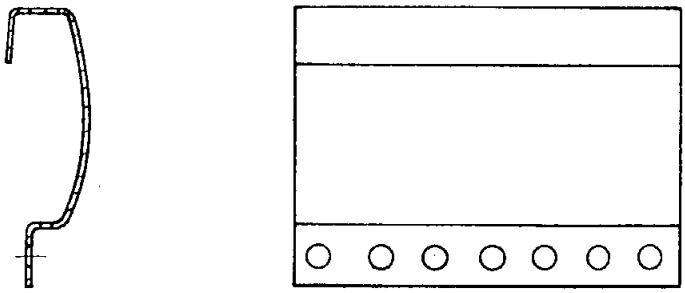

ΠΕΡΙΛΗΨΗ *(57)*

Έλασμα ανάρτησης για ταινίες κουρτινών που περιλαμβάνει μια διαμορφωμένη ορθογωνική διατομή που έχει στα άκρα της δύο κάμψεις σε ορθή γωνία, με την κάτω κάμψη να φέρει κυκλικά ανοίγματα ευθυγραμμισμένα και κανονικά κατανεμημένα.

ΑΡΙΘΜΟΣ Π.Υ.Χ.	***(11):***	**2001106**
ΑΡΙΘΜΟΣ ΑΙΤΗΣΗΣ Π.Υ.Χ.	*(21):*	920200195
ΤΙΤΛΟΣ ΕΦΕΥΡΕΣΗΣ	*(54):*	Προκατασκευασμένος φούρνος που θερμαίνεται με καύση
ΔΙΚΑΙΟΥΧΟΣ	*(73):*	Λυκούρης Ιωάννης, Θεμιστοκλέους 59, Νέο Ψυχικό 154 51
ΗΜΕΡΟΜΗΝΙΑ ΚΑΤΑΘΕΣΗΣ	*(22):*	11.06.92
ΗΜΕΡΟΜΗΝΙΑ ΑΠΟΝΟΜΗΣ	*(47):*	14.10.92
ΣΥΜΒΑΤΙΚΕΣ ΠΡΟΤΕΡΑΙΟΤΗΤΕΣ	*(30):*	—
ΕΦΕΥΡΕΤΗΣ	*(72):*	Λυκούρης Ιωάννης
ΕΙΔΙΚΟΣ ΠΛΗΡΕΞΟΥΣΙΟΣ	*(74):*	Λυκούρης Πέτρος, δικηγόρος, Θεμιστοκλέους 59, Νέο Ψυχικό 154 51
ΑΝΤΙΚΛΗΤΟΣ	*(74):*	Λυκούρης Πέτρος, δικηγόρος, Θεμιστοκλέους 59, Νέο Ψυχικό 154 51

ΠΕΡΙΛΗΨΗ (57)

Το υπόδειγμα χρήσεως αφορά φούρνο οικιακής χρήσεως που χρησιμοποιεί για καύσιμη ύλη τα ξύλα και αποτελείται από θάλαμο ψησίματος από πυρίμαχο και θερμοχωρητικό υλικό ή από κεραμεικό υλικό που περιβάλλεται από τη φωτιά και επιτυγχάνει το ψήσιμο του χωριάτικου φούρνου, χωρίς να έχει τα μειονεκτήματά του.

Επίσης θα υπάρχει τύπος που θα διαθέτει προκατασκευασμένους και τους εξωτερικούς τοίχους από πυρίμαχο υλικό ή μείγμα πυρίμαχου υλικού.

Η όλη κατασκευή είναι προκατασκευασμένη διαιρούμενη σε μικρά κομάτια που εύκολα μεταφέρονται και συναρμολογούνται από οποιονδήποτε σε μικρό χρόνο.

ΑΡΙΘΜΟΣ Π.Υ.Χ.	***(11):***	**2001107**
ΑΡΙΘΜΟΣ ΑΙΤΗΣΗΣ Π.Υ.Χ.	*(21):*	920200087
ΤΙΤΛΟΣ ΕΦΕΥΡΕΣΗΣ	*(54):*	Σφιγκτήρας - στεγανοποιητής
ΔΙΚΑΙΟΥΧΟΣ	*(73):*	Γιάννης Σταύρος Πάρνηθος 4, 190 03 Μαρκόπουλο Αττικής
ΗΜΕΡΟΜΗΝΙΑ ΚΑΤΑΘΕΣΗΣ	*(22):*	10.09.91
ΗΜΕΡΟΜΗΝΙΑ ΑΠΟΝΟΜΗΣ	*(47):*	15.10.92
ΣΥΜΒΑΤΙΚΕΣ ΠΡΟΤΕΡΑΙΟΤΗΤΕΣ	*(30):*	—
ΕΦΕΥΡΕΤΗΣ	*(72):*	Γιάννης Σταύρος
ΕΙΔΙΚΟΣ ΠΛΗΡΕΞΟΥΣΙΟΣ	*(74):*	—
ΑΝΤΙΚΛΗΤΟΣ	*(74):*	—

ΠΕΡΙΛΗΨΗ (57)

Αποτελούμενος από λάμα ανοξείδωτη σχήματος παραλληλόγραμμου πλάτους 11cm και μήκους αναλόγου της περιμέτρου του σωλήνος για τον οποίο έχει κατασκευασθεί και κατά τι μικρότερον για να έχει περιθώριον σύσφιξης.

Στα άκρα της λάμας υπάρχουν γυρίσματα (1) τα οποία συγκολλούνται με το κυρίως σώμα της λάμας με ηλεκτροπόντα (3) και 4 περτσίνια (4) χάλκινα για δυνατότερη στεραίωση και αντοχή (ακόμη και από την σκουριά).

Στα γυρίσματα (1) εισέρχονται δύο πύροι (2) ανοξείδωτοι οι οποίοι στα άκρα έχουν δύο οπές (6) για δύο βίδες (5) (ανοξείδωτες) προκειμένου να έχουμε σύσφιξη (Σχ. 1 και Σχ. 2).

Οι βίδες (5) μπορεί να είναι στο εσωτερικό της λάμας και σε συγκεκριμένα σημεία (σχ. 3 και σχ. 4).

Σφίγκοντας τις βίδες επιτυγχάνουμε σύσφιξη όπως ανωτέρω αναφέραμε.

Είναι κατασκευασμένος για αποκαταστάσεις ζημιών από σχισήματα που δημιουργούνται σε σωλήνες πλαστικούς P.V.C. σίδηρο, αμίαντο όλων των διατομών. Χρησιμοποιείται ως επί το πλείστον σε δύκτια υδρεύσεως-αρδεύσεως.

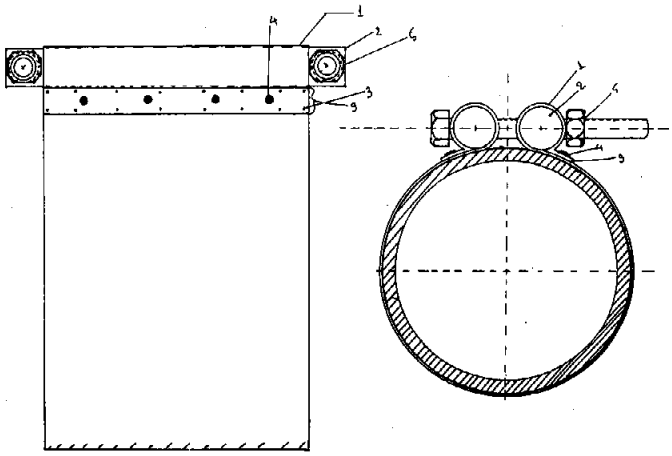

ΑΡΙΘΜΟΣ Π.Υ.Χ.	*(11):*	**2001108**
ΑΡΙΘΜΟΣ ΑΙΤΗΣΗΣ Π.Υ.Χ.	*(21):*	920200182
ΤΙΤΛΟΣ ΕΦΕΥΡΕΣΗΣ	*(54):*	Ριπίδιον με ή άνευ μεγενθυντικού φακού
ΔΙΚΑΙΟΥΧΟΣ	*(73):*	Ρωσσόπουλος Δημήτριος Δημοκρίτου 32 - Αθήνα
ΗΜΕΡΟΜΗΝΙΑ ΚΑΤΑΘΕΣΗΣ	*(22):*	21.05.92
ΗΜΕΡΟΜΗΝΙΑ ΑΠΟΝΟΜΗΣ	*(47):*	15.10.92
ΣΥΜΒΑΤΙΚΕΣ ΠΡΟΤΕΡΑΙΟΤΗΤΕΣ	*(30):*	—
ΕΦΕΥΡΕΤΗΣ	*(72):*	Ρωσσόπουλος Δημήτριος
ΕΙΔΙΚΟΣ ΠΛΗΡΕΞΟΥΣΙΟΣ	*(74):*	—
ΑΝΤΙΚΛΗΤΟΣ	*(74):*	—

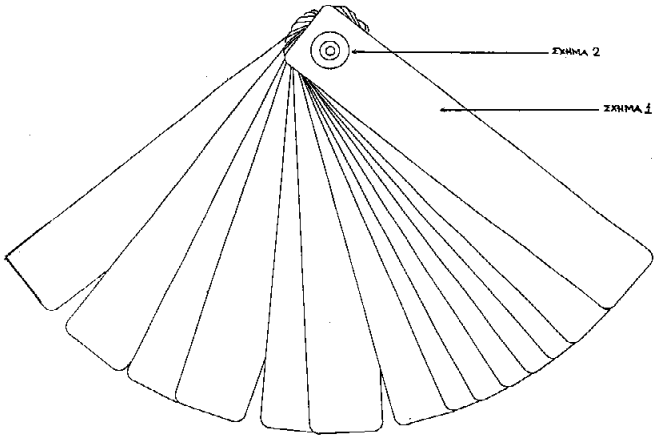

ΠΕΡΙΛΗΨΗ (57)

Η εν λόγω εφεύρεσις συνίσταται εις την κατασκευή φύλλων επιμήκην, χάρτου ή πλαστικών περιστρεφόμενων επί άξονος.
Το πρώτο και τελευταίο εξώφυλλο θα είναι μεγενθυντικός φακός του ιδίου μεγέθους με τα φύλλα, περιστρεφόμενος καθ' όμοιο με αυτά τρόπο. Στα φύλλα θα υπάρχουν κείμενα που θα αναφέρονται σε διάφορα θέματα όπως: συνταγές μαγειρικής, ιστορικές, τουριστικές πληροφορίες, κείμενα εκκλησιαστικού ή θρησκευτικού περιεχομένου, λεξικού αθλητικών γεγονότων και ευρετηρίων και παντός είδους χρησίμων οδηγιών, για computers κλπ.

ΑΡΙΘΜΟΣ Π.Υ.Χ.	*(11):*	**2001109**
ΑΡΙΘΜΟΣ ΑΙΤΗΣΗΣ Π.Υ.Χ.	*(21):*	920200225
ΤΙΤΛΟΣ ΕΦΕΥΡΕΣΗΣ	*(54):*	Βελτιώσεις σε περιστρεφόμενο αντιανεμικό καπέλλο καπνοδόχου
ΔΙΚΑΙΟΥΧΟΣ	*(73):*	Πέτρου Γεώργιος, Αγ. Νεκταρίου 41, Αθήνα
ΗΜΕΡΟΜΗΝΙΑ ΚΑΤΑΘΕΣΗΣ	*(22):*	17.07.92
ΗΜΕΡΟΜΗΝΙΑ ΑΠΟΝΟΜΗΣ	*(47):*	15.10.92
ΣΥΜΒΑΤΙΚΕΣ ΠΡΟΤΕΡΑΙΟΤΗΤΕΣ	*(30):*	—
ΕΦΕΥΡΕΤΗΣ	*(72):*	Πέτρου Γεώργιος
ΕΙΔΙΚΟΣ ΠΛΗΡΕΞΟΥΣΙΟΣ	*(74):*	—
ΑΝΤΙΚΛΗΤΟΣ	*(74):*	Μαντζίκας Β., Σόλωνος 68, 106 80 Αθήνα

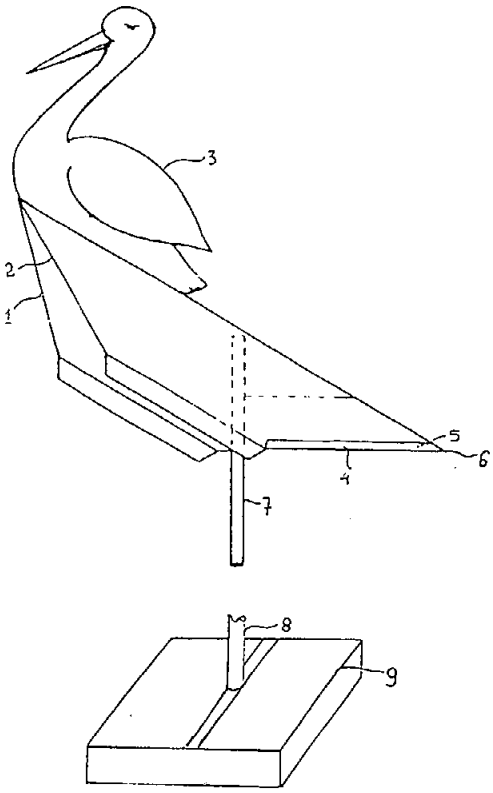

ΠΕΡΙΛΗΨΗ (57)

Περιγράφεται αντιανεμικό καπέλλο καπνοδόχου που αποτελείται από δύο τεμνόμενες κεκλιμένες επιφάνειες στην βάση των οποίων υπάρχει νεροχύτης και ουραίο άνοιγμα εξαγωγής ομβρίων υδάτων και στην κορυφή των οποίων εκτείνεται οδηγητικό της περιστροφής πτερύγιο με την μορφή πελαργού, προσδίδοντας στην κατασκευή το αισθητικό αποτέλεσμα συμβολισμού οικογενειακής θαλπωρής. Το προτεινόμενο καπέλλο περιλαμβάνει κατακόρυφο στέλεχος στρεφόμενο αθόρυβα και ελεύθερα εντός αυλοειδούς υποδοχής μιας στερεουμένης στην καπνοδόχο βάσεως, η οποία υποδοχή πληρούται με λάδι.

ΑΡΙΘΜΟΣ Π.Υ.Χ.	*(11):*	**2001110**
ΑΡΙΘΜΟΣ ΑΙΤΗΣΗΣ Π.Υ.Χ.	*(21):*	920200240
ΤΙΤΛΟΣ ΕΦΕΥΡΕΣΗΣ	*(54):*	Συγκρότημα ανύψωσης αξόνων συρομένων οχημάτων
ΔΙΚΑΙΟΥΧΟΣ	*(73):*	Παπαθανασίου Δημήτριος, Λυγουριό Ναυπλίας
ΗΜΕΡΟΜΗΝΙΑ ΚΑΤΑΘΕΣΗΣ	*(22):*	10.02.92
ΗΜΕΡΟΜΗΝΙΑ ΑΠΟΝΟΜΗΣ	*(47):*	15.10.92
ΣΥΜΒΑΤΙΚΕΣ ΠΡΟΤΕΡΑΙΟΤΗΤΕΣ	*(30):*	—
ΕΦΕΥΡΕΤΗΣ	*(72):*	Παπαθανασίου Δημήτριος
ΕΙΔΙΚΟΣ ΠΛΗΡΕΞΟΥΣΙΟΣ	*(74):*	—
ΑΝΤΙΚΛΗΤΟΣ	*(74):*	—

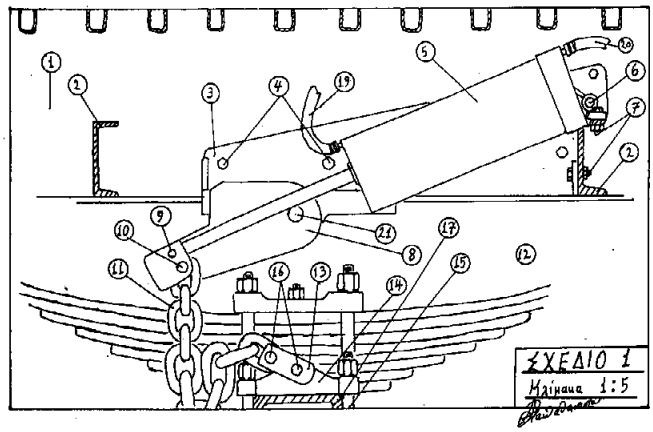

ΠΕΡΙΛΗΨΗ *(57)*

Πρόκειται για έναν μηχανισμό που τοποθετείται πάνω από κάθε άκρο του άξονα του οχήματος (νταλίκας) που θέλουμε να κρατάμε ανυψωμένο, όταν το όχημα ταξιδεύει ξεφόρτωτο για να έχουμε οικονομία στη φθορά των ελαστικών και ασφαλέστερο ταξίδι σε ολισθηρό δρόμο.
Λειτουργεί με πιεσμένο αέρα που παίρνουμε από τον διαθέσιμο για το σύστημα πέδησης του οχήματος, μέσω ενός χειριστηρίου αέρα.
Είναι έτσι σχεδιασμένο και κατασκευασμένο, ώστε τη στιγμή που ο άξονας βρίσκεται ανυψωμένος στο επιθυμητό σημείο, να ασφαλίζει αυτόματα χωρίς τη χρήση πολύπλοκων συστημάτων και χωρίς την ανάγκη να επεμβαίνει ο οδηγός ή ο βοηθός του για να βάλουν ή να αφαιρέσουν κάποια ασφάλεια.
Για το κατέβασμα του άξονα αρκεί η μετακίνηση του μοχλού του χειριστηρίου αέρα. Ο άξονας κατεβαίνει αυτόματα και βρίσκεται σε θέση λειτουργίας χωρίς να εμποδίζει τίποτα τη λειτουργία του συστήματος ανάρτησης.

ΑΡΙΘΜΟΣ Π.Υ.Χ.	*(11):*	**2001111**
ΑΡΙΘΜΟΣ ΑΙΤΗΣΗΣ Π.Υ.Χ.	*(21):*	910200027
ΤΙΤΛΟΣ ΕΦΕΥΡΕΣΗΣ	*(54):*	Μπισκότο υγείας
ΔΙΚΑΙΟΥΧΟΣ	*(73):*	Ανδρέου Αικατερίνη Λεωφ. Ιωνίας 242, ΤΚ 111 44
ΗΜΕΡΟΜΗΝΙΑ ΚΑΤΑΘΕΣΗΣ	*(22):*	11.02.91
ΗΜΕΡΟΜΗΝΙΑ ΑΠΟΝΟΜΗΣ	*(47):*	19.10.92
ΣΥΜΒΑΤΙΚΕΣ ΠΡΟΤΕΡΑΙΟΤΗΤΕΣ	*(30):*	—
ΕΦΕΥΡΕΤΗΣ	*(72):*	Ανδρέου Αικατερίνη
ΕΙΔΙΚΟΣ ΠΛΗΡΕΞΟΥΣΙΟΣ	*(74):*	—
ΑΝΤΙΚΛΗΤΟΣ	*(74):*	—

ΠΕΡΙΛΗΨΗ *(57)*

Νέο εύγευστο μπισκότο υγείας, —αποτελούμενο από σύκα και αμύγδαλα ή από σύκα και καρύδια με περγαμόντο ή πορτοκάλι—, μεγάλης θρεπτικής αξίας σε βιταμίνες και αμινοξέα. Κατά την διάρκεια της παρασκευής του συντελούνται ζυμώσεις ανάμεσα στα συστατικά του και γι ' αυτό το λόγο είναι ιδιαίτερα εύπεπτο από τον οργανισμό.

ΑΡΙΘΜΟΣ Π.Υ.Χ.	*(11):*	**2001112**
ΑΡΙΘΜΟΣ ΑΙΤΗΣΗΣ Π.Υ.Χ.	*(21):*	910200229
ΤΙΤΛΟΣ ΕΦΕΥΡΕΣΗΣ	*(54):*	Ελατήριο γυμναστικής
ΔΙΚΑΙΟΥΧΟΣ	*(73):*	Τσιόπουλος Αντώνιος Θέρμη Θεσσαλονίκης
ΗΜΕΡΟΜΗΝΙΑ ΚΑΤΑΘΕΣΗΣ	*(22):*	21.11.90
ΗΜΕΡΟΜΗΝΙΑ ΑΠΟΝΟΜΗΣ	*(47):*	19.10.92
ΣΥΜΒΑΤΙΚΕΣ ΠΡΟΤΕΡΑΙΟΤΗΤΕΣ	*(30):*	—
ΕΦΕΥΡΕΤΗΣ	*(72):*	Τσιόπουλος Αντώνιος
ΕΙΔΙΚΟΣ ΠΛΗΡΕΞΟΥΣΙΟΣ	*(74):*	—
ΑΝΤΙΚΛΗΤΟΣ	*(74):*	—

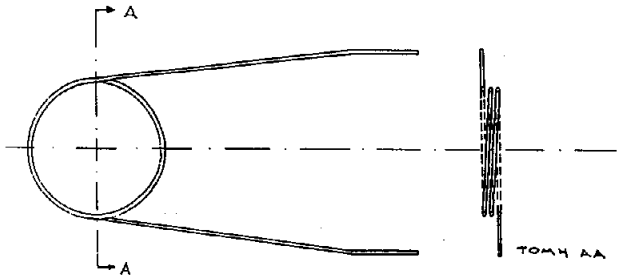

ΠΕΡΙΛΗΨΗ *(57)*

Το όργανο γυμναστικής που περιγράφεται παρακάτω είναι ένας απλός, εύχρηστος και ελαφρύς μηχανισμός ο οποίος γυμνάζει χέρια -στήθος - πλάτες.
Από το σχέδιο φαίνεται ότι πρόκειται για ένα ελατήριο κατασκευασμένο από ειδικό ατσαλόσυρμα, ανάλογης με το μέγεθος του οργάνου διατομής.
Ένα πλήθος συνδιασμών του μήκους των λαβών, του πάχους του σύρματος, τον αριθμό των σπειρών καθώς και της γωνίας που σχηματίζουν οι άξονες των δύο λαβών δίνουν την δυνατότητα κατασκευής τέτοιων οργάνων για όλες τις ηλικίες.
Το ατσαλόσυρμα είναι επενδημένο με ειδικό πλαστικό φιλμ το οποίο δεν το επιτρέπει να οξειδώνεται, καθώς και το εντυπωσιακό του χρώμα δημιουργεί μια ευχάριστη παρουσία στα χέρια του αθλούμενου. Στις άκρες δε του οργάνου και στα σημεία όπου τοποθετούνται τα χέρια υπάρχουν λαβές από σπογγώδες υλικό το οποίο επιτρέπει στον χρήστη να συγκρατεί σταθερά το όργανο.

ΑΡΙΘΜΟΣ Π.Υ.Χ.	*(11):*	**2001113**
ΑΡΙΘΜΟΣ ΑΙΤΗΣΗΣ Π.Υ.Χ.	*(21):*	920200197
ΤΙΤΛΟΣ ΕΦΕΥΡΕΣΗΣ	*(54):*	Απορριματοφόρος καρότσα
ΔΙΚΑΙΟΥΧΟΣ	*(73):*	Λυμπερόπουλος Θεολόγος Μαντείων 8 Θεσσαλονίκη 546 28
ΗΜΕΡΟΜΗΝΙΑ ΚΑΤΑΘΕΣΗΣ	*(22):*	16.06.92
ΗΜΕΡΟΜΗΝΙΑ ΑΠΟΝΟΜΗΣ	*(47):*	19.10.92
ΣΥΜΒΑΤΙΚΕΣ ΠΡΟΤΕΡΑΙΟΤΗΤΕΣ	*(30):*	—
ΕΦΕΥΡΕΤΗΣ	*(72):*	Λυμπερόπουλος Θεολόγος
ΕΙΔΙΚΟΣ ΠΛΗΡΕΞΟΥΣΙΟΣ	*(74):*	—
ΑΝΤΙΚΛΗΤΟΣ	*(74):*	—

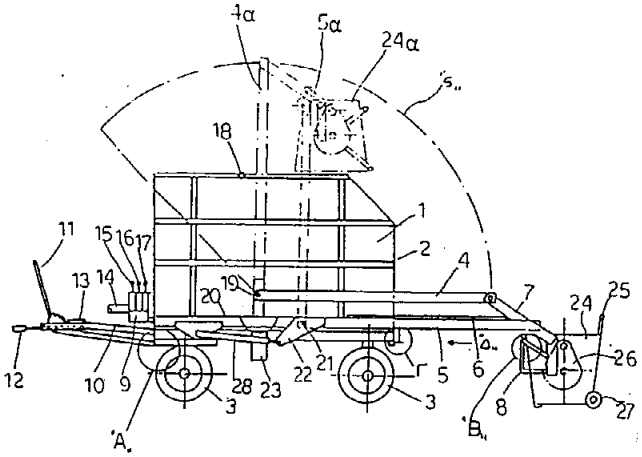

ΠΕΡΙΛΗΨΗ *(57)*

Είναι μια απορριματοφόρος καρότσα-1- που έχει την δυνατότητα είτε να σύρεται από όχημα είτε από ελκυστήρα, είτε να φέρει μηχανή με καμπίνα και η καρότσα να είναι επικαθήμενη. Πάνω στην καρότσα προσαρμόζεται σύστημα με βραχίονες-4-5- που δουλεύουν με μπουκάλες-28- με υδραυλική κίνηση και που μας εξασφαλίζει την αρπαγή του κάδου-24- και το άδειασμα μέσα στην καρότσα. Η καρότσα έχει την δυνατότητα περιστροφής περί το σώμα χάρις σε ένα μύλο-39- καθώς και την ανατροπή της στον χώρο εναπόθεσης των σκουπιδιών χάρις σε μια υδραυλική μπουκάλα-23- με την βοήθεια ενός υδραυλικού χειριστηρίου-9-.

ΑΡΙΘΜΟΣ Π.Υ.Χ.	***(11):***	**2001114**
ΑΡΙΘΜΟΣ ΑΙΤΗΣΗΣ Π.Υ.Χ.	*(21):*	920200294
ΤΙΤΛΟΣ ΕΦΕΥΡΕΣΗΣ	*(54):*	Ψυκτική συσκευή παραγωγής πάγου και γρανίτας
ΔΙΚΑΙΟΥΧΟΣ	*(73):*	Πετρίδης Διαμαντής Κύπρου 24 Βυζάντιο Καλαμαριάς, Θεσσαλονίκη 55 133
ΗΜΕΡΟΜΗΝΙΑ ΚΑΤΑΘΕΣΗΣ	*(22):*	30.04.92
ΗΜΕΡΟΜΗΝΙΑ ΑΠΟΝΟΜΗΣ	*(47):*	19.10.92
ΣΥΜΒΑΤΙΚΕΣ ΠΡΟΤΕΡΑΙΟΤΗΤΕΣ	*(30):*	—
ΕΦΕΥΡΕΤΗΣ	*(72):*	Πετρίδης Διαμαντής
ΕΙΔΙΚΟΣ ΠΛΗΡΕΞΟΥΣΙΟΣ	*(74):*	—
ΑΝΤΙΚΛΗΤΟΣ	*(74):*	—

ΠΕΡΙΛΗΨΗ (57)

Η παρούσα ψυκτική συσκευή παραγωγής πάγου και γρανίτας αποτελείται από τον συμπιεστή (22), την συσκευή προστασίας συμπιεστή και συμπυκνωτή (24), τον συμπυκνωτή (19), τον θάλαμο διαφορικής πίεσης (27), την βαλβίδα απόψυξης (25) και εκτόνωσης (26), τον ειδικής μορφής σωληνωτό εξατμιστή (8) ο οποίος φέρει ομόκεντρα εσωτερικά άλλον μικρότερης διαμέτρου σωλήνα (6) εντός του οποίου τοποθετούμε τα προς ψύξη υγρά (νερό, χυμός) όπου ψύχεται καθ' όλο το ύψος της γενέτειρας του από ψυκτικό υγρό που περιβάλλει ολόκληρο τον σωλήνα (6).
Επίσης φέρει την σχάρα (3), (5) κοπής της παγοστήλης (18) και την σκάφη συλλογής (4) των τεμαχιδίων.
Πλεονέκτημα αυτής της συσκευής είναι ότι έχει μεγάλη παραγωγικότητα σε πάγο καθ' ότι έχει πολύ μικρό χρόνο 10 (min) για κάθε κυκλοψύξη και χρόνο απόψυξης 30 (sec), το κόστος κτήσης είναι χαμηλό, έχει δυνατότητα ταυτόχρονης παραγωγής πάγου και γρανίτας, δεν έχει κινητά μηχανικά μέρη, έχει μικρό όγκο και ακόμη λόγω της ύπαρξης της συσκευής προστασίας του συμπιεστού και συμπυκνωτού στο ψυκτικό κύκλωμα οι απαιτήσεις σε νερό ή αέρα ψύξης του συμπυκνωτού είναι μειωμένες έναντι των άλλων συμβατικών ψυκτικών κυκλωμάτων.

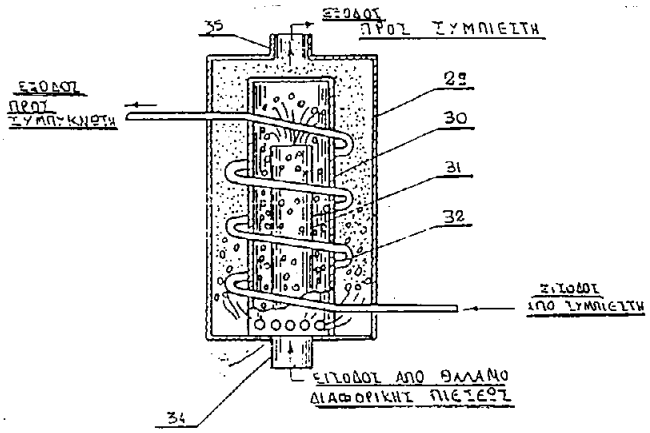

ΑΡΙΘΜΟΣ Π.Υ.Χ.	***(11):***	**2001115**
ΑΡΙΘΜΟΣ ΑΙΤΗΣΗΣ Π.Υ.Χ.	*(21):*	920200320
ΤΙΤΛΟΣ ΕΦΕΥΡΕΣΗΣ	*(54):*	Φορητό ψυγείο
ΔΙΚΑΙΟΥΧΟΣ	*(73):*	Χαλκιαδάκης Ελευθέριος Αρχιεπισκόπου Μακαρίου 12, Ηράκλειο Κρήτης
ΗΜΕΡΟΜΗΝΙΑ ΚΑΤΑΘΕΣΗΣ	*(22):*	28.05.92
ΗΜΕΡΟΜΗΝΙΑ ΑΠΟΝΟΜΗΣ	*(47):*	19.10.92
ΣΥΜΒΑΤΙΚΕΣ ΠΡΟΤΕΡΑΙΟΤΗΤΕΣ	*(30):*	—
ΕΦΕΥΡΕΤΗΣ	*(72):*	Χαλκιαδάκης Ελευθέριος
ΕΙΔΙΚΟΣ ΠΛΗΡΕΞΟΥΣΙΟΣ	*(74):*	—
ΑΝΤΙΚΛΗΤΟΣ	*(74):*	—

ΠΕΡΙΛΗΨΗ (57)

Η εφεύρεση αναφέρεται σε ηλεκτρική συσκευή που αποτελεί φορητό ψυγείο το οποίο αποτελείται από ένα σώμα σε μέγεθος βαλίτσας με ένα θάλαμο ψύξεως, τον αντίστοιχο μηχανισμό λειτουργίας και με την προσθήκη ενός λαμπτήρα μπορεί να λειτουργήσει σαν μέσο φωτισμού.
Τα προηγούμενα έως τώρα φορητά ψυγεία έχουν περιορισμένο χρόνο λειτουργίας, διότι λειτουργούν είτε με πάγο είτε με την μπαταρία του αυτοκινήτου είτε με υγραέριο και δεν έχουν το πλεονέκτημα να χρησιμοποιηθούν σαν μέσα φωτισμού.
Τα πλεονεκτήματα αυτής της εφεύρεσης λοιπόν που είναι μία ηλεκτρική συσκευή που αποτελεί ένα φορητό ψυγείο είναι ότι δεν χρειάζεται αντικατάσταση πηγών ενέργειας και ότι λειτουργεί ως μέσο φωτισμού.

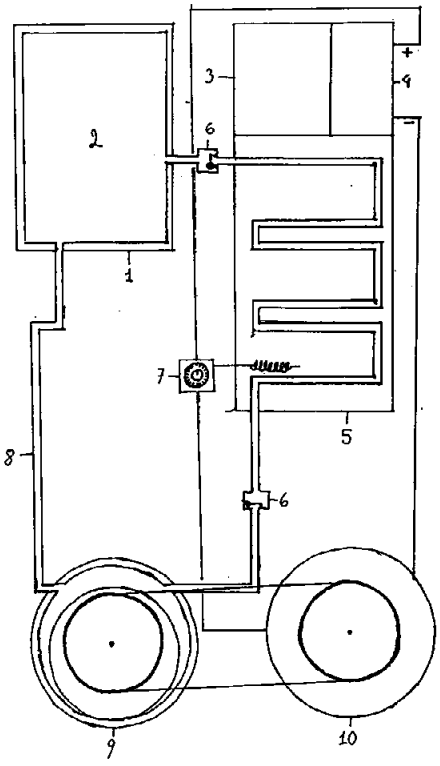

ΑΡΙΘΜΟΣ Π.Υ.Χ.	(11):	**2001116**
ΑΡΙΘΜΟΣ ΑΙΤΗΣΗΣ Π.Υ.Χ.	(21):	910200098
ΤΙΤΛΟΣ ΕΦΕΥΡΕΣΗΣ	(54):	Συσκευή στατικής εξάτμισης υγρού
ΔΙΚΑΙΟΥΧΟΣ	(73):	Cruz Verde-Legrain S.A., Ctra. Real 141-143, 08960-Sant Just Desvern (Barcelona), Ισπανία
ΗΜΕΡΟΜΗΝΙΑ ΚΑΤΑΘΕΣΗΣ	(22):	16.04.91
ΗΜΕΡΟΜΗΝΙΑ ΑΠΟΝΟΜΗΣ	(47):	20.10.92
ΣΥΜΒΑΤΙΚΕΣ ΠΡΟΤΕΡΑΙΟΤΗΤΕΣ	(30):	123124 01/10/90 Ισπανία
ΕΦΕΥΡΕΤΗΣ	(72):	Ο Antonio Pujol Armenteros
ΕΙΔΙΚΟΣ ΠΛΗΡΕΞΟΥΣΙΟΣ	(74):	Κιλιμίρης Αν., δικηγόρος, Υψηλάντου 38, Αθήνα
ΑΝΤΙΚΛΗΤΟΣ	(74):	Κιλιμίρης Αν., δικηγόρος, Υψηλάντου 38, Αθήνα

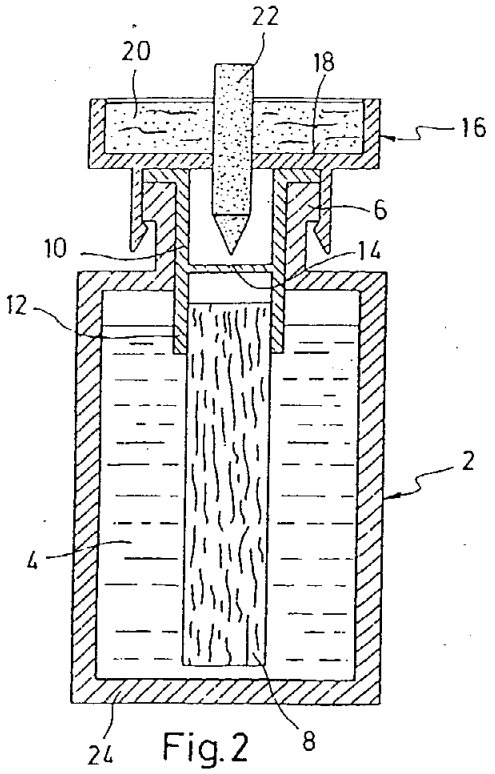

Fig.2

ΠΕΡΙΛΗΨΗ (57)

Η συσκευή εξάτμισης περιλαμβάνει ένα δοχείο, του οποίου το στόμιο είναι κλεισμένο με ένα πώμα που έχει στο κάτω μέρος του τοίχωμα που μπορεί να τρυπηθεί και κρατά το φιτίλι με τα τριχοειδή αγγεία που βρίσκεται μέσα στο δοχείο. Ένα φέρον στοιχείο συνδεδεμένο με το δοχείο, φέρει ένα πορώδες έμβολο διάτρησης, που όταν τρυπήσει το κάτω τοίχωμα του πώματος δημιουργεί επικοινωνία ανάμεσα στο φιτίλι και στο στοιχείο εξάτμισης (Σχέδιο 2).

ΑΡΙΘΜΟΣ Π.Υ.Χ.	(11):	**2001117**
ΑΡΙΘΜΟΣ ΑΙΤΗΣΗΣ Π.Υ.Χ.	(21):	910200214
ΤΙΤΛΟΣ ΕΦΕΥΡΕΣΗΣ	(54):	Σεισμόφωνο
ΔΙΚΑΙΟΥΧΟΣ	(73):	Κορελλάς Παναγιώτης Ακαδημίας 85, 106 78 Αθήνα
ΗΜΕΡΟΜΗΝΙΑ ΚΑΤΑΘΕΣΗΣ	(22):	23.10.90
ΗΜΕΡΟΜΗΝΙΑ ΑΠΟΝΟΜΗΣ	(47):	20.10.92
ΣΥΜΒΑΤΙΚΕΣ ΠΡΟΤΕΡΑΙΟΤΗΤΕΣ	(30):	—
ΕΦΕΥΡΕΤΗΣ	(72):	Κορελλάς Παναγιώτης
ΕΙΔΙΚΟΣ ΠΛΗΡΕΞΟΥΣΙΟΣ	(74):	—
ΑΝΤΙΚΛΗΤΟΣ	(74):	Κορελλάς Δημήτριος Ακαδημίας 85, 106 78 Αθήνα

ΠΕΡΙΛΗΨΗ (57)

«Σεισμόφωνο» που αναφέρεται σε απλό μηχανισμό προειδοποίησης σεισμικών δονήσεων που αποτελείται:

α) από ένα δακτύλιο με μεταλλική στερέωση επί μονωτικού υλικού (ξύλου) στο οποίο καταλήγει ο ένας πόλος μπαταρίας.

β) από μια μεταλλική ίνα που περνά κάθετα στον κύκλο του δακτυλίου και είναι ο άλλος πόλος της πηγής συνεχούς ρεύματος.

γ) από ένα παρεμβαλλόμενο στο μήκος της ίνας ελατήριο.

δ) από ένα κουδούνι που τοποθετείται στη σειρά κυκλώματος μπαταρίας-ακροδεκτών.

Το πλεονέκτημα της εφεύρεσης είναι ότι ενεργοποιείται ευθύς αμέσως, όταν κάποια δόνηση κινήσει την ίνα και σε περίπτωση προσεισμικών δονήσεων προειδοποιεί άμεσα και έγκαιρα τους ευρισκόμενους σε κλειστούς χώρους, ώστε να απομακρυνθούν ή να καλυφθούν.

ΑΡΙΘΜΟΣ Π.Υ.Χ.	*(11):*	**2001118**
ΑΡΙΘΜΟΣ ΑΙΤΗΣΗΣ Π.Υ.Χ.	*(21):*	910200245
ΤΙΤΛΟΣ ΕΦΕΥΡΕΣΗΣ	*(54):*	Μηχάνημα ελέγχου ποιότητας πλεκτών υφασμάτων
ΔΙΚΑΙΟΥΧΟΣ	*(73):*	Ολυμπία Μπαξεβάνη Ο.Ε. Ανδρέου Γεωργίου 46, Θεσ/νίκη 54627
ΗΜΕΡΟΜΗΝΙΑ ΚΑΤΑΘΕΣΗΣ	*(22):*	11.01.91
ΗΜΕΡΟΜΗΝΙΑ ΑΠΟΝΟΜΗΣ	*(47):*	20.10.92
ΣΥΜΒΑΤΙΚΕΣ ΠΡΟΤΕΡΑΙΟΤΗΤΕΣ	*(30):*	—
ΕΦΕΥΡΕΤΗΣ	*(72):*	Μπαξεβάνης Γεώργιος
ΕΙΔΙΚΟΣ ΠΛΗΡΕΞΟΥΣΙΟΣ	*(74):*	—
ΑΝΤΙΚΛΗΤΟΣ	*(74):*	Δάνας Ιωάννης, Καπαδοκίας 35, Καλαμαριά 55134 Θεσ/νίκη

ΠΕΡΙΛΗΨΗ *(57)*

Το μηχάνημα ελέγχου της ποιότητας των υφασμάτων προορίζεται κύρια να χρησιμοποιηθεί σε πλεκτήρια προκειμένου να ελέγχεται η ποιότητα του πλεκτού τόσο από την άποψη των ελαττωμάτων που ενδεχόμενα να προέρχονται εξ' αιτίας της πλεκτικής μηχανής (θραύση βελόνας) όσο και από την διαφορετική παρτίδα που πιθανόν να προέρχεται η πρώτη ύλη (νήματα).
Το μηχάνημα αυτό αποτελείται από το κύριο μεταλλικό πλαίσιο (15), την βάση (6) με τα ράουλα (5), (27) που διευκολύνουν το ξετύλιγμα του πλεκτού (14), τους οδηγούς κεντραρίσματος του πλεκτού ρολού (3), τα ελεύθερα ράουλα (9), (21), (19), (18) και τα κινητήρια (11) και (12) για την κίνηση, την αλλαγή πορείας και τον έλεγχο των δύο πλευρών του πλεκτού πάνω στα δυο φωτιστικά σώματα (οθόνες) (10) και (12) που φωτίζονται με ηλεκτρικές λυχνίες φθορισμού (25).
Η γραμμική ταχύτητα του ελεγχόμενου πλεκτού αυξομειώνεται κατά βούληση από το χειριστήριο (13) ρυθμίζοντας τις στροφές του ηλεκτρομειωτήρα (24) και κατ' επέκταση των κινητηρίων ραούλων μέσω της αλυσσοκίνησης (22) και (23).
Με την χρήση αυτού του μηχανήματος επιτυγχάνεται αμεσότερος και ταχύτερος έλεγχος του εξεταζόμενου πλεκτού υφάσματος.

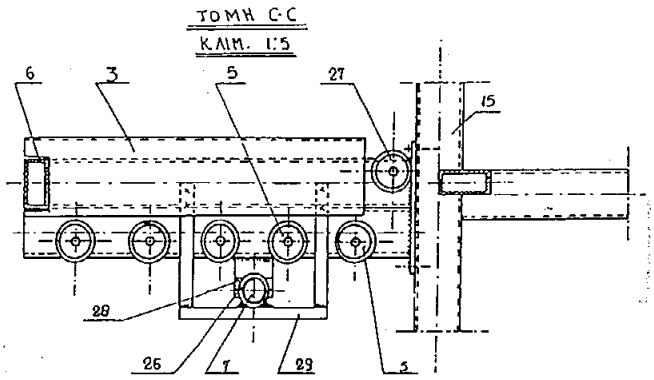

ΑΡΙΘΜΟΣ Π.Υ.Χ.	*(11):*	**2001119**
ΑΡΙΘΜΟΣ ΑΙΤΗΣΗΣ Π.Υ.Χ.	*(21):*	910200365
ΤΙΤΛΟΣ ΕΦΕΥΡΕΣΗΣ	*(54):*	Σύστημα εδράσεως μοχλού ελέγχου κινήσεων για υπολογιστή
ΔΙΚΑΙΟΥΧΟΣ	*(73):*	1) Ανερούσης Νικόλαος, Στ. Σαράφη 21Α, Αιγάλεω, Αθήνα 2) Ανερούσης Κων/νος, Στ. Σαράφη 21Α, Αιγάλεω, Αθήνα
ΗΜΕΡΟΜΗΝΙΑ ΚΑΤΑΘΕΣΗΣ	*(22):*	24.12.91
ΗΜΕΡΟΜΗΝΙΑ ΑΠΟΝΟΜΗΣ	*(47):*	20.10.92
ΣΥΜΒΑΤΙΚΕΣ ΠΡΟΤΕΡΑΙΟΤΗΤΕΣ	*(30):*	—
ΕΦΕΥΡΕΤΗΣ	*(72):*	1) Ανερούσης Νικόλαος 2) Ανερούσης Κων/νος
ΕΙΔΙΚΟΣ ΠΛΗΡΕΞΟΥΣΙΟΣ	*(74):*	Κιλιμίρης Αν., δικηγόρος, Υψηλάντου 38, 115 21 Αθήνα
ΑΝΤΙΚΛΗΤΟΣ	*(74):*	Κιλιμίρης Αν., δικηγόρος, Υψηλάντου 38, 115 21 Αθήνα

ΠΕΡΙΛΗΨΗ *(57)*

Ένα σύστημα εδράσεως του μοχλού ελέγχου της θέσεως του δείκτη (κέρσορα) ενός ηλεκτρονικού υπολογιστή αποτελείται από μία διάτρητη σφαίρα (μπίλλια) στερεωνόμενη στην άνω οριζόντια επιφάνεια του χειριστηρίου, δια μέσου της οποίας σφαίρας περνά ο ως άνω μοχλός. Η σφαίρα αυτή φωλεάζει προσαρμοστά εντός μιας υποδοχής μορφής πλευρικού κλωβού κατά τρόπον ώστε να μπορεί να στρέφεται με μεγάλη ακρίβεια και προς όλες τις διευθύνσεις χωρίς αισθητή αντίσταση και φθορά του όλου συστήματος.

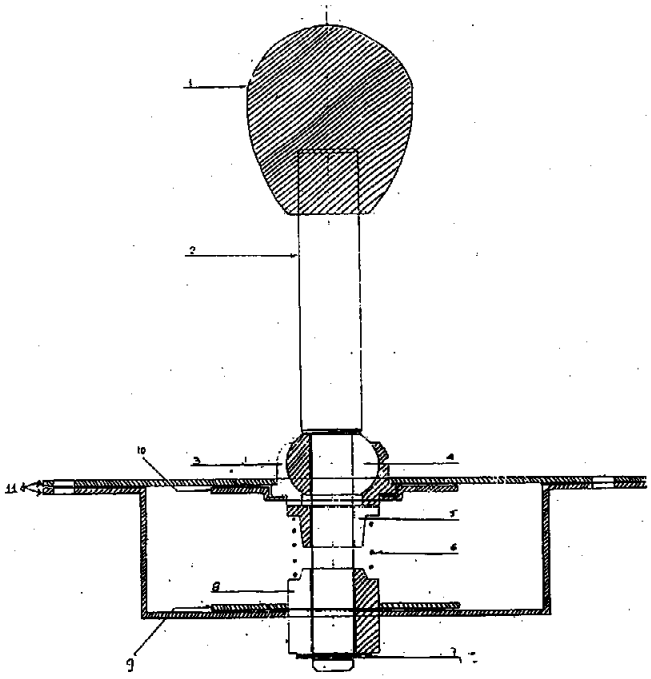

ΑΡΙΘΜΟΣ Π.Υ.Χ.	*(11):*	**2001120**
ΑΡΙΘΜΟΣ ΑΙΤΗΣΗΣ Π.Υ.Χ.	*(21):*	920200135
ΤΙΤΛΟΣ ΕΦΕΥΡΕΣΗΣ	*(54):*	Βύσμα μετατροπής ηλεκτρικών ρευματοδοτών (πριζών) εις τηλεφωνικούς ρευματοδότας
ΔΙΚΑΙΟΥΧΟΣ	*(73):*	Καραϊσκάκης Ανδρέας Αγησιλάου 24, Σταυρός Αγ. Παρασκευής, Τ.Κ. 153 43
ΗΜΕΡΟΜΗΝΙΑ ΚΑΤΑΘΕΣΗΣ	*(22):*	13.04.92
ΗΜΕΡΟΜΗΝΙΑ ΑΠΟΝΟΜΗΣ	*(47):*	20.10.92
ΣΥΜΒΑΤΙΚΕΣ ΠΡΟΤΕΡΑΙΟΤΗΤΕΣ	*(30):*	—
ΕΦΕΥΡΕΤΗΣ	*(72):*	Καραϊσκάκης Ανδρέας
ΕΙΔΙΚΟΣ ΠΛΗΡΕΞΟΥΣΙΟΣ	*(74):*	—
ΑΝΤΙΚΛΗΤΟΣ	*(74):*	—

ΠΕΡΙΛΗΨΗ (57)

Βύσμα μετατροπής ηλεκτρικών ρευματοδοτών (πριζών) εις τηλεφωνικούς ρευματοδότας.
Το σώμα (1) του βύσματος αποτελείται από πλαστικήν ύλην. Κατά την έγχυσή του εις την πρέσσαν INJECTION εμφυτεύονται οι κοίλοι ακροδέκται (2), οι ολόσωμοι ακροδέκται (3) και οι μετά κοχλίου ακροδέκται (7).
Η γραμμή του τηλεφωνικού δικτύου συνδέεται με τους ακροδέκτας (4) της ηλεκτρικής πρίζας και ενδεχομένως με τους (7), ανάλογα με τις επιθυμητές δυνατότητες της τηλεφωνκής επικοινωνίας. Μέσω των ολοσώμων ακροδεκτών (3) που εισέρχονται εντός των ακροδεκτών (4) της ηλεκτρικής πρίζας και ενδεχομένως των μετά κοχλίου ακροδεκτών (7) συνδέεται, δια καλωδίου με PINS και συγκολλήσεως, η γραμμή του δικτύου με τον «μινιόν» ρευματοδότην (5) και τους κοίλους ακροδέκτας (2).
Με κατάλληλους ρευματολήπτας γίνεται, κατά περίπτωσην, η σύνδεσις της τηλεφωνικής συσκευής μέσω των ρευματοδοτών (5) και (2) προς το δίκτυον.
Δια του κοχλίου (6) προσαρμόζεται το βύσμα και το πλαστικό κάλυμμα της ηλεκτρικής πρίζας εις την εντοιχισμένην ή μη βάσην της με αποτέλεσμα την μετατροπήν της εις τηλεφωνικήν.

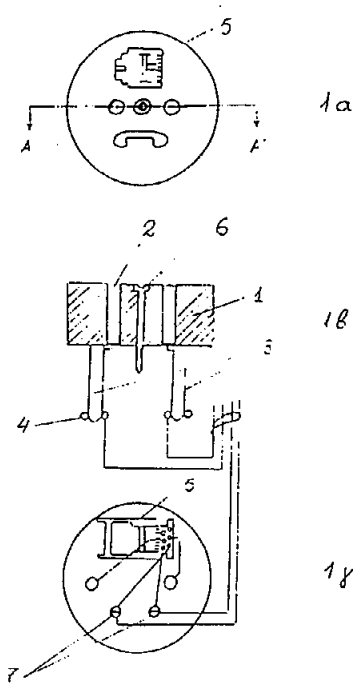

Σχεδ 1

ΑΡΙΘΜΟΣ Π.Υ.Χ.	*(11):*	**2001121**
ΑΡΙΘΜΟΣ ΑΙΤΗΣΗΣ Π.Υ.Χ.	*(21):*	920200290
ΤΙΤΛΟΣ ΕΦΕΥΡΕΣΗΣ	*(54):*	Εξαπολικός ρευματοδότης (πρίζα) τηλεφώνου
ΔΙΚΑΙΟΥΧΟΣ	*(73):*	Καραϊσκάκης Ανδρέας, Αγησιλάου 24, Σταυρός Αγ. Παρασκευής, 153 43 Αθήνα
ΗΜΕΡΟΜΗΝΙΑ ΚΑΤΑΘΕΣΗΣ	*(22):*	17.04.92
ΗΜΕΡΟΜΗΝΙΑ ΑΠΟΝΟΜΗΣ	*(47):*	20.10.92
ΣΥΜΒΑΤΙΚΕΣ ΠΡΟΤΕΡΑΙΟΤΗΤΕΣ	*(30):*	—
ΕΦΕΥΡΕΤΗΣ	*(72):*	Καραϊσκάκης Ανδρέας
ΕΙΔΙΚΟΣ ΠΛΗΡΕΞΟΥΣΙΟΣ	*(74):*	—
ΑΝΤΙΚΛΗΤΟΣ	*(74):*	—

ΠΕΡΙΛΗΨΗ (57)

Εξαπολικός ρευματοδότης (πρίζα) τηλεφώνου.
Αποτελείται από το, εκ πλαστικής ύλης, σώμα (1) εις την εξωτερικήν όψην του οποίου διακρίνομεν την πολυγωνικήν εκτομήν (2) υποδοχής του «μινιόν» ρευματολήπτου (φις) και τας οπάς (3) των κοχλιών σφηνώσεως (4) δια των οποίων, μέσω των αγκίστρων (6) και των περικοχλίων (5), γίνεται η σφήνωσης της πρίζας στο εντοιχισμένο κυτίο. Ο «μινιόν» ρευματοδότης αμερικανικού τύπου (7) τοποθετείται, ένθετος, σε υποδοχή του σώματος (1) που μορφούται σε δύο επίπεδα κατά την έγχυσην δια την καλυτέραν αντιστοίχισην των πολυγωνικών εκτομών του σώματος (1) και της «μινιόν» πρίζας. Τα κοίλα πλαστικά βύσματα (8) χρησιμεύουν δια την κοχλίωσην των ακροδεκτών των καλωδίων (9) επί των αντιστοίχων του δικτύου. Το πλαστικόν κυάθιον (10) που προσαρμόζεται στερεά επί του σώματος δια συντήξεως των πλαστικών κυλινδρίσκων (11) καλύπτει και στηρίζει με την προεξοχήν (12) τον «μινιόν» ρευματοδότην.

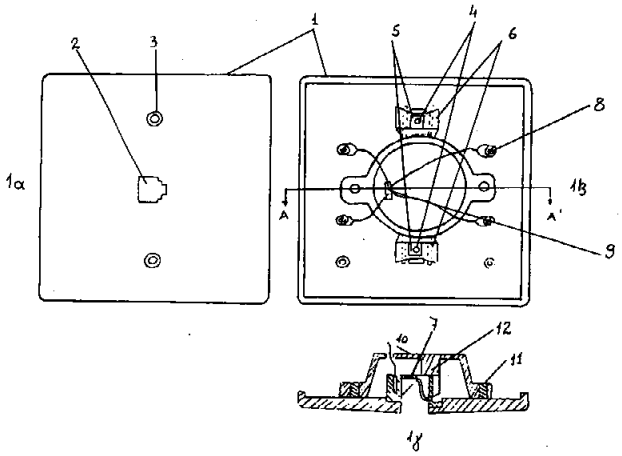

ΑΡΙΘΜΟΣ Π.Υ.Χ.	***(11):***	**2001122**
ΑΡΙΘΜΟΣ ΑΙΤΗΣΗΣ Π.Υ.Χ.	*(21):*	920200326
ΤΙΤΛΟΣ ΕΦΕΥΡΕΣΗΣ	*(54):*	Κλειδαριά συρομένων καθέτου ασφαλίσεως πείρου εντός ελάσματος με διαμπερή οπή
ΔΙΚΑΙΟΥΧΟΣ	*(73):*	Κλειθροποιία Domus AEBE Λεωφ. Θηβών 208, Αγ. Ιωάννης Ρέντης
ΗΜΕΡΟΜΗΝΙΑ ΚΑΤΑΘΕΣΗΣ	*(22):*	28.05.92
ΗΜΕΡΟΜΗΝΙΑ ΑΠΟΝΟΜΗΣ	*(47):*	26.10.92
ΣΥΜΒΑΤΙΚΕΣ ΠΡΟΤΕΡΑΙΟΤΗΤΕΣ	*(30):*	—
ΕΦΕΥΡΕΤΗΣ	*(72):*	Κουνέλης Ιωάννης
ΕΙΔΙΚΟΣ ΠΛΗΡΕΞΟΥΣΙΟΣ	*(74):*	—
ΑΝΤΙΚΛΗΤΟΣ	*(74):*	Β. Μαντζίκας Σόλωνος 68, 106 80 Αθήνα

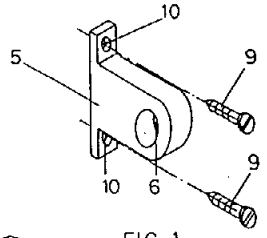

FIG. 1

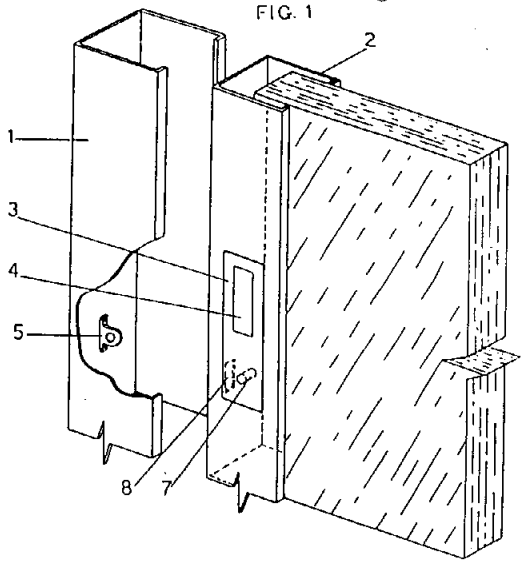

ΠΕΡΙΛΗΨΗ *(57)*

Περιγράφεται διάταξη κλειδαριάς συρομένων φύλλων θυρών ή παραθύρων, στην οποία αντί της συμβατικής διαδικασίας ασφαλίσεως με κίνησιν γάντζου ασφαλίσεως παραλλήλως προς την επιφάνειαν κασσώματος και συρομένου φύλλου, προτείνεται η κάθετος μετατόπισις στοιχείου-πείρου ασφαλίσεως για την ασφάλιση μέσω της διέλευσης δια μέσω οπής ελάσματος πακτωμένου στο κάσσωμα της θύρας-παραθύρου.

ΑΡΙΘΜΟΣ Π.Υ.Χ.	***(11):***	**2001123**
ΑΡΙΘΜΟΣ ΑΙΤΗΣΗΣ Π.Υ.Χ.	*(21):*	920200209
ΤΙΤΛΟΣ ΕΦΕΥΡΕΣΗΣ	*(54):*	Πτυσσόμενο διαχωριστικό (φωλιά)
ΔΙΚΑΙΟΥΧΟΣ	*(73):*	Βραχνάς Ηλίας, Βεροίας 66, Ιωνία, 57005 Θεσ/νίκη
ΗΜΕΡΟΜΗΝΙΑ ΚΑΤΑΘΕΣΗΣ	*(22):*	24.06.92
ΗΜΕΡΟΜΗΝΙΑ ΑΠΟΝΟΜΗΣ	*(47):*	26.10.92
ΣΥΜΒΑΤΙΚΕΣ ΠΡΟΤΕΡΑΙΟΤΗΤΕΣ	*(30):*	—
ΕΦΕΥΡΕΤΗΣ	*(72):*	Βραχνάς Ηλίας
ΕΙΔΙΚΟΣ ΠΛΗΡΕΞΟΥΣΙΟΣ	*(74):*	—
ΑΝΤΙΚΛΗΤΟΣ	*(74):*	—

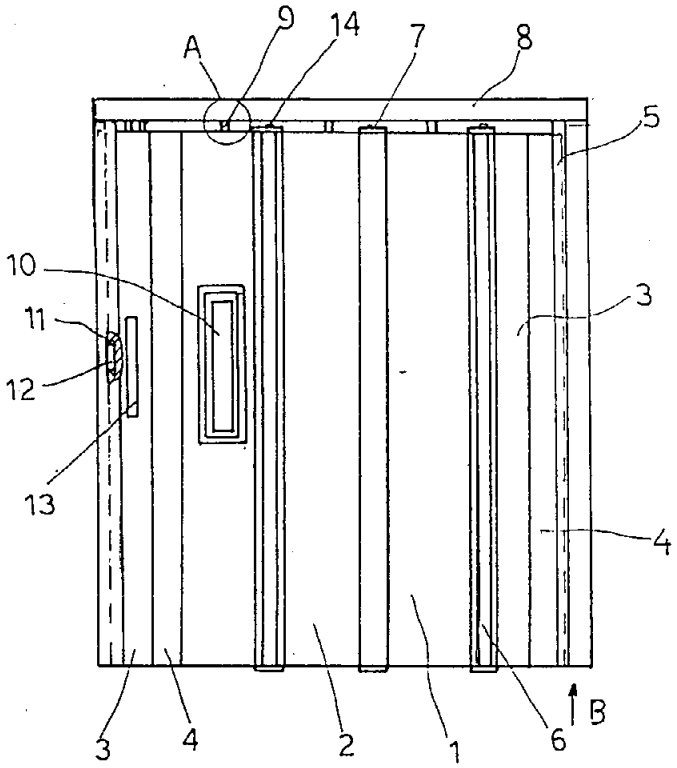

ΠΕΡΙΛΗΨΗ *(57)*

Είναι ένα πτυσσόμενο διαχωριστικό παραπέτο (κουρτίνα) ή (φυσούνα) που χρησιμοποιείται για τον διαχωρισμό χώρων-δωματίων, σαλονιών κουζινών-γραφείων. Κατασκευάζεται με την συναρμολόγηση διαφόρων συνδετικών στοιχείων -2-3-4- και με την βοήθεια πείρων -9- έχει την δυνατότητα αναπτύξεως και συμπτίξεως μέσα σε αυλάκι της κορνίζας -8- που περιβάλλει το διαχωριστικό. Πάνω στο διαχωριστικό υπάρχει η δυνατότητα παραθύρων-10- κατά βούληση καθώς και χειρολαβής-13- με τα επιμέρους στοιχεία της-33-34.

ΑΡΙΘΜΟΣ Π.Υ.Χ.	*(11):*	**2001124**
ΑΡΙΘΜΟΣ ΑΙΤΗΣΗΣ Π.Υ.Χ.	*(21):*	910200065
ΤΙΤΛΟΣ ΕΦΕΥΡΕΣΗΣ	*(54):*	Διατομή (προφίλ) στήριξης οδηγών πινάκων τυπωμένων κυκλωμάτων
ΔΙΚΑΙΟΥΧΟΣ	*(73):*	Telefonica de Espana, S.A., Gran Via, 28 28013, Madrid, Ισπανία
ΗΜΕΡΟΜΗΝΙΑ ΚΑΤΑΘΕΣΗΣ	*(22):*	12.03.91
ΗΜΕΡΟΜΗΝΙΑ ΑΠΟΝΟΜΗΣ	*(47):*	26.10.92
ΣΥΜΒΑΤΙΚΕΣ ΠΡΟΤΕΡΑΙΟΤΗΤΕΣ	*(30):*	—
ΕΦΕΥΡΕΤΗΣ	*(72):*	
ΕΙΔΙΚΟΣ ΠΛΗΡΕΞΟΥΣΙΟΣ	*(74):*	Παλάζη Αναστασία, δικηγόρος, Λεωφ. Κηφισίας 293, 145 61 Κηφισιά
ΑΝΤΙΚΛΗΤΟΣ	*(74):*	Φειδίας Κυπρής και Κώστας Κυπρής, δικηγόρος, Λεωφ. Κηφισίας 293, 145 61 Κηφισιά

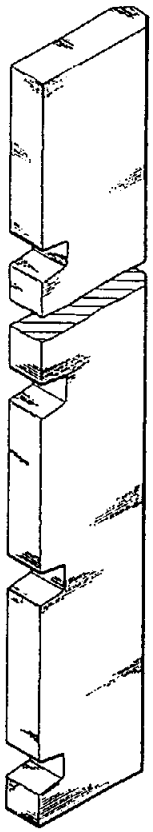

ΠΕΡΙΛΗΨΗ *(57)*

Μια διατομή στήριξης για πίνακες τυπωμένων κυκλωμάτων που είναι σαν κεντρική πλευρά και χρησιμεύει να στηρίζει και να καθιστά άκαμπτους τους δίσκους-οδηγούς πινάκων σε τυπωμένα κυκλώματα. Χαρακτηρίζεται από το ότι το σχήμα της υιοθετεί τη μορφή ορθού πρίσματος, οι βάσεις του οποίου είναι ακανόνιστα εξάγωνα.

ΑΡΙΘΜΟΣ Π.Υ.Χ.	*(11):*	**2001125**
ΑΡΙΘΜΟΣ ΑΙΤΗΣΗΣ Π.Υ.Χ.	*(21):*	910200077
ΤΙΤΛΟΣ ΕΦΕΥΡΕΣΗΣ	*(54):*	Φιάλη
ΔΙΚΑΙΟΥΧΟΣ	*(73):*	CPC International Inc. International Plaza, Englewood Cliffs N.J. 07632, Η.Π.Α.
ΗΜΕΡΟΜΗΝΙΑ ΚΑΤΑΘΕΣΗΣ	*(22):*	22.03.91
ΗΜΕΡΟΜΗΝΙΑ ΑΠΟΝΟΜΗΣ	*(47):*	26.10.92
ΣΥΜΒΑΤΙΚΕΣ ΠΡΟΤΕΡΑΙΟΤΗΤΕΣ	*(30):*	—
ΕΦΕΥΡΕΤΗΣ	*(72):*	1) Sirico, Michael A. 2) Voyer, Paul N. 3) Doskoczynski, William J.
ΕΙΔΙΚΟΣ ΠΛΗΡΕΞΟΥΣΙΟΣ	*(74):*	Καλονάρου Χαρίκλεια, δικηγόρος, Βασ. Σοφίας 6, 106 74 Αθήνα
ΑΝΤΙΚΛΗΤΟΣ	*(74):*	Ταβλαρίδης Πλ., Τσιμικάλης Αθ., δικηγόροι, Βασ. Σοφίας 6, 106 74 Αθήνα

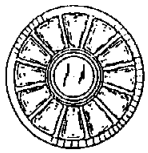

FIG.2

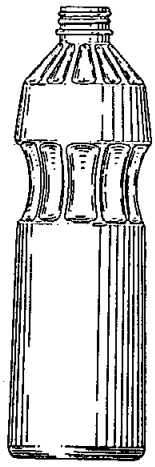

FIG.1

FIG.3

ΠΕΡΙΛΗΨΗ *(57)*

Μπουκάλι από διαφανές πλαστικό, που αποτελείται κατά βάση από ένα κυλινδρικό επίμηκες σώμα, που στα 2/3 του ύψους του, από τη βάση, παρουσιάζει μία κοίλη εσοχή με κυματοειδή διαμόρφωση της επιφάνειάς της. Το κυλινδρικό επίμηκες σώμα του μπουκαλιού συγχωνεύεται προς τα επάνω ομαλά με ένα βραχύ κωνικό σώμα, που στην κορυφή του φέρει ένα βραχύ κοχλιωτό κυλινδρικό τμήμα.

ΑΡΙΘΜΟΣ Π.Υ.Χ.	*(11):*	**2001126**
ΑΡΙΘΜΟΣ ΑΙΤΗΣΗΣ Π.Υ.Χ.	*(21):*	910200264
ΤΙΤΛΟΣ ΕΦΕΥΡΕΣΗΣ	*(54):*	Κάρτα οδηγός για πίνακες τυπωμένων κυκλωμάτων
ΔΙΚΑΙΟΥΧΟΣ	*(73):*	Telefonica de Espana, S.A. Gran Via, 28 28013 Madrid, Ισπανία
ΗΜΕΡΟΜΗΝΙΑ ΚΑΤΑΘΕΣΗΣ	*(22):*	11.07.91
ΗΜΕΡΟΜΗΝΙΑ ΑΠΟΝΟΜΗΣ	*(47):*	26.10.92
ΣΥΜΒΑΤΙΚΕΣ ΠΡΟΤΕΡΑΙΟΤΗΤΕΣ	*(30):*	—
ΕΦΕΥΡΕΤΗΣ	*(72):*	Raphael Rodriguez Prados
ΕΙΔΙΚΟΣ ΠΛΗΡΕΞΟΥΣΙΟΣ	*(74):*	Παλάζη Αναστασία, δικηγόρος, Λεωφ. Κηφισίας 293, 145 61 Κηφισιά
ΑΝΤΙΚΛΗΤΟΣ	*(74):*	Κυπρής Φειδίας και/ή Κυπρής Κώστας, δικηγόρος, Λεωφ. Κηφισίας 293, 145 61 Κηφισιά

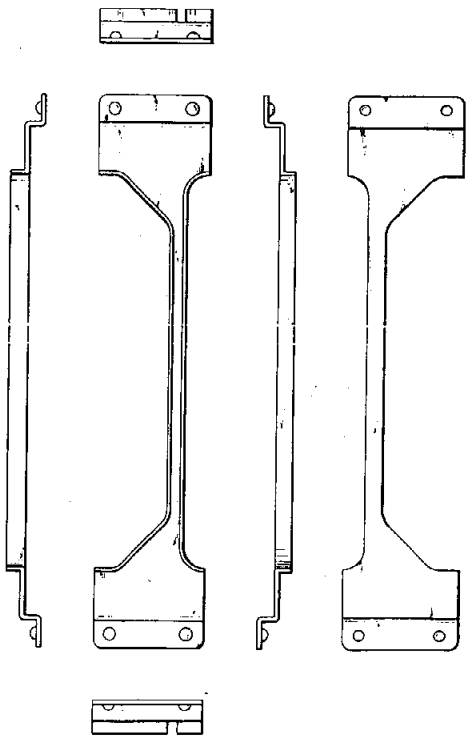

ΠΕΡΙΛΗΨΗ (57)

Αυτό το υπόδειγμα χρησιμότητας αναφέρεται σε μια κάρτα για πίνακες τυπωμένων κυκλωμάτων, που αποτελείται από ένα έλασμα μικρού πάχους και είναι σχηματισμένος έτσι ώστε ένα κεντρικό τμήμα να είναι εφοδιασμένο με ένα κανάλι που παρουσιάζει το σχήμα ενός τραπεζοειδούς.

ΑΡΙΘΜΟΣ Π.Υ.Χ.	*(11):*	**2001127**
ΑΡΙΘΜΟΣ ΑΙΤΗΣΗΣ Π.Υ.Χ.	*(21):*	910200281
ΤΙΤΛΟΣ ΕΦΕΥΡΕΣΗΣ	*(54):*	Πλαστική φιάλη για υγρά τόσο κάτω από πίεση όσο και χωρίς πίεση
ΔΙΚΑΙΟΥΧΟΣ	*(73):*	Sipa S.p.A. Via Caduti del Lovoro No 3, 31029 Vittorio Veneto Treviso, Ιταλία
ΗΜΕΡΟΜΗΝΙΑ ΚΑΤΑΘΕΣΗΣ	*(22):*	02.08.91
ΗΜΕΡΟΜΗΝΙΑ ΑΠΟΝΟΜΗΣ	*(47):*	26.10.92
ΣΥΜΒΑΤΙΚΕΣ ΠΡΟΤΕΡΑΙΟΤΗΤΕΣ	*(30):*	—
ΕΦΕΥΡΕΤΗΣ	*(72):*	Mr. Renato Ugarelli
ΕΙΔΙΚΟΣ ΠΛΗΡΕΞΟΥΣΙΟΣ	*(74):*	Καλονάρου Χαρίκλεια, δικηγόρος, Βασ. Σοφίας 6, 106 74 Αθήνα
ΑΝΤΙΚΛΗΤΟΣ	*(74):*	Καλονάρου Χαρίκλεια, δικηγόρος, Βασ. Σοφίας 6, 106 74 Αθήνα

ΠΕΡΙΛΗΨΗ (57)

Πλαστικό μπουκάλι κυλινδρικής βασικά μορφής, του οποίου η φέρουσα βάση σχηματίζεται από ένα πεταλοειδές που δημιουργείται από πολλές προεξοχές (7), όπου ο διαχωρισμός μεταξύ των προσκείμενων προεξοχών γίνεται με τη παρουσία αντίστοιχων τοξοειδών νευρώσεων (9) που είναι τοποθετημένες ακτινικά από το κέντρο της εν λόγω φέρουσας βάσης κατά μήκος αντίστοιχων κατακορύφων επιπέδων, και όπου οι εξωτερικές πλευρές (8) των εν λόγω προεξοχών (9) είναι βασικά κατακόρυφες και εκτείνονται προς τα κάτω μέχρις ότου φθάσουν το φέρον επίπεδο.
Το εν λόγω μπουκάλι έχει ακόμα πάνω στην εξωτερική επιφάνειά του πολλές όμοιες εσοχές (1) που είναι με κανονικότητα διευθετημένες στο ίδιο ύψος και διαχωρίζονται κατά προτίμηση από αντίστοιχες κατακόρυφες νευρώσεις (2) που συνδέουν σε ευθεία γραμμή το άνω τμήμα (3) με το κάτω τμήμα (4), αναφορικά με τις εν λόγω εσοχές, του μπουκαλιού.

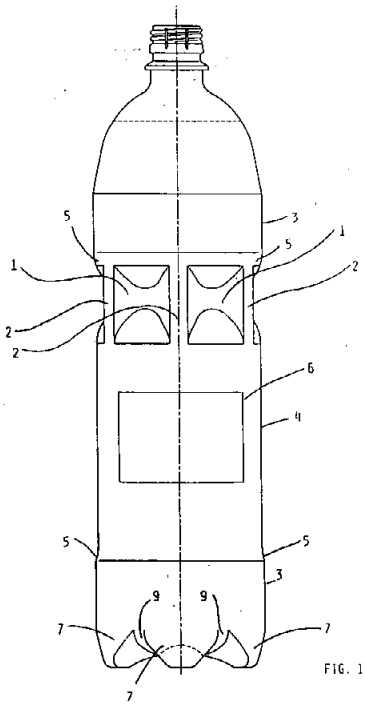

FIG. 1

ΑΡΙΘΜΟΣ Π.Υ.Χ.	*(11):*	**2001128**
ΑΡΙΘΜΟΣ ΑΙΤΗΣΗΣ Π.Υ.Χ.	*(21):*	910200284
ΤΙΤΛΟΣ ΕΦΕΥΡΕΣΗΣ	*(54):*	Συσκευή για τη διάχυση αποσμητικού χώρου
ΔΙΚΑΙΟΥΧΟΣ	*(73):*	Kortman Intradal B.V. Laan der Techniek 22 3903 At Veenendaal, Ολλανδία
ΗΜΕΡΟΜΗΝΙΑ ΚΑΤΑΘΕΣΗΣ	*(22):*	14.08.91
ΗΜΕΡΟΜΗΝΙΑ ΑΠΟΝΟΜΗΣ	*(47):*	26.10.92
ΣΥΜΒΑΤΙΚΕΣ ΠΡΟΤΕΡΑΙΟΤΗΤΕΣ	*(30):*	—
ΕΦΕΥΡΕΤΗΣ	*(72):*	Kuhn, Petrus Henricus Aloysius Nicolaas
ΕΙΔΙΚΟΣ ΠΛΗΡΕΞΟΥΣΙΟΣ	*(74):*	Παλάζη Αναστασία, δικηγόρος, Λεωφ. Κηφισίας 293, 145 61 Κηφισιά
ΑΝΤΙΚΛΗΤΟΣ	*(74):*	Κυπρής Φειδίας και Κυπρής Κώστας, δικηγόροι, Λεωφ. Κηφισίας 293, 145 61 Κηφισιά

FIG. 1

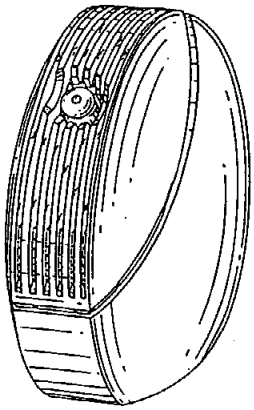

FIG. 2

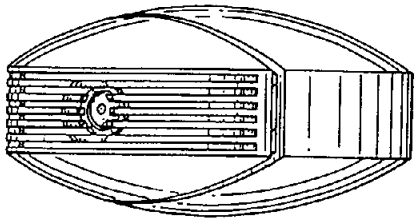

ΠΕΡΙΛΗΨΗ *(57)*

Συσκευή για τη διάχυση αποσμητικού χώρου που χαρακτηρίζεται από το σχήμα ενός παραμορφωμένου δίσκου, που είναι διαιρεμένη σε ένα ανώτερο και ένα κατώτερο τμήμα, και της οποίας η περιφέρεια του ανώτερου τμήματος παρουσιάζει μία πλειάδα αυλακώσεων τοποθετημένων πλάϊ-πλάϊ και σε ίσες αποστάσεις μεταξύ τους.

ΑΡΙΘΜΟΣ Π.Υ.Χ.	*(11):*	**2001129**
ΑΡΙΘΜΟΣ ΑΙΤΗΣΗΣ Π.Υ.Χ.	*(21):*	910200302
ΤΙΤΛΟΣ ΕΦΕΥΡΕΣΗΣ	*(54):*	Συνθετικές Μπανιέρες
ΔΙΚΑΙΟΥΧΟΣ	*(73):*	1) Μακαρόνης Ιωάννης ΤΘ. 30520 ΤΚ. 56210 Εύοσμος Θεσ/νίκη 2) Παχίδης Θεόδωρος ΤΘ. 30520 ΤΚ. 56210 Εύοσμος Θεσ/νίκη
ΗΜΕΡΟΜΗΝΙΑ ΚΑΤΑΘΕΣΗΣ	*(22):*	27.09.91
ΗΜΕΡΟΜΗΝΙΑ ΑΠΟΝΟΜΗΣ	*(47):*	27.10.92
ΣΥΜΒΑΤΙΚΕΣ ΠΡΟΤΕΡΑΙΟΤΗΤΕΣ	*(30):*	—
ΕΦΕΥΡΕΤΗΣ	*(72):*	1) Μακαρόνης Ιωάννης 2) Παχίδης Θεόδωρος
ΕΙΔΙΚΟΣ ΠΛΗΡΕΞΟΥΣΙΟΣ	*(74):*	—
ΑΝΤΙΚΛΗΤΟΣ	*(74):*	—

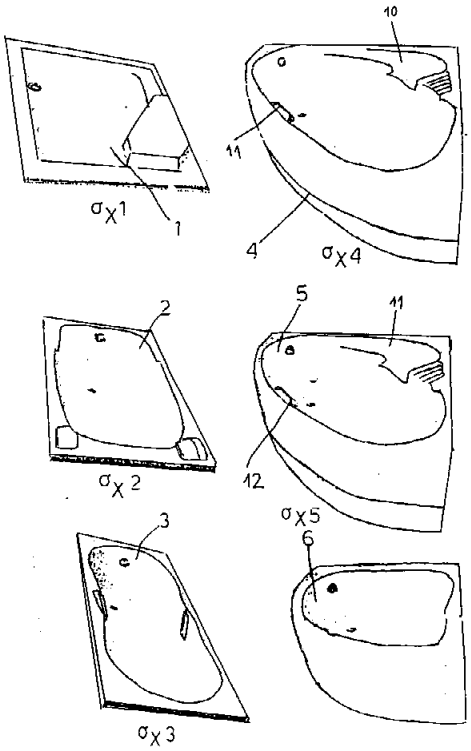

ΠΕΡΙΛΗΨΗ *(57)*

Είναι μία σειρά συνθετικών μπανιέρων που κατασκευάζονται από φύλλο ακρυλικού υλικού ενισχυμένες με ίνες υάλου και πολυεστέρα σε 6 τύπους ήτοι: Α' τύπος μπανιέρα τετράγωνη-1- Β' τύπος μπανιέρας (ορθογώνιο παραλληλόγραμμο)-2-, Γ' τύπος μπανιέρας (σχήματος οκτάρι)-3-, Δ' τύπος γωνιακής μπανιέρας-4-, Ε' τύπος γωνιακής μπανιέρας-5-, Ζ' τύπος γωνιακής μπανιέρας-6-.

ΑΡΙΘΜΟΣ Π.Υ.Χ.	*(11):*	**2001130**
ΑΡΙΘΜΟΣ ΑΙΤΗΣΗΣ Π.Υ.Χ.	*(21):*	910200317
ΤΙΤΛΟΣ ΕΦΕΥΡΕΣΗΣ	*(54):*	Μεντεσές αλουμινίου για ανοιγόμενα μπατζούρια ή τζαμιλίκια από αλουμίνιο ή ξύλο
ΔΙΚΑΙΟΥΧΟΣ	*(73):*	Ν. & Η. Βασιλείου Ο.Ε. «ΕΦΑΛ» Νησίδων 6, Περιστέρι Αττικής
ΗΜΕΡΟΜΗΝΙΑ ΚΑΤΑΘΕΣΗΣ	*(22):*	14.10.91
ΗΜΕΡΟΜΗΝΙΑ ΑΠΟΝΟΜΗΣ	*(47):*	27.10.92
ΣΥΜΒΑΤΙΚΕΣ ΠΡΟΤΕΡΑΙΟΤΗΤΕΣ	*(30):*	—
ΕΦΕΥΡΕΤΗΣ	*(72):*	1) Νίκος Βασιλείου 2) Ηρακλής Βασιλείου
ΕΙΔΙΚΟΣ ΠΛΗΡΕΞΟΥΣΙΟΣ	*(74):*	—
ΑΝΤΙΚΛΗΤΟΣ	*(74):*	Νικόλαος Μιχ. Βασιλείου, Κουντουριώτου 20, Περιστέρι, Αθήνα

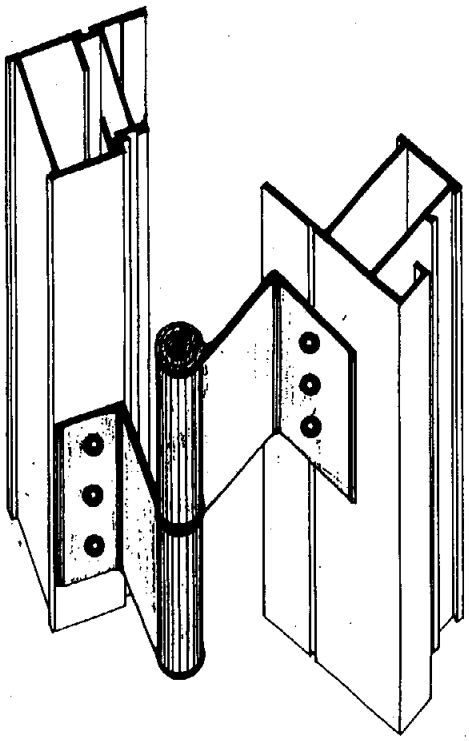

ΠΕΡΙΛΗΨΗ (57)

Ο Μεντεσές αλουμινίου που αποτελείται από δύο τεμάχια με ίδιο ύψος και μήκος αλλά διαφορετικό πέλμα.
Ανοίγοντας ο Μεντεσές αλουμινίου απομακρύνει τα ανοιγόμενα μπατζούρια ή τζαμιλίκια από την κάσσα, και τα διπλώνει στον λαμπά.
Πλεονέκτημα αυτής της εφεύρεσης μεγάλο άνοιγμα των φύλλων μπατζουριών ή τζαμιλικιών καλή λειτουργία και ασφάλεια.

ΑΡΙΘΜΟΣ Π.Υ.Χ.	*(11):*	**2001131**
ΑΡΙΘΜΟΣ ΑΙΤΗΣΗΣ Π.Υ.Χ.	*(21):*	910200367
ΤΙΤΛΟΣ ΕΦΕΥΡΕΣΗΣ	*(54):*	Χαρτομαντική τράπουλα
ΔΙΚΑΙΟΥΧΟΣ	*(73):*	Λαζόπουλος Αθανάσιος, Τριών Ιεραρχών 38, Άνω Πετράλωνα
ΗΜΕΡΟΜΗΝΙΑ ΚΑΤΑΘΕΣΗΣ	*(22):*	31.12.91
ΗΜΕΡΟΜΗΝΙΑ ΑΠΟΝΟΜΗΣ	*(47):*	27.10.92
ΣΥΜΒΑΤΙΚΕΣ ΠΡΟΤΕΡΑΙΟΤΗΤΕΣ	*(30):*	—
ΕΦΕΥΡΕΤΗΣ	*(72):*	Λαζόπουλος Αθανάσιος
ΕΙΔΙΚΟΣ ΠΛΗΡΕΞΟΥΣΙΟΣ	*(74):*	Μαρούσα Γύζη, Δημοκρίτου 15, Αθήνα
ΑΝΤΙΚΛΗΤΟΣ	*(74):*	Μαρούσα Γύζη, Δημοκρίτου 15, Αθήνα

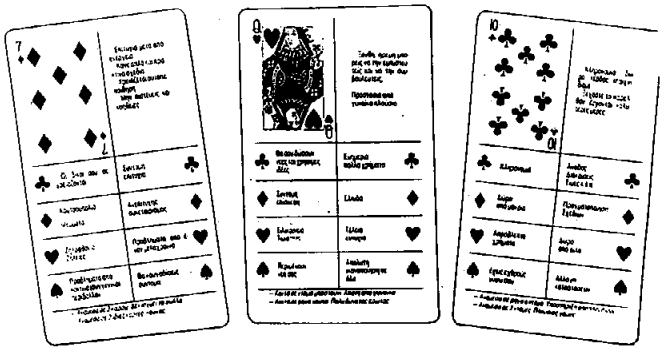

ΠΕΡΙΛΗΨΗ (57)

Χαρτομαντική τράπουλα με δυνατότητα πρόβλεψης του μέλλοντος, επέμβασης σ' αυτό και πραγματοποίηση της επιθυμίας του χρήστη.

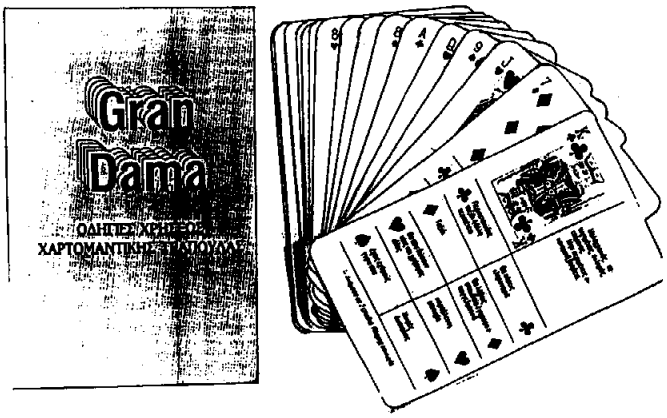

ΑΡΙΘΜΟΣ Π.Υ.Χ.	*(11):*	**2001132**
ΑΡΙΘΜΟΣ ΑΙΤΗΣΗΣ Π.Υ.Χ.	*(21):*	920200014
ΤΙΤΛΟΣ ΕΦΕΥΡΕΣΗΣ	*(54):*	Συσκευή παροχής φαρμακευτικών δισκίων
ΔΙΚΑΙΟΥΧΟΣ	*(73):*	American Home Products Corporation 685 Third Avenue, New York, New York 10017, Η.Π.Α.
ΗΜΕΡΟΜΗΝΙΑ ΚΑΤΑΘΕΣΗΣ	*(22):*	29.01.92
ΗΜΕΡΟΜΗΝΙΑ ΑΠΟΝΟΜΗΣ	*(47):*	27.10.92
ΣΥΜΒΑΤΙΚΕΣ ΠΡΟΤΕΡΑΙΟΤΗΤΕΣ	*(30):*	—
ΕΦΕΥΡΕΤΗΣ	*(72):*	1) Pierantozzi, James, Joseph 2) Walchek, Jr. William
ΕΙΔΙΚΟΣ ΠΛΗΡΕΞΟΥΣΙΟΣ	*(74):*	Καλονάρου Χαρίκλεια, δικηγόρος, Νεοφ. Βάμβα 1, 106 74 Αθήνα
ΑΝΤΙΚΛΗΤΟΣ	*(74):*	Ταβλαρίδης Πλ., Τσιμικάλης Αθαν. Νεοφ. Βάμβα 1, 106 74 Αθήνα

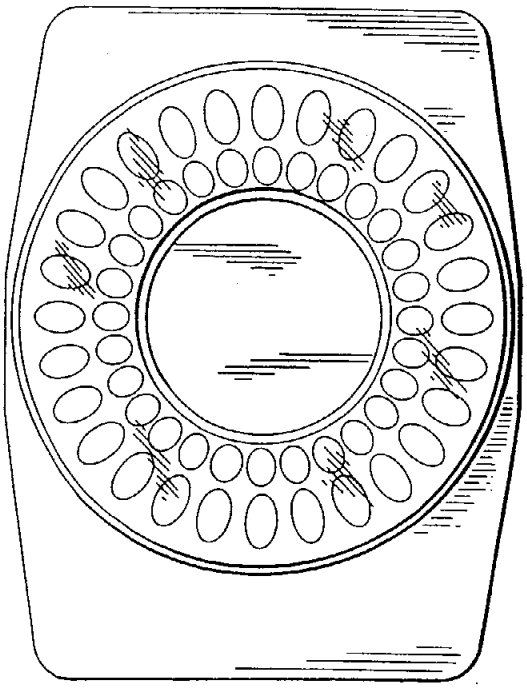

ΠΕΡΙΛΗΨΗ (57)

Συσκευή παροχής φαρμακευτικών δισκίων, αποτελούμενη από έναν φορέα δισκίων συναρμολογημένο επί μιας εξάγωνης επίπεδης βάσης, που περιλαμβάνει κοίλες εσοχές, για την τοποθέτηση των δισκίων, διατεταγμένες σε δύο ομόκεντρους κύκλους γύρω από έναν κεντρικό δίσκο που φέρει ενδείξεις των ημερών των εβδομάδων και από διαφανές κάλυμμα του φορέα των δισκίων, με σφηνοειδές κλείστρο.

ΑΡΙΘΜΟΣ Π.Υ.Χ.	*(11):*	**2001133**
ΑΡΙΘΜΟΣ ΑΙΤΗΣΗΣ Π.Υ.Χ.	*(21):*	920200027
ΤΙΤΛΟΣ ΕΦΕΥΡΕΣΗΣ	*(54):*	Φορητό τριμερές ηλεκτρικό φουρνάκι μετακινούμενης εστίας
ΔΙΚΑΙΟΥΧΟΣ	*(73):*	Καρτσάνης Σωτήριος Λαέρτου 5, Περιστέρι Αθηνών, Τ.Κ. 12132
ΗΜΕΡΟΜΗΝΙΑ ΚΑΤΑΘΕΣΗΣ	*(22):*	11.02.92
ΗΜΕΡΟΜΗΝΙΑ ΑΠΟΝΟΜΗΣ	*(47):*	27.10.92
ΣΥΜΒΑΤΙΚΕΣ ΠΡΟΤΕΡΑΙΟΤΗΤΕΣ	*(30):*	—
ΕΦΕΥΡΕΤΗΣ	*(72):*	Καρτσάνης Σωτήριος
ΕΙΔΙΚΟΣ ΠΛΗΡΕΞΟΥΣΙΟΣ	*(74):*	—
ΑΝΤΙΚΛΗΤΟΣ	*(74):*	—

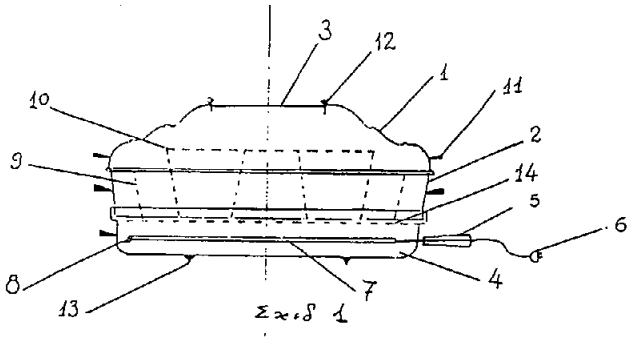

ΠΕΡΙΛΗΨΗ (57)

Φορητό τριμερές ηλεκτρικό φουρνάκι μετακινουμένης εστίας. Αποτελείται από τρεις λεκάνες (1) (2) και (4). Οι λεκάνες (1) και (4) δυνατόν να εναλλαγούν ώστε να επιτευχθεί η έψησης του εδέσματος της λεκάνης (2) κατά βούλησιν από την κατωτέραν ή ανωτέραν επιφάνειάν του.

Η λεκάνη εστίας (4) φέρει σωληνωτήν αντίστασην (7) στηριζομένη δια του αγκίστρου (8) και τροφοδοτουμένη μέσω της λαβής (5) δια του ρευματολήπτου (6) με ρεύμα, καθώς και πλέγμα στηρίξεως (14) των σκευών (9) ταψιού και (10) φόρμας.

Η λεκάνη κάλυμμα φέρει θυρίδα παρατηρήσεως (3) εκ θερμοάντοχου υάλου και τα στηρίγματα (12) και έχει διαμόρφωσην τοιαύτην ώστε να είναι δυνατή η στήριξη των σκευών όταν λάβει την θέσην της λεκάνης-εστίας (4).

Απασαι αι λεκάνες φέρουν λαβές εκ βακελίτου (11) η δε κατωτέρα (4) εδράζεται επί των εδράνων (13).

ΑΡΙΘΜΟΣ Π.Υ.Χ.	*(11):*	**2001134**
ΑΡΙΘΜΟΣ ΑΙΤΗΣΗΣ Π.Υ.Χ.	*(21):*	920200159
ΤΙΤΛΟΣ ΕΦΕΥΡΕΣΗΣ	*(54):*	Δίσκος για το ψήσιμο πουλερικών
ΔΙΚΑΙΟΥΧΟΣ	*(73):*	Soen Tjoen Awyong 46 Chartfield Avenue London SW 15 6HE, Αγγλία
ΗΜΕΡΟΜΗΝΙΑ ΚΑΤΑΘΕΣΗΣ	*(22):*	07.11.91
ΗΜΕΡΟΜΗΝΙΑ ΑΠΟΝΟΜΗΣ	*(47):*	27.10.92
ΣΥΜΒΑΤΙΚΕΣ ΠΡΟΤΕΡΑΙΟΤΗΤΕΣ	*(30):*	—
ΕΦΕΥΡΕΤΗΣ	*(72):*	Soen Tjoen Awyong
ΕΙΔΙΚΟΣ ΠΛΗΡΕΞΟΥΣΙΟΣ	*(74):*	Παλάζη Αναστασία, δικηγόρος, Λεωφ. Κηφισίας 293, 145 61 Κηφισιά
ΑΝΤΙΚΛΗΤΟΣ	*(74):*	Κυπρής Φειδίας και Κυπρής Κώστας, δικηγόρος, Λεωφ. Κηφισίας 293, 145 61 Κηφισιά

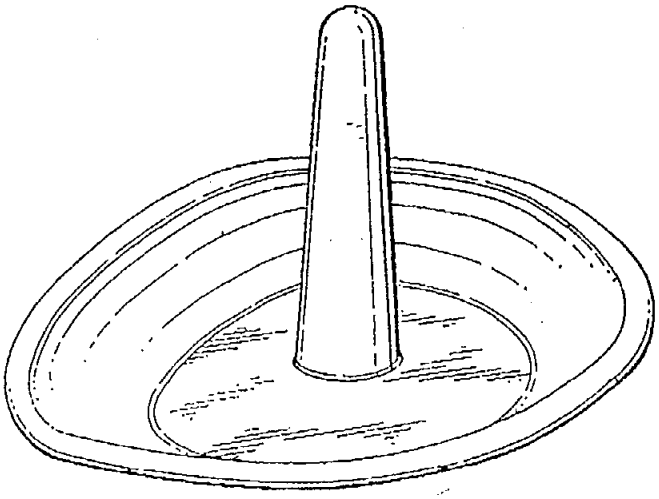

Προοπτική άποψη του δίσκου από πάνω και στο ένα πλευρό μπροστά.

ΠΕΡΙΛΗΨΗ *(57)*

Δίσκος για το ψήσιμο πουλερικών με βάση και κούφιο οβελία στον οποίο σουβλίζονται και ψήνονται πουλερικά, επιτρέποντας στη θερμότητα να μπαίνει στο εσωτερικό των πουλερικών μέσα από τον κούφιο οβελία.

ΑΡΙΘΜΟΣ Π.Υ.Χ.	*(11):*	**2001135**
ΑΡΙΘΜΟΣ ΑΙΤΗΣΗΣ Π.Υ.Χ.	*(21):*	920200201
ΤΙΤΛΟΣ ΕΦΕΥΡΕΣΗΣ	*(54):*	Μηχανισμός για τη ρύθμιση της κλίσης των βραχιόνων ενός παραπετάσματος
ΔΙΚΑΙΟΥΧΟΣ	*(73):*	Llaza, S.A., Carretera de Constanti, 4 43206 Reus (Tarragona), Spain
ΗΜΕΡΟΜΗΝΙΑ ΚΑΤΑΘΕΣΗΣ	*(22):*	14.08.91
ΗΜΕΡΟΜΗΝΙΑ ΑΠΟΝΟΜΗΣ	*(47):*	27.10.92
ΣΥΜΒΑΤΙΚΕΣ ΠΡΟΤΕΡΑΙΟΤΗΤΕΣ	*(30):*	9002549/14.08.90/Ισπανία
ΕΦΕΥΡΕΤΗΣ	*(72):*	Juan Llagostera Marco
ΕΙΔΙΚΟΣ ΠΛΗΡΕΞΟΥΣΙΟΣ	*(74):*	Παλάζη Αναστασία, δικηγόρος, Λεωφ. Κηφισίας 293, 145 61 Κηφισιά
ΑΝΤΙΚΛΗΤΟΣ	*(74):*	Κυπρής Φειδίας και Κώστας, Λ. Κηφισίας 293, 145 61 Κηφισιά

ΠΕΡΙΛΗΨΗ *(57)*

Η εφεύρεση προτείνει μηχανισμό με οδοντωτό τροχό (3) και οδοντωτό κανόνα (7) που ενεργοποιείται από κοχλία (6) ώστε να ρυθμίζεται κατ' επιλογή η γωνιαία κλίση των βραχιόνων σε παραπέτασμα σε σχέση με υποστήριγμα (5) πάνω στο οποίο αρθρώνονται τα άκρα των βραχιόνων.

Σύμφωνα με την εφεύρεση ο μηχανισμός κοχλίας (6) - οδοντωτός κανόνας (7) και τα στοιχεία αποκλεισμού (8) της αξονικής μετατόπισης του άκρου του δεδομένου κοχλία-οδηγού βρίσκονται εξ ολοκλήρου στο εσωτερικό κοιλότητας 17 που αναπτύσσεται κατ' εφαπτομένη προς το οδοντωτό τμήμα των δισκοειδών τεμαχίων (3). Ο κοχλίας (6) στο άλλο άκρο του, απολήγει σε διευρυμένη κεφαλή με υποδοχή (6β) ώστε να κατευθύνεται ο κοχλίας με κατάλληλο κλειδί που εισάγεται από την οπή (18).

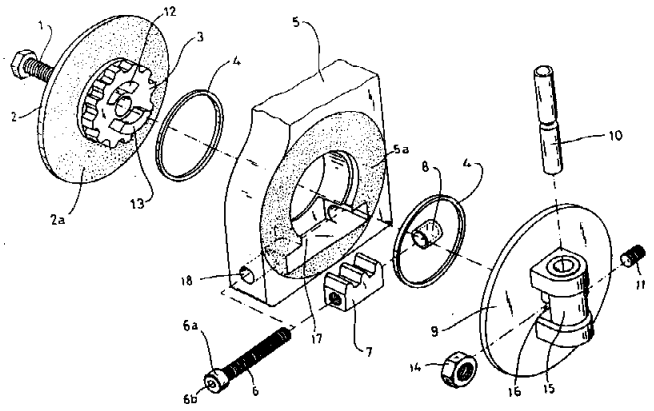

ΑΡΙΘΜΟΣ Π.Υ.Χ.	*(11):*	**2001136**
ΑΡΙΘΜΟΣ ΑΙΤΗΣΗΣ Π.Υ.Χ.	*(21):*	910200108
ΤΙΤΛΟΣ ΕΦΕΥΡΕΣΗΣ	*(54):*	Σκελετός παιδικού καροτσιού αυτόματης αναδίπλωσης
ΔΙΚΑΙΟΥΧΟΣ	*(73):*	Γιουγκολλίνο ΑΒΕΕ Κορίνθου 13, Μεταμόρφωση Αττικής
ΗΜΕΡΟΜΗΝΙΑ ΚΑΤΑΘΕΣΗΣ	*(22):*	07.05.91
ΗΜΕΡΟΜΗΝΙΑ ΑΠΟΝΟΜΗΣ	*(47):*	30.10.92
ΣΥΜΒΑΤΙΚΕΣ ΠΡΟΤΕΡΑΙΟΤΗΤΕΣ	*(30):*	—
ΕΦΕΥΡΕΤΗΣ	*(72):*	Ταυρίδης Αθανάσιος
ΕΙΔΙΚΟΣ ΠΛΗΡΕΞΟΥΣΙΟΣ	*(74):*	Βουτεράκος Θοδωρής, δικηγόρος, Σίνα 18, Αθήνα
ΑΝΤΙΚΛΗΤΟΣ	*(74):*	Κωνσταντάκης Παναγιώτης, Πανεπιστημίου 56, Αθήνα

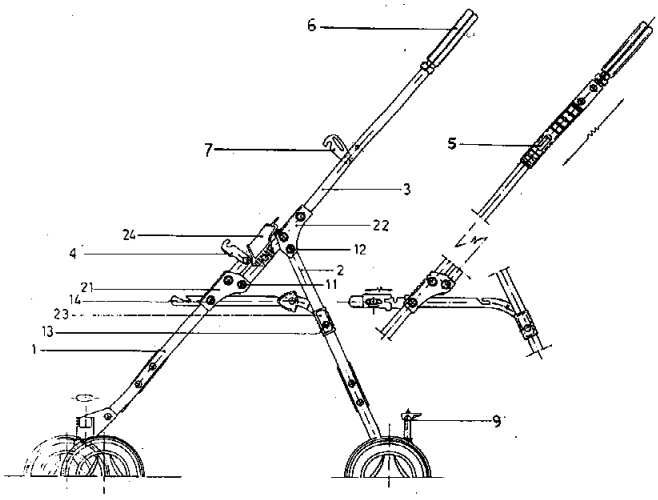

ΠΕΡΙΛΗΨΗ (57)

Σκελετός παιδικού καροτσιού αυτόματης αναδίπλωσης ο οποίος έχει τη δυνατότητα να κλείνει, ώστε να μεταφερθεί, μόνο με το απλό πάτημα των κλειδιών ασφαλείας (1) τα οποία απελευθερώνουν τα τρία βασικά κομμάτια του σκελετού, έτσι ώστε αυτά διπλώνονται και εφάπτονται το ένα πάνω στο άλλο χωρίς ιδιαίτερη προσπάθεια και σε ελάχιστο χρόνο.

Ομοίως κατά την αντίστροφη λειτουργία του σκελετού, το άνοιγμα, αρκεί μόνο η απασφάλιση της ασφαλείας η οποία κρατά κλειστή την όλη κατασκευή και με την απλή αναδίπλωση του σκελετού, όταν πάρει την τελική μορφή χρήσεως ασφαλίζει αυτόματα.

ΕΥΡΕΤΗΡΙΟ Π.Υ.Χ. ΣΥΜΦΩΝΑ ΜΕ ΤΗΝ ΗΜΕΡΟΜΗΝΙΑ ΚΑΤΑΘΕΣΗΣ

ΚΑΤΑΘΕΣΗ (22)	*ΔΙΚΑΙΟΥΧΟΣ* (73)	*ΤΙΤΛΟΣ ΕΦΕΥΡΕΣΗΣ* (54)	*ΑΡ.ΠΥΧ.* (11)
11/06/90	ΧΑΤΖΟΠΟΥΛΟΣ Α. - ΑΝΤΩΝΑΡΑΣ Γ.Ο.Ε.	Πλαστική κρεμάστρα ρούχων	2001088
30/08/90	ΜΑΥΡΟΒΟΥΝΙΩΤΗΣ ΑΘΑΝΑΣΙΟΣ	Συσκευή παγοβολής	2001089
23/10/90	ΚΟΡΕΛΛΑΣ ΠΑΝΑΓΙΩΤΗΣ	Σεισμόφωνο	2001117
21/11/90	ΤΣΙΟΠΟΥΛΟΣ ΑΝΤΩΝΙΟΣ	Ελατήριο γυμναστικής	2001112
11/01/91	ΟΛΥΜΠΙΑ ΜΠΑΞΙΒΑΝΗ Ο.Ε.	Μηχάνημα ελέγχου ποιότητας πλεκτών υφασμάτων	2001118
11/02/91	ΑΝΔΡΕΟΥ ΑΙΚΑΤΕΡΙΝΗ	Μπισκότο υγείας	2001111
12/03/91	TELEFONICA DE ESPANA S.A.	Διατομή (προφίλ) στήριξης οδηγών πινάκων τυπωμένων κυκλωμάτων	2001124
22/03/91	CPC INTERNATIONAL INC.	Φιάλη	2001125
16/04/91	CRUZ VERDE-LEGRAIN S.A.	Συσκευή στατικής εξάτμισης υγρού	2001116
07/05/91	ΓΙΟΥΓΚΟΛΛΙΝΟ ΑΒΕΕ	Σκελετός παιδικού καροτσιού αυτόματης αναδίπλωσης	2001136
11/07/91	TELEFONICA DE ESPANA S.A.	Κάρτα οδηγός για πίνακες τυπωμένων κυκλωμάτων	2001126
30/07/91	ΑΔΑΜΟΠΟΥΛΟΣ ΠΑΝΑΓΙΩΤΗΣ	Διακοσμητικό προφίλ επενδύσεως επιφανειών	2001090
02/08/91	SIPA S.P.A.	Πλαστική φιάλη για υγρά τόσο κάτω από πίεση όσο και χωρίς πίεση	2001127
14/08/91	KORTMAN INTRADAL B.V.	Συσκευή για τη διάχυση αποσμητικού χώρου	2001128
14/08/91	LLAZA S.A.	Μηχανισμός για τη ρύθμιση της κλίσης των βραχιόνων ενός παραπετάσματος	2001135
10/09/91	ΓΙΑΝΝΗΣ ΣΤΑΥΡΟΣ	Σφυγκτήρας-στεγανοποιητής	2001107
27/09/91	ΧΑΤΖΗΛΕΜΟΝΙΔΗΣ ΤΡΙΑΝΤΑΦΥΛΛΟΣ	Καμπύλα τμήματα ξύλου	2001091
27/09/91	ΧΑΤΖΗΛΕΜΟΝΙΔΗΣ ΤΡΙΑΝΤΑΦΥΛΛΟΣ	Μέθοδος κατασκευής ανοιχτών και κλειστών καμπύλων τμημάτων	2001092
27/09/91	1) ΜΑΚΑΡΟΝΗΣ ΙΩΑΝΝΗΣ 2) ΠΑΧΙΔΗΣ ΘΕΟΔΩΡΟΣ	Συνθετικές μπανιέρες	2001129
14/10/91	Ν. & Η. ΒΑΣΙΛΕΙΟΥ Ο.Ε. «ΕΦΑΛ»	Μεντεσές αλουμινίου για ανοιγόμενα μπατζούρια ή τζαμιλίκια από αλουμίνιο ή ξύλο	2001130
07/11/91	SOEN TJOEN AWYONG	Δίσκος για το ψήσιμο πουλερικών	2001134
22/11/91	ΑΛΥΣΙΔΑ ΑΒΕΕ	Σύστημα απορρόφησης κραδασμών για σόλες υποδημάτων	2001099
26/11/91	Γ. & Π. ΦΡΑΓΚΟΓΙΑΝΝΗΣ Ο.Ε.	Δοχείο για υγρά αυτοκινήτου (υδραυλικών φρένων, συμπλέκτου, αντιψυκτικών κλπ.)	2001093
24/12/91	1) ΑΝΕΡΟΥΣΗΣ ΝΙΚΟΛΑΟΣ 2) ΑΝΕΡΟΥΣΗΣ ΚΩΝ/ΝΟΣ	Σύστημα εδράσεως μοχλού ελέγχου κινήσεων για υπολογιστή	2001119
31/12/91	ΛΑΖΟΠΟΥΛΟΣ ΑΘΑΝΑΣΙΟΣ	Χαρτομαντική τράπουλα	2001131
29/01/92	AMERICAN HOME PRODUCTS CORPORATION	Συσκευή παροχής φαρμακευτικών δισκίων	2001132
10/02/92	ΠΑΠΑΘΑΝΑΣΙΟΥ ΔΗΜΗΤΡΙΟΣ	Συγκρότημα ανύψωσης αξόνων συρομένων οχημάτων	2001110
11/02/92	ΠΑΥΛΟΣ ΕΛΕΥΘΕΡΙΑΔΗΣ-ΣΜΑΡΑΓΔΟΣ ΚΛΕΟΒΟΥΛΟΥ-ΚΩΝ/ΝΟΣ ΤΗΛΑΒΕΡΙΔΗΣ Ε.Ε.	Ηλεκτρομειωτήρας περιστροφής σούβλας ή πολυψησταριάς με δυνατότητα συνεχούς μεταβολής στροφών	2001094

ΚΑΤΑΘΕΣΗ (22)	ΔΙΚΑΙΟΥΧΟΣ (73)	ΤΙΤΛΟΣ ΕΦΕΥΡΕΣΗΣ (54)	ΑΡ.ΠΥΧ. (11)
11/02/92	ΚΑΡΤΣΑΝΗΣ ΣΩΤΗΡΙΟΣ	Φορητό τριμερές ηλεκτρικό φουρνάκι μετακινούμενης εστίας	2001133
17/02/92	Δ. ΝΙΚΟΛΑ·Ι·ΔΗΣ-Δ. ΖΑΦΕΙΡΟΠΟΥΛΟΣ Ε.Ε.	Θύρα εδράσεως και περιστροφή του κάδου φυγοκεντρικού στυπτηρίου ταπήτων-μοκετών	2001097
25/02/92	ΜΑΡΓΑΡΙΤΟΠΟΥΛΟΣ ΓΕΩΡΓΙΟΣ	Ρυθμιστής και σταθεροποιητής οικοδομικών ξυλοτύπων	2001100
27/02/92	ΚΑΛΟΥΜΕΝΟΣ ΕΛΕΥΘΕΡΙΟΣ	Φορητό σύστημα συγκρατήσεως ακτινογραφικών κασσετών με μηχανισμό κίνησης του αντιδιαχυτικού διαφράγματος	2001098
12/03/92	ΖΗΣΙΜΟΠΟΥΛΟΣ ΝΙΚΟΛΑΟΣ	Προφίλ αλουμινίου διαμορφωμένο σε ειδικό σχήμα δια να κατασκευάζονται αλληλοσυνδεόμενες περσίδες παντζουριών	2001101
13/04/92	ΚΑΡΑ·Ι·ΣΚΑΚΗΣ ΑΝΔΡΕΑΣ	Τεμάχιο μετατροπής (Adaptor), διπολικών και ομοαξονικών τηλεφωνικών ρευματοδοτών εις τοιούτους «μινιόν» εξαπολικούς	2001095
13/04/92	ΚΑΡΑ·Ι·ΣΚΑΚΗΣ ΑΝΔΡΕΑΣ	Βύσμα μετατροπής ηλεκτρικών ρευματοδοτών (πριζών) εις τηλεφωνικούς ρευματοδότας	2001120
17/04/92	ΚΑΡΑ·Ι·ΣΚΑΚΗΣ ΑΝΔΡΕΑΣ	Εξαπολικός ρευματοδότης (πρίζα) τηλεφώνου	2001121
29/04/92	SANS FOLCH JOSE MARIA	Διαμορφωμένη διατομή αναρτήσεως για ταινίες κουρτινών	2001104
29/04/92	SANS FOLCH JOSE MARIA	Διαμορφωμένη διατομή αναρτήσεως για ταινίες κουρτινών	2001105
30/04/92	ΠΕΤΡΙΔΗΣ ΔΙΑΜΑΝΤΗΣ	Ψυκτική συσκευή παραγωγής πάγου και γρανίτας	2001114
14/05/92	ΠΑΠΑΔΑΚΗΣ ΣΤΥΛΙΑΝΟΣ	Σκαπτικό αμπελιών	2001096
21/05/92	ΡΩΣΣΟΠΟΥΛΟΣ ΔΗΜΗΤΡΙΟΣ	Ριπίδιον με ή άνευ μεγενθυντικού φακού	2001108
28/05/92	ΧΑΛΚΙΑΔΑΚΗΣ ΕΛΕΥΘΕΡΙΟΣ	Φορητό ψυγείο	2001115
28/05/92	ΚΛΕΙΘΡΟΠΟΙ·Ι·Α DOMUS ΑΕΒΕ	Κλειδαριά συρομένων καθέτου ασφαλίσεως πείρου εντός ελάσματος με διαμπερή οπή	2001122
02/06/92	ΓΕΛΑΤΟΣ ΔΗΜΗΤΡΙΟΣ	Νέος τρόπος αποθήκευσης πληροφοριών για βάσεις δεδομένων (πληροφορική)	2001103
11/06/92	1) ΚΟΥΣΟΥΤΗΣ ΑΝΤΩΝΙΟΣ 2) ΚΟΥΣΟΥΤΗΣ ΔΗΜΗΤΡΙΟΣ	Δελτίο πρόγνωσης αγώνων μπάσκετ	2001102
11/06/92	ΛΥΚΟΥΡΗΣ ΙΩΑΝΝΗΣ	Προκατασκευασμένος φούρνος που θερμαίνεται με καύση	2001106
16/06/92	ΛΥΜΠΕΡΟΠΟΥΛΟΣ ΘΕΟΛΟΓΟΣ	Απορριματοφόρος καρότσα	2001113
24/06/92	ΒΡΑΧΝΑΣ ΗΛΙΑΣ	Πτυσσόμενο διαχωριστικό (φωλιά)	2001123
17/07/92	ΠΕΤΡΟΥ ΓΕΩΡΓΙΟΣ	Βελτιώσεις σε περιστρεφόμενο αντιανεμικό καπέλλο καπνοδόχου	2001109

ΕΥΡΕΤΗΡΙΟ Π.Υ.Χ. ΣΥΜΦΩΝΑ ΜΕ ΤΗΝ ΑΛΦΑΒΗΤΙΚΗ ΣΕΙΡΑ ΤΩΝ ΚΑΤΑΘΕΤΩΝ

ΔΙΚΑΙΟΥΧΟΣ (73)	*ΤΙΤΛΟΣ ΕΦΕΥΡΕΣΗΣ* (54)	*ΚΑΤΑΘΕΣΗ* (22)	*ΑΡ.ΠΥΧ* (11)
AMERICAN HOME PRODUCTS CORPORATION	Συσκευή παροχής φαρμακευτικών δισκίων	29/01/92	2001132
CPC INTERNATIONAL INC.	Φιάλη	22/03/91	2001125
CRUZ VERDE-LEGRAIN S.A.	Συσκευή στατικής εξάτμισης υγρού	16/04/91	2001116
KORTMAN INTRADAL B.V.	Συσκευή για τη διάχυση αποσμητικού χώρου	14/08/91	2001128
LLAZA S.A.	Μηχανισμός για τη ρύθμιση της κλίσης των βραχιόνων ενός παραπετάσματος	14/08/91	2001135
SANS FOLCH JOSE MARIA	Διαμορφωμένη διατομή αναρτήσεως για ταινίες κουρτινών	29/04/92	2001104
SANS FOLCH JOSE MARIA	Διαμορφωμένη διατομή αναρτήσεως για ταινίες κουρτινών	29/04/92	2001105
SIPA S.P.A.	Πλαστική φιάλη για υγρά τόσο κάτω από πίεση όσο και χωρίς πίεση	02/08/91	2001127
SOEN TJOEN AWYONG	Δίσκος για το ψήσιμο πουλερικών	07/11/91	2001134
TELEFONICA DE ESPANA S.A.	Διατομή (προφίλ) στήριξης οδηγών πινάκων τυπωμένων κυκλωμάτων	12/03/91	2001124
TELEFONICA DE ESPANA S.A.	Κάρτα οδηγός για πίνακες τυπωμένων κυκλωμάτων	11/07/91	2001126
ΑΔΑΜΟΠΟΥΛΟΣ ΠΑΝΑΓΙΩΤΗΣ	Διακοσμητικό προφίλ επενδύσεως επιφανειών	30/07/91	2001090
ΑΛΥΣΙΔΑ ΑΒΕΕ	Σύστημα απορρόφησης κραδασμών για σόλες υποδημάτων	22/11/91	2001099
ΑΝΔΡΕΟΥ ΑΙΚΑΤΕΡΙΝΗ	Μπισκότο υγείας	11/02/91	2001111
ΑΝΕΡΟΥΣΗΣ ΚΩΝ/ΝΟΣ	Σύστημα εδράσεως μοχλού ελέγχου κινήσεων για υπολογιστή	24/12/91	2001119
ΑΝΕΡΟΥΣΗΣ ΝΙΚΟΛΑΟΣ	Σύστημα εδράσεως μοχλού ελέγχου κινήσεων για υπολογιστή	24/12/91	2001119
ΒΡΑΧΝΑΣ ΗΛΙΑΣ	Πτυσσόμενο διαχωριστικό (φωλιά)	24/06/92	2001123
ΓΕΛΑΤΟΣ ΔΗΜΗΤΡΙΟΣ	Νέος τρόπος αποθήκευσης πληροφοριών για βάσεις δεδομένων (πληροφορική)	02/06/92	2001103
ΓΙΑΝΝΗΣ ΣΤΑΥΡΟΣ	Σφιγκτήρας-στεγανοποιητής	10/09/91	2001107
ΓΙΟΥΓΚΟΛΛΙΝΟ ΑΒΕΕ	Σκελετός παιδικού καροτσιού αυτόματης αναδίπλωσης	07/05/91	2001136
ΠΑΥΛΟΣ ΕΛΕΥΘΕΡΙΑΔΗΣ-ΣΜΑΡΑΓΔΟΣ ΚΛΕΟΒΟΥΛΟΥ-ΚΩΝ/ΝΟΣ ΤΗΛΑΒΕΡΙΔΗΣ Ο.Ε.	Ηλεκτρομειωτήρας περιστροφής σούβλας ή πολυψησταριάς με δυνατότητα συνεχούς μεταβολής στροφών	11/02/92	2001094
ΖΗΣΙΜΟΠΟΥΛΟΣ ΝΙΚΟΛΑΟΣ	Προφίλ αλουμινίου διαμορφωμένο σε ειδικό σχήμα δια να κατασκευάζονται αλληλοσυνδεόμενες περσίδες παντζουριών	12/03/92	2001101
ΚΑΛΟΥΜΕΝΟΣ ΕΛΕΥΘΕΡΙΟΣ	Φορητό σύστημα συγκρατήσεως ακτινογραφικών κασσετών με μηχανισμό κίνησης του αντιδιαχυτικού διαφράγματος	27/02/92	2001098
ΚΑΡΑΙΣΚΑΚΗΣ ΑΝΔΡΕΑΣ	Τεμάχιο μετατροπής (ADAPTOR) διπολικών και ομοαξονικών τηλεφωνικών ρευματοδοτών εις τοιούτους «MINION» εξαπολικούς	13/04/92	2001095

ΔΙΚΑΙΟΥΧΟΣ (73)	ΤΙΤΛΟΣ ΕΦΕΥΡΕΣΗΣ (54)	ΚΑΤΑΘΕΣΗ (22)	ΑΡ.ΠΥΧ (11)
ΚΑΡΑΙΣΚΑΚΗΣ ΑΝΔΡΕΑΣ	Βύσμα μετατροπής ηλεκτρικών ρευματοδοτών (πρίζών) εις τηλεφωνικούς ρευματοδότας	13/04/92	2001120
ΚΑΡΑΙΣΚΑΚΗΣ ΑΝΔΡΕΑΣ	Εξαπολικός ρευματοδότης (πρίζα) τηλεφώνου	17/04/92	2001121
ΚΑΡΤΣΑΝΗΣ ΣΩΤΗΡΙΟΣ	Φορητό τριμερές ηλεκτρικό φουρνάκι μετακινούμενης εστίας	11/02/92	2001133
ΚΛΕΙΘΡΟΠΟΙΙΑ DOMUS ΑΕΒΕ	Κλειδαριά συρόμενων καθέτου ασφαλίσεως πείρου εντός ελάσματος με διαμπερή οπή	28/05/92	2001122
ΚΟΡΕΛΛΑΣ ΠΑΝΑΓΙΩΤΗΣ	Σεισμόφωνο	23/10/90	2001117
ΚΟΥΣΟΥΤΗΣ ΑΝΤΩΝΙΟΣ	Δελτίο πρόγνωσης αγώνων μπάσκετ	11/06/92	2001102
ΚΟΥΣΟΥΤΗΣ ΔΗΜΗΤΡΙΟΣ	Δελτίο πρόγνωσης αγώνων μπάσκετ	11/06/92	2001102
ΛΑΖΟΠΟΥΛΟΣ ΑΘΑΝΑΣΙΟΣ	Χαρτομαντική τράπουλα	31/12/91	2001131
ΛΥΚΟΥΡΗΣ ΙΩΑΝΝΗΣ	Προκατασκευασμένος φούρνος που θερμαίνεται με καύση	11/06/92	2001106
ΛΥΜΠΕΡΟΠΟΥΛΟΣ ΘΕΟΛΟΓΟΣ	Απορριματοφόρος καρότσα	16/06/92	2001113
ΜΑΚΑΡΟΝΗΣ ΙΩΑΝΝΗΣ	Συνθετικές μπανιέρες	27/09/91	2001129
ΜΑΡΓΑΡΙΤΟΠΟΥΛΟΣ ΓΕΩΡΓΙΟΣ	Ρυθμιστής και σταθεροποιητής οικοδομικών ξυλοτύπων	25/02/92	2001100
ΜΑΥΡΟΒΟΥΝΙΩΤΗΣ ΑΘΑΝΑΣΙΟΣ	Συσκευή παγοβολής	30/08/90	2001089
ΟΛΥΜΠΙΑ ΜΠΑΞΙΒΑΝΗ Ο.Ε.	Μηχάνημα ελέγχου ποιότητας πλεκτών υφασμάτων	11/01/91	2001118
Δ. ΝΙΚΟΛΑΙΔΗΣ-Δ. ΖΑΦΕΙΡΟΠΟΥΛΟΣ Ε.Ε.	Θύρα εδράσεως και περιστροφή του κάδου φυγοκεντρικού στυπτηρίου ταπήτων-μοκετών	17/02/92	2001097
Ν. & Η. ΒΑΣΙΛΕΙΟΥ Ο.Ε. «ΕΦΑΛ»	Μεντεσές αλουμινίου για ανοιγόμενα μπατζούρια ή τζαμιλίκια από αλουμίνιο ή ξύλο	14/10/91	2001130
ΠΑΠΑΔΑΚΗΣ ΣΤΥΛΙΑΝΟΣ	Σκαπτικό αμπελιών	14/05/92	2001096
ΠΑΠΑΘΑΝΑΣΙΟΥ ΔΗΜΗΤΡΙΟΣ	Συγκρότημα ανύψωσης αξόνων συρομένων οχημάτων	10/02/92	2001110
ΠΑΧΙΔΗΣ ΘΕΟΔΩΡΟΣ	Συνθετικές μπανιέρες	27/09/91	2001129
ΠΕΤΡΙΔΗΣ ΔΙΑΜΑΝΤΗΣ	Ψυκτική συσκευή παραγωγής πάγου και γρανίτας	30/04/92	2001114
ΠΕΤΡΟΥ ΓΕΩΡΓΙΟΣ	Βελτιώσεις σε περιστρεφόμενο αντιανεμικό καπέλλο καπνοδόχου	17/07/92	2001109
ΡΩΣΣΟΠΟΥΛΟΣ ΔΗΜΗΤΡΙΟΣ	Ρυπίδιον με ή άνευ μεγενθυντικού φακού	21/05/92	2001108
ΤΣΙΟΠΟΥΛΟΣ ΑΝΤΩΝΙΟΣ	Ελατήριο γυμναστικής	21/11/90	2001112
Γ. & Π. ΦΡΑΓΚΟΓΙΑΝΝΗΣ Ο.Ε.	Δοχείο για υγρά αυτοκινήτου (υδραυλικών φρένων, συμπλέκτου, αντιψυκτικών κλπ.)	26/11/91	2001093
ΧΑΛΚΙΑΔΑΚΗΣ ΕΛΕΥΘΕΡΙΟΣ	Φορητό ψυγείο	28/05/92	2001115
ΧΑΤΖΗΛΕΜΟΝΙΔΗΣ ΤΡΙΑΝΤΑΦΥΛΛΟΣ	Καμπύλα τμήματα ξύλου	27/09/91	2001091
ΧΑΤΖΗΛΕΜΟΝΙΔΗΣ ΤΡΙΑΝΤΑΦΥΛΛΟΣ	Μέθοδος κατασκευής ανοιχτών και κλειστών καμπύλων τμημάτων	27/09/91	2001092
ΧΑΤΖΟΠΟΥΛΟΣ Α. - ΑΝΤΩΝΑΡΑΣ Γ.Ο.Ε.	Πλαστική κρεμάστρα ρούχων	11/06/90	2001088

ΜΕΡΟΣ Γ΄
ΜΕΤΑΒΟΛΕΣ

ΔΙΠΛΩΜΑΤΑ ΕΥΡΕΣΙΤΕΧΝΙΑΣ

ΑΡ. Δ.Ε.	ΑΛΛΑΓΗ ΕΠΩΝΥΜΙΑΣ
75042	Η δικαιούχος εταιρεία του διπλώματος 75042 "Hormon-Chemie Munchen GmbH" μετέβαλε την επωνυμία της σε: "Nycomed Arzneimittel GmbH".
78544	Η δικαιούχος εταιρεία του διπλώματος 78544 "Murdock Machine and Engineering Company of Texas" μετέβαλε την επωνυμία της σε: "Murdock Engineering Company" και εδρεύει στο 5100 Airport Freeway West, Irving, Texas 75061, Η.Π.Α.
ΑΡ. Δ.Ε.	**ΜΕΤΑΒΙΒΑΣΗ**
78544	Η εταιρεία "Murdock Engineering Company" μεταβίβασε όλα τα δικαιώματα που απορρέουν από το δίπλωμα 78544 στην εταιρεία "Shell Oil Company" που εδρεύει στο One Shell Plaza, 900 Louisiana Street, Houston, Texas 77002, Η.Π.Α.
ΑΡ. Δ.Ε.	**ΠΑΡΑΙΤΗΣΕΙΣ**
70234	Η εταιρεία "Bayer AG" παραιτείται απ' όλα τα δικαιώματα που απορρέουν από το δίπλωμα 70234.
80898	Η εταιρεία "Bayer AG" παραιτείται απ' όλα τα δικαιώματα που απορρέουν από το δίπλωμα 80898.
ΑΡ. Δ.Ε.	**ΑΛΛΑΓΗ ΕΤΑΙΡΙΚΟΥ ΤΥΠΟΥ**
850482	Η δικαιούχος εταιρεία του διπλώματος 850482 "Mediolanum Farmaceutici S.R.L." μετέβαλε την νομική της μορφή σε: "Mediolanum Farmaceutici S.p.A." που εδρεύει στο Via Giuseppe Cottolengo, 31-Milano, Ιταλία.
860677	Η δικαιούχος εταιρεία του διπλώματος 860677 "Mediolanum Farmaceutici S.R.L." μετέβαλε την νομική της μορφή σε: "Mediolanum Farmaceutici S.p.A." που εδρεύει στο Via Giuseppe Cottolengo, 31, Milano, Ιταλία.
ΑΡ. Δ.Ε.	**ΑΛΛΑΓΗ ΔΙΕΥΘΥΝΣΕΩΝ ΔΙΚΑΙΟΥΧΩΝ Δ.Ε.**
870095	Ο Σαντάς Σπυρίδων δικαιούχος του διπλώματος 870095, άλλαξε την διεύθυνση του από: Αλκέτου 33, Αθήνα, σε: Βοσπόρου 84, 171 23 Ν. Σμύρνη.
1000049	Ο Σαντάς Σπυρίδων δικαιούχος του διπλώματος 1000049 άλλαξε την διεύθυνση του από: Αλκέτου 33, Αθήνα, σε: Βοσπόρου 84, 171 23 Ν. Σμύρνη.

ΑΙΤΗΣΕΙΣ ΠΙΣΤΟΠΟΙΗΤΙΚΩΝ ΥΠΟΔΕΙΓΜΑΤΟΣ ΧΡΗΣΙΜΟΤΗΤΑΣ

ΑΡ. ΑΙΤ.Π.Υ.Χ.	ΑΛΛΑΓΗ ΔΙΕΥΘΥΝΣΗΣ
910200226	Ο Γιαννάτος Αριστοτέλης, δικαιούχος της υπ' αριθμ. 910200226 αίτησης για Π.Υ.Χ. άλλαξε την διεύθυνση του από: Γ. Βλάχου 29, Ν. Ψυχικό σε: Βαλτετσίου 7, Ν. Ψυχικό.

ΤΕΥΧΟΣ Β΄
ΕΥΡΩΠΑ·Ι·ΚΟ

ΜΕΡΟΣ Α΄
ΜΕΤΑΦΡΑΣΕΙΣ ΕΥΡΩΠΑΪΚΩΝ ΑΙΤΗΣΕΩΝ

ΑΝΑΚΟΙΝΩΣΗ ΓΙΑ ΚΑΤΑΘΕΣΗ ΜΕΤΑΦΡΑΣΗΣ ΤΩΝ ΑΞΙΩΣΕΩΝ ΕΥΡΩΠΑΪΚΩΝ ΑΙΤΗΣΕΩΝ Δ.Ε.

ΑΡΙΘ. ΕΛΛΗΝΙΚΗΣ ΚΑΤΑΘΕΣΗΣ (21): **920300091**
ΗΜΕΡ. ΕΛΛΗΝΙΚΗΣ ΚΑΤΑΘΕΣΗΣ (22): 17.02.93
ΑΡΙΘ./ΗΜΕΡ. ΔΗΜΟΣΙΕΥΣΗΣ ΕΥΡΩΠΑΪΚΗΣ ΑΙΤΗΣΗΣ (87): 0 477 513/01.04.92
ΑΡΙΘ./ΗΜΕΡ. ΚΑΤΑΘΕΣΗΣ ΕΥΡΩΠΑΪΚΗΣ ΑΙΤΗΣΗΣ (86): 91113443.5/10.08.91
ΤΙΤΛΟΣ ΕΦΕΥΡΕΣΗΣ (54): Κοίλον προφίλ δια υαλοστάσιο μονώσεως
ΚΑΤΑΘΕΤΗΣ (71): Helmut Lingemann GmbH & Co.
AM Deckershäuschen 62
W-5600 Wuppertal 1, Γερμανία
ΣΥΜΒΑΤΙΚΕΣ ΠΡΟΤΕΡΑΙΟΤΗΤΕΣ (30): 1) 4030335/25.09.90/Γερμανία
2) 4041161/21.12.90/Γερμανία
3) 9102189/25.02.91/Γερμανία
ΕΙΔΙΚΟΣ ΠΛΗΡΕΞΟΥΣΙΟΣ (74): Πανίδου Αλεξάνδρα, δικηγόρος, Κουμπάρη 2, 106 74 Αθήνα
ΑΝΤΙΚΛΗΤΟΣ (74): Παπακωνσταντίνου Ελένη, δικηγόρος, Κουμπάρη 2, 106 74 Αθήνα

ΑΡΙΘ. ΕΛΛΗΝΙΚΗΣ ΚΑΤΑΘΕΣΗΣ (21): **920300092**
ΗΜΕΡ. ΕΛΛΗΝΙΚΗΣ ΚΑΤΑΘΕΣΗΣ (22): 17.02.93
ΑΡΙΘ./ΗΜΕΡ. ΔΗΜΟΣΙΕΥΣΗΣ ΕΥΡΩΠΑΪΚΗΣ ΑΙΤΗΣΗΣ (87): 0 436 189/10.07.91
ΑΡΙΘ./ΗΜΕΡ. ΚΑΤΑΘΕΣΗΣ ΕΥΡΩΠΑΪΚΗΣ ΑΙΤΗΣΗΣ (86): 90124947.4/20.12.90
ΤΙΤΛΟΣ ΕΦΕΥΡΕΣΗΣ (54): Κυκλικά πενταπεπτίδια με ανταγωνιστική δράση έναντι της ενδοθηλίνης
ΚΑΤΑΘΕΤΗΣ (71): Banyu Pharmaceutical Co., Ltd
2-3, Nihonbashi Honcho 2-Chome
Chuo-Ku, Τόκυο, Ιαπωνία
ΣΥΜΒΑΤΙΚΕΣ ΠΡΟΤΕΡΑΙΟΤΗΤΕΣ (30): 1) 342695/89,28.12.89,Ιαπωνία
2) 158867/90,13.07.90,Ιαπωνία
ΕΙΔΙΚΟΣ ΠΛΗΡΕΞΟΥΣΙΟΣ (74): Ήτα Βασιλική, δικηγόρος, Πανεπιστημίου 42, Αθήνα
ΑΝΤΙΚΛΗΤΟΣ (74): Φρυδά-Λαδά Έλλη, δικηγόρος, Πανεπιστημίου 42, Αθήνα

ΑΡΙΘ. ΕΛΛΗΝΙΚΗΣ ΚΑΤΑΘΕΣΗΣ (21): **920300093**
ΗΜΕΡ. ΕΛΛΗΝΙΚΗΣ ΚΑΤΑΘΕΣΗΣ (22): 17.02.93
ΑΡΙΘ./ΗΜΕΡ. ΔΗΜΟΣΙΕΥΣΗΣ ΕΥΡΩΠΑΪΚΗΣ ΑΙΤΗΣΗΣ (87): 0 438 682/31.07.91
ΑΡΙΘ./ΗΜΕΡ. ΚΑΤΑΘΕΣΗΣ ΕΥΡΩΠΑΪΚΗΣ ΑΙΤΗΣΗΣ (86): 90123506.9/07.12.90
ΤΙΤΛΟΣ ΕΦΕΥΡΕΣΗΣ (54): Σύστημα αποβλήτων αερίων με φίλτρο τεμαχιδίων και αναγεννητικό καυστήρα
ΚΑΤΑΘΕΤΗΣ (71): Man Technologie Aktiengesellschaft
Bauschinger Strasse 20, D-8000
München 50, Γερμανία
ΣΥΜΒΑΤΙΚΕΣ ΠΡΟΤΕΡΑΙΟΤΗΤΕΣ (30): 1) 4002130/25.01.90/Γερμανία
2) 4009201/22.03.90/Γερμανία
ΕΙΔΙΚΟΣ ΠΛΗΡΕΞΟΥΣΙΟΣ (74): Γιώτη-Μάνθου Ελένη, δικηγόρος, Στουρνάρα 37, Αθήνα
ΑΝΤΙΚΛΗΤΟΣ (74): Βαγιανός Γεώργιος, δικηγόρος, Στουρνάρα 37, Αθήνα

ΑΡΙΘ. ΕΛΛΗΝΙΚΗΣ ΚΑΤΑΘΕΣΗΣ (21): **920300095**
ΗΜΕΡ. ΕΛΛΗΝΙΚΗΣ ΚΑΤΑΘΕΣΗΣ (22): 17.02.93
ΑΡΙΘ./ΗΜΕΡ. ΔΗΜΟΣΙΕΥΣΗΣ ΕΥΡΩΠΑΪΚΗΣ ΑΙΤΗΣΗΣ (87): 0 307 546/22.03.89
ΑΡΙΘ./ΗΜΕΡ. ΚΑΤΑΘΕΣΗΣ ΕΥΡΩΠΑΪΚΗΣ ΑΙΤΗΣΗΣ (86): 88109100.3/08.06.88
ΤΙΤΛΟΣ ΕΦΕΥΡΕΣΗΣ (54): Συνθετικό φύλλο με επίστρωση βοηθητικού συναφείας
ΚΑΤΑΘΕΤΗΣ (71): J. H. Benecke AG
Beneckeallee 40
D-3000 Hannover 1, Γερμανία
ΣΥΜΒΑΤΙΚΕΣ ΠΡΟΤΕΡΑΙΟΤΗΤΕΣ (30): 3727924/21.08.87/Γερμανία
ΕΙΔΙΚΟΣ ΠΛΗΡΕΞΟΥΣΙΟΣ (74): Ματθαίου Αλίκη, δικηγόρος, Κοραή 3, 105 64 Αθήνα
ΑΝΤΙΚΛΗΤΟΣ (74): Δημόπουλος Αριστείδης, δικηγόρος, Κοραή 3, 105 64 Αθήνα

ΑΡΙΘ. ΕΛΛΗΝΙΚΗΣ ΚΑΤΑΘΕΣΗΣ (21): **920300096**
ΗΜΕΡ. ΕΛΛΗΝΙΚΗΣ ΚΑΤΑΘΕΣΗΣ (22): 17.02.93
ΑΡΙΘ./ΗΜΕΡ. ΔΗΜΟΣΙΕΥΣΗΣ ΕΥΡΩΠΑΪΚΗΣ ΑΙΤΗΣΗΣ (87): 0 396 789/14.11.90
ΑΡΙΘ./ΗΜΕΡ. ΚΑΤΑΘΕΣΗΣ ΕΥΡΩΠΑΪΚΗΣ ΑΙΤΗΣΗΣ (86): 89108274.5/09.05.89
ΤΙΤΛΟΣ ΕΦΕΥΡΕΣΗΣ (54): Μέθοδος για την κατασκευή χωριστικών χαρτιών (περιτυλίγματος) με ειδικές επιφανειακές επιχρίσεις
ΚΑΤΑΘΕΤΗΣ (71): Kammerer GmbH
Rumereschstrasse Z33
D-4500 Osnabruck, Γερμανία
ΣΥΜΒΑΤΙΚΕΣ ΠΡΟΤΕΡΑΙΟΤΗΤΕΣ (30): —
ΕΙΔΙΚΟΣ ΠΛΗΡΕΞΟΥΣΙΟΣ (74): Ματθαίου Αλίκη, δικηγόρος, Κοραή 3, 105 64 Αθήνα
ΑΝΤΙΚΛΗΤΟΣ (74): Δημόπουλος Αριστείδης, δικηγόρος, Κοραή 3, 105 64 Αθήνα

ΑΡΙΘ. ΕΛΛΗΝΙΚΗΣ ΚΑΤΑΘΕΣΗΣ (21): **920300100**
ΗΜΕΡ. ΕΛΛΗΝΙΚΗΣ ΚΑΤΑΘΕΣΗΣ (22): 17.02.93
ΑΡΙΘ./ΗΜΕΡ. ΔΗΜΟΣΙΕΥΣΗΣ ΕΥΡΩΠΑΪΚΗΣ ΑΙΤΗΣΗΣ (87): 0 442 449/21.08.91
ΑΡΙΘ./ΗΜΕΡ. ΚΑΤΑΘΕΣΗΣ ΕΥΡΩΠΑΪΚΗΣ ΑΙΤΗΣΗΣ (86): 91101959.4/12.02.91
ΤΙΤΛΟΣ ΕΦΕΥΡΕΣΗΣ (54): Αναντικαταστάσιμο στοιχείο φθοράς και σχετική μέθοδος
ΚΑΤΑΘΕΤΗΣ (71): Esco Corporation
2141 N.W. 25th Avenue
Portland Oregon 97210, Η.Π.Α.
ΣΥΜΒΑΤΙΚΕΣ ΠΡΟΤΕΡΑΙΟΤΗΤΕΣ (30): 1) 478359/12.02.90/Η.Π.Α.
2) 528087/24.05.90/Η.Π.Α.
3) 627509/20.12.90/Η.Π.Α.
ΕΙΔΙΚΟΣ ΠΛΗΡΕΞΟΥΣΙΟΣ (74): Βόζεμπεργ Ιλεάνα, δικηγόρος, Σκουφά 60Α, 106 80 Αθήνα
ΑΝΤΙΚΛΗΤΟΣ (74): Βόζεμπεργ-Βρετός Θεόδωρος, δικηγόρος, Σκουφά 60Α, 106 80 Αθήνα

ΑΡΙΘ. ΕΛΛΗΝΙΚΗΣ ΚΑΤΑΘΕΣΗΣ (21): **920300101**
ΗΜΕΡ. ΕΛΛΗΝΙΚΗΣ ΚΑΤΑΘΕΣΗΣ (22): 17.02.93
ΑΡΙΘ./ΗΜΕΡ. ΔΗΜΟΣΙΕΥΣΗΣ ΕΥΡΩΠΑΪΚΗΣ ΑΙΤΗΣΗΣ (87): 0 474 947/18.03.92
ΑΡΙΘ./ΗΜΕΡ. ΚΑΤΑΘΕΣΗΣ

ΕΥΡΩΠΑΪΚΗΣ ΑΙΤΗΣΗΣ (86): 90402539.2/14.09.90
ΤΙΤΛΟΣ ΕΦΕΥΡΕΣΗΣ (54): Προστατευτικός σύνδεσμος ηλεκτρικών καλωδίων και σχετική μέθοδος
ΚΑΤΑΘΕΤΗΣ (71): Etablissements Morel-Ateliers Electromecaniques De Favieres
Favieres, F-28170 Chateauneuf-en-Thymerais, Γαλλία
ΣΥΜΒΑΤΙΚΕΣ ΠΡΟΤΕΡΑΙΟΤΗΤΕΣ (30): —
ΕΙΔΙΚΟΣ ΠΛΗΡΕΞΟΥΣΙΟΣ (74): Πανίδου Αλεξάνδρα, δικηγόρος, Κουμπάρη 2, 106 74 Αθήνα
ΑΝΤΙΚΛΗΤΟΣ (74): Παπακωνσταντίνου Ελένη, δικηγόρος, Κουμπάρη 2, 106 74 Αθήνα

ΑΡΙΘ. ΕΛΛΗΝΙΚΗΣ ΚΑΤΑΘΕΣΗΣ (21): 920300102
ΗΜΕΡ. ΕΛΛΗΝΙΚΗΣ ΚΑΤΑΘΕΣΗΣ (22): 17.02.93
ΑΡΙΘ./ΗΜΕΡ. ΔΗΜΟΣΙΕΥΣΗΣ
ΕΥΡΩΠΑΪΚΗΣ ΑΙΤΗΣΗΣ (87): 0 487 418/27.05.92
ΑΡΙΘ./ΗΜΕΡ. ΚΑΤΑΘΕΣΗΣ
ΕΥΡΩΠΑΪΚΗΣ ΑΙΤΗΣΗΣ (86): 91403133.1/20.11.91
ΤΙΤΛΟΣ ΕΦΕΥΡΕΣΗΣ (54): Διάταξις οφθαλμολογικής χρήσεως υπό μορφήν πολυμερικού υποστρώματος αποτελούμενου από φθοριωμένες στην επιφάνεια ομάδες και μέθοδος παρασκευής της
ΚΑΤΑΘΕΤΗΣ (71): 1) Institut De Recherche Appliquée sur Les Polymeres (I.R.A.P.)
72, Avenue Olivier Messiaen, F-72000 Le Mans, Γαλλία
2) Groupe Fidomi
321, Avenue Jean-Jaurès, F-69007 Lyon, Γαλλία
ΣΥΜΒΑΤΙΚΕΣ ΠΡΟΤΕΡΑΙΟΤΗΤΕΣ (30): 9014536/21.11.90/Γαλλία
ΕΙΔΙΚΟΣ ΠΛΗΡΕΞΟΥΣΙΟΣ (74): Πανίδου Αλεξάνδρα, δικηγόρος, Κουμπάρη 2, 106 74 Αθήνα
ΑΝΤΙΚΛΗΤΟΣ (74): Παπακωνσταντίνου Ελένη, δικηγόρος, Κουμπάρη 2, 106 74 Αθήνα

ΑΡΙΘ. ΕΛΛΗΝΙΚΗΣ ΚΑΤΑΘΕΣΗΣ (21): 920300104
ΗΜΕΡ. ΕΛΛΗΝΙΚΗΣ ΚΑΤΑΘΕΣΗΣ (22): 17.02.93
ΑΡΙΘ./ΗΜΕΡ. ΔΗΜΟΣΙΕΥΣΗΣ
ΕΥΡΩΠΑΪΚΗΣ ΑΙΤΗΣΗΣ (87): 0 501 183/02.09.92
ΑΡΙΘ./ΗΜΕΡ. ΚΑΤΑΘΕΣΗΣ
ΕΥΡΩΠΑΪΚΗΣ ΑΙΤΗΣΗΣ (86): 92101786.9/04.02.92
ΤΙΤΛΟΣ ΕΦΕΥΡΕΣΗΣ (54): Διάταξις δια την νέαν διαμόρφωσιν του προφίλ σιδηροτροχιών μιας σιδηροδρομικής γραμμής
ΚΑΤΑΘΕΤΗΣ (71): Speno International S.A.
Case Postale 16 22-24, Parc Chateau-Banquet,
CH-1211 Geneve 21, Ελβετία
ΣΥΜΒΑΤΙΚΕΣ ΠΡΟΤΕΡΑΙΟΤΗΤΕΣ (30): 652/91,01.03.91,Ελβετία
ΕΙΔΙΚΟΣ ΠΛΗΡΕΞΟΥΣΙΟΣ (74): Πανίδου Αλεξάνδρα, δικηγόρος, Κουμπάρη 2, 106 74 Αθήνα
ΑΝΤΙΚΛΗΤΟΣ (74): Παπακωνσταντίνου Ελένη, δικηγόρος, Κουμπάρη 2, 106 74 Αθήνα

ΑΡΙΘ. ΕΛΛΗΝΙΚΗΣ ΚΑΤΑΘΕΣΗΣ (21): 920300105
ΗΜΕΡ. ΕΛΛΗΝΙΚΗΣ ΚΑΤΑΘΕΣΗΣ (22): 17.02.93
ΑΡΙΘ./ΗΜΕΡ. ΔΗΜΟΣΙΕΥΣΗΣ
ΕΥΡΩΠΑΪΚΗΣ ΑΙΤΗΣΗΣ (87): 0 484 193/06.05.92
ΑΡΙΘ./ΗΜΕΡ. ΚΑΤΑΘΕΣΗΣ
ΕΥΡΩΠΑΪΚΗΣ ΑΙΤΗΣΗΣ (86): 91402720.6/11.10.91
ΤΙΤΛΟΣ ΕΦΕΥΡΕΣΗΣ (54): Εγκατάσταση μετρήσεως ύδατος προστατευομένη έναντι κινδύνων πήξεως
ΚΑΤΑΘΕΤΗΣ (71): Manufacture D' Appareillage Eléctrique De Cahors
B.P. 149, F-46003 Cahors Cédéx, Γαλλία
ΣΥΜΒΑΤΙΚΕΣ ΠΡΟΤΕΡΑΙΟΤΗΤΕΣ (30): 9013542/30.10.90/Γαλλία
ΕΙΔΙΚΟΣ ΠΛΗΡΕΞΟΥΣΙΟΣ (74): Πανίδου Αλεξάνδρα, δικηγόρος, Κουμπάρη 2, 106 74 Αθήνα
ΑΝΤΙΚΛΗΤΟΣ (74): Παπακωνσταντίνου Ελένη, δικηγόρος, Κουμπάρη 2, 106 74 Αθήνα

ΑΡΙΘ. ΕΛΛΗΝΙΚΗΣ ΚΑΤΑΘΕΣΗΣ (21): 920300106
ΗΜΕΡ. ΕΛΛΗΝΙΚΗΣ ΚΑΤΑΘΕΣΗΣ (22): 17.02.93
ΑΡΙΘ./ΗΜΕΡ. ΔΗΜΟΣΙΕΥΣΗΣ
ΕΥΡΩΠΑΪΚΗΣ ΑΙΤΗΣΗΣ (87): 0 450 812/09.10.91
ΑΡΙΘ./ΗΜΕΡ. ΚΑΤΑΘΕΣΗΣ
ΕΥΡΩΠΑΪΚΗΣ ΑΙΤΗΣΗΣ (86): 91302458.4/21.03.91
ΤΙΤΛΟΣ ΕΦΕΥΡΕΣΗΣ (54): Αντιυπερχολεστερολεμικά
ΚΑΤΑΘΕΤΗΣ (71): Merck & Co Inc.
126, Eadt Lincoln Avenue
P.O. BOX 2000, Rahway ΝΞ 07065-0900, Η.Π.Α.
ΣΥΜΒΑΤΙΚΕΣ ΠΡΟΤΕΡΑΙΟΤΗΤΕΣ (30): 1) 496742/21.03.90/Η.Π.Α.
2) 496731/21.03.90/Η.Π.Α.
3) 496749/21.03.90/Η.Π.Α.
4) 626071/11.12.90/Η.Π.Α.
ΕΙΔΙΚΟΣ ΠΛΗΡΕΞΟΥΣΙΟΣ (74): Σταμνά Σπυριδούλα, δικηγόρος, Κουμπάρη 2, 106 74 Αθήνα
ΑΝΤΙΚΛΗΤΟΣ (74): Παπακωνσταντίνου Ελένη, δικηγόρος, Κουμπάρη 2, 106 74 Αθήνα

ΑΡΙΘ. ΕΛΛΗΝΙΚΗΣ ΚΑΤΑΘΕΣΗΣ (21): 920300107
ΗΜΕΡ. ΕΛΛΗΝΙΚΗΣ ΚΑΤΑΘΕΣΗΣ (22): 17.02.93
ΑΡΙΘ./ΗΜΕΡ. ΔΗΜΟΣΙΕΥΣΗΣ
ΕΥΡΩΠΑΪΚΗΣ ΑΙΤΗΣΗΣ (87): 0 478 765/31.10.91
ΑΡΙΘ./ΗΜΕΡ. ΚΑΤΑΘΕΣΗΣ
ΕΥΡΩΠΑΪΚΗΣ ΑΙΤΗΣΗΣ (86): 91908858.3/17.04.91
ΤΙΤΛΟΣ ΕΦΕΥΡΕΣΗΣ (54): Μέθοδος για κεραμική κυρήθρα από ενισχυμένες ίνες
ΚΑΤΑΘΕΤΗΣ (71): Hexcel Corporation
11711 Dublin Boulevard
Dublin CA 94568-0705, Η.Π.Α.
ΣΥΜΒΑΤΙΚΕΣ ΠΡΟΤΕΡΑΙΟΤΗΤΕΣ (30): 510510/18.04.90/Η.Π.Α.
ΕΙΔΙΚΟΣ ΠΛΗΡΕΞΟΥΣΙΟΣ (74): Σταμνά Σπυριδούλα, δικηγόρος, Κουμπάρη 2, 106 74 Αθήνα
ΑΝΤΙΚΛΗΤΟΣ (74): Παπακωνσταντίνου Ελένη, δικηγόρος, Κουμπάρη 2, 106 74 Αθήνα

ΑΡΙΘ. ΕΛΛΗΝΙΚΗΣ ΚΑΤΑΘΕΣΗΣ (21): 920300108
ΗΜΕΡ. ΕΛΛΗΝΙΚΗΣ ΚΑΤΑΘΕΣΗΣ (22): 17.02.93
ΑΡΙΘ./ΗΜΕΡ. ΔΗΜΟΣΙΕΥΣΗΣ
ΕΥΡΩΠΑΪΚΗΣ ΑΙΤΗΣΗΣ (87): 0 499 056/19.08.92
ΑΡΙΘ./ΗΜΕΡ. ΚΑΤΑΘΕΣΗΣ
ΕΥΡΩΠΑΪΚΗΣ ΑΙΤΗΣΗΣ (86): 92100965.0/22.01.92
ΤΙΤΛΟΣ ΕΦΕΥΡΕΣΗΣ (54): Μεγάλο έδρανο κυλίσεως, ελεύθερο στο κέντρο
ΚΑΤΑΘΕΤΗΣ (71): Hoesch Aktiengesellschaft
Eberhardstrasse 12 / Postfach 101616
4600 Dortmund 1, Germany
ΣΥΜΒΑΤΙΚΕΣ ΠΡΟΤΕΡΑΙΟΤΗΤΕΣ (30): 4104137/12.02.91/Γερμανία
ΕΙΔΙΚΟΣ ΠΛΗΡΕΞΟΥΣΙΟΣ (74): Ζαχαράτου Μαριάννα, δικηγόρος, Νεοφ. Βάμβα 1, 106 74 Αθήνα
ΑΝΤΙΚΛΗΤΟΣ (74): Καλονάρου Χαρίκλεια, δικηγόρος, Νεοφ. Βάμβα 1, 106 74 Αθήνα

ΑΡΙΘ. ΕΛΛΗΝΙΚΗΣ ΚΑΤΑΘΕΣΗΣ	(21):	**920300109**
ΗΜΕΡ. ΕΛΛΗΝΙΚΗΣ ΚΑΤΑΘΕΣΗΣ	(22):	17.02.93
ΑΡΙΘ./ΗΜΕΡ. ΔΗΜΟΣΙΕΥΣΗΣ ΕΥΡΩΠΑΪΚΗΣ ΑΙΤΗΣΗΣ	(87):	0 482 516/29.04.92
ΑΡΙΘ./ΗΜΕΡ. ΚΑΤΑΘΕΣΗΣ ΕΥΡΩΠΑΪΚΗΣ ΑΙΤΗΣΗΣ	(86):	91117779.8/18.10.91
ΤΙΤΛΟΣ ΕΦΕΥΡΕΣΗΣ	(54):	Διάταξη συνδέσεως και ιδιαιτέρως διάταξη αναρτήσεως
ΚΑΤΑΘΕΤΗΣ	(71):	Vario Bürveinrichtungen GmbH & Co. Kg. Haupstrasse 15 W-6233 Kelkheim, Γερμανία
ΣΥΜΒΑΤΙΚΕΣ ΠΡΟΤΕΡΑΙΟΤΗΤΕΣ	(30):	1) 4033739/24.10.90/Γερμανία 2) 9112660U/11.10.91/Γερμανία
ΕΙΔΙΚΟΣ ΠΛΗΡΕΞΟΥΣΙΟΣ	(74):	Σταμνά Σπυριδούλα, δικηγόρος, Κουμπάρη 2, 106 74 Αθήνα
ΑΝΤΙΚΛΗΤΟΣ	(74):	Παπακωνσταντίνου Ελένη, δικηγόρος, Κουμπάρη 2, 106 74 Αθήνα

ΑΡΙΘ. ΕΛΛΗΝΙΚΗΣ ΚΑΤΑΘΕΣΗΣ	(21):	**920300110**
ΗΜΕΡ. ΕΛΛΗΝΙΚΗΣ ΚΑΤΑΘΕΣΗΣ	(22):	17.02.93
ΑΡΙΘ./ΗΜΕΡ. ΔΗΜΟΣΙΕΥΣΗΣ ΕΥΡΩΠΑΪΚΗΣ ΑΙΤΗΣΗΣ	(87):	0 469 145/05.09.91
ΑΡΙΘ./ΗΜΕΡ. ΚΑΤΑΘΕΣΗΣ ΕΥΡΩΠΑΪΚΗΣ ΑΙΤΗΣΗΣ	(86):	91906354.5/27.02.91
ΤΙΤΛΟΣ ΕΦΕΥΡΕΣΗΣ	(54):	Διάταξη μεταδόσεως με μεταβλητή σχέση και ειδικώτερα δι ' αυτοκίνητα
ΚΑΤΑΘΕΤΗΣ	(71):	Mat Holdings B.V. Weena 373 NL3013 Al Rotterdam, Ολλανδία
ΣΥΜΒΑΤΙΚΕΣ ΠΡΟΤΕΡΑΙΟΤΗΤΕΣ	(30):	1) 9002480/28.02.90/Γαλλία 2) 9006438/23.05.90/Γαλλία
ΕΙΔΙΚΟΣ ΠΛΗΡΕΞΟΥΣΙΟΣ	(74):	Σταμνά Σπυριδούλα, δικηγόρος, Κουμπάρη 2, 106 74 Αθήνα
ΑΝΤΙΚΛΗΤΟΣ	(74):	Παπακωνσταντίνου Ελένη, δικηγόρος, Κουμπάρη 2, 106 74 Αθήνα

ΑΡΙΘ. ΕΛΛΗΝΙΚΗΣ ΚΑΤΑΘΕΣΗΣ	(21):	**920300111**
ΗΜΕΡ. ΕΛΛΗΝΙΚΗΣ ΚΑΤΑΘΕΣΗΣ	(22):	17.02.93
ΑΡΙΘ./ΗΜΕΡ. ΔΗΜΟΣΙΕΥΣΗΣ ΕΥΡΩΠΑΪΚΗΣ ΑΙΤΗΣΗΣ	(87):	0 487 994/03.06.92
ΑΡΙΘ./ΗΜΕΡ. ΚΑΤΑΘΕΣΗΣ ΕΥΡΩΠΑΪΚΗΣ ΑΙΤΗΣΗΣ	(86):	91119506.3/15.11.91
ΤΙΤΛΟΣ ΕΦΕΥΡΕΣΗΣ	(54):	Μέθοδος για την απολύμανση και καθαρισμό των φακών επαφής
ΚΑΤΑΘΕΤΗΣ	(71):	Carl Zeiss S.p.A. Via Caldera, 21/C3 J-20153 Milano, Ιταλία
ΣΥΜΒΑΤΙΚΕΣ ΠΡΟΤΕΡΑΙΟΤΗΤΕΣ	(30):	2224290/29.11.90/Ιταλία
ΕΙΔΙΚΟΣ ΠΛΗΡΕΞΟΥΣΙΟΣ	(74):	Παλάζη Αναστασία, δικηγόρος, Λ. Κηφισίας 293, 145 61 Κηφισιά
ΑΝΤΙΚΛΗΤΟΣ	(74):	Κυπρής Φειδίας / Κυπρής Κώστας, Λ. Κηφισίας 293, 145 61 Κηφισιά

ΑΡΙΘ. ΕΛΛΗΝΙΚΗΣ ΚΑΤΑΘΕΣΗΣ	(21):	**920300112**
ΗΜΕΡ. ΕΛΛΗΝΙΚΗΣ ΚΑΤΑΘΕΣΗΣ	(22):	17.02.93
ΑΡΙΘ./ΗΜΕΡ. ΔΗΜΟΣΙΕΥΣΗΣ ΕΥΡΩΠΑΪΚΗΣ ΑΙΤΗΣΗΣ	(87):	0 502 252/09.09.92
ΑΡΙΘ./ΗΜΕΡ. ΚΑΤΑΘΕΣΗΣ ΕΥΡΩΠΑΪΚΗΣ ΑΙΤΗΣΗΣ	(86):	91121044.1/09.12.91
ΤΙΤΛΟΣ ΕΦΕΥΡΕΣΗΣ	(54):	Μέθοδος παρασκευής του 9,9-δισ-(4-υδροξυφαινυλ-)φλουορενίου
ΚΑΤΑΘΕΤΗΣ	(71):	Rütgerswerke Aktiengesellschaft Mainzer Landstrasse 217 6000 Frankfurt, Main 11, Γερμανία
ΣΥΜΒΑΤΙΚΕΣ ΠΡΟΤΕΡΑΙΟΤΗΤΕΣ	(30):	P 4107241.3/07.03.91/Γερμανία
ΕΙΔΙΚΟΣ ΠΛΗΡΕΞΟΥΣΙΟΣ	(74):	Τσιμικάλης Αθανάσιος, δικηγόρος, Νεοφ. Βάμβα 1, 106 74 Αθήνα
ΑΝΤΙΚΛΗΤΟΣ	(74):	Καλονάρου Χαρίκλεια, δικηγόρος, Νεοφ. Βάμβα 1, 106 74 Αθήνα

ΑΡΙΘ. ΕΛΛΗΝΙΚΗΣ ΚΑΤΑΘΕΣΗΣ	(21):	**920300113**
ΗΜΕΡ. ΕΛΛΗΝΙΚΗΣ ΚΑΤΑΘΕΣΗΣ	(22):	17.02.93
ΑΡΙΘ./ΗΜΕΡ. ΔΗΜΟΣΙΕΥΣΗΣ ΕΥΡΩΠΑΪΚΗΣ ΑΙΤΗΣΗΣ	(87):	0 502 253/09.09.92
ΑΡΙΘ./ΗΜΕΡ. ΚΑΤΑΘΕΣΗΣ ΕΥΡΩΠΑΪΚΗΣ ΑΙΤΗΣΗΣ	(86):	91121045.8/09.12.91
ΤΙΤΛΟΣ ΕΦΕΥΡΕΣΗΣ	(54):	Μέθοδος παρασκευής του 9,9-δις-(4-υδροξυφαινυλ)-φλονορενίου
ΚΑΤΑΘΕΤΗΣ	(71):	Rütgerswerke Aktiengesellschaft Mainzer Landstrasse 217 6000 Frankfurt, Main 11, Γερμανία
ΣΥΜΒΑΤΙΚΕΣ ΠΡΟΤΕΡΑΙΟΤΗΤΕΣ	(30):	P4107242.1/07.03.91/Γερμανία
ΕΙΔΙΚΟΣ ΠΛΗΡΕΞΟΥΣΙΟΣ	(74):	Τσιμικάλης Αθανάσιος, δικηγόρος, Νεοφ. Βάμβα 1, 106 74 Αθήνα
ΑΝΤΙΚΛΗΤΟΣ	(74):	Καλονάρου Χαρίκλεια, δικηγόρος, Νεοφ. Βάμβα 1, 106 74 Αθήνα

ΑΡΙΘ. ΕΛΛΗΝΙΚΗΣ ΚΑΤΑΘΕΣΗΣ	(21):	**920300114**
ΗΜΕΡ. ΕΛΛΗΝΙΚΗΣ ΚΑΤΑΘΕΣΗΣ	(22):	17.02.93
ΑΡΙΘ./ΗΜΕΡ. ΔΗΜΟΣΙΕΥΣΗΣ ΕΥΡΩΠΑΪΚΗΣ ΑΙΤΗΣΗΣ	(87):	0 312 638/26.04.89
ΑΡΙΘ./ΗΜΕΡ. ΚΑΤΑΘΕΣΗΣ ΕΥΡΩΠΑΪΚΗΣ ΑΙΤΗΣΗΣ	(86):	87115556.0/23.10.87
ΤΙΤΛΟΣ ΕΦΕΥΡΕΣΗΣ	(54):	Φέρον φωτογραφικό υλικό για φωτοευπαθείς στρώσεις υπό την μορφή χαρτιού επιχρισμένου με συνθετική ύλη ή φύλλου συνθετικής ύλης μετά μιας γραφομένης αντιστατικής επιχρίσεως της οπισθίας όψεως
ΚΑΤΑΘΕΤΗΣ	(71):	Felix Schoeller Jr. GmbH & Co. Kg. Burg Gretesch D-4500 Osnabruck, Γερμανία
ΣΥΜΒΑΤΙΚΕΣ ΠΡΟΤΕΡΑΙΟΤΗΤΕΣ	(30):	—
ΕΙΔΙΚΟΣ ΠΛΗΡΕΞΟΥΣΙΟΣ	(74):	Ματθαίου Αλίκη, δικηγόρος, Κοραή 3, 105 64 Αθήνα
ΑΝΤΙΚΛΗΤΟΣ	(74):	Δημόπουλος Αριστείδης, δικηγόρος, Κοραή 3, 105 64 Αθήνα

ΕΥΡΕΤΗΡΙΟ ΣΥΜΦΩΝΑ ΜΕ ΤΟΝ ΑΡΙΘΜΟ ΔΗΜΟΣΙΕΥΣΗΣ ΤΗΣ ΕΥΡΩΠΑΪΚΗΣ ΑΙΤΗΣΗΣ

ΑΡ./ΗΜ. ΔΗΜ. Ε.Α. (87)	*ΚΑΤΑΘΕΤΗΣ* (71)	*ΤΙΤΛΟΣ ΕΦΕΥΡΕΣΗΣ* (54)	*ΑΡ.ΕΛΛ.ΚΑΤ.* (21)
0307546/22.03.89	J.H. BENECKE AG	Συνθετικό φύλλο με επίστρωση βοηθητικού συναφείας	920300095
0312638/26.04.89	FELIX SCHOELLER JR. GMBH & CO. KG.	Φέρον φωτογραφικό υλικό για φωτοευπαθής στρώσεις υπό την μορφή χαρτίου επιχρισμένου με συνθετική ύλη ή φύλλον συνθετικής ύλης μετά μιας γραφόμενης αντιστατικής επιχρίσεως της οπίσθιας όψεως	920300114
0396789/14.11.90	KAMMERER GMBH	Μέθοδος για την κατασκευή χωριστικών χαρτιών (περιτυλίγματος) με ειδικές επιφανειακές επιχρίσεις	920300096
0436189/10.07.91	BANYU PHARMACEUTICAL CO LTD	Κυκλικά πενταπεπτίδια με ανταγωνιστική δράση έναντι της ενδοθηλίνης	920300092
0438682/31.07.91	MAN TECHNOLOGIE AKTIENGESELLSCHAFT	Σύστημα αποβλήτων αερίων με φίλτρο τεμαχιδίων και αναγεννητικό καυστήρα	920300093
0442449/21.08.91	ESCO CORPORATION	Αναντικαταστάσιμο στοιχείο φθοράς και σχετική μέθοδος	920300100
0450812/09.10.91	MERCK & CO INC.	Αντιυπερχολεστερολεμικά	920300106
0469145/05.09.91	MAT HOLDINGS B.V.	Διάταξη μεταδόσεως με μεταβλητή σχέση και ειδικώτερα δι' αυτοκίνητα	920300110
0474947/18.03.92	ETABLISSEMENTS MOREL-ATELIERS ELECTROMECANIQUES DE FAVIERES	Προστατευτικός σύνδεσμος ηλεκτρικών καλωδίων και σχετική μέθοδος	920300101
0477513/01.04.92	HELMUT LINGEMANN GMBH & CO	«Κοίλον προφίλ δια υαλοστάσιο μονώσεως»	920300091
0478765/31.10.91	HEXCEL CORPORATION	Μέθοδος για κεραμική κυρήθρα από ενισχυμένες ίνες	920300107
0482516/29.04.92	VARIO BURVEINRICHTUNGEN GMBH & CO KG	Διάταξη συνδέσεως και ιδιαιτέρως διάταξη αναρτήσεως	920300109
0484193/06.05.92	MANUFACTURE D' APPAREILLAGE ELECTRIQUE DE CAHORS	Εγκατάσταση μετρήσεως ύδατος προστατευόμενη έναντι κινδύνων πήξεως	920300105
0487418/27.05.92	1) INSTITUT DE RECHERCHE APPLIQUEE SUR LES POLYMERES (I.R.A.P.) 2) GROUPE FIDOMI	Διάταξις οφθαλμολογικής χρήσεως υπό μορφήν πολυμερικού υποστρώματος αποτελούμενου από φθοριωμένες στην επιφάνεια ομάδες και μέθοδος παρασκευής της	920300102
0487994/03.06.92	CARL ZEISS S.P.A.	Μέθοδος για την απολύμανση και καθαρισμό των φακών επαφής	920300111
0499056/19.08.92	HOESCH AKTIENGESELLSCHAFT	Μεγάλο έδρανο κυλίσεως, ελεύθερο στο κέντρο	920300108
0501183/02.09.92	SPENO INTERNATIONAL S.A.	Διάταξις δια την νέαν διαμόρφωσιν του προφίλ σιδηροτροχιών μιας σιδηροδρομικής γραμμής	920300104
0502252/09.09.92	RUTGERSWERKE AKTIENGESELLSCHAFT	Μέθοδος παρασκευής του 9,9-δις-(4-υδροξυφαινύλ-) φλουορενίου	920300112
0502253/09.09.92	RUTGERSWERKE AKTIENGESELLSCHAFT	Μέθοδος παρασκευής του 9,9-δις-(4-υδροξυφαινύλ-) φλουορενίου	920300113

ΕΥΡΕΤΗΡΙΟ ΣΥΜΦΩΝΑ ΜΕ ΤΗΝ ΑΛΦΑΒΗΤΙΚΗ ΣΕΙΡΑ ΤΩΝ ΚΑΤΑΘΕΤΩΝ

ΚΑΤΑΘΕΤΗΣ (71)	*ΤΙΤΛΟΣ ΕΦΕΥΡΕΣΗΣ* (54)	*ΑΡ./ΗΜ.ΔΗΜ.Ε.Α.* (87)	*ΑΡ.ΕΛΛ.ΚΑΤ.* (21)
BANYU PHARMACEUTICAL CO. LTD	Κυκλικά πενταπεπτίδια με ανταγωνιστική δράση έναντι της ενδοθηλίνης	0436189/10.07.91	920300092
CARL ZEISS S.P.A.	Μέθοδος για την απολύμανση και καθαρισμό των φακών επαφής	0487994/03.06.92	920300111
ESCO CORPORATION	Αναντικαταστάσιμο στοιχείο φθοράς και σχετική μέθοδος	0442449/21.08.91	920300100
ETABLISSEMENTS MOREL-ATELIERS ELECTROMECANIQUES DE FAVIERES	Προστατευτικός σύνδεσμος ηλεκτρικών καλωδίων και σχετική μέθοδος	0474947/18.03.92	920300101
FELIX SCHOELLER JR. GMBH & CO KG	Φέρον φωτογραφικό υλικό για φωτοευπαθείς στρώσεις υπό την μορφή χαρτιού επιχρισμένου με συνθετική ύλη ή φύλλον συνθετικής ύλης μετά μιας γραφόμενης αντιστατικής επιχρίσεως της οπίσθιας όψεως	0312638/26.04.89	920300114
GROUPE FIDOMI	Διάταξις οφθαλμολογικής χρήσεως υπό μορφήν πολυμερικού υποστρώματος αποτελούμενου από φθοριωμένες στην επιφάνεια ομάδες και μέθοδος παρασκευής της	0487418/27.05.92	920300102
HELMUT LINGEMANN GMBH & CO	«Κοίλον προφίλ δια υαλοστάσιο μονώσεως»	0477513/01.04.92	920300091
HEXCEL CORPORATION	Μέθοδος για κεραμεική κυρήθρα από ενισχυμένες ίνες	0478765/31.10.91	920300107
HOESCH AG.	Μεγάλο έδρανο κυλίσεως, ελεύθερο στο κέντρο	0499056/19.08.92	920300108
INSTITUT DE RECHERCHE APPLIQUEE SUR LES POLYMERES (I.R.A.P.)	Διάταξις οφθαλμολογικής χρήσεως υπό μορφήν πολυμερικού υποστρώματος αποτελούμενου από φθοριωμένες στην επιφάνεια ομάδες και μέθοδος παρασκευής της	0487418/27.05.92	920300102
I.R.A.P.	Διάταξις οφθαλμολογικής χρήσεως υπό μορφήν πολυμερικού υποστρώματος αποτελούμενου από φθοριωμένες στην επιφάνεια ομάδες και μέθοδος παρασκευής της	0487418/27.05.92	920300102
J.H. BENECKE AG	Συνθετικό φύλλο με επίστρωση βοηθητικού συναφείας	0307546/22.03.89	920300095
KAMMERER GMBH	Μέθοδος για την κατασκευή χωριστικών χαρτιών (περιτυλίγματος) με ειδικές επιφανειακές επιχρίσεις	0396789/14.11.90	920300096
MAN TECHNOLOGIE AG	Σύστημα αποβλήτων αερίων με φίλτρο τεμαχιδίων και αναγεννητικό καυστήρα	0438682/31.07.91	920300093
MANUFACTURE D' APPAREILLAGE ELECTRIQUE DE CAHORS	Εγκατάσταση μετρήσεως ύδατος προστατευόμενη έναντι κινδύνων πήξεως	0484193/06.05.92	920300105
MAT HOLDINGS B.V.	Διάταξη μεταδόσεως με μεταβλητή σχέση και ειδικώτερα δι' αυτοκίνητα	0469145/05.09.91	920300110
MERCK & CO INC	Αντιυπερχολεστερολεμικά	0450812/09.10.91	920300106
RUTGERSWERKE AG	Μέθοδος παρασκευής του 9,9-δις-(4-υδροξυφαινύλ)-φλουορενίου	0502253/09.09.92	920300113

ΚΑΤΑΘΕΤΗΣ (71)	ΤΙΤΛΟΣ ΕΦΕΥΡΕΣΗΣ (54)	ΑΡ./ΗΜ.ΔΗΜ.Ε.Α. (87)	ΑΡ.ΕΛΛ.ΚΑΤ. (21)
RUTGERSWERKE AG	Μέθοδος παρασκευής του 9,9-δις-(4-υδροξυφαινύλ)-φλουορενίου	0502252/09.09.92	920300112
SPENO INTERNATIONAL S.A.	Διάταξις δια την νέαν διαμόρφωσιν του προφίλ σιδηροτροχιών μιας σιδηροδρομικής γραμμής	0501183/02.09.92	920300104
VARIO BURVEINRICHTUNGEN GMBH & CO. KG.	Διάταξη συνδέσεως και ιδιαιτέρως διάταξη αναρτήσεως	0482516/29.04.92	920300109

ΜΕΡΟΣ Β΄
ΕΥΡΩΠΑΪΚΑ ΔΙΠΛΩΜΑΤΑ ΕΥΡΕΣΙΤΕΧΝΙΑΣ

ΑΝΑΚΟΙΝΩΣΗ ΓΙΑ ΚΑΤΑΘΕΣΗ ΜΕΤΑΦΡΑΣΗΣ ΕΥΡΩΠΑΪΚΩΝ Δ.Ε.

ΑΡΙΘΜΟΣ ΕΥΡΩΠΑΪΚΟΥ Δ.Ε.	*(11):*	**3003003**
ΑΡΙΘ. ΕΛΛΗΝΙΚΗΣ ΚΑΤΑΘΕΣΗΣ	*(21):*	890400226
ΗΜΕΡ. ΕΛΛΗΝΙΚΗΣ ΚΑΤΑΘΕΣΗΣ	*(22):*	12.07.90
ΑΡΙΘ./ΗΜΕΡ. ΔΗΜΟΣΙΕΥΣΗΣ ΕΥΡΩΠΑΪΚΟΥ ΔΙΠΛΩΜΑΤΟΣ	*(87):*	0230844/11.07.90
ΑΡΙΘ./ΗΜΕΡ. ΚΑΤΑΘΕΣΗΣ ΕΥΡΩΠΑΪΚΗΣ ΑΙΤΗΣΗΣ	*(86):*	86420304.7/18.12.86
ΤΙΤΛΟΣ ΕΦΕΥΡΕΣΗΣ	*(54):*	Μυκητοκτόνα με ομάδες τριαζολίου και ολιγοαιθέρα καθώς και συνδυασμοί
ΔΙΚΑΙΟΥΧΟΣ	*(73):*	Rhône-Poulenc Agrochimie 14-20, rue Pierre Baizet F-69009 Lyon, Γαλλία
ΣΥΜΒΑΤΙΚΕΣ ΠΡΟΤΕΡΑΙΟΤΗΤΕΣ	*(30):*	1) 8519194/20.12.85/Γαλλία 2) 8605411/11.04.86/Γαλλία 3) 8609056/19.06.86/Γαλλία
ΕΦΕΥΡΕΤΗΣ	*(72):*	1) Greiner, Alfred 2) Souche, Jean Luc 3) Merindol, Béatrice
ΕΙΔΙΚΟΣ ΠΛΗΡΕΞΟΥΣΙΟΣ	*(74):*	Ρένα Ραζή-Βαγιακάκου, Πανεπιστημίου 64, Αθήνα
ΑΝΤΙΚΛΗΤΟΣ	*(74):*	Ρένα Ραζή-Βαγιακάκου, Πανεπιστημίου 64, Αθήνα

ΠΕΡΙΛΗΨΗ (57)

Μυκητοκτόνα, χρησιμοποιήσιμα κυρίως έναντι των ασθενειών των δημητριακών και έχοντα για τύπο:

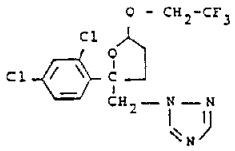

(I)

Συνδυασμοί με άλλα μυκητοκτόνα.

ΑΡΙΘΜΟΣ ΕΥΡΩΠΑΪΚΟΥ Δ.Ε.	*(11):*	**3003004**
ΑΡΙΘ. ΕΛΛΗΝΙΚΗΣ ΚΑΤΑΘΕΣΗΣ	*(21):*	900400351
ΗΜΕΡ. ΕΛΛΗΝΙΚΗΣ ΚΑΤΑΘΕΣΗΣ	*(22):*	30.08.90
ΑΡΙΘ./ΗΜΕΡ. ΔΗΜΟΣΙΕΥΣΗΣ ΕΥΡΩΠΑΪΚΟΥ ΔΙΠΛΩΜΑΤΟΣ	*(87):*	0225203/29.08.90
ΑΡΙΘ./ΗΜΕΡ. ΚΑΤΑΘΕΣΗΣ ΕΥΡΩΠΑΪΚΗΣ ΑΙΤΗΣΗΣ	*(86):*	86402179.5/02.10.86
ΤΙΤΛΟΣ ΕΦΕΥΡΕΣΗΣ	*(54):*	Μέθοδος και σύραγξ επιφανειακής ψύξεως προϊόντων τροφίμων
ΔΙΚΑΙΟΥΧΟΣ	*(73):*	L'Air Liquiode, Société Anonyme Pour L'Etude et L'Exploitation des Procedes Georges Claude (Ανώνυμη γαλλική εταιρία) 75, quai d'Orsay F-75321 Paris Cédéx 07, Γαλλία
ΣΥΜΒΑΤΙΚΕΣ ΠΡΟΤΕΡΑΙΟΤΗΤΕΣ	*(30):*	8514582/02.10.85/Γαλλία
ΕΦΕΥΡΕΤΗΣ	*(72):*	1) Barthelmes, Patrice 2) Dubreuil, Thierry 3) Ottinger, Claude
ΕΙΔΙΚΟΣ ΠΛΗΡΕΞΟΥΣΙΟΣ	*(74):*	Σωτηρίου Σωτήριος, δικηγόρος, Υψηλάντου 38, Αθήνα
ΑΝΤΙΚΛΗΤΟΣ	*(74):*	Κιλιμίρης Αναστάσιος, Υψηλάντου 38, Αθήνα

ΠΕΡΙΛΗΨΗ (57)

Η εφεύρεσις αφορά την επιφανειακή ψύξη προϊόντων τροφίμων. Ακροφύσια 21-22-23 εκτοξεύουν τεμαχίδια στερεού πάγου διοξειδίου του άνθρακος προς την διεύθυνσιν ενός μεταφορέως 6. Τα ακροφύσια έχουν διατομάς επαρκώς λεπτές (0,2 χιλστμ^2/1,13 χλστμ^2) δια να δημιουργούν λεπτά τεμαχίδια με διαστάσεις μικρότερες των 300 μικρών.

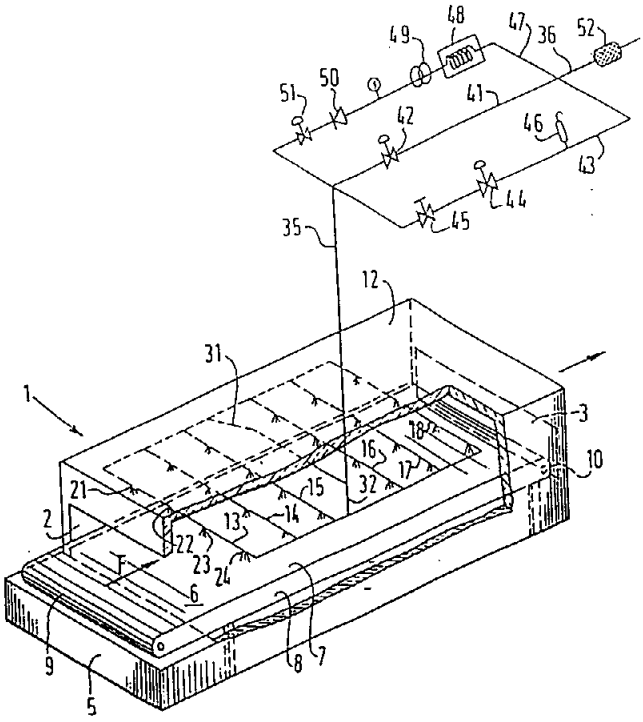

ΑΡΙΘΜΟΣ ΕΥΡΩΠΑ·Ι·ΚΟΥ Δ.Ε.	***(11):***	**3003005**
ΑΡΙΘ. ΕΛΛΗΝΙΚΗΣ ΚΑΤΑΘΕΣΗΣ	*(21):*	900400694
ΗΜΕΡ. ΕΛΛΗΝΙΚΗΣ ΚΑΤΑΘΕΣΗΣ	*(22):*	25.09.90
ΑΡΙΘ./ΗΜΕΡ. ΔΗΜΟΣΙΕΥΣΗΣ ΕΥΡΩΠΑ·Ι·ΚΟΥ ΔΙΠΛΩΜΑΤΟΣ	*(87):*	0280756/27.06.90
ΑΡΙΘ./ΗΜΕΡ. ΚΑΤΑΘΕΣΗΣ ΕΥΡΩΠΑ·Ι·ΚΗΣ ΑΙΤΗΣΗΣ	*(86):*	87103236.3/06.03.87
ΤΙΤΛΟΣ ΕΦΕΥΡΕΣΗΣ	*(54):*	Μέθοδος δια τη βελτίωση της ικανότητος ακονίσματος σωμάτων ακονίσματος και λεπτού ακονίσματος
ΔΙΚΑΙΟΥΧΟΣ	*(73):*	Carborundum Schleifmittelwerke GmbH Kappeler Strasse 105 D-4000 Düsseldorf 13, Γερμανία
ΣΥΜΒΑΤΙΚΕΣ ΠΡΟΤΕΡΑΙΟΤΗΤΕΣ	*(30):*	—
ΕΦΕΥΡΕΤΗΣ	*(72):*	Elbel, Karl, Dr.
ΕΙΔΙΚΟΣ ΠΛΗΡΕΞΟΥΣΙΟΣ	*(74):*	Παναγιώτα Παπακώστα-Αναγνωστοπούλου, Μαυροκορδάτου 7, Αθήνα
ΑΝΤΙΚΛΗΤΟΣ	*(74):*	Κιόρτσης Βασίλειος, Μαυροκορδάτου 7, Αθήνα

ΠΕΡΙΛΗΨΗ (57)

Δια την βελτίωση της ικανότητος ακονίσματος των σωμάτων ακονίσματος ή λεπτού ακονίσματος που είναι συνδεδεμένα με κεραμικό υλικό ή με συνθετικό υλικό προστίθενται (εισχωρούν) εις τους χώρους των πόρων των μεταλλικοί σάπωνες. Η προσθήκη αυτή (εισχώρησις) των μεταλλικών σαπώνων είναι δυνατόν να γίνει κατά διαφόρους τρόπους είτε δια εμβαπτίσεως του σώματος ακονίσματος ή λεπτού ακονίσματος σ' ένα διάλυμα του μεταλλικού σάπωνος ενδεχομένως υπό κενόν έως ότου επιτευχθεί επαρκής γέμισις των χώρων των πόρων με το μεταλλικό σάπωνα ή δια εφαρμογής του μίγματος αντιδράσεως εις τους χώρους των πόρων και εν συνεχεία δια διεξαγωγής υπό θέρμανση του μίγματος αυτού αντιδράσεως μιας χημικής αντιδράσεως η οποία έχει σαν συνέπεια τον σχηματισμό του επιθυμουμένου μεταλλικού σάπωνος απ' ευθείας εντός των χώρων των πόρων. Ενός τέτοιου είδους μίγμα αντιδράσεως αποτελείται π.χ. από ένα λιπαρό οξύ, όπως το στεατικό οξύ και ένα οξείδιο ή υδροξείδιο μετάλλου δια του οποίου κατά την αντίδραση σχηματίζεται ο αντίστοιχος σάπων νατρίου υπό σύγχρονο δημιουργία ύδατος. Τα υποπροϊόντα της αντιδράσεως (όπως εδώ το ύδωρ) στη συνέχεια απομακρύνονται. Τα κατ' αυτόν τον τρόπο κατεργασμένα σώματα ακονίσματος ή λεπτού ακονίσματος (συμπληρωματικού φινιρίσματος) παρουσιάζουν έναντι των μη υποστάντων κατεργασία σωμάτων ακονίσματος ή λεπτού ακονίσματος μια σημαντική βελτίωση της ικανότητος ακονίσματος υπό την έννοια ότι σε τέτοιους δίσκους μπορούμε να ακονίσουμε γρηγορότερα και με ανάπτυξη μικροτέρα της θερμοκρασίας βελτιωμένους και σκληρυνθέντες χάλυβες και ότι ιδιαιτέρως ότι τέτοιοι δίσκοι ακονίσματος κατά τη διάρκεια του ακονίσματος δεν αποφράσσονται και αποφεύγονται τα εκ τούτου προκύπτοντα μειονεκτήματα όπως π.χ. εκ νέου συγκολήσεως (επί της ακονιζομένης επιφανείας) και σχηματισμοί επενδύσεως επί του ελάσματος.

ΑΡΙΘΜΟΣ ΕΥΡΩΠΑ·Ι·ΚΟΥ Δ.Ε.	***(11):***	**3003006**
ΑΡΙΘ. ΕΛΛΗΝΙΚΗΣ ΚΑΤΑΘΕΣΗΣ	*(21):*	900400337
ΗΜΕΡ. ΕΛΛΗΝΙΚΗΣ ΚΑΤΑΘΕΣΗΣ	*(22):*	27.09.90
ΑΡΙΘ./ΗΜΕΡ. ΔΗΜΟΣΙΕΥΣΗΣ ΕΥΡΩΠΑ·Ι·ΚΟΥ ΔΙΠΛΩΜΑΤΟΣ	*(87):*	0228939/26.09.90
ΑΡΙΘ./ΗΜΕΡ. ΚΑΤΑΘΕΣΗΣ ΕΥΡΩΠΑ·Ι·ΚΗΣ ΑΙΤΗΣΗΣ	*(86):*	86402668.7/02.12.86
ΤΙΤΛΟΣ ΕΦΕΥΡΕΣΗΣ	*(54):*	Μέθοδος και συσκευή μηχανικής επεξεργασίας τεμαχίων
ΔΙΚΑΙΟΥΧΟΣ	*(73):*	L'Air Liquide, Société Anonyme Pour L'Etude et L'Exploitation des Procedes Georges Claude (Ανώνυμος γαλλική εταιρία) 75, quai d'Orsay F-75321 Paris Cedex 07, Γαλλία
ΣΥΜΒΑΤΙΚΕΣ ΠΡΟΤΕΡΑΙΟΤΗΤΕΣ	*(30):*	8518393/12.12.85/Γαλλία
ΕΦΕΥΡΕΤΗΣ	*(72):*	1) Lecourt, Jean-Pierre 2) Roullet, Alain
ΕΙΔΙΚΟΣ ΠΛΗΡΕΞΟΥΣΙΟΣ	*(74):*	Κιλιμίρης Αναστάσιος, δικηγόρος, Υψηλάντου 38, Αθήνα
ΑΝΤΙΚΛΗΤΟΣ	*(74):*	Κιλιμίρης Αναστάσιος, δικηγόρος, Υψηλάντου 38, Αθήνα

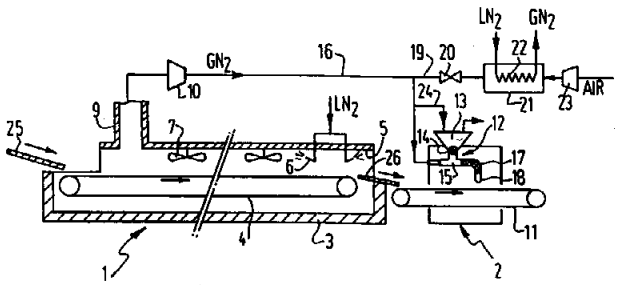

ΠΕΡΙΛΗΨΗ (57)

Τα τεμάχια προς επεξεργασίαν ψύχονται προοδευτικά μέσα στη σήραγγα (I) δια μεταφοράς κρύου αερίου. Μετά από κυκλοφορία σε αντίθετο ρεύμα τα κρύα αέρια εξάγονται από τη σήραγγα και χρησιμεύουν ως αέριο μεταφοράς για την εκτόξευση των ψηγμάτων μετάλλου επί των ψυγμένων τεμαχίων.

ΑΡΙΘΜΟΣ ΕΥΡΩΠΑ·Ι·ΚΟΥ Δ.Ε.	***(11):***	**3003007**
ΑΡΙΘ. ΕΛΛΗΝΙΚΗΣ ΚΑΤΑΘΕΣΗΣ	*(21):*	910400788
ΗΜΕΡ. ΕΛΛΗΝΙΚΗΣ ΚΑΤΑΘΕΣΗΣ	*(22):*	18.04.91
ΑΡΙΘ./ΗΜΕΡ. ΔΗΜΟΣΙΕΥΣΗΣ ΕΥΡΩΠΑ·Ι·ΚΟΥ ΔΙΠΛΩΜΑΤΟΣ	*(87):*	0342272/17.04.91
ΑΡΙΘ./ΗΜΕΡ. ΚΑΤΑΘΕΣΗΣ ΕΥΡΩΠΑ·Ι·ΚΗΣ ΑΙΤΗΣΗΣ	*(86):*	88120944.9/15.12.88
ΤΙΤΛΟΣ ΕΦΕΥΡΕΣΗΣ	*(54):*	Μέθοδος επεξεργασίας α-ημιένυδρου θειϊκού ασβεστίου
ΔΙΚΑΙΟΥΧΟΣ	*(73):*	1) Pro-Mineral Gesellschaft zur Werwendung von Mineralstoffe mbH, Kruppstrasse 5, 4300 Essen 1 2) SICOWA Verfahrenstechnik für Baustoffe GmbH & Co. KG Handerweg 17, 5100 Aachen
ΣΥΜΒΑΤΙΚΕΣ ΠΡΟΤΕΡΑΙΟΤΗΤΕΣ	*(30):*	3816513/14.05.88/DE
ΕΦΕΥΡΕΤΗΣ	*(72):*	Koslowski Thomas
ΕΙΔΙΚΟΣ ΠΛΗΡΕΞΟΥΣΙΟΣ	*(74):*	Ζαχαράτου Μαριάννα, δικηγόρος, Βασ. Σοφίας 6, 106 74 Αθήνα
ΑΝΤΙΚΛΗΤΟΣ	*(74):*	Ταβλαρίδης Π., Τσιμικάλης Αθαν., Καλονάρου Χαρ., Βασ. Σοφίας 6, 106 74 Αθήνα

ΠΕΡΙΛΗΨΗ (57)

Η εφεύρεση αναφέρεται σε μέθοδο επεξεργασίας α-ημιένυδρου θειικού ασβεστίου που υφίσταται κυρίως υπό την μορφή πρωτογενούς κόκκου, όπου τούτο φέρεται σε λεπτότητα που αντιστοιχεί στην απαιτούμενη εμφάνιση αντοχής για τον προβλεπόμενο σκοπό χρήσης και απομακρύνεται ο μικρότερος κόκκος με κοσκίνισμα και επίσης αναμιγνύονται ως επιβραδυντής και ρευστοποιητής ένα οξύ εκ φρούτων ή/και τα άλατά του, για να ληφθεί ένα προϊόν με επαρκώς επιβραδυνόμενη έναρξη σκλήρυνσης, ταχύτερη εμφάνιση αντοχής και υψηλή στάθμη αντοχής, το οποίο μπορεί να χρησιμοποιηθεί ιδιαίτερα ως κονίαμα εκτόξευσης.

ΑΡΙΘΜΟΣ ΕΥΡΩΠΑ·Ι·ΚΟΥ Δ.Ε.	***(11):***	**3003008**
ΑΡΙΘ. ΕΛΛΗΝΙΚΗΣ ΚΑΤΑΘΕΣΗΣ	*(21):*	910400721
ΗΜΕΡ. ΕΛΛΗΝΙΚΗΣ ΚΑΤΑΘΕΣΗΣ	*(22):*	05.06.91
ΑΡΙΘ./ΗΜΕΡ. ΔΗΜΟΣΙΕΥΣΗΣ ΕΥΡΩΠΑ·Ι·ΚΟΥ ΔΙΠΛΩΜΑΤΟΣ	*(87):*	0250749/06.03.91
ΑΡΙΘ./ΗΜΕΡ. ΚΑΤΑΘΕΣΗΣ ΕΥΡΩΠΑ·Ι·ΚΗΣ ΑΙΤΗΣΗΣ	*(86):*	87105788.1/18.04.87
ΤΙΤΛΟΣ ΕΦΕΥΡΕΣΗΣ	*(54):*	Σύστημα ακροφυσίων δι' εγκατάστασιν κλιματισμού
ΔΙΚΑΙΟΥΧΟΣ	*(73):*	Schako Metallwarenfabrik Ferdinand Schad KG. W-7201 Kolbingen, Γερμανία
ΣΥΜΒΑΤΙΚΕΣ ΠΡΟΤΕΡΑΙΟΤΗΤΕΣ	*(30):*	8613078U/14.05.86/Γερμανία
ΕΦΕΥΡΕΤΗΣ	*(72):*	Kurrle, Hermann
ΕΙΔΙΚΟΣ ΠΛΗΡΕΞΟΥΣΙΟΣ	*(74):*	Ιλεάνα Βόζεμπεργκ-Βρετού, δικηγόρος, Σκουφά 60Α, Αθήνα 106 80
ΑΝΤΙΚΛΗΤΟΣ	*(74):*	Θεόδωρος Βόζεμπεργκ-Βρετός, Σκουφά 60Α, Αθήνα 106 80

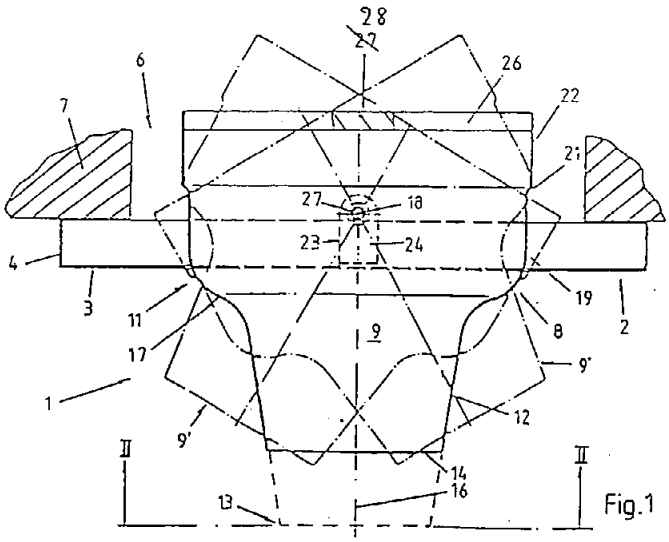

Fig.1

ΠΕΡΙΛΗΨΗ (57)

Δι' εν σύστημα ακροφυσίων δι' εγκατάστασιν κλιματισμού ή παρομοίαν τοιαύτη, δια τον αερισμόν χώρων, μετά πλαισίου στερεώσεως, μετά ανοίγματος και ενός εντός αυτού εδραγομένου κατά τρόπον ώστε να δύναται να περιστραφεί ακροφυσίον το οποίον παρουσιάζει διηυρημένον τμήμα περιγράμματος το οποίον ουσιαστικώς κλείει το άνοιγμα, προτείνεται όπως το διηυρημένον τμήμα αποτελεί ένα εις εν σώμα μετά του ακροφυσίου (9) διαμορφούμενον διαπλατυνθέν διηυρημένον τμήμα (19). Τοιουτοτρόπως παρέχονται κατασκευαστικά πλεονεκτήματα και ευρείαι δυνατότητες εφαρμογής.

ΑΡΙΘΜΟΣ ΕΥΡΩΠΑ·Ι·ΚΟΥ Δ.Ε.	*(11):*	**3003009**
ΑΡΙΘ. ΕΛΛΗΝΙΚΗΣ ΚΑΤΑΘΕΣΗΣ	*(21):*	910400789
ΗΜΕΡ. ΕΛΛΗΝΙΚΗΣ ΚΑΤΑΘΕΣΗΣ	*(22):*	20.06.91
ΑΡΙΘ./ΗΜΕΡ. ΔΗΜΟΣΙΕΥΣΗΣ ΕΥΡΩΠΑ·Ι·ΚΟΥ ΔΙΠΛΩΜΑΤΟΣ	*(87):*	0238901/19.06.91
ΑΡΙΘ./ΗΜΕΡ. ΚΑΤΑΘΕΣΗΣ ΕΥΡΩΠΑ·Ι·ΚΗΣ ΑΙΤΗΣΗΣ	*(86):*	87103033.4/04.03.87
ΤΙΤΛΟΣ ΕΦΕΥΡΕΣΗΣ	*(54):*	Μεταλλικός σωλήνας, ιδιαίτερα χαλύβδινος σωλήνας, με μία αντισκωριακή επικάλυψη και ένα προστατευτικό περίβλημα
ΔΙΚΑΙΟΥΧΟΣ	*(73):*	1) ECI-European Chemical Industries Ltd., Killycard Castleblayney County Monaghan/IE 2) HOESCH AKTIENGESELLSCHAFT, Eberhardstrasse 12, W-4600 Dortmund I/DE
ΣΥΜΒΑΤΙΚΕΣ ΠΡΟΤΕΡΑΙΟΤΗΤΕΣ	*(30):*	3607459/07.03.86/DE
ΕΦΕΥΡΕΤΗΣ	*(72):*	1) Kleen Eugen, Dipl. Min. 2) Müller, Claus M., Dipl.-Chem Dr. Ing.
ΕΙΔΙΚΟΣ ΠΛΗΡΕΞΟΥΣΙΟΣ	*(74):*	Ζαχαράτου Μαριάννα, δικηγόρος, Βασ. Σοφίας 6, 106 74 Αθήνα
ΑΝΤΙΚΛΗΤΟΣ	*(74):*	Ταβλαρίδης Π., Τσιμικάλης Α., Καλονάρου Χ., Βασ. Σοφίας 6, 106 74 Αθήνα

ΠΕΡΙΛΗΨΗ *(57)*

Πρόκειται δια ένα προστατευόμενο έναντι μηχανικών ζημιών χαλύβδινο σωλήνα με μία αντιδιαβρωτική επικάλυψη εκ συνθετικής ύλης και ένα περίβλημα προστασίας προς τούτο εξ ενός μείγματος σκυροδέματος ή κονιάματος εναντίον των μηχανικών ζημιών της αντιδιαβρωτικής επικάλυψης. Η αντιδιαβρωτική επικάλυψη παρουσιάζει διαμορφώσεις και/ή υδραυλικώς ενεργούσες ενθέσεις δια μία δια της δυνάμεως και του σχήματος και/ή χημική σύνδεση μεταξύ της αντιδιαβρωτικής επικάλυψης και του περιβλήματος προστασίας, ούτως ώστε να εξασφαλίζεται άψογος πρόσφυση του περιβλήματος προστασίας επί της αντιδιαβρωτικής επικαλύψεως.

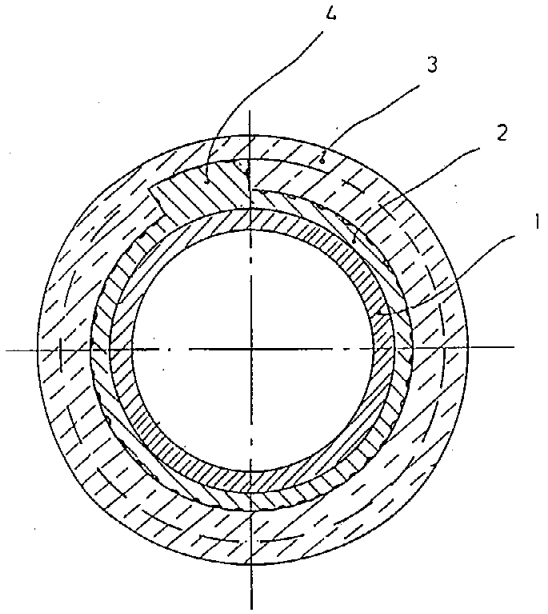

ΑΡΙΘΜΟΣ ΕΥΡΩΠΑ·Ι·ΚΟΥ Δ.Ε.	*(11):*	**3003010**
ΑΡΙΘ. ΕΛΛΗΝΙΚΗΣ ΚΑΤΑΘΕΣΗΣ	*(21):*	910400529
ΗΜΕΡ. ΕΛΛΗΝΙΚΗΣ ΚΑΤΑΘΕΣΗΣ	*(22):*	05.09.91
ΑΡΙΘ./ΗΜΕΡ. ΔΗΜΟΣΙΕΥΣΗΣ ΕΥΡΩΠΑ·Ι·ΚΟΥ ΔΙΠΛΩΜΑΤΟΣ	*(87):*	0300991/04.09.91
ΑΡΙΘ./ΗΜΕΡ. ΚΑΤΑΘΕΣΗΣ ΕΥΡΩΠΑ·Ι·ΚΗΣ ΑΙΤΗΣΗΣ	*(86):*	88890177.4/06.07.88
ΤΙΤΛΟΣ ΕΦΕΥΡΕΣΗΣ	*(54):*	Συσκευή δια την τοποθέτηση θετικών ή αρνητικών πλακών
ΔΙΚΑΙΟΥΧΟΣ	*(73):*	Elbak Batteriewerke Gesellschaft m.b.H. Puntigamer Strasse 127 A-8055 Graz-Puntigam Steiermark, Αυστρία
ΣΥΜΒΑΤΙΚΕΣ ΠΡΟΤΕΡΑΙΟΤΗΤΕΣ	*(30):*	1830/87, 20.07.87, Αυστρία
ΕΦΕΥΡΕΤΗΣ	*(72):*	1) Schwetz, Anton 2) Puhm, Helmut 3) Kirstein, Wilhelm H.
ΕΙΔΙΚΟΣ ΠΛΗΡΕΞΟΥΣΙΟΣ	*(74):*	Παναγιώτα Παπακώστα-Αναγνωστοπούλου, δικηγόρος, Μαυροκορδάτου 7, Αθήνα
ΑΝΤΙΚΛΗΤΟΣ	*(74):*	Κιόρτσης Βασίλειος Μαυροκορδάτου 7, Αθήνα

ΠΕΡΙΛΗΨΗ *(57)*

Μια συσκευή δια την τοποθέτηση πλακών δια συσσωρευτές εις διαχωριστές έχει ένα πηνίο αποθέματος (1) από το οποίο αφαιρείται ταινία διαχωριστού (6) και προωθείται εις ένα κατακορύφως διατρέχον κανάλι (10) μέχρι μιας τελικής κρούσης (20). Εις το κανάλι (10) προβλέπεται μια σχισμή, δια της οποίας ένα αναδιπλούμενο έλασμα (40), επί του οποίου από ένα τοποθετητή πλακών (24) έχει αφαιθεί μία πλάκα, δύναται να εισάγεται δι' αναδιπλώσεως και εξαγωγής του τεμαχίου ταινίας διαχωριστού. Η συσκευή έχει περαιτέρω μία διάταξη (26) δια την συγκόλληση των υπεράνω αλλήλων κειμένων διαμήκων χειλέων του διπλωμένου διαχωριστή και μία διάταξη εξαγωγής (30), με την οποία φέρεται μία πλεγμένη πλάκα συσσωρευτού εις μία διάταξη στιβάξεως, όπου επί εκάστης πλεγμένης πλάκας συσσωρευτού επικάθονται από ένα άλλο τοποθετητή πλακών (31) πλάκες συσσωρευτού. Η διάταξη στιβάξεως περιλαμβάνει μία διάταξη μετατροπής (33), η οποία σχηματίζει επί της πλευράς αποδόσεως της επί μιας συγκεντρωτικής εσχάρας (35) στιβάδες πλακών.

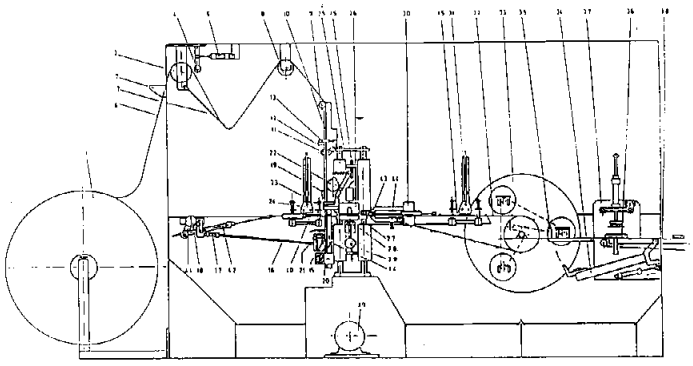

ΑΡΙΘΜΟΣ ΕΥΡΩΠΑΪΚΟΥ Δ.Ε.	*(11):*	**3003011**
ΑΡΙΘ. ΕΛΛΗΝΙΚΗΣ ΚΑΤΑΘΕΣΗΣ	*(21):*	900401219
ΗΜΕΡ. ΕΛΛΗΝΙΚΗΣ ΚΑΤΑΘΕΣΗΣ	*(22):*	03.10.91
ΑΡΙΘ./ΗΜΕΡ. ΔΗΜΟΣΙΕΥΣΗΣ ΕΥΡΩΠΑΪΚΟΥ ΔΙΠΛΩΜΑΤΟΣ	*(87):*	0275804/02.10.91
ΑΡΙΘ./ΗΜΕΡ. ΚΑΤΑΘΕΣΗΣ ΕΥΡΩΠΑΪΚΗΣ ΑΙΤΗΣΗΣ	*(86):*	87420345.8/17.12.87
ΤΙΤΛΟΣ ΕΦΕΥΡΕΣΗΣ	*(54):*	Παρασκευή φωσφορούχων ενδιαμέσων για ζιζανιοκτόνο χρήση
ΔΙΚΑΙΟΥΧΟΣ	*(73):*	Rhône-Poulenc Agrochimie 14-20, rue Pierre Baizet F-69009 Lyon, Γαλλία
ΣΥΜΒΑΤΙΚΕΣ ΠΡΟΤΕΡΑΙΟΤΗΤΕΣ	*(30):*	8618308/18.12.86/Γαλλία
ΕΦΕΥΡΕΤΗΣ	*(72):*	1) Corbet, Jean Pierre 2) Mulhauser, Michel
ΕΙΔΙΚΟΣ ΠΛΗΡΕΞΟΥΣΙΟΣ	*(74):*	Βούρου Τριανταφυλλιά, Πανεπιστημίου 64, Αθήνα
ΑΝΤΙΚΛΗΤΟΣ	*(74):*	Βούρου Τριανταφυλλιά, Πανεπιστημίου 64, Αθήνα

ΠΕΡΙΛΗΨΗ (57)

Παρασκευή ενδιαμέσων για ζιζανιοκτόνα του τύπου:

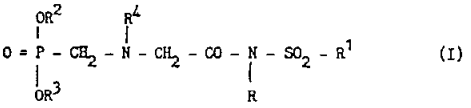

(I)

δια αντιδράσεως προϊόντων του τύπου:

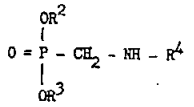

(II)

με προϊόντα του τύπου:

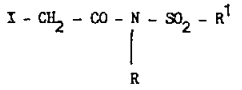

(III)

στους οποίους τα R, R^1, R^2, R^3, R^4 είναι οργανικές ρίζες ή H σε ορισμένες περιπτώσεις και το X είναι αλογόνο. Η γραμμομοριακή αναλογία II/III είναι ανώτερη του 1,5.

ΑΡΙΘΜΟΣ ΕΥΡΩΠΑΪΚΟΥ Δ.Ε.	*(11):*	**3003012**
ΑΡΙΘ. ΕΛΛΗΝΙΚΗΣ ΚΑΤΑΘΕΣΗΣ	*(21):*	910401037
ΗΜΕΡ. ΕΛΛΗΝΙΚΗΣ ΚΑΤΑΘΕΣΗΣ	*(22):*	24.10.91
ΑΡΙΘ./ΗΜΕΡ. ΔΗΜΟΣΙΕΥΣΗΣ ΕΥΡΩΠΑΪΚΟΥ ΔΙΠΛΩΜΑΤΟΣ	*(87):*	0292441/23.10.91
ΑΡΙΘ./ΗΜΕΡ. ΚΑΤΑΘΕΣΗΣ ΕΥΡΩΠΑΪΚΗΣ ΑΙΤΗΣΗΣ	*(86):*	88[illegible]0124.9/28.03.88
ΤΙΤΛΟΣ ΕΦΕΥΡΕΣΗΣ	*(54):*	Κι[illegible]τό μηχάνημα θέρμανσης χώρων
ΔΙΚΑΙΟΥΧΟΣ	*(73):*	De' Longht S.P.A. Via L. Seitz 47 I-3100 Treviso Ιταλία
ΣΥΜΒΑΤΙΚΕΣ ΠΡΟΤΕΡΑΙΟΤΗΤΕΣ	*(30):*	8253587/16.04.87/Ιταλία
ΕΦΕΥΡΕΤΗΣ	*(72):*	De'Longhi, Giuseppe
ΕΙΔΙΚΟΣ ΠΛΗΡΕΞΟΥΣΙΟΣ	*(74):*	Ρένα Ραζή-Βαγιακάκου, Πανεπιστημίου 64, Αθήνα
ΑΝΤΙΚΛΗΤΟΣ	*(74):*	Ρένα Ραζή-Βαγιακάκου, Πανεπιστημίου 64, Αθήνα

ΠΕΡΙΛΗΨΗ (57)

Το μηχάνημα έχει ένα θερμοπομπό (σώμα ακτινοβολίας) 2, που περιλαμβάνει μία σειρά στοιχείων ακτινοβολίας 3 εντός των οποίων ρέει ένα ανώτερο διαθερμικό ρευστό, σταθερά συσχετισμένο (στερεωμένο) με ένα σώμα στηρίξεως 5 που έχει τουλάχιστον μία μονάδα θερμικού αερισμού 6 για την παροχή θερμού αέρα από το σώμα τούτο, κατά διεύθυνση περίπου κάθετη προς τον θερμοπομπό.

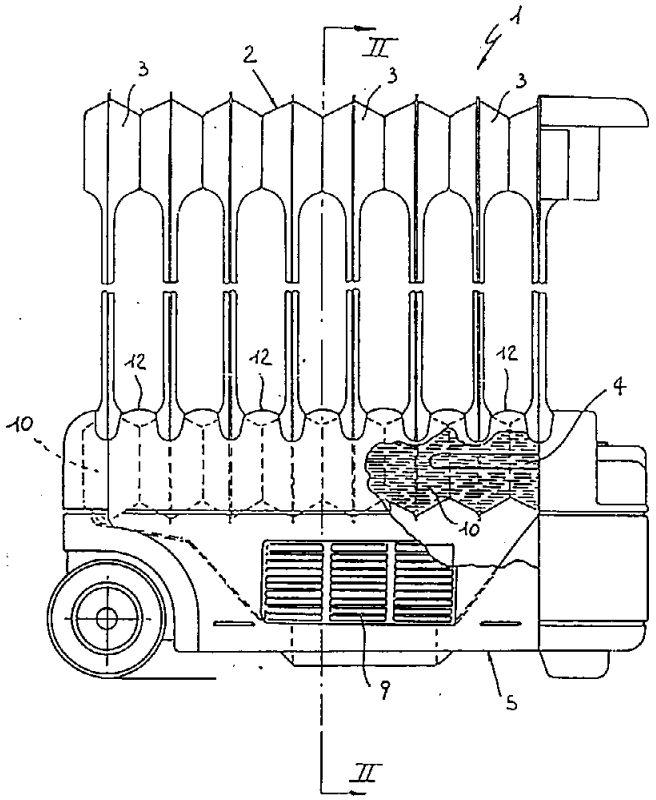

ΑΡΙΘΜΟΣ ΕΥΡΩΠΑ·Ι·ΚΟΥ Δ.Ε.	*(11):*	**3003013**
ΑΡΙΘ. ΕΛΛΗΝΙΚΗΣ ΚΑΤΑΘΕΣΗΣ	*(21):*	910401621
ΗΜΕΡ. ΕΛΛΗΝΙΚΗΣ ΚΑΤΑΘΕΣΗΣ	*(22):*	24.10.91
ΑΡΙΘ./ΗΜΕΡ. ΔΗΜΟΣΙΕΥΣΗΣ ΕΥΡΩΠΑ·Ι·ΚΟΥ ΔΙΠΛΩΜΑΤΟΣ	*(87):*	0246163/21.08.91
ΑΡΙΘ./ΗΜΕΡ. ΚΑΤΑΘΕΣΗΣ ΕΥΡΩΠΑ·Ι·ΚΗΣ ΑΙΤΗΣΗΣ	*(86):*	87401099.4/15.05.87
ΤΙΤΛΟΣ ΕΦΕΥΡΕΣΗΣ	*(54):*	Μέθοδος επεξεργασίας του γάλακτος με σκοπό την παρασκευή τυριών
ΔΙΚΑΙΟΥΧΟΣ	*(73):*	Sanofi Els Bio Industries Société Anonyme 40, Avenue George V F-75008 Paris, Γαλλίας
ΣΥΜΒΑΤΙΚΕΣ ΠΡΟΤΕΡΑΙΟΤΗΤΕΣ	*(30):*	8607002/15.05.86/Γαλλία
ΕΦΕΥΡΕΤΗΣ	*(72):*	Lagarde, Gilles
ΕΙΔΙΚΟΣ ΠΛΗΡΕΞΟΥΣΙΟΣ	*(74):*	Σ. Σταμνά, δικηγόρος, Κουμπάρη 2, 106 74 Αθήνα
ΑΝΤΙΚΛΗΤΟΣ	*(74):*	Παπακωνσταντίνου Ελένη, δικηγόρος, Κουμπάρη 2, 106 74 Αθήνα

ΠΕΡΙΛΗΨΗ *(57)*
Η παρούσα εφεύρεση έχει σαν αντικείμενο μία μέθοδο επεξεργασίας του γάλακτος με σκοπό την παρασκευή τυρών. Η εν λόγω μέθοδος επεξεργασίας συνίσταται σε μία σπορά του γάλακτος, πριν από την προσθήκη πυτίας, με τη βοήθεια βακτηριακών πρωτοπλαστών.

ΑΡΙΘΜΟΣ ΕΥΡΩΠΑ·Ι·ΚΟΥ Δ.Ε.	*(11):*	**3003014**
ΑΡΙΘ. ΕΛΛΗΝΙΚΗΣ ΚΑΤΑΘΕΣΗΣ	*(21):*	910401622
ΗΜΕΡ. ΕΛΛΗΝΙΚΗΣ ΚΑΤΑΘΕΣΗΣ	*(22):*	24.10.91
ΑΡΙΘ./ΗΜΕΡ. ΔΗΜΟΣΙΕΥΣΗΣ ΕΥΡΩΠΑ·Ι·ΚΟΥ ΔΙΠΛΩΜΑΤΟΣ	*(87):*	0313758/16.10.91
ΑΡΙΘ./ΗΜΕΡ. ΚΑΤΑΘΕΣΗΣ ΕΥΡΩΠΑ·Ι·ΚΗΣ ΑΙΤΗΣΗΣ	*(86):*	88113849.9/25.08.88
ΤΙΤΛΟΣ ΕΦΕΥΡΕΣΗΣ	*(54):*	Μέθοδος και διάταξη για την ψύξη ιπτάμενης τέφρας
ΔΙΚΑΙΟΥΧΟΣ	*(73):*	Deutsche Babcock Energie-und Umwelttechnik Aktiengesellschaft Postfach 10 03 47-48 W-4200 Oberhausen 1, Γερμανία
ΣΥΜΒΑΤΙΚΕΣ ΠΡΟΤΕΡΑΙΟΤΗΤΕΣ	*(30):*	3736521/28.10.87/Γερμανία
ΕΦΕΥΡΕΤΗΣ	*(72):*	1) Dziobek, Frank 2) Mollenhoff, Horst, Dr.
ΕΙΔΙΚΟΣ ΠΛΗΡΕΞΟΥΣΙΟΣ	*(74):*	Σ. Σταμνά, δικηγόρος, Κουμπάρη 2, 106 74 Αθήνα
ΑΝΤΙΚΛΗΤΟΣ	*(74):*	Παπακωνσταντίνου Ελένη, δικηγόρος, Κουμπάρη 2, 106 74 Αθήνα

ΠΕΡΙΛΗΨΗ *(57)*
Ιπτάμενη τέφρα, η οποία πρόκειται να διαχωριστεί από τα υπό πίεση ευρισκόμενα καυσαέρια μιας εστίας τυρβώδους ροής, προωθείται σε ένα σύστημα διαύλων υπό πίεση με τη βοήθεια των καυσαερίων και κατ' αυτήν την προώθηση ψύχεται σε μια θερμοκρασία, που ευρίσκεται πάνω από το σημείο δρόσου του νερού και των οξέων των καυσαερίων. Κατά την είσοδο στο σύστησμα διαύλων υπό πίεση διαχωρίζεται η ιπτάμενη τέφρα από τα καυσαέρια και μετά την έξοδο από το σύστημα διαύλων υπό πίεση προωθείται με τη βοήθεια αέρα και κατ' αυτήν την προώθηση ψύχεται στην τελική θερμοκρασία που επιτρέπει την απόληψή της.

ΑΡΙΘΜΟΣ ΕΥΡΩΠΑΪΚΟΥ Δ.Ε.	*(11):*	**3003015**
ΑΡΙΘ. ΕΛΛΗΝΙΚΗΣ ΚΑΤΑΘΕΣΗΣ	*(21):*	910401623
ΗΜΕΡ. ΕΛΛΗΝΙΚΗΣ ΚΑΤΑΘΕΣΗΣ	*(22):*	24.10.91
ΑΡΙΘ./ΗΜΕΡ. ΔΗΜΟΣΙΕΥΣΗΣ ΕΥΡΩΠΑΪΚΟΥ ΔΙΠΛΩΜΑΤΟΣ	*(87):*	0297768/24.07.91
ΑΡΙΘ./ΗΜΕΡ. ΚΑΤΑΘΕΣΗΣ ΕΥΡΩΠΑΪΚΗΣ ΑΙΤΗΣΗΣ	*(86):*	88305654.1/20.06.88
ΤΙΤΛΟΣ ΕΦΕΥΡΕΣΗΣ	*(54):*	Αρυλοθειαλκυλοφαινυλκαρβοξυλικά οξέα, παρασκευάσματα που περιέχουν αυτά και μέθοδος εφαρμογής
ΔΙΚΑΙΟΥΧΟΣ	*(73):*	E.R. Squibb & Sons, Inc. Lawrenceville-Princeton road Princeton, N.J. 08540-4000, Η.Π.Α.
ΣΥΜΒΑΤΙΚΕΣ ΠΡΟΤΕΡΑΙΟΤΗΤΕΣ	*(30):*	67199/29.06.87/Η.Π.Α.
ΕΦΕΥΡΕΤΗΣ	*(72):*	1) Hall, Steven E. 2) Stein, Philip P.
ΕΙΔΙΚΟΣ ΠΛΗΡΕΞΟΥΣΙΟΣ	*(74):*	Μαργαρίτα Μεταλληνού-Γάφου, Σίνα 14, 106 72 Αθήνα
ΑΝΤΙΚΛΗΤΟΣ	*(74):*	Κορίνα Αργυριάδου, Σίνα 14, 106 72 Αθήνα

ΠΕΡΙΛΗΨΗ *(57)*

Δίνονται αρυλοθειοαλκυλφαινυλοκαρβοξυλικά οξέα που έχουν τον δομικό τύπο

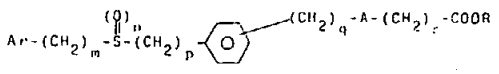

όπου το Ar παριστά μία αρυλομάδα, που περιλαμβάνει φαινυλ ή ναφθυλ η οποία μπορεί να συμπεριλαμβάνει ή να μην συμπεριλαμβάνει έναν ή περισσότερους υποκαταστάστες, το A είναι

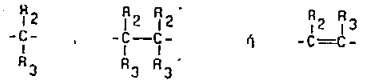

R είναι υδρογόνο, αλκαλιμέταλλο ή κατώτερο αλκυλ, m είναι 0, 1, 2 ή 3, n είναι 0, 1 ή 2, p είναι 1 μέχρι 5, q είναι 0, 1, 2, ή 3, r είναι 0, 1, 2 ή 3. Οι ενώσεις αυτές είναι καρδιοαγγειακά μέσα τα οποία επιδεικνύουν ανταγωνιστική δραστικότητα του θρομβοξανίου και ώς εκ τούτου είναι χρήσιμες στη θεραπεία θρομβωτικών ασθενειών.

ΑΡΙΘΜΟΣ ΕΥΡΩΠΑΪΚΟΥ Δ.Ε.	*(11):*	**3003016**
ΑΡΙΘ. ΕΛΛΗΝΙΚΗΣ ΚΑΤΑΘΕΣΗΣ	*(21):*	910401624
ΗΜΕΡ. ΕΛΛΗΝΙΚΗΣ ΚΑΤΑΘΕΣΗΣ	*(22):*	24.10.91
ΑΡΙΘ./ΗΜΕΡ. ΔΗΜΟΣΙΕΥΣΗΣ ΕΥΡΩΠΑΪΚΟΥ ΔΙΠΛΩΜΑΤΟΣ	*(87):*	0246216/14.08.91
ΑΡΙΘ./ΗΜΕΡ. ΚΑΤΑΘΕΣΗΣ ΕΥΡΩΠΑΪΚΗΣ ΑΙΤΗΣΗΣ	*(86):*	87850161.8/14.05.87
ΤΙΤΛΟΣ ΕΦΕΥΡΕΣΗΣ	*(54):*	Εσωφθάλμιος φακός με κωνικούς συγκρατήρες
ΔΙΚΑΙΟΥΧΟΣ	*(73):*	Precision-Cosmet Co, Inc. 11140 Bren road west Minnetonka Minnesota 55343, Η.Π.Α.
ΣΥΜΒΑΤΙΚΕΣ ΠΡΟΤΕΡΑΙΟΤΗΤΕΣ	*(30):*	892989/14.05.86/Η.Π.Α.
ΕΦΕΥΡΕΤΗΣ	*(72):*	Bissonette Noel G.
ΕΙΔΙΚΟΣ ΠΛΗΡΕΞΟΥΣΙΟΣ	*(74):*	Αλίκη Ματθαίου, δικηγόρος, Κοραή 3, Αθήνα
ΑΝΤΙΚΛΗΤΟΣ	*(74):*	Αριστείδης Δημόπουλος, δικηγόρος, Κοραή 3, Αθήνα

ΠΕΡΙΛΗΨΗ *(57)*

Αποκαλύπτεται ένας εσωφθάλμιος φακός προς χρήσιν ως τεχνητό εμφύτευμα φακού. Ο εσωφθάλμιος φακός περιλαμβάνει ένα οπτικό σώμα φακού (12) που έχει μία περιφέρεια (13) και δύο καμπύλα, επιμηκυνμένα κι ελαστικά μέλη επαφής (συγκρατητήρες) (20α, 20β) για τοποθέτηση και υποστήριξη του φακού στο μάτι. Κάθε μέλος επαφής έχει μία εσωτερική ή ριζική άκρη (22α, 22β) και μία εξωτερική ή ελεύθερη άκρη (26α, 26β). Τα μέλη επαφής είναι ολοκληρωτικά διαμορφωμένα με το σώμα του φακού ως μία μονοκόμματη κατασκευή στις ριζικές άκρες αυτού. Τα μέλη επαφής εκτείνονται εξωτερικώς του σώματος του φακού κατά μήκος ενός τόξου εξωτερικού της περιφερείας του σώματος του φακού. Κάθε μέλος επαφής έχει ένα, τουλάχιστον, κομμάτι αυτού κωνικό ή μειωμένο κατά μία εγκάρσια διάσταση, σε μία διεύθυνση κατά το μήκος από την ριζική άκρη προς την ελεύθερη άκρη.

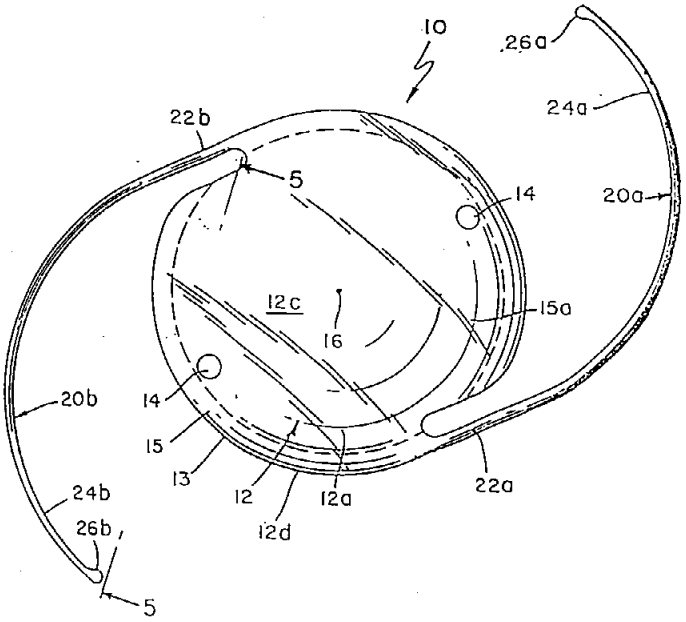

ΑΡΙΘΜΟΣ ΕΥΡΩΠΑΪΚΟΥ Δ.Ε.	*(11):*	**3003017**
ΑΡΙΘ. ΕΛΛΗΝΙΚΗΣ ΚΑΤΑΘΕΣΗΣ	*(21):*	910401625
ΗΜΕΡ. ΕΛΛΗΝΙΚΗΣ ΚΑΤΑΘΕΣΗΣ	*(22):*	24.10.91
ΑΡΙΘ./ΗΜΕΡ. ΔΗΜΟΣΙΕΥΣΗΣ ΕΥΡΩΠΑΪΚΟΥ ΔΙΠΛΩΜΑΤΟΣ	*(87):*	0224160/07.08.91
ΑΡΙΘ./ΗΜΕΡ. ΚΑΤΑΘΕΣΗΣ ΕΥΡΩΠΑΪΚΗΣ ΑΙΤΗΣΗΣ	*(86):*	86115903.6/15.11.86
ΤΙΤΛΟΣ ΕΦΕΥΡΕΣΗΣ	*(54):*	Μέθοδος απομακρύνσεως υδατανθράκων από απόνερα ή υπόγειο νερό
ΔΙΚΑΙΟΥΧΟΣ	*(73):*	Ralf F. Pierho Abwassertechnik GMBH Ritetrgut 2 D-3015 Wennigsen, Γερμανίας
ΣΥΜΒΑΤΙΚΕΣ ΠΡΟΤΕΡΑΙΟΤΗΤΕΣ	*(30):*	3542065/28.11.85/Γερμανία
ΕΦΕΥΡΕΤΗΣ	*(72):*	Ralf F. Piepho
ΕΙΔΙΚΟΣ ΠΛΗΡΕΞΟΥΣΙΟΣ	*(74):*	Αριστείδης Δημόπουλος, Κοραή 3, Αθήνα
ΑΝΤΙΚΛΗΤΟΣ	*(74):*	Αριστείδης Δημόπουλος, Κοραή 3, Αθήνα

ΠΕΡΙΛΗΨΗ (57)

Περιγράφεται μια μέθοδος απομακρύνσεως υδατανθράκων, ιδίως χλωριωμένων υδατανθράκων, από απόνερα ή από το υπόγειο νερό δια της χρήσεως ενεργού άνθρακος, ο οποίος αναμειγνύεται εν μέρει με μια ρητίνη ιοντικής εναλλαγής, η οποία σύγκειται κατά το ήμισυ από μια ισχυρώς όξινη ρητίνη κατιοντικής εναλλαγής και κατά το ήμισυ από μια ισχυρώς βασική ρητίνη ανιοντικής εναλλαγής, όπου το μείγμα ενεργού άνθρακος/ρητίνης ιοντικής εναλλαγής, κατόπιν ενός χρόνου συνυπάρξεως, υπόκειται σε επεξεργασία μέσα στα απόνερα με την βοήθεια ενός χρωστικού μέσου, το οποίο περιλαμβάνει έναν ηλεκτρολύτη, ένα αφριστικό και ένα ενσιρωτικό μέσον, καθώς και μια ουσία ρυθμιστική του pH, και όπου το προκύπτον ίζημα διαχωρίζεται από τα απόνερα, αφυδατώνεται και εναποθηκεύεται.

ΑΡΙΘΜΟΣ ΕΥΡΩΠΑΪΚΟΥ Δ.Ε.	*(11):*	**3003018**
ΑΡΙΘ. ΕΛΛΗΝΙΚΗΣ ΚΑΤΑΘΕΣΗΣ	*(21):*	910401626
ΗΜΕΡ. ΕΛΛΗΝΙΚΗΣ ΚΑΤΑΘΕΣΗΣ	*(22):*	24.10.91
ΑΡΙΘ./ΗΜΕΡ. ΔΗΜΟΣΙΕΥΣΗΣ ΕΥΡΩΠΑΪΚΟΥ ΔΙΠΛΩΜΑΤΟΣ	*(87):*	0271161/16.10.91 91/42
ΑΡΙΘ./ΗΜΕΡ. ΚΑΤΑΘΕΣΗΣ ΕΥΡΩΠΑΪΚΗΣ ΑΙΤΗΣΗΣ	*(86):*	87202424.5/07.12.87
ΤΙΤΛΟΣ ΕΦΕΥΡΕΣΗΣ	*(54):*	Μέθοδος καθαρισμού διαμίδης οξαλικού οξέος
ΔΙΚΑΙΟΥΧΟΣ	*(73):*	Enkhem Anic S.p.A. Via Ruggero Settimo 55 I-90139 Palermo, Ιταλίας
ΣΥΜΒΑΤΙΚΕΣ ΠΡΟΤΕΡΑΙΟΤΗΤΕΣ	*(30):*	2263886/11.12.86/Ιταλία
ΕΦΕΥΡΕΤΗΣ	*(72):*	1) Lorenzoni, Loreno 2) Bruzzi, Vittorio 3) Messina, Giuseppe
ΕΙΔΙΚΟΣ ΠΛΗΡΕΞΟΥΣΙΟΣ	*(74):*	Παναγιώτα Παπακώστα-Αναγνωστοπούλου, Μαυροκορδάτου 7, Αθήνα
ΑΝΤΙΚΛΗΤΟΣ	*(74):*	Βασίλειος Κιόρτσης, Μαυροκορδάτου 7, Αθήνα

ΠΕΡΙΛΗΨΗ (57)

Αποκαλύπτεται μια μέθοδος δια τον καθαρισμό της διαμίδης οξαλικού οξέος η οποία λαμβάνεται δια μιας μεθόδου κατά την οποία χρησιμοποιούνται καταλύτες χαλκού δια πλυσίματος με υδατικά διαλύματα ενός άλατος αμμωνίου, ενός οργανικού ή ανοργάνου οξέος ενώ εργαζόμεθα εις τιμή PH που περιλαμβάνεται εντός της περιοχής από 2 έως 8, και σε θερμοκρασία περιλαμβανομένη εντός της περιοχής από 40 έως 150° C.

ΑΡΙΘΜΟΣ ΕΥΡΩΠΑΪΚΟΥ Δ.Ε.	***(11):***	**3003019**
ΑΡΙΘ. ΕΛΛΗΝΙΚΗΣ ΚΑΤΑΘΕΣΗΣ	*(21):*	910401627
ΗΜΕΡ. ΕΛΛΗΝΙΚΗΣ ΚΑΤΑΘΕΣΗΣ	*(22):*	24.10.91
ΑΡΙΘ./ΗΜΕΡ. ΔΗΜΟΣΙΕΥΣΗΣ ΕΥΡΩΠΑΪΚΟΥ ΔΙΠΛΩΜΑΤΟΣ	*(87):*	0244641/21.08.91
ΑΡΙΘ./ΗΜΕΡ. ΚΑΤΑΘΕΣΗΣ ΕΥΡΩΠΑΪΚΗΣ ΑΙΤΗΣΗΣ	*(86):*	87104969.8/03.04.87
ΤΙΤΛΟΣ ΕΦΕΥΡΕΣΗΣ	*(54):*	1,4-κυκλοεξανοδιαμίνες, μέθοδος για την παρασκευή τους και η χρησιμοποίησή τους ως μυκητοκτόνων
ΔΙΚΑΙΟΥΧΟΣ	*(73):*	Basf Aktiengesellschaft Carl-Bosch-Strasse 38 6700 Ludwigschaft, Γερμανία
ΣΥΜΒΑΤΙΚΕΣ ΠΡΟΤΕΡΑΙΟΤΗΤΕΣ	*(30):*	3612831/16.04.86/Γερμανία
ΕΦΕΥΡΕΤΗΣ	*(72):*	1) Rentzea, Costin, Dr. 2) Sauter, Hubert 3) Goetz, Norbert, Dr. 4) Graf, Hermann, Dr. 5) Ammermann, Eberhard 6) Pommer, Ernst-Heinrich, Dr.
ΕΙΔΙΚΟΣ ΠΛΗΡΕΞΟΥΣΙΟΣ	*(74):*	Χαρ. Ξανθοπούλου-Καλονάρου, δικηγόρος, Ν. Βάμβα 1, Αθήνα 106 74
ΑΝΤΙΚΛΗΤΟΣ	*(74):*	Πλ. Ταβλαρίδης ή Αθαν. Τσιμικάλης ή Χαρ. Καλονάρου, Ν. Βάμβα 1, 106 74 Αθήνα

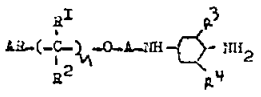

ΠΕΡΙΛΗΨΗ *(57)*

1,4-κυκλοεξανοδιαμίνες του τύπου

στον οποίο το AR σημαίνει υποκατεστημένο διβενζοφουραν-3-υλ, ναφθυλ, φαινυλ, υποκατεστημένο φαινυλ και τα R^1 και R^2 σημαίνουν υδρογόνο, μεθυλ ή αιθυλ και τα R^3 και R^4 σημαίνουν αλκυλ και το A σημαίνει μία άλυσο άνθρακος η οποία είναι δυνατόν να είναι υποκατεστημένη και το n σημαίνει τους ακέραιους αριθμούς 0, 1, 2, 3 και 4, καθώς και τα άλατα αυτών μυκητοκτόνα τα οποία περιέχουν αυτά.

ΑΡΙΘΜΟΣ ΕΥΡΩΠΑΪΚΟΥ Δ.Ε.	***(11):***	**3003020**
ΑΡΙΘ. ΕΛΛΗΝΙΚΗΣ ΚΑΤΑΘΕΣΗΣ	*(21):*	910401629
ΗΜΕΡ. ΕΛΛΗΝΙΚΗΣ ΚΑΤΑΘΕΣΗΣ	*(22):*	24.10.91
ΑΡΙΘ./ΗΜΕΡ. ΔΗΜΟΣΙΕΥΣΗΣ ΕΥΡΩΠΑΪΚΟΥ ΔΙΠΛΩΜΑΤΟΣ	*(87):*	0285196/18.09.91
ΑΡΙΘ./ΗΜΕΡ. ΚΑΤΑΘΕΣΗΣ ΕΥΡΩΠΑΪΚΗΣ ΑΙΤΗΣΗΣ	*(86):*	88200429.4/08.03.88
ΤΙΤΛΟΣ ΕΦΕΥΡΕΣΗΣ	*(54):*	Τρόφιμο
ΔΙΚΑΙΟΥΧΟΣ	*(73):*	Unilever N.V. Burgemeester s'Jacobplein 1 P.O. Box 760 3000 Dk Rotterdam Netherland, Ολλανδία
ΣΥΜΒΑΤΙΚΕΣ ΠΡΟΤΕΡΑΙΟΤΗΤΕΣ	*(30):*	8700616/16.03.87/Ολλανδία
ΕΦΕΥΡΕΤΗΣ	*(72):*	1) Verhoef, Nicolaas Jan Frederick Dirk 2) Zock, Hendrik Frits
ΕΙΔΙΚΟΣ ΠΛΗΡΕΞΟΥΣΙΟΣ	*(74):*	Χαρ. Ξανθοπούλου Καλονάρου, δικηγόρος, Ν. Βάμβα 1, 106 74 Αθήνα
ΑΝΤΙΚΛΗΤΟΣ	*(74):*	Πλ. Ταβλαρίδης ή Αθαν. Τσιμικάλης ή Χαρ. Καλονάρου, Ν. Βάμβα 1, 106 74 Αθήνα

ΠΕΡΙΛΗΨΗ *(57)*

Μέθοδος παρασκευής τροφίμου, όπως τηγανισμένα ψωμάκια (κρουτόν), χαρακτηριζόμενη εκ του ότι τεμάχια ζύμης ψήνονται, τουλάχιστον μερικώς, και έτσι διαστέλλονται, κατόπιν δε μειώνεται, ενδεχομένως, περαιτέρω, το μέγεθος των λαμβανόμενων διογκωμένων τεμαχίων του τροφίμου και στην συνέχεια αυτά καλύπτονται με στρώση από θερμοσκληρυνόμενο επίχρισμα, και η οποία στρώση του επιχρίσματος περιλαμβάνει υλικό που σχηματίζει φιλμ.
Κατά πορτίμηση, τα επιχρισμένα τεμάχια του τροφίμου υποβάλλονται σε θερμική κατεργασία. Κατά προτίμηση, χρησιμοποιείται υλικό που σχηματίζει φιλμ το οποίο είναι πλούσιο σε πρωτεΐνες.

ΑΡΙΘΜΟΣ ΕΥΡΩΠΑΪΚΟΥ Δ.Ε. *(11):* **3003021**
ΑΡΙΘ. ΕΛΛΗΝΙΚΗΣ ΚΑΤΑΘΕΣΗΣ *(21):* 910401630
ΗΜΕΡ. ΕΛΛΗΝΙΚΗΣ ΚΑΤΑΘΕΣΗΣ *(22):* 24.10.91
ΑΡΙΘ./ΗΜΕΡ. ΔΗΜΟΣΙΕΥΣΗΣ ΕΥΡΩΠΑΪΚΟΥ ΔΙΠΛΩΜΑΤΟΣ *(87):* 0309652/09.10.91
ΑΡΙΘ./ΗΜΕΡ. ΚΑΤΑΘΕΣΗΣ ΕΥΡΩΠΑΪΚΗΣ ΑΙΤΗΣΗΣ *(86):* 88109511.1/15.06.88
ΤΙΤΛΟΣ ΕΦΕΥΡΕΣΗΣ *(54):* Βαφή μαλλιών
ΔΙΚΑΙΟΥΧΟΣ *(73):* Rütgerswerke Aktiengesellschaft
Mainzer Landstrasse 217
6000 Frankfurt am Main 1, Γερμανία
ΣΥΜΒΑΤΙΚΕΣ ΠΡΟΤΕΡΑΙΟΤΗΤΕΣ *(30):* 1) 3731396/18.09.87/Γερμανία
2) 380422/11.02.88/Γερμανία
ΕΦΕΥΡΕΤΗΣ *(72):* 1) Orth, Winfried, Dr.
2) Weiss, Wolfgang, Dr.
3) Kleffner, Hans Werner
ΕΙΔΙΚΟΣ ΠΛΗΡΕΞΟΥΣΙΟΣ *(74):* Χαρ. Ξανθοπούλου-Καλονάρου, δικηγόρος, Ν. Βάμβα 1, 106 74 Αθήνα
ΑΝΤΙΚΛΗΤΟΣ *(74):* Πλ. Ταβλαρίδης ή Αθαν. Τσιμικάλης ή Χαρ. Καλονάρου, Ν. Βάμβα 1, Αθήνα 106 74

ΠΕΡΙΛΗΨΗ *(57)*

Η εφεύρεση αφορά βαφές μαλλιών με βάση οξειδωτικά χρώματα μαλλιών, που περιέχουν συστατικά εμφανιστή, σύζευξης και οξείδωσης, χαρακτηριζόμενες από το ότι περιέχουν ως συστατικά σύζευξης ένα ή περισσότερα παράγωγα αμινοπυρρολίου του γενικού τύπου I

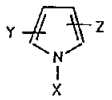

(I)

όπου οι ομάδες X, Y και Z έχουν τις σημασίες που δίδονται στις αξιώσεις.

ΑΡΙΘΜΟΣ ΕΥΡΩΠΑΪΚΟΥ Δ.Ε. *(11):* **3003022**
ΑΡΙΘ. ΕΛΛΗΝΙΚΗΣ ΚΑΤΑΘΕΣΗΣ *(21):* 910401631
ΗΜΕΡ. ΕΛΛΗΝΙΚΗΣ ΚΑΤΑΘΕΣΗΣ *(22):* 24.10.91
ΑΡΙΘ./ΗΜΕΡ. ΔΗΜΟΣΙΕΥΣΗΣ ΕΥΡΩΠΑΪΚΟΥ ΔΙΠΛΩΜΑΤΟΣ *(87):* 0268725/23.10.91
ΑΡΙΘ./ΗΜΕΡ. ΚΑΤΑΘΕΣΗΣ ΕΥΡΩΠΑΪΚΗΣ ΑΙΤΗΣΗΣ *(86):* 87100240.8/10.01.87
ΤΙΤΛΟΣ ΕΦΕΥΡΕΣΗΣ *(54):* Κάδος τάπας
ΔΙΚΑΙΟΥΧΟΣ *(73):* Schütz-Werke GmbH & Co. KG
Bahnhofstrasse 25
5418 Selters, Γερμανία
ΣΥΜΒΑΤΙΚΕΣ ΠΡΟΤΕΡΑΙΟΤΗΤΕΣ *(30):* 8631318/22.11.86/Γερμανία
ΕΦΕΥΡΕΤΗΣ *(72):* Schütz Udo
ΕΙΔΙΚΟΣ ΠΛΗΡΕΞΟΥΣΙΟΣ *(74):* Χαρ. Ξανθοπούλου-Καλονάρου, δικηγόρος, Ν. Βάμβα 1, 106 74 Αθήνα
ΑΝΤΙΚΛΗΤΟΣ *(74):* Πλ. Ταβλαρίδης ή Αθαν. Τσιμικάλης ή Χαρ. Καλονάρου, Ν. Βάμβα 1, 106 74 Αθήνα

ΠΕΡΙΛΗΨΗ *(57)*

Σε ένα κάδο τάπας συγκολλούμενο από δύο ή περισσότερα τμήματα από πλαστικό υλικό, με ένα παράπλευρο τμήμα, ένα τμήμα πυθμένα και ένα τμήμα καλύματος (καπακιού), το οποίο φέρει βυθισμένες σε εσοχές οπές ταπώματος (π.χ. 9), διαμορφώνεται στην εσωτερική επιφάνεια (12) κάθε εσοχής (π.χ. II) του καπακιού (4), ως ένα ενιαίο κομμάτι με αυτό, ένας φράκτης (13), εκτεινόμενος από το πλευρικό τμήμα (14) σε σχήμα τόξου, γύρω από την κάθε οπή ταπώματος (9) και σχηματίζων ένα δοχείο συλλογής ενός υπολοίπου από το περιεχόμενο (16) του κάδου. Με αυτό το φράκτη είναι δυνατό το άδεισμα ενός παραμείναντος υπολοίπου με την ανατροπή του κάδου. Ο φράκτης (13) είναι χαμηλότερος στην περιοχή γύρω από την οπή της τάπας (9), από ότι στις περιοχές προς το πλευρικό τμήμα (14), έτσι ώστε ο φράκτης (13) να μην εμποδίζει κατά το πλύσιμο του βαρελιού.

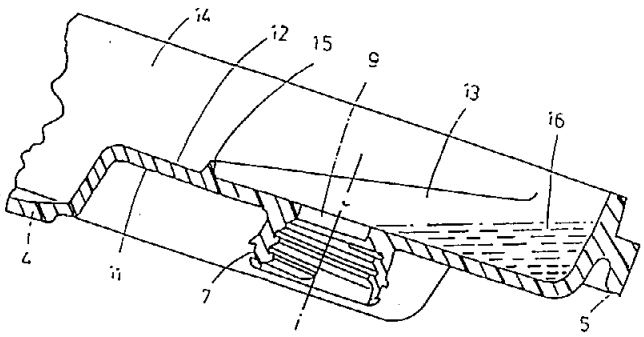

ΑΡΙΘΜΟΣ ΕΥΡΩΠΑ·Ι·ΚΟΥ Δ.Ε.	***(11):***	**3003023**
ΑΡΙΘ. ΕΛΛΗΝΙΚΗΣ ΚΑΤΑΘΕΣΗΣ	*(21):*	910401632
ΗΜΕΡ. ΕΛΛΗΝΙΚΗΣ ΚΑΤΑΘΕΣΗΣ	*(22):*	24.10.91
ΑΡΙΘ./ΗΜΕΡ. ΔΗΜΟΣΙΕΥΣΗΣ ΕΥΡΩΠΑ·Ι·ΚΟΥ ΔΙΠΛΩΜΑΤΟΣ	*(87):*	0300374/11.09.91
ΑΡΙΘ./ΗΜΕΡ. ΚΑΤΑΘΕΣΗΣ ΕΥΡΩΠΑ·Ι·ΚΗΣ ΑΙΤΗΣΗΣ	*(86):*	88111373.2/15.07.88
ΤΙΤΛΟΣ ΕΦΕΥΡΕΣΗΣ	*(54):*	Κρεμάστρα πετσέτας λουτρού
ΔΙΚΑΙΟΥΧΟΣ	*(73):*	Leifheit Aktiengesellschaft Leifheitstrasse 5408 Nassau/Lahn, Γερμανία
ΣΥΜΒΑΤΙΚΕΣ ΠΡΟΤΕΡΑΙΟΤΗΤΕΣ	*(30):*	3723490/16.07.87/Γερμανία
ΕΦΕΥΡΕΤΗΣ	*(72):*	1) Liebscher, Johannes
ΕΙΔΙΚΟΣ ΠΛΗΡΕΞΟΥΣΙΟΣ	*(74):*	Χαρ. Ξανθοπούλου-Καλονάρου, δικηγόρος, Ν. Βάμβα 1, 106 74 Αθήνα
ΑΝΤΙΚΛΗΤΟΣ	*(74):*	Πλ. Ταβλαρίδης ή Αθαν. Τσιμικάλης ή Χαρ. Καλονάρου, Ν. Βάμβα 1, 106 74 Αθήνα

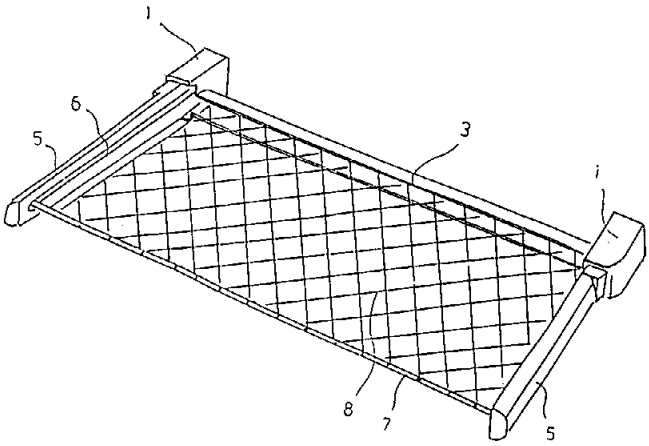

ΠΕΡΙΛΗΨΗ (57)

Κρεμάστρα πετσέτας λουτρού με ένα σωλήνα στεγνώματος (2), εκτεινόμενο μεταξύ δυο στηριγμάτων τοίχου (1), σε απόσταση μεταξύ τους, όπου ο σωλήνας στεγνώματος (2) αποτελείται από μία κατώτερη περιοχή υποδοχής (3), συνδεόμενη με τα στηρίγματα του τοίχου (1) στερεά, για μια πρόσθετη διάταξη στεγνώματος (8, 10) και από μια κλείουσα αυτήν και κινητή περιοχή καλύψεως (4).

ΑΡΙΘΜΟΣ ΕΥΡΩΠΑ·Ι·ΚΟΥ Δ.Ε.	***(11):***	**3003024**
ΑΡΙΘ. ΕΛΛΗΝΙΚΗΣ ΚΑΤΑΘΕΣΗΣ	*(21):*	910401633
ΗΜΕΡ. ΕΛΛΗΝΙΚΗΣ ΚΑΤΑΘΕΣΗΣ	*(22):*	24.10.91
ΑΡΙΘ./ΗΜΕΡ. ΔΗΜΟΣΙΕΥΣΗΣ ΕΥΡΩΠΑ·Ι·ΚΟΥ ΔΙΠΛΩΜΑΤΟΣ	*(87):*	0390939/28.08.91
ΑΡΙΘ./ΗΜΕΡ. ΚΑΤΑΘΕΣΗΣ ΕΥΡΩΠΑ·Ι·ΚΗΣ ΑΙΤΗΣΗΣ	*(86):*	89105761.4/01.04.89
ΤΙΤΛΟΣ ΕΦΕΥΡΕΣΗΣ	*(54):*	Μηχανή κατακόρυφης κοπής μορφής
ΔΙΚΑΙΟΥΧΟΣ	*(73):*	Albrecht Bäumer KG SpezialmaschinenFabrik Asdorfer Strasse 96-106 5905 Freudenberg, Γερμανίας
ΣΥΜΒΑΤΙΚΕΣ ΠΡΟΤΕΡΑΙΟΤΗΤΕΣ	*(30):*	—
ΕΦΕΥΡΕΤΗΣ	*(72):*	Pötzsch, Rolf
ΕΙΔΙΚΟΣ ΠΛΗΡΕΞΟΥΣΙΟΣ	*(74):*	Χαρ. Ξανθοπούλου, Καλονάρου, δικηγόροι, Ν. Βαμβά 1, 106 74 Αθήνα
ΑΝΤΙΚΛΗΤΟΣ	*(74):*	Πλ. Ταβλαρίδης ή Αθαν. Τσιμικάλης ή Χαρ. Καλονάρου, Ν. Βάμβα 1, 106 74 Αθήνα

ΠΕΡΙΛΗΨΗ (57)

Μηχανή κατακόρυφης κοπής με στενή ταινία κοπής (10), παλλόμενη στην κατεύθυνση του άξονα Z, η οποία φέρει ένα φορέα του συγκροτήματος κοπής (6), για την οδήγηση δυο φορείων εργαλείων κινουμένων στην κατεύθυνση του άξονα Y (11, 12) και μια διαιρούμενη τράπεζα στηρίξεως του προς κοπή κομματιού (2, 3), για την κίνηση δυο ωθητήρων (4, 5), στην κατεύθυνση του άξονα X. Οι ωθητήρες (4, 5) στερεώνουν το προς κοπή κομμάτι (9) μεταξύ τους σφικτά και το μετατοπίζουν επί της τράπεζας (3). Η λάμα κοπής (10) μπορεί να στρέφεται στα δυο φορεία εργαλείων (11, 12) ανάλογα με την εφαπτόμενη X/Y και κινείται δια μέσου της σχισμής (3α) στην τράπεζα. Ένας συγκρατητήρας προς τα κάτω (110) εμποδίζει την ανύψωση του προς κοπή κομματιού (9).

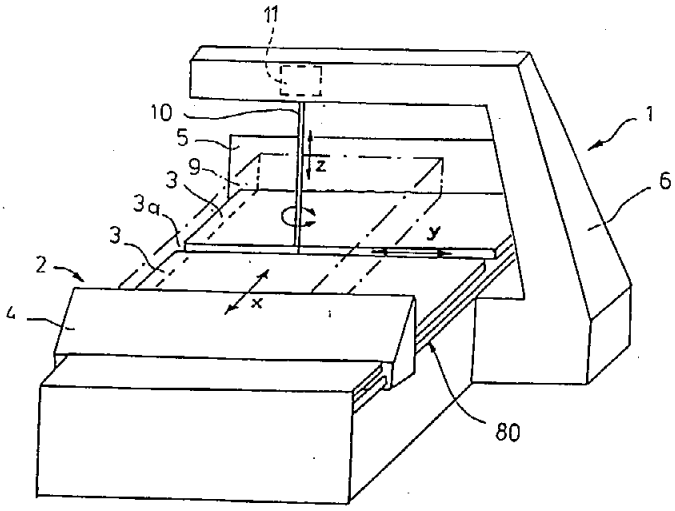

ΑΡΙΘΜΟΣ ΕΥΡΩΠΑΪΚΟΥ Δ.Ε.	*(11):*	**3003025**
ΑΡΙΘ. ΕΛΛΗΝΙΚΗΣ ΚΑΤΑΘΕΣΗΣ	*(21):*	910401436
ΗΜΕΡ. ΕΛΛΗΝΙΚΗΣ ΚΑΤΑΘΕΣΗΣ	*(22):*	29.10.91
ΑΡΙΘ./ΗΜΕΡ. ΔΗΜΟΣΙΕΥΣΗΣ ΕΥΡΩΠΑΪΚΟΥ ΔΙΠΛΩΜΑΤΟΣ	*(87):*	0288346A1/16.10.91 (91/42)
ΑΡΙΘ./ΗΜΕΡ. ΚΑΤΑΘΕΣΗΣ ΕΥΡΩΠΑΪΚΗΣ ΑΙΤΗΣΗΣ	*(86):*	88400725.3/24.03.88
ΤΙΤΛΟΣ ΕΦΕΥΡΕΣΗΣ	*(54):*	Μέθοδος πλυσίματος ασπρορούχων και δοχείο για την εφαρμογή της
ΔΙΚΑΙΟΥΧΟΣ	*(73):*	The Procter & Gamble Company one Procter & Gamble Plaza Cincinnati Ohio 45202, Η.Π.Α.
ΣΥΜΒΑΤΙΚΕΣ ΠΡΟΤΕΡΑΙΟΤΗΤΕΣ	*(30):*	8704167/25.03.87/Γαλλία
ΕΦΕΥΡΕΤΗΣ	*(72):*	1) Arnau-Munoz Jose 2) Cornette Henri
ΕΙΔΙΚΟΣ ΠΛΗΡΕΞΟΥΣΙΟΣ	*(74):*	Μαρούζα Γύζη, δικηγόρος, Δημοκρίτου 15, Αθήνα 106 73
ΑΝΤΙΚΛΗΤΟΣ	*(74):*	Αναστάσιος Κιλιμίρης, δικηγόρος, Υψηλάντου 38, Αθήνα

ΠΕΡΙΛΗΨΗ *(57)*

Μέσα στο τύμπανο ενός μηχανικού πλυντηρίου ρούχων εισάγεται ένα δοχείο 1 που περιέχει μία προκαθορισμένη ποσότητα απορρυπαντικής συνθέσεως. Το δοχείο περιλαμβάνει διαμερίσματα 1,4 που δέχονται χωριστά τα συστατικά 15, 16 της συνθέσεως τα οποία δεν παρουσιάζουν ικανοποιητική αμοιβαία συμβατότητα, π.χ. τα συστατικά απελευθερώνουν ενεργό οξυγόνο ή χλώριο και το υπόλοιπο της απορρυπαντικής συνθέσεως. Κάθε τέτοιο διαμέρισμα 1,4 έχει ανοίγματα 7,11 για να επιτρέπεται η διάχυσις του περιεχομένου του κατά το διάστημα της διαδικασίας πλυσίματος.

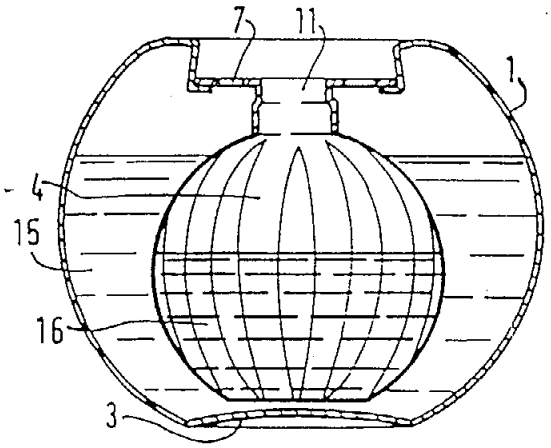

ΑΡΙΘΜΟΣ ΕΥΡΩΠΑΪΚΟΥ Δ.Ε.	*(11):*	**3003026**
ΑΡΙΘ. ΕΛΛΗΝΙΚΗΣ ΚΑΤΑΘΕΣΗΣ	*(21):*	910401634
ΗΜΕΡ. ΕΛΛΗΝΙΚΗΣ ΚΑΤΑΘΕΣΗΣ	*(22):*	29.10.91
ΑΡΙΘ./ΗΜΕΡ. ΔΗΜΟΣΙΕΥΣΗΣ ΕΥΡΩΠΑΪΚΟΥ ΔΙΠΛΩΜΑΤΟΣ	*(87):*	0274175/25.09.91
ΑΡΙΘ./ΗΜΕΡ. ΚΑΤΑΘΕΣΗΣ ΕΥΡΩΠΑΪΚΗΣ ΑΙΤΗΣΗΣ	*(86):*	87300214.1/09.01.87
ΤΙΤΛΟΣ ΕΦΕΥΡΕΣΗΣ	*(54):*	Διάταξη Αυτόματης συγκόλλησης ταινίας στις γωνίες για μηχάνημα στεγανοποίησης χαρτοκιβωτίων
ΔΙΚΑΙΟΥΧΟΣ	*(73):*	Chao-Tsung, Chiu 96 Min-Ho Lee Ta-Lin Chia-Vi Hsien, Ταϊβάν
ΣΥΜΒΑΤΙΚΕΣ ΠΡΟΤΕΡΑΙΟΤΗΤΕΣ	*(30):*	—
ΕΦΕΥΡΕΤΗΣ	*(72):*	Chao-Tsung, Chiu
ΕΙΔΙΚΟΣ ΠΛΗΡΕΞΟΥΣΙΟΣ	*(74):*	Σ. Σταμνά, δικηγόρος, Κουμπάρη 2, 106 74 Αθήνα
ΑΝΤΙΚΛΗΤΟΣ	*(74):*	Παπακωνσταντίνου Ελένη, δικηγόρος, Κουμπάρη 2, 106 74 Αθήνα

ΠΕΡΙΛΗΨΗ *(57)*

Η παρούσα εφεύρεση αναφέρεται σε μηχάνημα στεγανοποίησης χαρτοκιβωτίων από χαρτόνι, ειδικώτερα δε σε διάταξη αυτόματης συγκόλλησης ταινίας στις γωνίες, που προβλέπεται μετ' αυτού (του μηχανήματος), χαρακτηρίζεται δε εκ του ότι, όταν το εκ χαρτονίου χαρτοκιβώτιο το προοριζόμενο να στεγανοποιηθεί διέλθει μέσω των άκρων κοπής της ταινίας (12), που εκτίθενται επί των άνω και κάτω πλευρών των πλαισίων μέσω μεταφορικών ιμάντων (11), οι συγκολλητικές ταινίες συγκολλούνται επί των άνω και κάτω ακμών του χαρτοκιβωτίου και διαχωρίζονται, εν συνεχεία δε οι ταινίες στις άνω και κάτω γωνίες του χαρτοκιβωτίου απλώνονται και συγκολλούνται επί του χαρτοκιβωτίου με την βοήθεια βραχέων ψηκτρών (13), που λαμβάνουν κίνηση, ώστε να κινούνται κατά οριζόντιο παλινδρομικό τρόπο επί προκαθορισμένης απόστασης με την βοήθεια κυλίνδρων κινουμένων με πεπιεσμένο αέρα, που εκτίθενται επί των άνω και κάτω πλευρών, το δε χαρτοκιβώτιο εξακολουθεί να κινείται επί των μεταφορικών ιμάντων, για να διέλθει μέσω μείζονος μήκους ψηκτρών (43), οι οποίες λειτουργούν, για να κινούνται κατακορύφως με την βοήθεια κυλίνδρων κινουμένων με πεπιεσμένο αέρα, που εκτίθενται επί των άνω και κάτω πλευρών, κατά δε την διάρκεια των προς τα άνω και κάτω διαδρομών του μείζονος μήκους ψηκτρών, οι ταινίες επί των πλευρών τόσον των άνω, όσον και των κάτω άκρων του χαρτοκιβωτίου συγκολλούνται κατά επίπεδη διάταξη επί των ακμών του χαρτοκιβωτίου για την τοιουτοτρόπως πραγματοποίηση αυτομάτως της στεγανοποίησης των γωνιών του χαρτοκιβωτίου. Η διάταξη αυτόματης συγκόλλησης ταινιών στις γωνίες για μηχάνημα στεγανοποίησης χαρτοκιβωτίων συμφώνως προς την παρούσα εφεύρεση παρέχει την ευχέρεια απλουστευομένης λειτουργίας στεγανοποίησης του χαρτοκιβωτίου, η οποία είναι τόσον ταχεία, όσον και οικονομική.

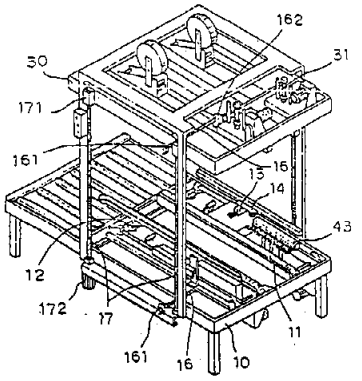

ΑΡΙΘΜΟΣ ΕΥΡΩΠΑΪΚΟΥ Δ.Ε. *(11):* **3003027**
ΑΡΙΘ. ΕΛΛΗΝΙΚΗΣ ΚΑΤΑΘΕΣΗΣ *(21):* 910401637
ΗΜΕΡ. ΕΛΛΗΝΙΚΗΣ ΚΑΤΑΘΕΣΗΣ *(22):* 29.10.91
ΑΡΙΘ./ΗΜΕΡ. ΔΗΜΟΣΙΕΥΣΗΣ ΕΥΡΩΠΑΪΚΟΥ ΔΙΠΛΩΜΑΤΟΣ *(87):* 0298067/23.10.91
ΑΡΙΘ./ΗΜΕΡ. ΚΑΤΑΘΕΣΗΣ ΕΥΡΩΠΑΪΚΗΣ ΑΙΤΗΣΗΣ *(86):* 88850235.8/28.06.88
ΤΙΤΛΟΣ ΕΦΕΥΡΕΣΗΣ *(54):* Μέθοδος και διάταξη για έγχυση
ΔΙΚΑΙΟΥΧΟΣ *(73):* Kabi Pharmacia AB
S-11287 Stockholm, Σουηδίας
ΣΥΜΒΑΤΙΚΕΣ ΠΡΟΤΕΡΑΙΟΤΗΤΕΣ *(30):* 1) 8702735/02.07.87/Σουηδία
2) 8801405/15.04.88/Σουηδία
ΕΦΕΥΡΕΤΗΣ *(72):* 1) Ahlstrand, BO.
2) Fryklund, Linda
3) Hjertman, Birger
4) Ström, Anders
5) Florin-Robertsson, Ebba
ΕΙΔΙΚΟΣ ΠΛΗΡΕΞΟΥΣΙΟΣ *(74):* Σ. Σταμνά, δικηγόρος, Κουμπάρη 2, 106 74 Αθήνα
ΑΝΤΙΚΛΗΤΟΣ *(74):* Παπακωνσταντίνου Ελένη, δικηγόρος, Κουμπάρη 2, 106 74 Αθήνα

ΠΕΡΙΛΗΨΗ *(57)*

Η εφεύρεση αναφέρεται σε μέθοδο και διάταξη για την παρασκευή διαλύματος, γαλακτώματος ή αιωρήματος ευαίσθητου φαρμάκου σε υδατικό μέσο και για μια ακολουθούσα έγχυση τούτου.
Στη μέθοδο της εφευρέσεως χρησιμοποιείται κυλινδρική αμπούλα διπλού θαλάμου (1) ήδη γνωστή για το μίγμα του υδατικού μέσου (11) και του φαρμάκου (10), όπου το υδατικό μέσο (11) υποχρεώνεται να ρέει ήρεμα από κάτω και προς τα άνω δια του φαρμάκου (10) για αποφυγή οποιουδήποτε κουνήματος και αναμίξεως με αέρα. Η ανάμιξη διεξάγεται κατά προτίμηση σε μια πίεση άνω της ατμοσφαιρικής.
Επιπλέον, η εφεύρεση αναφέρεται σε διάταξη εγχύσεως για την παρασκευή διαλύματος εγχύσεως και για μια ακολουθούσα έγχυση του ρηθέντος διαλύματος. Το ρηθέν μέσο περιλαμβάνει ένα εμπρόσθιο μέλος (13) το οποίο περικλείει κύλινδρο διπλού θαλάμου (1), στον οποίο το ξηρό φάρμακο (10) χωρίζεται από την υγρή φάση (11), και ένα οπίσθιο μέλος (14) το οποίο περικλείει ένα μηχανισμό ρυθμίσεως δόσεως και χορηγήσεως (22). Όταν τα δύο μέλη βιδώνονται μαζί η υγρή φάση (1 θα αναμιγνύεται με το ξηρό φάρμακο (10) και θα διαλύει αυτό, και το τελειωμένο διάλυμα μπορεί κατόπιν να εγχύνεται δια του μηχανισμού δόσεως και χορηγήσεως (22) δια μιας βελόνης (17) διατεταγμένης στο εμπρόσθιο άκρο του εμπρόσθιου μέλους (13).
Η εφεύρεση θα δίδει τη δυνατότητα για φάρμακα ευαίσθητα σε μηχανική επίδραση ώστε το μίγμα της ξηράς ουσίας και του υδατικού μέσου καθώς και ο χειρισμός, ο οποίος ακολουθεί, του παρασκευασθέντος παράγοντα να εκτελείται τόσο ήρεμα ώστε να ελαχιστοποιείται υποβιβασμός της ποσότητας του φαρμάκου δια μηχανικής επιδράσεως.

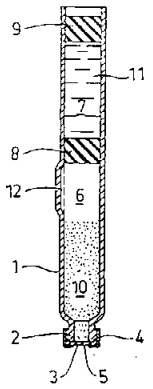

ΑΡΙΘΜΟΣ ΕΥΡΩΠΑΪΚΟΥ Δ.Ε. *(11):* **3003028**
ΑΡΙΘ. ΕΛΛΗΝΙΚΗΣ ΚΑΤΑΘΕΣΗΣ *(21):* 910400651
ΗΜΕΡ. ΕΛΛΗΝΙΚΗΣ ΚΑΤΑΘΕΣΗΣ *(22):* 30.10.91
ΑΡΙΘ./ΗΜΕΡ. ΔΗΜΟΣΙΕΥΣΗΣ ΕΥΡΩΠΑΪΚΟΥ ΔΙΠΛΩΜΑΤΟΣ *(87):* 0288870/31.07.91
ΑΡΙΘ./ΗΜΕΡ. ΚΑΤΑΘΕΣΗΣ ΕΥΡΩΠΑΪΚΗΣ ΑΙΤΗΣΗΣ *(86):* 88106185.7/19.04.88
ΤΙΤΛΟΣ ΕΦΕΥΡΕΣΗΣ *(54):* Μηχανή καβουρδίσματος καφέ
ΔΙΚΑΙΟΥΧΟΣ *(73):* Novopak Maschinenbau Gmbh
Holsteinstrasse 10
D-2362 Wahlstedt, Γερμανία
ΣΥΜΒΑΤΙΚΕΣ ΠΡΟΤΕΡΑΙΟΤΗΤΕΣ *(30):* 3714594/28.04.87/Γερμανία
ΕΦΕΥΡΕΤΗΣ *(72):* Munk, Harald
ΕΙΔΙΚΟΣ ΠΛΗΡΕΞΟΥΣΙΟΣ *(74):* Σιώτου Κατερίνα, δικηγόρος, Σωκράτους 73, Αθήνα
ΑΝΤΙΚΛΗΤΟΣ *(74):* Σιώτου Κατερίνα, δικηγόρος, Σωκράτους 73, Αθήνα

ΠΕΡΙΛΗΨΗ *(57)*

Μηχανή καβουρδίσματος καφέ για μικρές ποσότητες καφέ με κυλινδρικό θάλαμο 11 καβουρδίσματος, στον οποίο επιτυγχάνεται το καβούρδισμα με φυσητήρα 35. Το καβούρδισμα του καφέ επιτυγχάνεται στο θάλαμο καβουρδίσματος με τη διέλευση προθερμασμένου αέρα μέσω τουλάχιστον δύο ανεξάρτητων αεροδιόδων 12, των οποίων η κατεύθυνση του εξαγόμενου αέρα κυμαίνεται σε γωνία από 0 έως 30 μοίρες. Μετά το τέλος της διαδικασίας καβουρδίσματος οι καβουρδισμένοι κόκκοι μέσω ενός ανοίγματος 19 στη βάση του θαλάμου οδηγούνται στο δοχείο κατακράτησης 5, το οποίο είναι συνδεδεμένο με τη βάση με έναν αγωγό εξαγωγής αέρα 28 έτσι ώστε οι ψημένοι κόκκοι μέσω αυτής της απορρόφησης του αέρα από το θάλαμο καβουρδίσματος να ψύχονται.

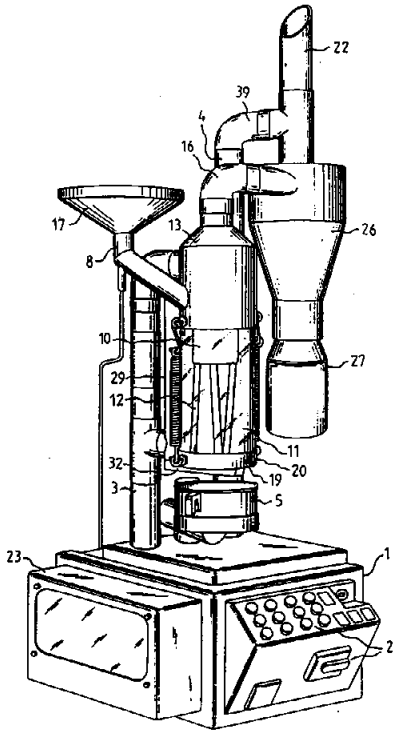

ΑΡΙΘΜΟΣ ΕΥΡΩΠΑ·Ι·ΚΟΥ Δ.Ε.	***(11):***	**3003029**
ΑΡΙΘ. ΕΛΛΗΝΙΚΗΣ ΚΑΤΑΘΕΣΗΣ	*(21):*	910400986
ΗΜΕΡ. ΕΛΛΗΝΙΚΗΣ ΚΑΤΑΘΕΣΗΣ	*(22):*	30.10.91
ΑΡΙΘ./ΗΜΕΡ. ΔΗΜΟΣΙΕΥΣΗΣ ΕΥΡΩΠΑ·Ι·ΚΟΥ ΔΙΠΛΩΜΑΤΟΣ	*(87):*	0288350/11.09.91
ΑΡΙΘ./ΗΜΕΡ. ΚΑΤΑΘΕΣΗΣ ΕΥΡΩΠΑ·Ι·ΚΗΣ ΑΙΤΗΣΗΣ	*(86):*	88400740.2/25.03.88
ΤΙΤΛΟΣ ΕΦΕΥΡΕΣΗΣ	*(54):*	Γέφυρα σχηματισμένη από ένα περίζωμα και από μέσα για την στήριξή της, ιδίως δε γέφυρα με επίτονους μεγάλου μήκους, και μέθοδος κατασκευής της
ΔΙΚΑΙΟΥΧΟΣ	*(73):*	Société Centrale D'Etudes et de realisations routieres-SCETAUROUTE 41 bis avenue Bosquet F-75007, Paris, Γαλλία
ΣΥΜΒΑΤΙΚΕΣ ΠΡΟΤΕΡΑΙΟΤΗΤΕΣ	*(30):*	8704338/27.03.87/Γαλλία
ΕΦΕΥΡΕΤΗΣ	*(72):*	Muller, Jean
ΕΙΔΙΚΟΣ ΠΛΗΡΕΞΟΥΣΙΟΣ	*(74):*	Ζουλάμογλου-Βόζεμπεργκ Ελισσάβετ, δικηγόρος, Σκουφά 60Α, Αθήνα 106 80
ΑΝΤΙΚΛΗΤΟΣ	*(74):*	Βόζεμπεργκ-Βρετός Θεόδωρος, δικηγόρος, Σκουφά 60Α, 106 80 Αθήνα

ΠΕΡΙΛΗΨΗ (57)

Η εφεύρεσις σχετίζεται με μία γέφυρα που περιλαμβάνει ένα περίζωμα αποτελούμενο από ένα άνω μέλος 4, που μπορεί να σχηματίζει μια πλάκα οδοστρώματος, από ένα κάτω μέλος 5 που μπορεί να σχηματίζεται από ένα σωλήνα διαμορφωνόμενο από διαδοχικούς τομείς, και από διαγώνιες δοκούς ενώσεις 6, οι οποίες συνδέουν τα μέλη τούτα και των οποίων οι άξονες συγκλίνουν επί του άξονα του κάτω μέλους. Κατά προτίμηση, τα στοιχεία που υφίστανται ισχυρές τάσεις εφοδιάζονται με επί μέρους (ιδιαίτερα) μέσα προεντάσεως. Οι γωνιακές ενισχύσεις 15 στην ένωση των διαγωνίων με το άνω μέλος φέρουν πλεονεκτικά τους συνδέσμους των επιτόνων υποστηρίξεως 2.

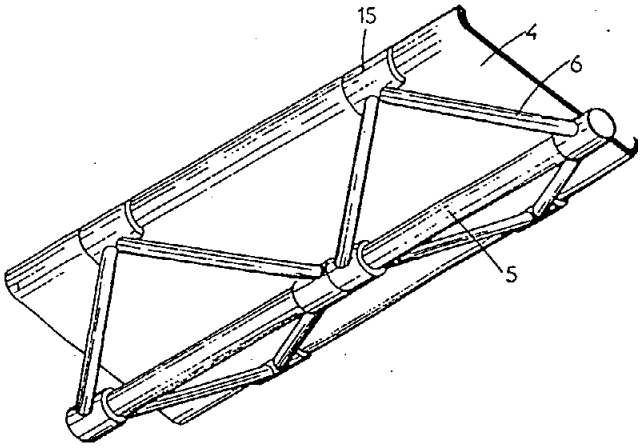

ΑΡΙΘΜΟΣ ΕΥΡΩΠΑ·Ι·ΚΟΥ Δ.Ε.	***(11):***	**3003030**
ΑΡΙΘ. ΕΛΛΗΝΙΚΗΣ ΚΑΤΑΘΕΣΗΣ	*(21):*	910400856
ΗΜΕΡ. ΕΛΛΗΝΙΚΗΣ ΚΑΤΑΘΕΣΗΣ	*(22):*	31.10.91
ΑΡΙΘ./ΗΜΕΡ. ΔΗΜΟΣΙΕΥΣΗΣ ΕΥΡΩΠΑ·Ι·ΚΟΥ ΔΙΠΛΩΜΑΤΟΣ	*(87):*	0308594/30.10.91
ΑΡΙΘ./ΗΜΕΡ. ΚΑΤΑΘΕΣΗΣ ΕΥΡΩΠΑ·Ι·ΚΗΣ ΑΙΤΗΣΗΣ	*(86):*	88111028.2/11.07.88
ΤΙΤΛΟΣ ΕΦΕΥΡΕΣΗΣ	*(54):*	Τόρμος Διανοίξεως
ΔΙΚΑΙΟΥΧΟΣ	*(73):*	Fischerwerke Artur Fischer GmbH & Co. KG., Weinhalde 14-18, D-7244 Waldachtal 3/Tumlingen, Γερμανία
ΣΥΜΒΑΤΙΚΕΣ ΠΡΟΤΕΡΑΙΟΤΗΤΕΣ	*(30):*	3730211/09.09.87/Γερμανία
ΕΦΕΥΡΕΤΗΣ	*(72):*	Fischer, Artur, Prof. Dr. h. c.
ΕΙΔΙΚΟΣ ΠΛΗΡΕΞΟΥΣΙΟΣ	*(74):*	Ραζή-Βαγιακάκου Ρένα, δικηγόρος, Πανεπιστημίου 64, Αθήνα
ΑΝΤΙΚΛΗΤΟΣ	*(74):*	Ραζή-Βαγιακάκου Ρένα, δικηγόρος, Πανεπιστημίου 64, Αθήνα

ΠΕΡΙΛΗΨΗ (57)

Προτείνεται ένας τόρμος διανοίξεως, που έχει έναν κώνο διανοίξεως που μπορεί να έλκεται εντός ενός κελύφους διανοίξεως, όπου κατά την εφεύρεση μεταξύ του κώνου διανοίξεως και του κελύφους διανοίξεως τίθεται ένα κέλυφος ολισθήσεως από συνθετικό ή παρόμοιο υλικό. Κατά τη διαδικασία διανοίξεως, ένα μέρος του υλικού του κελύφους ολισθήσεως συνθλίβεται από το κέλυφος διανοίξεως επάνω από την κωνική επιφάνεια του κώνου διανοίξεως, έτσι ώστε να τίθεται στους πόρους των επάλληλα τιθέμενων μεταλλικών επιφανειών του κώνου διανοίξεως και του κελύφους διανοίξεως, που θα καλύπτονται από το υλικό του κελύφους ολισθήσεως. Τοιουτοτρόπως διατηρούνται καλές ιδιότητες ολισθήσεως μεταξύ του κελύφους διανοίξεως και του κώνου διανοίξεως, καθώς και μια αντίστοιχη καλή ικανότητα ακόλουθης διανοίξεως.

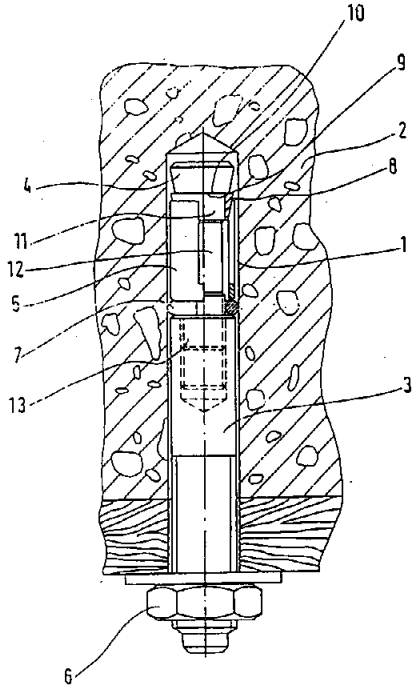

ΑΡΙΘΜΟΣ ΕΥΡΩΠΑΪΚΟΥ Δ.Ε.	*(11):*	**3003031**
ΑΡΙΘ. ΕΛΛΗΝΙΚΗΣ ΚΑΤΑΘΕΣΗΣ	*(21):*	910401020
ΗΜΕΡ. ΕΛΛΗΝΙΚΗΣ ΚΑΤΑΘΕΣΗΣ	*(22):*	31.10.91
ΑΡΙΘ./ΗΜΕΡ. ΔΗΜΟΣΙΕΥΣΗΣ ΕΥΡΩΠΑΪΚΟΥ ΔΙΠΛΩΜΑΤΟΣ	*(87):*	0235718/30.10.91
ΑΡΙΘ./ΗΜΕΡ. ΚΑΤΑΘΕΣΗΣ ΕΥΡΩΠΑΪΚΗΣ ΑΙΤΗΣΗΣ	*(86):*	87102534.2/23.02.87
ΤΙΤΛΟΣ ΕΦΕΥΡΕΣΗΣ	*(54):*	Μέθοδος παρασκευής κόκκου που παραμένει στο στομάχι
ΔΙΚΑΙΟΥΧΟΣ	*(73):*	Eisai Co., Ltd 6-10, Koishikawa 4-chome Bunkyo-ku Tokyo 112, Ιαπωνία
ΣΥΜΒΑΤΙΚΕΣ ΠΡΟΤΕΡΑΙΟΤΗΤΕΣ	*(30):*	37450/86, 24.02.86, Ιαπωνία
ΕΦΕΥΡΕΤΗΣ	*(72):*	1) Ichikawa, Masaki 2) Watanabe, Sumio 3) Miyake, Yasuo
ΕΙΔΙΚΟΣ ΠΛΗΡΕΞΟΥΣΙΟΣ	*(74):*	Ελισσάβετ Ζουλάμογλου - Βόζεμπεργκ, δικηγόρος, Σκουφά 60Α, 106 80 Αθήνα
ΑΝΤΙΚΛΗΤΟΣ	*(74):*	Θεόδωρος Βόζεμπεργκ-Βρετός, δικηγόρος, Σκουφά 60Α, 106 80 Αθήνα

ΠΕΡΙΛΗΨΗ (57)

Κόκκος φαρμάκου για να παραμένει στο στομάχι περιλαμβάνει έναν πυρήνα που αποτελείται από φαρμακευτικώς αποτελεσματικό συστατικό, μια αφρίζουσα στοιβάδα επικαλυμμένη επί του αναφερθέντος πυρήνα και ένα διογκώσιμο φιλμ επικαλυμμένο επί της αναφερθείσας στοιβάδας.

ΑΡΙΘΜΟΣ ΕΥΡΩΠΑΪΚΟΥ Δ.Ε.	*(11):*	**3003032**
ΑΡΙΘ. ΕΛΛΗΝΙΚΗΣ ΚΑΤΑΘΕΣΗΣ	*(21):*	910401177
ΗΜΕΡ. ΕΛΛΗΝΙΚΗΣ ΚΑΤΑΘΕΣΗΣ	*(22):*	31.10.91
ΑΡΙΘ./ΗΜΕΡ. ΔΗΜΟΣΙΕΥΣΗΣ ΕΥΡΩΠΑΪΚΟΥ ΔΙΠΛΩΜΑΤΟΣ	*(87):*	0289744/14.08.91
ΑΡΙΘ./ΗΜΕΡ. ΚΑΤΑΘΕΣΗΣ ΕΥΡΩΠΑΪΚΗΣ ΑΙΤΗΣΗΣ	*(86):*	8810350.9/11.03.88
ΤΙΤΛΟΣ ΕΦΕΥΡΕΣΗΣ	*(54):*	Προωθητική διάταξη για πλαίσια κουτιών σε μηχανή συγκολλήσεως κουτιών (κονσερβών)
ΔΙΚΑΙΟΥΧΟΣ	*(73):*	Elpatronic AG Baarerstrasse 117, CH-6300 Zug, Ελβετία
ΣΥΜΒΑΤΙΚΕΣ ΠΡΟΤΕΡΑΙΟΤΗΤΕΣ	*(30):*	1737/87, 07.05.87, Ελβετία
ΕΦΕΥΡΕΤΗΣ	*(72):*	Gysi, Peter
ΕΙΔΙΚΟΣ ΠΛΗΡΕΞΟΥΣΙΟΣ	*(74):*	Ελένη Γιώτη-Μάνθου, δικηγόρος, Αθήνα 106 82, Στουρνάρα 37
ΑΝΤΙΚΛΗΤΟΣ	*(74):*	Γεώργιος Στ. Βαγιανός, δικηγόρος, Αθήνα 106 82, Στουρνάρα 37

ΠΕΡΙΛΗΨΗ (57)

Πλαίσια κουτιών (δοχείων) κονσερβών, στρογγυλευμένα γύρω από έναν βραχίονα (16), παραλαμβάνονται από ατέρμονες προωθητικές αλυσίδες (30· 50). Αυτές άγονται επάνω σε μηχανισμούς αντιστροφής (32· 52) και ανά έναν κινητήριο τροχό (33· 53) και έχουν ανά ένα παράλληλο προς τον βραχίονα (16) ελεύθερο τμήμα για την προώθηση των πλαισίων δοχείων (1) κατά μήκος του βραχίονα (16) προς την κατεύθυνση ενός σταθμού συγκολλήσεως (70). Οι μηχανισμοί αντιστροφής (32· 52) βρίσκονται επάνω σε φορείς αλυσίδας (26· 46) και αποτελούν μαζί με αυτούς και με την αντίστοιχη προωθητική αλυσίδα (30· 50) συνολικά εναλλάξιμες, προσαρμοσμένες στο μήκος των πλαισίων δοχείων (1), μονάδες. Οι μονάδες αυτές είναι στερεωμένες η κάθε μία σε ολισθητικό φορείο (22· 42), το οποίο μπορεί να ρυθμισθεί σχεδόν τουλάχιστον κατά την ακτίνα ως προς τον βραχίονα (16). Οι προβλεπόμενοι για τις διάφορες περιοχές μήκους των πλαισίων δοχείων φορείς αλυσίδας (26· 46) μπορούν να εναλλάσσονται μεταξύ τους με λίγες χειρολαβές, και ο κάθε φορέας αλυσίδας (26· 46) μπορεί να ρυθμίζεται, μαζί με τα αντίστοιχα ολισθητικά φορεία (22· 42), κατά τέτοιο τρόπο, ώστε η επάνω σ' αυτόν διάταξη πλαισίων δοχείων (1) οποιαδήποτε διαμέτρου, μέσα στην περιοχή εργασίας της μηχανής, να ρυθμίζεται στον άριστο δυνατό βαθμό.

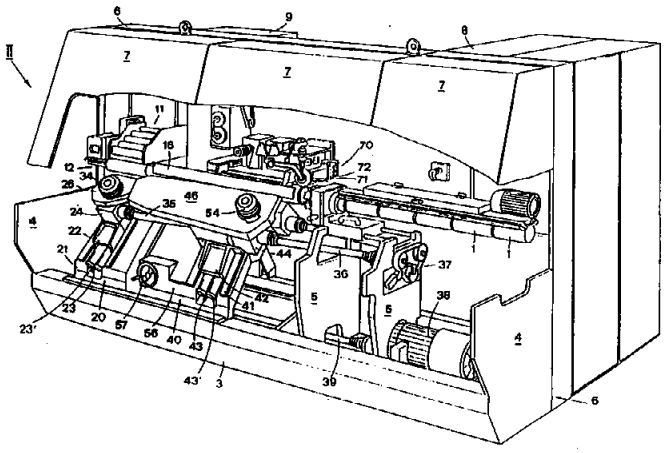

ΑΡΙΘΜΟΣ ΕΥΡΩΠΑ·Ι·ΚΟΥ Δ.Ε.	***(11):***	**3003033**
ΑΡΙΘ. ΕΛΛΗΝΙΚΗΣ ΚΑΤΑΘΕΣΗΣ	*(21):*	910401193
ΗΜΕΡ. ΕΛΛΗΝΙΚΗΣ ΚΑΤΑΘΕΣΗΣ	*(22):*	31.10.91
ΑΡΙΘ./ΗΜΕΡ. ΔΗΜΟΣΙΕΥΣΗΣ ΕΥΡΩΠΑ·Ι·ΚΟΥ ΔΙΠΛΩΜΑΤΟΣ	*(87):*	0292927/30.10.91
ΑΡΙΘ./ΗΜΕΡ. ΚΑΤΑΘΕΣΗΣ ΕΥΡΩΠΑ·Ι·ΚΗΣ ΑΙΤΗΣΗΣ	*(86):*	88108302.6/25.05.88
ΤΙΤΛΟΣ ΕΦΕΥΡΕΣΗΣ	*(54):*	Βελτιώσεις σε συσκευές εφαρμογής ή σχετικές με αυτές
ΔΙΚΑΙΟΥΧΟΣ	*(73):*	Horstine Farmery Limited North Newbald York Y04 3SP, Μ. Βρετανία
ΣΥΜΒΑΤΙΚΕΣ ΠΡΟΤΕΡΑΙΟΤΗΤΕΣ	*(30):*	8712376/26.05.87/Μ. Βρετανία
ΕΦΕΥΡΕΤΗΣ	*(72):*	Peck, Arthur George Edward
ΕΙΔΙΚΟΣ ΠΛΗΡΕΞΟΥΣΙΟΣ	*(74):*	Τριανταφυλλιά Βούρου, δικηγόρος, Πανεπιστημίου 64, Αθήνα
ΑΝΤΙΚΛΗΤΟΣ	*(74):*	Ρένα Ραζή-Βαγιακάκου, δικηγόρος, Πανεπιστημίου 64, Αθήνα

ΠΕΡΙΛΗΨΗ (57)

Η εφεύρεση σχετίζεται με μια χειροκίνητη συσκευή εφαρμογής ικανή να διανέμει ακριβείς δόσεις ενός γεωργικού χημικού υλικού (ουσίας). Σε μια εφαρμογή της εφεύρεσης, ένας κυλινδρικός μετρητικός θάλαμος έχει μια είσοδο στις άνω περιοχές του και μια έξοδο στις κάτω περιοχές του, όταν ο θάλαμος είναι στον προσανατολισμό χρησιμοποίησής του. Πρώτο και δεύτερο μέλη κλεισίματος βαλβίδας (29 και 31) για την έξοδο και την είσοδο αντίστοιχα, εγκαθίστανται σε μια κοινή ράβδο κινητοποίησης 28 που είναι αξονικά μετατοπίσιμη μέσα στο θάλαμο οπότε, όταν το πρώτο μέλος κλεισίματος 29 εφάπτεται με την έξοδο, το δεύτερο μέλος κλεισίματος 31 μετατοπίζεται από την είσοδο κι ο θάλαμος φορτώνεται, ενώ όταν το δεύτερο μέλος κλεισίματος 31 κλείνει την είσοδο, το πρώτο μέλος κλεισίματος 29 μετατοπίζεται από την έξοδο κι ο θάλαμος εκφορτώνεται.

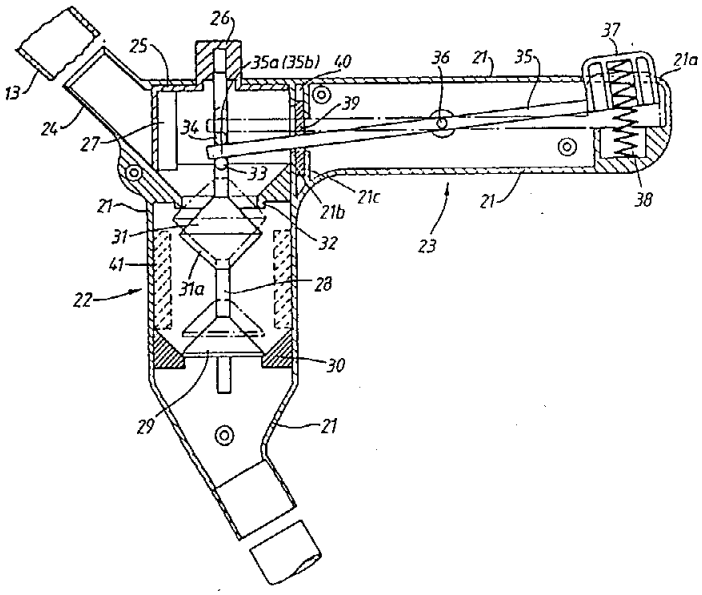

ΑΡΙΘΜΟΣ ΕΥΡΩΠΑ·Ι·ΚΟΥ Δ.Ε.	***(11):***	**3003034**
ΑΡΙΘ. ΕΛΛΗΝΙΚΗΣ ΚΑΤΑΘΕΣΗΣ	*(21):*	910401275
ΗΜΕΡ. ΕΛΛΗΝΙΚΗΣ ΚΑΤΑΘΕΣΗΣ	*(22):*	31.10.91
ΑΡΙΘ./ΗΜΕΡ. ΔΗΜΟΣΙΕΥΣΗΣ ΕΥΡΩΠΑ·Ι·ΚΟΥ ΔΙΠΛΩΜΑΤΟΣ	*(87):*	0282850/25.09.91
ΑΡΙΘ./ΗΜΕΡ. ΚΑΤΑΘΕΣΗΣ ΕΥΡΩΠΑ·Ι·ΚΗΣ ΑΙΤΗΣΗΣ	*(86):*	88103446.6/05.03.88
ΤΙΤΛΟΣ ΕΦΕΥΡΕΣΗΣ	*(54):*	Οδηγούμενη αυτόματη μηχανή καθαρισμού δαπέδων
ΔΙΚΑΙΟΥΧΟΣ	*(73):*	Henkel Kommanditgesellschaft auf Aktien Postfach 1100 Henkelstrasse 67 4000 Düsseldorf-Holthausen, Γερμανία
ΣΥΜΒΑΤΙΚΕΣ ΠΡΟΤΕΡΑΙΟΤΗΤΕΣ	*(30):*	3708086/13.03.87/Γερμανία
ΕΦΕΥΡΕΤΗΣ	*(72):*	1) Kohl, Albert 2) Spilaz, Leon
ΕΙΔΙΚΟΣ ΠΛΗΡΕΞΟΥΣΙΟΣ	*(74):*	Πλ. Ταβλαρίδης ή Α. Τσιμικάλης ή Χ. Καλονάρου, Ν. Βάμβα 1, Αθήνα 106 74
ΑΝΤΙΚΛΗΤΟΣ	*(74):*	Πλ. Ταβλαρίδης ή Α. Τσιμικάλης ή Χ. Καλονάρου, Ν. Βάμβα 1, Αθήνα 106 74

ΠΕΡΙΛΗΨΗ (57)

Για να καταστεί δυνατό, σε μία αυτόματη μηχανή καθαρισμού δαπέδων με ενσωματωμένα διαμερίσματα καθαρού και ακαθάρτου υγρού (10, 11) και με ένα στροφέα καθαρισμού (19) τροφοδοτούμενο με υγρό καθαρισμού από το διαμέρισμα καθαρού υγρού (10), να μπορούμε να ρυθμίζουμε την τροφοδοσία με υγρό προς τον στροφέα, με συνεχή παρατήρηση της απαιτήσεως καθώς και χωρίς σωματική προσπάθεια, ελέγχεται η τροφοδοσία υγρού προς το στροφέα καθαρισμού (19) μέσω μιας αντλίας παλινδρομικού εμβόλου-εναλλασσόμενου ρεύματος.

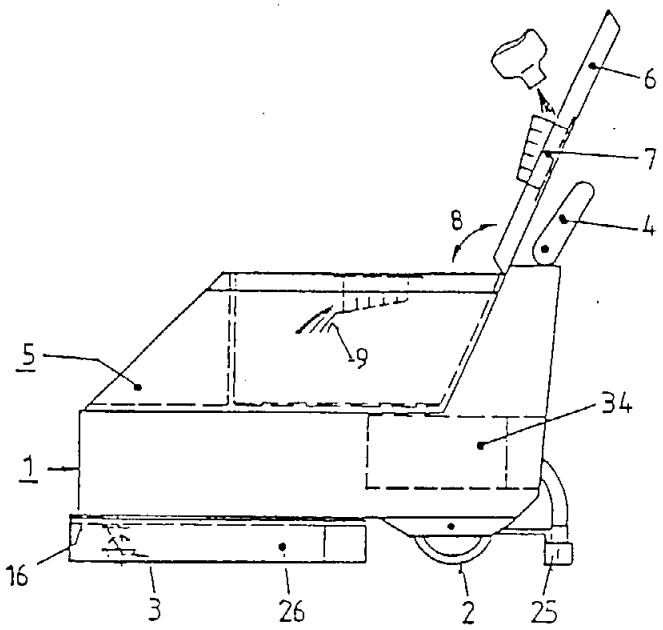

ΑΡΙΘΜΟΣ ΕΥΡΩΠΑΪΚΟΥ Δ.Ε.	*(11):*	**3003035**
ΑΡΙΘ. ΕΛΛΗΝΙΚΗΣ ΚΑΤΑΘΕΣΗΣ	*(21):*	910401437
ΗΜΕΡ. ΕΛΛΗΝΙΚΗΣ ΚΑΤΑΘΕΣΗΣ	*(22):*	31.10.91
ΑΡΙΘ./ΗΜΕΡ. ΔΗΜΟΣΙΕΥΣΗΣ ΕΥΡΩΠΑΪΚΟΥ ΔΙΠΛΩΜΑΤΟΣ	*(87):*	0262056A1/30.10.91 (91/44)
ΑΡΙΘ./ΗΜΕΡ. ΚΑΤΑΘΕΣΗΣ ΕΥΡΩΠΑΪΚΗΣ ΑΙΤΗΣΗΣ	*(86):*	87420227.8/27.08.87
ΤΙΤΛΟΣ ΕΦΕΥΡΕΣΗΣ	*(54):*	Δείκτης σήμανσης βραχυκυκλώματος ενός αλεξικέραυνου
ΔΙΚΑΙΟΥΧΟΣ	*(73):*	Ferraz (Société anonyme) 28 Rue Saint Philippe F-69003 Lyon, Γαλλία
ΣΥΜΒΑΤΙΚΕΣ ΠΡΟΤΕΡΑΙΟΤΗΤΕΣ	*(30):*	8612297/28.08.86/Γαλλία
ΕΦΕΥΡΕΤΗΣ	*(72):*	Cinquin Jean-Pierre
ΕΙΔΙΚΟΣ ΠΛΗΡΕΞΟΥΣΙΟΣ	*(74):*	Μαρούζα Γύζη, δικηγόρος, Δημοκρίτου 15, Αθήνα 106 73
ΑΝΤΙΚΛΗΤΟΣ	*(74):*	Αναστάσιος Κιλιμίρης, δικηγόρος, Υψηλάντου 38, Αθήνα 115 21

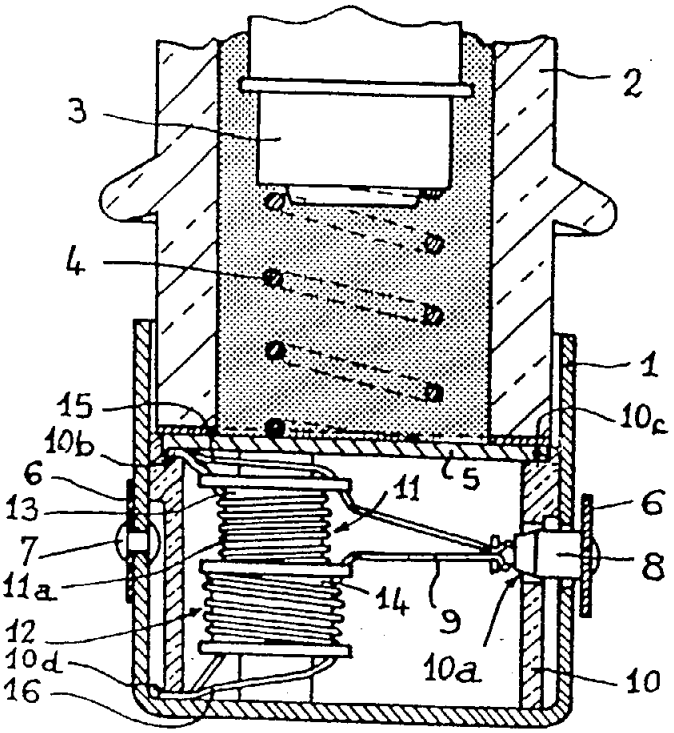

ΠΕΡΙΛΗΨΗ (57)

Για την οπτική ένδειξη της ύπαρξης ενός ρεύματος «συνέχειας» δια μέσω ενός αλεξικεραύνου (2-3), προσαρμόζουμε σ' αυτό ένα δείκτη αποτελούμενο από μία ελαστικώς παραμορφούμενη ταινία (6) που παραμένει στην αφάνεια ως προς την κάψουλα (1) με ένα μηχανισμό μανδάλωσης (8-9) προσαρμοσμένο σ' ένα ηλεκτρικό φίλτρο (11-12) που προκαλεί την τήξη σύρματος της ασφάλειας (9) υπό την ενέργεια του ρεύματος «συνέχειας». Όταν το άκρο της ελευθερωθεί, η ταινία (6) προβάλλεται προς τα έξω του αλεξικεραύνου και επισημαίνει την τοποθέτηση του σφάλματος μονώσεως.

ΑΡΙΘΜΟΣ ΕΥΡΩΠΑΪΚΟΥ Δ.Ε.	*(11):*	**3003036**
ΑΡΙΘ. ΕΛΛΗΝΙΚΗΣ ΚΑΤΑΘΕΣΗΣ	*(21):*	910401480
ΗΜΕΡ. ΕΛΛΗΝΙΚΗΣ ΚΑΤΑΘΕΣΗΣ	*(22):*	31.10.91
ΑΡΙΘ./ΗΜΕΡ. ΔΗΜΟΣΙΕΥΣΗΣ ΕΥΡΩΠΑΪΚΟΥ ΔΙΠΛΩΜΑΤΟΣ	*(87):*	0257386/30.10.91
ΑΡΙΘ./ΗΜΕΡ. ΚΑΤΑΘΕΣΗΣ ΕΥΡΩΠΑΪΚΗΣ ΑΙΤΗΣΗΣ	*(86):*	87111310.6/05.08.87
ΤΙΤΛΟΣ ΕΦΕΥΡΕΣΗΣ	*(54):*	Κάψουλες ζελατίνης και μέθοδοι για την παρασκευή τους
ΔΙΚΑΙΟΥΧΟΣ	*(73):*	R.P. Scherer GmbH Gammelsbacher Strasse 2 Postfach 1243 6930 Eberbach/Baden, Γερμανία
ΣΥΜΒΑΤΙΚΕΣ ΠΡΟΤΕΡΑΙΟΤΗΤΕΣ	*(30):*	3629386/29.08.86/Γερμανία
ΕΦΕΥΡΕΤΗΣ	*(72):*	Brox, Werner
ΕΙΔΙΚΟΣ ΠΛΗΡΕΞΟΥΣΙΟΣ	*(74):*	Αθανάσιος Τσιμικάλης, Ν. Βάμβα 1, 106 74 Αθήνα
ΑΝΤΙΚΛΗΤΟΣ	*(74):*	Πλ. Ταβλαρίδης ή Αθαν. Τσιμικάλης ή Χαρ. Καλονάρου Ν. Βάμβα 1, 106 74 Αθήνα

ΠΕΡΙΛΗΨΗ (57)

Κάψουλες ζελατίνης οι οποίες αποτελούνται από ένα περίβλημα ζελατίνης και ενδεχομένως ένα μαλακυντή και από μία γέμιση κάψουλας, η οποία περιέχει τουλάχιστον μία δραστική ουσία και/ή ένα διαιτητικό μέσον ή ένα τρόφιμον καθώς και ένα μίγμα διαλυτών περιέχουν ως μίγμα διαλυτών τουλάχιστον 5% μέρη κατά βάρος αιθανόλη και τουλάχιστον 20% μέρη κατά βάρος ενός ή περισσοτέρων επιμέρους γλυκεριδίων λιπαρών οξέων με 6 έως 18 άτομα άνθρακος. Παρασκευάζονται κατά συνήθη τρόπον, οι δραστικές ουσίες διαλύονται εντός του μίγματος διαλυτών και γεμίζονται ακολούθως εις κάψουλες.

ΑΡΙΘΜΟΣ ΕΥΡΩΠΑΪΚΟΥ Δ.Ε.	***(11):***	**3003037**
ΑΡΙΘ. ΕΛΛΗΝΙΚΗΣ ΚΑΤΑΘΕΣΗΣ	*(21):*	910401496
ΗΜΕΡ. ΕΛΛΗΝΙΚΗΣ ΚΑΤΑΘΕΣΗΣ	*(22):*	31.10.91
ΑΡΙΘ./ΗΜΕΡ. ΔΗΜΟΣΙΕΥΣΗΣ ΕΥΡΩΠΑΪΚΟΥ ΔΙΠΛΩΜΑΤΟΣ	*(87):*	0263321/30.10.91
ΑΡΙΘ./ΗΜΕΡ. ΚΑΤΑΘΕΣΗΣ ΕΥΡΩΠΑΪΚΗΣ ΑΙΤΗΣΗΣ	*(86):*	87113315.3/11.09.87
ΤΙΤΛΟΣ ΕΦΕΥΡΕΣΗΣ	*(54):*	Διάταξη κτενίσματος για μαλλιά που έχουν οι κούκλες
ΔΙΚΑΙΟΥΧΟΣ	*(73):*	Gotz Puppenfabrik GMBH & Co. KG. Einberger Strasse 113 W-8633 Rodental, Γερμανία
ΣΥΜΒΑΤΙΚΕΣ ΠΡΟΤΕΡΑΙΟΤΗΤΕΣ	*(30):*	3634232/08.10.86/Γερμανία
ΕΦΕΥΡΕΤΗΣ	*(72):*	Gotz, Franz
ΕΙΔΙΚΟΣ ΠΛΗΡΕΞΟΥΣΙΟΣ	*(74):*	Σταμνά Σπυριδούλα, δικηγόρος, Κουμπάρη 2, 106 74 Αθήνα
ΑΝΤΙΚΛΗΤΟΣ	*(74):*	Παπακωνσταντίνου Ελένη, δικηγόρος, Κουμπάρη 2, 106 74 Αθήνα

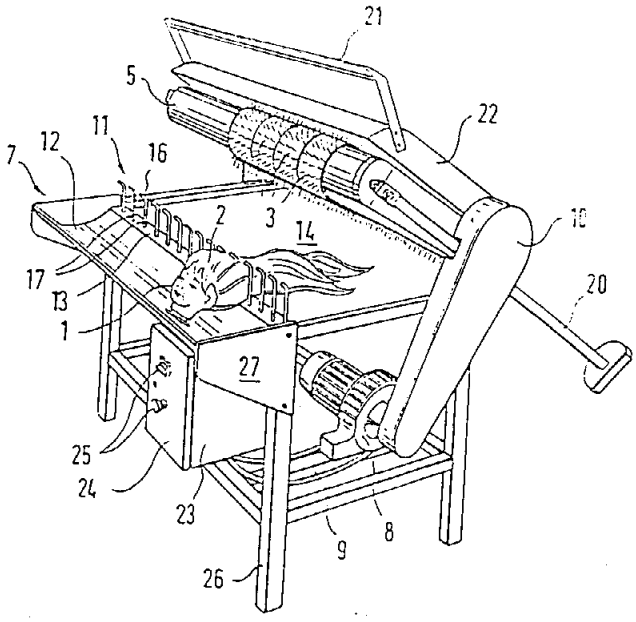

ΠΕΡΙΛΗΨΗ (57)
Διάταξη για το κτένισμα μαλλιών που έχουν οι κούκλες, όπου αυτή παρουσιάζει τουλάχιστον ένα φορέα (3) διατεταγμένο με δυνατότητα να περιστρέφεται, ο οποίος είναι εξοπλισμένος με περόνες (4), που χρησιμεύουν ως οδόντες κτενίσματος για το κτένισμα θυσάνων μαλλιών (2), που είναι στερεωμένοι στην κεφαλή που φέρουν κούκλες (1).

ΑΡΙΘΜΟΣ ΕΥΡΩΠΑΪΚΟΥ Δ.Ε.	***(11):***	**3003038**
ΑΡΙΘ. ΕΛΛΗΝΙΚΗΣ ΚΑΤΑΘΕΣΗΣ	*(21):*	910401500
ΗΜΕΡ. ΕΛΛΗΝΙΚΗΣ ΚΑΤΑΘΕΣΗΣ	*(22):*	31.10.91
ΑΡΙΘ./ΗΜΕΡ. ΔΗΜΟΣΙΕΥΣΗΣ ΕΥΡΩΠΑΪΚΟΥ ΔΙΠΛΩΜΑΤΟΣ	*(87):*	0377140/30.10.91
ΑΡΙΘ./ΗΜΕΡ. ΚΑΤΑΘΕΣΗΣ ΕΥΡΩΠΑΪΚΗΣ ΑΙΤΗΣΗΣ	*(86):*	89122936.1/12.12.89
ΤΙΤΛΟΣ ΕΦΕΥΡΕΣΗΣ	*(54):*	Διάταξη συνδέσεως για το φορέα θερμότητος ηλιακών εγκαταστάσεων
ΔΙΚΑΙΟΥΧΟΣ	*(73):*	Witzenmann GmbH Metallschlauch-Fabrik Pforzheim Ostliche Karl-Friedrich-Strasse 134 D-7530 Pforzheim, Γερμανία
ΣΥΜΒΑΤΙΚΕΣ ΠΡΟΤΕΡΑΙΟΤΗΤΕΣ	*(30):*	3900203/05.01.89/Γερμανία
ΕΦΕΥΡΕΤΗΣ	*(72):*	1) Witzenmann GMBH Metallschlaushfabrik Pforzheim 2) Ostliche Karl-Friedrich
ΕΙΔΙΚΟΣ ΠΛΗΡΕΞΟΥΣΙΟΣ	*(74):*	Σταμνά Σπυριδούλα, δικηγόρος, Κουμπάρη 2, 106 74 Αθήνα
ΑΝΤΙΚΛΗΤΟΣ	*(74):*	Παπακωνσταντίνου Ελένη, δικηγόρος, Κουμπάρη 2, 106 74 Αθήνα

ΠΕΡΙΛΗΨΗ (57)
Η διάταξη συνδέσεως για το φορέα θερμότητος ηλιακών εγκαταστάσεων με ένα σύστημα καθρέπτη (1) δυνάμενο να περιστρέφεται ανάλογα με τη θέση του ήλιου και έναν αγωγό (2) διατεταγμένο στον άξονα εστιάσεως αυτού, ο οποίος διαρρέεται από ένα φορέα θερμότητος και είναι συνδεδεμένος μέσω ενός κυματοειδούς εύκαμπτου σωλήνα (4) σε ένα στοιχείο αγωγού (5) εστραμμένο ουσιαστικά ακτινικά στον άξονα περιστροφής (3) του συστήματος του καθρέπτη. Σ' αυτό το πέρας του στοιχείου του αγωγού είναι διατεταγμένο αναφορικά με τον άξονα περιστροφής στο μέσο της περιφερειακής περιοχής του συστήματος του καθρέπτη κατά την μεσημβρινή του θέση και ουσιαστικά είναι δυνάμενο να μετατοπίζεται ακτινικά ως προς τον άξονα περιστροφής.

ΑΡΙΘΜΟΣ ΕΥΡΩΠΑ·Ι·ΚΟΥ Δ.Ε.	***(11):***	**3003039**
ΑΡΙΘ. ΕΛΛΗΝΙΚΗΣ ΚΑΤΑΘΕΣΗΣ	*(21):*	910401505
ΗΜΕΡ. ΕΛΛΗΝΙΚΗΣ ΚΑΤΑΘΕΣΗΣ	*(22):*	31.10.91
ΑΡΙΘ./ΗΜΕΡ. ΔΗΜΟΣΙΕΥΣΗΣ ΕΥΡΩΠΑ·Ι·ΚΟΥ ΔΙΠΛΩΜΑΤΟΣ	*(87):*	0312729/30.10.91
ΑΡΙΘ./ΗΜΕΡ. ΚΑΤΑΘΕΣΗΣ ΕΥΡΩΠΑ·Ι·ΚΗΣ ΑΙΤΗΣΗΣ	*(86):*	88113259.1/13.08.88
ΤΙΤΛΟΣ ΕΦΕΥΡΕΣΗΣ	*(54):*	Συγκρότημα αγωγών γείωσης υπέρτασης προς εφαρμογή στην τεχνική τηλεπικοινωνιών, μετά θερμοπροστατευτικής εγκατάστασης, περιέχον αγωγούς γείωσης υπέρτασης
ΔΙΚΑΙΟΥΧΟΣ	*(73):*	Krone Aktiengesellschaft Beeskowdamm 3-11 D-1000 Berlin 37, Γερμανία
ΣΥΜΒΑΤΙΚΕΣ ΠΡΟΤΕΡΑΙΟΤΗΤΕΣ	*(30):*	1) 3735837/20.10.87/Γερμανία 2) 3820272/10.06.88/Γερμανία
ΕΦΕΥΡΕΤΗΣ	*(72):*	1) Bledersted, Lutz 2) Muller, Manfred
ΕΙΔΙΚΟΣ ΠΛΗΡΕΞΟΥΣΙΟΣ	*(74):*	Σ. Σταμνά, δικηγόρος, Κουμπάρη 2, 106 74 Αθήνα
ΑΝΤΙΚΛΗΤΟΣ	*(74):*	Παπακωνσταντίνου Ελένη, δικηγόρος, Κουμπάρη 2, 106 74 Αθήνα

ΠΕΡΙΛΗΨΗ (57)

Η εφεύρεση αφορά ένα συγκρότημα αγωγών γείωσης υπέρτασης 11 προς εφαρμογή στην τεχνική τηλεπικοινωνιών μετά θερμοπροστατευτικής εγκατάστασης περιέχον αγωγούς γείωσης υπέρτασης 6, όπου στον αγωγό γείωσης υπέρτασης 6, ο οποίος είναι εφαρμοσμένος εντός του θαλάμου 14 του σώματος του εξωτερικού περιβλήματος 13, αντιστοιχεί ένα αγκιστροειδές ελατήριο 3 και ένα στοιχείο τήξης 2, το οποίο σε περίπτωση ηλεκτρικής υπέρτασης διατρυπάται από ένα τουλάχιστον ελατηριακό βραχίονα 4,5 του αγκιστροειδούς ελατηρίου 3 δημιουργώντας βραχυκύκλωμα μεταξύ των δύο σημείων επαφής 7,8 του αγωγού γείωσης υπέρτασης 6.

Για να διαμορφώνεται η θερμοπροστατευτική εγκατάσταση με όσο δυνατό απλούστερα δομικά τμήματα και για να αποφεύγονται έρποντα ρεύματα μεταξύ του αγκιστροειδούς ελατηρίου 3 και των σημείων επαφής 7,8 του αγωγού γείωσης υπέρτασης 6 προβλέπεται ότι στο θάλαμο 14 για τον αγωγό γείωσης υπέρτασης 6 διατάσσεται ένας ξεχωριστός θάλαμος 9, ο οποίος είναι διαμορφωμένος εντός του σώματος του εξωτερικού περιβλήματος 13, για την πρόσληψη του αγκιστροειδούς ελατηρίου 3, και ότι μεταξύ των δύο θαλάμων 9,14 είναι εφαρμοσμένο ένα διαχωριστικό τοίχωμα 1 από θερμοπλαστικό συνθετικό υλικό ως στοιχείο τήξης 2.

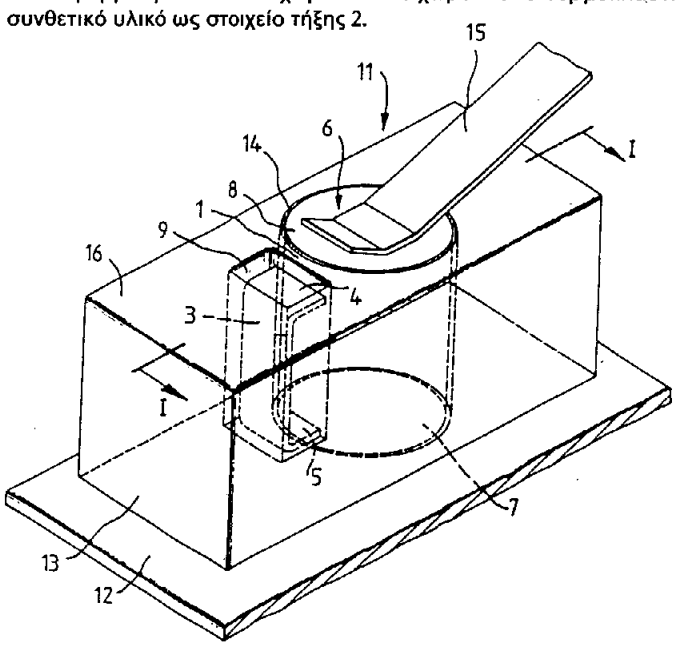

ΑΡΙΘΜΟΣ ΕΥΡΩΠΑ·Ι·ΚΟΥ Δ.Ε.	***(11):***	**3003040**
ΑΡΙΘ. ΕΛΛΗΝΙΚΗΣ ΚΑΤΑΘΕΣΗΣ	*(21):*	910401517
ΗΜΕΡ. ΕΛΛΗΝΙΚΗΣ ΚΑΤΑΘΕΣΗΣ	*(22):*	31.10.91
ΑΡΙΘ./ΗΜΕΡ. ΔΗΜΟΣΙΕΥΣΗΣ ΕΥΡΩΠΑ·Ι·ΚΟΥ ΔΙΠΛΩΜΑΤΟΣ	*(87):*	0273009/30.10.91
ΑΡΙΘ./ΗΜΕΡ. ΚΑΤΑΘΕΣΗΣ ΕΥΡΩΠΑ·Ι·ΚΗΣ ΑΙΤΗΣΗΣ	*(86):*	87810760.6/18.12.87
ΤΙΤΛΟΣ ΕΦΕΥΡΕΣΗΣ	*(54):*	Συστήματα απελευθερώσεως (παροχής) γλυκαντικού παράγοντα που περιέχουν οξικό πολυβινυλεστέρα
ΔΙΚΑΙΟΥΧΟΣ	*(73):*	Warner-Lambert Company 201 Tabor Road Morris Plains, New Jersey 07950, Η.Π.Α.
ΣΥΜΒΑΤΙΚΕΣ ΠΡΟΤΕΡΑΙΟΤΗΤΕΣ	*(30):*	945743/23.12.86/Η.Π.Α.
ΕΦΕΥΡΕΤΗΣ	*(72):*	1) Subraman, Cherukuri R. 2) Gul, Mansukhani
ΕΙΔΙΚΟΣ ΠΛΗΡΕΞΟΥΣΙΟΣ	*(74):*	Σταμνά Σπυριδούλα, δικηγόρος, Κουμπάρη 2, 106 74 Αθήνα
ΑΝΤΙΚΛΗΤΟΣ	*(74):*	Παπακωνσταντίνου Ελένη, δικηγόρος, Κουμπάρη 2, 106 74 Αθήνα

ΠΕΡΙΛΗΨΗ (57)

Μία σύνθεση μασητικού κόμμεος, η οποία έχει παρατεταμένη διάρκεια γλυκύτητος δια της ενσωματώσεως ενός συστήματος απελευθερώσεως το οποίο περιλαμβάνει ένα γλυκαντικό παράγοντα μεγάλης εντάσεως ενκαψουλωμένο εντός ενός υλικού μικρού μοριακού βάρους οξικού πολυβινυλεστέρος. Η χρησιμοποίηση του συστήματος παροχής (απελευθερώσεως) του γλυκαντικού παράγοντος σε άλλα εδώδιμα προϊόντα (προϊόντα λαμβανόμενα από του στόματος).

ΑΡΙΘΜΟΣ ΕΥΡΩΠΑ·Ι·ΚΟΥ Δ.Ε.	***(11):***	**3003041**
ΑΡΙΘ. ΕΛΛΗΝΙΚΗΣ ΚΑΤΑΘΕΣΗΣ	*(21):*	910401518
ΗΜΕΡ. ΕΛΛΗΝΙΚΗΣ ΚΑΤΑΘΕΣΗΣ	*(22):*	31.10.91
ΑΡΙΘ./ΗΜΕΡ. ΔΗΜΟΣΙΕΥΣΗΣ ΕΥΡΩΠΑ·Ι·ΚΟΥ ΔΙΠΛΩΜΑΤΟΣ	*(87):*	0331466/30.10.91
ΑΡΙΘ./ΗΜΕΡ. ΚΑΤΑΘΕΣΗΣ ΕΥΡΩΠΑ·Ι·ΚΗΣ ΑΙΤΗΣΗΣ	*(86):*	89302044.6/01.03.89
ΤΙΤΛΟΣ ΕΦΕΥΡΕΣΗΣ	*(54):*	Φρύξις εντός ατμόσφαιρας διοξειδίου του άνθρακος καταλυτών διαστάσεως της μεθανόλης
ΔΙΚΑΙΟΥΧΟΣ	*(73):*	E.I. du Pont de Nemours and Company 1007 Market street Wilmington Delaware 19898, Η.Π.Α.
ΣΥΜΒΑΤΙΚΕΣ ΠΡΟΤΕΡΑΙΟΤΗΤΕΣ	*(30):*	164453/04.03.88/Η.Π.Α.
ΕΦΕΥΡΕΤΗΣ	*(72):*	Cheng, Wu-Hsun
ΕΙΔΙΚΟΣ ΠΛΗΡΕΞΟΥΣΙΟΣ	*(74):*	Σταμνά Σπυριδούλα, δικηγόρος, Κουμπάρη 2, 106 74 Αθήνα
ΑΝΤΙΚΛΗΤΟΣ	*(74):*	Παπακωνσταντίνου Ελένη, δικηγόρος, Κουμπάρη 2, 106 74 Αθήνα

ΠΕΡΙΛΗΨΗ (57)

Μία μέθοδος βελτιώσεως της παρασκευής καταλυτών διαστάσεως μεθανόλης οι οποίοι περιέχουν χαλκόδια καταβυθίσεως ενός προδρόμου καταλύτου, ο οποίος περιέχει χαλκό φρύξεως και αναγωγής του προδρόμου, όπου η βελτίωση περιλαμβάνει διεξαγωγή της φρύξεως (οπτήσεως) του προδρόμου σε μία ατμόσφαιρα CO_2.

ΑΡΙΘΜΟΣ ΕΥΡΩΠΑ·Ι·ΚΟΥ Δ.Ε.	***(11):***	**3003042**
ΑΡΙΘ. ΕΛΛΗΝΙΚΗΣ ΚΑΤΑΘΕΣΗΣ	*(21):*	910401519
ΗΜΕΡ. ΕΛΛΗΝΙΚΗΣ ΚΑΤΑΘΕΣΗΣ	*(22):*	31.10.91
ΑΡΙΘ./ΗΜΕΡ. ΔΗΜΟΣΙΕΥΣΗΣ ΕΥΡΩΠΑ·Ι·ΚΟΥ ΔΙΠΛΩΜΑΤΟΣ	*(87):*	0292369/30.10.91
ΑΡΙΘ./ΗΜΕΡ. ΚΑΤΑΘΕΣΗΣ ΕΥΡΩΠΑ·Ι·ΚΗΣ ΑΙΤΗΣΗΣ	*(86):*	88401170.1/13.05.88
ΤΙΤΛΟΣ ΕΦΕΥΡΕΣΗΣ	*(54):*	Διάταξη ακινητοποιήσεως κιβωτίων μεταφοράς και μιας πλατφόρμας φορτώσεως ενός οχήματος και πλατφόρμα εφοδιασμένη με μια τέτοια διάταξη
ΔΙΚΑΙΟΥΧΟΣ	*(73):*	Arbel Fauret Rail S.A. 140 Rue du Paradis F-59500 Donai, Γαλλία
ΣΥΜΒΑΤΙΚΕΣ ΠΡΟΤΕΡΑΙΟΤΗΤΕΣ	*(30):*	8707546/22.05.87/Γαλλία
ΕΦΕΥΡΕΤΗΣ	*(72);*	Peughiez, Jean Marie
ΕΙΔΙΚΟΣ ΠΛΗΡΕΞΟΥΣΙΟΣ	*(74):*	Σταμνά Σπυριδούλα, δικηγόρος, Κουμπάρη 2, 106 74 Αθήνα
ΑΝΤΙΚΛΗΤΟΣ	*(74):*	Παπακωνσταντίνου Ελένη, δικηγόρος, Κουμπάρη 2, 106 74 Αθήνα

ΠΕΡΙΛΗΨΗ (57)

Η εφεύρεση αναφέρεται σε μία διάταξη ακινητοποιήσεως κιβωτίων μεταφοράς (κοντέινερς) πάνω σε μια πλατφόρμα φορτώσεως ενός οχήματος όπως ένα βαγόνι σιδηροδρόμου ή ένα οδικό όχημα.
Χαρακτηρίζεται από το ότι οι απέναντι όψεις των επιπέδων εδράσεως (15) των οργάνων συγκρατήσεως (7) και αυτών των οργάνων συγκρατήσεως είναι εφοδιασμένες με συμπληρωματικές μορφές (17, 18) οι οποίες, χωρίς να αντιτίθενται στο ανασήκωμα του οργάνου συγκρατήσεως, εξασφαλίζουν την ακινητοποίησή του σε παράλληλη μετατόπιση στο επίπεδο εδράσεως τουλάχιστον κατά μία κατεύθυνση παράλληλη στο διαμήκη άξονα της πλατφόρμας.

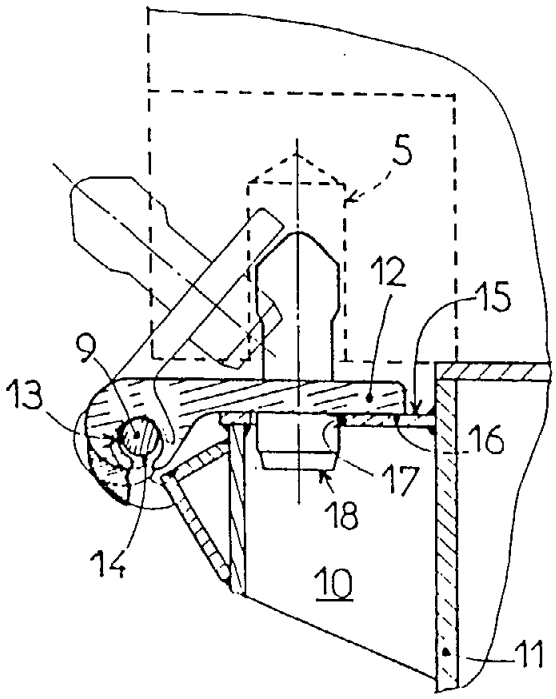

ΑΡΙΘΜΟΣ ΕΥΡΩΠΑΪΚΟΥ Δ.Ε.	*(11):*	**3003043**
ΑΡΙΘ. ΕΛΛΗΝΙΚΗΣ ΚΑΤΑΘΕΣΗΣ	*(21):*	910401527
ΗΜΕΡ. ΕΛΛΗΝΙΚΗΣ ΚΑΤΑΘΕΣΗΣ	*(22):*	31.10.91
ΑΡΙΘ./ΗΜΕΡ. ΔΗΜΟΣΙΕΥΣΗΣ ΕΥΡΩΠΑΪΚΟΥ ΔΙΠΛΩΜΑΤΟΣ	*(87):*	0238184/30.10.91
ΑΡΙΘ./ΗΜΕΡ. ΚΑΤΑΘΕΣΗΣ ΕΥΡΩΠΑΪΚΗΣ ΑΙΤΗΣΗΣ	*(86):*	87301065.6/06.02.87
ΤΙΤΛΟΣ ΕΦΕΥΡΕΣΗΣ	*(54):*	Παρασιτοκτόνες συνθέσεις
ΔΙΚΑΙΟΥΧΟΣ	*(73):*	The Welcome Foundation Limited Unicorn House 160 Euston Road London NW1 2BP, Μ. Βρετανία
ΣΥΜΒΑΤΙΚΕΣ ΠΡΟΤΕΡΑΙΟΤΗΤΕΣ	*(30):*	8603061/07.02.86/Μ. Βρετανία
ΕΦΕΥΡΕΤΗΣ	*(72):*	1) Chadwick, Peter Robin 2) Jaffries, David Alan
ΕΙΔΙΚΟΣ ΠΛΗΡΕΞΟΥΣΙΟΣ	*(74):*	Πλ. Ταβλαρίδης ή Αθ. Τσιμικάλης ή Χ. Καλονάρου, Ν. Βάμβα 1, 106 74 Αθήνα
ΑΝΤΙΚΛΗΤΟΣ	*(74):*	Πλ. Ταβλαρίδης ή Αθ. Τσιμικάλης ή Χ. Καλονάρου, Ν. Βάμβα 1, 106 74 Αθήνα

ΠΕΡΙΛΗΨΗ *(57)*

Παρασιτοκτόνος σύνθεση σε μικροκάψουλα περιλαμβάνει παρασιτοκτόνο μη τοποθετημένο σε κάψουλα καθώς και παρασιτοκτόνο μέσα σε κάψουλα. Τα δύο παρασιτοκτόνα μπορεί να είναι τα ίδια ή διαφορετικά, τυπικώς δε μία σύνθεση περμεθρίνης 25%, έχει 20% περμεθρίνη εντός της κάψουλας και 5% εκτός.

ΑΡΙΘΜΟΣ ΕΥΡΩΠΑΪΚΟΥ Δ.Ε.	*(11):*	**3003044**
ΑΡΙΘ. ΕΛΛΗΝΙΚΗΣ ΚΑΤΑΘΕΣΗΣ	*(21):*	910401559
ΗΜΕΡ. ΕΛΛΗΝΙΚΗΣ ΚΑΤΑΘΕΣΗΣ	*(22):*	31.10.91
ΑΡΙΘ./ΗΜΕΡ. ΔΗΜΟΣΙΕΥΣΗΣ ΕΥΡΩΠΑΪΚΟΥ ΔΙΠΛΩΜΑΤΟΣ	*(87):*	0309155/30.10.91
ΑΡΙΘ./ΗΜΕΡ. ΚΑΤΑΘΕΣΗΣ ΕΥΡΩΠΑΪΚΗΣ ΑΙΤΗΣΗΣ	*(86):*	88308551.6/15.09.88
ΤΙΤΛΟΣ ΕΦΕΥΡΕΣΗΣ	*(54):*	Μέθοδος για προσδιορισμό φυσικών ιδιοτήτων
ΔΙΚΑΙΟΥΧΟΣ	*(73):*	The British Petroleum Company Plc Britannic House 1 Finsbury Circus London EC2M 7BA, Μ. Βρετανία
ΣΥΜΒΑΤΙΚΕΣ ΠΡΟΤΕΡΑΙΟΤΗΤΕΣ	*(30):*	8722262/22.09.87/Μ. Βρετανία
ΕΦΕΥΡΕΤΗΣ	*(72):*	1) Belchamber, Ronald Malolm 2) Collins, Michael Patrick
ΕΙΔΙΚΟΣ ΠΛΗΡΕΞΟΥΣΙΟΣ	*(74):*	Σταμνά Σπυριδούλα, δικηγόρος, Κουμπάρη 2, 106 74 Αθήνα
ΑΝΤΙΚΛΗΤΟΣ	*(74):*	Παπακωνσταντίνου Ελένη, δικηγόρος, Κουμπάρη 2, 106 74 Αθήνα

ΠΕΡΙΛΗΨΗ *(57)*

Μέθοδος για τον προσδιορισμό της τιμής μιας ιδιότητας του υλικού εντός μύλου κατά την διάρκεια της κονιοποιήσεως του στερεού υλικού εντός του μύλου, η οποία περιλαμβάνει τα βήματα:

α) ανιχνεύσεως της εντάσεως θορύβου αλέσεως δι ' ενός αναλογικού ηλεκτρικού σήματος, η ένταση του οποίου είναι ανάλογη προς την ένταση του θορύβου στην περιοχή ακουστικών συχνοτήτων,

β) μετατροπής του αναλογικού σήματος σε ψηφιακό σχήμα,

γ) διοχετεύσεως του ψηφιακού σήματος μέσω ψηφιακού φίλτρου διελεύσεως ζώνης για επιλογή τουλάχιστον δυο ζωνών συχνοτήτων, και

δ) αναλύσεως των δεδομένων από τις ζώνες δια πολυμεταβλητής στατιστικής τεχνικής για λήψη της τιμής της ιδιότητας. Η μέθοδος είναι ιδιαίτερα κατάλληλη για προσδιορισμό της κατανομής μεγέθους σωματιδίου υλικού κονιοποιημένου σε μύλο με σφαίρες.

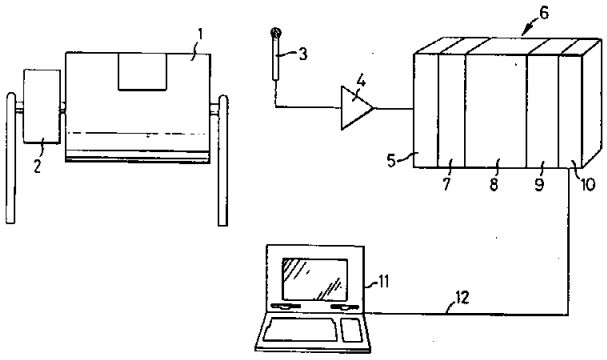

ΑΡΙΘΜΟΣ ΕΥΡΩΠΑΪΚΟΥ Δ.Ε.	*(11):*	**3003045**
ΑΡΙΘ. ΕΛΛΗΝΙΚΗΣ ΚΑΤΑΘΕΣΗΣ	*(21):*	910401561
ΗΜΕΡ. ΕΛΛΗΝΙΚΗΣ ΚΑΤΑΘΕΣΗΣ	*(22):*	31.10.91
ΑΡΙΘ./ΗΜΕΡ. ΔΗΜΟΣΙΕΥΣΗΣ ΕΥΡΩΠΑΪΚΟΥ ΔΙΠΛΩΜΑΤΟΣ	*(87):*	0242831/30.10.91
ΑΡΙΘ./ΗΜΕΡ. ΚΑΤΑΘΕΣΗΣ ΕΥΡΩΠΑΪΚΗΣ ΑΙΤΗΣΗΣ	*(86):*	87105753.5/17.04.87
ΤΙΤΛΟΣ ΕΦΕΥΡΕΣΗΣ	*(54):*	Μέθοδος παρασκευής μιας σύνθεσης αρτύσεως
ΔΙΚΑΙΟΥΧΟΣ	*(73):*	Takeda Chemical industries, Ltd 3-6, Doshomachi 2-Chome Chuo-ku, Osaka 541 Ιαπωνία
ΣΥΜΒΑΤΙΚΕΣ ΠΡΟΤΕΡΑΙΟΤΗΤΕΣ	*(30):*	1) 94258/86, 22.04.86, Ιαπωνία 2) 66941/87, 20.03.87, Ιαπωνία
ΕΦΕΥΡΕΤΗΣ	*(72):*	1) Kanemarn, Toshihiko 2) Kasai, Hiroshi 3) Toyota, Takeshi
ΕΙΔΙΚΟΣ ΠΛΗΡΕΞΟΥΣΙΟΣ	*(74):*	Σταμνά Σπυριδούλα, δικηγόρος, Κουμπάρη 2, 106 74 Αθήνα
ΑΝΤΙΚΛΗΤΟΣ	*(74):*	Παπακωνσταντίνου Ελένη, δικηγόρος, Κουμπάρη 2, 106 74 Αθήνα

ΠΕΡΙΛΗΨΗ *(57)*

Μια σύνθεση αρτύσεως παράγεται με μια μέθοδο, που περιλαμβάνει την επικάλυψη λεπτών σωματιδίων υδατοδιαλυτών 5'-ριβονουκλεοτιδίων με συνολική περιεκτικότητα ύδατος που δεν υπερβαίνει το 14% κ.β. περίπου και διάμετρο σωματιδίου που δεν υπερβαίνει τα 250 μm περίπου, με έλαιο/λίπος ή/και κηρό που τήκεται μεταξύ περίπου 55°C και περίπου 90°C. Η σύνθεση άρτυσης που προκύπτει έχει ευνοϊκή χρήση σε τροφές που υποβάλλονται σε θέρμανση πέρα από το σημείο τήξεως του υλικού της επικάλυψης για να δώσουν την γεύση των 5'-ριβονουκλεοτιδίων εξ αιτίας της καλής προστασίας από τη φθορά που οφείλεται στην φωσφατάση.

ΑΡΙΘΜΟΣ ΕΥΡΩΠΑΪΚΟΥ Δ.Ε.	*(11):*	**3003046**
ΑΡΙΘ. ΕΛΛΗΝΙΚΗΣ ΚΑΤΑΘΕΣΗΣ	*(21):*	910401570
ΗΜΕΡ. ΕΛΛΗΝΙΚΗΣ ΚΑΤΑΘΕΣΗΣ	*(22):*	31.10.91
ΑΡΙΘ./ΗΜΕΡ. ΔΗΜΟΣΙΕΥΣΗΣ ΕΥΡΩΠΑΪΚΟΥ ΔΙΠΛΩΜΑΤΟΣ	*(87):*	0225130/30.10.91
ΑΡΙΘ./ΗΜΕΡ. ΚΑΤΑΘΕΣΗΣ ΕΥΡΩΠΑΪΚΗΣ ΑΙΤΗΣΗΣ	*(86):*	86309079.1/20.11.86
ΤΙΤΛΟΣ ΕΦΕΥΡΕΣΗΣ	*(54):*	Σύνθεση λιποσωμάτων
ΔΙΚΑΙΟΥΧΟΣ	*(73):*	Takeda Chemical industries, LTD. 3-6, Doshomachi 2-Chome Chuo-Ku Osaka 541, Ιαπωνία
ΣΥΜΒΑΤΙΚΕΣ ΠΡΟΤΕΡΑΙΟΤΗΤΕΣ	*(30):*	262739/85, 22.11.85, Ιαπωνία
ΕΦΕΥΡΕΤΗΣ	*(72):*	1) Hamagushi, Naoru 2) Iga, Katsumi 3) Ogawa, Yasuaki
ΕΙΔΙΚΟΣ ΠΛΗΡΕΞΟΥΣΙΟΣ	*(74):*	Σταμνά Σπυριδούλα, δικηγόρος, Κουμπάρη 2, 106 74 Αθήνα
ΑΝΤΙΚΛΗΤΟΣ	*(74):*	Παπακωνσταντίνου Ελένη, δικηγόρος, Κουμπάρη 2, 106 74 Αθήνα

ΠΕΡΙΛΗΨΗ *(57)*

Συνθέσεις λιποσωμάτων στις οποίες ένα φάρμακο διατηρείται σε σταθερή κατάσταση παρασκευάζονται διασκορπίζοντας λιποσώματα που λαμβάνονται με την αφαίρεση ενός διαλύτη από ένα γαλάκτωμα ύδατος/ελαίου που περιέχει φάρμακο σε υδατικό διάλυμα με οσμωτική πίεση μεγαλύτερη κατά τουλάχιστον 20% από την οσμωτική πίεση ενός διαλύματος που χρησιμοποιείται για τον εγκλωβισμό του φαρμάκου στα εν λόγω λιποσώματα. Αυτές οι συνθέσεις συμβάλλουν σε παρατεταμένη θεραπευτική αποτελεσματικότητα ή καλύτερη διανομή του φαρμάκου στο στοχευόμενο όργανο.

ΑΡΙΘΜΟΣ ΕΥΡΩΠΑΪΚΟΥ Δ.Ε.	*(11):*	**3003047**
ΑΡΙΘ. ΕΛΛΗΝΙΚΗΣ ΚΑΤΑΘΕΣΗΣ	*(21):*	910401636
ΗΜΕΡ. ΕΛΛΗΝΙΚΗΣ ΚΑΤΑΘΕΣΗΣ	*(22):*	31.10.91
ΑΡΙΘ./ΗΜΕΡ. ΔΗΜΟΣΙΕΥΣΗΣ ΕΥΡΩΠΑΪΚΟΥ ΔΙΠΛΩΜΑΤΟΣ	*(87):*	0261038/30.10.91
ΑΡΙΘ./ΗΜΕΡ. ΚΑΤΑΘΕΣΗΣ ΕΥΡΩΠΑΪΚΗΣ ΑΙΤΗΣΗΣ	*(86):*	87420209.6/30.07.87
ΤΙΤΛΟΣ ΕΦΕΥΡΕΣΗΣ	*(54):*	Πόρπη στερεώσεως ειδικά για οστεοσύνθεση και μέθοδος παρασκευής της
ΔΙΚΑΙΟΥΧΟΣ	*(73):*	Silab S.A.R.L. 20 Boulevard Galliéni F-92130 Issy Les Moulineaux, Γαλλία
ΣΥΜΒΑΤΙΚΕΣ ΠΡΟΤΕΡΑΙΟΤΗΤΕΣ	*(30):*	8612052/18.08.86/Γαλλία
ΕΦΕΥΡΕΤΗΣ	*(72):*	Gauthier, Georges
ΕΙΔΙΚΟΣ ΠΛΗΡΕΞΟΥΣΙΟΣ	*(74):*	Σταμνά Σπυριδούλα, δικηγόρος, Κουμπάρη 2, 106 74 Αθήνα
ΑΝΤΙΚΛΗΤΟΣ	*(74):*	Παπακωνσταντίνου Ελένη, δικηγόρος, Κουμπάρη 2, 106 74 Αθήνα

ΠΕΡΙΛΗΨΗ *(57)*

Αυτή η πόρπη στερεώσεως, ειδικά για οστεοσύνθεση, είναι του τύπου που περιλαμβάνει δύο πλευρικές ράβδους (3, 4) αισθητώς παράλληλες, συνδεόμενες μεταξύ τους δι' ενός κεντρικού τμήματος (5) ευθυγράμμου ή κεκαμμένου, που σχηματίζει γέφυρα.
Σύμφωνα με την εφεύρεση, το κεντρικό τμήμα (5) είναι καμπυλόγραμμο και διατάσσεται κατά τρόπον ώστε το επίπεδο (6) του διάμεσου άξονά του (7) να σχηματίζει μια γωνία (A) με το επίπεδο (8) το οποίο περιέχει τους διάμεσους άξονες (9) των δυο ράβδων (3, 4).
Εφαρμογή στην οστεοσύνθεση.

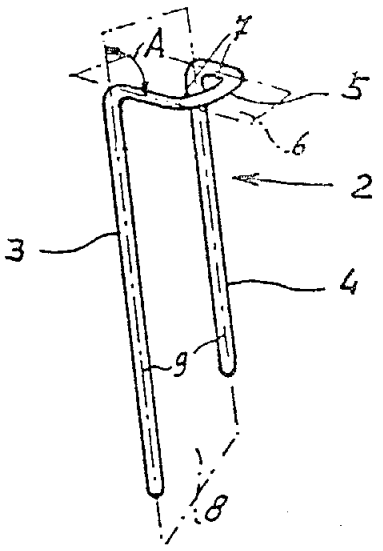

ΑΡΙΘΜΟΣ ΕΥΡΩΠΑΪΚΟΥ Δ.Ε.	*(11):*	**3003048**
ΑΡΙΘ. ΕΛΛΗΝΙΚΗΣ ΚΑΤΑΘΕΣΗΣ	*(21):*	910401641
ΗΜΕΡ. ΕΛΛΗΝΙΚΗΣ ΚΑΤΑΘΕΣΗΣ	*(22):*	31.10.91
ΑΡΙΘ./ΗΜΕΡ. ΔΗΜΟΣΙΕΥΣΗΣ ΕΥΡΩΠΑΪΚΟΥ ΔΙΠΛΩΜΑΤΟΣ	*(87):*	0252720/18.09.91
ΑΡΙΘ./ΗΜΕΡ. ΚΑΤΑΘΕΣΗΣ ΕΥΡΩΠΑΪΚΗΣ ΑΙΤΗΣΗΣ	*(86):*	87306001.6/07.07.87
ΤΙΤΛΟΣ ΕΦΕΥΡΕΣΗΣ	*(54):*	Μέθοδος πριστιναμικίνης (Pristinamycin)
ΔΙΚΑΙΟΥΧΟΣ	*(73):*	May & Baker Limited Dagenham Essex RM10 7XS Μεγάλη Βρετανία
ΣΥΜΒΑΤΙΚΕΣ ΠΡΟΤΕΡΑΙΟΤΗΤΕΣ	*(30):*	8616768/09.07.86/Μ. Βρετανία
ΕΦΕΥΡΕΤΗΣ	*(72):*	1) Chatterjee, Dernandan 2) Harris, Neil Victor 3) Parker, Trevor 4) Smith, Christopher 5) Warren, Peter James
ΕΙΔΙΚΟΣ ΠΛΗΡΕΞΟΥΣΙΟΣ	*(74):*	Σταμνά Σπυριδούλα, δικηγόρος, Κουμπάρη 2, 106 74 Αθήνα
ΑΝΤΙΚΛΗΤΟΣ	*(74):*	Παπακωνσταντίνου Ελένη, δικηγόρος, Κουμπάρη 2, 106 74 Αθήνα

ΠΕΡΙΛΗΨΗ *(57)*

Περιγράφεται μέθοδος δια την παρασκευήν θεραπευτικώς χρησίμων σουλφονυλο-παραγώγων πριστιναμυκίνης II_B του κατωτέρω απεικονιζομένου γενικού τύπου I, και των αλάτων προσθήκης οξέος αυτών, εις τον οποίον το R δηλοί: είτε ρίζαν 4-μελούς έως 7-μελούς ετεροκυκλικού δακτυλίου περιέχοντος -άζωτον, ο οποίος δύναται να περιέχει 1 ή περισσότερα ετερο-άτομα εκλεγόμενα εξ αζώτου, οξυγόνου και θείου υπό την μορφήν σουλφοξειδίου ή σουλφόνης, και μη-υποκατεστημένος ή υποκατεστημένος δι' αλκυλίου· είτε αλκύλιον 2 έως 4 ατόμων άνθρακος υποκατεστημένον δια 1 ή 2 ριζών εκλεγομένων εκ φαινυλίου, κυκλοαλκυλαμινο δακτυλίου 3 έως 6 ατόμων, N-αλκυλο-N-κυκλοαλκυλαμινο δακτυλίου 3 έως 6 ατόμων, αλκυλαμινο, διαλκυλαμινο και διαλκυλοκαρβαμοϋλοξυ ρίζα, τα τμήματα αλκυλίου των 2 τελευταίων τούτων ριζών όντα μη-συνδεδεμένα ή συνδεδεμένα σχηματίζοντα, μετά του ατόμου του αζώτου εις το οποίον είναι συνδεδεμένα κεκορεσμένον ή ακόρεστον 4-μελή έως 7-μελή ετεροκυκλικόν δακτύλιον ο οποίος δύναται να περιέχει έτερον ετερο-άτομον εκλεγόμενον εξ αζώτου, οξυγόνου και θείου υπό την μορφήν σουλφοξειδίου ή σουλφόνης και μη-υποκατεστημένον ή υποκατεστημένον δι' ενός ή περισσοτέρων 4-μελών ή 7-μελών ετεροκυκλικών δακτυλίων περιεχόντων-άζωτον οι οποίοι δύνανται να περιέχουν 1 ή 2 έτερα ετεροάτομα εκλεγόμενα εξ αζώτου, οξυγόνου και θείου υπό την μορφήν σουλφοξειδίου ή σουλφόνης, και μη-υποκατεστημένου ή υποκατεστημένου δι' αλκυλίου, των ετεροκυκλικών τούτων δακτυλίων όντων συνδεδεμένων προς το αλκύλιον δι' ατόμου άνθρακος του δακτυλίου, τουλάχιστον ενός των υποκαταστατών των φερομένων υπό της ρηθείσης αλκυλοαλύσεως όντος υποκαταστάτου περιέχοντος —άζωτον δυναμένου να σχηματίση άλατα, ή την ομάδα [(S)—1—μεθυλο—2—πυρρολιδινυλο]μεθύλιον και το n είναι 2, και τα ισομερή των και τα μίγματα των, ήτις (μέθοδος) περιλαμβάνει οξείδωσιν ενώσεως του τύπου (I) ως καθωρίσθη ανωτέρω εις τον οποίον το n είναι 1, ή ενώσεως του τύπου (II) εις τον οποίον το R είναι ως καθωρίσθη ανωτέρω, δι' άλατος υπεριωδικού οξέος και καταλυτικής ποσότητος ενώσεως ρουθηνίου (VIII), η οποία προαιρετικώς δύναται να παρασκευασθή εν θέσει δι' οξειδώσεως ενώσεως ρουθηνίου κατωτέρας καταστάσεως οξειδώσεως.
Επίσης αποκαλύπτονται ενώσεις του γενικού τύπου (I) εις τον οποίον το n είναι ίσον προς 2, εις την μορφην των B ισομερών των, και ωρισμέναι νέαι ενώσεις του γενικού τύπου (I) εις τον οποίον το n είναι ίσον προς 2.

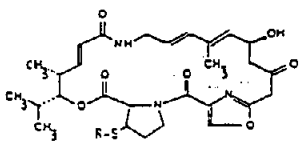

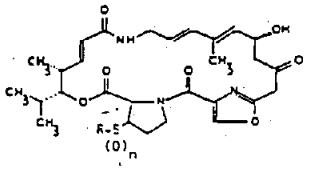

ΑΡΙΘΜΟΣ ΕΥΡΩΠΑ·Ι·ΚΟΥ Δ.Ε.	*(11):*	**3003049**
ΑΡΙΘ. ΕΛΛΗΝΙΚΗΣ ΚΑΤΑΘΕΣΗΣ	*(21):*	910401642
ΗΜΕΡ. ΕΛΛΗΝΙΚΗΣ ΚΑΤΑΘΕΣΗΣ	*(22):*	31.10.91
ΑΡΙΘ./ΗΜΕΡ. ΔΗΜΟΣΙΕΥΣΗΣ ΕΥΡΩΠΑ·Ι·ΚΟΥ ΔΙΠΛΩΜΑΤΟΣ	*(87):*	0292987/14.08.91
ΑΡΙΘ./ΗΜΕΡ. ΚΑΤΑΘΕΣΗΣ ΕΥΡΩΠΑ·Ι·ΚΗΣ ΑΙΤΗΣΗΣ	*(86):*	88108495.8/27.05.88
ΤΙΤΛΟΣ ΕΦΕΥΡΕΣΗΣ	*(54):*	Μέθοδος και μηχανή δια τον μετασχηματισμό καυσίμων ρυπαντών ή αποβλήτων υλικών σε καθαρά ενέργεια και σε χρησιμοποιήσιμο προϊόν
ΔΙΚΑΙΟΥΧΟΣ	*(73):*	Tognazzo, Valerio via 7 F.Lli Cervi, 18 I-35031 Abano Terme Padova, Ιταλία
ΣΥΜΒΑΤΙΚΕΣ ΠΡΟΤΕΡΑΙΟΤΗΤΕΣ	*(30):*	4160687/28.05.87/Ιταλία
ΕΦΕΥΡΕΤΗΣ	*(72):*	Tognazzo, Valerio
ΕΙΔΙΚΟΣ ΠΛΗΡΕΞΟΥΣΙΟΣ	*(74):*	Σταμνά Σπυριδούλα, δικηγόρος, Κουμπάρη 2, 106 74 Αθήνα
ΑΝΤΙΚΛΗΤΟΣ	*(74):*	Παπακωνσταντίνου Ελένη, δικηγόρος, Κουμπάρη 2, 106 74 Αθήνα

ΠΕΡΙΛΗΨΗ (57)

Μια μέθοδος δια τον μετασχηματισμό καυσίμων ρυπαντών ή αποβλήτων υλικών προς καθαρά ενέργεια και χρησιμοποιήσιμα προϊόντα η οποία χαρακτηρίζεται από:

— υποβολή του υλικού το οποίο πρόκειται να υποστεί κατεργασία εις την επίδραση μιας θερμικής δέσμης εις μια ατμόσφαιρα άνευ αέρος, ούτως ώστε να αποσυνδεθεί ολοκληρωτικά αυτό και να εξαχθούν τα καύσιμα αέρια, τα μη καύσιμα αέρια και τα αδρανή αέρια

— ψύξη των θερμικά αποσυντεθιμένων προϊόντων και διαχωρισμό των αδρανών προϊόντων με ύδωρ, παραγομένου τοιουτοτρόπως ατμού

— εισαγωγή του ατμού και των αναφερθέντων ψυγέντων αερίων εντός της θερμαινομένης ανθρακούχου μάζης δια να διηθηθούν τα αέρια και εν μέρει να μετασχηματισθούν δια να πάρουμε υδρογόνο, μονοξείδιο του άνθρακος και άλλα ολοκληρωτικά χρησιμοποιήσιμα αέρια προϊόντα, και

— ψύξη των αναφερθέντων αερίων προϊόντων.

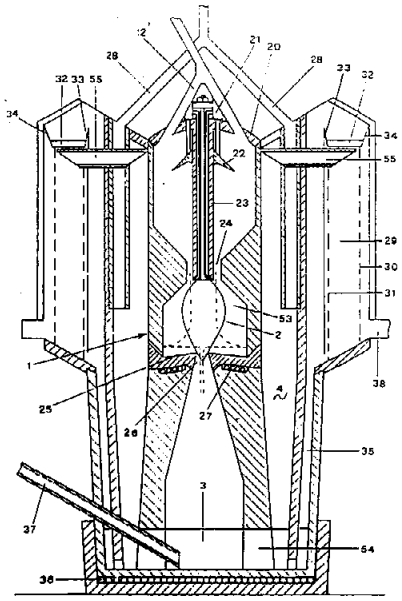

ΑΡΙΘΜΟΣ ΕΥΡΩΠΑ·Ι·ΚΟΥ Δ.Ε.	*(11):*	**3003050**
ΑΡΙΘ. ΕΛΛΗΝΙΚΗΣ ΚΑΤΑΘΕΣΗΣ	*(21):*	910401643
ΗΜΕΡ. ΕΛΛΗΝΙΚΗΣ ΚΑΤΑΘΕΣΗΣ	*(22):*	31.10.91
ΑΡΙΘ./ΗΜΕΡ. ΔΗΜΟΣΙΕΥΣΗΣ ΕΥΡΩΠΑ·Ι·ΚΟΥ ΔΙΠΛΩΜΑΤΟΣ	*(87):*	0317120/28.08.91
ΑΡΙΘ./ΗΜΕΡ. ΚΑΤΑΘΕΣΗΣ ΕΥΡΩΠΑ·Ι·ΚΗΣ ΑΙΤΗΣΗΣ	*(86):*	88310278.2/01.11.88
ΤΙΤΛΟΣ ΕΦΕΥΡΕΣΗΣ	*(54):*	Βελτιωμένη παρασκευή λιποσώματος αμφοτερισίνης β
ΔΙΚΑΙΟΥΧΟΣ	*(73):*	Vestar, Inc. 650 Cliffside drive San Dimas California 91773 Η.Π.Α.
ΣΥΜΒΑΤΙΚΕΣ ΠΡΟΤΕΡΑΙΟΤΗΤΕΣ	*(30):*	119518/12.11.87/Η.Π.Α.
ΕΦΕΥΡΕΤΗΣ	*(72):*	1) Profit, Richard Thomas 2) Adler-Moore, Jill 3) Chiang, Su-Ming
ΕΙΔΙΚΟΣ ΠΛΗΡΕΞΟΥΣΙΟΣ	*(74):*	Σταμνά Σπυριδούλα, δικηγόρος, Κουμπάρη 2, 106 74 Αθήνα
ΑΝΤΙΚΛΗΤΟΣ	*(74):*	Παπακωνσταντίνου Ελένη, δικηγόρος, Κουμπάρη 2, 106 74 Αθήνα

ΠΕΡΙΛΗΨΗ (57)

Αποκαλύπτεται μία πρωτότυπη σύνθεση και μέθοδος για την διαλυτοποίηση αμφίφιλων φαρμάκων σε μία μικρή ποσότητα οργανικού διαλύτη για χρήση σε βελτιωμένα λιποσώματα. Μία φωσφατιδυλογλυκερίνη αξυνίζεται σε μία μικρή ποσότητα οργανικού διαλύτη. Το αμφίφιλο φάρμακο, όπως είναι η αμφοτερισίνη Β, αιωρούμενο μέσα σε οργανικό διαλύτη προστίθεται κατόπιν στην οξυνισμένη φωσφατιδυλογλυκερίνη και σχηματίζεται ένα διαλυτό σύμπλοκο μεταξύ της φωσφατιδυλογλυκερίνης και του αμφίφιλου φαρμάκου. Όταν η σύνθεση λιποσώματος στην οποία είναι ενσωματωμένο το διαλυτό σύμπλοκο ενυδατωθεί, ελέγχεται προσεκτικά το τελικό pH του υδατικού ρυθμιστικού διαλύματος ενυδάτωσης. Τα σχηματιζόμενα λιποσώματα Αμφοτερισίνης Β έχουν εξαιρετικά μειωμένη τοξικότητα.

ΑΡΙΘΜΟΣ ΕΥΡΩΠΑ·Ϊ·ΚΟΥ Δ.Ε.	***(11):***	**3003051**
ΑΡΙΘ. ΕΛΛΗΝΙΚΗΣ ΚΑΤΑΘΕΣΗΣ	*(21):*	910401644
ΗΜΕΡ. ΕΛΛΗΝΙΚΗΣ ΚΑΤΑΘΕΣΗΣ	*(22):*	31.10.91
ΑΡΙΘ./ΗΜΕΡ. ΔΗΜΟΣΙΕΥΣΗΣ ΕΥΡΩΠΑ·Ϊ·ΚΟΥ ΔΙΠΛΩΜΑΤΟΣ	*(87):*	0276849/07.08.91
ΑΡΙΘ./ΗΜΕΡ. ΚΑΤΑΘΕΣΗΣ ΕΥΡΩΠΑ·Ϊ·ΚΗΣ ΑΙΤΗΣΗΣ	*(86):*	88101236.3/28.01.88
ΤΙΤΛΟΣ ΕΦΕΥΡΕΣΗΣ	*(54):*	Περιστροφικός θραυστήρ με προστατευόμενα πτερύγια εκτοξεύσεως
ΔΙΚΑΙΟΥΧΟΣ	*(73):*	Neyrtec S.A. 2, Avenue du Général de Gaulle F-38800 Pont de claix, Γαλλία
ΣΥΜΒΑΤΙΚΕΣ ΠΡΟΤΕΡΑΙΟΤΗΤΕΣ	*(30):*	8701159/30.01.87/Γαλλία
ΕΦΕΥΡΕΤΗΣ	*(72):*	1) Delaye, Jean-Luc 2) Dumont, Claude
ΕΙΔΙΚΟΣ ΠΛΗΡΕΞΟΥΣΙΟΣ	*(74):*	Σταμνά Σπυριδούλα, δικηγόρος, Κουμπάρη 2, 106 74 Αθήνα
ΑΝΤΙΚΛΗΤΟΣ	*(74):*	Παπακωνσταντίνου Ελένη, δικηγόρος, Κουμπάρη 2, 106 74 Αθήνα

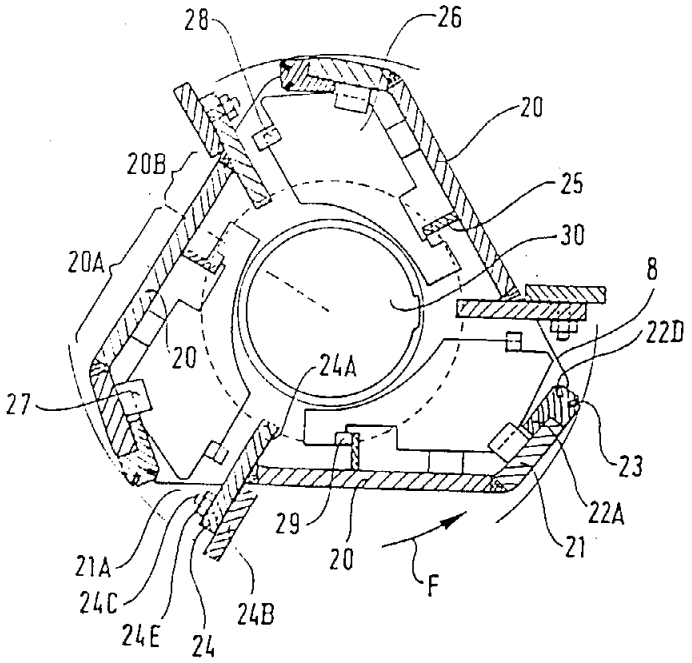

ΠΕΡΙΛΗΨΗ *(57)*

Ο δρομεύς του θραυστήρος δέχεται τις πέτρες εις το κέντρο του. Αυτός περιλαμβάνει τρία πτερύγια (20, 21) τα οποία εκτός των ακμών εκτοξεύσεως (22) προστατεύονται έναντι της εσωτερικής φθοράς από το κοίλο τους σχήμα το οποίο συγκρατεί μια προστατευτική στρώση από πέτρες. Οι ακμές αυτές προστατεύονται από κρούσεις με πλάκες προστασίας (24) διατεταγμένες ακτινικά μπροστά απ' αυτές.

ΑΡΙΘΜΟΣ ΕΥΡΩΠΑ·Ϊ·ΚΟΥ Δ.Ε.	***(11):***	**3003052**
ΑΡΙΘ. ΕΛΛΗΝΙΚΗΣ ΚΑΤΑΘΕΣΗΣ	*(21):*	910401645
ΗΜΕΡ. ΕΛΛΗΝΙΚΗΣ ΚΑΤΑΘΕΣΗΣ	*(22):*	31.10.91
ΑΡΙΘ./ΗΜΕΡ. ΔΗΜΟΣΙΕΥΣΗΣ ΕΥΡΩΠΑ·Ϊ·ΚΟΥ ΔΙΠΛΩΜΑΤΟΣ	*(87):*	0280102/31.07.91
ΑΡΙΘ./ΗΜΕΡ. ΚΑΤΑΘΕΣΗΣ ΕΥΡΩΠΑ·Ϊ·ΚΗΣ ΑΙΤΗΣΗΣ	*(86):*	88101751.1/06.02.88
ΤΙΤΛΟΣ ΕΦΕΥΡΕΣΗΣ	*(54):*	Μέθοδος και διάταξη δια την παρασκευή ή την ανανέωση οριζόντιας ιχνοθετήσεως επί οδών και οριζόντιες ιχνοθετήσεις που κατασκευάζονται δια της μεθόδου
ΔΙΚΑΙΟΥΧΟΣ	*(73):*	Plastiroute S.A. 5, Route de chene CH-1207 Genf, Ελβετία
ΣΥΜΒΑΤΙΚΕΣ ΠΡΟΤΕΡΑΙΟΤΗΤΕΣ	*(30):*	766/87, 27.02.87, Ελβετία
ΕΦΕΥΡΕΤΗΣ	*(72):*	Bollag, Moise
ΕΙΔΙΚΟΣ ΠΛΗΡΕΞΟΥΣΙΟΣ	*(74):*	Σταμνά Σπυριδούλα, δικηγόρος, Κουμπάρη 2, 106 74 Αθήνα
ΑΝΤΙΚΛΗΤΟΣ	*(74):*	Παπακωνσταντίνου Ελένη, δικηγόρος, Κουμπάρη 2, 106 74 Αθήνα

ΠΕΡΙΛΗΨΗ *(57)*

Κατά την διάρκεια τοποθετήσεως μιας γραμμής ιχνοθετήσεως με την βοήθεια τουλάχιστον ενός πιστολιού εκτοξεύσεως χρώματος 2. τοποθετούνται τεμαχίδια προφίλ 5. δια ενός διανεμητού τεμαχιδίων προφίλ 4. εις την μάζα ιχνοθετήσεως 3. και έτσι περιβάλλονται απ' όλες τις πλευρές υπ' αυτής. Η διαστολή των τεμαχιδίων προφίλ 5. η οποία κατά προτίμηση είναι μαργαρίτες ανακλάσεως είναι μεγαλυτέρα από το πάχος στιβάδος του καθαρού ίχνους του χρώματος, ούτως ώστε να δημιουργούνται προεξοχές των προφίλ (ανυψώσεις). Στη συνέχεια, επί του δημιουργήσαντος προφίλ ίχνους αυτού του χρώματος 6. διασπείρονται μαργαρίτες ανακλάσεως 8. οι οποίοι συγκρατούνται επί των προεξοχών προφίλ, οι οποίες έτσι εξασφαλίζουν ορατότητα κατά τη νύχτα με υγρασία και όταν είχαμε μια μεμβράνη ύδατος από την οποία υγρασία προεξέχουν. Τα τεμαχίδια προφίλ 5. είναι δυνατόν να τοποθετηθούν είτε απ' ευθείας επί της δέσμης χρώματος που εξέρχεται από το πιστόλι χρώματος 2. ή μετά την εφαρμογή του ίχνους χρώματος να διασπαρούν επ' αυτού και ακολούθως με ένα ακόμη ψεκασμό μιας λεπτής μεμβράνης χρώματος να επικαλυφθούν πλήρως με μάζα ιχνοθετήσεως.

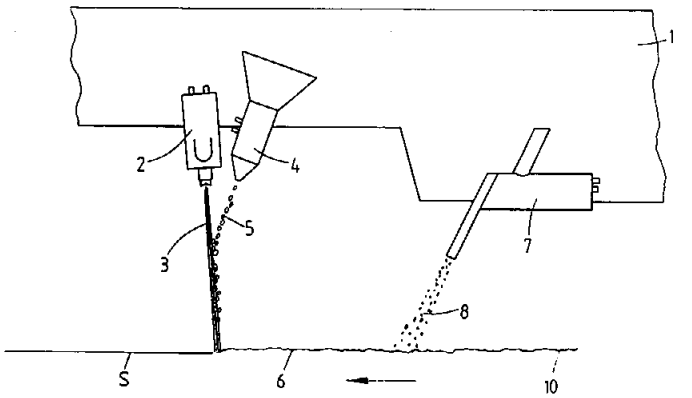

ΑΡΙΘΜΟΣ ΕΥΡΩΠΑ·Ι·ΚΟΥ Δ.Ε.	***(11):***	**3003053**
ΑΡΙΘ. ΕΛΛΗΝΙΚΗΣ ΚΑΤΑΘΕΣΗΣ	*(21):*	910401647
ΗΜΕΡ. ΕΛΛΗΝΙΚΗΣ ΚΑΤΑΘΕΣΗΣ	*(22):*	31.10.91
ΑΡΙΘ./ΗΜΕΡ. ΔΗΜΟΣΙΕΥΣΗΣ ΕΥΡΩΠΑ·Ι·ΚΟΥ ΔΙΠΛΩΜΑΤΟΣ	*(87):*	0270864/09.10.91
ΑΡΙΘ./ΗΜΕΡ. ΚΑΤΑΘΕΣΗΣ ΕΥΡΩΠΑ·Ι·ΚΗΣ ΑΙΤΗΣΗΣ	*(86):*	87116653.4/11.11.87
ΤΙΤΛΟΣ ΕΦΕΥΡΕΣΗΣ	*(54):*	Κοίλο σώμα, κυρίως πολλαπλός σωλήνας εισαγωγής ενός κινητήρα εσωτερικής καύσεως
ΔΙΚΑΙΟΥΧΟΣ	*(73):*	1) Joh, Günter Kapellenweg 14 6460 Gelnhausen, Γερμανία 2) Karl Joh Gummiwarenfabrik GmbH Lagerhausstrasse 19 6460 Gelnhausen, Γερμανία
ΣΥΜΒΑΤΙΚΕΣ ΠΡΟΤΕΡΑΙΟΤΗΤΕΣ	*(30):*	3639219/15.11.86/Γερμανία
ΕΦΕΥΡΕΤΗΣ	*(72):*	1) Joh, Günter 2) Sedlmayr, Wilhelm
ΕΙΔΙΚΟΣ ΠΛΗΡΕΞΟΥΣΙΟΣ	*(74):*	Αθ. Τσιμικάλης, δικηγόρος, Ν. Βάμβα 1, 106 74 Αθήνα
ΑΝΤΙΚΛΗΤΟΣ	*(74):*	Πλ. Ταβλαρίδης ή Αθ. Τσιμικάλης ή Χαρ. Καλονάρου, Ν. Βάμβα 1, 106 74 Αθήνα

ΠΕΡΙΛΗΨΗ (57)

Σε ένα πολύπλοκα μορφοποιημένο κοίλο σώμα, κυρίως μια πολλαπλή εισαγωγή (3) ενός κινητήρα εσωτερικής καύσεως, από δύο τουλάχιστον συνδεόμενα μεταξύ τους και ορίζοντα τον κοίλο χώρο (10) του κοίλου σώματος (3) κομμάτια χυτεύσεως σε καλούπι (5, 6) συνδέονται τα χυτά σε καλούπι κομμάτια, προς επίτευξη μιας απλής αλλά όμως υψηλής αντοχής σε φόρτιση συνδέσεως, με ένα υποβαλλόμενο σε βουλκανισμό ελαστομερές (7), με την παρεμβολή ενός τουλάχιστο συγκολλητικού υλικού (8).

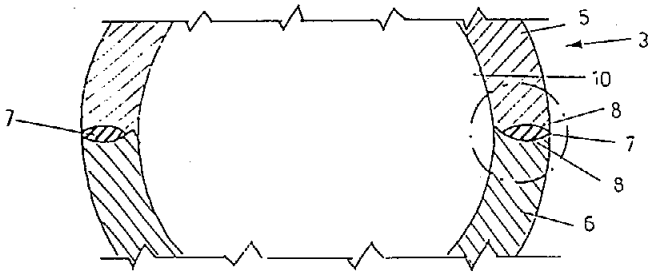

ΑΡΙΘΜΟΣ ΕΥΡΩΠΑ·Ι·ΚΟΥ Δ.Ε.	***(11):***	**3003054**
ΑΡΙΘ. ΕΛΛΗΝΙΚΗΣ ΚΑΤΑΘΕΣΗΣ	*(21):*	910401083
ΗΜΕΡ. ΕΛΛΗΝΙΚΗΣ ΚΑΤΑΘΕΣΗΣ	*(22):*	01.11.91
ΑΡΙΘ./ΗΜΕΡ. ΔΗΜΟΣΙΕΥΣΗΣ ΕΥΡΩΠΑ·Ι·ΚΟΥ ΔΙΠΛΩΜΑΤΟΣ	*(87):*	0247980/14.08.91
ΑΡΙΘ./ΗΜΕΡ. ΚΑΤΑΘΕΣΗΣ ΕΥΡΩΠΑ·Ι·ΚΗΣ ΑΙΤΗΣΗΣ	*(86):*	87830202.5/29.05.87
ΤΙΤΛΟΣ ΕΦΕΥΡΕΣΗΣ	*(54):*	Φαρμακευτική συσκευή για την χορήγηση αλάτων σιδήρου από το στόμα, χρησίμων για την θεραπεία της σιδηροπενικής αναιμίας
ΔΙΚΑΙΟΥΧΟΣ	*(73):*	A. Menarini industrie farmaceutiche Riunite S.R.L. Via Sette Santi 3 I-50131 Ferenze, Ιταλία
ΣΥΜΒΑΤΙΚΕΣ ΠΡΟΤΕΡΑΙΟΤΗΤΕΣ	*(30):*	940786/30.05.86/Ιταλία
ΕΦΕΥΡΕΤΗΣ	*(72):*	1) Bani, Rafaello 2) Ghelardoni, Mario 3) Melani, Francesco
ΕΙΔΙΚΟΣ ΠΛΗΡΕΞΟΥΣΙΟΣ	*(74):*	Ελένη Γιώτη-Μάνθου, δικηγόρος, Στουρνάρα 37, 106 82 Αθήνα
ΑΝΤΙΚΛΗΤΟΣ	*(74):*	Γεώργιος Στ. Βαγιανός, δικηγόρος, Στουρνάρα 37, 106 82 Αθήνα

ΠΕΡΙΛΗΨΗ (57)

Προτείνεται μια φαρμακευτική παρουσίαση, παρασκευαζομένη σε φιαλίδια μιας δόσεως, με πώματα υποδοχέα για σιρόπια με βάση άλατα του δισθενούς σιδήρου, που μπορούν να χρησιμοποιηθούν στην θεραπευτική, με τρόπο ώστε να εξασφαλίζεται η πλήρης διατήρηση των ιόντων σιδήρου με μορφή δισθενούς σιδήρου, τα οποία ιόντα διατηρούνται υπό στερεά μορφή μέχρι την άμεση παρασκευή για θεραπευτικές χρήσεις στην περίπτωση σιδηροπενικής αναιμίας.

ΑΡΙΘΜΟΣ ΕΥΡΩΠΑΪΚΟΥ Δ.Ε.	*(11):*	**3003055**
ΑΡΙΘ. ΕΛΛΗΝΙΚΗΣ ΚΑΤΑΘΕΣΗΣ	*(21):*	910401334
ΗΜΕΡ. ΕΛΛΗΝΙΚΗΣ ΚΑΤΑΘΕΣΗΣ	*(22):*	01.11.91
ΑΡΙΘ./ΗΜΕΡ. ΔΗΜΟΣΙΕΥΣΗΣ ΕΥΡΩΠΑΪΚΟΥ ΔΙΠΛΩΜΑΤΟΣ	*(87):*	0243891/14.08.91
ΑΡΙΘ./ΗΜΕΡ. ΚΑΤΑΘΕΣΗΣ ΕΥΡΩΠΑΪΚΗΣ ΑΙΤΗΣΗΣ	*(86):*	87105983.8/24.04.87
ΤΙΤΛΟΣ ΕΦΕΥΡΕΣΗΣ	*(54):*	Στρωματική δομή για την χορήγηση χημικών ουσιών με ελεγχόμενο ποσοστό αποδόσεως
ΔΙΚΑΙΟΥΧΟΣ	*(73):*	Hoechst-Roussel Pharmaceuticals Incorporated Route 202-206 North Somerville, New Jersey 08876, Η.Π.Α.
ΣΥΜΒΑΤΙΚΕΣ ΠΡΟΤΕΡΑΙΟΤΗΤΕΣ	*(30):*	857000/29.04.86/Η.Π.Α.
ΕΦΕΥΡΕΤΗΣ	*(72):*	1) Kim Kwon H. 2) Henderson, Norman L. 3) Chien, Yie, W.
ΕΙΔΙΚΟΣ ΠΛΗΡΕΞΟΥΣΙΟΣ	*(74):*	Ελένη Γιώτη-Μάνθου, δικηγόρος, Αθήνα 106 82, Στουρνάρα 37
ΑΝΤΙΚΛΗΤΟΣ	*(74):*	Γεώργιος Στ. Βαγιανός, δικηγόρος, Αθήνα 106 82, Στουρνάρα 37

ΠΕΡΙΛΗΨΗ (57)

Αποκαλύπτεται μια μεμβρανοειδής δομή για την παροχή μιας χημικής ουσίας σε ένα ελεγχόμενο ποσοστό απελευθερώσεως. Η δομή περιλαμβάνει ένα συνδετικό τμήμα που ενεργεί σαν εμπόδιο δια του οποίου δεν περνά η χημική ουσία. Σε επαφή με τουλάχιστον ένα τμήμα του συνδετικού τμήματος είναι ένα στρώμα που περιέχει χημική ουσία και μία δεύτερη δόση χημικής ουσίας. Η πρώτη και η δεύτερη δόσεις χημικής ουσίας περιλαμβάνουν ένα χημικό μείγμα σε μία πρώτη πυκνότητα τρόπου μεταφοράς και σε μία δεύτερη πυκνότητα τρόπου μεταφοράς. Το μείγμα είναι σε μία αναλογία για να δίνει ένα επιθυμητό ποσοστό απελευθερώσεως χημικής ουσίας από το στρώμα που περιέχει την χημική ουσία.

FIG.1(a)

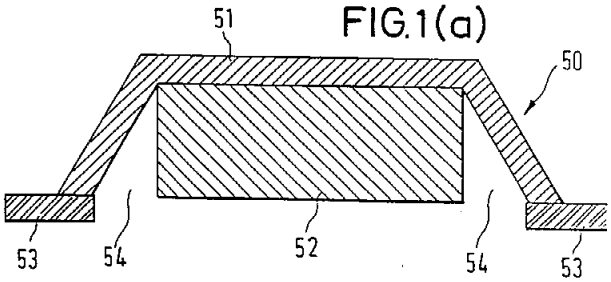

ΑΡΙΘΜΟΣ ΕΥΡΩΠΑΪΚΟΥ Δ.Ε.	*(11):*	**3003056**
ΑΡΙΘ. ΕΛΛΗΝΙΚΗΣ ΚΑΤΑΘΕΣΗΣ	*(21):*	910401657
ΗΜΕΡ. ΕΛΛΗΝΙΚΗΣ ΚΑΤΑΘΕΣΗΣ	*(22):*	04.11.91
ΑΡΙΘ./ΗΜΕΡ. ΔΗΜΟΣΙΕΥΣΗΣ ΕΥΡΩΠΑΪΚΟΥ ΔΙΠΛΩΜΑΤΟΣ	*(87):*	0269764/28.08.91
ΑΡΙΘ./ΗΜΕΡ. ΚΑΤΑΘΕΣΗΣ ΕΥΡΩΠΑΪΚΗΣ ΑΙΤΗΣΗΣ	*(86):*	86118191.5/01.12.86
ΤΙΤΛΟΣ ΕΦΕΥΡΕΣΗΣ	*(54):*	Μέθοδος για την αύξηση της ευαισθησίας των αξιολογήσεων υβριδισμού νουκλεϊκού οξέος
ΔΙΚΑΙΟΥΧΟΣ	*(73):*	Molecular Biosystems, Inc. 10030 Barnes Canyon Road San Diego, California 92121, Η.Π.Α.
ΣΥΜΒΑΤΙΚΕΣ ΠΡΟΤΕΡΑΙΟΤΗΤΕΣ	*(30):*	—
ΕΦΕΥΡΕΤΗΣ	*(72):*	Heller, Michael J.
ΕΙΔΙΚΟΣ ΠΛΗΡΕΞΟΥΣΙΟΣ	*(74):*	Σταμνά Σπυριδούλα, δικηγόρος, Κουμπάρη 2, 106 74 Αθήνα
ΑΝΤΙΚΛΗΤΟΣ	*(74):*	Παπακωνσταντίνου Ελένη, δικηγόρος, Κουμπάρη 2, 106 74 Αθήνα

ΠΕΡΙΛΗΨΗ (57)

Μια βελτίωση στην ευαισθησία αξιολογήσεων υβριδισμού για την ανίχνευση ακολουθιών στόχων πολυνουκλεοτιδίου παρέχεται με επιλεκτικό υβριδισμό του δεσμευμένου τμήματος του ανιχνευτή, διαχωρισμό του αποϋβριδισμένου τμήματος από το υποστήριγμα και το υπολειπόμενο δείγμα, και την συγκέντρωση του διαχωρισμένου ανιχνευτή πριν την ανίχνευση της παρουσίας του μέσω της ομάδας αναφοράς του. Το βήμα συγκέντρωσης μπορεί να εκτελεσθεί με προσρόφηση του αποϋβριδισμένου ανιχνευτή επί ενός βασικού υλικού ιονεναλλαγής. Μια ακολουθία εκτοπισμού η οποία έχει μεγαλύτερη συγγένεια δέσμευσης για την ακολουθία στόχο πολυνουκλεοτιδίου μπορεί να χρησιμοποιηθεί για να υποβάλλει σε αποϋβριδισμό το τμήμα δεσμευμένου ανιχνευτή για μετέπειτα συγκέντρωση.

ΑΡΙΘΜΟΣ ΕΥΡΩΠΑ·Ι·ΚΟΥ Δ.Ε.	***(11):***	**3003057**
ΑΡΙΘ. ΕΛΛΗΝΙΚΗΣ ΚΑΤΑΘΕΣΗΣ	*(21):*	910401664
ΗΜΕΡ. ΕΛΛΗΝΙΚΗΣ ΚΑΤΑΘΕΣΗΣ	*(22):*	04.11.91
ΑΡΙΘ./ΗΜΕΡ. ΔΗΜΟΣΙΕΥΣΗΣ ΕΥΡΩΠΑ·Ι·ΚΟΥ ΔΙΠΛΩΜΑΤΟΣ	*(87):*	0299900/28.08.91
ΑΡΙΘ./ΗΜΕΡ. ΚΑΤΑΘΕΣΗΣ ΕΥΡΩΠΑ·Ι·ΚΗΣ ΑΙΤΗΣΗΣ	*(86):*	88460013.1/13.07.88
ΤΙΤΛΟΣ ΕΦΕΥΡΕΣΗΣ	*(54):*	Επιπλέουσα κατασκευή για ιχθυοκαλλιέργεια
ΔΙΚΑΙΟΥΧΟΣ	*(73):*	Sergent, Yann Paluden F-29214 Lannilis, Γαλλία
ΣΥΜΒΑΤΙΚΕΣ ΠΡΟΤΕΡΑΙΟΤΗΤΕΣ	*(30):*	8710340/17.07.87/Γαλλία
ΕΦΕΥΡΕΤΗΣ	*(72):*	Sergent, Yann
ΕΙΔΙΚΟΣ ΠΛΗΡΕΞΟΥΣΙΟΣ	*(74):*	Σταμνά Σπυριδούλα, δικηγόρος, Κουμπάρη 2, 106 74 Αθήνα
ΑΝΤΙΚΛΗΤΟΣ	*(74):*	Παπακωνσταντίνου Ελένη, δικηγόρος, Κουμπάρη 2, 106 74 Αθήνα

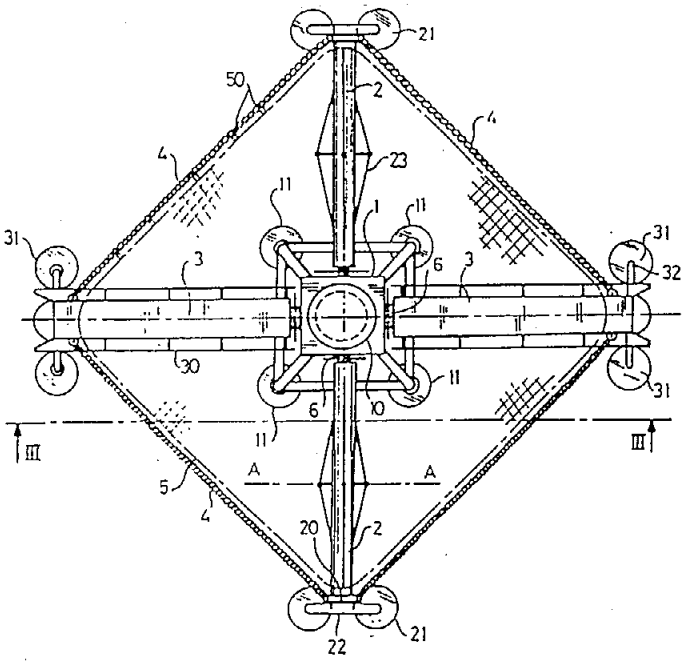

ΠΕΡΙΛΗΨΗ (57)

Επιπλέουσα κατασκευή προοριζόμενη να υποστηρίζει ένα δίκτυ (5) σχήματος θύλακος για ιχθυοκαλλιέργεια.
Η κατασκευή αυτή περιλαμβάνει μία κεντρική πλατφόρμα (1) στην οποία συνδέονται μια σειρά από ακτινικούς βραχίονες (2, 3) αισθητώς οριζόντιοι, των οποίων τα άκρα τα απομακρυσμένα από την πλατφόρμα (1) είναι εφοδιασμένα με πλωτήρες (21, 31) και συνδέονται με ναυτικά καλώδια (4), όπου τα τελευταία χρησιμεύουν για να αναρτηθεί το δίκτυ (5).
Ιχθυοκαλλιέργεια.

ΑΡΙΘΜΟΣ ΕΥΡΩΠΑ·Ι·ΚΟΥ Δ.Ε.	***(11):***	**3003058**
ΑΡΙΘ. ΕΛΛΗΝΙΚΗΣ ΚΑΤΑΘΕΣΗΣ	*(21):*	910401665
ΗΜΕΡ. ΕΛΛΗΝΙΚΗΣ ΚΑΤΑΘΕΣΗΣ	*(22):*	04.11.91
ΑΡΙΘ./ΗΜΕΡ. ΔΗΜΟΣΙΕΥΣΗΣ ΕΥΡΩΠΑ·Ι·ΚΟΥ ΔΙΠΛΩΜΑΤΟΣ	*(87):*	0274762/23.10.91
ΑΡΙΘ./ΗΜΕΡ. ΚΑΤΑΘΕΣΗΣ ΕΥΡΩΠΑ·Ι·ΚΗΣ ΑΙΤΗΣΗΣ	*(86):*	87200050.0/15.01.87
ΤΙΤΛΟΣ ΕΦΕΥΡΕΣΗΣ	*(54):*	Κολπικό υπόθετο
ΔΙΚΑΙΟΥΧΟΣ	*(73):*	Fortune Capital Management B.V. Herengracht 182 NL-1016 BR Amsterdam, Ολλανδία
ΣΥΜΒΑΤΙΚΕΣ ΠΡΟΤΕΡΑΙΟΤΗΤΕΣ	*(30):*	—
ΕΦΕΥΡΕΤΗΣ	*(72):*	1) Drogendijk, Arie Costiaan 2) Kruithof, Cornelis
ΕΙΔΙΚΟΣ ΠΛΗΡΕΞΟΥΣΙΟΣ	*(74):*	Σταμνά Σπυριδούλα, δικηγόρος, Κουμπάρη 2, 106 74 Αθήνα
ΑΝΤΙΚΛΗΤΟΣ	*(74):*	Παπακωνσταντίνου Ελένη, δικηγόρος, Κουμπάρη 2, 106 74 Αθήνα

ΠΕΡΙΛΗΨΗ (57)

Ένα κολπικό ένθετο και ειδικώτερα εφαρμοζόμενο δια τη θεραπευτική αγωγή προπτώσεων των εσωτερικών γυναικείων γεννητικών οργάνων το οποίο κολπικό ένθετο αποτελείται από ένα κατασκευαστικό τεμάχιο σχήματος δακτυλίου, το οποίο είναι κατασκευασμένο από ένα τέτοιο υλικό ή από τέτοια υλικά, ώστε ο δακτύλιος να μπορεί να παραμορφώνεται με το χέρι προς οποιοδήποτε δεδομένο σχήμα και η περιφερειακή διάσταση του δακτυλίου να μπορεί να αυξάνεται ή να μειώνεται σε κάποιο βαθμό με το χέρι και εν συνεχεία ο δακτύλιος να διατηρεί το τελικώς δοθέν σχήμα και την περιφερειακή διάσταση.
Κατά προτίμηση ο δακτύλιος (1) αποτελείται από ένα πυρήνα (4) ο οποίος έχει το σχήμα ενός σπειροειδούς μη ελαστικής φύσεως και ενός ευκάμπτου περιβλήματος (5) που περιλαμβάνει τον αναφερθέντα πυρήνα (4).

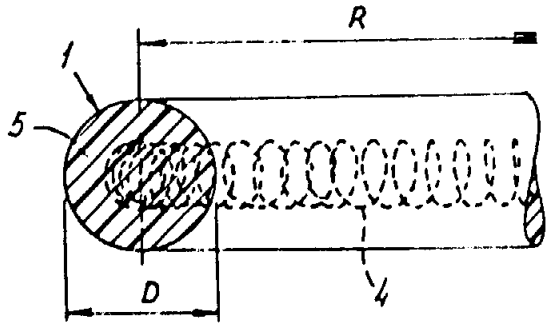

ΑΡΙΘΜΟΣ ΕΥΡΩΠΑΪΚΟΥ Δ.Ε.	*(11):*	**3003059**
ΑΡΙΘ. ΕΛΛΗΝΙΚΗΣ ΚΑΤΑΘΕΣΗΣ	*(21):*	910401667
ΗΜΕΡ. ΕΛΛΗΝΙΚΗΣ ΚΑΤΑΘΕΣΗΣ	*(22):*	04.11.91
ΑΡΙΘ./ΗΜΕΡ. ΔΗΜΟΣΙΕΥΣΗΣ ΕΥΡΩΠΑΪΚΟΥ ΔΙΠΛΩΜΑΤΟΣ	*(87):*	0265166/04.09.91
ΑΡΙΘ./ΗΜΕΡ. ΚΑΤΑΘΕΣΗΣ ΕΥΡΩΠΑΪΚΗΣ ΑΙΤΗΣΗΣ	*(86):*	87309078.1/14.10.87
ΤΙΤΛΟΣ ΕΦΕΥΡΕΣΗΣ	*(54):*	Μέθοδος δια την παρασκευήν πενεμιών (penems)
ΔΙΚΑΙΟΥΧΟΣ	*(73):*	Farmitalia Carlo Erba S.p.A. Via Carlo Imbonati n. 24 I-20159 Milan, Ιταλία
ΣΥΜΒΑΤΙΚΕΣ ΠΡΟΤΕΡΑΙΟΤΗΤΕΣ	*(30):*	8624686/15.10.86/Μ. Βρετανία
ΕΦΕΥΡΕΤΗΣ	*(72):*	1) Altamura, Maria 2) Cesti, Pietro 3) Francalanci, Franco 4) Marchi, Marcello 5) Foá, Marco 6) Cambiaghi, Stefano 7) Dallatomasina, Franco
ΕΙΔΙΚΟΣ ΠΛΗΡΕΞΟΥΣΙΟΣ	*(74):*	Σταμνά Σπυριδούλα, δικηγόρος, Κουμπάρη 2, 106 74 Αθήνα
ΑΝΤΙΚΛΗΤΟΣ	*(74):*	Παπακωνσταντίνου Ελένη, δικηγόρος, Κουμπάρη 2, 106 74 Αθήνα

ΠΕΡΙΛΗΨΗ *(57)*

Ενώσεις του τύπου I:

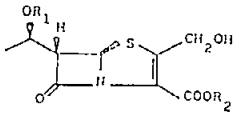

(I)

εις τον οποίον το R_1 παριστά υδροξυ προστατευτικήν ομάδα και το R_2 παριστά καρβοξυ προστατευτική ομάδα, ήτις μέθοδος διαλαμβάνει υδρόλυσιν ενώσεως του τύπου II:

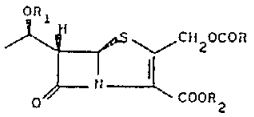

(II)

εις τον οποίον τα R_1 και R_2 είναι ως καθωρίσθησαν ανωτέρω και το R παριστά ομάδα αλκυλίου, αλκενυλίου ή φαινυλαλκυλίου έχουσα από 1 έως 18 άτομα άνθρακος, δια χρησιμοποιήσεως ενζύμου δυναμένου να υδρολύση εκλεκτικώς την εστεροομάδα του 2-υποκαταστάτου αυτής.

ΑΡΙΘΜΟΣ ΕΥΡΩΠΑΪΚΟΥ Δ.Ε.	*(11):*	**3003060**
ΑΡΙΘ. ΕΛΛΗΝΙΚΗΣ ΚΑΤΑΘΕΣΗΣ	*(21):*	910401668
ΗΜΕΡ. ΕΛΛΗΝΙΚΗΣ ΚΑΤΑΘΕΣΗΣ	*(22):*	04.11.91
ΑΡΙΘ./ΗΜΕΡ. ΔΗΜΟΣΙΕΥΣΗΣ ΕΥΡΩΠΑΪΚΟΥ ΔΙΠΛΩΜΑΤΟΣ	*(87):*	0276752/11.09.91
ΑΡΙΘ./ΗΜΕΡ. ΚΑΤΑΘΕΣΗΣ ΕΥΡΩΠΑΪΚΗΣ ΑΙΤΗΣΗΣ	*(86):*	88100825.4/21.01.88
ΤΙΤΛΟΣ ΕΦΕΥΡΕΣΗΣ	*(54):*	Παράγωγον θειαζολιδινο-4-καρβοξυλικού οξέος, παρασκευή του και φαρμακευτικαί συνθέσεις περιέχουσαι τούτο
ΔΙΚΑΙΟΥΧΟΣ	*(73):*	Poli Industria Chimica S.p.A. Plazza Agrippa, 1 I-20141 Milano, Ιταλίας
ΣΥΜΒΑΤΙΚΕΣ ΠΡΟΤΕΡΑΙΟΤΗΤΕΣ	*(30):*	1916587/26.01.87/Ιταλία
ΕΦΕΥΡΕΤΗΣ	*(72):*	Poli, Stefano, Dr.
ΕΙΔΙΚΟΣ ΠΛΗΡΕΞΟΥΣΙΟΣ	*(74):*	Σταμνά Σπυριδούλα, δικηγόρος, Κουμπάρη 2, 106 74 Αθήνα
ΑΝΤΙΚΛΗΤΟΣ	*(74):*	Παπακωνσταντίνου Ελένη, δικηγόρος, Κουμπάρη 2, 106 74 Αθήνα

ΠΕΡΙΛΗΨΗ *(57)*

Το 3-L-πυρογλουταμουλο-θειαζολιδινο-4-καρβοξυλικόν οξύ, παρασκευαζόμενον ενάρξεως γενομένης εξ ενεργοποιημένου εστέρος L-πυρογλουταμικού οξέος, εκ πυρογλουταμοϋλο χλωριδίου και L-θειαζολιδινο-4-καρβοξυλικού οξέος, επιδεικνύει ενδιαφέρουσας ανοσοδιεγερτικήν αντιταξικήν, αντιφλεγμονώδη, αντιοξειδωτικήν και αντι-γηραντικήν ιδιότητα.

ΑΡΙΘΜΟΣ ΕΥΡΩΠΑ·Ι·ΚΟΥ Δ.Ε.	*(11):*	**3003061**
ΑΡΙΘ. ΕΛΛΗΝΙΚΗΣ ΚΑΤΑΘΕΣΗΣ	*(21):*	910401669
ΗΜΕΡ. ΕΛΛΗΝΙΚΗΣ ΚΑΤΑΘΕΣΗΣ	*(22):*	04.11.91
ΑΡΙΘ./ΗΜΕΡ. ΔΗΜΟΣΙΕΥΣΗΣ ΕΥΡΩΠΑ·Ι·ΚΟΥ ΔΙΠΛΩΜΑΤΟΣ	*(87):*	0300931/25.09.91
ΑΡΙΘ./ΗΜΕΡ. ΚΑΤΑΘΕΣΗΣ ΕΥΡΩΠΑ·Ι·ΚΗΣ ΑΙΤΗΣΗΣ	*(86):*	8420254.0/20.07.88
ΤΙΤΛΟΣ ΕΦΕΥΡΕΣΗΣ	*(54):*	Δοχείο ρευστών και μέθοδος κατασκευής αυτού
ΔΙΚΑΙΟΥΧΟΣ	*(73):*	Hembert, Claude Léon Chemin du Fenouillet F-83400 Hyeres les Palmiers, Γαλλία
ΣΥΜΒΑΤΙΚΕΣ ΠΡΟΤΕΡΑΙΟΤΗΤΕΣ	*(30):*	8710768/21.07.87/Γαλλία 8807256/24.05.88/Γαλλία
ΕΦΕΥΡΕΤΗΣ	*(72):*	Hembert, Claude Léon
ΕΙΔΙΚΟΣ ΠΛΗΡΕΞΟΥΣΙΟΣ	*(74):*	Σταμνά Σπυριδούλα, δικηγόρος, Κουμπάρη 2, 106 74 Αθήνα
ΑΝΤΙΚΛΗΤΟΣ	*(74):*	Παπακωνσταντίνου Ελένη, δικηγόρος, Κουμπάρη 2, 106 74 Αθήνα

ΠΕΡΙΛΗΨΗ (57)

Το δοχείο αυτό του τύπου που περιλαμβάνει ένα εσωτερικό περίβλημα (3) προοριζόμενο να εξασφαλίζει στεγανότητα και ένα εξωτερικό περίβλημα (4) προοριζόμενο να εξασφαλίζει τη μηχανική αντοχή με παρεμβολή μεταξύ των δύο περιβλημάτων μιας πρώτης χοάνης (5) που ευρίσκεται από την πλευρά του πυθμένος και μιας δευτέρας χοάνης (10) που ευρίσκεται από την πλευρά του ανοιχτού άκρου του δοχείου που είναι κατασκευασμένο σ' ένα μόνο τεμάχιο με ένα λαιμό συνδέσεως (7) χαρακτηρίζεται εκ του ότι το τμήμα του εσωτερικού περιβλήματος (3) το οποίο ευρίσκεται από την πλευρά του ανοιχτού άκρου του δοχείου (2) είναι στερεωμένο επί του μεταλλικού τεμαχίου (6) που σχηματίζεται από τον λαιμό (7) και την χοάνη (10) καθ' όλη την επιφάνεια επαφής (16) μεταξύ των δύο στοιχείων (3,6), ενώ η εξωτερική επιφάνεια (13) της χοάνης (10) και ένα μέρος της εξωτερικής της επιφανείας (7) καλύπτονται από το εξωτερικό περίβλημα (4).

Εφαρμογή δια την κατασκευή δοχείων παντός τύπου πεπιεσμένων αερίων ή ευφλέκτων και πτητικών υγρών ή ακόμη και υδραυλικών υγρών.

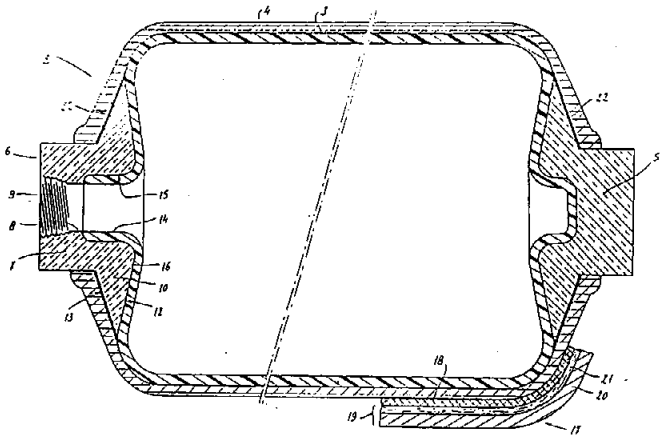

ΑΡΙΘΜΟΣ ΕΥΡΩΠΑ·Ι·ΚΟΥ Δ.Ε.	*(11):*	**3003062**
ΑΡΙΘ. ΕΛΛΗΝΙΚΗΣ ΚΑΤΑΘΕΣΗΣ	*(21):*	910401670
ΗΜΕΡ. ΕΛΛΗΝΙΚΗΣ ΚΑΤΑΘΕΣΗΣ	*(22):*	04.11.91
ΑΡΙΘ./ΗΜΕΡ. ΔΗΜΟΣΙΕΥΣΗΣ ΕΥΡΩΠΑ·Ι·ΚΟΥ ΔΙΠΛΩΜΑΤΟΣ	*(87):*	0291678/23.10.91
ΑΡΙΘ./ΗΜΕΡ. ΚΑΤΑΘΕΣΗΣ ΕΥΡΩΠΑ·Ι·ΚΗΣ ΑΙΤΗΣΗΣ	*(86):*	88105383.9/05.04.88
ΤΙΤΛΟΣ ΕΦΕΥΡΕΣΗΣ	*(54):*	Κεκλιμένο αναβατόριο με ένα ολισθητήρα δυνάμενο να κινείται στις οδηγούς σιδηροτροχιές του κεκλιμένου αναβατορίου
ΔΙΚΑΙΟΥΧΟΣ	*(73):*	Albert Böcker GmbH & Co. KG Waldstrasse 1 D-4712 Werne, Γερμανίας
ΣΥΜΒΑΤΙΚΕΣ ΠΡΟΤΕΡΑΙΟΤΗΤΕΣ	*(30):*	3717353/22.05.87/Γερμανία
ΕΦΕΥΡΕΤΗΣ	*(72):*	Böcker, Albert
ΕΙΔΙΚΟΣ ΠΛΗΡΕΞΟΥΣΙΟΣ	*(74):*	Σταμνά Σπυριδούλα, δικηγόρος, Κουμπάρη 2, 106 74 Αθήνα
ΑΝΤΙΚΛΗΤΟΣ	*(74):*	Παπακωνσταντίνου Ελένη, δικηγόρος, Κουμπάρη 2, 106 74 Αθήνα

ΠΕΡΙΛΗΨΗ (57)

Η εφεύρεση αφορά σ' ένα κεκλιμένο αναβατόριο με έναν ολισθητήρα δυνάμενο να μετακινείται στις σιδηροτροχιές του κεκλιμένου αναβατορίου και μ' ένα οδηγό πλαίσιο συνδεδεμένο με τον ολισθητήρα για την οδήγηση ενός φέροντος πλαισίου το οποίο παραλαμβάνει το φορτίο.

Στα γνωστά μέσα παραλαβής φορτίου για κεκλιμένα αναβατόρια χρησιμοποιείται ένας ολισθητήρας, ο οποίος ούτως ειπείν ως «σταθερό δομικό τμήμα» είναι σε θέση να παραλαμβάνει διαφορετικούς φορείς φορτίου. Επιπλέον κατά κανόνα είναι διατεταγμένο ένα ενδιάμεσο πλαίσιο μεταξύ του ολισθητήρα και του φορέα φορτίου, επί του οποίου είναι δυνάμενοι να προστίθενται διαφορετικοί φορείς φορτίων. Αυτό το ενδιάμεσο πλαίσιο μπορεί να είναι διαμορφωμένο με διαφορετικό τρόπο.

ΑΡΙΘΜΟΣ ΕΥΡΩΠΑΪΚΟΥ Δ.Ε.	*(11):*	**3003063**
ΑΡΙΘ. ΕΛΛΗΝΙΚΗΣ ΚΑΤΑΘΕΣΗΣ	*(21):*	910401671
ΗΜΕΡ. ΕΛΛΗΝΙΚΗΣ ΚΑΤΑΘΕΣΗΣ	*(22):*	04.11.91
ΑΡΙΘ./ΗΜΕΡ. ΔΗΜΟΣΙΕΥΣΗΣ ΕΥΡΩΠΑΪΚΟΥ ΔΙΠΛΩΜΑΤΟΣ	*(87):*	0281542/23.10.91
ΑΡΙΘ./ΗΜΕΡ. ΚΑΤΑΘΕΣΗΣ ΕΥΡΩΠΑΪΚΗΣ ΑΙΤΗΣΗΣ	*(86):*	88850075.8/02.03.88
ΤΙΤΛΟΣ ΕΦΕΥΡΕΣΗΣ	*(54):*	Σύστημα συναρμολόγησης για μονάδες σκηνών ή και οχημάτων
ΔΙΚΑΙΟΥΧΟΣ	*(73):*	Trellebarg AB Nygatau 102 S-23100 Trelleborg, Σουηδίας
ΣΥΜΒΑΤΙΚΕΣ ΠΡΟΤΕΡΑΙΟΤΗΤΕΣ	*(30):*	8700942/05.03.87/Σουηδία
ΕΦΕΥΡΕΤΗΣ	*(72):*	Söderström, Hans Sture
ΕΙΔΙΚΟΣ ΠΛΗΡΕΞΟΥΣΙΟΣ	*(74):*	Σταμνά Σπυριδούλα, δικηγόρος, Κουμπάρη 2, 106 74 Αθήνα
ΑΝΤΙΚΛΗΤΟΣ	*(74):*	Παπακωνσταντίνου Ελένη, δικηγόρος, Κουμπάρη 2, 106 74 Αθήνα

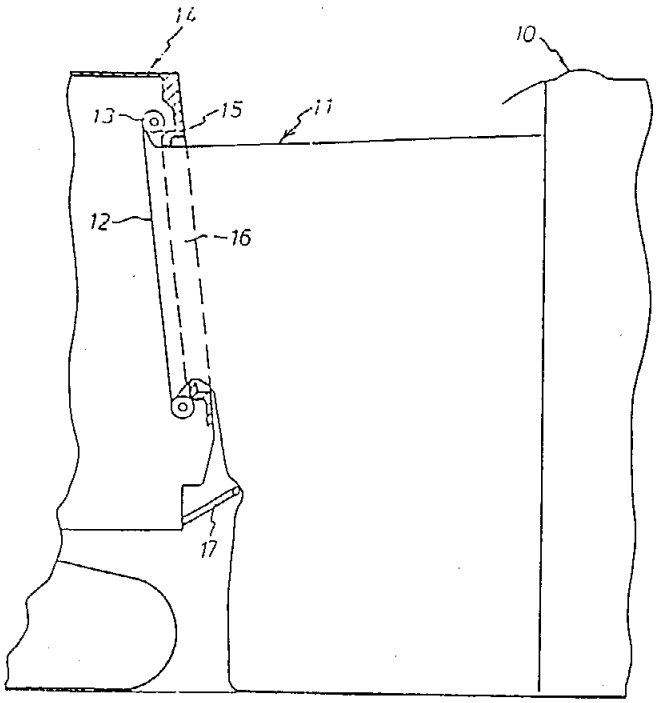

ΠΕΡΙΛΗΨΗ *(57)*

Το σύστημα συναρμολόγησης περιλαμβάνει συνδετικό σωλήνα (11) από εύκαμπτο φυλλωτό υλικό. Ο συνδετικός σωλήν (11) έχει στο άκρο αυτού ένα δύσκαμπτο στοιχείο πλαισίου (13), που είναι μεγαλύτερο του δύσκαμπτου στοιχείου πλαισίου (15), το οποίο διαμορφώνεται κατά παρόμοιο τρόπο, αλλά τυγχάνει μικροτέρων διαστάσεων. Το μεγαλύτερο στοιχείο πλαισίου (13) και το φυλλωτό υλικό, που είναι προσηρμοσμένο επ' αυτού, ωθούνται μέσω του μικροτέρου στοιχείου πλαισίου (15) και έλκονται στεγανοποιητικώς έναντι του τελευταίου για την ώθηση στεγανοποιητικώς του ευκάμπτου φυλλωτού υλικού μέσω αυτών.

ΑΡΙΘΜΟΣ ΕΥΡΩΠΑΪΚΟΥ Δ.Ε.	*(11):*	**3003064**
ΑΡΙΘ. ΕΛΛΗΝΙΚΗΣ ΚΑΤΑΘΕΣΗΣ	*(21):*	910401672
ΗΜΕΡ. ΕΛΛΗΝΙΚΗΣ ΚΑΤΑΘΕΣΗΣ	*(22):*	04.11.91
ΑΡΙΘ./ΗΜΕΡ. ΔΗΜΟΣΙΕΥΣΗΣ ΕΥΡΩΠΑΪΚΟΥ ΔΙΠΛΩΜΑΤΟΣ	*(87):*	0285694/30.10.91
ΑΡΙΘ./ΗΜΕΡ. ΚΑΤΑΘΕΣΗΣ ΕΥΡΩΠΑΪΚΗΣ ΑΙΤΗΣΗΣ	*(86):*	87105338.5/10.04.87
ΤΙΤΛΟΣ ΕΦΕΥΡΕΣΗΣ	*(54):*	Πορώδη πολυμερή σφαίρα δια την παροχή ενός δραστικού συστατικού
ΔΙΚΑΙΟΥΧΟΣ	*(73):*	Advanced Polymer Systems, Inc. 4696C Haven Avenue Redwood City, Cal. 94063, Η.Π.Α.
ΣΥΜΒΑΤΙΚΕΣ ΠΡΟΤΕΡΑΙΟΤΗΤΕΣ	*(30):*	—
ΕΦΕΥΡΕΤΗΣ	*(72):*	Won, Richard
ΕΙΔΙΚΟΣ ΠΛΗΡΕΞΟΥΣΙΟΣ	*(74):*	Σταμνά Σπυριδούλα, δικηγόρος, Κουμπάρη 2, 106 74 Αθήνα
ΑΝΤΙΚΛΗΤΟΣ	*(74):*	Παπακωνσταντίνου Ελένη, δικηγόρος, Κουμπάρη 2, 106 74 Αθήνα

ΠΕΡΙΛΗΨΗ *(57)*

Δίδονται έκδοχα παροχής δραστικής ουσίας που αποτελούνται από ένα πολυμερές σφαιρίδιο το οποίο έχει ένα δίκτυο πόρων με ένα δραστικό συστατικό συγκρατούμενο εντός των δικτύων των πόρων προς χρήση σε μια μέθοδο εξασφαλίσεως ελεγχομένης απελευθερώσεως του δραστικού συστατικού. Το δίκτυο των πόρων ουσιαστικά δεν καταρρέει μετά την απομάκρυνση του δραστικού συστατικού και τα έκδοχα χορηγήσεως πολυμερίζονται δια μιας διαδικασίας στην οποία το δραστικό συστατικό αποτελεί επίσης τον παράγοντα δημιουργίας πόρων κατά τη διάρκεια του σχηματισμού των δικτύων των πόρων.

ΑΡΙΘΜΟΣ ΕΥΡΩΠΑΪΚΟΥ Δ.Ε.	*(11):*	**3003065**
ΑΡΙΘ. ΕΛΛΗΝΙΚΗΣ ΚΑΤΑΘΕΣΗΣ	*(21):*	910401673
ΗΜΕΡ. ΕΛΛΗΝΙΚΗΣ ΚΑΤΑΘΕΣΗΣ	*(22):*	04.11.91
ΑΡΙΘ./ΗΜΕΡ. ΔΗΜΟΣΙΕΥΣΗΣ ΕΥΡΩΠΑΪΚΟΥ ΔΙΠΛΩΜΑΤΟΣ	*(87):*	0297191/04.09.91
ΑΡΙΘ./ΗΜΕΡ. ΚΑΤΑΘΕΣΗΣ ΕΥΡΩΠΑΪΚΗΣ ΑΙΤΗΣΗΣ	*(86):*	87401496.2/30.06.87
ΤΙΤΛΟΣ ΕΦΕΥΡΕΣΗΣ	*(54):*	Εφαρμογή του N[(1-αιθυλ 2-πυρολιδινυλ)μεθυλ] 2-μεθοξυ-5-σουλφαμοϋλ βενζαμιδίου στη θεραπεία της στειρότητας
ΔΙΚΑΙΟΥΧΟΣ	*(73):*	Société d'Etudes Scientifiques et Industrielles de L'ile-de-France 46, Boulevard de Latour-Maubourg F-75340 Paris Cédéx 07, Γαλλία
ΣΥΜΒΑΤΙΚΕΣ ΠΡΟΤΕΡΑΙΟΤΗΤΕΣ	*(30):*	—
ΕΦΕΥΡΕΤΗΣ	*(72):*	1) Howie, Pr. Peter William 2) McNeilly, M. Alan
ΕΙΔΙΚΟΣ ΠΛΗΡΕΞΟΥΣΙΟΣ	*(74):*	Σταμνά Σπυριδούλα, δικηγόρος, Κουμπάρη 2, 106 74 Αθήνα
ΑΝΤΙΚΛΗΤΟΣ	*(74):*	Παπακωνσταντίνου Ελένη, δικηγόρος, Κουμπάρη 2, 106 74 Αθήνα

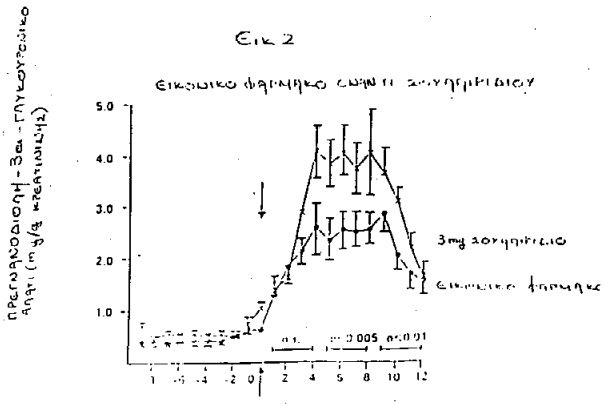

ΠΕΡΙΛΗΨΗ *(57)*

Η παρούσα εφεύρεση αφορά τη χρησιμοποίηση N-[(1-αιθυλ 2-πυρρολιδινυλ)μεθυλ]2-μεθοξυ 5-σουλφαμοϋλβενζαμιδίου για την παρασκευή ενός φαρμάκου για τη θεραπεία της στειρότητας.

ΑΡΙΘΜΟΣ ΕΥΡΩΠΑΪΚΟΥ Δ.Ε.	*(11):*	**3003066**
ΑΡΙΘ. ΕΛΛΗΝΙΚΗΣ ΚΑΤΑΘΕΣΗΣ	*(21):*	910401392
ΗΜΕΡ. ΕΛΛΗΝΙΚΗΣ ΚΑΤΑΘΕΣΗΣ	*(22):*	
ΑΡΙΘ./ΗΜΕΡ. ΔΗΜΟΣΙΕΥΣΗΣ ΕΥΡΩΠΑΪΚΟΥ ΔΙΠΛΩΜΑΤΟΣ	*(87):*	0255602/09.10.91
ΑΡΙΘ./ΗΜΕΡ. ΚΑΤΑΘΕΣΗΣ ΕΥΡΩΠΑΪΚΗΣ ΑΙΤΗΣΗΣ	*(86):*	86116810.2/03.12.86
ΤΙΤΛΟΣ ΕΦΕΥΡΕΣΗΣ	*(54):*	α-υδροξυθειαθέρες
ΔΙΚΑΙΟΥΧΟΣ	*(73):*	Ciba-Geigy AG. Klybeckstrasse 141 CH-4002 Basel, Ελβετία
ΣΥΜΒΑΤΙΚΕΣ ΠΡΟΤΕΡΑΙΟΤΗΤΕΣ	*(30):*	5228/85, 06.12.85, Ελβετία
ΕΦΕΥΡΕΤΗΣ	*(72):*	1) Beck, Andreas, Dr. 2) Breitenstein, Werner, Dr. 3) Von Sprecher, Andreas, Dr. 4) Lang, Robert Werner, Dr. 5) Oerfle, Konrad, Dr.
ΕΙΔΙΚΟΣ ΠΛΗΡΕΞΟΥΣΙΟΣ	*(74):*	Ελένη Γιώτη-Μάνθου, δικηγόρος, Αθήνα 106 82, Στουρνάρα 37
ΑΝΤΙΚΛΗΤΟΣ	*(74):*	Γεώργιος Στ. Βαγιανός, δικηγόρος, Αθήνα 106 82, Στουρνάρα 37

ΠΕΡΙΛΗΨΗ *(57)*

Νέου είδους ασύμμετροι θειαθέρες του τύπου

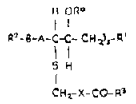

όπου τα γενικά σύμβολα έχουν τις κάτωθι σημασίες:

a είναι ένας ακέραιος αριθμός από 1 έως 7·

R^0 είναι υδρογόνο ή C_1-C_7-αλκαλοΰλιο·

R^1 είναι C_1—C_3—αλκύλιο, το οποίο μπορεί να υποκαθίσταται στο τερματικό άτομο C υπό μίας ελεύθερης ή ακυλιωμένης ομάδος υδροξυλίου, ενός αλογόνου του ατομικού αριθμού έως κατά μέγιστο 17 ή μεθοξυλίου ή C_1—C_3—υπερφθοροαλκύλιο,

R^2 είναι μία σε δεδομένη περίπτωση ακόρεστη αλειφατική ρίζα με 5 έως 15 άτομα C,

A είναι αιθυλένιο ή επίσης, σε περίπτωση που το R^3 παριστά μία αλογονιωμένη ρίζα και/ή το B παριστά φαινυλένιο ή αιθυλένιο, τον απλό δεσμό ή βινυλένιο·

B είναι ένας απλός δεσμός, αιθυνυλένιο ή φαινυλένιο·

R^3 είναι υδροξύλιο, C_1—C_7-αλκοξύλιο ή μία σε δεδομένη περίπτωση υποκατεστημένη αμινομάδα· και είναι ένας απλός δεσμός, μία ομάδα μεθυλενίου ή μία σε δεδομένη περίπτωση N-ακυλιωμένη πρωτοταγή ομάδα αμινομεθυλίου,

και τα άλατά τους είναι δραστικοί ως ανταγωνιστές λευκοτριενίων, αίροντας τις προκαλούμενες από λευκοτριένια συστολές λείων μυών, και για τον λόγο αυτό είναι κατάλληλοι για την θεραπεία αλλεργικών, προ παντός ασθματικών καταστάσεων.

ΑΡΙΘΜΟΣ ΕΥΡΩΠΑΪΚΟΥ Δ.Ε.	*(11):*	**3003067**
ΑΡΙΘ. ΕΛΛΗΝΙΚΗΣ ΚΑΤΑΘΕΣΗΣ	*(21):*	910401656
ΗΜΕΡ. ΕΛΛΗΝΙΚΗΣ ΚΑΤΑΘΕΣΗΣ	*(22):*	06.11.91
ΑΡΙΘ./ΗΜΕΡ. ΔΗΜΟΣΙΕΥΣΗΣ ΕΥΡΩΠΑΪΚΟΥ ΔΙΠΛΩΜΑΤΟΣ	*(87):*	0227055/07.08.91
ΑΡΙΘ./ΗΜΕΡ. ΚΑΤΑΘΕΣΗΣ ΕΥΡΩΠΑΪΚΗΣ ΑΙΤΗΣΗΣ	*(86):*	86117695.6/18.12.86
ΤΙΤΛΟΣ ΕΦΕΥΡΕΣΗΣ	*(54):*	Εντομοκτόνες πυραζολίνες
ΔΙΚΑΙΟΥΧΟΣ	*(73):*	Schering Aktiengesellschaft Berlin und Bergkamen, Mullerstrasse 170/178 Postfach 65 03 11, D-1000 Berlin 65, Γερμανία
ΣΥΜΒΑΤΙΚΕΣ ΠΡΟΤΕΡΑΙΟΤΗΤΕΣ	*(30):*	1) 3545786/18.12.86/Γερμανία 2) 3628647/22.08.86/Γερμανία
ΕΦΕΥΡΕΤΗΣ	*(72):*	1) Neh, Harribert, Dr. 2) Bühmann, Ulrich, Dr. 3) Werner, Peter, Dr. 4) Joppien, Hartmut, Dr. 5) Giles, David, Pr. 6) Rowson, Graham Pont, Dr.
ΕΙΔΙΚΟΣ ΠΛΗΡΕΞΟΥΣΙΟΣ	*(74):*	Ελένη Γιώτη-Μάνθου, δικηγόρος, Αθήνα 106 82, Στουρνάρα 37
ΑΝΤΙΚΛΗΤΟΣ	*(74):*	Γεώργιος Στ. Βαγιανός, δικηγόρος, Αθήνα 106 82, Στουρνάρα 37

ΠΕΡΙΛΗΨΗ (57)

Περιγράφονται ενώσεις του τύπου I

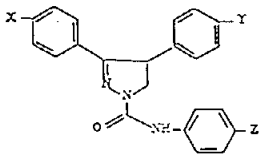

(I)

στον οποίο τα X, Y και Z έχουν διάφορες σημασίες, όπως και μέθοδοι για την παρασκευή τους.

ΑΡΙΘΜΟΣ ΕΥΡΩΠΑΪΚΟΥ Δ.Ε.	*(11):*	**3003068**
ΑΡΙΘ. ΕΛΛΗΝΙΚΗΣ ΚΑΤΑΘΕΣΗΣ	*(21):*	910400278
ΗΜΕΡ. ΕΛΛΗΝΙΚΗΣ ΚΑΤΑΘΕΣΗΣ	*(22):*	07.11.91
ΑΡΙΘ./ΗΜΕΡ. ΔΗΜΟΣΙΕΥΣΗΣ ΕΥΡΩΠΑΪΚΟΥ ΔΙΠΛΩΜΑΤΟΣ	*(87):*	0231847/06.11.91
ΑΡΙΘ./ΗΜΕΡ. ΚΑΤΑΘΕΣΗΣ ΕΥΡΩΠΑΪΚΗΣ ΑΙΤΗΣΗΣ	*(86):*	87101030.2/26.01.87
ΤΙΤΛΟΣ ΕΦΕΥΡΕΣΗΣ	*(54):*	Σύμπλοκα [2,2-δισ(αμινομεθυλ)-1,3-προπανοδιολ-N, N'] λευκοχρύσου
ΔΙΚΑΙΟΥΧΟΣ	*(73):*	American Cyanamid Company 1937 West Main Street P.O. Box 60 Stamford, CT 06904-0060, Η.Π.Α.
ΣΥΜΒΑΤΙΚΕΣ ΠΡΟΤΕΡΑΙΟΤΗΤΕΣ	*(30):*	825023/31.01.86/Η.Π.Α.
ΕΦΕΥΡΕΤΗΣ	*(72):*	1) Grassing Child, Ralph 2) Bitha, Panayota 3) Hlavka, Joseph John 4) Lin, Yang-I
ΕΙΔΙΚΟΣ ΠΛΗΡΕΞΟΥΣΙΟΣ	*(74):*	Βόζεμπεργκ-Βρετού Ιλεάνα, δικηγόρος, Σκουφά 60Α, 106 80 Αθήνα
ΑΝΤΙΚΛΗΤΟΣ	*(74):*	Βόζεμπεργκ-Βρετός Θεόδωρος, δικηγόρος, Σκουφά 60Α, 106 80 Αθήνα

ΠΕΡΙΛΗΨΗ (57)

Περιγράφονται οργανικά σύμπλοκα λευκοχρύσου χρήσιμα σαν παράγοντες κατά του καρκίνου.

ΑΡΙΘΜΟΣ ΕΥΡΩΠΑΪΚΟΥ Δ.Ε.	*(11):*	**3003069**
ΑΡΙΘ. ΕΛΛΗΝΙΚΗΣ ΚΑΤΑΘΕΣΗΣ	*(21):*	910401150
ΗΜΕΡ. ΕΛΛΗΝΙΚΗΣ ΚΑΤΑΘΕΣΗΣ	*(22):*	07.11.91
ΑΡΙΘ./ΗΜΕΡ. ΔΗΜΟΣΙΕΥΣΗΣ ΕΥΡΩΠΑΪΚΟΥ ΔΙΠΛΩΜΑΤΟΣ	*(87):*	0241073A3/06.11.91
ΑΡΙΘ./ΗΜΕΡ. ΚΑΤΑΘΕΣΗΣ ΕΥΡΩΠΑΪΚΗΣ ΑΙΤΗΣΗΣ	*(86):*	87200529.3/23.03.87
ΤΙΤΛΟΣ ΕΦΕΥΡΕΣΗΣ	*(54):*	Υγρά απορρυπαντικά που περιέχουν ανιονική ουσία που επιδρά στην επιφανειακή τάση, ηλεκτρικό άλας (ως ενισχυτή απορρύπανσης και λιπαρό οξύ)
ΔΙΚΑΙΟΥΧΟΣ	*(73):*	The procter & Gamble Company One procter & Gamble Plaza Cincinnati, Ohio 45202, Η.Π.Α.
ΣΥΜΒΑΤΙΚΕΣ ΠΡΟΤΕΡΑΙΟΤΗΤΕΣ	*(30):*	846382/31.03.86/Η.Π.Α.
ΕΦΕΥΡΕΤΗΣ	*(72):*	1) The procter & Gamble Company 2) One procter & Gamble Plaza
ΕΙΔΙΚΟΣ ΠΛΗΡΕΞΟΥΣΙΟΣ	*(74):*	Μαρούζα Γύζη, δικηγόρος, Δημοκρίτου 15, Αθήνα 106 73
ΑΝΤΙΚΛΗΤΟΣ	*(74):*	Αναστάσιος Κιλιμίρης, δικηγόρος, Υψηλάντου 38, Αθήνα

ΠΕΡΙΛΗΨΗ (57)

Υγρές απορρυπαντικές ενώσεις που περιέχουν ανιονική συνθετική ουσία που επιδρά στην επιφανειακή τάση, αλκύλιο C_{12}—C_{14} ή αλκενυλοηλεκτρικό άλας ως ενισχυτή απορρύπανσης και λιπαρό οξύ C_{12}—C_{14}, με μοριακό λόγο ηλεκτρικού άλατος προς λιπαρό οξύ από περίπου 0,8 έως περίπου 2,4, παρέχουν ελάχιστο αφρό ενώ, διαφορετικά, τέτοιες ενώσεις δημιουργούν πολύ αφρό.

ΑΡΙΘΜΟΣ ΕΥΡΩΠΑΪΚΟΥ Δ.Ε.	*(11):*	**3003070**
ΑΡΙΘ. ΕΛΛΗΝΙΚΗΣ ΚΑΤΑΘΕΣΗΣ	*(21):*	910401153
ΗΜΕΡ. ΕΛΛΗΝΙΚΗΣ ΚΑΤΑΘΕΣΗΣ	*(22):*	07.11.91
ΑΡΙΘ./ΗΜΕΡ. ΔΗΜΟΣΙΕΥΣΗΣ ΕΥΡΩΠΑΪΚΟΥ ΔΙΠΛΩΜΑΤΟΣ	*(87):*	0283035A1/06.11.91
ΑΡΙΘ./ΗΜΕΡ. ΚΑΤΑΘΕΣΗΣ ΕΥΡΩΠΑΪΚΗΣ ΑΙΤΗΣΗΣ	*(86):*	88104361.6/18.03.88
ΤΙΤΛΟΣ ΕΦΕΥΡΕΣΗΣ	*(54):*	Παράγωγα βενζοξαζολίων και παρασκευή τους
ΔΙΚΑΙΟΥΧΟΣ	*(73):*	Tanabe Seiyaku Co., LTD No21 Postro-Machi 3-Chome Higashi-ku Osaka-Shi Osaka-Fu, Ιαπωνία
ΣΥΜΒΑΤΙΚΕΣ ΠΡΟΤΕΡΑΙΟΤΗΤΕΣ	*(30):*	1) 65359/87, 18.03.87, Ιαπωνία 2) 67073/87, 20.03.87, Ιαπωνία
ΕΦΕΥΡΕΤΗΣ	*(72):*	1) Ijima Ikuo 2) Ozeki Masakatsu 3) Okumura Kunihito 4) Isamasu Masanori
ΕΙΔΙΚΟΣ ΠΛΗΡΕΞΟΥΣΙΟΣ	*(74):*	Μαρούζα Γύζη, δικηγόρος, Δημοκρίτου 15, Αθήνα 106 73
ΑΝΤΙΚΛΗΤΟΣ	*(74):*	Αναστάσιος Κιλιμίρης, δικηγόρος, Υψηλάντου 38, Αθήνα

ΠΕΡΙΛΗΨΗ (57)

Περιγράφονται νέα παράγωγα βενζοξαζολίου του τύπου

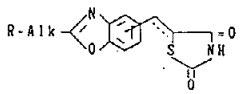

όπου R είναι υποκατεστημένη ή μη-υποκατεστημένη φαινυλομάδα, υποκατεστημένη ή μη-υποκατεστημένη ναφθυλομάδα, υποκατεστημένη ή μη-υποκατεστημένη κυκλο-αλκυλομάδα, ή υποκατεστημένη ή μη-υποκατεστημένη ετεροκυκλική ομάδα, Alk είναι απλός δεσμός, υποκατεστημένη ή μη-υποκατεστημένη κατώτερη αλκυλενομάδα, κατώτερη αλκενυλενομάδα, ή κατώτερη αλκυνυλενομάδα, ή ομάδα είναι ομάδα του τύπου: —CH_2— ή —CH=, και φαρμακευτικώς παραδεκτό άλας της. Το εν λόγω παράγωγο (I) και άλας του είναι χρήσιμα ως θεραπευτικοί παράγοντες για διαβήτες.

ΑΡΙΘΜΟΣ ΕΥΡΩΠΑΪΚΟΥ Δ.Ε.	*(11):*	**3003071**
ΑΡΙΘ. ΕΛΛΗΝΙΚΗΣ ΚΑΤΑΘΕΣΗΣ	*(21):*	910401560
ΗΜΕΡ. ΕΛΛΗΝΙΚΗΣ ΚΑΤΑΘΕΣΗΣ	*(22):*	07.11.91
ΑΡΙΘ./ΗΜΕΡ. ΔΗΜΟΣΙΕΥΣΗΣ ΕΥΡΩΠΑΪΚΟΥ ΔΙΠΛΩΜΑΤΟΣ	*(87):*	0291210/06.11.91
ΑΡΙΘ./ΗΜΕΡ. ΚΑΤΑΘΕΣΗΣ ΕΥΡΩΠΑΪΚΗΣ ΑΙΤΗΣΗΣ	*(86):*	88303941.4/29.04.88
ΤΙΤΛΟΣ ΕΦΕΥΡΕΣΗΣ	*(54):*	Αντιαρρυθμικοί παράγοντες
ΔΙΚΑΙΟΥΧΟΣ	*(73):*	Pfizer Limited Ramsgate Road Sandwich Kent CT13 9NJ Μ. Βρετανία
ΣΥΜΒΑΤΙΚΕΣ ΠΡΟΤΕΡΑΙΟΤΗΤΕΣ	*(30):*	8710494/02.05.87/Μ. Βρετανία
ΕΦΕΥΡΕΤΗΣ	*(72):*	1) Cross, Peter Edward, Dr. 2) Dickinson, Roger Peter, Dr.
ΕΙΔΙΚΟΣ ΠΛΗΡΕΞΟΥΣΙΟΣ	*(74):*	Σ. Σταμνά, δικηγόρος, Κουμπάρη 2, 106 74 Αθήνα
ΑΝΤΙΚΛΗΤΟΣ	*(74):*	Παπακωνσταντίνου Ελένη, δικηγόρος, Κουμπάρη 2, 106 74 Αθήνα

ΠΕΡΙΛΗΨΗ (57)

Καρδιακός αντιαρρυθμικός παράγοντας με τύπο:

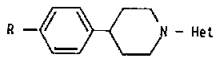

ή ένα φαρμακευτικώς αποδεκτό άλας του, στον οποίο:

το R είναι R^3SO_2NH–, R^3CONH– ή $R^1R^2NSO_2$–,
τα R^1 και R^2 είναι το καθένα ανεξάρτητα Η ή αλκύλιο C_1–C_4,
το R^3 είναι αλκύλιο C_1–C_4, κυκλοαλκύλιο C_3–C_7 ή –NR^1R^2 όπου τα R^1 και R^2 είναι όπως ορίστηκαν παραπάνω, και
το Het είναι είτε (α) μια ομάδα 2–, 3– ή 4–πυριδυλ προαιρετικά υποκατεστημένη με ένα αλκύλιο C_1–C_4 ή μια αμινομάδα, είτε (β) μια ομάδα 2–ιμιδαζολυλ προαιρετικά υποκατεστημένη από ένα ή δύο αλκυλομάδες C_1–C_4.

ΑΡΙΘΜΟΣ ΕΥΡΩΠΑΪΚΟΥ Δ.Ε.	*(11):*	**3003072**
ΑΡΙΘ. ΕΛΛΗΝΙΚΗΣ ΚΑΤΑΘΕΣΗΣ	*(21):*	910401614
ΗΜΕΡ. ΕΛΛΗΝΙΚΗΣ ΚΑΤΑΘΕΣΗΣ	*(22):*	07.11.91
ΑΡΙΘ./ΗΜΕΡ. ΔΗΜΟΣΙΕΥΣΗΣ ΕΥΡΩΠΑΪΚΟΥ ΔΙΠΛΩΜΑΤΟΣ	*(87):*	0288342/06.11.91
ΑΡΙΘ./ΗΜΕΡ. ΚΑΤΑΘΕΣΗΣ ΕΥΡΩΠΑΪΚΗΣ ΑΙΤΗΣΗΣ	*(86):*	88400697.4/23.03.88
ΤΙΤΛΟΣ ΕΦΕΥΡΕΣΗΣ	*(54):*	Κοσμητικές και φαρμακευτικές συνθέσεις τοπικής εφαρμογής, που περιέχουν ένα δικαρβοξυλικό οξύ με 7 έως 130, ένα διαλυτό άλας ψευδαργύρου και την βιταμίνη Β6
ΔΙΚΑΙΟΥΧΟΣ	*(73):*	Société BFB, 7, rue Michelet, F-93360 Neuillv Plaisance, Γαλλία
ΣΥΜΒΑΤΙΚΕΣ ΠΡΟΤΕΡΑΙΟΤΗΤΕΣ	*(30):*	8704332/27.03.87/Γαλλία
ΕΦΕΥΡΕΤΗΣ	*(72):*	Bijoy, Alphonse
ΕΙΔΙΚΟΣ ΠΛΗΡΕΞΟΥΣΙΟΣ	*(74):*	Σταμνά Σπυριδούλα, δικηγόρος, Κουμπάρη 2, 106 74 Αθήνα
ΑΝΤΙΚΛΗΤΟΣ	*(74):*	Παπακωνσταντίνου Ελένη, δικηγόρος, Κουμπάρη 2, 106 74 Αθήνα

ΠΕΡΙΛΗΨΗ (57)

Η παρούσα εφεύρεση αφορά κοσμητικές και φαρμακευτικές συνθέσεις τοπικής εφαρμογής με σκοπό να καταπολεμήσουν τις διαταραχές, που σχετίζονται με την 5-α αναγωγάση και χαρακτηρίζονται από το ότι περιέχουν:

— 1 με 20% κατά βάρος ενός δικαρβοξυλικού οξέος με C_7–C_{13}
— 0,1 με 5% κατά βάρος ενός διαλυτού άλατος ψευδαργύρου
— και από 0,1 έως 5% κατά βάρος βιταμινών B_6.

ΑΡΙΘΜΟΣ ΕΥΡΩΠΑΪΚΟΥ Δ.Ε.	*(11):*	**3003073**
ΑΡΙΘ. ΕΛΛΗΝΙΚΗΣ ΚΑΤΑΘΕΣΗΣ	*(21):*	910401615
ΗΜΕΡ. ΕΛΛΗΝΙΚΗΣ ΚΑΤΑΘΕΣΗΣ	*(22):*	07.11.91
ΑΡΙΘ./ΗΜΕΡ. ΔΗΜΟΣΙΕΥΣΗΣ ΕΥΡΩΠΑΪΚΟΥ ΔΙΠΛΩΜΑΤΟΣ	*(87):*	0291176/06.11.91
ΑΡΙΘ./ΗΜΕΡ. ΚΑΤΑΘΕΣΗΣ ΕΥΡΩΠΑΪΚΗΣ ΑΙΤΗΣΗΣ	*(86):*	88303376.3/14.04.88
ΤΙΤΛΟΣ ΕΦΕΥΡΕΣΗΣ	*(54):*	Δοκιμασία στερεάς φάσεως που χρησιμοποιεί τριχοειδή ροή
ΔΙΚΑΙΟΥΧΟΣ	*(73):*	Becton Dickinson and Company One Becton Drive Franklin Lakes New Jersey 07417-1880, Η.Π.Α.
ΣΥΜΒΑΤΙΚΕΣ ΠΡΟΤΕΡΑΙΟΤΗΤΕΣ	*(30):*	49328/13.05.87/Η.Π.Α.
ΕΦΕΥΡΕΤΗΣ	*(72):*	1) Rosenstein, Robert W. 2) Bloomster, Timothy G.
ΕΙΔΙΚΟΣ ΠΛΗΡΕΞΟΥΣΙΟΣ	*(74):*	Σταμνά Σπυριδούλα, δικηγόρος, Κουμπάρη 2, 106 74 Αθήνα
ΑΝΤΙΚΛΗΤΟΣ	*(74):*	Παπακωνσταντίνου Ελένη, δικηγόρος, Κουμπάρη 2, 106 74 Αθήνα

ΠΕΡΙΛΗΨΗ *(57)*

Μια μέθοδος δοκιμασίας για τον προσδιορισμό ενός αναλυτή σε ένα δείγμα που περιλαμβάνει τα στάδια:
παροχής ενός στερεού φορέα (12) με ένα δείγμα προς δοκιμασία, ο στερεός φορέας περιλαμβάνοντας ένα πρώτο μέρος (14, 18), ένα δεύτερο μέρος (13, 17) και ένα τρίτο μέρος (15, 16), το τρίτο μέρος περιλαμβάνοντας ένα συνδέτη για τον αναλυτή, με το πρώτο μέρος του φορέα να δέχεται το δείγμα, και το δεύτερο μέρος να δέχεται ένα ανιχνευτή; μετακίνησης του ανιχνευτή και του δείγματος με τριχοειδή ροή, από το δεύτερο και πρώτο μέρη προς το τρίτο μέρος για την επαφή μεταξύ ανιχνευτή συνδέτη και δείγματος για να παρασχεθεί με τον τρόπο αυτό ένα σύμπλοκο, στο τρίτο μέρος, του όποιου αναλυτή στο δείγμα, του συνδέτη και του ανιχνευτή; και προσδιορισμού του ανιχνευτή στο τρίτο μέρος του φορέα ή του ανιχνευτή που πέρασε μέσα από το τρίτο μέρος του φορέα για τον προσδιορισμό του αναλυτή.
Συσκευής κατάλληλης για χρήση στην μέθοδο που περιλαμβάνει:
ένα στερεό φορέα (12) που περιλαμβάνει πρώτο (18), δεύτερο (17) και τρίτο (16) μέρη απορροφητικού υλικού, το πρώτο μέρος περιλαμβάνοντας ένα μέρος παραλαβής δείγματος (14), το δεύτερο μέρος περιλαμβάνοντας ένα συνδέτη για τον προς δοκιμασία αναλυτή, με το τρίτο μέρος να είναι σε επικοινωνία μέσω τριχοειδούς ροής με αμφότερα τα μέρη παραλαβής δείγματος και ανιχνευτή για την πρόβλεψη για τριχοειδή ροή του δείγματος και του ανιχνευτή προς το τρίτο μέρος για επαφή μεταξύ ανιχνευτή, δείγματος και προσδέτη.

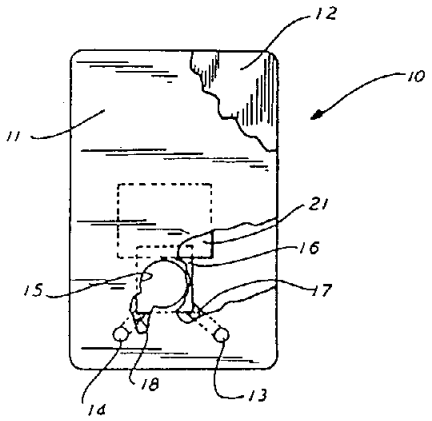

ΑΡΙΘΜΟΣ ΕΥΡΩΠΑΪΚΟΥ Δ.Ε.	*(11):*	**3003074**
ΑΡΙΘ. ΕΛΛΗΝΙΚΗΣ ΚΑΤΑΘΕΣΗΣ	*(21):*	910401646
ΗΜΕΡ. ΕΛΛΗΝΙΚΗΣ ΚΑΤΑΘΕΣΗΣ	*(22):*	07.11.91
ΑΡΙΘ./ΗΜΕΡ. ΔΗΜΟΣΙΕΥΣΗΣ ΕΥΡΩΠΑΪΚΟΥ ΔΙΠΛΩΜΑΤΟΣ	*(87):*	0228598/06.11.91
ΑΡΙΘ./ΗΜΕΡ. ΚΑΤΑΘΕΣΗΣ ΕΥΡΩΠΑΪΚΗΣ ΑΙΤΗΣΗΣ	*(86):*	86116888.8/04.12.86
ΤΙΤΛΟΣ ΕΦΕΥΡΕΣΗΣ	*(54):*	Παράγωγα κυκλοεξενόνης, μέθοδος για την παρασκευή των και η χρησιμοποίησή των ως ζιζανιοκτόνων μέσων και των μέσων αναπτύξεως των φυτών
ΔΙΚΑΙΟΥΧΟΣ	*(73):*	Basf Aktiengesellschaft Carl-Bosch-Strasse 38 6700 Ludwigshafen, Γερμανία
ΣΥΜΒΑΤΙΚΕΣ ΠΡΟΤΕΡΑΙΟΤΗΤΕΣ	*(30):*	3543447/09.12.85/Γερμανία
ΕΦΕΥΡΕΤΗΣ	*(72):*	1) Meyer, Norbert, Pr. 2) Jung, Johann 3) Rademacher, Wilhelm 4) Kolassa, Dieter 5) Becker, Rainer 6) Jahn, Dieter 7) Keil, Michael 8) Schirmer, Ulrich 9) Wuerzer, Bruno
ΕΙΔΙΚΟΣ ΠΛΗΡΕΞΟΥΣΙΟΣ	*(74):*	Αθ. Τσιμικάλης, δικηγόρος, Ν. Βάμβα 1, 106 74 Αθήνα
ΑΝΤΙΚΛΗΤΟΣ	*(74):*	Πλ. Ταβλαρίδης ή Αθ. Τσιμικάλης ή Χαρ. Καλονάρου, Ν. Βάμβα 1, 106 74 Αθήνα

ΠΕΡΙΛΗΨΗ *(57)*

Παράγωγα κυκλοεξενόνης, μέθοδος δια την παρασκευή των και η χρησιμοποίησή των ως ζιζανιοκτόνων μέσων και των μέσων αναπτύξεως των φυτών.
Παράγωγα κυκλοεξενόνης του τύπου

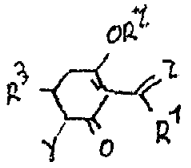

(I)

στον οποίο τα R^1, R^2, R^3, Y και Z έχουν την σημασία η οποία ανεφέρθη στην περιγραφή, μέθοδος δια την παρασκευή αυτών, ζιζανιοκτόνα μέσα και μέσα ρυθμίσεως της αναπτύξεως των φυτών, τα οποία περιέχουν τη νέα δραστική ουσία και μέθοδο δια την καταπολέμηση ανεπιθυμήτου φυτικής αναπτύξεως καθώς και δια τη ρύθμιση της αναπτύξεως των φυτών.

ΑΡΙΘΜΟΣ ΕΥΡΩΠΑ·Ι·ΚΟΥ Δ.Ε.	***(11):***	**3003075**
ΑΡΙΘ. ΕΛΛΗΝΙΚΗΣ ΚΑΤΑΘΕΣΗΣ	*(21):*	910401684
ΗΜΕΡ. ΕΛΛΗΝΙΚΗΣ ΚΑΤΑΘΕΣΗΣ	*(22):*	07.11.91
ΑΡΙΘ./ΗΜΕΡ. ΔΗΜΟΣΙΕΥΣΗΣ ΕΥΡΩΠΑ·Ι·ΚΟΥ ΔΙΠΛΩΜΑΤΟΣ	*(87):*	0321339A1/28.08.91 (91/35)
ΑΡΙΘ./ΗΜΕΡ. ΚΑΤΑΘΕΣΗΣ ΕΥΡΩΠΑ·Ι·ΚΗΣ ΑΙΤΗΣΗΣ	*(86):*	88403176.6/14.12.88
ΤΙΤΛΟΣ ΕΦΕΥΡΕΣΗΣ	*(54):*	Συσκευή ρύθμισης παροχής δοσομετρικής εναλλασσόμενης αντλίας
ΔΙΚΑΙΟΥΧΟΣ	*(73):*	Dosapro Milton Roy F-27360 Pont Saint Pierre (FR) Γαλλία
ΣΥΜΒΑΤΙΚΕΣ ΠΡΟΤΕΡΑΙΟΤΗΤΕΣ	*(30):*	8717635/17.12.87/Γαλλία
ΕΦΕΥΡΕΤΗΣ	*(72):*	Griesmar René André
ΕΙΔΙΚΟΣ ΠΛΗΡΕΞΟΥΣΙΟΣ	*(74):*	Τάσος Κ. Κιλιμίρης, Υψηλάντου 38, Αθήνα 11321
ΑΝΤΙΚΛΗΤΟΣ	*(74):*	Τάσος Κ. Κιλιμίρης, Υψηλάντου 38, Αθήνα 11321

ΠΕΡΙΛΗΨΗ (57)

Η εφεύρεση αφορά μία συσκευή ρύθμισης της παροχής μίας δοσομετρικής αντλίας που φέρει ένα όργανο άντλησης (3) ζευγμένο με ένα όργανο μετάδοσης (4) μεταλλάσον την περιστροφική κίνηση του κινητήρος (1) αντιστρεψίμου κινήσεως σε εναλλασσομένη κίνηση του οργάνου άντλησης, περιλαμβάνουσα μέσα ρύθμισης του εύρους της εναλλασσομένης κίνησης και μέσα ρύθμισης της περιόδου αυτής της κίνησης. Τα μέσα ρύθμισης του εύρους της εναλλασσόμενης κίνησης περιλαμβάνουν:

— ένα δέκτη (23) μετατόπισης του οργάνου μετάδοσης (4) που εκπέμπει μία τιμή συνάρτηση του εύρους μετατόπισης.

— ένα κανόνα σύγκρισης (21) της εν λόγω τιμής με μία ρυθμιζόμενη τιμή μνήμης (20) εκπέμποντας στην έξοδο ένα σήμα ισότητας.

— ένα διευθυντήριο ηλεκτρονικό κύκλωμα (24) το οποίον σε απάντηση του σήματος ισότητας, αφ' ενός, μεταγάγει την τροφοδότηση του κινητήρα (1) αντιστρέφοντας την φορά περιστροφής του και αφ' ετέρου, ενεργοποιεί μέσα ανίχνευσης (22) της επιστροφής του οργάνου μετάδοσης στην αρχική θέση.

— αυτά τα μέσα ανίχνευσης (22) εκπέμπουν στη διεύθυνση του ηλεκτρονικού κυκλώματος ένα σήμα όταν επέλθη η άφιξη στην αρχική θέση, σε απάντηση του οποίου το ηλεκτρονικό κύκλωμα (24) εντέλει τη διακοπή της τροφοδότησης του κινητήρα (1), ενώ τα μέσα ρύθμισης της περιόδου κινήσεως αποτελούνται από ένα πομπό (28) παλμών στη διεύθυνση του ηλεκτρονικού κυκλώματος (24), σε απάντηση των οποίων αυτός ο τελευταίος αποκαθιστά την τροφοδότηση του κινητήρος (1) για να απομακρύνη το όργανο μετάδοσης (4) από την εν λόγω αρχική θέση.

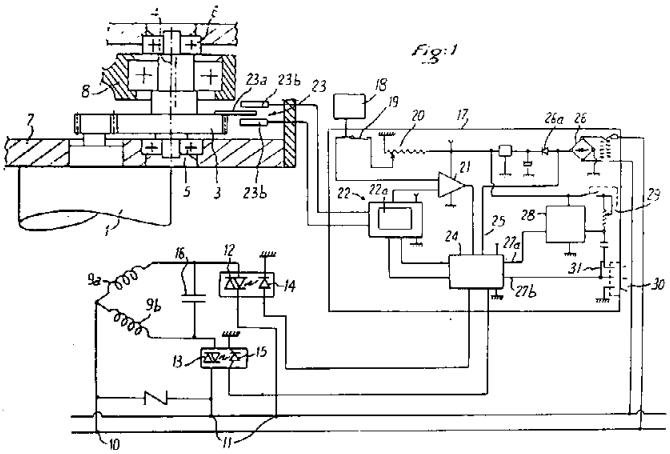

ΑΡΙΘΜΟΣ ΕΥΡΩΠΑ·Ι·ΚΟΥ Δ.Ε.	***(11):***	**3003076**
ΑΡΙΘ. ΕΛΛΗΝΙΚΗΣ ΚΑΤΑΘΕΣΗΣ	*(21):*	910401685
ΗΜΕΡ. ΕΛΛΗΝΙΚΗΣ ΚΑΤΑΘΕΣΗΣ	*(22):*	07.11.91
ΑΡΙΘ./ΗΜΕΡ. ΔΗΜΟΣΙΕΥΣΗΣ ΕΥΡΩΠΑ·Ι·ΚΟΥ ΔΙΠΛΩΜΑΤΟΣ	*(87):*	0225094A3/23.10.91 (91/43)
ΑΡΙΘ./ΗΜΕΡ. ΚΑΤΑΘΕΣΗΣ ΕΥΡΩΠΑ·Ι·ΚΗΣ ΑΙΤΗΣΗΣ	*(86):*	86308918.1/14.11.86
ΤΙΤΛΟΣ ΕΦΕΥΡΕΣΗΣ	*(54):*	Μεμβράνη
ΔΙΚΑΙΟΥΧΟΣ	*(73):*	Imperial Chemical Industries PLC Imperial Chemical House Millbank London SW1P3JF (6B), Μ. Βρετανία
ΣΥΜΒΑΤΙΚΕΣ ΠΡΟΤΕΡΑΙΟΤΗΤΕΣ	*(30):*	8529300/28.11.85/Μ. Βρετανία
ΕΦΕΥΡΕΤΗΣ	*(72):*	1) Vadgama, Pankaj Maganial 2) Mullen, William Henry 3) Scott, Graham Wilfred
ΕΙΔΙΚΟΣ ΠΛΗΡΕΞΟΥΣΙΟΣ	*(74):*	Τάσος Κ. Κιλιμίρης, Υψηλάντου 38, 115 21 Αθήνα
ΑΝΤΙΚΛΗΤΟΣ	*(74):*	Τάσος Κ. Κιλιμίρης, Υψηλάντου 38, 115 21 Αθήνα

ΠΕΡΙΛΗΨΗ (57)

Μια μεμβράνη ιδιαιτέρως προς χρήσιν εις ένα αισθητήριο τύπου ενζύμου ηλεκτροδίου η οποία περιλαμβάνει μια ή περισσότερες στρώσεις υλικού και μια στρώση η οποία περιέχει ένζυμο και εις την οποία μια στρώση αποτελείται από μια σουλφονωμένη ή μη σουλφονωμένη πολυαρυλοσουλφόνη η μια σουλφονωμένη ή μη σουλφονωμένη πολυαρυλοκετόνη. Η περιγραφή επίσης αφορά ένα μη ενζυματικό αισθητήριο το οποίο έχει μια μεμβράνη η οποία περιλαμβάνει μια στρώση που αποτελείται από ένα από τα πολυμερή αυτά. Μέθοδος για τον προσδιορισμό ενός προς ανάλυση υλικού δια χρησιμοποιήσεως ενζυματικών ή μη ενζυματικών αισθητηρίων οργάνων περιλαμβάνονται επίσης εις το πλαίσιο της εφευρέσεως.

Fig. 2.

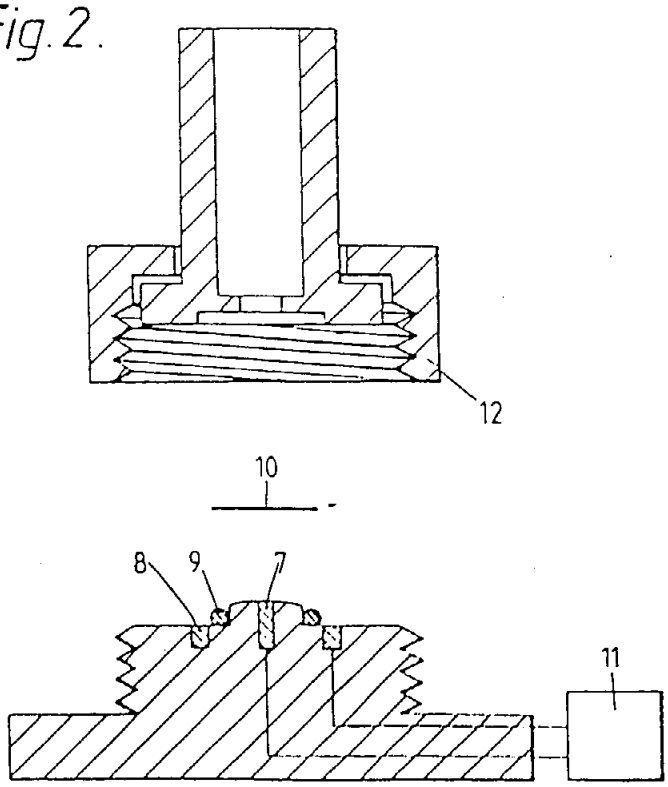

ΑΡΙΘΜΟΣ ΕΥΡΩΠΑΪΚΟΥ Δ.Ε.	*(11):*	**3003077**
ΑΡΙΘ. ΕΛΛΗΝΙΚΗΣ ΚΑΤΑΘΕΣΗΣ	*(21):*	910401686
ΗΜΕΡ. ΕΛΛΗΝΙΚΗΣ ΚΑΤΑΘΕΣΗΣ	*(22):*	07.11.91
ΑΡΙΘ./ΗΜΕΡ. ΔΗΜΟΣΙΕΥΣΗΣ ΕΥΡΩΠΑΪΚΟΥ ΔΙΠΛΩΜΑΤΟΣ	*(87):*	0267086A1/25.09.91 (91/39)
ΑΡΙΘ./ΗΜΕΡ. ΚΑΤΑΘΕΣΗΣ ΕΥΡΩΠΑΪΚΗΣ ΑΙΤΗΣΗΣ	*(86):*	87402280.9/13.10.87
ΤΙΤΛΟΣ ΕΦΕΥΡΕΣΗΣ	*(54):*	Διαστημική βολίδα εφοδιασμένη με μια διάταξη σκοπεύσεως μιας κεραίας προς την γη
ΔΙΚΑΙΟΥΧΟΣ	*(73):*	Centre National d'Etudes Spatiales 2, Place Maurice Quentin F-75001 Paris (FR), Γαλλία
ΣΥΜΒΑΤΙΚΕΣ ΠΡΟΤΕΡΑΙΟΤΗΤΕΣ	*(30):*	8614376/16.10.86/Γαλλία
ΕΦΕΥΡΕΤΗΣ	*(72):*	Moura Denis
ΕΙΔΙΚΟΣ ΠΛΗΡΕΞΟΥΣΙΟΣ	*(74):*	Αναστάσιος Κ. Κιλιμίρης, δικηγόρος, Υψηλάντου 38, 115 21 Αθήνα
ΑΝΤΙΚΛΗΤΟΣ	*(74):*	Αναστάσιος Κ. Κιλιμίρης, δικηγόρος, Υψηλάντου 38, 115 21 Αθήνα

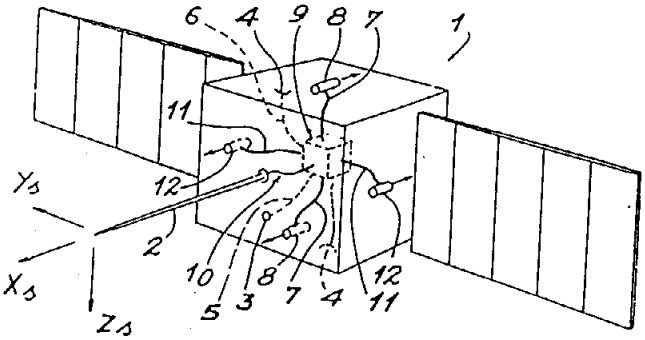

ΠΕΡΙΛΗΨΗ *(57)*

Διάταξις προσανατολισμού προς την γη μιας κεραίας 2 σταθερά στερεωμένης σε μια διαστημική βολίδα 1.
Εντοπίζεται η θέσις του ήλιου και ενός άστρου αναφοράς με την βοήθεια διατάξεων λήψεως 3 και 4. Ένας υπολογιστής 9 επιτρέπει την διόρθωση της σκοπεύσεως της κεραίας 2 με την βοήθεια μέσων όπως προωθητήρων 8 και 12.
Εφαρμογή σε διαστημικά οχήματα.

ΑΡΙΘΜΟΣ ΕΥΡΩΠΑΪΚΟΥ Δ.Ε.	*(11):*	**3003078**
ΑΡΙΘ. ΕΛΛΗΝΙΚΗΣ ΚΑΤΑΘΕΣΗΣ	*(21):*	910401687
ΗΜΕΡ. ΕΛΛΗΝΙΚΗΣ ΚΑΤΑΘΕΣΗΣ	*(22):*	07.11.91
ΑΡΙΘ./ΗΜΕΡ. ΔΗΜΟΣΙΕΥΣΗΣ ΕΥΡΩΠΑΪΚΟΥ ΔΙΠΛΩΜΑΤΟΣ	*(87):*	0265140A1/06.11.91 (91/45)
ΑΡΙΘ./ΗΜΕΡ. ΚΑΤΑΘΕΣΗΣ ΕΥΡΩΠΑΪΚΗΣ ΑΙΤΗΣΗΣ	*(86):*	87309013.8/13.10.87
ΤΙΤΛΟΣ ΕΦΕΥΡΕΣΗΣ	*(54):*	Μέθοδος αναγεννήσεως ενός διαλύματος καταλύτη καρβονυλιώσεως για την απομάκρυνση διαβρωτικών μετάλλων
ΔΙΚΑΙΟΥΧΟΣ	*(73):*	Hoechst Celanese Corporation Route 202-206 North Somerville, N.J., 08876 (U.S), Η.Π.Α.
ΣΥΜΒΑΤΙΚΕΣ ΠΡΟΤΕΡΑΙΟΤΗΤΕΣ	*(30):*	918740/14.10.86/Η.Π.Α.
ΕΦΕΥΡΕΤΗΣ	*(72):*	1) Scates, Mark O. 2) Torrence, Paul G. 3) Wood, Ronny G.
ΕΙΔΙΚΟΣ ΠΛΗΡΕΞΟΥΣΙΟΣ	*(74):*	Αναστάσιος Κ. Κιλιμίρης, δικηγόρος, Υψηλάντου 38, 115 21 Αθήνα
ΑΝΤΙΚΛΗΤΟΣ	*(74):*	Αναστάσιος Κ. Κιλιμίρης, δικηγόρος, Υψηλάντου 38, 115 21 Αθήνα

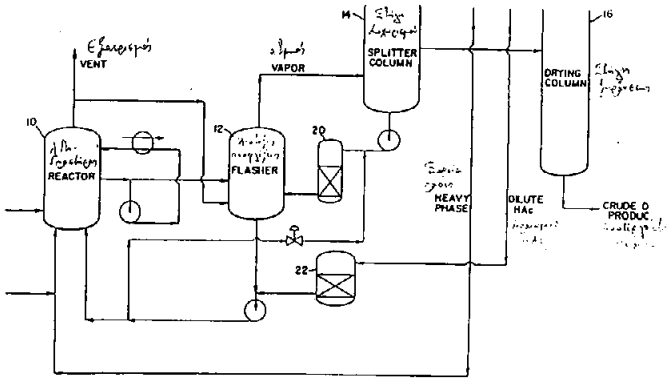

ΠΕΡΙΛΗΨΗ *(57)*

Μέθοδος επεξεργασίας καταλυτικών διαλυμάτων καρβονυλιώσεως που περιέχουν ένα συστατικό ροδίου και ένα συστατικό λιθίου, ώστε να αφαιρούνται μεταλλικά προϊόντα διαβρώσεως, η οποία περιλαμβάνει την επαφή του καταλυτικού διαλύματος με μία ρητίνη ανταλλαγής κατιόντων σε μορφή λιθίου.

ΑΡΙΘΜΟΣ ΕΥΡΩΠΑΪΚΟΥ Δ.Ε.	*(11):*	**3003079**
ΑΡΙΘ. ΕΛΛΗΝΙΚΗΣ ΚΑΤΑΘΕΣΗΣ	*(21):*	910401689
ΗΜΕΡ. ΕΛΛΗΝΙΚΗΣ ΚΑΤΑΘΕΣΗΣ	*(22):*	07.11.91
ΑΡΙΘ./ΗΜΕΡ. ΔΗΜΟΣΙΕΥΣΗΣ ΕΥΡΩΠΑΪΚΟΥ ΔΙΠΛΩΜΑΤΟΣ	*(87):*	0253468A3/06.11.91 (91/45)
ΑΡΙΘ./ΗΜΕΡ. ΚΑΤΑΘΕΣΗΣ ΕΥΡΩΠΑΪΚΗΣ ΑΙΤΗΣΗΣ	*(86):*	87303090.2/09.04.87
ΤΙΤΛΟΣ ΕΦΕΥΡΕΣΗΣ	*(54):*	Ετεροκυκλικά παράγωγα έξι ατόμων των Ν'-υποκαταστημένων-Ν, Ν'-διακυκλοϋδραζινών
ΔΙΚΑΙΟΥΧΟΣ	*(73):*	Rohm and Haas Company Independence Mall West Philadelphia, Pennsylvania 19105, Η.Π.Α.
ΣΥΜΒΑΤΙΚΕΣ ΠΡΟΤΕΡΑΙΟΤΗΤΕΣ	*(30):*	885508/14.07.86/Η.Π.Α. 12380/19.02.87/Η.Π.Α.
ΕΦΕΥΡΕΤΗΣ	*(72):*	1) Chi-Tunghsu, Adam 2) Phat le Dat
ΕΙΔΙΚΟΣ ΠΛΗΡΕΞΟΥΣΙΟΣ	*(74):*	Αναστάσιος Κ. Κιλιμίρης, δικηγόρος, Υψηλάντου 38, 115 21 Αθήνα
ΑΝΤΙΚΛΗΤΟΣ	*(74):*	Άννα Κιλιμίρη, Υψηλάντου 38, 115 21 Αθήνα

ΠΕΡΙΛΗΨΗ (57)

Ορισμένα νέα ετεροκυκλικά παράγωγα έξι ατόμων των Ν'-υποκατεστημένων-Ν, Ν'-διακυκλοϋδραζινών, έχουν εντομοκτόνα δράση και μπορούν να χρησιμοποιηθούν προαιρετικά σε ενώσεις που περιέχουν επίσης αγρονομικά αποδεκτό διαλύτη ή φορέα για να καταπολεμήσουν τα έντομα και ειδικά αυτά της κατηγορίας των Λεπιδόπτερων.

ΑΡΙΘΜΟΣ ΕΥΡΩΠΑΪΚΟΥ Δ.Ε.	*(11):*	**3003080**
ΑΡΙΘ. ΕΛΛΗΝΙΚΗΣ ΚΑΤΑΘΕΣΗΣ	*(21):*	910401692
ΗΜΕΡ. ΕΛΛΗΝΙΚΗΣ ΚΑΤΑΘΕΣΗΣ	*(22):*	07.11.91
ΑΡΙΘ./ΗΜΕΡ. ΔΗΜΟΣΙΕΥΣΗΣ ΕΥΡΩΠΑΪΚΟΥ ΔΙΠΛΩΜΑΤΟΣ	*(87):*	0318420A1/21.08.91
ΑΡΙΘ./ΗΜΕΡ. ΚΑΤΑΘΕΣΗΣ ΕΥΡΩΠΑΪΚΗΣ ΑΙΤΗΣΗΣ	*(86):*	88630205.8/17.11.88
ΤΙΤΛΟΣ ΕΦΕΥΡΕΣΗΣ	*(54):*	Συσκευή ελέγχου ψυχόμενου υποδοχέως φορτίου
ΔΙΚΑΙΟΥΧΟΣ	*(73):*	Carrier Corporation Carrier Tower 6304 Carrier Parkway P.O. Box 4800 Syracuse New York 13221, Η.Π.Α.
ΣΥΜΒΑΤΙΚΕΣ ΠΡΟΤΕΡΑΙΟΤΗΤΕΣ	*(30):*	125213/25.11.87/Η.Π.Α.
ΕΦΕΥΡΕΤΗΣ	*(72):*	1) Brandemuehl, Michael J. 2) Reason, John R.
ΕΙΔΙΚΟΣ ΠΛΗΡΕΞΟΥΣΙΟΣ	*(74):*	Αναστάσιος Κ. Κιλιμίρης, δικηγόρος, Υψηλάντου 38, 115 21 Αθήνα
ΑΝΤΙΚΛΗΤΟΣ	*(74):*	Αναστάσιος Κ. Κιλιμίρης, δικηγόρος, Υψηλάντου 38, 115 21 Αθήνα

ΠΕΡΙΛΗΨΗ (57)

Μέθοδος για τον στενό έλεγχο της θερμοκρασίας τροφοδοτούμενου αέρος ο οποίος παρέχεται από κλιματιστική μονάδα αέρος (10) σε κινούμενο εμπορευματοκιβώτιο, όπου η θερμοκρασία του τροφοδοτούμενου αέρος συγκρίνεται με προκαθορισμένο επιθυμητό σημείο θερμοκρασίας και βαλβίδα ελέγχου αναρροφήσεως (25) στην γραμμή εισαγωγής (22) του συμπιεστή του αέρος κλιματισμού ρυθμίζεται για να ανταποκρίνεται στην αισθητήρια διαφορά μεταξύ της θερμοκρασίας του τροφοδοτούμενου αέρος και του προκαθορισμένου σημείου θερμοκρασίας. Διατίθενται τρεις διαφορετικοί και εκ των προτέρων προγραμματισμένοι τρόποι ελέγχου οι οποίοι επιλέγονται αυτομάτως σε ανταπόκριση προς το μέγεθος της απόκλισης μεταξύ των συγκρινόμενων θερμοκρασιών που χρησιμοποιούνται για να φέρουν την θερμοκρασία τροφοδότησης στο προκαθορισμένο σημείο θερμοκρασίας και να την διατηρούν υπό σταθερές καταστατικές συνθήκες εντός ±0,25°C από το προκαθορισμένο σημείο. Σταθμισμένος θερμαντήρας (30) τοποθετείται στην δίοδο της παροχής του αέρος, για την θέρμανση του τροφοδοτούμενου αέρος κάθε φορά που η βαλβίδα ελέγχου (25) είναι τελείως κλειστή. Αυτό αυξάνει το φορτίο θερμάνσεως επί της μονάδας έτσι ώστε ο χρόνος λειτουργίας να επιμηκύνεται και ο συμπιεστής να μην λειτουργεί με κύκλους ON και OFF.

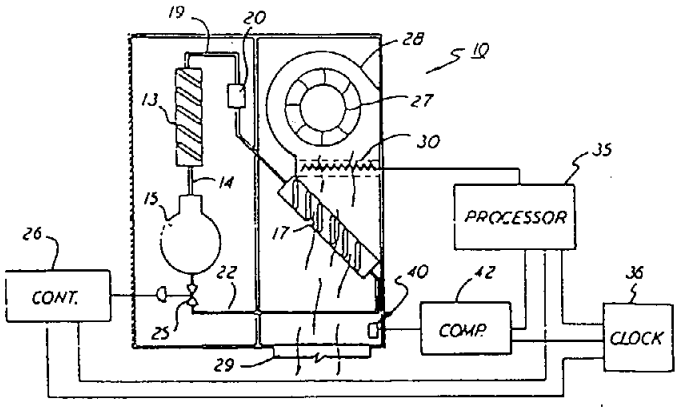

ΑΡΙΘΜΟΣ ΕΥΡΩΠΑ·Ι·ΚΟΥ Δ.Ε.	*(11):*	**3003081**
ΑΡΙΘ. ΕΛΛΗΝΙΚΗΣ ΚΑΤΑΘΕΣΗΣ	*(21):*	910401693
ΗΜΕΡ. ΕΛΛΗΝΙΚΗΣ ΚΑΤΑΘΕΣΗΣ	*(22):*	07.11.91
ΑΡΙΘ./ΗΜΕΡ. ΔΗΜΟΣΙΕΥΣΗΣ ΕΥΡΩΠΑ·Ι·ΚΟΥ ΔΙΠΛΩΜΑΤΟΣ	*(87):*	0340540A2/30.10.91
ΑΡΙΘ./ΗΜΕΡ. ΚΑΤΑΘΕΣΗΣ ΕΥΡΩΠΑ·Ι·ΚΗΣ ΑΙΤΗΣΗΣ	*(86):*	89107059.1/19.04.89
ΤΙΤΛΟΣ ΕΦΕΥΡΕΣΗΣ	*(54):*	Μέσον δια την προφύλαξιν έναντι καρδιακού εμφράγματος και την αποσόβησιν του επαναληπτικού εμφράγματος
ΔΙΚΑΙΟΥΧΟΣ	*(73):*	Verla-Pharm Avrneimittelfabrik Apotheker H.J. Von Enrlich GMBH & Co. KG Hauptstrasse 98 D-8132 Tutzing, Γερμανίας
ΣΥΜΒΑΤΙΚΕΣ ΠΡΟΤΕΡΑΙΟΤΗΤΕΣ	*(30):*	3814856/02.05.88/Δανία
ΕΦΕΥΡΕΤΗΣ	*(72):*	1) Helbig, Joachim, Dr. 2) Classen, Hans Georg, Prof. Dr.
ΕΙΔΙΚΟΣ ΠΛΗΡΕΞΟΥΣΙΟΣ	*(74):*	Αναστάσιος Κ. Κιλιμίρης, δικηγόρος, Υψηλάντου 38, 115 21 Αθήνα
ΑΝΤΙΚΛΗΤΟΣ	*(74):*	Αναστάσιος Κ. Κιλιμίρης, δικηγόρος, Υψηλάντου 38, 115 21 Αθήνα

ΠΕΡΙΛΗΨΗ (57)

Η εφεύρεσις αφορά μέσον δια την προφύλαξιν έναντι καρδιακού εμφράγματος και την αποσόβησι του επαναληπτικού εμφράγματος και χαρακτηρίζεται εκ του ότι αυτό αποτελείται από ένα συνδυασμό από αλογονίδια μαγνησιοαμινοδικαρβονικών οξέων, βασικά άλατα μαγνησιοαμινοδικαρβονικών οξέων και αλογονίδια μαγνησίου μεμονωμένα η εν συνδυασμώ αφενός και ακετυλοσαλικυλικό οξύ αφετέρου καθώς επίσης ενδεχομένως από φαρμακευτικούς φορείς, αραιωτικά μέσα, και/ή βοηθητικές ουσίες.

ΑΡΙΘΜΟΣ ΕΥΡΩΠΑ·Ι·ΚΟΥ Δ.Ε.	*(11):*	**3003082**
ΑΡΙΘ. ΕΛΛΗΝΙΚΗΣ ΚΑΤΑΘΕΣΗΣ	*(21):*	910401694
ΗΜΕΡ. ΕΛΛΗΝΙΚΗΣ ΚΑΤΑΘΕΣΗΣ	*(22):*	07.11.91
ΑΡΙΘ./ΗΜΕΡ. ΔΗΜΟΣΙΕΥΣΗΣ ΕΥΡΩΠΑ·Ι·ΚΟΥ ΔΙΠΛΩΜΑΤΟΣ	*(87):*	0229978/07.08.91
ΑΡΙΘ./ΗΜΕΡ. ΚΑΤΑΘΕΣΗΣ ΕΥΡΩΠΑ·Ι·ΚΗΣ ΑΙΤΗΣΗΣ	*(86):*	86117192.4/10.12.86
ΤΙΤΛΟΣ ΕΦΕΥΡΕΣΗΣ	*(54):*	Συσκευή και μέθοδος για την δυναμική μεταβολή της πίεσης των υγρών γραφής, με τα οποία τροφοδοτείται μια κεφαλή εκτυπωτού με αναβλυστήρα μελάνης
ΔΙΚΑΙΟΥΧΟΣ	*(73):*	Metromedia Inc. One Harmon Plaza, Secaucus New Jersey 07094, Η.Π.Α.
ΣΥΜΒΑΤΙΚΕΣ ΠΡΟΤΕΡΑΙΟΤΗΤΕΣ	*(30):*	820520/17.01.86/Η.Π.Α.
ΕΦΕΥΡΕΤΗΣ	*(72):*	Rich Leonard G.
ΕΙΔΙΚΟΣ ΠΛΗΡΕΞΟΥΣΙΟΣ	*(74):*	Δημήτριος Μανούκας, δικηγόρος, Πανεπιστημίου 20, 106 72 Αθήνα
ΑΝΤΙΚΛΗΤΟΣ	*(74):*	Δημήτριος Μανούκας, δικηγόρος, Πανεπιστημίου 20, 106 72 Αθήνα

ΠΕΡΙΛΗΨΗ (57)

Υποβάλλεται ένα υδραυλικό κύκλωμα και η σχετική μέθοδο για την δυναμική μεταβολή της πίεσης της μελάνης, η οποία τροφοδοτείται σε μία κεφαλή εκτυπωτού με αναβλυστήρα μελάνης για την επίτευξη σταθερού όγκου των εκχυνομένων σταγόνων παρά τις διαφορές στον παρερχόμενο χρόνο μεταξύ δύο διαδοχικών σταγόνων. Ένα σήμα εντολής για το ποσοστό των κουκίδων, το οποίο συνδέεται σε μια συχνότητα ώθησης και αντιστοιχεί στην πίεση της μελάνης στην κεφαλή, η οποία πίεση απαιτείται για την παραγωγή μιας εκχυνόμενης σταγόνας με τον επιθυμητό όγκο, συγκρίνεται με την πίεση της μελάνης στην κεφαλή για την παραγωγή ενός σήματος ελέγχου της πίεσης για να μεταβάλλει την πίεση της μελάνης μέσα σε έναν θάλαμο υγρών μεταβλητού όγκου για να τροφοδοτεί την κεφαλή με μελάνη στην επιθυμητή πίεση. Η διαλογή του σήματος ελέγχου της πίεσης έγινε με πείραμα όπως και αυτού που απαιτείται για την παραγωγή του επιθυμητού όγκου της σταγόνας μελάνης για την ειδική παροχή μελάνης στην χρησιμοποιούμενη κεφαλή του εκτυπωτού με αναβλυστήρα μελάνης.

ΑΡΙΘΜΟΣ ΕΥΡΩΠΑΪΚΟΥ Δ.Ε.	***(11):***	**3003083**
ΑΡΙΘ. ΕΛΛΗΝΙΚΗΣ ΚΑΤΑΘΕΣΗΣ	*(21):*	910401695
ΗΜΕΡ. ΕΛΛΗΝΙΚΗΣ ΚΑΤΑΘΕΣΗΣ	*(22):*	07.11.91
ΑΡΙΘ./ΗΜΕΡ. ΔΗΜΟΣΙΕΥΣΗΣ ΕΥΡΩΠΑΪΚΟΥ ΔΙΠΛΩΜΑΤΟΣ	*(87):*	0259749/14.08.91
ΑΡΙΘ./ΗΜΕΡ. ΚΑΤΑΘΕΣΗΣ ΕΥΡΩΠΑΪΚΗΣ ΑΙΤΗΣΗΣ	*(86):*	87112712.2/01.09.87
ΤΙΤΛΟΣ ΕΦΕΥΡΕΣΗΣ	*(54):*	Μορφή χορήγησης και δοσολογίας για δραστικά υλικά φαρμάκων, αντιδραστήρια ή παρόμοια καθώς και μέθοδος παρασκευής τους
ΔΙΚΑΙΟΥΧΟΣ	*(73):*	Desitin Arzneimittel GmbH Weg beim Jäger 214 2000 Hamburg 63
ΣΥΜΒΑΤΙΚΕΣ ΠΡΟΤΕΡΑΙΟΤΗΤΕΣ	*(30):*	3630603/09.09.86/Γερμανία
ΕΦΕΥΡΕΤΗΣ	*(72):*	Schmidt, Wolfgang, Dr.
ΕΙΔΙΚΟΣ ΠΛΗΡΕΞΟΥΣΙΟΣ	*(74):*	Μαριάνα Ζαχαράτου, δικηγόρος, Ν. Βάμβα 1, 106 74 Αθήνα
ΑΝΤΙΚΛΗΤΟΣ	*(74):*	Πλ. Ταβλαρίδης, δικηγόρος, Ν. Βάμβα 1, 106 74 Αθήνα

ΠΕΡΙΛΗΨΗ (57)

Μια νέα μορφή χορήγησης και δοσολογίας για φαρμακευτικά δραστικά υλικά, αντιδραστήρια ή άλλα δραστικά υλικά αποτελείται υλικό φορέως υπό την μορφή χάρτου απελευθέρωσης, υμενίου απελευθέρωσης ή φύλλου απελευθέρωσης, το οποίο από τη μια πλευρά είναι εφοδιασμένο με στιβάδα που περιέχει το δραστικό υλικό, η οποία μπορεί να αφαιρεθεί από το υλικό φορέως μετά από διαίρεση εκ των προτέρων σε δοσολογικές μονάδες κατά δόσεις. Τα αφαιρεθέντα τμήματα που περιέχουν δραστικό υλικό είναι ιδιαίτερα κατάλληλα ως φάρμακα λαμβανόμενα από το στόμα.

ΑΡΙΘΜΟΣ ΕΥΡΩΠΑΪΚΟΥ Δ.Ε.	***(11):***	**3003084**
ΑΡΙΘ. ΕΛΛΗΝΙΚΗΣ ΚΑΤΑΘΕΣΗΣ	*(21):*	910401696
ΗΜΕΡ. ΕΛΛΗΝΙΚΗΣ ΚΑΤΑΘΕΣΗΣ	*(22):*	07.11.91
ΑΡΙΘ./ΗΜΕΡ. ΔΗΜΟΣΙΕΥΣΗΣ ΕΥΡΩΠΑΪΚΟΥ ΔΙΠΛΩΜΑΤΟΣ	*(87):*	0296389/06.11.91
ΑΡΙΘ./ΗΜΕΡ. ΚΑΤΑΘΕΣΗΣ ΕΥΡΩΠΑΪΚΗΣ ΑΙΤΗΣΗΣ	*(86):*	88108767.0/01.06.88
ΤΙΤΛΟΣ ΕΦΕΥΡΕΣΗΣ	*(54):*	Φαρμακευτικά παρασκευάσματα με κρυστάλλους Ebselen σμικρυνθέντες σε μέγεθος λίγων μικρών
ΔΙΚΑΙΟΥΧΟΣ	*(73):*	A. Nattermann & Cie. GMBH Nattermannallee 1 5000 Köln 30, Γερμανίας
ΣΥΜΒΑΤΙΚΕΣ ΠΡΟΤΕΡΑΙΟΤΗΤΕΣ	*(30):*	3720493/20.06.87/Γερμανία
ΕΦΕΥΡΕΤΗΣ	*(72):*	1) Römer Axel 2) Seidel Jürgen
ΕΙΔΙΚΟΣ ΠΛΗΡΕΞΟΥΣΙΟΣ	*(74):*	Μαριάννα Ζαχαράτου, δικηγόρος, Ν. Βάμβα 1, 106 74 Αθήνα
ΑΝΤΙΚΛΗΤΟΣ	*(74):*	Πλ. Ταβλαρίδης, δικηγόρος, Ν. Βάμβα 1, 106 74 Αθήνα

ΠΕΡΙΛΗΨΗ (57)

Η εφεύρεση αφορά εδώ στερεά φαρμακευτικά παρασκευάσματα της 2-φαινυλ-1,2-βενζισο-σεληνιο-αζολ-3(2H)-όνης (EBSELEN) με υψηλή βιοδιαθεσιμότητα, τα οποία περιέχουν EBSELEN υπό την μορφή σμικρυνθέντων κρυστάλλων EBSELEN και μέθοδο παρασκευής τους.

ΑΡΙΘΜΟΣ ΕΥΡΩΠΑ·Ϊ·ΚΟΥ Δ.Ε.	*(11):*	**3003085**
ΑΡΙΘ. ΕΛΛΗΝΙΚΗΣ ΚΑΤΑΘΕΣΗΣ	*(21):*	910401697
ΗΜΕΡ. ΕΛΛΗΝΙΚΗΣ ΚΑΤΑΘΕΣΗΣ	*(22):*	07.11.91
ΑΡΙΘ./ΗΜΕΡ. ΔΗΜΟΣΙΕΥΣΗΣ ΕΥΡΩΠΑ·Ϊ·ΚΟΥ ΔΙΠΛΩΜΑΤΟΣ	*(87):*	0260671/28.08.91
ΑΡΙΘ./ΗΜΕΡ. ΚΑΤΑΘΕΣΗΣ ΕΥΡΩΠΑ·Ϊ·ΚΗΣ ΑΙΤΗΣΗΣ	*(86):*	87113530.7/16.09.87
ΤΙΤΛΟΣ ΕΦΕΥΡΕΣΗΣ	*(54):*	Ρακέττα για παιχνίδια με μπάλλα κυρίως για τέννις καθώς και διάταξη επικαλύψεως γι ' αυτήν
ΔΙΚΑΙΟΥΧΟΣ	*(73):*	Korte-Jungermann, Hans-Werner Kleinkollenburgstrasse 58 4156 Willich 2, Γερμανία
ΣΥΜΒΑΤΙΚΕΣ ΠΡΟΤΕΡΑΙΟΤΗΤΕΣ	*(30):*	8624960 U/18.09.86/Γερμανία
ΕΦΕΥΡΕΤΗΣ	*(72):*	Korte-Jungermann, Hans-Werner
ΕΙΔΙΚΟΣ ΠΛΗΡΕΞΟΥΣΙΟΣ	*(74):*	Μαριάνα Ζαχαράτου, δικηγόρος, Ν. Βάμβα 1, 106 74 Αθήνα
ΑΝΤΙΚΛΗΤΟΣ	*(74):*	Πλ. Ταβλαρίδης, δικηγόρος, Ν. Βάμβα 1, 106 74 Αθήνα

ΠΕΡΙΛΗΨΗ *(57)*

Μια ρακέττα για παιγνίδια με μπάλα, κυρίως για τέννις, φέρει μια επικάλυψη με τη μορφή μεμονωμένων χορδών. Οι μεμονωμένες χορδές (3) συγκρατούνται κάθε φορά μέσω σωληνωτών ήλων (7), εντός του πλαισίου της ρακέττας (5), όπου οι κεφαλές των ήλων (8) ακουμπούν στα εξωτερικά χείλη οπών (9). Είναι πλεονεκτικό ότι, κατά τη θραύση μιας χορδής δεν δημιουργούνται επιπτώσεις στις γεοτονικές χορδές και ότι πρέπει να αντικατασταθεί μόνο η χορδή που έχει σπάσει. Οι προβλεπόμενες για την αρχική επικάλυψη ή για αντικατάσταση μεμονωμένες χορδές φέρουν στο ένα άκρο ένα στερεά προσαρμοσμένο σωληνωτό ήλο. Επί πλέον προβλέπεται ένας χαλαρός σωληνωτός ήλος, προοριζόμενος για εγκατάσταση και σύνδεση, μετά την εισαγωγή της χορδής, σε απέναντι κείμενες οπές. Ακόμη περιγράφεται μια διάταξη επικαλύψεως με απλή συγκρότηση, μέσω της οποίας μπορούν να αντικαθίστανται μεμονωμένες χορδές, ακόμη και από τεχνικά αδαείς, χωρίς προβλήματα.

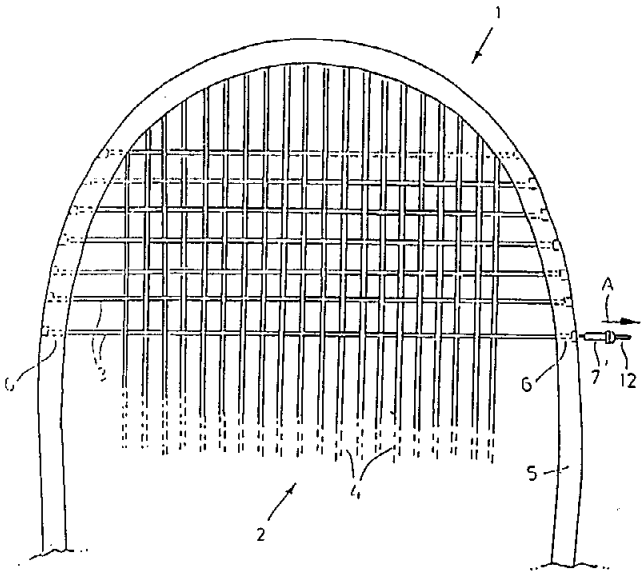

ΑΡΙΘΜΟΣ ΕΥΡΩΠΑ·Ϊ·ΚΟΥ Δ.Ε.	*(11):*	**3003086**
ΑΡΙΘ. ΕΛΛΗΝΙΚΗΣ ΚΑΤΑΘΕΣΗΣ	*(21):*	910401698
ΗΜΕΡ. ΕΛΛΗΝΙΚΗΣ ΚΑΤΑΘΕΣΗΣ	*(22):*	07.11.91
ΑΡΙΘ./ΗΜΕΡ. ΔΗΜΟΣΙΕΥΣΗΣ ΕΥΡΩΠΑ·Ϊ·ΚΟΥ ΔΙΠΛΩΜΑΤΟΣ	*(87):*	0285758/07.08.91
ΑΡΙΘ./ΗΜΕΡ. ΚΑΤΑΘΕΣΗΣ ΕΥΡΩΠΑ·Ϊ·ΚΗΣ ΑΙΤΗΣΗΣ	*(86):*	88101532.5/03.02.88
ΤΙΤΛΟΣ ΕΦΕΥΡΕΣΗΣ	*(54):*	Σταθμός φορτοεκφορτώσεως για φορτηγά και για container
ΔΙΚΑΙΟΥΧΟΣ	*(73):*	Gebhardt Fördertechnik GmbH Postfach 304 6920 Sinheim, Γερμανία
ΣΥΜΒΑΤΙΚΕΣ ΠΡΟΤΕΡΑΙΟΤΗΤΕΣ	*(30):*	3709835/25.03.87/Γερμανία
ΕΦΕΥΡΕΤΗΣ	*(72):*	Gebhardt, Günter
ΕΙΔΙΚΟΣ ΠΛΗΡΕΞΟΥΣΙΟΣ	*(74):*	Μαριάνα Ζαχαράτου, δικηγόρος, Ν. Βάμβα 1, 106 74 Αθήνα
ΑΝΤΙΚΛΗΤΟΣ	*(74):*	Πλ. Ταβλαρίδης, δικηγόρος, Ν. Βάμβα 1, 106 74 Αθήνα

ΠΕΡΙΛΗΨΗ *(57)*

Ο σταθμός φορτοεκφορτώσεως αποτελείται από μια μονάδα μετατοπίσεως (1), μια πλατφόρμα μεταφοράς με ράουλα ή με αλυσίδα (2) και μια πλατφόρμα μεταφοράς (3), όπου η πλατφόρμα μεταφοράς και η πλατφόρμα με αλυσίδα ή με ράουλα είναι τοποθετημένες επί της μονάδας μετατοπίσεως και είναι κατασκευασμένες με δυνατότητα εγκάρσιας και καθ' ύψος μετατοπίσεως. Σ' αυτόν μπορεί η μονάδα μετατοπίσεως να είναι τοποθετημένη επί ενός στατικού ή κινητού πλαισίου βάσεως (4) και δυναμένου να κινείται κατά την κατεύθυνση της μεταφοράς και κάθετα προς αυτήν "Χ", με ράουλα (6). Η μονάδα μετατοπίσεως επί πλέον να μπορεί να είναι εφοδιασμένη με ένα μηχανισμό προώσεως (5), για τη μετατόπιση καθ' ύψος της πλατφόρμας με ράουλα ή με αλυσίδα. Επί πλέον μπορεί η πλατφόρμα μεταφοράς να είναι εφοδιασμένη με διατρέχοντα κάθετα προς την κατεύθυνση μεταφοράς ράουλα στηρίξεως (7). Τελικά μπορεί να τοποθετείται επί του πλαισίου βάσεως και τοποθετείται ένας αντισταθμιστήρας ύψους (8).

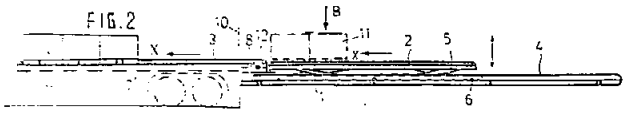

ΑΡΙΘΜΟΣ ΕΥΡΩΠΑ·Ϊ·ΚΟΥ Δ.Ε.	***(11):***	**3003087**
ΑΡΙΘ. ΕΛΛΗΝΙΚΗΣ ΚΑΤΑΘΕΣΗΣ	*(21):*	910401699
ΗΜΕΡ. ΕΛΛΗΝΙΚΗΣ ΚΑΤΑΘΕΣΗΣ	*(22):*	07.11.91
ΑΡΙΘ./ΗΜΕΡ. ΔΗΜΟΣΙΕΥΣΗΣ ΕΥΡΩΠΑ·Ϊ·ΚΟΥ ΔΙΠΛΩΜΑΤΟΣ	*(87):*	0244590/07.08.91
ΑΡΙΘ./ΗΜΕΡ. ΚΑΤΑΘΕΣΗΣ ΕΥΡΩΠΑ·Ϊ·ΚΗΣ ΑΙΤΗΣΗΣ	*(86):*	87103237.1/06.03.87
ΤΙΤΛΟΣ ΕΦΕΥΡΕΣΗΣ	*(54):*	Διάταξη αποξέσεως για τον καθαρισμό μεταφορικών ταινιών
ΔΙΚΑΙΟΥΧΟΣ	*(73):*	VSR Engineering GmbH Fördertechnik Hingergstrasse 319 4330 Mülheim/Ruhr, Γερμανία
ΣΥΜΒΑΤΙΚΕΣ ΠΡΟΤΕΡΑΙΟΤΗΤΕΣ	*(30):*	3608193/12.03.86/Γερμανία
ΕΦΕΥΡΕΤΗΣ	*(72):*	Rappen, Albert
ΕΙΔΙΚΟΣ ΠΛΗΡΕΞΟΥΣΙΟΣ	*(74):*	Μαριάνα Ζαχαράτου, δικηγόρος, Ν. Βάμβα 1, 106 74 Αθήνα
ΑΝΤΙΚΛΗΤΟΣ	*(74):*	Πλ. Ταβλαρίδης, δικηγόρος, Ν. Βάμβα 1, 106 74 Αθήνα

ΠΕΡΙΛΗΨΗ (57)

Πρόκειται για μία διάταξη αποξέσεως για τον καθαρισμό μεταφορικών ταινιών (1), με ένα άξονα εδράσεως (2), τοποθετημένο κάτω από τη μεταφορική ταινία (1), για συναρμολογούμενους επ' αυτούς ελατηριωτούς βραχίονες (3), με λεπίδες αποξέσεως (6) στην ακραία πλευρά, οι οποίες πιέζονται προς τη μεταφορική ταινία (1) με προκαθορισμένη τοποθέτηση. Οι ελατηριωτοί βραχίονες (3) αποτελούνται από παράλληλους πυρήνες (7, 8) από ελατηριωτά ελαστικό πλαστικό υλικό και πιέζονται με κάθετη τοποθέτηση προς τον κάτω κλάδο της ταινίας. Η γωνία προσπτώσεως των λεπίδων αποξέσεως, στην τοποθέτηση προώσεως, ανέρχεται, κατά μέγιστο, μέχρι 10°. Έτσι επιτυγχάνεται, με την ελάχιστη φθορά τριβής, βέλτιστο και προστατευτικό για την ταινία αποτέλεσμα καθαρισμού.

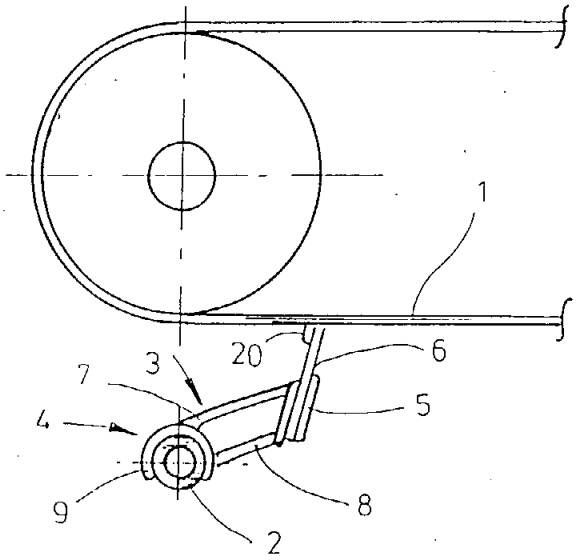

ΑΡΙΘΜΟΣ ΕΥΡΩΠΑ·Ϊ·ΚΟΥ Δ.Ε.	***(11):***	**3003088**
ΑΡΙΘ. ΕΛΛΗΝΙΚΗΣ ΚΑΤΑΘΕΣΗΣ	*(21):*	910401700
ΗΜΕΡ. ΕΛΛΗΝΙΚΗΣ ΚΑΤΑΘΕΣΗΣ	*(22):*	07.11.91
ΑΡΙΘ./ΗΜΕΡ. ΔΗΜΟΣΙΕΥΣΗΣ ΕΥΡΩΠΑ·Ϊ·ΚΟΥ ΔΙΠΛΩΜΑΤΟΣ	*(87):*	0328764/23.10.91
ΑΡΙΘ./ΗΜΕΡ. ΚΑΤΑΘΕΣΗΣ ΕΥΡΩΠΑ·Ϊ·ΚΗΣ ΑΙΤΗΣΗΣ	*(86):*	88120708.8/12.12.88
ΤΙΤΛΟΣ ΕΦΕΥΡΕΣΗΣ	*(54):*	Διάταξη μετρήσεως πάχους τειχωμάτων για σωλήνες προστατευτικές επικαλύψεις καλωδίων και παρόμοια στοιχεία κυρίως από εξελασμένο πλαστικό υλικό
ΔΙΚΑΙΟΥΧΟΣ	*(73):*	Inoex GmbH Innovationen und Austpüstungen für die Extrusionstechnik Borweg 27 4970 Bad Oeynhausen 1, Γερμανία
ΣΥΜΒΑΤΙΚΕΣ ΠΡΟΤΕΡΑΙΟΤΗΤΕΣ	*(30):*	3804388/12.02.88/Γερμανία
ΕΦΕΥΡΕΤΗΣ	*(72):*	Wölfl, Volkmar Rudolf
ΕΙΔΙΚΟΣ ΠΛΗΡΕΞΟΥΣΙΟΣ	*(74):*	Μαριάνα Ζαχαράτου, δικηγόρος, Ν. Βάμβα 1, 106 74 Αθήνα
ΑΝΤΙΚΛΗΤΟΣ	*(74):*	Πλ. Ταβλαρίδης, δικηγόρος, Ν. Βάμβα 1, 106 74 Αθήνα

ΠΕΡΙΛΗΨΗ (57)

Η εφεύρεση αναφέρεται σε μια διάταξη μετρήσεως πάχους τειχωμάτων σωλήνων και παρομοίων στοιχείων, κυρίως από εξαλασμένο πλαστικό υλικό, με μια κεφαλή μετρήσεως (15), συνδεόμενη σε αγωγούς κυκλώματος και τροφοδοσίας. Η κεφαλή μετρήσεως εδράζεται, μέσω ενός οδηγού (14), στερεούμενου σε ένα σασσί, το οποίο φέρει ένα άνοιγμα διελεύσεως για τον προς μέτρηση σωλήνα, γύρω από το άνοιγμα διελεύσεως, αντιδιαμετρικά. Οι αγωγοί κυκλώματος και τροφοδοσίας (22-25) τακτοποιούνται σε δύο οδηγές αλυσίδες (20, 21), οι οποίες οδηγούνται, κινούμενες αντιθέτως, κατά ένα τμήμα επί μιας εσωτερικής οδηγού τροχιάς (18) και κατά ένα άλλο τμήμα επί μιας συνδεόμενης μ' αυτή εξωτερικής οδηγού τροχιάς (19), ενός οδηγού πυρήνα (17). Ο οδηγός πυρήνας (17) είναι διαμορφωμένος ουσιαστικά, ως τμήμα κυκλικού δακτυλίου και τοποθετημένος ομοκεντρικά προς το άνοιγμα διελεύσεως και μπορεί να κινείται γύρω απ' αυτό. Τα άκρα (26, 27) των ευρισκομένων στην εξωτερική οδηγό τροχιά (19) τμημάτων των οδηγών αλυσίδων (20, 21) είναι εμπλεγμένα σε ένα σταθερό σημείο του οδηγού (14) και τα άκρα (28, 29) των ευρισκομένων επί της εσωτερικής οδηγού τροχιάς (18) τμημάτων των οδηγών αλυσίδων (20, 21) είναι εμπλεγμένα με την κεφαλή μετρήσεως (15).

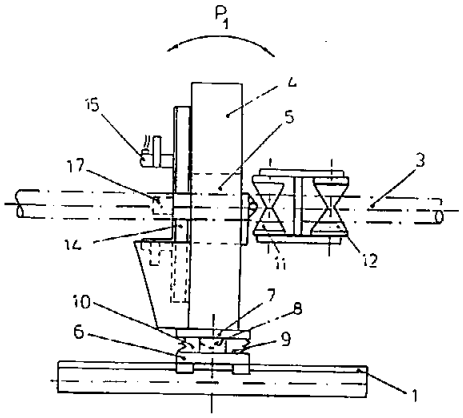

ΑΡΙΘΜΟΣ ΕΥΡΩΠΑΪΚΟΥ Δ.Ε.	*(11):*	**3003089**
ΑΡΙΘ. ΕΛΛΗΝΙΚΗΣ ΚΑΤΑΘΕΣΗΣ	*(21):*	910401701
ΗΜΕΡ. ΕΛΛΗΝΙΚΗΣ ΚΑΤΑΘΕΣΗΣ	*(22):*	07.11.91
ΑΡΙΘ./ΗΜΕΡ. ΔΗΜΟΣΙΕΥΣΗΣ ΕΥΡΩΠΑΪΚΟΥ ΔΙΠΛΩΜΑΤΟΣ	*(87):*	0241888/21.08.91
ΑΡΙΘ./ΗΜΕΡ. ΚΑΤΑΘΕΣΗΣ ΕΥΡΩΠΑΪΚΗΣ ΑΙΤΗΣΗΣ	*(86):*	87105411.0/11.04.87
ΤΙΤΛΟΣ ΕΦΕΥΡΕΣΗΣ	*(54):*	1,4-κυκλοεξανοδιαμίνες, μέθοδος για την παρασκευή των και η χρησιμοποίησή των ως μυκητοκτόνα
ΔΙΚΑΙΟΥΧΟΣ	*(73):*	Basf Aktiengesellschaft carl-Bosch-strasse 38 6700 Ludwigshafen, Γερμανία
ΣΥΜΒΑΤΙΚΕΣ ΠΡΟΤΕΡΑΙΟΤΗΤΕΣ	*(30):*	3612974/17.04.86/Γερμανία
ΕΦΕΥΡΕΤΗΣ	*(72):*	1) Rentzea, Costin 2) Buschmann, Ernst 3) Goetz, Nobert 4) Graf, Hermann 5) Ammermann, Eberhard 6) Pommer, Ernst-Heinrich
ΕΙΔΙΚΟΣ ΠΛΗΡΕΞΟΥΣΙΟΣ	*(74):*	Μαριάνα Ζαχαράτου, δικηγόρος, Ν. Βάμβα 1, 106 74 Αθήνα
ΑΝΤΙΚΛΗΤΟΣ	*(74):*	Πλ. Ταβλαρίδης, δικηγόρος, Ν. Βάμβα 1, 106 74 Αθήνα

ΠΕΡΙΛΗΨΗ *(57)*

1,4-κυκλοεξανοδιαμίνη του τύπου

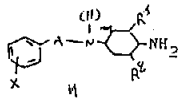

στον οποίο τα R^1 και R^2 σημαίνουν αλκυλ και
το A σημαίνει μία αλυσίδα ατόμων άνθρακος, η οποία είναι δυνατόν να είναι υποκατεστημένη και
το X σημαίνει υδρογόνο, αλογόνο, τριφθοριομεθυλ, αλκυλ, αλκοξυ, ενδεχομένως υποκατεστημένο φαινυλ ή ενδεχομένως υποκατεστημένο φαινοξυ,
το m σημαίνει τους ακέραιους αριθμούς 0 ή 1 και
το n σημαίνει τους ακέραιους αριθμούς 1 ή 2 και
το m + n έχουν την τιμή 2,
καθώς και τα άλατα αυτής και μυκητοκτόνα τα οποία περιέχουν τις ενώσεις αυτές.

ΑΡΙΘΜΟΣ ΕΥΡΩΠΑΪΚΟΥ Δ.Ε.	*(11):*	**3003090**
ΑΡΙΘ. ΕΛΛΗΝΙΚΗΣ ΚΑΤΑΘΕΣΗΣ	*(21):*	910401702
ΗΜΕΡ. ΕΛΛΗΝΙΚΗΣ ΚΑΤΑΘΕΣΗΣ	*(22):*	07.11.91
ΑΡΙΘ./ΗΜΕΡ. ΔΗΜΟΣΙΕΥΣΗΣ ΕΥΡΩΠΑΪΚΟΥ ΔΙΠΛΩΜΑΤΟΣ	*(87):*	0262515/28.08.91
ΑΡΙΘ./ΗΜΕΡ. ΚΑΤΑΘΕΣΗΣ ΕΥΡΩΠΑΪΚΗΣ ΑΙΤΗΣΗΣ	*(86):*	87113581.0/17.09.87
ΤΙΤΛΟΣ ΕΦΕΥΡΕΣΗΣ	*(54):*	Δικτυωτό πλέγμα πλαισίου φίλτρου
ΔΙΚΑΙΟΥΧΟΣ	*(73):*	Kessler & Luch GmbH Rathenaustrasse 8 Postfach 5810 6300 Giessen 1, Γερμανία
ΣΥΜΒΑΤΙΚΕΣ ΠΡΟΤΕΡΑΙΟΤΗΤΕΣ	*(30):*	8626425/03.10.86/Γερμανία
ΕΦΕΥΡΕΤΗΣ	*(72):*	1) Schmidt Uwe 2) Kohnen, Franz 3) Han, Dieter
ΕΙΔΙΚΟΣ ΠΛΗΡΕΞΟΥΣΙΟΣ	*(74):*	Μαριάνα Ζαχαράτου, δικηγόρος, Ν. Βάμβα 1, 106 74 Αθήνα
ΑΝΤΙΚΛΗΤΟΣ	*(74):*	Πλ. Ταβλαρίδης, δικηγόρος, Ν. Βάμβα 1, 106 74 Αθήνα

ΠΕΡΙΛΗΨΗ *(57)*

Σε ένα δικτυωτό πλέγμα πλαισίου φίλτρου, για τον εξοπλισμό με υποδοχές φίλτρων αέρος, προβλέπεται προς ανανέωση, ότι το ορθογωνικής διατομής έλασμα (11) των τμημάτων ελάσματος (10) φέρει ένα τουλάχιστον εσωτερικό τείχωμα μορφής νευρώσεως (14.1), ότι η εμπρόσθια πλευρά κάθε βραχίωνα συνδέσεως (21) των κομματιών συναρμολογήσεως (20), στην περιοχή του προεξέχοντος εξωτερικού ελάσματος, των τμημάτων ελάσματος (10), είναι εφοδιασμένη με ένα μετωπικό τείχωμα (23), καλύπτον τουλάχιστο κατά ένα μέρος τον κοίλο χώρο του ελάσματος ορθογωνικής διατομής (11) και ότι τα μέσα συνδέσεως είναι διαμορφωμένα ως στοιχεία έλξεως πιάνοντα από το πίσω μέρος το μετωπικό τείχωμα (23), των βραχιόνων συνδέσεως (21), των κομματιών συναρμολογήσεως (20) και αντιστηριζόμενα στο μορφής νευρώσεως εσωτερικό τείχωμα (14.1) του ελάσματος ορθογωνικής διατομής (11).

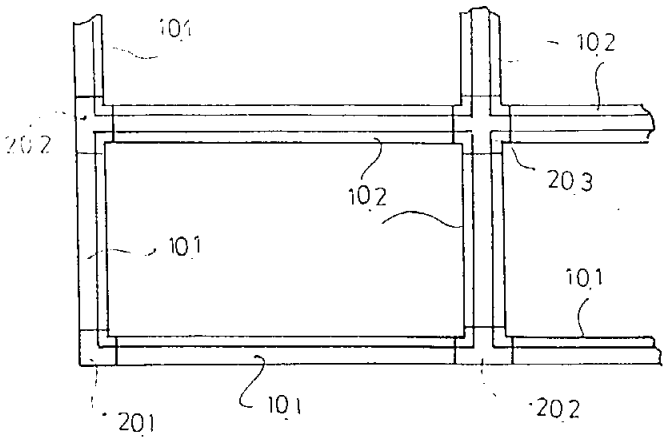

ΑΡΙΘΜΟΣ ΕΥΡΩΠΑΪΚΟΥ Δ.Ε.	***(11):***	**3003091**
ΑΡΙΘ. ΕΛΛΗΝΙΚΗΣ ΚΑΤΑΘΕΣΗΣ	*(21):*	910401703
ΗΜΕΡ. ΕΛΛΗΝΙΚΗΣ ΚΑΤΑΘΕΣΗΣ	*(22):*	07.11.91
ΑΡΙΘ./ΗΜΕΡ. ΔΗΜΟΣΙΕΥΣΗΣ ΕΥΡΩΠΑΪΚΟΥ ΔΙΠΛΩΜΑΤΟΣ	*(87):*	0301129/28.08.91
ΑΡΙΘ./ΗΜΕΡ. ΚΑΤΑΘΕΣΗΣ ΕΥΡΩΠΑΪΚΗΣ ΑΙΤΗΣΗΣ	*(86):*	87113890.5/23.09.87
ΤΙΤΛΟΣ ΕΦΕΥΡΕΣΗΣ	*(54):*	Φίλτρα τοίχου ή οροφής για εγκαταστάσεις καθαρισμού χώρων
ΔΙΚΑΙΟΥΧΟΣ	*(73):*	Kessler & Luch GmbH Rathenaustrasse 8, Postfach 5810 6300 Giessen 1, Γερμανία
ΣΥΜΒΑΤΙΚΕΣ ΠΡΟΤΕΡΑΙΟΤΗΤΕΣ	*(30):*	8710286U/28.07.87/Γερμανία
ΕΦΕΥΡΕΤΗΣ	*(72):*	Schmidt, Uwe
ΕΙΔΙΚΟΣ ΠΛΗΡΕΞΟΥΣΙΟΣ	*(74):*	Μαριάνα Ζαχαράτου, δικηγόρος, Ν. Βάμβα 1, 106 74 Αθήνα
ΑΝΤΙΚΛΗΤΟΣ	*(74):*	Πλ. Ταβλαρίδης, δικηγόρος, Ν. Βάμβα 1, 106 74 Αθήνα

ΠΕΡΙΛΗΨΗ *(57)*

Για να αποφεύγονται κοίλοι χώροι μεταξύ υποδοχών φίλτρων και δικτυώματος στηρίξεως, στην Τεχνική Καθαρισμού χώρων και να μπορεί να διαμορφώνεται η σύνδεση των υποδοχών φίλτρου χωρίς κραδασμούς, στον τομέα εφαρμογής του καθαρού χώρου, προτείνεται για ένα φίλτρο τοίχου ή οροφής, με υποδοχές φίλτρων (20) εγκατεστημένες σε ένα συναρμολογούμενο από φέροντα ελάσματα (11) δικτύωμα στηρίξεως (10), όπου κάθε υποδοχή φίλτρου (20) είναι εφοδιασμένη με ένα περιφερειακά εκτεινόμενο πλαίσιο υποδοχής φίλτρου (21) και όπου τα φέροντα ελάσματα (11) του δικτυώματος στηρίξεως (10) είναι διαμορφωμένα κυρίως ως ελάσματα διατομής Τ, των οποίων οι στεγανές επιφάνειες συναρμογής (13) σχηματίζουν τα υποστηρίγματα για τις υποδοχές των φίλτρων (20) και τα οποία με ορθωνόμενα ή με εξαρτώμενα βλήτρα (16.2) μπορούν να συνδέονται σταθερά με τον τοίχο ή με την οροφή ενός καθαριζόμενου χώρου, τα πλαίσια των υποδοχών των φίλτρων (21) να σχηματίζονται από τμήματα πλευρικών ελασμάτων (22), τα οποία φέρουν εσοχές μορφής σκάφης (22.1), για την ανάληψη του στοιχείου του φίλτρου (23) και τα οποία και από τις δύο πλευρές των εσοχών αυτών είναι εφοδιασμένα με προεξοχές (22.2, 22.3), από τις οποίες η προς την πλευρά των μέσων στεγανότητας (22.2) συνεργάζεται με την αντίστοιχη επιφάνεια συναρμογής (13), του αντιστοίχου φέροντος ελάσματος (11) και η προς την πλευρά των μέσων στερεώσεως (22.3) συνεργάζεται με μέσα στερεώσεως, όπου το μέγεθός της προς την πλευρά των μέσων στεγανότητας προεξοχής (22.2) είναι κατά μέγιστο ίσο με το πάχος του διαμορφωμένου ως περιφερειακώς εκτεινόμενου ελάσματος στεγανότητας (32, 33) μέσου στεγανότητας και όπου το μέγεθος της εξωτερικής προεξοχής της στεγανής επιφάνειας συναρμογής (13) αντιστοιχεί τουλάχιστο στο βάθος της περιφερειακά εκτεινόμενης εσοχής μορφής σκάφης (22.1).

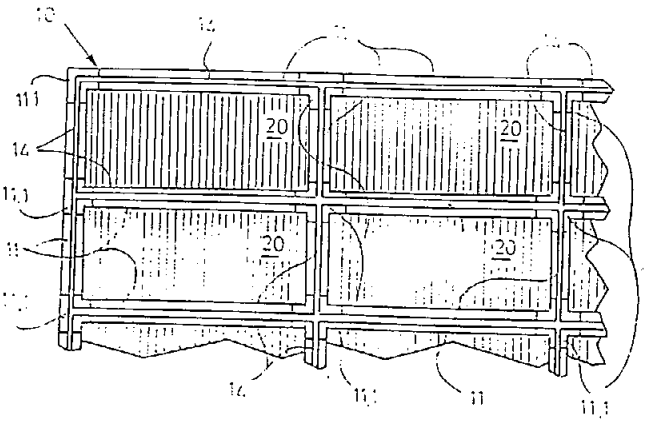

ΑΡΙΘΜΟΣ ΕΥΡΩΠΑΪΚΟΥ Δ.Ε.	***(11):***	**3003092**
ΑΡΙΘ. ΕΛΛΗΝΙΚΗΣ ΚΑΤΑΘΕΣΗΣ	*(21):*	910401704
ΗΜΕΡ. ΕΛΛΗΝΙΚΗΣ ΚΑΤΑΘΕΣΗΣ	*(22):*	07.11.91
ΑΡΙΘ./ΗΜΕΡ. ΔΗΜΟΣΙΕΥΣΗΣ ΕΥΡΩΠΑΪΚΟΥ ΔΙΠΛΩΜΑΤΟΣ	*(87):*	0329289/30.10.91
ΑΡΙΘ./ΗΜΕΡ. ΚΑΤΑΘΕΣΗΣ ΕΥΡΩΠΑΪΚΗΣ ΑΙΤΗΣΗΣ	*(86):*	89300639.5/24.01.85
ΤΙΤΛΟΣ ΕΦΕΥΡΕΣΗΣ	*(54):*	Πλυντήριο πιάτων
ΔΙΚΑΙΟΥΧΟΣ	*(73):*	Creda Limited Creda Works Blythe Bridge Stoke-on-Trent Staffordshire ST11 9LJ, Μ. Βρετανία
ΣΥΜΒΑΤΙΚΕΣ ΠΡΟΤΕΡΑΙΟΤΗΤΕΣ	*(30):*	8803784/18.02.88/Μ. Βρετανία
ΕΦΕΥΡΕΤΗΣ	*(72):*	Bointon Richard Guy
ΕΙΔΙΚΟΣ ΠΛΗΡΕΞΟΥΣΙΟΣ	*(74):*	Αναστασία Παλάζη, δικηγόρος, Κηφισίας 293, 145 61 Κηφισιά
ΑΝΤΙΚΛΗΤΟΣ	*(74):*	Φειδίας Κυπρής, δικηγόρος, Κηφισίας 293, 145 61 Κηφισιά

ΠΕΡΙΛΗΨΗ *(57)*

Σε πλυντήριο πιάτων, τα πιατικά στη σκάφη (1) στεγνώνονται, όχι δι' ακτινοβολίας από ηλεκτρική θερμάστρα όπως μέχρι τώρα, αλλά δια του αέρα ψύξης που απορροφάται από τον ανεμιστήρα πάνω από το μοτέρ της αντλίας (4) και ο οποίος εισέρχεται στη σκάφη δια του αγωγού (5) και εξέρχεται μέσω μιας διόδου στη θήκη του σαπουνιού (13).

ΑΡΙΘΜΟΣ ΕΥΡΩΠΑΪΚΟΥ Δ.Ε.	*(11):*	**3003093**
ΑΡΙΘ. ΕΛΛΗΝΙΚΗΣ ΚΑΤΑΘΕΣΗΣ	*(21):*	910401705
ΗΜΕΡ. ΕΛΛΗΝΙΚΗΣ ΚΑΤΑΘΕΣΗΣ	*(22):*	07.11.91
ΑΡΙΘ./ΗΜΕΡ. ΔΗΜΟΣΙΕΥΣΗΣ ΕΥΡΩΠΑΪΚΟΥ ΔΙΠΛΩΜΑΤΟΣ	*(87):*	0233100/07.08.91
ΑΡΙΘ./ΗΜΕΡ. ΚΑΤΑΘΕΣΗΣ ΕΥΡΩΠΑΪΚΗΣ ΑΙΤΗΣΗΣ	*(86):*	87400057.3/13.01.87
ΤΙΤΛΟΣ ΕΦΕΥΡΕΣΗΣ	*(54):*	Φαρμακευτικό σκεύασμα, περιέχον ένα τοπικό αναισθητικό και/ή ένα κεντρικό αναλγητικό εγκυστωμένο στα λιποσωμάτια
ΔΙΚΑΙΟΥΧΟΣ	*(73):*	L'Université Libre de Bruxelles Centre de Recherches Industrielles Avenue F.D. Roosevelt 50 B-1080 Bruxelles, Βέλγιο
ΣΥΜΒΑΤΙΚΕΣ ΠΡΟΤΕΡΑΙΟΤΗΤΕΣ	*(30):*	8600434/14.01.86/Γαλλία
ΕΦΕΥΡΕΤΗΣ	*(72):*	1) Legros, Franz 2) Ruysschaert, Jean-Marie
ΕΙΔΙΚΟΣ ΠΛΗΡΕΞΟΥΣΙΟΣ	*(74):*	Αναστασία Παλάζη, δικηγόρος, Λεωφ. Κηφισίας 293, 145 61 Κηφισιά
ΑΝΤΙΚΛΗΤΟΣ	*(74):*	Φειδίας Κυπρής, δικηγόρος, Λεωφ. Κηφισίας 293, 145 61 Κηφισιά

ΠΕΡΙΛΗΨΗ *(57)*

Η παρούσα εφεύρεση αφορά ένα φαρμακευτικό σκεύασμα που περιέχει ένα τοπικό αναισθητικό ή ένα κεντρικό αναλγητικό που περιλαμβάνει ένα μέρος λιπόφιλο, εγκυστωμένο μέσα στα λιποσωμάτια.

ΑΡΙΘΜΟΣ ΕΥΡΩΠΑΪΚΟΥ Δ.Ε.	*(11):*	**3003094**
ΑΡΙΘ. ΕΛΛΗΝΙΚΗΣ ΚΑΤΑΘΕΣΗΣ	*(21):*	910401711
ΗΜΕΡ. ΕΛΛΗΝΙΚΗΣ ΚΑΤΑΘΕΣΗΣ	*(22):*	07.11.91
ΑΡΙΘ./ΗΜΕΡ. ΔΗΜΟΣΙΕΥΣΗΣ ΕΥΡΩΠΑΪΚΟΥ ΔΙΠΛΩΜΑΤΟΣ	*(87):*	0285576/07.08.91
ΑΡΙΘ./ΗΜΕΡ. ΚΑΤΑΘΕΣΗΣ ΕΥΡΩΠΑΪΚΗΣ ΑΙΤΗΣΗΣ	*(86):*	88830115.7/23.03.88
ΤΙΤΛΟΣ ΕΦΕΥΡΕΣΗΣ	*(54):*	Μια μέθοδος για την επιδεκτική αποπρωτεΐνωση του ορού γάλακτος
ΔΙΚΑΙΟΥΧΟΣ	*(73):*	Consiglio Nazionale Delle Ricerche Piazzale Aldo Moro, 7 I-00185 Roma, Ιταλία
ΣΥΜΒΑΤΙΚΕΣ ΠΡΟΤΕΡΑΙΟΤΗΤΕΣ	*(30):*	4778587/27.03.87/Ιταλία
ΕΦΕΥΡΕΤΗΣ	*(72):*	1) Chiancone, Emilia 2) Gattoni, Maurizio
ΕΙΔΙΚΟΣ ΠΛΗΡΕΞΟΥΣΙΟΣ	*(74):*	Σταμνά Σπυριδούλα, δικηγόρος, Κουμπάρη 2, 106 74 Αθήνα
ΑΝΤΙΚΛΗΤΟΣ	*(74):*	Παπακωνσταντίνου Ελένη, δικηγόρος, Κουμπάρη 2, 106 74 Αθήνα

ΠΕΡΙΛΗΨΗ *(57)*

Μια μέθοδος για την επιλεκτική εξαγωγή βήτα-γαλακτογλοβουλίνης και άλλων πρωτεϊνών από ορό γάλακτος ή γάλα μέσω χρωματογραφίας εναλλαγής υπομονάδων και για την αποπρωτεΐνωση ορού γάλακτος με μετέπειτα χρωματογραφία επί μιας ρητίνης ιονεναλλαγής.

ΑΡΙΘΜΟΣ ΕΥΡΩΠΑ·Ι·ΚΟΥ Δ.Ε.	***(11):***	**3003095**
ΑΡΙΘ. ΕΛΛΗΝΙΚΗΣ ΚΑΤΑΘΕΣΗΣ	*(21):*	910401712
ΗΜΕΡ. ΕΛΛΗΝΙΚΗΣ ΚΑΤΑΘΕΣΗΣ	*(22):*	07.11.91
ΑΡΙΘ./ΗΜΕΡ. ΔΗΜΟΣΙΕΥΣΗΣ ΕΥΡΩΠΑ·Ι·ΚΟΥ ΔΙΠΛΩΜΑΤΟΣ	*(87):*	0257835/16.10.91
ΑΡΙΘ./ΗΜΕΡ. ΚΑΤΑΘΕΣΗΣ ΕΥΡΩΠΑ·Ι·ΚΗΣ ΑΙΤΗΣΗΣ	*(86):*	87306825.8/31.07.87
ΤΙΤΛΟΣ ΕΦΕΥΡΕΣΗΣ	*(54):*	Οπτικώς μεταβλητή διάταξη εμφανίσεως παραβιάσεως και αντικείμενο χρησιμοποιήσεως αυτής
ΔΙΚΑΙΟΥΧΟΣ	*(73):*	Flex Products Inc. 2789 Northpoint Parkway Building D. Santa Rosa California 95402-7397, Η.Π.Α.
ΣΥΜΒΑΤΙΚΕΣ ΠΡΟΤΕΡΑΙΟΤΗΤΕΣ	*(30):*	894320/07.08.86/Η.Π.Α.
ΕΦΕΥΡΕΤΗΣ	*(72):*	1) Phillips, Roger W. 2) Spellmann, Vernon C. 3) Gosset, Wayne L. 4) Kamerling, Marc A.
ΕΙΔΙΚΟΣ ΠΛΗΡΕΞΟΥΣΙΟΣ	*(74):*	Σταμνά Σπυριδούλα, δικηγόρος, Κουμπάρη 2, 106 74 Αθήνα
ΑΝΤΙΚΛΗΤΟΣ	*(74):*	Παπακωνσταντίνου Ελένη, δικηγόρος, Κουμπάρη 2, 106 74 Αθήνα

ΠΕΡΙΛΗΨΗ (57)

Η αποκάλυψη αυτή αναέρεται σε οπτικώς μεταβλητή διάταξη εμφανίσεως παραβιάσεως (26) η οποία περιλαμβάνει οπτικώς μεταβλητή διάταξη η οποία έχει τουλάχιστον πρώτο και δεύτερο στρώματα (56, 61) μ' ένα στρώμα διαχωριστή (59), μεταξύ αυτών και η οποία παρέχει μετατόπιση χρώματος με αλλαγή στη γωνία θεάσεως. Μεταξύ του πρώτου στρώματος και του δευτέρου στρώματος είναι τοποθετημένο στρώμα απελευθερώσεως (62) για να επιτρέπει στο πρώτο και δεύτερο στρώματα να διαχωρίζονται μεταξύ των και ως εκ τούτου να καταστρέφουν τις οπτικές ιδιότητες μετατοπίσεως της οπτικώς μεταβλητής διατάξεως όταν έχει λάβει χώρα διαχωρισμός. Η διάταξη μπορεί να ενσωματώνεται στα πτυσσόμενα φύλλα επικάλυψης (19, 21) στη κορυφή περιέκτη από χαρτόνι (12) για μια φιάλη (13). Άλλες ενσωματώσεις αποκαλύπτονται στις οποίες η διάταξη ενσωματώνεται στην κορυφή σπειρώματος της φιάλης.

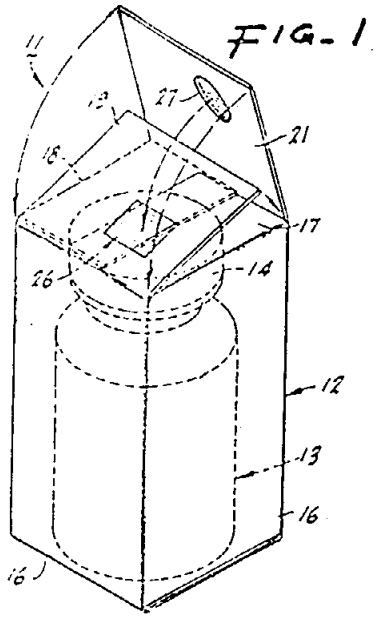

ΑΡΙΘΜΟΣ ΕΥΡΩΠΑ·Ι·ΚΟΥ Δ.Ε.	***(11):***	**3003096**
ΑΡΙΘ. ΕΛΛΗΝΙΚΗΣ ΚΑΤΑΘΕΣΗΣ	*(21):*	910401713
ΗΜΕΡ. ΕΛΛΗΝΙΚΗΣ ΚΑΤΑΘΕΣΗΣ	*(22):*	07.11.91
ΑΡΙΘ./ΗΜΕΡ. ΔΗΜΟΣΙΕΥΣΗΣ ΕΥΡΩΠΑ·Ι·ΚΟΥ ΔΙΠΛΩΜΑΤΟΣ	*(87):*	0316698/25.09.91
ΑΡΙΘ./ΗΜΕΡ. ΚΑΤΑΘΕΣΗΣ ΕΥΡΩΠΑ·Ι·ΚΗΣ ΑΙΤΗΣΗΣ	*(86):*	88118497.2/07.11.88
ΤΙΤΛΟΣ ΕΦΕΥΡΕΣΗΣ	*(54):*	Διάταξη για την παροχή μιας προκαθορισμένης δόσεως εξ' ενός υγρού
ΔΙΚΑΙΟΥΧΟΣ	*(73):*	Guigan, Jean 9, rue Jean Mermoz F-75008 Paris, Γαλλία
ΣΥΜΒΑΤΙΚΕΣ ΠΡΟΤΕΡΑΙΟΤΗΤΕΣ	*(30):*	8715688/13.11.87/Γαλλία
ΕΦΕΥΡΕΤΗΣ	*(72):*	Guigan, Jean
ΕΙΔΙΚΟΣ ΠΛΗΡΕΞΟΥΣΙΟΣ	*(74):*	Σταμνά Σπυριδούλα, δικηγόρος, Κουμπάρη 2, 106 74 Αθήνα
ΑΝΤΙΚΛΗΤΟΣ	*(74):*	Παπακωνσταντίνου Ελένη, δικηγόρος, Κουμπάρη 2, 106 74 Αθήνα

ΠΕΡΙΛΗΨΗ (57)

Διάταξη για την παροχή μιας προκαθορισμένης δόσεως εξ ενός υγρού περιλαμβάνουσα:

— ένα σιφώνιο (1) αποτελούμενο από μία ράβδο στο άκρο της οποίας προσαρμόζεται ένα ανοικτό στοιχείο, αισθητώς σφαιρικό, παρουσιάζον έναν βαθμονομημένο εσωτερικό όγκο.

— μηχανικά μέσα για τη συγκράτηση του σιφωνίου αυτού, είτε σε μία πρώτη θέση πληρώσεως-βαθμονομήσεως (51), είτε σε μία δεύτερη θέση εκκενώσεως (52),

— μηχανικά μέσα για την οδήγηση του σιφωνίου σε περιστροφή με μεγάλη ταχύτητα.

FIG. 3

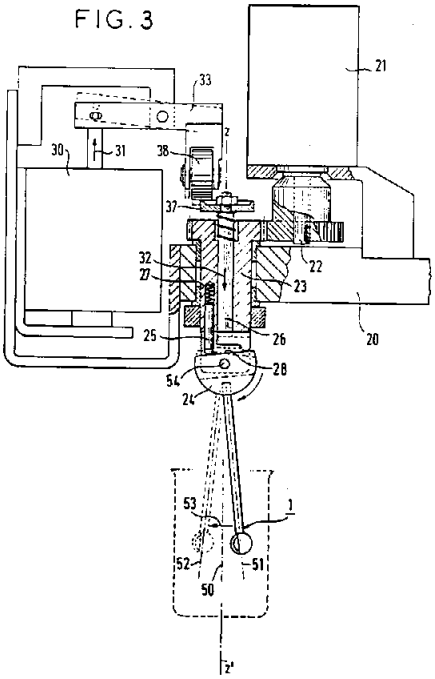

ΑΡΙΘΜΟΣ ΕΥΡΩΠΑΪΚΟΥ Δ.Ε.	*(11):*	**3003097**
ΑΡΙΘ. ΕΛΛΗΝΙΚΗΣ ΚΑΤΑΘΕΣΗΣ	*(21):*	910401714
ΗΜΕΡ. ΕΛΛΗΝΙΚΗΣ ΚΑΤΑΘΕΣΗΣ	*(22):*	07.11.91
ΑΡΙΘ./ΗΜΕΡ. ΔΗΜΟΣΙΕΥΣΗΣ ΕΥΡΩΠΑΪΚΟΥ ΔΙΠΛΩΜΑΤΟΣ	*(87):*	0255424/18.09.91
ΑΡΙΘ./ΗΜΕΡ. ΚΑΤΑΘΕΣΗΣ ΕΥΡΩΠΑΪΚΗΣ ΑΙΤΗΣΗΣ	*(86):*	87401657.9/15.07.87
ΤΙΤΛΟΣ ΕΦΕΥΡΕΣΗΣ	*(54):*	Ανοσοτοξίνες, μέθοδος παρασκευής και φαρμακευτικές συνθέσεις που τις περιέχουν
ΔΙΚΑΙΟΥΧΟΣ	*(73):*	Sanofi 40, Avenue George V F-75008 Paris, Γαλλία
ΣΥΜΒΑΤΙΚΕΣ ΠΡΟΤΕΡΑΙΟΤΗΤΕΣ	*(30):*	8610297/15.07.86/Ιταλία
ΕΦΕΥΡΕΤΗΣ	*(72):*	1) Barbieri, Luigi 2) Casellas, Pierre 3) Stirpe, Florenzo
ΕΙΔΙΚΟΣ ΠΛΗΡΕΞΟΥΣΙΟΣ	*(74):*	Σταμνά Σπυριδούλα, δικηγόρος, Κουμπάρη 2, 106 74 Αθήνα
ΑΝΤΙΚΛΗΤΟΣ	*(74):*	Παπακωνσταντίνου Ελένη, δικηγόρος, Κουμπάρη 2, 106 74 Αθήνα

ΠΕΡΙΛΗΨΗ (57)

Η παρούσα εφεύρεση έχει σαν αντικείμενο νέες ανοσοτοξίνες λαμβανόμενες δι' ομοιοπολικής συνδέσεως μεταξύ, αφ' ενός της τριχοσανθίνης ή της τριχοκιρίνης αυτής καθ' εαυτής ή κατάλληλα τροποποιημένης και αφ' ετέρου, ενός αντισώματος ή τμήματος αντισώματος, χρησιμοποιουμένου υπό τη φυσική ή ορθά τροποποιημένη μορφή του, όπου η εν λόγω σύνδεση πραγματοποιείται είτε μέσω ενός διθειϊκού δεσμού, είτε μέσω ενός δεσμού θειοαιθέρα.

Η παρούσα εφεύρεση έχει επίσης σαν αντικείμενο, μία μέθοδο για την παρασκευή των εν λόγω ανοσοτοξινών και των φαρμακευτικών συνθέσεων που τις περιέχουν σαν δραστικό συστατικό.

ΑΡΙΘΜΟΣ ΕΥΡΩΠΑΪΚΟΥ Δ.Ε.	*(11):*	**3003098**
ΑΡΙΘ. ΕΛΛΗΝΙΚΗΣ ΚΑΤΑΘΕΣΗΣ	*(21):*	910401715
ΗΜΕΡ. ΕΛΛΗΝΙΚΗΣ ΚΑΤΑΘΕΣΗΣ	*(22):*	07.11.91
ΑΡΙΘ./ΗΜΕΡ. ΔΗΜΟΣΙΕΥΣΗΣ ΕΥΡΩΠΑΪΚΟΥ ΔΙΠΛΩΜΑΤΟΣ	*(87):*	0304654/21.08.91
ΑΡΙΘ./ΗΜΕΡ. ΚΑΤΑΘΕΣΗΣ ΕΥΡΩΠΑΪΚΗΣ ΑΙΤΗΣΗΣ	*(86):*	88112115.6/27.07.88
ΤΙΤΛΟΣ ΕΦΕΥΡΕΣΗΣ	*(54):*	Μέθοδος συγκολλήσεως μιας χαραγής η οποία έγινε μέσα εις ένα χαλύβδινο συμπαγές τεμάχιον και χρησιμοποίησης της μεθόδου αυτής δια την επισκευήν δρομέως με ρωγμάς
ΔΙΚΑΙΟΥΧΟΣ	*(73):*	GEC Alsthom S.A. 38, Avenue Kleber F-75784 Paris Cédéx 16, Γαλλία
ΣΥΜΒΑΤΙΚΕΣ ΠΡΟΤΕΡΑΙΟΤΗΤΕΣ	*(30):*	8710689/28.07.87/Γαλλία
ΕΦΕΥΡΕΤΗΣ	*(72):*	1) Allain, Gilles 2) Nougaret, Max
ΕΙΔΙΚΟΣ ΠΛΗΡΕΞΟΥΣΙΟΣ	*(74):*	Σταμνά Σπυριδούλα, δικηγόρος, Κουμπάρη 2, 106 74 Αθήνα
ΑΝΤΙΚΛΗΤΟΣ	*(74):*	Παπακωνσταντίνου Ελένη, δικηγόρος, Κουμπάρη 2, 106 74 Αθήνα

ΠΕΡΙΛΗΨΗ (57)

Μέθοδος συγκολλήσεως μιας χαραγής η οποία έγινε μέσα εις ένα συμπαγές τεμάχιον από χαλυβδόκραμα χαρακτηριζομένη εκ του ότι διεξάγομε επαλείψεις του δαπέδου (2) αποθέτονες και χρησιμοποιούντες ως μέταλλον πληρώσεως (υποβαστάξεως) ένα χάλυβα ο οποίος δεν περιέχει ξένες προσμίξεις και ακολούθως επαλείφομεν έκαστον τρίχωμα (11, 13) της χαραγής με προϊόντα πληρώσεως από χάλυβα που περιέχει μικράν ποσότητα ξένων προσμίξεων.
Κατεργαζόμεθα θερμικά εις τρόπον ώστε να εξαφανίσομεν τας τάσεις εντός των ζωνών (18, 19) του τεμαχίου, που ευρίσκονται πλησίον των τοιχωμάτων (11, 13) της χαραγής.
Γεμίζομε τον ελεύθερον χώρον (20) μεταξύ των δύο επαλείψεων (15, 17) δια προϊόντων πληρώσεως από χάλυβα που περιέχει μικρές ποσότητες μετάλλων όπου η αναφερθείσα εργασία επαλείψεως του τοιχώματος (11, 13) πραγματοποιείται δια τοποθετήσεως εντός της χαραγής μιας χαλυβδίνης πλακός με άνθρακα εις μίαν ωρισμένην απόστασιν από το αναφερθέν τοίχωμα (13, 11) γεμίζοντας τον χώρον μεταξύ της πλακός και του τοιχώματος (11, 13) με στρώσεις (14, 14') από χάλυβα που έχει ελαφρά περιεκτικότητα εις ξένα μέταλλα, με περιεκτικότητα εις άνθρακα περιλαμβανομένην μεταξύ 0,08% και 0,12% και απομακρύνοντες την χαλυβδίνη πλάκα και ενδεχομένως ένα μέρος του γεμίσματος δια να αφήσομε μόνον μια στρώσιν (15, 17) επί του τοιχώματος (13, 11).
Η χρησιμοποίησις δια να εξαφανίσομε ένα ελάττωμα εντός ενός τεμαχίου ελαττώνοντας σημαντικά τους κινδύνους δημιουργίας ρωγμών.

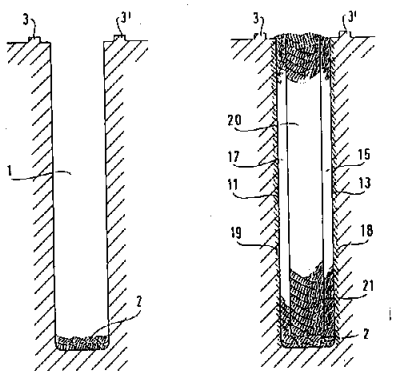

ΑΡΙΘΜΟΣ ΕΥΡΩΠΑΪΚΟΥ Δ.Ε.	***(11):***	**3003099**
ΑΡΙΘ. ΕΛΛΗΝΙΚΗΣ ΚΑΤΑΘΕΣΗΣ	*(21):*	910401716
ΗΜΕΡ. ΕΛΛΗΝΙΚΗΣ ΚΑΤΑΘΕΣΗΣ	*(22):*	08.11.91
ΑΡΙΘ./ΗΜΕΡ. ΔΗΜΟΣΙΕΥΣΗΣ ΕΥΡΩΠΑΪΚΟΥ ΔΙΠΛΩΜΑΤΟΣ	*(87):*	0289378/21.08.91
ΑΡΙΘ./ΗΜΕΡ. ΚΑΤΑΘΕΣΗΣ ΕΥΡΩΠΑΪΚΗΣ ΑΙΤΗΣΗΣ	*(86):*	88400775.8/30.03.88
ΤΙΤΛΟΣ ΕΦΕΥΡΕΣΗΣ	*(54):*	Υφασμάτινο στήριγμα τύπου δικτυωτού πλεκτού μέθοδος κατασκευής ενός υφασμάτινου στηρίγματος, σύνθετο υφασμάτινο σώμα πανιού-στηρίγματος και μέθοδος στερεώσεώς του σε ένα δεύτερο ύφασμα
ΔΙΚΑΙΟΥΧΟΣ	*(73):*	Lainiére de picardie Société Anonyme B.P. 12 Bruire-Courcelles F-80200 Peronne Γαλλία
ΣΥΜΒΑΤΙΚΕΣ ΠΡΟΤΕΡΑΙΟΤΗΤΕΣ	*(30):*	8704491/31.03.87/Γαλλία
ΕΦΕΥΡΕΤΗΣ	*(72):*	Groshens Pierre
ΕΙΔΙΚΟΣ ΠΛΗΡΕΞΟΥΣΙΟΣ	*(74):*	Μπαντέκα Ιωάννα, Αιόλου 102, Αθήνα
ΑΝΤΙΚΛΗΤΟΣ	*(74):*	Μαρούλης Πραξιτέλης, Κάνιγγος 24, 106 82 Αθήνα

ΠΕΡΙΛΗΨΗ (57)

Η εφεύρεση αφορά την επικόλληση υφασματίνων τεμαχίων.
Η εφεύρεση έχει σαν σκοπό της ένα υφασμάτινο στήριγμα που επιτρέπει την ανοχή μιας πολύ μεγάλης μεταβολής της αποστάσεως μεταξύ της βελόνας 8 και του πανιού 2, κατά το διάστημα της λειτουργίας στιλβώσεως.
Το υφασμάτινο στήριγμα σύμφωνα με την εφεύρεση είναι τύπου δικτυωτού πλεκτού (πλεκτού με θηλειές) ή υφάνσιμου δικτυωτού πλεκτού, περιλαμβάνει δε σε κατανομή τουλάχιστον επί μιας εκ των όψεών του τομέων νήματος 4 ανάγλυφης μορφής ως προς την ελεύθερη επιφάνεια 5 της όψεως αυτής.

ΑΡΙΘΜΟΣ ΕΥΡΩΠΑΪΚΟΥ Δ.Ε.	***(11):***	**3003100**
ΑΡΙΘ. ΕΛΛΗΝΙΚΗΣ ΚΑΤΑΘΕΣΗΣ	*(21):*	910401329
ΗΜΕΡ. ΕΛΛΗΝΙΚΗΣ ΚΑΤΑΘΕΣΗΣ	*(22):*	11.10.91
ΑΡΙΘ./ΗΜΕΡ. ΔΗΜΟΣΙΕΥΣΗΣ ΕΥΡΩΠΑΪΚΟΥ ΔΙΠΛΩΜΑΤΟΣ	*(87):*	0239907/18.09.91
ΑΡΙΘ./ΗΜΕΡ. ΚΑΤΑΘΕΣΗΣ ΕΥΡΩΠΑΪΚΗΣ ΑΙΤΗΣΗΣ	*(86):*	87104281.8/24.03.87
ΤΙΤΛΟΣ ΕΦΕΥΡΕΣΗΣ	*(54):*	Νέα παράγωγα φαινοξυαλκυλοκαρβονικού οξέος, μέθοδος για την παρασκευή τους, ως και φάρμακα που περιέχουν τις ενώσεις αυτές
ΔΙΚΑΙΟΥΧΟΣ	*(73):*	Boehringer Mannheim GmbH Sandhofer Strasse 116, D-6800 Manheim 31, Γερμανία
ΣΥΜΒΑΤΙΚΕΣ ΠΡΟΤΕΡΑΙΟΤΗΤΕΣ	*(30):*	3610643/29.03.86/Γερμανία
ΕΦΕΥΡΕΤΗΣ	*(72):*	1) Pill, Johannes, Dr. rer. nat. Dr. med. 2) Stegmeier, Karlheinz, Dr. rer. nat. 3) Wolff, Hans Peter, Dr. rer. nat. 4) Wiffe, Ernst-Christian, Dr. rer. nat.
ΕΙΔΙΚΟΣ ΠΛΗΡΕΞΟΥΣΙΟΣ	*(74):*	Ελένη Γιώτη-Μάνθου, δικηγόρος, Στουρνάρα 37, 106 82 Αθήνα
ΑΝΤΙΚΛΗΤΟΣ	*(74):*	Γεώργιος Στ. Βαγιανός, δικηγόρος, Στουρνάρα 37, 106 82 Αθήνα

ΠΕΡΙΛΗΨΗ (57)

Νέα παράγωγα φαινοξυαλκυλοκαρβονικού οξέος του γενικού τύπου 1

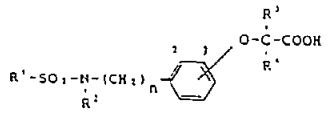

(I)

στον οποίο η ομάδα σουλφονυλαμινοαλκυλίου ίσταται σε θέση *όρθο* ή σε θέση *μέτα* έναντι της ομάδας φαινοξυαλκυλοκαρβονικού οξέος και στον οποίο το R_1 σημαίνει μία ομάδα αρυλίου, αραλκυλίου ή μία ομάδα αραλκυλενίου, των οποίων οι ρίζες αρυλίου μπορούν να υποκαθίστανται εκάστοτε σε δεδομένη περίπτωση άπαξ ή πολλάκις υπό αλογόνου, κυανίου, αλκυλίου, τριφθορομεθυλίου, αλκοξύ, υδροξυλίου, νίτρο, αμίνο, αλκυλαμίνο, διαλκυλαμίνο, ακυλαμίνο, ακυλίου, αζίδο ή σε δεδομένη περίπτωση υπό αλογόνου, κυανίου, αλκυλίου, τριφθορομεθυλίου ή αλκοξύ υποκατεστημένο φαινύλιο, το R_2 παριστά υδρογόνο, μία ομάδα αλκυλίου, αραλκυλίου ή μία ομάδα ακυλίου, τα
R_3 και R_4, τα οποία μπορεί να είναι όμοια ή διαφορετικά, παριστούν υδρογόνο ή μία χαμηλού μοριακού βάρους ομάδα αλκυλίου και το n σημαίνει τους αριθμούς 1-3,
ως και τα φυσιολογικώς αβλαβή άλατά τους, οι εστέρες και τα αμίδιά τους, μέθοδος για την παρασκευή τους ως και φάρμακα τα οποία περιέχουν τις ενώσεις αυτές με επίδραση αναστολής της συγκόλλησης θρομβοκυττάρων και/ή επίδραση μείωσης των λιπιδίων.

ΑΡΙΘΜΟΣ ΕΥΡΩΠΑΪΚΟΥ Δ.Ε.	*(11):*	**3003101**
ΑΡΙΘ. ΕΛΛΗΝΙΚΗΣ ΚΑΤΑΘΕΣΗΣ	*(21):*	910401719
ΗΜΕΡ. ΕΛΛΗΝΙΚΗΣ ΚΑΤΑΘΕΣΗΣ	*(22):*	11.11.91
ΑΡΙΘ./ΗΜΕΡ. ΔΗΜΟΣΙΕΥΣΗΣ ΕΥΡΩΠΑΪΚΟΥ ΔΙΠΛΩΜΑΤΟΣ	*(87):*	0286518/06.11.91
ΑΡΙΘ./ΗΜΕΡ. ΚΑΤΑΘΕΣΗΣ ΕΥΡΩΠΑΪΚΗΣ ΑΙΤΗΣΗΣ	*(86):*	88400787.3/31.03.88
ΤΙΤΛΟΣ ΕΦΕΥΡΕΣΗΣ	*(54):*	Μέθοδος και σύστημα κτήσεως και διαχωρισμού των αποτελεσμάτων ταυτοχρόνων πηγών ηλεκτρομαγνητικού πεδίου και εφαρμογή στην πρόβλεψη σεισμών
ΔΙΚΑΙΟΥΧΟΣ	*(73):*	Compagnie Générale de Geophysique 1, rue Léon Migaux F-91341 Massy Cédéx, Γαλλία
ΣΥΜΒΑΤΙΚΕΣ ΠΡΟΤΕΡΑΙΟΤΗΤΕΣ	*(30):*	8705023/09.04.87/Γαλλία
ΕΦΕΥΡΕΤΗΣ	*(72):*	1) Naville, Charles 2) Spitz, Simon 3) Rocroi, Jean-Pierre
ΕΙΔΙΚΟΣ ΠΛΗΡΕΞΟΥΣΙΟΣ	*(74):*	Σταμνά Σπυριδούλα, δικηγόρος, Κουμπάρη 2, 106 74 Αθήνα
ΑΝΤΙΚΛΗΤΟΣ	*(74):*	Παπακωνσταντίνου Ελένη, δικηγόρος, Κουμπάρη 2, 106 74 Αθήνα

ΠΕΡΙΛΗΨΗ *(57)*

Η παρούσα εφεύρεση αφορά ένα σύστημα κτήσεως και διαχωρισμού των αποτελεσμάτων ταυτοχρόνων πηγών ηλεκτρομαγνητικού πεδίου. Κατά την εφεύρεση το σύστημα περιλαμβάνει ένα δίκτυο n αισθητηρίων (1a... 1e) συνδεδεμένων με μέσα καταγραφής (2), όπου ο ελάχιστος αριθμός n των αισθητηρίων ανά δίκτυο είναι ίσος με 2s+2, όπου s είναι ίσος με τον αριθμό των υπό ανάλυση ταυτοχρόνων πηγών.

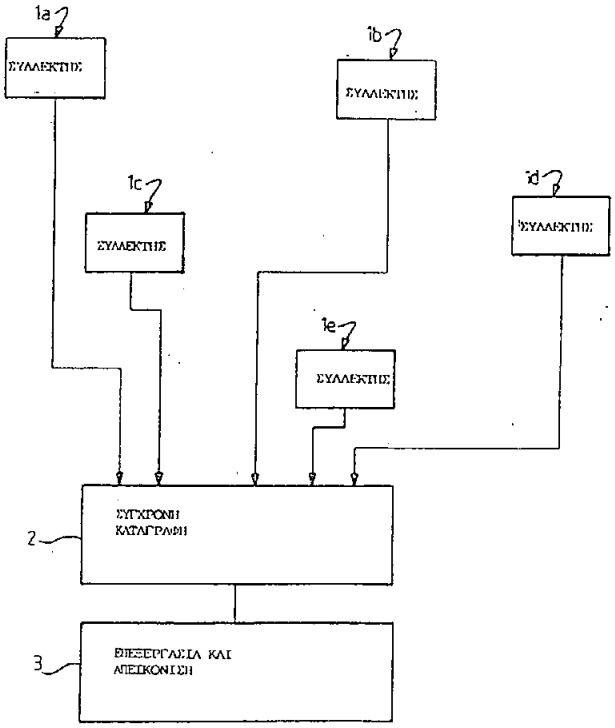

ΑΡΙΘΜΟΣ ΕΥΡΩΠΑΪΚΟΥ Δ.Ε.	*(11):*	**3003102**
ΑΡΙΘ. ΕΛΛΗΝΙΚΗΣ ΚΑΤΑΘΕΣΗΣ	*(21):*	910401721
ΗΜΕΡ. ΕΛΛΗΝΙΚΗΣ ΚΑΤΑΘΕΣΗΣ	*(22):*	11.11.91
ΑΡΙΘ./ΗΜΕΡ. ΔΗΜΟΣΙΕΥΣΗΣ ΕΥΡΩΠΑΪΚΟΥ ΔΙΠΛΩΜΑΤΟΣ	*(87):*	0305005/06.11.91
ΑΡΙΘ./ΗΜΕΡ. ΚΑΤΑΘΕΣΗΣ ΕΥΡΩΠΑΪΚΗΣ ΑΙΤΗΣΗΣ	*(86):*	88201786.6/22.08.88
ΤΙΤΛΟΣ ΕΦΕΥΡΕΣΗΣ	*(54):*	Ουσία δεσμεύσεως οξυγόνου ποιότητος-τροφίμων δια προϊόντα τα οποία περιέχουν ύδωρ
ΔΙΚΑΙΟΥΧΟΣ	*(73):*	Gist-Brocades N.V. Wateringseweg 1 NL-2611 XT Delft Ολλανδία
ΣΥΜΒΑΤΙΚΕΣ ΠΡΟΤΕΡΑΙΟΤΗΤΕΣ	*(30):*	87201604/25.08.87/Ευρωπαϊκό
ΕΦΕΥΡΕΤΗΣ	*(72):*	1) Edens, Luppo 2) Farin, Farrokh 3) Ligtvoet, Antonius Franciscus 4) Van Der Plaat, Johannes Bertus
ΕΙΔΙΚΟΣ ΠΛΗΡΕΞΟΥΣΙΟΣ	*(74):*	Σταμνά Σπυριδούλα, δικηγόρος, Κουμπάρη 2, 106 74 Αθήνα
ΑΝΤΙΚΛΗΤΟΣ	*(74):*	Παπακωνσταντίνου Ελένη, δικηγόρος, Κουμπάρη 2, 106 74 Αθήνα

ΠΕΡΙΛΗΨΗ *(57)*

Η οξειδωτική αλλοίωση προϊόντων τα οποία περιέχουν ύδωρ δι' ανθρωπίνη κατανάλωση, π.χ. ποτών και ελαίου και/ή προϊόντων με βάση το λίπος περιορίζεται στο ελάχιστο δι' εισαγωγής ακινητοποιημένης ζύμης. Η ζύμη ακινητοποιείται εντός και/ή επί ενός στερεού υλικού το οποίο επιτρέπει πολύ βραδεία μόνο διαπότιση από το ύδωρ. Λεπτές στρώσεις υλικού ενός τέτοιου φέροντος ζύμη στερεού, π.χ. παραφφίνης, κηρού, ημπορούν να εφαρμοσθούν στην επένδυση των μεταλλικών πωμάτων. Η ζύμη διατηρεί αρκετή βιοσιμότητα ακόμη και μετά παστερίωση των περιεχομένων του υποδοχέως που έχουν κλεισθεί με το μεταλλικό πώμα. Η ζύμη περιορίζει στο ελάχιστο την περιεκτικότητα οξυγόνου στα περιεχόμενα από τον χρόνο παστεριώσεως ως τον ενδεχόμενο χρόνο καταναλώσεως των περιεχομένων.

ΑΡΙΘΜΟΣ ΕΥΡΩΠΑΪΚΟΥ Δ.Ε.	*(11):*	**3003103**
ΑΡΙΘ. ΕΛΛΗΝΙΚΗΣ ΚΑΤΑΘΕΣΗΣ	*(21):*	910401723
ΗΜΕΡ. ΕΛΛΗΝΙΚΗΣ ΚΑΤΑΘΕΣΗΣ	*(22):*	11.11.91
ΑΡΙΘ./ΗΜΕΡ. ΔΗΜΟΣΙΕΥΣΗΣ ΕΥΡΩΠΑΪΚΟΥ ΔΙΠΛΩΜΑΤΟΣ	*(87):*	0314593/14.08.91
ΑΡΙΘ./ΗΜΕΡ. ΚΑΤΑΘΕΣΗΣ ΕΥΡΩΠΑΪΚΗΣ ΑΙΤΗΣΗΣ	*(86):*	88450037.2/26.10.88
ΤΙΤΛΟΣ ΕΦΕΥΡΕΣΗΣ	*(54):*	Προσθετικό αρθρικό εμφύτευμα προσωρινής στερέωσης
ΔΙΚΑΙΟΥΧΟΣ	*(73):*	Barouk, Louis Samuel La Manchotte-Yvrac F-33370 Tresses, Γαλλία
ΣΥΜΒΑΤΙΚΕΣ ΠΡΟΤΕΡΑΙΟΤΗΤΕΣ	*(30):*	8715024/27.10.87/Γαλλία
ΕΦΕΥΡΕΤΗΣ	*(72):*	Barouk, Louis Samuel
ΕΙΔΙΚΟΣ ΠΛΗΡΕΞΟΥΣΙΟΣ	*(74):*	Σταμνά Σπυριδούλα, δικηγόρος, Κουμπάρη 2, 106 74 Αθήνα
ΑΝΤΙΚΛΗΤΟΣ	*(74):*	Παπακωνσταντίνου Ελένη, δικηγόρος, Κουμπάρη 2, 106 74 Αθήνα

ΠΕΡΙΛΗΨΗ *(57)*

Το αντικείμενο της εφεύρεσης είναι ένα αρθρικό προσθετικό εμφύτευμα προσωρινής στερέωσης, ιδιαίτερα προορισμένο για τα πόδια και τα χέρια, χαρακτηριζόμενο από το ότι αποτελείται, αφενός από ένα κύπελλο (1) διατρυπημένο στο κέντρο του με μια οπή (2) και προορισμένο να τοποθετηθεί ανάμεσα σε δύο οστεώδη τμήματα (4,5) στην ευθεία της άρθρωσής τους και, αφετέρου από μία βέργα (3) στερέωσης, μετακινούμενη, που μπορεί να ολισθαίνει ελεύθερα μέσα στην οπή (2) του εν λόγω κυπέλλου (1) και προορισμένη να ακινητοποιεί προσωρινά το κύπελο (1) και τα παρακείμενα οστεώδη τμήματα (4, 5) εισερχόμενη δια μέσου των μυελικών οδών των εμπλεκομένων οστεωδών τμημάτων (4, 5, 6) και της οπής (2) του κυπέλου (1) που τοποθετήθηκε πιο μπροστά.
Εφαρμογή στην ορθοπεδική χειρουργική, ιδιαίτερα των ποδιών και των χεριών.

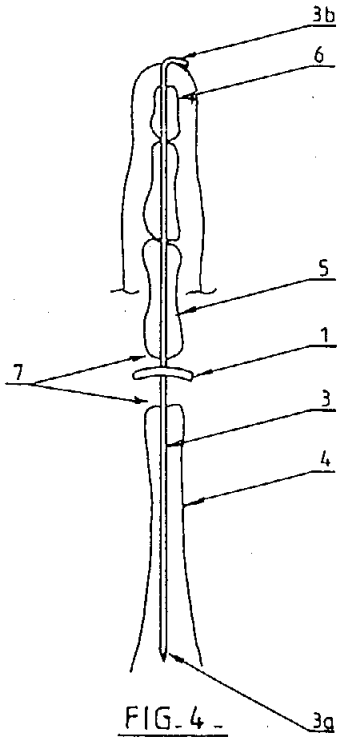

FIG. 4

ΑΡΙΘΜΟΣ ΕΥΡΩΠΑΪΚΟΥ Δ.Ε.	*(11):*	**3003104**
ΑΡΙΘ. ΕΛΛΗΝΙΚΗΣ ΚΑΤΑΘΕΣΗΣ	*(21):*	910401726
ΗΜΕΡ. ΕΛΛΗΝΙΚΗΣ ΚΑΤΑΘΕΣΗΣ	*(22):*	12.11.91
ΑΡΙΘ./ΗΜΕΡ. ΔΗΜΟΣΙΕΥΣΗΣ ΕΥΡΩΠΑΪΚΟΥ ΔΙΠΛΩΜΑΤΟΣ	*(87):*	0300523/14.08.91
ΑΡΙΘ./ΗΜΕΡ. ΚΑΤΑΘΕΣΗΣ ΕΥΡΩΠΑΪΚΗΣ ΑΙΤΗΣΗΣ	*(86):*	88201240.4/20.06.88
ΤΙΤΛΟΣ ΕΦΕΥΡΕΣΗΣ	*(54):*	Φαρμακευτική δοσολογική μονάδα για παρεμπόδιση ή θεραπεία κλιμακτηριακών συμπτωμάτων
ΔΙΚΑΙΟΥΧΟΣ	*(73):*	Akzo N.V. Velperweg 76 NL-6824 BM Arnthem, Ολλανδίας
ΣΥΜΒΑΤΙΚΕΣ ΠΡΟΤΕΡΑΙΟΤΗΤΕΣ	*(30):*	8701586/06.07.87/Ολλανδία
ΕΦΕΥΡΕΤΗΣ	*(72):*	Tax, Lambert Joseph Wilhelm Marie
ΕΙΔΙΚΟΣ ΠΛΗΡΕΞΟΥΣΙΟΣ	*(74):*	Απόστολος Νικ. Θεοδώρου, Ακαδημίας 88, Αθήνα
ΑΝΤΙΚΛΗΤΟΣ	*(74):*	Αθανάσιος Μασούλας, Ακαδημίας 88, Αθήνα

ΠΕΡΙΛΗΨΗ *(57)*

Η εφεύρεση αναφέρεται σε φαρμακευτική δοσολογική μονάδα για χορήγηση από το στόμα προς παρεμπόδιση ή θεραπεία κλιμακτηριακών συμπτωμάτων.

ΑΡΙΘΜΟΣ ΕΥΡΩΠΑΪΚΟΥ Δ.Ε.	***(11):***	**3003105**
ΑΡΙΘ. ΕΛΛΗΝΙΚΗΣ ΚΑΤΑΘΕΣΗΣ	*(21):*	910401729
ΗΜΕΡ. ΕΛΛΗΝΙΚΗΣ ΚΑΤΑΘΕΣΗΣ	*(22):*	12.11.91
ΑΡΙΘ./ΗΜΕΡ. ΔΗΜΟΣΙΕΥΣΗΣ ΕΥΡΩΠΑΪΚΟΥ ΔΙΠΛΩΜΑΤΟΣ	*(87):*	0276094/25.09.91
ΑΡΙΘ./ΗΜΕΡ. ΚΑΤΑΘΕΣΗΣ ΕΥΡΩΠΑΪΚΗΣ ΑΙΤΗΣΗΣ	*(86):*	88300312.1/15.01.88
ΤΙΤΛΟΣ ΕΦΕΥΡΕΣΗΣ	*(54):*	Εξάρτημα ξυριστικής συσκευής και λωρίδα λίπανσης
ΔΙΚΑΙΟΥΧΟΣ	*(73):*	Warner-Lambert Company 201 Tabor Road Morris Plains New Jersey 07950 Η.Π.Α.
ΣΥΜΒΑΤΙΚΕΣ ΠΡΟΤΕΡΑΙΟΤΗΤΕΣ	*(30):*	3972/16.01.87/Η.Π.Α.
ΕΦΕΥΡΕΤΗΣ	*(72):*	1) Braun, David B. 2) Motta, Vincent C. 3) Vreeland, William E.
ΕΙΔΙΚΟΣ ΠΛΗΡΕΞΟΥΣΙΟΣ	*(74):*	Σταμνά Σπυριδούλα, δικηγόρος, Κουμπάρη 2, 106 74 Αθήνα
ΑΝΤΙΚΛΗΤΟΣ	*(74):*	Παπακωνσταντίνου Ελένη, δικηγόρος, Κουμπάρη 2, 106 74 Αθήνα

ΠΕΡΙΛΗΨΗ (57)

Εξάρτημα ξυριστικής συσκευής (R) και λωρίδα λίπανσης (20). Η λωρίδα (20) περιλαμβάνει παράγοντα υποβοήθησης του ξυρίσματος και μίαν ποσότητα κυμαινομένη από 0.10 έως 10% του βάρους ύδατος διαλυτής κοσμητικώς αποδεκτής ύλης πλαστικοποίησης για τον παράγοντα υποβοήθησης του ξυρίσματος. Τούτο ελαττώνει την θερμοκρασία της δι' εγχύσεως χύτευσης της λωρίδας (20), ώστε η λωρίδα (20) να δύναται να χυτεύεται επί του εξαρτήματος (R) μετά την χύτευση του εξαρτήματος (R).

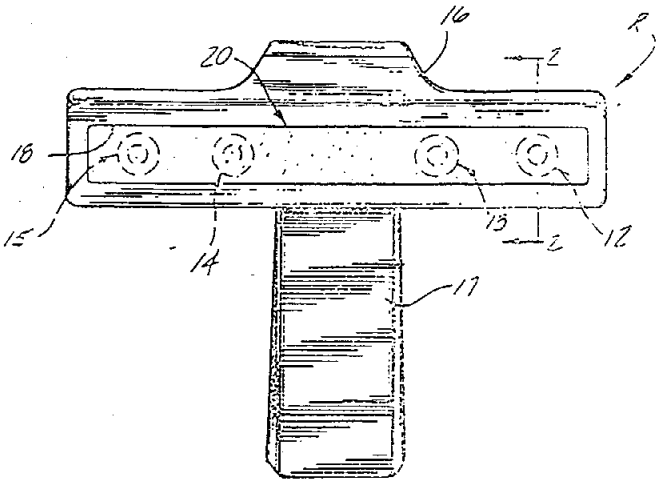

ΑΡΙΘΜΟΣ ΕΥΡΩΠΑΪΚΟΥ Δ.Ε.	***(11):***	**3003106**
ΑΡΙΘ. ΕΛΛΗΝΙΚΗΣ ΚΑΤΑΘΕΣΗΣ	*(21):*	910401730
ΗΜΕΡ. ΕΛΛΗΝΙΚΗΣ ΚΑΤΑΘΕΣΗΣ	*(22):*	12.11.91
ΑΡΙΘ./ΗΜΕΡ. ΔΗΜΟΣΙΕΥΣΗΣ ΕΥΡΩΠΑΪΚΟΥ ΔΙΠΛΩΜΑΤΟΣ	*(87):*	0238341/02.10.91
ΑΡΙΘ./ΗΜΕΡ. ΚΑΤΑΘΕΣΗΣ ΕΥΡΩΠΑΪΚΗΣ ΑΙΤΗΣΗΣ	*(86):*	87302379.0/19.03.87
ΤΙΤΛΟΣ ΕΦΕΥΡΕΣΗΣ	*(54):*	Κοκκώδεις συνθέσεις ενεργοποιητή λευκαντικού
ΔΙΚΑΙΟΥΧΟΣ	*(73):*	Warwick International Group PLC. Mortley Moor Road Leeds LS 12 4JE Μ. Βρετανίας
ΣΥΜΒΑΤΙΚΕΣ ΠΡΟΤΕΡΑΙΟΤΗΤΕΣ	*(30):*	8606804/19.03.86/Μ. Βρετανία
ΕΦΕΥΡΕΤΗΣ	*(72):*	1) Townend, John 2) Gradwell, Anthony John 3) Withenshaw, John David
ΕΙΔΙΚΟΣ ΠΛΗΡΕΞΟΥΣΙΟΣ	*(74):*	Σταμνά Σπυριδούλα, δικηγόρος, Κουμπάρη 2, 106 74 Αθήνα
ΑΝΤΙΚΛΗΤΟΣ	*(74):*	Παπακωνσταντίνου Ελένη, δικηγόρος, Κουμπάρη 2, 106 74 Αθήνα

ΠΕΡΙΛΗΨΗ (57)

Μία κοκκώδης σύνθεση ενεργοποιητή λευκαντικού η οποία περιέχει ένα οργανικό συνδετικό αποκαλύπτεται η οποία έχει βελτιωμένες χαμηλής θερμοκρασίας ιδιότητες απελευθέρωσης μέσω της ενσωμάτωσης ενός υδατοδιαλυτού βοηθήματος διάσπασης κόκκου συνήθως ενός αντιδραστηρίου αναστολής ιονισμού, π.χ. ενός φωσφονικού άλατος κατάλληλα σε συνδυασμό με ένα ανόργανο άλας. Μία διαδικασία επεξεργασίας για την παραγωγή των κόκκων περιλαμβάνει τον σχηματισμό μιας ξηράς ανάμιξης σωματιδίων συνδετικού και ενεργοποιητή λευκαντικού και την ύγρανση της ανάμιξης κατά την διαδικασία μίξης με υδατικό διάλυμα του οξέος διάσπασης κόκκου.

ΑΡΙΘΜΟΣ ΕΥΡΩΠΑΪΚΟΥ Δ.Ε.	***(11):***	**3003107**
ΑΡΙΘ. ΕΛΛΗΝΙΚΗΣ ΚΑΤΑΘΕΣΗΣ	*(21):*	910401732
ΗΜΕΡ. ΕΛΛΗΝΙΚΗΣ ΚΑΤΑΘΕΣΗΣ	*(22):*	12.11.91
ΑΡΙΘ./ΗΜΕΡ. ΔΗΜΟΣΙΕΥΣΗΣ ΕΥΡΩΠΑΪΚΟΥ ΔΙΠΛΩΜΑΤΟΣ	*(87):*	0232659/21.08.91
ΑΡΙΘ./ΗΜΕΡ. ΚΑΤΑΘΕΣΗΣ ΕΥΡΩΠΑΪΚΗΣ ΑΙΤΗΣΗΣ	*(86):*	86402948.3/29.12.86
ΤΙΤΛΟΣ ΕΦΕΥΡΕΣΗΣ	*(54):*	Νέες φαινυλναφθυριδίνες, που περιέχουν έναν υποκαταστάτη μεθυλίου σε θέση 3, και τα φάρμακα που τις περιέχουν
ΔΙΚΑΙΟΥΧΟΣ	*(73):*	Laboratoires UPSA 1) Bis, Rue du Docteur Camille Bru F-47000 Agen, Γαλλίας
ΣΥΜΒΑΤΙΚΕΣ ΠΡΟΤΕΡΑΙΟΤΗΤΕΣ	*(30):*	1) 8600102/06.01.86/Γαλλία 2) 8600104/06.01.86/Γαλλία
ΕΦΕΥΡΕΤΗΣ	*(72):*	Teulon, Jean-Marie
ΕΙΔΙΚΟΣ ΠΛΗΡΕΞΟΥΣΙΟΣ	*(74):*	Σταμνά Σπυριδούλα, δικηγόρος, Κουμπάρη 2, 106 74 Αθήνα
ΑΝΤΙΚΛΗΤΟΣ	*(74):*	Παπακωνσταντίνου Ελένη, δικηγόρος, Κουμπάρη 2, 106 74 Αθήνα

ΠΕΡΙΛΗΨΗ *(57)*

Η παρούσα εφεύρεση αφορά τις ενώσεις, που χαρακτηρίζονται από το ότι ανταποκρίνονται στον τύπο:

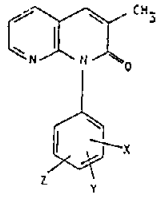

(I)

στον οποίο

X, Y και Z επιλέγονται μεταξύ των ακόλουθων συνδυασμών:

α) Y=Z=H και X είναι: m—CH_3, m, p—Cl, m—SCH_3, m,o,p—F, m,p—CN, m—$CONH_2$, m—CH_2CN ή p—OH·

β) Z=H και X και Y είναι φθόριο πιο συγκεκριμένα 2,5 και 2,4·

γ) Z=H, X=m—CN και Y είναι pCl ή p—F·

δ) X=Y=Z=OCH_3 σε m, p, m καθώς και τα φάρμακα, που περιλαμβάνουν μια τουλάχιστον των αναφερθεισών ενώσεων.

ΑΡΙΘΜΟΣ ΕΥΡΩΠΑΪΚΟΥ Δ.Ε.	***(11):***	**3003108**
ΑΡΙΘ. ΕΛΛΗΝΙΚΗΣ ΚΑΤΑΘΕΣΗΣ	*(21):*	910401733
ΗΜΕΡ. ΕΛΛΗΝΙΚΗΣ ΚΑΤΑΘΕΣΗΣ	*(22):*	12.11.91
ΑΡΙΘ./ΗΜΕΡ. ΔΗΜΟΣΙΕΥΣΗΣ ΕΥΡΩΠΑΪΚΟΥ ΔΙΠΛΩΜΑΤΟΣ	*(87):*	0282905/21.08.91
ΑΡΙΘ./ΗΜΕΡ. ΚΑΤΑΘΕΣΗΣ ΕΥΡΩΠΑΪΚΗΣ ΑΙΤΗΣΗΣ	*(86):*	88103780.8/10.03.88
ΤΙΤΛΟΣ ΕΦΕΥΡΕΣΗΣ	*(54):*	Μέθοδος και διατάξεις για την κατασκευή σώματος μορφής οδόντος απηλλαγμένου πόρων
ΔΙΚΑΙΟΥΧΟΣ	*(73):*	Staude, Aribo Falkenstrasse 18 D-7053 Kernen Γερμανία
ΣΥΜΒΑΤΙΚΕΣ ΠΡΟΤΕΡΑΙΟΤΗΤΕΣ	*(30):*	3708343/14.03.87/Γερμανία 3723233/14.07.87/Γερμανία
ΕΦΕΥΡΕΤΗΣ	*(72):*	Staude, Aribo
ΕΙΔΙΚΟΣ ΠΛΗΡΕΞΟΥΣΙΟΣ	*(74):*	Σταμνά Σπυριδούλα, δικηγόρος, Κουμπάρη 2, 106 74 Αθήνα
ΑΝΤΙΚΛΗΤΟΣ	*(74):*	Παπακωνσταντίνου Ελένη, δικηγόρος, Κουμπάρη 2, 106 74 Αθήνα

ΠΕΡΙΛΗΨΗ *(57)*

Για να βελτιωθεί μια μέθοδος και μια διάταξη για την κατασκευή σωμάτων μορφής οδόντος από πορσελάνη, κατά τις οποίες κονιοποιημένη μάζα για μορφοποίηση οδόντος αναμιγνύεται με ένα υγρό και στη συνέχεια ψήνεται, κατά τέτοιον τρόπον ώστε να λαμβάνονται σώματα μορφής οδόντος απηλλαγμένα πόρων, προτείνεται η αναμεμιγμένη με υγρό κονιοποιημένη μάζα για τη μορφοποίηση οδόντος να εκτίθεται πριν από το ψήσιμο σε υποπίεση με μειωμένη ατμοσφαιρική πίεση.

ΑΡΙΘΜΟΣ ΕΥΡΩΠΑΪΚΟΥ Δ.Ε.	*(11):*	**3003109**
ΑΡΙΘ. ΕΛΛΗΝΙΚΗΣ ΚΑΤΑΘΕΣΗΣ	*(21):*	910401734
ΗΜΕΡ. ΕΛΛΗΝΙΚΗΣ ΚΑΤΑΘΕΣΗΣ	*(22):*	12.11.91
ΑΡΙΘ./ΗΜΕΡ. ΔΗΜΟΣΙΕΥΣΗΣ ΕΥΡΩΠΑΪΚΟΥ ΔΙΠΛΩΜΑΤΟΣ	*(87):*	0245174/14.08.91
ΑΡΙΘ./ΗΜΕΡ. ΚΑΤΑΘΕΣΗΣ ΕΥΡΩΠΑΪΚΗΣ ΑΙΤΗΣΗΣ	*(86):*	87401024.2/05.05.87
ΤΙΤΛΟΣ ΕΦΕΥΡΕΣΗΣ	*(54):*	Μέθοδος κατασκευής μιας σύνθετης πολυμεταλλικής λωρίδας ελάσματος, ειδικά μιας λωρίδας λεπτού σύνθετου ελάσματος με βάση τον χάλυβα, και αντικείμενα που λαμβάνονται από ένα παρόμοιο έλασμα
ΔΙΚΑΙΟΥΧΟΣ	*(73):*	Usinor Chatillon La Défense 9 4, Place de la Pyramide F-92800 Puteaux, Γαλλία
ΣΥΜΒΑΤΙΚΕΣ ΠΡΟΤΕΡΑΙΟΤΗΤΕΣ	*(30):*	8606473/05.05.86/Γαλλία
ΕΦΕΥΡΕΤΗΣ	*(72):*	1) Grosbety, Yves 2) Bavay, Jean-Claude 3) Bourgain, Pierre
ΕΙΔΙΚΟΣ ΠΛΗΡΕΞΟΥΣΙΟΣ	*(74):*	Σταμνά Σπυριδούλα, δικηγόρος, Κουμπάρη 2, 106 74 Αθήνα
ΑΝΤΙΚΛΗΤΟΣ	*(74):*	Παπακωνσταντίνου Ελένη, δικηγόρος, Κουμπάρη 2, 106 74 Αθήνα

ΠΕΡΙΛΗΨΗ *(57)*

Η λωρίδα του ελάσματος περιλαμβάνει τουλάχιστον δύο στρώματα διαφορετικών συνθέσεων εκ των οποίων το ένα αποτελεί το μέταλλο της βάσης και το άλλο μια επένδυση. Επεξεργαζόμαστε μια σύνθετη χελώνα με επαναφόρτιση μιας χελώνας από μέταλλο βάσεως, σε τουλάχιστον μια από τις μεγάλες τις πλευρές με την βοήθεια μιας εναπόθεσης ενός φερόμενου μετάλλου που έχει την σύνθεση της επένδυσης, με ανάτηξη υπό ηλεκτροαγώγιμη σκωρία υψικαμίνου και υποβάλλομε την σύνθετη χελώνα σε μια διαδικασία ελασματοποίησης σε θερμό σε ένα έλαστρο λωρίδας. Η διαδικασία ελασματοποίησης ακολουθείται μέχρι την απόκτηση ενός ελάσματος που έχει το επιθυμητό πάχος, ενδεχομένως με ελασματοποίηση σε ψυχρό.
Η εφεύρεση αποσκοπεί ειδικά στην κατασκευή ελασμάτων με άνθρακα επενδυμένων από ανοξείδωτο χάλυβα, που μπορούν να χρησιμοποιηθούν για την κατασκευή δοχείων ψησίματος ή θαλάμων που πρέπει να αντέχουν σε διαβρωτικές ατμόσφαιρες θερμές ή ψυχρές.

ΑΡΙΘΜΟΣ ΕΥΡΩΠΑΪΚΟΥ Δ.Ε.	*(11):*	**3003110**
ΑΡΙΘ. ΕΛΛΗΝΙΚΗΣ ΚΑΤΑΘΕΣΗΣ	*(21):*	910401735
ΗΜΕΡ. ΕΛΛΗΝΙΚΗΣ ΚΑΤΑΘΕΣΗΣ	*(22):*	12.11.91
ΑΡΙΘ./ΗΜΕΡ. ΔΗΜΟΣΙΕΥΣΗΣ ΕΥΡΩΠΑΪΚΟΥ ΔΙΠΛΩΜΑΤΟΣ	*(87):*	0240175/16.10.91
ΑΡΙΘ./ΗΜΕΡ. ΚΑΤΑΘΕΣΗΣ ΕΥΡΩΠΑΪΚΗΣ ΑΙΤΗΣΗΣ	*(86):*	87301899.8/05.03.87
ΤΙΤΛΟΣ ΕΦΕΥΡΕΣΗΣ	*(54):*	Παράγωγα ινοζόζης και παρασκευή αυτών
ΔΙΚΑΙΟΥΧΟΣ	*(73):*	Takeda Chemical Industries, Ltd 3-6, Doshomachi 2-chome Chuo-Ku, Osaka 541, Ιαπωνία
ΣΥΜΒΑΤΙΚΕΣ ΠΡΟΤΕΡΑΙΟΤΗΤΕΣ	*(30):*	1) 47941/86, 05.03.86, Ιαπωνία 2) 116672/86, 21.05.86, Ιαπωνία
ΕΦΕΥΡΕΤΗΣ	*(72):*	1) Harii, Satoshi 2) Fukase, Hiroshi
ΕΙΔΙΚΟΣ ΠΛΗΡΕΞΟΥΣΙΟΣ	*(74):*	Σταμνά Σπυριδούλα, δικηγόρος, Κουμπάρη 2, 106 74 Αθήνα
ΑΝΤΙΚΛΗΤΟΣ	*(74):*	Παπακωνσταντίνου Ελένη, δικηγόρος, Κουμπάρη 2, 106 74 Αθήνα

ΠΕΡΙΛΗΨΗ *(57)*

Τα νέα παράγωγα της ινοζόζης

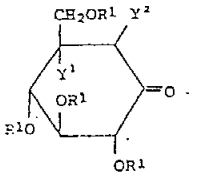

όπου το Y^1 υποδηλώνει ομάδα υδροξυλίου και το Y^2 υποδηλώνει ένα άτομο υδρογόνου ή τα Y^1 και Y^2 ενούμενα μαζί σχηματίζουν έναν δεσμό άνθρακα-άνθρακα και το R^1 είναι μια ομάδα προστασίας μιας υδροξυλομάδας, είναι ωφέλιμα ως εναρκτήρια υλικά για την παρασκευή της βαλιεναμίνης, της βαλιολαμίνης και των N-υποκατεστημένων παραγώγων αυτών.
Η βαλιεναμίνη, η βαλιολαμίνη και τα N-υποκατεστημένα παράγωγα αυτών έχουν ανασταλτική δραστικότητα έναντι της α-γλυκοζιδάσης και είναι ωφέλιμοι, προφυλακτικοί και θεραπευτικοί παράγοντες των υπεργλυκαιμικών συμπτωμάτων στον άνθρωπο και σε άλλα ζώα και διαφόρων διαταραχών προκαλουμένων από την υπεργλυκαιμία, όπως ο διαβήτης, η παχυσαρκία η υπερλιπαιμία, κλπ.

ΑΡΙΘΜΟΣ ΕΥΡΩΠΑΪΚΟΥ Δ.Ε.	*(11):*	**3003111**
ΑΡΙΘ. ΕΛΛΗΝΙΚΗΣ ΚΑΤΑΘΕΣΗΣ	*(21):*	910401736
ΗΜΕΡ. ΕΛΛΗΝΙΚΗΣ ΚΑΤΑΘΕΣΗΣ	*(22):*	12.11.91
ΑΡΙΘ./ΗΜΕΡ. ΔΗΜΟΣΙΕΥΣΗΣ ΕΥΡΩΠΑΪΚΟΥ ΔΙΠΛΩΜΑΤΟΣ	*(87):*	0276051/21.08.91
ΑΡΙΘ./ΗΜΕΡ. ΚΑΤΑΘΕΣΗΣ ΕΥΡΩΠΑΪΚΗΣ ΑΙΤΗΣΗΣ	*(86):*	88300064.8/06.01.88
ΤΙΤΛΟΣ ΕΦΕΥΡΕΣΗΣ	*(54):*	Αντινεοπλασματικαί ενώσεις
ΔΙΚΑΙΟΥΧΟΣ	*(73):*	Arizona Board of Regents, Arizona State University Tempe, Arizona 85287 Η.Π.Α.
ΣΥΜΒΑΤΙΚΕΣ ΠΡΟΤΕΡΑΙΟΤΗΤΕΣ	*(30):*	590/06.01.87/Η.Π.Α.
ΕΦΕΥΡΕΤΗΣ	*(72):*	1) Pettit, George R. 2) Singh, Sheo Bux
ΕΙΔΙΚΟΣ ΠΛΗΡΕΞΟΥΣΙΟΣ	*(74):*	Σταμνά Σπυριδούλα, δικηγόρος, Κουμπάρη 2, 106 74 Αθήνα
ΑΝΤΙΚΛΗΤΟΣ	*(74):*	Παπακωνσταντίνου Ελένη, δικηγόρος, Κουμπάρη 2, 106 74 Αθήνα

ΠΕΡΙΛΗΨΗ *(57)*

Απεμονώθησαν νέαι αντινεοπλασματικαί ενώσεις, διευκρινίσθησαν συντακτικώς και συνετέθησαν (παρεσκευάσθησαν συνθετικώς), έχουσα γενικόν συντακτικόν τύπον:

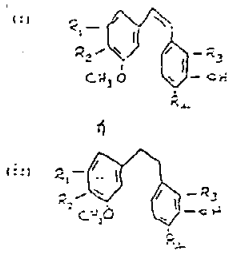

εις τον οποίον:
το R_1 είναι OH ή OCH_3·
το R_2 είναι H ή OCH_3· ή το R_1R_2 είναι —OCH_2O—·
το R_3 είναι H ή OH· και
το R_4 είναι OH ή OCH_3· ένθα η στερεοχημική διάταξις του διπλού δεσμού εις τας ενώσεις του τύπου I είναι CIS. Αι ουσίαι αύται έχουν επονομασθεί «κομπρεταστατίνη (COMBRETASTATIN) A-1, -A-3, -B-1, -B-2, -B-3 και B-4». Περιγράφονται φαρμακευτικά παρασκευάσματα περιέχοντας τας ουσίας καί μέθοδοι θεραπευτικής αγωγής, δια του παρασκευάσματος, ξενιστού προσβληθέντος δια νεοπλασματικού όγκου.

ΑΡΙΘΜΟΣ ΕΥΡΩΠΑΪΚΟΥ Δ.Ε.	*(11):*	**3003112**
ΑΡΙΘ. ΕΛΛΗΝΙΚΗΣ ΚΑΤΑΘΕΣΗΣ	*(21):*	910401139
ΗΜΕΡ. ΕΛΛΗΝΙΚΗΣ ΚΑΤΑΘΕΣΗΣ	*(22):*	14.11.91
ΑΡΙΘ./ΗΜΕΡ. ΔΗΜΟΣΙΕΥΣΗΣ ΕΥΡΩΠΑΪΚΟΥ ΔΙΠΛΩΜΑΤΟΣ	*(87):*	0270373A3/13.11.91
ΑΡΙΘ./ΗΜΕΡ. ΚΑΤΑΘΕΣΗΣ ΕΥΡΩΠΑΪΚΗΣ ΑΙΤΗΣΗΣ	*(86):*	87310686.8/04.12.87
ΤΙΤΛΟΣ ΕΦΕΥΡΕΣΗΣ	*(54):*	Ένα σκάφος, ένας τροχός προώσεως για την προώθηση ενός σκάφους στο νερό, μια πλωτή θεριζομηχανή και μια θεριστική μηχανή του τύπου που περιλαμβάνει ένα καλωδιακό μέσον, περιστρεφόμενο γύρω από τον διαμήκη άξονά του για την επ' αυτού περιέλιξη αναπτυσσόμενων φυτών
ΔΙΚΑΙΟΥΧΟΣ	*(73):*	Desposiers Joseph Armand 212 scenic Glen Place N.W. Calgary Alberta (CA), Καναδάς
ΣΥΜΒΑΤΙΚΕΣ ΠΡΟΤΕΡΑΙΟΤΗΤΕΣ	*(30):*	938189/05.12.86/Η.Π.Α.
ΕΦΕΥΡΕΤΗΣ	*(72):*	Desposiers Joseph Armand
ΕΙΔΙΚΟΣ ΠΛΗΡΕΞΟΥΣΙΟΣ	*(74):*	Μαρούζα Γύζη, δικηγόρος, Δημοκρίτου 15, 106 73 Αθήνα
ΑΝΤΙΚΛΗΤΟΣ	*(74):*	Αναστάσιος Κιλιμίρης, δικηγόρος, Υψηλάντου 38, Αθήνα

ΠΕΡΙΛΗΨΗ *(57)*

Μια θεριζομηχανή 10 για φυτά και αγριόχορτα, ιδίως δε για υδατικά φυτά, τραβά τα φυτά κατόπιν περιελίξεώς τους επί ενός περιστρεφόμενου ατέρμωνος καλωδίου 16. Η μηχανική τάσις στο καλώδιο 16 ελέγχεται, και ένα λειτουργικό τμήμα του καλωδίου 16 είναι τοποθετήσιμο έτσι ώστε να μεταβάλλεται το ύψος και η γωνία του ως προς την οριζόντια. Η θεριζομηχανή 10 εγκαθίσταται επί ενός πλοίου 16, που έχει ένα ρυθμίσιμο ύψος εξάλων και πολλούς χωριστά κινητοποιούμενους τροχούς προώσεως («φτερωτές») 48, 50, 52 που είναι ρυθμίσιμοι και παρέχουν μέγιστη δυνατότητα χειρισμών κατά την χρήση και ευρωστία κατά την μεταφορά.

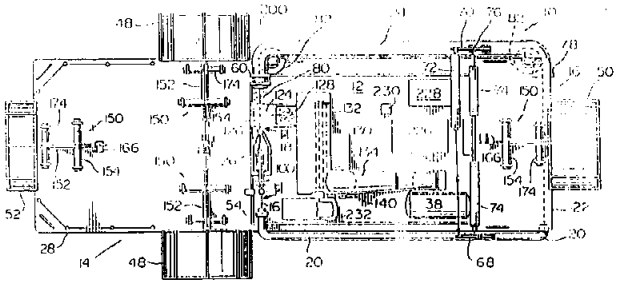

ΑΡΙΘΜΟΣ ΕΥΡΩΠΑΪΚΟΥ Δ.Ε.	*(11):*	**3003113**
ΑΡΙΘ. ΕΛΛΗΝΙΚΗΣ ΚΑΤΑΘΕΣΗΣ	*(21):*	910401143
ΗΜΕΡ. ΕΛΛΗΝΙΚΗΣ ΚΑΤΑΘΕΣΗΣ	*(22):*	14.11.91
ΑΡΙΘ./ΗΜΕΡ. ΔΗΜΟΣΙΕΥΣΗΣ ΕΥΡΩΠΑΪΚΟΥ ΔΙΠΛΩΜΑΤΟΣ	*(87):*	0263976A1/13.11.91
ΑΡΙΘ./ΗΜΕΡ. ΚΑΤΑΘΕΣΗΣ ΕΥΡΩΠΑΪΚΗΣ ΑΙΤΗΣΗΣ	*(86):*	87113215.5/09.09.87
ΤΙΤΛΟΣ ΕΦΕΥΡΕΣΗΣ	*(54):*	Διάταξη παροχής φαρμάκου
ΔΙΚΑΙΟΥΧΟΣ	*(73):*	Fujisawa Pharmaceutical Co., LTD 3, Doshomachi 4-chome Higachi-ku Osaka-shi, Osaka 541, Ιαπωνία
ΣΥΜΒΑΤΙΚΕΣ ΠΡΟΤΕΡΑΙΟΤΗΤΕΣ	*(30):*	142448/86, 16.09.86, Ιαπωνία
ΕΦΕΥΡΕΤΗΣ	*(72):*	1) Okuda Kiyoshi 2) Okada Kiyonori 3) Ohtomo Kazumi 4) Nakata Keiko
ΕΙΔΙΚΟΣ ΠΛΗΡΕΞΟΥΣΙΟΣ	*(74):*	Μαρούζα Γύζη, δικηγόρος, Δημοκρίτου 15, 106 73 Αθήνα
ΑΝΤΙΚΛΗΤΟΣ	*(74):*	Αναστάσιος Κιλιμίρης, δικηγόρος, Υψηλάντου 38, Αθήνα

ΠΕΡΙΛΗΨΗ *(57)*

Διάταξη παροχής φαρμάκου περιλαμβάνουσα κύλινδρο (3) ο οποίος έχει τμήμα κεφαλής που σχηματίζει μέλος παροχής φαρμάκου (2) για την παροχή φαρμάκου μέσα σε κοιλότητα του σώματος, έμβολο (5) που μπορεί να ολισθαίνει μέσα στον κύλινδρο (3) και που έχει εμπρόσθια προεκβολή (4) προσαρμοσμένη για να προωθείται μέσα στο μέλος παροχής φαρμάκου (2), και καπάκι (1) προσαρμοσμένο για να καλύπτει το μέλος παροχής φαρμάκου (2). Το μέλος παροχής φαρμάκου (2) είναι εφοδιασμένο με οπές παροχής φαρμάκου (7) στο πλευρικό του τοίχωμα και προς το εμπρόσθιο άκρο του, και το καπάκι (1) είναι εφοδιασμένο με δακτυλιοειδή προεκβολή (9) επί του εσωτερικού πλευρικού τοιχώματός του, ενώ η δακτυλιοειδής προεκβολή (9) είναι προσαρμοσμένη έτσι ώστε να εμπλέκεται κατά τρόπο στεγανό με το εξωτερικό πλευρικό τοίχωμα του μέλους παροχής φαρμάκου (2).

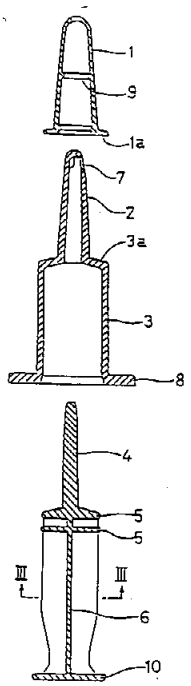

ΑΡΙΘΜΟΣ ΕΥΡΩΠΑΪΚΟΥ Δ.Ε.	*(11):*	**3003114**
ΑΡΙΘ. ΕΛΛΗΝΙΚΗΣ ΚΑΤΑΘΕΣΗΣ	*(21):*	910401410
ΗΜΕΡ. ΕΛΛΗΝΙΚΗΣ ΚΑΤΑΘΕΣΗΣ	*(22):*	14.11.91
ΑΡΙΘ./ΗΜΕΡ. ΔΗΜΟΣΙΕΥΣΗΣ ΕΥΡΩΠΑΪΚΟΥ ΔΙΠΛΩΜΑΤΟΣ	*(87):*	0238853/13.11.91
ΑΡΙΘ./ΗΜΕΡ. ΚΑΤΑΘΕΣΗΣ ΕΥΡΩΠΑΪΚΗΣ ΑΙΤΗΣΗΣ	*(86):*	87102391.7/19.02.87
ΤΙΤΛΟΣ ΕΦΕΥΡΕΣΗΣ	*(54):*	Μέθοδος για σύνθεση πολυμερών που περιέχουν φωσφονικό οξύ και τα πολυμερή αυτής
ΔΙΚΑΙΟΥΧΟΣ	*(73):*	Nalco Chemical Company One Nalco Center Naperville Illinois 60566-1024 Η.Π.Α.
ΣΥΜΒΑΤΙΚΕΣ ΠΡΟΤΕΡΑΙΟΤΗΤΕΣ	*(30):*	831962/24.02.86/Η.Π.Α.
ΕΦΕΥΡΕΤΗΣ	*(72):*	1) Fong, Dodd Wing 2) Kowalski, David Joseph
ΕΙΔΙΚΟΣ ΠΛΗΡΕΞΟΥΣΙΟΣ	*(74):*	Ελισ. Ζουλάμογλου-Βόζεμπεργκ, δικηγόρος, Σκουφά 60Α, Αθήνα 106 80
ΑΝΤΙΚΛΗΤΟΣ	*(74):*	Θεόδωρος Βόζεμπεργκ-Βρετός, Σκουφά 60Α, 106 80 Αθήνα

ΠΕΡΙΛΗΨΗ *(57)*

Περιγράφεται μία μέθοδος υψηλής θερμοκρασίας, υπό πίεση, για να συντίθενται πολυμερή φωσφονιωμένου ακρυλαμιδίου που αντιπροσωπεύονται από την σύνταξη

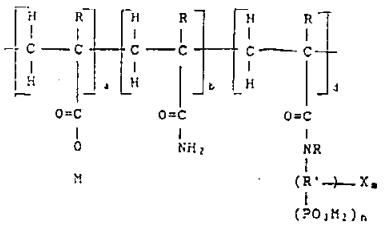

όπου το X είναι από την ομάδα H, OR, Cl, Br, I, -COOM, $-SO_3M$,

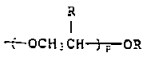

και μίγματα αυτών.

ΑΡΙΘΜΟΣ ΕΥΡΩΠΑ·Ι·ΚΟΥ Δ.Ε.	***(11):***	**3003115**
ΑΡΙΘ. ΕΛΛΗΝΙΚΗΣ ΚΑΤΑΘΕΣΗΣ	*(21):*	910401610
ΗΜΕΡ. ΕΛΛΗΝΙΚΗΣ ΚΑΤΑΘΕΣΗΣ	*(22):*	14.11.91
ΑΡΙΘ./ΗΜΕΡ. ΔΗΜΟΣΙΕΥΣΗΣ ΕΥΡΩΠΑ·Ι·ΚΟΥ ΔΙΠΛΩΜΑΤΟΣ	*(87):*	0297794/13.11.91
ΑΡΙΘ./ΗΜΕΡ. ΚΑΤΑΘΕΣΗΣ ΕΥΡΩΠΑ·Ι·ΚΗΣ ΑΙΤΗΣΗΣ	*(86):*	88305800.0/23.06.88
ΤΙΤΛΟΣ ΕΦΕΥΡΕΣΗΣ	*(54):*	Μηχάνημα ρευστοποιημένης κλίνης και διαδικασία για την τροφοδοσία αερίου σε ένα μηχάνημα ρευστοποιημένης κλίνης
ΔΙΚΑΙΟΥΧΟΣ	*(73):*	BP. Chemicals Limited Belgrave House 78 Buckingham Palace Road London Swiw Osu Μεγ. Βρετανία
ΣΥΜΒΑΤΙΚΕΣ ΠΡΟΤΕΡΑΙΟΤΗΤΕΣ	*(30):*	8709354/30.06.87/Γαλλία
ΕΦΕΥΡΕΤΗΣ	*(72):*	1) Maurel, Jean Alain 2) Raufast, Charles 3) Morterol, Frederick Robert Marie Michel
ΕΙΔΙΚΟΣ ΠΛΗΡΕΞΟΥΣΙΟΣ	*(74):*	Σταμνά Σπυριδούλα, δικηγόρος, Κουμπάρη 2, 106 74 Αθήνα
ΑΝΤΙΚΛΗΤΟΣ	*(74):*	Παπακωνσταντίνου Ελένη, δικηγόρος, Κουμπάρη 2, 106 74 Αθήνα

ΠΕΡΙΛΗΨΗ *(57)*

Ένα μηχάνημα ρευστοποιημένης κλίνης (1) που έχει ένα πλέγμα ρευστοποιήσεως (2) κάτω από το οποίο τοποθετείται ένας σωλήνας εμφυσήσεως (5) για την καθοδήγηση του αερίου ρευστοποιήσεως στο πλέγμα ρευστοποιήσεως (2). Ο σωλήνας εμφυσήσεως (5) περιλαμβάνει ένα διευρυνόμενο σωλήνα το ευρύτερο άκρο (6) του οποίου τοποθετείται προς το πλέγμα ρευστοποιήσεως (2) και έχει μια επιφάνεια που είναι ουσιαστικά η ίδια με την επιφάνεια της εγκάρσιας διατομής του μηχανήματος ρευστοποιημένης κλίνης (1) και είναι 2 ως 30 φορές εκείνη της επιφάνειας του στενότερου άκρου (7) του διευρυνόμενου σωλήνα. Η εφεύρεση είναι ειδικά χρήσιμη για μηχανήματα π.χ. μεγαλύτερα από 3m σε διάμετρο.

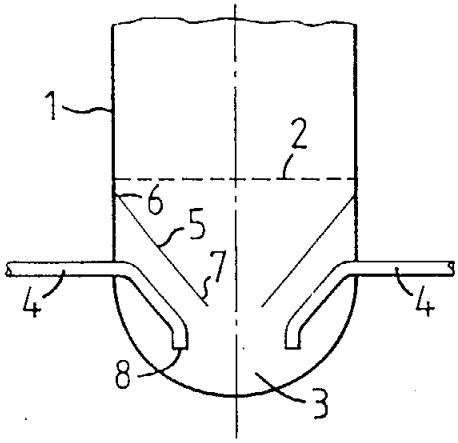

ΑΡΙΘΜΟΣ ΕΥΡΩΠΑ·Ι·ΚΟΥ Δ.Ε.	***(11):***	**3003116**
ΑΡΙΘ. ΕΛΛΗΝΙΚΗΣ ΚΑΤΑΘΕΣΗΣ	*(21):*	910401611
ΗΜΕΡ. ΕΛΛΗΝΙΚΗΣ ΚΑΤΑΘΕΣΗΣ	*(22):*	14.11.91
ΑΡΙΘ./ΗΜΕΡ. ΔΗΜΟΣΙΕΥΣΗΣ ΕΥΡΩΠΑ·Ι·ΚΟΥ ΔΙΠΛΩΜΑΤΟΣ	*(87):*	0329552/13.11.91
ΑΡΙΘ./ΗΜΕΡ. ΚΑΤΑΘΕΣΗΣ ΕΥΡΩΠΑ·Ι·ΚΗΣ ΑΙΤΗΣΗΣ	*(86):*	89400422.5/15.02.89
ΤΙΤΛΟΣ ΕΦΕΥΡΕΣΗΣ	*(54):*	Φορείς χρησιμοποιούμενοι για την μεταφορά εμπορευμάτων όπως τα βαγόνια
ΔΙΚΑΙΟΥΧΟΣ	*(73):*	Arbel Fauvet Rail S.A. 140 Rue du Paradis F-59500 Douai, Γαλλία
ΣΥΜΒΑΤΙΚΕΣ ΠΡΟΤΕΡΑΙΟΤΗΤΕΣ	*(30):*	8802173/16.02.88/Γαλλία
ΕΦΕΥΡΕΤΗΣ	*(72):*	1) Bru, Jean Claude 2) Vilette, Christian
ΕΙΔΙΚΟΣ ΠΛΗΡΕΞΟΥΣΙΟΣ	*(74):*	Σταμνά Σπυριδούλα, δικηγόρος, Κουμπάρη 2, 106 74 Αθήνα
ΑΝΤΙΚΛΗΤΟΣ	*(74):*	Παπακωνσταντίνου Ελένη, δικηγόρος, Κουμπάρη 2, 106 74 Αθήνα

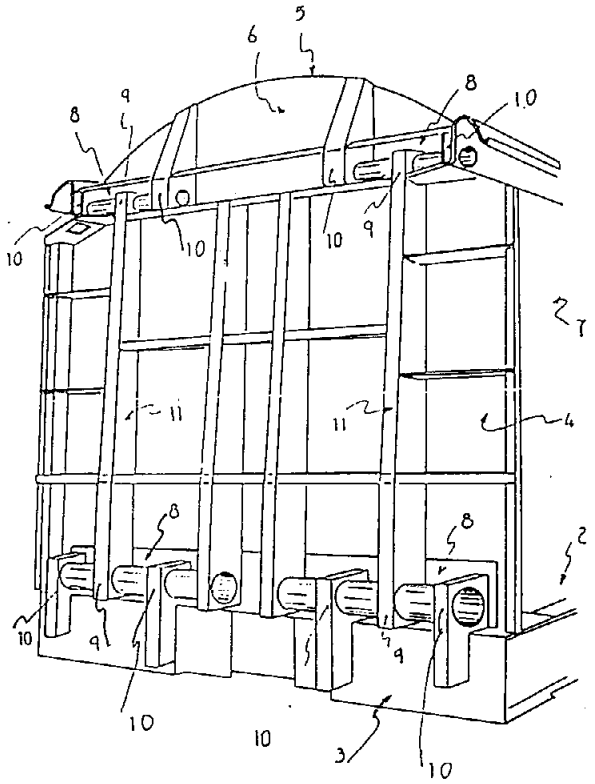

ΠΕΡΙΛΗΨΗ *(57)*

Η εφεύρεση αναφέρεται σε ένα φορέα (1) χρησιμοποιούμενο για τη μεταφορά εμπορευμάτων, μη εφοδιασμένο με στοιχεία αντιστηρίξεως μεταξύ των μετωπικών τοιχωμάτων του και των σκελετών αντίστοιχα της στέγης του και του πλαισίου του.

Χαρακτηρίζεται από το ότι τα μέσα οδηγήσεως σε περιστροφή συνίσταται από ράβδους στρέψεως (8).

Εφαρμογή στη βιομηχανία κατασκευής φορέων μεταφοράς ειδικά σιδηροδρομικών.

ΑΡΙΘΜΟΣ ΕΥΡΩΠΑΪΚΟΥ Δ.Ε.	*(11):*	**3003117**
ΑΡΙΘ. ΕΛΛΗΝΙΚΗΣ ΚΑΤΑΘΕΣΗΣ	*(21):*	910401628
ΗΜΕΡ. ΕΛΛΗΝΙΚΗΣ ΚΑΤΑΘΕΣΗΣ	*(22):*	14.11.91
ΑΡΙΘ./ΗΜΕΡ. ΔΗΜΟΣΙΕΥΣΗΣ ΕΥΡΩΠΑΪΚΟΥ ΔΙΠΛΩΜΑΤΟΣ	*(87):*	0263243/13.11.91
ΑΡΙΘ./ΗΜΕΡ. ΚΑΤΑΘΕΣΗΣ ΕΥΡΩΠΑΪΚΗΣ ΑΙΤΗΣΗΣ	*(86):*	87109833.1/08.07.87
ΤΙΤΛΟΣ ΕΦΕΥΡΕΣΗΣ	*(54):*	Διάταξη συσκευασίας για ένα υλικό
ΔΙΚΑΙΟΥΧΟΣ	*(73):*	Becton, Dickinson & Company One Becton Drive Franklin Lakes New Jersey 07417-1880 Η.Π.Α.
ΣΥΜΒΑΤΙΚΕΣ ΠΡΟΤΕΡΑΙΟΤΗΤΕΣ	*(30):*	915349/06.10.86/Η.Π.Α.
ΕΦΕΥΡΕΤΗΣ	*(72):*	1) Prais, A.W. 2) Augello, Frank A.
ΕΙΔΙΚΟΣ ΠΛΗΡΕΞΟΥΣΙΟΣ	*(74):*	Χαρ. Ξανθοπούλου Καλονάρου (δικηγόρος), Ν. Βάμβα 1, 106 74 Αθήνα
ΑΝΤΙΚΛΗΤΟΣ	*(74):*	Πλ. Ταβλαρίδης ή Αθαν. Τσιμικάλης ή Χαρ. Καλονάρου, Ν. Βάμβα 1, 106 74 Αθήνα

ΠΕΡΙΛΗΨΗ *(57)*

Μία διάταξη συσκευασίας (10) για ένα υλικό περιλαμβάνει ένα πρώτο και ένα δεύτερο υποδοχέα (12, 14) που ο καθένας τους έχει μία φλάντζα (16, 18) γύρω από την περιφέρειά τους. Οι φλάντζες πρόσκεινται και συνδέονται η μία με την άλλη. Τα τμήματα των υποδοχέων καθορίζουν μαζί ένα διάκενο. Ένα υλικό τοποθετείται μέσα στο διάκενο. Ένας αφαιρούμενος σωλήνας ασφάλισης (24) τοποθετείται πάνω στις φλάντζες ώστε να ενεργοποιεί τη σύνδεση μεταξύ τους ώστε να παραμένουν ενωμένα τα τμήματα των υποδοχέων. Λακκάκια συγκράτησης ή είδη αγκίστρων (22) υπάρχουν σε κάθε φλάντζα για τη διατήρηση του σωλήνα ασφάλισης στη θέση του πάνω στις φλάντζες.

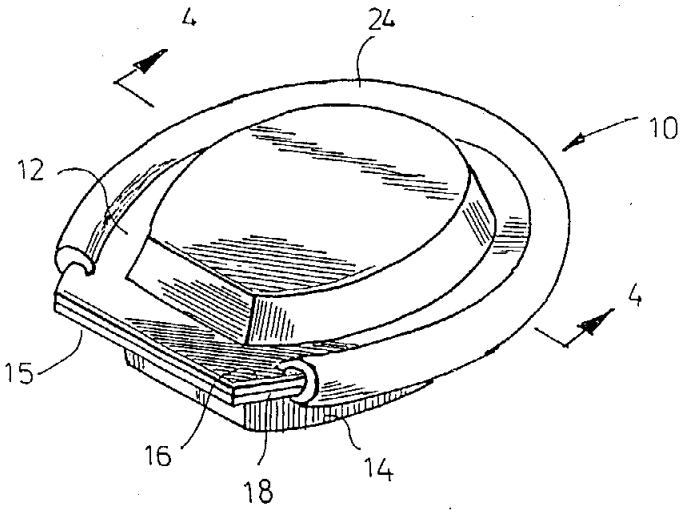

ΑΡΙΘΜΟΣ ΕΥΡΩΠΑΪΚΟΥ Δ.Ε.	*(11):*	**3003118**
ΑΡΙΘ. ΕΛΛΗΝΙΚΗΣ ΚΑΤΑΘΕΣΗΣ	*(21):*	910401635
ΗΜΕΡ. ΕΛΛΗΝΙΚΗΣ ΚΑΤΑΘΕΣΗΣ	*(22):*	14.11.91
ΑΡΙΘ./ΗΜΕΡ. ΔΗΜΟΣΙΕΥΣΗΣ ΕΥΡΩΠΑΪΚΟΥ ΔΙΠΛΩΜΑΤΟΣ	*(87):*	0299727/13.11.91
ΑΡΙΘ./ΗΜΕΡ. ΚΑΤΑΘΕΣΗΣ ΕΥΡΩΠΑΪΚΗΣ ΑΙΤΗΣΗΣ	*(86):*	88306377.8/13.07.88
ΤΙΤΛΟΣ ΕΦΕΥΡΕΣΗΣ	*(54):*	Θεραπευτικοί παράγοντες
ΔΙΚΑΙΟΥΧΟΣ	*(73):*	Pfizer Limited Ramsgate Road Sandwich Kent CT 13 9NJ Μεγ. Βρετανία
ΣΥΜΒΑΤΙΚΕΣ ΠΡΟΤΕΡΑΙΟΤΗΤΕΣ	*(30):*	8716971/17.07.87/Μ. Βρετανία
ΕΦΕΥΡΕΤΗΣ	*(72):*	1) Cooper, Kelvin, Dr. 2) Fray, Micheal Jonathan, Dr. 3) Cross, Peter Edward, Dr. 4) Richardson, Kenneth, Dr.
ΕΙΔΙΚΟΣ ΠΛΗΡΕΞΟΥΣΙΟΣ	*(74):*	Σταμνά Σπυριδούλα, δικηγόρος, Κουμπάρη 2, 106 74 Αθήνα
ΑΝΤΙΚΛΗΤΟΣ	*(74):*	Παπακωνσταντίνου Ελένη, δικηγόρος, Κουμπάρη 2, 106 74 Αθήνα

ΠΕΡΙΛΗΨΗ *(57)*

Η εφεύρεση παραθέτει ενώσεις με τύπο (I):

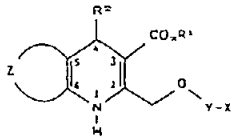

όπου το R^2 είναι φαινύλιο προαιρετικά υποκατεστημένο από ένα ή περισσότερους υποκαταστάτες κάθε ένας ανεξάρτητα επιλεγμένος από: νιτρο-, αλογονο-, αλκυλ- C_1—C_4, αλκοξυ- C_1—C_4, φθοροαλκοξυ-(C_1—C_4), αρυλαλκοξυ- C_1—C_4, αλκυλθειο- C_1—C_4, αλκυλσουλφονυλ-C_1—C_4, υδροξυ-, τριφθορομεθυλ- και κυανο-, το R^1 είναι αλκυλ- C_1—C_6 ή αρυλαλκυλ- C_1—C_4, το Y είναι αλκυλενομάδα με 2 έως 8 άτομα άνθρακα και μπορεί να είναι ευθεία ή διακλαδωμένη άλυσος με τουλάχιστον δυο άτομα άνθρακα στην άλυσο που ενώνει το X στο άτομο του οξυγόνου, το X είναι 1-ιμιδαζολυλ-προαιρετικά υποκατεστημένη από 1 έως 3 υποκαταστάτες που μπορεί να είναι αλκυλομάδες C_1—C_4 ή άτομα αλογόνου, ή των οποίων οι θέσεις 3 και 4 ενώνονται με —$(CH_2)_o$— όπου ρ είναι 3 ή 4, ή 1— ή 2-βενζιμιδαζολυλ- προαιρετικά υποκατεστημένη με ένα ή περισσότερους υποκαταστάτες καθενός επιλεγμένου από: αλκυλ- C_1—C_4, αλκοξυ- C_1—C_4, αλογονο, CF_3 και CN, και το Z συμπληρώνει 5μελή ή 6μελή καρβοκυκλικό ή ετεροκυκλικό δακτύλιο που έχει ένα καρβονύλιο στην 5η θέση του διυδροπυριδινικού δακτυλίου, όπου «αρυλ» σημαίνει φαινύλιο προαιρετικά υποκατεστημένο από ένα ή περισσότερους υποκαταστάτες καθενός ανεξάρτητα επιλεγμένου από: αλογονο- τριφθορομεθυλ-, αλκυλ- C_1—C_4, υδροξυ-, αλκοξυ- C_1—C_4, αλκοξυ-C_1—C_4 καρβονυλ, σουλφαμοϋλ- και κυανο-.

ΑΡΙΘΜΟΣ ΕΥΡΩΠΑΪΚΟΥ Δ.Ε.	***(11):***	**3003119**
ΑΡΙΘ. ΕΛΛΗΝΙΚΗΣ ΚΑΤΑΘΕΣΗΣ	*(21):*	910401650
ΗΜΕΡ. ΕΛΛΗΝΙΚΗΣ ΚΑΤΑΘΕΣΗΣ	*(22):*	14.11.91
ΑΡΙΘ./ΗΜΕΡ. ΔΗΜΟΣΙΕΥΣΗΣ ΕΥΡΩΠΑΪΚΟΥ ΔΙΠΛΩΜΑΤΟΣ	*(87):*	0293772/13.11.91
ΑΡΙΘ./ΗΜΕΡ. ΚΑΤΑΘΕΣΗΣ ΕΥΡΩΠΑΪΚΗΣ ΑΙΤΗΣΗΣ	*(86):*	88108457.8/27.05.88
ΤΙΤΛΟΣ ΕΦΕΥΡΕΣΗΣ	*(54):*	Σωλήνας για κολλώδες υλικό
ΔΙΚΑΙΟΥΧΟΣ	*(73):*	Kroeber, Lutz Hermann-Vogel-Strasse 17 8000 Muechen
ΣΥΜΒΑΤΙΚΕΣ ΠΡΟΤΕΡΑΙΟΤΗΤΕΣ	*(30):*	1) 3718316/01.06.87/Γερμανία 2) 3741163/04.12.87/Γερμανία 3) 3815162/04.05.88/Γερμανία
ΕΦΕΥΡΕΤΗΣ	*(72):*	Kroeber, Lutz
ΕΙΔΙΚΟΣ ΠΛΗΡΕΞΟΥΣΙΟΣ	*(74):*	Αθ. Τσιμικάλης, δικηγόρος, Ν. Βάμβα 1, 106 74 Αθήνα
ΑΝΤΙΚΛΗΤΟΣ	*(74):*	Πλ. Ταβλαρίδης ή Αθ. Τσιμικάλης ή Χαρ. Καλονάρου, Ν. Βάμβα 1, 106 74 Αθήνα

ΠΕΡΙΛΗΨΗ (57)

Ο σωλήνας για κολλώδες υλικό επιτρέπει αξιόπιστες δόσεις του κολλώδους και εμποδίζει το κολλώδες να ρέει πρόωρα ή να στάζει μετά από τη χρήση του σωλήνα.
Για το σκοπό αυτό, ο σωλήνας (10) περιλαμβάνει ένα ελαστικό παρέμβλημα με μορφή μικρής πλάκας (21) η οποία πλάκα π.χ. με τη βοήθεια των εγκοπών (22) είναι διαπερατή για το κολλώδες και κυρτώνεται όταν εξασκηθεί εσωτερική πίεση μέσα στο σώμα του σωλήνα (11). Όπως η μικρή πλάκα (21) λαμβάνει την αρχική της μορφή όταν η πίεση ελαττώνεται, το κολλώδες αναρροφάται πίσω από το ακροσωλήνιο του σωλήνα.
Εναλλακτικά, ινώδες μαλλί που έχει μεγάλη διαβρεξιμότητα με το κολλώδες τοποθετείται μέσα στο σωλήνα.

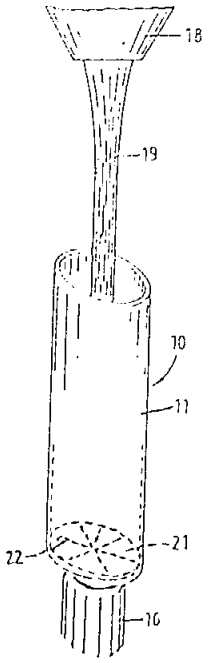

ΑΡΙΘΜΟΣ ΕΥΡΩΠΑΪΚΟΥ Δ.Ε.	***(11):***	**3003120**
ΑΡΙΘ. ΕΛΛΗΝΙΚΗΣ ΚΑΤΑΘΕΣΗΣ	*(21):*	910401658
ΗΜΕΡ. ΕΛΛΗΝΙΚΗΣ ΚΑΤΑΘΕΣΗΣ	*(22):*	14.11.91
ΑΡΙΘ./ΗΜΕΡ. ΔΗΜΟΣΙΕΥΣΗΣ ΕΥΡΩΠΑΪΚΟΥ ΔΙΠΛΩΜΑΤΟΣ	*(87):*	0234733/13.11.91
ΑΡΙΘ./ΗΜΕΡ. ΚΑΤΑΘΕΣΗΣ ΕΥΡΩΠΑΪΚΗΣ ΑΙΤΗΣΗΣ	*(86):*	87300630.8/26.01.87
ΤΙΤΛΟΣ ΕΦΕΥΡΕΣΗΣ	*(54):*	Φαρμακευτικές συνθέσεις
ΔΙΚΑΙΟΥΧΟΣ	*(73):*	Scotia Pharmaceuticals Limited Efamol House Woodbridge Meadows Guildford Surrey Gul 1BA Μ. Βρετανία
ΣΥΜΒΑΤΙΚΕΣ ΠΡΟΤΕΡΑΙΟΤΗΤΕΣ	*(30):*	8601915/27.01.86/Μ. Βρετανία
ΕΦΕΥΡΕΤΗΣ	*(72):*	Horrobin, David Frederick
ΕΙΔΙΚΟΣ ΠΛΗΡΕΞΟΥΣΙΟΣ	*(74):*	Σταμνά Σπυριδούλα, δικηγόρος, Κουμπάρη 2, 106 74 Αθήνα
ΑΝΤΙΚΛΗΤΟΣ	*(74):*	Παπακωνσταντίνου Ελένη, δικηγόρος, Κουμπάρη 2, 106 74 Αθήνα

ΠΕΡΙΛΗΨΗ (57)

Αυτή η εφεύρεση σχετίζεται με την αγωγή της προγεροντικής ή γεροντικής άνοιας και ειδικότερα στην αγωγή της νόσου του Alzheimer. Προτείνεται η καταπολέμηση αυτών των καταστάσεων ή η ελάφρυνση των αποτελεσμάτων τους, με τη χορήγηση μιας φυσιολογικώς αποδεκτής ένωσης λιθίου ή/και ενός ουσιώδους λιπαρού οξέος ή ενός φυσιολογικώς αποδεκτού άλατός του και περιγράφεται εδώ η χρήση ενώσεων λιθίου ή/και ουσιωδών λιπαρών οξέων ή αλάτων τους στην παρασκευή θεραπευτικών παραγόντων για την καταπολέμηση αυτών των καταστάσεων.

ΑΡΙΘΜΟΣ ΕΥΡΩΠΑ·Ι·ΚΟΥ Δ.Ε.	*(11):*	**3003121**
ΑΡΙΘ. ΕΛΛΗΝΙΚΗΣ ΚΑΤΑΘΕΣΗΣ	*(21):*	910401661
ΗΜΕΡ. ΕΛΛΗΝΙΚΗΣ ΚΑΤΑΘΕΣΗΣ	*(22):*	14.11.91
ΑΡΙΘ./ΗΜΕΡ. ΔΗΜΟΣΙΕΥΣΗΣ ΕΥΡΩΠΑ·Ι·ΚΟΥ ΔΙΠΛΩΜΑΤΟΣ	*(87):*	0232230/13.11.91
ΑΡΙΘ./ΗΜΕΡ. ΚΑΤΑΘΕΣΗΣ ΕΥΡΩΠΑ·Ι·ΚΗΣ ΑΙΤΗΣΗΣ	*(86):*	87830042.5/02.02.87
ΤΙΤΛΟΣ ΕΦΕΥΡΕΣΗΣ	*(54):*	Λέβητας συμπυκνώσεως με ρύθμιση καταστάσεως καυσαερίων
ΔΙΚΑΙΟΥΧΟΣ	*(73):*	Fonderie e Officine San Giorgio PRA S.P.A. Via G. Ratto 27 I-16157 Genova PRA, Ιταλίας
ΣΥΜΒΑΤΙΚΕΣ ΠΡΟΤΕΡΑΙΟΤΗΤΕΣ	*(30):*	1242286/07.02.86/Ιταλία
ΕΦΕΥΡΕΤΗΣ	*(72):*	Orsi, Armando
ΕΙΔΙΚΟΣ ΠΛΗΡΕΞΟΥΣΙΟΣ	*(74):*	Σταμνά Σπυριδούλα, δικηγόρος, Κουμπάρη 2, 106 74 Αθήνα
ΑΝΤΙΚΛΗΤΟΣ	*(74):*	Παπακωνσταντίνου Ελένη, δικηγόρος, Κουμπάρη 2, 106 74 Αθήνα

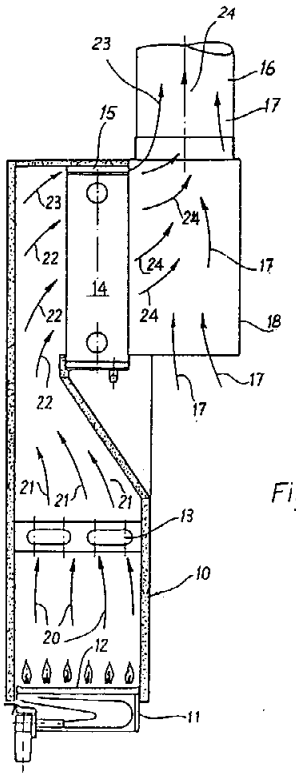

Fig.

ΠΕΡΙΛΗΨΗ (57)

Η εφεύρεση αναφέρεται σε λέβητα συμπυκνώσεως, δηλ. σε λέβητα, ο οποίος έχει πρωτεύοντα ανταλλάκτη και δευτερεύοντα ανταλλάκτη, ή συμπυκνωτή, και στον οποίον ένα κλάσμα των καυσαερίων τα οποία έρχονται από τον πρωτεύοντα ανταλλάκτη τροφοδοτείται απ' ευθείας στην καπνοδόχο δι' ενός σωλήνα, ο οποίος παρακάμπτει τον δευτερεύοντα ανταλλάκτη (σχ. 6).

ΑΡΙΘΜΟΣ ΕΥΡΩΠΑ·Ι·ΚΟΥ Δ.Ε.	*(11):*	**3003122**
ΑΡΙΘ. ΕΛΛΗΝΙΚΗΣ ΚΑΤΑΘΕΣΗΣ	*(21):*	910401662
ΗΜΕΡ. ΕΛΛΗΝΙΚΗΣ ΚΑΤΑΘΕΣΗΣ	*(22):*	14.11.91
ΑΡΙΘ./ΗΜΕΡ. ΔΗΜΟΣΙΕΥΣΗΣ ΕΥΡΩΠΑ·Ι·ΚΟΥ ΔΙΠΛΩΜΑΤΟΣ	*(87):*	0282121/13.11.91
ΑΡΙΘ./ΗΜΕΡ. ΚΑΤΑΘΕΣΗΣ ΕΥΡΩΠΑ·Ι·ΚΗΣ ΑΙΤΗΣΗΣ	*(86):*	88200367.6/26.02.88
ΤΙΤΛΟΣ ΕΦΕΥΡΕΣΗΣ	*(54):*	Κάλυμμα εξαερισμού
ΔΙΚΑΙΟΥΧΟΣ	*(73):*	Wiva Verpakkingen B.V. Souvereinstraat 1 NL-4903 RH Oosterhout Ολλανδία
ΣΥΜΒΑΤΙΚΕΣ ΠΡΟΤΕΡΑΙΟΤΗΤΕΣ	*(30):*	8700550/06.03.87/Ολλανδία
ΕΦΕΥΡΕΤΗΣ	*(72):*	Jonkers, Godefridus Hubertus J.
ΕΙΔΙΚΟΣ ΠΛΗΡΕΞΟΥΣΙΟΣ	*(74):*	Σταμνά Σπυριδούλα, δικηγόρος, Κουμπάρη 2, 106 74 Αθήνα
ΑΝΤΙΚΛΗΤΟΣ	*(74):*	Παπακωνσταντίνου Ελένη, δικηγόρος, Κουμπάρη 2, 106 74 Αθήνα

ΠΕΡΙΛΗΨΗ (57)

Ένα κάλυμμα για ένα στόμιο (5) πλήρωσης ή διανομής για ένα δοχείο αποθήκευσης όπως είναι ένα δοχείο υγρών, το οποίο κάλυμμα αποτελείται από ένα κυκλικό σώμα (1) το οποίο έχει διατεταγμένο κατά μήκος της περιφέρειάς του ένα εξάρτημα φλάντζας (2) εφοδιασμένο με μέσα στερέωσης (3) όπως είναι ένα κοχλιωτόσπείρωμα, το οποίο συνεργάζεται με το στόμιο (5) και έναν στεγανό δακτύλιο (7) προσαρμοσμένο εντός του εξαρτήματος φλάντζας, στο οποίο το κυκλικό τμήμα του καλύματος το οποίο εντοπίζεται εντός του δακτυλίου στεγανότητας είναι εφοδιασμένο με ένα άνοιγμα απελευθέρωσης (8) το οποίο μπορεί να αποκλεισθεί από το περιεχόμενο του δοχείου από ένα ευαίσθητο στην πίεση μέσο κλεισίματος (9) το οποίο είναι διατεταγμένο εντός του καλύμματος με το εν λόγω μέσο κλεισίματος να είναι μια τύπου-θόλου κατασκευή (1) η οποία συνεργάζεται με ένα διάφραγμα (10), με ένα άνοιγμα πέρασμα (12), τέτοιο ώστε το περιεχόμενο ενός δοχείου αποθήκευσης να μπορεί να εξαερισθεί χωρίς το περιεχόμενό του, για παράδειγμα ένα δραστικό υγρό, να έχει την δυνατότητα διαφυγής στο εξωτερικό περιβάλλον.

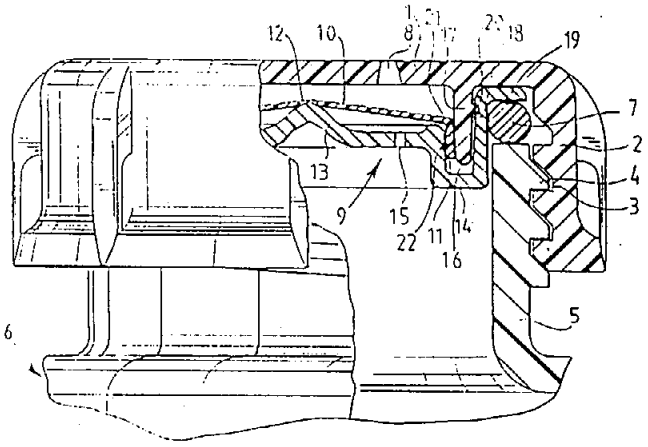

ΑΡΙΘΜΟΣ ΕΥΡΩΠΑ·Ι·ΚΟΥ Δ.Ε.	***(11):***	**3003123**
ΑΡΙΘ. ΕΛΛΗΝΙΚΗΣ ΚΑΤΑΘΕΣΗΣ	*(21):*	910401663
ΗΜΕΡ. ΕΛΛΗΝΙΚΗΣ ΚΑΤΑΘΕΣΗΣ	*(22):*	14.11.91
ΑΡΙΘ./ΗΜΕΡ. ΔΗΜΟΣΙΕΥΣΗΣ ΕΥΡΩΠΑ·Ι·ΚΟΥ ΔΙΠΛΩΜΑΤΟΣ	*(87):*	0316687/13.11.91
ΑΡΙΘ./ΗΜΕΡ. ΚΑΤΑΘΕΣΗΣ ΕΥΡΩΠΑ·Ι·ΚΗΣ ΑΙΤΗΣΗΣ	*(86):*	88118436.0/04.11.88
ΤΙΤΛΟΣ ΕΦΕΥΡΕΣΗΣ	*(54):*	Συσκευή επεξεργασίας νερού
ΔΙΚΑΙΟΥΧΟΣ	*(73):*	Knight, John B., Jr. Rt. 3, Box 115 Spanish Fork Utah 84660, Η.Π.Α.
ΣΥΜΒΑΤΙΚΕΣ ΠΡΟΤΕΡΑΙΟΤΗΤΕΣ	*(30):*	117571/06.11.87/Η.Π.Α.
ΕΦΕΥΡΕΤΗΣ	*(72):*	Anderson, Ellis
ΕΙΔΙΚΟΣ ΠΛΗΡΕΞΟΥΣΙΟΣ	*(74):*	Σταμνά Σπυριδούλα, δικηγόρος, Κουμπάρη 2, 106 74 Αθήνα
ΑΝΤΙΚΛΗΤΟΣ	*(74):*	Παπακωνσταντίνου Ελένη, δικηγόρος, Κουμπάρη 2, 106 74 Αθήνα

ΠΕΡΙΛΗΨΗ *(57)*

Μια συσκευή για τον καθαρισμό και/ή αποστείρωση ή απολύμανση του νερού η οποία έχει μια κεφαλή (10) με ανοίγματα εισόδου νερού (12) και εξόδου νερού (14) και ένα περίβλημα (22) στερεωμένο με υδατοστεγή σχέση προς την εν λόγω κεφαλή στην οποία υπάρχει ένα κυλινδρικό φίλτρο (18), κατά προτίμηση ενεργού άνθρακα. Μεταξύ του φίλτρου και του περιβλήματος υπάρχει ένα εξωτερικό κανάλι νερού (28) το οποίο επικοινωνεί με την είσοδο νερού έτσι ώστε νερό το οποίο εισέρχεται στην συσκευή να καθαρίζεται περνώντας διαμέσου του φίλτρου σε ένα εσωτερικό κανάλι (30) το οποίο επικοινωνεί με την έξοδο νερού. Το νερό αποστειρώνεται ή απολυμαίνεται με μια υπεριώδη λάμπα (20) μέσα στο φίλτρο επάνω από το οποίο το νερό το οποίο έχει περάσει διαμέσου του ρέει προς την έξοδο νερού. Η συσκευή μπορεί να χρησιμοποιηθεί σε πολλαπλές μονάδες οι οποίες είναι συνδεδεμένες εν σειρά ή εν παραλλήλω για την απόκτηση ενός μεγαλύτερου βαθμού διήθησης και απολύμανσης απ' ότι είναι δυνατόν να αποκτηθεί σε μια μεμονωμένη μονάδα.

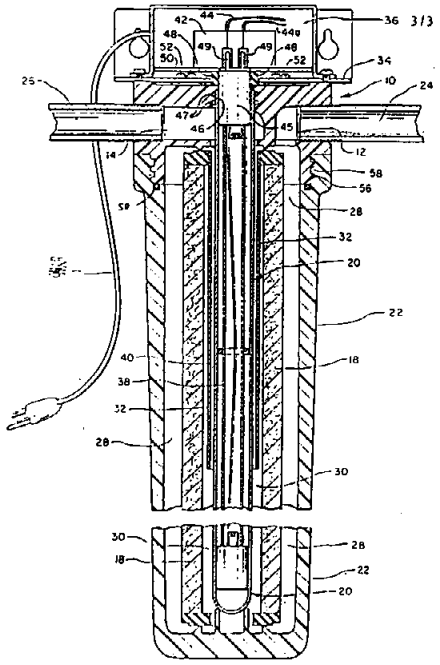

ΑΡΙΘΜΟΣ ΕΥΡΩΠΑ·Ι·ΚΟΥ Δ.Ε.	***(11):***	**3003124**
ΑΡΙΘ. ΕΛΛΗΝΙΚΗΣ ΚΑΤΑΘΕΣΗΣ	*(21):*	910401666
ΗΜΕΡ. ΕΛΛΗΝΙΚΗΣ ΚΑΤΑΘΕΣΗΣ	*(22):*	14.11.91
ΑΡΙΘ./ΗΜΕΡ. ΔΗΜΟΣΙΕΥΣΗΣ ΕΥΡΩΠΑ·Ι·ΚΟΥ ΔΙΠΛΩΜΑΤΟΣ	*(87):*	0269904/13.11.91
ΑΡΙΘ./ΗΜΕΡ. ΚΑΤΑΘΕΣΗΣ ΕΥΡΩΠΑ·Ι·ΚΗΣ ΑΙΤΗΣΗΣ	*(86):*	87116353.1/05.11.87
ΤΙΤΛΟΣ ΕΦΕΥΡΕΣΗΣ	*(54):*	Μέθοδος διύλισης λίπους
ΔΙΚΑΙΟΥΧΟΣ	*(73):*	Asahi Denka Kogyo Kabushiki Kaisha 2-35, 7-Chome Higashiogu Arakawa-ku, Tokyo 116, Ιαπωνία
ΣΥΜΒΑΤΙΚΕΣ ΠΡΟΤΕΡΑΙΟΤΗΤΕΣ	*(30):*	1) 268393/86, 11.11.86, Ιαπωνία 2) 268394/86, 11.11.86, Ιαπωνία
ΕΦΕΥΡΕΤΗΣ	*(72):*	1) Matsumoto, Wataru C/O Asahi Denka Kogyo K.K. 2) Nakai, Eiji C/O Asahi Denka Kogyo K.K. 3) Suzuki Kazuaki C/O Asahi Denka Kogyo K.K. 4) Satoh, Susumu C/O Asahi Denka Kogyo K.K. 5) Maruzeni, Shouji C/O Asahi Denka Kogyo K.K.
ΕΙΔΙΚΟΣ ΠΛΗΡΕΞΟΥΣΙΟΣ	*(74):*	Σταμνά Σπυριδούλα, δικηγόρος, Κουμπάρη 2, 106 74 Αθήνα
ΑΝΤΙΚΛΗΤΟΣ	*(74):*	Παπακωνσταντίνου Ελένη, δικηγόρος, Κουμπάρη 2, 106 74 Αθήνα

ΠΕΡΙΛΗΨΗ *(57)*

Η μέθοδος για τη διύλιση λίπους της παρούσης εφεύρεσης περιλαμβάνει απομάκρυνση μερικών γλυκεριδίων και/ή ελεύθερων λιπαρών οξέων από ένα ελαιώδες μίγμα περιλαμβάνοντας τα αναφερμένα γλυκερίδια και/ή τα αναφερμένα οξέα σε υψηλές συγκεντρώσεις, δια μέσου κλασματοποίησης διαλύτη με τη χρήση ακετόνης. Μια άλλη μέθοδος διύλισης ενός λίπους της παρούσης εφεύρεσης περιλαμβάνει προκυτταρική απομάκρυνση των περισσότερων ελεύθερων λιπαρών οξέων από ένα ελαιώδες μίγμα περιλαμβάνοντας μερικά γλυκερίδια και/ή ελεύθερα λιπαρά οξέα σε υψηλές συγκεντρώσεις διαμέσου εκχύλισης υγρού/υγρού πριν από κλασματοποίηση διαλύτη, και μετά απομάκρυνση των μερικών γλυκεριδίων και/ή υπολειμματικών ελεύθερων λιπαρών οξέων από το αναφέρμενο μίγμα διαμέσου κλασματοποίησης διαλύτη με τη χρήση ακετόνης, η τελευταία διαδικασία είναι ιδιαίτερα αποτελεσματική στην περίπτωση που το αναφερμένο ελαιώδες μίγμα έχει μια υψηλή τιμή οξέος.

ΑΡΙΘΜΟΣ ΕΥΡΩΠΑΪΚΟΥ Δ.Ε.	*(11):*	**3003125**
ΑΡΙΘ. ΕΛΛΗΝΙΚΗΣ ΚΑΤΑΘΕΣΗΣ	*(21):*	910401683
ΗΜΕΡ. ΕΛΛΗΝΙΚΗΣ ΚΑΤΑΘΕΣΗΣ	*(22):*	14.11.91
ΑΡΙΘ./ΗΜΕΡ. ΔΗΜΟΣΙΕΥΣΗΣ ΕΥΡΩΠΑΪΚΟΥ ΔΙΠΛΩΜΑΤΟΣ	*(87):*	0310298A1/13.11.91 (91/46)
ΑΡΙΘ./ΗΜΕΡ. ΚΑΤΑΘΕΣΗΣ ΕΥΡΩΠΑΪΚΗΣ ΑΙΤΗΣΗΣ	*(86):*	88308800.7/22.09.88
ΤΙΤΛΟΣ ΕΦΕΥΡΕΣΗΣ	*(54):*	Συσκευή και μέθοδος προσδιορισμού της ποσότητας υλικού μέσα σε δεξαμενή
ΔΙΚΑΙΟΥΧΟΣ	*(73):*	Veeder-Root Limited Middlesmore road Smethwick Warley B66 2ES(GB) Μεγάλη Βρετανία
ΣΥΜΒΑΤΙΚΕΣ ΠΡΟΤΕΡΑΙΟΤΗΤΕΣ	*(30):*	8722414/23.09.87/Μ. Βρετανία
ΕΦΕΥΡΕΤΗΣ	*(72):*	Norris, Stephen Guy
ΕΙΔΙΚΟΣ ΠΛΗΡΕΞΟΥΣΙΟΣ	*(74):*	Αναστάσιος Κ. Κιλιμίρης, Υψηλάντου 38, 115 21 Αθήνα
ΑΝΤΙΚΛΗΤΟΣ	*(74):*	Αναστάσιος Κ. Κιλιμίρης, Υψηλάντου 38, 115 21 Αθήνα

ΠΕΡΙΛΗΨΗ *(57)*

Μια συσκευή και μέθοδος προσδιορισμού του περιεχομένου δεξαμενής χρησιμοποιεί μέσα σύγκρισης αισθητηρίων ενδείξεων (π.χ. από ένα αισθητήριο όργανο για στάθμη υγρού (4) με μετρικές ενδείξεις (π.χ. από έναν ογκομετρικό ολοκληρωτή συνδεδεμένο με αντλία παροχής υγρού (2)) για να προσδιορίσει λάθη στις αισθητήριες ενδείξεις κι έτσι να δώσει ένα διορθωμένο χαρακτηριστικό βαθμονόμησης. Στο προτιμούμενο παράδειγμα (που εφαρμόζεται στην αποθηκευτική δεξαμενή (1) που περιέχει πετρέλαιο) το χαρακτηριστικό της βαθμονόμησης βελτιώνεται σταδιακά εφαρμόζοντας μικρές αυξανόμενες τροποποιήσεις σε συντελεστή μετατροπής που χρησιμεύει για τον προσδιορισμό τιμών σχετικών με την αισθητήρια ένδειξη και υπολογίζοντας συσχετισμούς για να προσδιοριστεί το βέλτιστο χαρακτηριστικό της βαθμονόμησης. Ένα διορθωμένο χαρακτηριστικό βαθμονόμησης (αποθηκευμένο με PROM) μπορεί κατόπιν να χρησιμοποιηθεί σε μηχάνημα που δείχνει το περιεχόμενο της δεξαμενής.

Σχημα 1

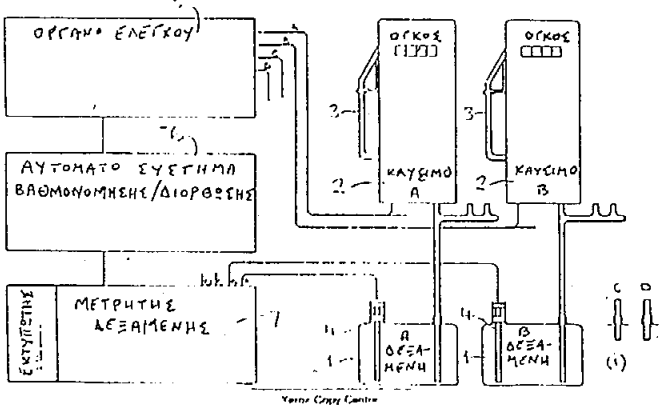

ΑΡΙΘΜΟΣ ΕΥΡΩΠΑΪΚΟΥ Δ.Ε.	*(11):*	**3003126**
ΑΡΙΘ. ΕΛΛΗΝΙΚΗΣ ΚΑΤΑΘΕΣΗΣ	*(21):*	910401690
ΗΜΕΡ. ΕΛΛΗΝΙΚΗΣ ΚΑΤΑΘΕΣΗΣ	*(22):*	14.11.91
ΑΡΙΘ./ΗΜΕΡ. ΔΗΜΟΣΙΕΥΣΗΣ ΕΥΡΩΠΑΪΚΟΥ ΔΙΠΛΩΜΑΤΟΣ	*(87):*	0286089A1/13.11.91 (91/46)
ΑΡΙΘ./ΗΜΕΡ. ΚΑΤΑΘΕΣΗΣ ΕΥΡΩΠΑΪΚΗΣ ΑΙΤΗΣΗΣ	*(86):*	88105550.3/07.04.88
ΤΙΤΛΟΣ ΕΦΕΥΡΕΣΗΣ	*(54):*	Παράγωγα του κινολινοκαρβοξυλικού οξέος, μια σύνθεση αποτελούμενη εξ' αυτών, διεργασία παρασκευής των ιδίων και χρήση αυτών στην παραγωγή φαρμάκων
ΔΙΚΑΙΟΥΧΟΣ	*(73):*	Kanebo LTD 17-4 Sumida 5-Chome Sumida-Ku Tokyo 131, Ιαπωνία
ΣΥΜΒΑΤΙΚΕΣ ΠΡΟΤΕΡΑΙΟΤΗΤΕΣ	*(30):*	1) 85319/87, 07.04.87, Ιαπωνία 2) 264681/87, 19.10.87, Ιαπωνία
ΕΦΕΥΡΕΤΗΣ	*(72):*	1) Taguchi, Masahiro 2) Kondo, Hirosato 3) Inoue, Yoshimasa 4) Kawahata, Yoshihiro 5) Tsukamoto, Goro
ΕΙΔΙΚΟΣ ΠΛΗΡΕΞΟΥΣΙΟΣ	*(74):*	Αναστάσιος Κ. Κιλιμίρης, Υψηλάντου 38, 115 21 Αθήνα
ΑΝΤΙΚΛΗΤΟΣ	*(74):*	Αναστάσιος Κ. Κιλιμίρης, Υψηλάντου 38, 115 21 Αθήνα

ΠΕΡΙΛΗΨΗ *(57)*

Νέα κινολινοκαρβοξυλικά παράγωγα του τύπου:

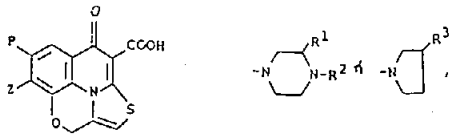

Στον ανωτέρω τύπο όπου R^1 είναι άτομο υδρογόνου ή κατώτερο αλκύλιο, R^2 είναι άτομο υδρογόνου, υδροξύλιο ή κατώτερο αλκύλιο και R^3 είναι άτομα υδρογόνου, υδροξύλιο ή μία αμινοομάδα και το φαρμακευτικό άλας τους. Οι ενώσεις αυτές έχουν εξαιρετική αντιμικροβιακή δράση και μπορούν να συμμετέχουν σε φαρμακευτική σύνθεση ως αντιμικροβιακοί παράγοντες.

Οι διεργασίες παρασκευής αυτών των παραγώγων περιγράφεται, μαζί με τη χρήση τους, για την παραγωγή αντιμικροβιακών ουσιών.

ΑΡΙΘΜΟΣ ΕΥΡΩΠΑΪΚΟΥ Δ.Ε.	***(11):***	**3003127**
ΑΡΙΘ. ΕΛΛΗΝΙΚΗΣ ΚΑΤΑΘΕΣΗΣ	*(21):*	910401706
ΗΜΕΡ. ΕΛΛΗΝΙΚΗΣ ΚΑΤΑΘΕΣΗΣ	*(22):*	14.11.91
ΑΡΙΘ./ΗΜΕΡ. ΔΗΜΟΣΙΕΥΣΗΣ ΕΥΡΩΠΑΪΚΟΥ ΔΙΠΛΩΜΑΤΟΣ	*(87):*	0284210/13.11.91
ΑΡΙΘ./ΗΜΕΡ. ΚΑΤΑΘΕΣΗΣ ΕΥΡΩΠΑΪΚΗΣ ΑΙΤΗΣΗΣ	*(86):*	88301585.1/24.02.88
ΤΙΤΛΟΣ ΕΦΕΥΡΕΣΗΣ	*(54):*	Εμφύτευμα σπονδυλικής στήλης
ΔΙΚΑΙΟΥΧΟΣ	*(73):*	Pfizer Hospital Products Group, Inc. 235 east 42nd street New York, New York 10017, Η.Π.Α.
ΣΥΜΒΑΤΙΚΕΣ ΠΡΟΤΕΡΑΙΟΤΗΤΕΣ	*(30):*	19283/26.02.87/Η.Π.Α.
ΕΦΕΥΡΕΤΗΣ	*(72):*	Kenna, Robert Vincent
ΕΙΔΙΚΟΣ ΠΛΗΡΕΞΟΥΣΙΟΣ	*(74):*	Σταμνά Σπυριδούλα, δικηγόρος, Κουμπάρη 2, 106 74 Αθήνα
ΑΝΤΙΚΛΗΤΟΣ	*(74):*	Παπακωνσταντίνου Ελένη, δικηγόρος, Κουμπάρη 2, 106 74 Αθήνα

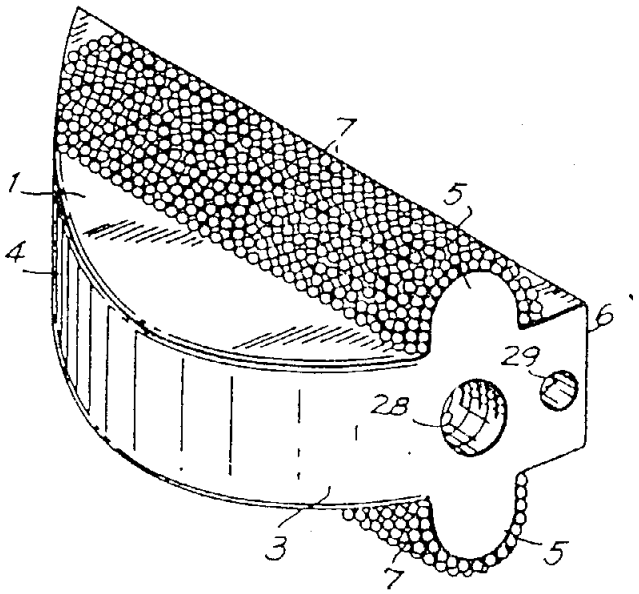

ΠΕΡΙΛΗΨΗ (57)

Ένα εμφύτευμα σπονδυλικής στήλης προσαρμοσμένο για αντικατάσταση ενός δίσκου μεταξύ παρακείμενων σπονδύλων, το οποίο έχει ένα προκαθορισμένο πάχος και προφίλ επιλεγμένα για να ταιριάζουν στον χώρο μεταξύ των εν λόγω σπονδύλων και χαρακτηριζόμενο από επιμήκεις διογκώσεις (5) προσαρμοσμένες να εντοπίζονται σε αυλάκια τρυπημένα μέσα στους εν λόγω σπονδύλους και μια πορώδη επικάλυψη (7) επί τουλάχιστον ενός τμήματος επί της επιφανείας του. Μια μέθοδος και συσκευή για τοποθέτηση του εν λόγω εμφυτεύματος σπονδυλικής στήλης επίσης αποκαλύπτονται.

ΑΡΙΘΜΟΣ ΕΥΡΩΠΑΪΚΟΥ Δ.Ε.	***(11):***	**3003128**
ΑΡΙΘ. ΕΛΛΗΝΙΚΗΣ ΚΑΤΑΘΕΣΗΣ	*(21):*	910401717
ΗΜΕΡ. ΕΛΛΗΝΙΚΗΣ ΚΑΤΑΘΕΣΗΣ	*(22):*	14.11.91
ΑΡΙΘ./ΗΜΕΡ. ΔΗΜΟΣΙΕΥΣΗΣ ΕΥΡΩΠΑΪΚΟΥ ΔΙΠΛΩΜΑΤΟΣ	*(87):*	0303726/13.11.91
ΑΡΙΘ./ΗΜΕΡ. ΚΑΤΑΘΕΣΗΣ ΕΥΡΩΠΑΪΚΗΣ ΑΙΤΗΣΗΣ	*(86):*	87112052.3/19.08.87
ΤΙΤΛΟΣ ΕΦΕΥΡΕΣΗΣ	*(54):*	Μέθοδος κατασκευής ενός συρμού ημιασκών
ΔΙΚΑΙΟΥΧΟΣ	*(73):*	Pacimex Verpackungen GmbH Werkstrasse 9 W-8069 Scheyern, Γερμανίας
ΣΥΜΒΑΤΙΚΕΣ ΠΡΟΤΕΡΑΙΟΤΗΤΕΣ	*(30):*	—
ΕΦΕΥΡΕΤΗΣ	*(72):*	Brinkmann Fritz
ΕΙΔΙΚΟΣ ΠΛΗΡΕΞΟΥΣΙΟΣ	*(74):*	Μπαντέκα Ιωάννα, Αιόλου 102, Αθήνα
ΑΝΤΙΚΛΗΤΟΣ	*(74):*	Μαρούλης Πραξιτέλης, Κάνιγγος 24, Αθήνα

ΠΕΡΙΛΗΨΗ (57)

Η μέθοδος χρησιμεύει για την κατασκευή ενός συρμού ημιασκών (ημιεύκαμπτων σωλήνων) από γεμιζόμενους και κλεινόμενους σάκκους. Ο συρμός ημιασκών αποτελείται από ένα κολούμενο και/ή σφραγιζόμενο υλικό, όπου στην περιοχή της πρώτης από τις δύο διατρέχουσες κατά την διεύθυνση προωθήσεως του συρμού διαμήκεις εξωτερικές ακμές 8 τοποθετείται τουλάχιστον ανά μία συνεχής ταινία 17, στην άνω πλευρά και στην κάτω πλευρά του συρμού ημιασκών, στα θυλάκια που διαμορφώνονται συνεχώς κατά την προώθησή του, πριν από τον διαχωρισμό και το γέμισμα καθώς και από το ακόλουθο κλείσιμο των σάκκων από την ανοικτή δεύτερη ανοικτή τους ακμή (χείλος), που είναι παράλληλη προς την πρώτη ακμή. Κατά ταύτα, σταμπάρονται (εκτυπώνονται) πριν από την τοποθέτηση των ταινιών στα θυλάκια, στην περιοχή της πρώτης διαμήκους εξωτερικής ακμής, τμήματα 12 του συρμού ημιασκών κατά την απόσταση (διάστημα) ενός πλάτους σάκκου. Κατόπιν χωρίζονται, μετά την τοποθέτηση των συνεχώς διατρεχόντων ταινιών, οι ταινίες αυτές στην περιοχή του σταμπαριζόμενου τμήματος 12 και τα δύο διαχωριζόμενα γειτονικά άκρα της άνω και της κάτω πλευράς συνδέονται μεταξύ τους χωρίς κόμβους 20.

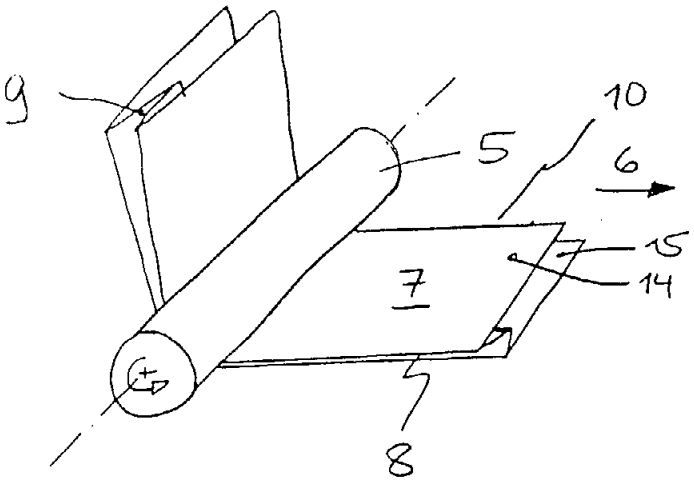

ΑΡΙΘΜΟΣ ΕΥΡΩΠΑΪΚΟΥ Δ.Ε.	*(11):*	**3003129**
ΑΡΙΘ. ΕΛΛΗΝΙΚΗΣ ΚΑΤΑΘΕΣΗΣ	*(21):*	910401718
ΗΜΕΡ. ΕΛΛΗΝΙΚΗΣ ΚΑΤΑΘΕΣΗΣ	*(22):*	14.11.91
ΑΡΙΘ./ΗΜΕΡ. ΔΗΜΟΣΙΕΥΣΗΣ ΕΥΡΩΠΑΪΚΟΥ ΔΙΠΛΩΜΑΤΟΣ	*(87):*	0303732/13.11.91
ΑΡΙΘ./ΗΜΕΡ. ΚΑΤΑΘΕΣΗΣ ΕΥΡΩΠΑΪΚΗΣ ΑΙΤΗΣΗΣ	*(86):*	87112832.8/02.09.87
ΤΙΤΛΟΣ ΕΦΕΥΡΕΣΗΣ	*(54):*	Μέθοδος κατασκευής ενός συρμού από αλληλοεξαρτώμενους σάκκους
ΔΙΚΑΙΟΥΧΟΣ	*(73):*	Pacimex Verpackungen GmbH Werkstrasse 9 W-8069 Scheyern, Γερμανία
ΣΥΜΒΑΤΙΚΕΣ ΠΡΟΤΕΡΑΙΟΤΗΤΕΣ	*(30):*	87112052/19.08.87/E.P.
ΕΦΕΥΡΕΤΗΣ	*(72):*	Brinkmann Fritz
ΕΙΔΙΚΟΣ ΠΛΗΡΕΞΟΥΣΙΟΣ	*(74):*	Μπαντέκα Ιωάννα, Αιόλου 102, Αθήνα
ΑΝΤΙΚΛΗΤΟΣ	*(74):*	Μαρούλης Πραξιτέλης, Κάνιγγος 24, 106 82 Αθήνα

ΠΕΡΙΛΗΨΗ (57)

Η μέθοδος χρησιμεύει για την κατασκευή ενός συρμού αλληλοεξαρτώμενων σάκκων αποτελούμενου από ένα συρμό ημιασκών (διαμορφωμένο) από κολλητικό και/ή σταμπαριζόμενο υλικό, κατά την οποία αρχικά τοποθετείται στην περιοχή της πρώτης εκ των δύο κατά την διεύθυνση προωθήσεως του συρμού διαμήκους εξωτερικής ακμής τουλάχιστον ανά ένας συνεχής ιμάντας στην άνω και στην κάτω πλευρά του συρμού τούτου, στα θυλάκια που διαμορφώνονται συνεχώς κατά την προώθησή του, προ του διαχωρισμού των σάκκων σε μεμονωμένα τεμάχια, και τα δύο τμήματα του συρμού τούτου κείνται επάλληλα ελεύθερα (χαλαρά) στην περιοχή της δεύτερης διαμήκους εξωτερικής ακμής της παράλληλης προς την πρώτη, κατόπιν δε επιμηκύνονται οι ιμάντες και τα περατά τους ενώνονται μεταξύ τους, επίσης δε ο συρμός ημιασκών σφραγίζεται εγκάρσια, κατά προτίμηση κάθετα προς την διεύθυνση προωθήσεως, κατά βήματα, με την δημιουργία ανά ενός σάκκου, ο οποίος μεταφέρεται εγκάρσια, κατά προτίμηση δε κάθετα προς την διεύθυνση προωθήσεως, και όλοι οι σάκκοι αυτοί συνδέονται μεταξύ τους. Κατά ταύτα το θυλάκιο της άνω πλευράς ή εκείνο της κάτω πλευράς του ημιασκού προεξέχει επί της άλλης πλευράς, εγκάρσια προς την διεύθυνση προωθήσεως, με τον σχηματισμό της πρώτης διαμήκους εξωτερικής ακμής. Κάθε εγκάρσια προς την διεύθυνση προωθήσεως σφραγιζόμενος σάκκος μεταφέρεται κατά μία επίσης εγκάρσια προς την διεύθυνση αυτήν κατεύθυνση, κατά το μήκος ενός σάκκου. Κατόπιν μεταφέρεται ο συρμός ημιασκών περαιτέρω κατά το μήκος του πλάτους και επικαλύπτει με την πρώτη του εξωτερική διαμήκη ακμή την δεύτερη διαμήκη εξωτερική ακμή του μεταφερόμενου σάκκου εγκάρσια προς την διεύθυνση προωθήσεως, σε μία κοινή (επικαλυπτική) περιοχή. Τέλος, η κοινή αυτή περιοχή σφραγίζεται με την ένωση δύο σάκκων που κείνται ο ένας πίσω από τον άλλο κατά την διαμήκη διεύθυνση των σάκκων, με την βοήθεια μιας ραφής σφραγίσεως.

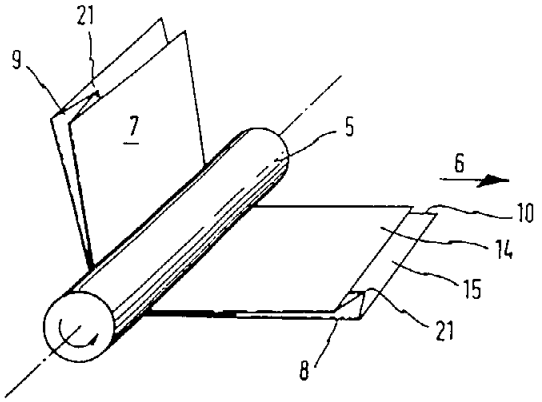

ΑΡΙΘΜΟΣ ΕΥΡΩΠΑΪΚΟΥ Δ.Ε.	*(11):*	**3003130**
ΑΡΙΘ. ΕΛΛΗΝΙΚΗΣ ΚΑΤΑΘΕΣΗΣ	*(21):*	910401741
ΗΜΕΡ. ΕΛΛΗΝΙΚΗΣ ΚΑΤΑΘΕΣΗΣ	*(22):*	14.11.91
ΑΡΙΘ./ΗΜΕΡ. ΔΗΜΟΣΙΕΥΣΗΣ ΕΥΡΩΠΑΪΚΟΥ ΔΙΠΛΩΜΑΤΟΣ	*(87):*	0296932/02.10.91
ΑΡΙΘ./ΗΜΕΡ. ΚΑΤΑΘΕΣΗΣ ΕΥΡΩΠΑΪΚΗΣ ΑΙΤΗΣΗΣ	*(86):*	88401443.2/13.06.88
ΤΙΤΛΟΣ ΕΦΕΥΡΕΣΗΣ	*(54):*	Νέες συνθέσεις οι οποίες περιέχουν κεραμικά υλικά
ΔΙΚΑΙΟΥΧΟΣ	*(73):*	Rhône-Poulenc Chimie 25, quai Paul Doumer F-92408 Courbevoie Cédéx/Γαλλία
ΣΥΜΒΑΤΙΚΕΣ ΠΡΟΤΕΡΑΙΟΤΗΤΕΣ	*(30):*	8708607/19.06.87/Γαλλία
ΕΦΕΥΡΕΤΗΣ	*(72):*	1) Knipper, Magali 2) Schuppiser, Jean-Luc
ΕΙΔΙΚΟΣ ΠΛΗΡΕΞΟΥΣΙΟΣ	*(74):*	Βάσω Δ. Ευαγγέλου, Μαυροκορδάτου 5, Αθήνα
ΑΝΤΙΚΛΗΤΟΣ	*(74):*	Βάσω Δ. Ευαγγέλου, Μαυροκορδάτου 5, Αθήνα

ΠΕΡΙΛΗΨΗ (57)

Η παρούσα ευρεσιτεχνία αφορά νέες συνθέσεις, οι οποίες λαμβάνονται δια αναμείξεως κεραμικών υλικών, ψευδοπλαστικών πολυσακχαριτών, και υδατικών διασπορών τεμαχιδίων πολυμερών, τα οποία είναι ικανά να δημιουργούν μεμβράνες καθώς και εφαρμογές των αναφερθεισών συνθέσεων.

ΑΡΙΘΜΟΣ ΕΥΡΩΠΑ·Ι·ΚΟΥ Δ.Ε.	***(11):***	**3003131**
ΑΡΙΘ. ΕΛΛΗΝΙΚΗΣ ΚΑΤΑΘΕΣΗΣ	*(21):*	910401742
ΗΜΕΡ. ΕΛΛΗΝΙΚΗΣ ΚΑΤΑΘΕΣΗΣ	*(22):*	14.11.91
ΑΡΙΘ./ΗΜΕΡ. ΔΗΜΟΣΙΕΥΣΗΣ ΕΥΡΩΠΑ·Ι·ΚΟΥ ΔΙΠΛΩΜΑΤΟΣ	*(87):*	0300852/18.09.91
ΑΡΙΘ./ΗΜΕΡ. ΚΑΤΑΘΕΣΗΣ ΕΥΡΩΠΑ·Ι·ΚΗΣ ΑΙΤΗΣΗΣ	*(86):*	88401594.2/24.06.88
ΤΙΤΛΟΣ ΕΦΕΥΡΕΣΗΣ	*(54):*	Οξείδιον τετραδυνάμου δημητρίου με νέα μορφολογικά χαρακτηριστικά και μέθοδος παρασκευής αυτού
ΔΙΚΑΙΟΥΧΟΣ	*(73):*	Rhône-Poulenc Chimie 25 quai Paul Doumer F-92408 Courbevoie Cédéx/Γαλλία
ΣΥΜΒΑΤΙΚΕΣ ΠΡΟΤΕΡΑΙΟΤΗΤΕΣ	*(30):*	8709122/29.06.87/Γαλλία
ΕΦΕΥΡΕΤΗΣ	*(72):*	Le Loarer, Jean-Luc
ΕΙΔΙΚΟΣ ΠΛΗΡΕΞΟΥΣΙΟΣ	*(74):*	Ευαγγέλου Βάσω, Μαυροκορδάτου 5, 106 78 Αθήνα
ΑΝΤΙΚΛΗΤΟΣ	*(74):*	Ευαγγέλου Βάσω, Μαυροκορδάτου 5, 106 78 Αθήνα

ΠΕΡΙΛΗΨΗ *(57)*

Η παρούσα εφεύρεσις έχει ως αντικείμενο ένα οξείδιον τετραδυνάμου δημητρίου με νέα μορφολογικά χαρακτηριστικά. Η εφεύρεσις προβλέπει επίσης μια από τας μεθόδους παρασκευής του αναφερθέντος οξειδίου.

Η μέθοδος της εφευρέσεως χαρακτηρίζεται εκ του γεγονότος ότι υποβάλλομεν ένα υδροξείδιον τετραδυνάμου δημητρίου το οποίον παρεσκευάσθη δια βασικής καταβυθίσεως από ένα διάλυμα ενός άλατος δημητρίου, εις μίαν σολβοθερμική κατεργασία προ της διαδικασίας οπτήσεως.

Το λαμβανόμενον οξείδιον τετραδυνάμου δημητρίου παρουσιάζει μία μεγάλη ειδική επιφάνεια εις υψηλήν θερμοκρασίαν.

ΑΡΙΘΜΟΣ ΕΥΡΩΠΑ·Ι·ΚΟΥ Δ.Ε.	***(11):***	**3003132**
ΑΡΙΘ. ΕΛΛΗΝΙΚΗΣ ΚΑΤΑΘΕΣΗΣ	*(21):*	910401743
ΗΜΕΡ. ΕΛΛΗΝΙΚΗΣ ΚΑΤΑΘΕΣΗΣ	*(22):*	14.11.91
ΑΡΙΘ./ΗΜΕΡ. ΔΗΜΟΣΙΕΥΣΗΣ ΕΥΡΩΠΑ·Ι·ΚΟΥ ΔΙΠΛΩΜΑΤΟΣ	*(87):*	0264017/25.09.91
ΑΡΙΘ./ΗΜΕΡ. ΚΑΤΑΘΕΣΗΣ ΕΥΡΩΠΑ·Ι·ΚΗΣ ΑΙΤΗΣΗΣ	*(86):*	87114135.4/28.09.87
ΤΙΤΛΟΣ ΕΦΕΥΡΕΣΗΣ	*(54):*	Φαρμακευτικές συνθέσεις οι οποίες έχουν θεραπευτική δραστικότητα
ΔΙΚΑΙΟΥΧΟΣ	*(73):*	Bioindustria Farmaceutici S.p.A. Via de Ambrosiis, 2-4-6 I-15067 Novi Ligure Alessandria, Ιταλία
ΣΥΜΒΑΤΙΚΕΣ ΠΡΟΤΕΡΑΙΟΤΗΤΕΣ	*(30):*	2205186/17.10.86/Ιταλία
ΕΦΕΥΡΕΤΗΣ	*(72):*	1) Federici, Giorgio 2) Bertoncelli, Maria Luisa
ΕΙΔΙΚΟΣ ΠΛΗΡΕΞΟΥΣΙΟΣ	*(74):*	Ευαγγέλου Βάσω, Μαυροκορδάτου 5, 106 78 Αθήνα
ΑΝΤΙΚΛΗΤΟΣ	*(74):*	Ευαγγέλου Βάσω, Μαυροκορδάτου 5, 106 78 Αθήνα

ΠΕΡΙΛΗΨΗ *(57)*

Περιγράφονται φαρμακευτικές συνθέσεις οι οποίες είναι προικισμένες με θεραπευτική δραστικότητα και περιέχουν κυτόχρωμο-ο-υπεροξειδάση ως δραστική ουσία.

ΑΡΙΘΜΟΣ ΕΥΡΩΠΑΪΚΟΥ Δ.Ε.	(11):	3003133
ΑΡΙΘ. ΕΛΛΗΝΙΚΗΣ ΚΑΤΑΘΕΣΗΣ	(21):	910401744
ΗΜΕΡ. ΕΛΛΗΝΙΚΗΣ ΚΑΤΑΘΕΣΗΣ	(22):	14.11.91
ΑΡΙΘ./ΗΜΕΡ. ΔΗΜΟΣΙΕΥΣΗΣ ΕΥΡΩΠΑΪΚΟΥ ΔΙΠΛΩΜΑΤΟΣ	(87):	0342067/23.10.91
ΑΡΙΘ./ΗΜΕΡ. ΚΑΤΑΘΕΣΗΣ ΕΥΡΩΠΑΪΚΗΣ ΑΙΤΗΣΗΣ	(86):	89400734.3/16.03.89
ΤΙΤΛΟΣ ΕΦΕΥΡΕΣΗΣ	(54):	Θερμοπλαστικές συνθέσεις με βάσιν πολυμερές αιθυλενίου και πολυεστέρα
ΔΙΚΑΙΟΥΧΟΣ	(73):	Atochem 4 & 8, Cours Michelet La Défense 10 F-92800 Puteaux/Γαλλία
ΣΥΜΒΑΤΙΚΕΣ ΠΡΟΤΕΡΑΙΟΤΗΤΕΣ	(30):	8804193/30.03.88/Γαλλία
ΕΦΕΥΡΕΤΗΣ	(72):	Hert, Marius
ΕΙΔΙΚΟΣ ΠΛΗΡΕΞΟΥΣΙΟΣ	(74):	Βάσω Ευαγγέλου, Μαυροκορδάτου 5, Αθήνα
ΑΝΤΙΚΛΗΤΟΣ	(74):	Βάσω Ευαγγέλου, Μαυροκορδάτου 5, Αθήνα

ΠΕΡΙΛΗΨΗ (57)

Θερμοπλαστική σύνθεση η οποία περιέχει τουλάχιστον 40% κατά βάρος και κατ' ανώτατον 70% κατά βάρος μια πολυμερή δικτυωμένη φάση η οποία λαμβάνεται δι' αναμίξεως ενός τουλάχιστον συμπολυμερούς (α) το οποίον περιέχει 96 έως 55% κατά βάρος αιθυλένιον, 3 έως 30% κατά βάρος ένα τουλάχιστον ακρυλικό ή μεθακρυλικό αλκυλεστέρα ή κυκλοαλκυλεστέρα του οποίου η αλκυλομάς ή κυκλοαλκυλομάς έχει από 1 έως 10 άτομα άνθρακος, και από 1 έως 15% κατά βάρος τουλάχιστον ένα ακόρεστο εποξείδιον, τουλάχιστον ένα συμπολυμερές (b) το οποίον περιέχει 84 έως 55% κατά βάρος αιθυλένον, 15 έως 39% κατά βάρος τουλάχιστον ακρυλικό ή μεθακρυλικό αλκυλεστέρα ή κυκλοαλκυλεστέρα, των οποίων η αλκυλο ή κυκλοαλκυλο ομάς έχει 1 έως 10 άτομα άνθρακος και 1 έως 60% κατά βάρος τουλάχιστον έναν ανυδρίτην ακόρεστου δικαρβοξυλικού οξέος, και τουλάχιστον μιαν ένωσιν (c) ικανή να επιταχύνει την αντίδρασιν μεταξύ της εποξυ ομάδος που υπάρχει εις το συμπολυμερές (α) και της ομάδος ανυδρίτου που υπάρχει εις το συμπολυμερές (b) με 30% τουλάχιστον κατά βάρος, αλλά κατ' ανώτατον 60% κατά βάρος ενός τουλάχιστον κεκορεσμένου πολυεστέρος. Εφαρμογή δια την παραγωγήν χυτών ειδών.

ΑΡΙΘΜΟΣ ΕΥΡΩΠΑΪΚΟΥ Δ.Ε.	(11):	3003134
ΑΡΙΘ. ΕΛΛΗΝΙΚΗΣ ΚΑΤΑΘΕΣΗΣ	(21):	910401745
ΗΜΕΡ. ΕΛΛΗΝΙΚΗΣ ΚΑΤΑΘΕΣΗΣ	(22):	14.11.91
ΑΡΙΘ./ΗΜΕΡ. ΔΗΜΟΣΙΕΥΣΗΣ ΕΥΡΩΠΑΪΚΟΥ ΔΙΠΛΩΜΑΤΟΣ	(87):	0286465/11.09.91
ΑΡΙΘ./ΗΜΕΡ. ΚΑΤΑΘΕΣΗΣ ΕΥΡΩΠΑΪΚΗΣ ΑΙΤΗΣΗΣ	(86):	88400525.7/04.03.88
ΤΙΤΛΟΣ ΕΦΕΥΡΕΣΗΣ	(54):	Μέθοδος παρασκευής πολυχλωριοφωσφαζενίου παρουσία δις (διχλωριοφωσφορυλο)ιμίδης
ΔΙΚΑΙΟΥΧΟΣ	(73):	Atochem 4 & 8, Cours Michelet la Défense 10 F-92800 Puteaux/Γαλλία
ΣΥΜΒΑΤΙΚΕΣ ΠΡΟΤΕΡΑΙΟΤΗΤΕΣ	(30):	8703250/10.03.87/Γαλλία
ΕΦΕΥΡΕΤΗΣ	(72):	1) Pegnier, Guy 2) Passimourt Nadine 3) Potin, Phillippe
ΕΙΔΙΚΟΣ ΠΛΗΡΕΞΟΥΣΙΟΣ	(74):	Ευαγγέλου Βάσω, Μαυροκορδάτου 5, 106 78 Αθήνα
ΑΝΤΙΚΛΗΤΟΣ	(74):	Ευαγγέλου Βάσω, Μαυροκορδάτου 5, 106 78 Αθήνα

ΠΕΡΙΛΗΨΗ (57)

Η εφεύρεση αφορά μία μέθοδο παρασκευής πολυχλωριοφωσφαζενίου.

Το πολυμερές λαμβάνεται δια πολυσυμπυκνώσεως N-(διχλωριοφωσφορυλ) τριχλωριοφωσφαζενίου παρουσία δις (διχλωριοφωσφορυλ) ιμίδης.

Η παρουσία δις (διχλωριοφωσφορυλ) ιμίδης επιταχύνει σημαντικά την ταχύτητα αντιδράσεως πολυσυμπυκνώσεως.

ΑΡΙΘΜΟΣ ΕΥΡΩΠΑΪΚΟΥ Δ.Ε.	*(11):*	**3003135**
ΑΡΙΘ. ΕΛΛΗΝΙΚΗΣ ΚΑΤΑΘΕΣΗΣ	*(21):*	910401746
ΗΜΕΡ. ΕΛΛΗΝΙΚΗΣ ΚΑΤΑΘΕΣΗΣ	*(22):*	14.11.91
ΑΡΙΘ./ΗΜΕΡ. ΔΗΜΟΣΙΕΥΣΗΣ ΕΥΡΩΠΑΪΚΟΥ ΔΙΠΛΩΜΑΤΟΣ	*(87):*	0321341/16.10.91
ΑΡΙΘ./ΗΜΕΡ. ΚΑΤΑΘΕΣΗΣ ΕΥΡΩΠΑΪΚΗΣ ΑΙΤΗΣΗΣ	*(86):*	88403184.0/14.12.88
ΤΙΤΛΟΣ ΕΦΕΥΡΕΣΗΣ	*(54):*	Διάταξη δια την στερέωση σωλήνων οι οποίοι διασχίζουν ένα τοίχωμα
ΔΙΚΑΙΟΥΧΟΣ	*(73):*	Atochem 4 & 8, Cours Michelet La Défense 10 F-92800 Puteaux/Γαλλία
ΣΥΜΒΑΤΙΚΕΣ ΠΡΟΤΕΡΑΙΟΤΗΤΕΣ	*(30):*	8717655/17.12.87/Γαλλία
ΕΦΕΥΡΕΤΗΣ	*(72):*	1) Masini, Jean-Jacques 2) Chapidon, René
ΕΙΔΙΚΟΣ ΠΛΗΡΕΞΟΥΣΙΟΣ	*(74):*	Βάσω, Ευαγγέλου, Μαυροκορδάτου 5, 106 78 Αθήνα
ΑΝΤΙΚΛΗΤΟΣ	*(74):*	Βάσω, Ευαγγέλου, Μαυροκορδάτου 5, 106 78 Αθήνα

ΠΕΡΙΛΗΨΗ *(57)*

Η εφεύρεση αφορά μια διάταξη δια την στερέωση σωλήνων που διασχίζουν ένα τοίχωμα και ειδικότερα σωλήνων από ύαλο ή από χαλαζία οι οποίοι περιέχουν πομπούς υπεριωδών ακτίνων και είναι εμβεβαπτισμένος εντός ενός αντιδραστήρος υπό πίεση εντός του οποίου διεξάγονται χλωριώσεις ριζικών. Το άκρον του σωλήνος (1) εκτός του υποδοχέως σχηματίζει μαζί με ένα τεμάχιο από ευλύγιστο υλικό (7,80 ένα σφαιρικό σύνδεσμο (10, 11) η στεγανότης της διελεύσεως του σωλήνος μέσω του τοιχώματος εξασφαλίζεται από έναν σύνδεσμο με χείλη (3, 4).

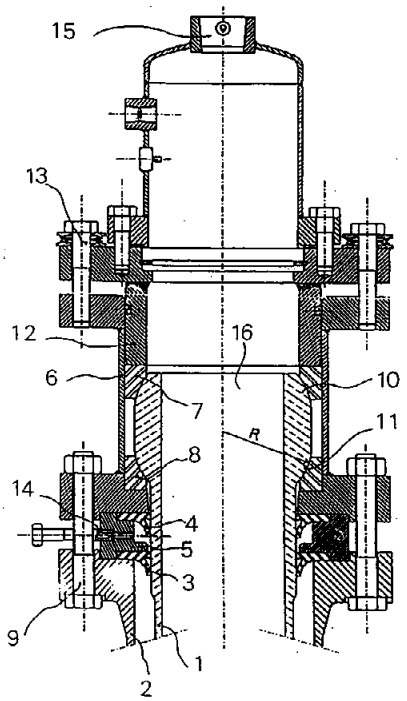

ΑΡΙΘΜΟΣ ΕΥΡΩΠΑΪΚΟΥ Δ.Ε.	*(11):*	**3003136**
ΑΡΙΘ. ΕΛΛΗΝΙΚΗΣ ΚΑΤΑΘΕΣΗΣ	*(21):*	910401747
ΗΜΕΡ. ΕΛΛΗΝΙΚΗΣ ΚΑΤΑΘΕΣΗΣ	*(22):*	14.11.91
ΑΡΙΘ./ΗΜΕΡ. ΔΗΜΟΣΙΕΥΣΗΣ ΕΥΡΩΠΑΪΚΟΥ ΔΙΠΛΩΜΑΤΟΣ	*(87):*	0284478/30.10.91
ΑΡΙΘ./ΗΜΕΡ. ΚΑΤΑΘΕΣΗΣ ΕΥΡΩΠΑΪΚΗΣ ΑΙΤΗΣΗΣ	*(86):*	88400526.5/04.03.88
ΤΙΤΛΟΣ ΕΦΕΥΡΕΣΗΣ	*(54):*	Μέθοδος παρασκευής Ν(διχλώριο φωσφορυλ) τριχλωριοφωσφαζενίου
ΔΙΚΑΙΟΥΧΟΣ	*(73):*	Atochem 4 & 8, Cours La Michelet La Défence 10 F-92800 Puteaux, Γαλλία
ΣΥΜΒΑΤΙΚΕΣ ΠΡΟΤΕΡΑΙΟΤΗΤΕΣ	*(30):*	8703249/10.03.87/Γαλλία
ΕΦΕΥΡΕΤΗΣ	*(72):*	1) Passimourt, Nadine 2) Potin, Phillipe
ΕΙΔΙΚΟΣ ΠΛΗΡΕΞΟΥΣΙΟΣ	*(74):*	Βάσω Δ. Ευαγγέλου, Μαυροκορδάτου 5, Αθήνα
ΑΝΤΙΚΛΗΤΟΣ	*(74):*	Βάσω Δ. Ευαγγέλου, Μαυροκορδάτου 5, Αθήνα

ΠΕΡΙΛΗΨΗ *(57)*

Η εφεύρεση αφορά μία μέθοδο παρασκευής Ν(διχλωριοφωσφορυλο) τριχλωριο φωσφαζενίου δι ' εκκινήσεως από πενταχλωριούχο φώσφορο και χλωριούχο αμμώνιο.
Συμφώνως προς τη μέθοδο αυτή χρησιμοποιούμε χλωριούχο αμμώνιο λεπτής κοκκομετρικής συστάσεως και κατά προτίμηση χρησιμοποιούμε τα αντιδραστήρια σε μοριακές ποσότητες ουσιαστικά στοιχειομετρικές.
Η μέθοδος αυτή επιτρέπει να διεξάγουμε την αντίδραση με πολύ μεγάλη ακάθαρτο απόδοση και να πάρομε ένα προϊόν το οποίον περιέχει πολύ μικρή ποσότητα γραμμικών ολιγομερών.

ΑΡΙΘΜΟΣ ΕΥΡΩΠΑ·Ϊ·ΚΟΥ Δ.Ε.	*(11):*	**3003137**
ΑΡΙΘ. ΕΛΛΗΝΙΚΗΣ ΚΑΤΑΘΕΣΗΣ	*(21):*	910401748
ΗΜΕΡ. ΕΛΛΗΝΙΚΗΣ ΚΑΤΑΘΕΣΗΣ	*(22):*	14.11.91
ΑΡΙΘ./ΗΜΕΡ. ΔΗΜΟΣΙΕΥΣΗΣ ΕΥΡΩΠΑ·Ϊ·ΚΟΥ ΔΙΠΛΩΜΑΤΟΣ	*(87):*	0283375/30.10.91
ΑΡΙΘ./ΗΜΕΡ. ΚΑΤΑΘΕΣΗΣ ΕΥΡΩΠΑ·Ϊ·ΚΗΣ ΑΙΤΗΣΗΣ	*(86):*	88400524.0/04.03.88
ΤΙΤΛΟΣ ΕΦΕΥΡΕΣΗΣ	*(54):*	Μέθοδος παρασκευής πολυχλωριοφωσφαζενίου
ΔΙΚΑΙΟΥΧΟΣ	*(73):*	Atochem 4 & 8, Cours Michelet La Défence 10 F-92800 Puteaux, Γαλλία
ΣΥΜΒΑΤΙΚΕΣ ΠΡΟΤΕΡΑΙΟΤΗΤΕΣ	*(30):*	8703252/10.03.87/Γαλλία
ΕΦΕΥΡΕΤΗΣ	*(72):*	1) Chambrette, Jean-Paul 2) De Jaeger, Roger 3) Potin, Philippe
ΕΙΔΙΚΟΣ ΠΛΗΡΕΞΟΥΣΙΟΣ	*(74):*	Βάσω Δ. Ευαγγέλου, Μαυροκορδάτου 5, Αθήνα
ΑΝΤΙΚΛΗΤΟΣ	*(74):*	Βάσω Δ. Ευαγγέλου, Μαυροκορδάτου 5, Αθήνα

ΠΕΡΙΛΗΨΗ *(57)*

Η εφεύρεση αφορά την παρασκευή πολυχλωριοφωσφαζενίου.
Η μέθοδος χαρακτηρίζεται εκ του ότι το πολυμερές παρασκευάζεται δια πολυσυμπυκνώσεως N (διχλωριο φωσφορυλ) τριχλωριο φωσφαζενίου παρουσία μίας τριτοταγούς αμίνης.
Η παρουσία της τριτοταγούς αμίνης επιτρέπει να αυξήσουμε σημαντικά την ταχύτητα της αντιδράσεως πολυσυμπυκνώσεως.

ΑΡΙΘΜΟΣ ΕΥΡΩΠΑ·Ϊ·ΚΟΥ Δ.Ε.	*(11):*	**3003138**
ΑΡΙΘ. ΕΛΛΗΝΙΚΗΣ ΚΑΤΑΘΕΣΗΣ	*(21):*	910401749
ΗΜΕΡ. ΕΛΛΗΝΙΚΗΣ ΚΑΤΑΘΕΣΗΣ	*(22):*	14.11.91
ΑΡΙΘ./ΗΜΕΡ. ΔΗΜΟΣΙΕΥΣΗΣ ΕΥΡΩΠΑ·Ϊ·ΚΟΥ ΔΙΠΛΩΜΑΤΟΣ	*(87):*	0300868/16.10.91
ΑΡΙΘ./ΗΜΕΡ. ΚΑΤΑΘΕΣΗΣ ΕΥΡΩΠΑ·Ϊ·ΚΗΣ ΑΙΤΗΣΗΣ	*(86):*	88401759.1/06.07.88
ΤΙΤΛΟΣ ΕΦΕΥΡΕΣΗΣ	*(54):*	Απορροφητικό υλικό δια τον καθαρισμόν αερίων και μέθοδος καθαρισμού
ΔΙΚΑΙΟΥΧΟΣ	*(73):*	Rhône-Poulenc Chimie 25, quai Paul Doumer F-92408 Courbevoie Cédéx/Γαλλία
ΣΥΜΒΑΤΙΚΕΣ ΠΡΟΤΕΡΑΙΟΤΗΤΕΣ	*(30):*	8710109/17.07.87/Γαλλία
ΕΦΕΥΡΕΤΗΣ	*(72):*	1) Pacaud, Bernard 2) Mercier, Marc
ΕΙΔΙΚΟΣ ΠΛΗΡΕΞΟΥΣΙΟΣ	*(74):*	Βάσω Δ. Ευαγγέλου, Μαυροκορδάτου 5, Αθήνα
ΑΝΤΙΚΛΗΤΟΣ	*(74):*	Βάσω Δ. Ευαγγέλου, Μαυροκορδάτου 5, Αθήνα

ΠΕΡΙΛΗΨΗ *(57)*

Η εφεύρεσις αφορά ένα απορροφητικό υλικό δια τον καθαρισμόν υδρογόνου και μία μέθοδος καθαρισμού και ειδικώτερα μία μέθοδο καθαρισμού συμφώνως προς τας μεθόδους PSA και TSA.
Το απορροφητικόν υλικόν της εφευρέσεως έχει ως βάσιν μοριακά κόσκινα τα οποία χρησιμοποιούνται δια τον καθαρισμόν αερίων δι' απορροφήσεως των ακαθαρσιών και παρουσιάζει ένα μικρό ποσοστό επικαλύψεως εις απορροφηθείσες ακαθαρσίες. Το μοριακόν κόσκινον είναι ένας ζεόλιθος του τύπου 5A. Το μοριακόν κόσκινον είναι αναμεμιγμένο με μία αργιλλώδη συγκολλητική ουσία της οικογενείας των καολινιτών που περιέχει τουλάχιστον 75% καολινίτη και κατ' ανώτατον 20% χαλαζία.
Η εφεύρεσις εφαρμόζεται κυρίως δια τον καθαρισμόν υδρογόνου ή αέρος.

ΑΡΙΘΜΟΣ ΕΥΡΩΠΑ·Ι·ΚΟΥ Δ.Ε.	*(11):*	**3003139**
ΑΡΙΘ. ΕΛΛΗΝΙΚΗΣ ΚΑΤΑΘΕΣΗΣ	*(21):*	910401750
ΗΜΕΡ. ΕΛΛΗΝΙΚΗΣ ΚΑΤΑΘΕΣΗΣ	*(22):*	14.11.91
ΑΡΙΘ./ΗΜΕΡ. ΔΗΜΟΣΙΕΥΣΗΣ ΕΥΡΩΠΑ·Ι·ΚΟΥ ΔΙΠΛΩΜΑΤΟΣ	*(87):*	300853/18.09.91
ΑΡΙΘ./ΗΜΕΡ. ΚΑΤΑΘΕΣΗΣ ΕΥΡΩΠΑ·Ι·ΚΗΣ ΑΙΤΗΣΗΣ	*(86):*	88401595.9/24.06.88
ΤΙΤΛΟΣ ΕΦΕΥΡΕΣΗΣ	*(54):*	Μέθοδος παρασκευής οξειδίου τετραδυνάμου δημητρίου
ΔΙΚΑΙΟΥΧΟΣ	*(73):*	Rhône-Poulenc Chimie 25, quai Paul Doumer F-92408 Courbevoie Cédéx/Γαλλία
ΣΥΜΒΑΤΙΚΕΣ ΠΡΟΤΕΡΑΙΟΤΗΤΕΣ	*(30):*	1) 8709122/29.06.87/Γαλλία 2) 8807992/15.06.88/Γαλλία
ΕΦΕΥΡΕΤΗΣ	*(72):*	Le Loarer, Jean-Luc
ΕΙΔΙΚΟΣ ΠΛΗΡΕΞΟΥΣΙΟΣ	*(74):*	Βάσω Δ. Ευαγγέλου, Μαυροκορδάτου 5, Αθήνα
ΑΝΤΙΚΛΗΤΟΣ	*(74):*	Βάσω Δ. Ευαγγέλου, Μαυροκορδάτου 5, Αθήνα

ΠΕΡΙΛΗΨΗ (57)

Η παρούσα εφεύρεση αφορά μία μέθοδο παρασκευής ενός οξειδίου τετραδυνάμου δημητρίου με μεγάλη ειδική επιφάνεια.

Η μέθοδος της εφευρέσεως χαρακτηρίζεται εκ του γεγονότος ότι υποβάλλομεν το υδροξείδιο τετραδυνάμου δημητρίου που παρασκευάζεται δι' υδρολύσεως ενός διαλύματος ενός άλατος δημητρίου IV, σε μια σολβοθερμική κατεργασία προ της διαδικασίας οπτήσεως.

Το λαμβανόμενο οξείδιο τετραδυνάμου δημητρίου παρουσιάζει μεγάλη ειδική επιφάνεια σε υψηλή θερμοκρασία.

ΑΡΙΘΜΟΣ ΕΥΡΩΠΑ·Ι·ΚΟΥ Δ.Ε.	*(11):*	**3003140**
ΑΡΙΘ. ΕΛΛΗΝΙΚΗΣ ΚΑΤΑΘΕΣΗΣ	*(21):*	910401751
ΗΜΕΡ. ΕΛΛΗΝΙΚΗΣ ΚΑΤΑΘΕΣΗΣ	*(22):*	14.11.91
ΑΡΙΘ./ΗΜΕΡ. ΔΗΜΟΣΙΕΥΣΗΣ ΕΥΡΩΠΑ·Ι·ΚΟΥ ΔΙΠΛΩΜΑΤΟΣ	*(87):*	0298877/04.09.91
ΑΡΙΘ./ΗΜΕΡ. ΚΑΤΑΘΕΣΗΣ ΕΥΡΩΠΑ·Ι·ΚΗΣ ΑΙΤΗΣΗΣ	*(86):*	88420217.7/23.06.88
ΤΙΤΛΟΣ ΕΦΕΥΡΕΣΗΣ	*(54):*	Καταλύτης με κασσίτερο που λαμβάνεται από οξείδιο κασσιτέρου κι ένωση Βήτα-Δικαρβονυλίου δια ελαστομερή σύνθεση σιλικόνης
ΔΙΚΑΙΟΥΧΟΣ	*(73):*	Rhône-Poulenc Chimie 25, quai Paul Doumer F-92408 Courbevoie Cédéx/Γαλλία
ΣΥΜΒΑΤΙΚΕΣ ΠΡΟΤΕΡΑΙΟΤΗΤΕΣ	*(30):*	8709178/25.06.87/Γαλλία
ΕΦΕΥΡΕΤΗΣ	*(72):*	1) Cavezzan, Jacques 2) Frances, Jean-Marc 3) Millet, Claude
ΕΙΔΙΚΟΣ ΠΛΗΡΕΞΟΥΣΙΟΣ	*(74):*	Βάσω Δ. Ευαγγέλου, Μαυροκορδάτου 5, 106 78 Αθήνα
ΑΝΤΙΚΛΗΤΟΣ	*(74):*	Βάσω Δ. Ευαγγέλου, Μαυροκορδάτου 5, 106 78 Αθήνα

ΠΕΡΙΛΗΨΗ (57)

Η παρούσα εφεύρεσις αφορά μια μονο-χηλική ένωση πεντάκις συντεταγμένου κασσιτέρου με σθένος IV την μέθοδο παρασκευής αυτής δι' αντιδράσεως ενός οξειδίου κασσιτέρου μιας βητα-δικαρβονυλίου ενώσεως και ενός οργανικού ή ανοργάνου οξέος υπό απομάκρυνση του σχηματιζομένου ύδατος. Η μονοχηλική ένωσις ή το μίγμα αντιδράσεως που την περιέχει μπορεί να χρησιμοποιηθεί σαν καταλύτης δικτυώσεως μιας συνθέσεως οργανοπολυσιλοξάνης η οποία σκληρύνεται δι' αντιδράσεων πολυσυμπυκνώσεως και περιλαμβάνει ένα έλαιο α-ω-διυδροξυπολυδιοργανοπολυσιλοξάνης ένα παράγοντα δικτυώσεως, και ενδεχομένως ανόργανα υλικά πληρώσεως, και ένα παράγοντα προσφύσεως.

ΑΡΙΘΜΟΣ ΕΥΡΩΠΑ·Ι·ΚΟΥ Δ.Ε.	***(11):***	**3003141**
ΑΡΙΘ. ΕΛΛΗΝΙΚΗΣ ΚΑΤΑΘΕΣΗΣ	*(21):*	910401752
ΗΜΕΡ. ΕΛΛΗΝΙΚΗΣ ΚΑΤΑΘΕΣΗΣ	*(22):*	14.11.91
ΑΡΙΘ./ΗΜΕΡ. ΔΗΜΟΣΙΕΥΣΗΣ ΕΥΡΩΠΑ·Ι·ΚΟΥ ΔΙΠΛΩΜΑΤΟΣ	*(87):*	0246983/25.09.91
ΑΡΙΘ./ΗΜΕΡ. ΚΑΤΑΘΕΣΗΣ ΕΥΡΩΠΑ·Ι·ΚΗΣ ΑΙΤΗΣΗΣ	*(86):*	87420109.8/23.04.87
ΤΙΤΛΟΣ ΕΦΕΥΡΕΣΗΣ	*(54):*	Μέθοδος παρασκευής διοργανοπολυσιλοξάνης με τερματικές αλκοξυομάδες
ΔΙΚΑΙΟΥΧΟΣ	*(73):*	Rhône-Poulenc Chimie 25, quai Paul Doumer F-92408 Courbevoie Cédéx/Γαλλία
ΣΥΜΒΑΤΙΚΕΣ ΠΡΟΤΕΡΑΙΟΤΗΤΕΣ	*(30):*	8606365/28.04.86/Γαλλία
ΕΦΕΥΡΕΤΗΣ	*(72):*	1) Letoffe, Michel 2) Peccoux, Pierre-Michel
ΕΙΔΙΚΟΣ ΠΛΗΡΕΞΟΥΣΙΟΣ	*(74):*	Ευαγγέλου Βάσω, Μαυροκορδάτου 5, 106 78 Αθήνα
ΑΝΤΙΚΛΗΤΟΣ	*(74):*	Ευαγγέλου Βάσω, Μαυροκορδάτου 5, 106 78 Αθήνα

ΠΕΡΙΛΗΨΗ (57)
Η εφεύρεση αφορά μία μέθοδο χαρακτηριστικής ομάδος ελαίου άλφα-διοργανοπολυσιλοξάνης, ωμέγα-διόλης δια αντιδράσεως επί μιας πολυαλκοξυσιλάνης, παρουσία μιας αποτελεσματικής καταλυτικής ποσότητος, μίας ενώσεως με χαρακτηριστική ομάδα οξίμης χωρίς πυρίτιο.
Εφαρμογή των χαρακτηριστικών ομάδων ελαίων που λαμβάνονται με την παρασκευή ελαστομερών μονοσυνθέτων συνθέσεων, σταθερών στην αποθήκευση, απουσία υγρασίας της ατμοσφαίρας.

ΑΡΙΘΜΟΣ ΕΥΡΩΠΑ·Ι·ΚΟΥ Δ.Ε.	***(11):***	**3003142**
ΑΡΙΘ. ΕΛΛΗΝΙΚΗΣ ΚΑΤΑΘΕΣΗΣ	*(21):*	910401753
ΗΜΕΡ. ΕΛΛΗΝΙΚΗΣ ΚΑΤΑΘΕΣΗΣ	*(22):*	14.11.91
ΑΡΙΘ./ΗΜΕΡ. ΔΗΜΟΣΙΕΥΣΗΣ ΕΥΡΩΠΑ·Ι·ΚΟΥ ΔΙΠΛΩΜΑΤΟΣ	*(87):*	0300928/04.09.91
ΑΡΙΘ./ΗΜΕΡ. ΚΑΤΑΘΕΣΗΣ ΕΥΡΩΠΑ·Ι·ΚΗΣ ΑΙΤΗΣΗΣ	*(86):*	88420219.3/23.06.88
ΤΙΤΛΟΣ ΕΦΕΥΡΕΣΗΣ	*(54):*	Καταλύτης με κασσίτερο που λαμβάνεται από βήτα-δικαρβονυλο ένωση και από ένα άλας κασσιτέρου δια ελαστομερή σύνθεση σιλικόνης
ΔΙΚΑΙΟΥΧΟΣ	*(73):*	Rhône-Poulenc Chimie 25, quai Paul Doumer F-92408 Courbevoie Cédéx/Γαλλία
ΣΥΜΒΑΤΙΚΕΣ ΠΡΟΤΕΡΑΙΟΤΗΤΕΣ	*(30):*	8709180/25.06.87/Γαλλία
ΕΦΕΥΡΕΤΗΣ	*(72):*	1) Letoffe, Michel 2) Millet, Claude 3) Serafini, Serge
ΕΙΔΙΚΟΣ ΠΛΗΡΕΞΟΥΣΙΟΣ	*(74):*	Ευαγγέλου Βάσω, Μαυροκορδάτου 5, 106 78 Αθήνα
ΑΝΤΙΚΛΗΤΟΣ	*(74):*	Ευαγγέλου Βάσω, Μαυροκορδάτου 5, 106 78 Αθήνα

ΠΕΡΙΛΗΨΗ (57)
Η παρούσα εφεύρεση αφορά μία σύνθεση οργανοπολυσιλοξάνης η οποία περιλαμβάνει μία βάση κατάλληλη να σκληρύνεται δια αντιδράσεως πολυσυμπυκνώσεως και μία καταλυτικώς αποτελεσματική ποσότητα καταλύτου κασσιτέρου, ο οποίος είναι προϊόν της αντιδράσεως ενός άλατος κασσιτέρου με μία βήτα-διακαρβονυλο ένωση.
Η σύνθεση οργανοπολυσιλοξάνης μπορεί να συσκευασθεί ή μία ή σε δύο συσκευασίες και μπορεί να χρησιμοποιηθεί ειδικώτερα δια δημιουργίας συνδέσμων στην βιομηχανία των δομικών κατασκευών κτιρίων.

ΑΡΙΘΜΟΣ ΕΥΡΩΠΑ·Ι·ΚΟΥ Δ.Ε.	***(11):***	**3003143**
ΑΡΙΘ. ΕΛΛΗΝΙΚΗΣ ΚΑΤΑΘΕΣΗΣ	*(21):*	910401755
ΗΜΕΡ. ΕΛΛΗΝΙΚΗΣ ΚΑΤΑΘΕΣΗΣ	*(22):*	14.11.91
ΑΡΙΘ./ΗΜΕΡ. ΔΗΜΟΣΙΕΥΣΗΣ ΕΥΡΩΠΑ·Ι·ΚΟΥ ΔΙΠΛΩΜΑΤΟΣ	*(87):*	0299883/25.09.91
ΑΡΙΘ./ΗΜΕΡ. ΚΑΤΑΘΕΣΗΣ ΕΥΡΩΠΑ·Ι·ΚΗΣ ΑΙΤΗΣΗΣ	*(86):*	88420218.5/23.06.91
ΤΙΤΛΟΣ ΕΦΕΥΡΕΣΗΣ	*(54):*	Καταλύτης κασσιτέρου ο οποίος λαμβάνεται από καρβοξυλικό οξύ και διχηλική ένωση κασσιτέρου δια ελαστομερή σύνθεση
ΔΙΚΑΙΟΥΧΟΣ	*(73):*	Rhône-Poulenc Chimie 25, quai Paul Doumer F-92408 Courbevoie Cédéx/Γαλλία
ΣΥΜΒΑΤΙΚΕΣ ΠΡΟΤΕΡΑΙΟΤΗΤΕΣ	*(30):*	8709179/25.06.87/Γαλλία
ΕΦΕΥΡΕΤΗΣ	*(72):*	1) Cavezzan, Jacques 2) Frances, Jean-Marc 3) Lancelin, Pierre
ΕΙΔΙΚΟΣ ΠΛΗΡΕΞΟΥΣΙΟΣ	*(74):*	Βάσω Δ. Ευαγγέλου, Μαυροκορδάτου 5, Αθήνα
ΑΝΤΙΚΛΗΤΟΣ	*(74):*	Βάσω Δ. Ευαγγέλου, Μαυροκορδάτου 5, Αθήνα

ΠΕΡΙΛΗΨΗ (57)

Η παρούσα εφεύρεση αφορά μία μέθοδο παρασκευής ενός μονοχηλικού κασσιτέρου με σθένος IV πεντάκις συντονισμένου δι ' αντιδράσεως μιας διχηλικής ενώσεως κασσιτέρου και ενός οργανικού οξέος. Η μονοχηλική ένωση του μίγματος αντιδράσεως που την περιέχει μπορεί να χρησιμοποιηθεί σαν καταλύτης δικτυώσεως μιας ενώσεως οργανοπολυσιλοξάνης η οποία σκληρύνεται δι ' αντιδράσεως πολυσυμπυκνώσεως και η οποία περιλαμβάνει ένα έλαιο α-ω-διυδροπολυδιοργανοπολυσιλοξάνης, ένα δικτυωτικό παράγοντα και ενδεχομένως και ανόργανα υλικά πληρώσεως και ένα παράγοντα συγκολλήσεως (προσφύσεως).

ΑΡΙΘΜΟΣ ΕΥΡΩΠΑ·Ι·ΚΟΥ Δ.Ε.	***(11):***	**3003144**
ΑΡΙΘ. ΕΛΛΗΝΙΚΗΣ ΚΑΤΑΘΕΣΗΣ	*(21):*	910401756
ΗΜΕΡ. ΕΛΛΗΝΙΚΗΣ ΚΑΤΑΘΕΣΗΣ	*(22):*	14.11.91
ΑΡΙΘ./ΗΜΕΡ. ΔΗΜΟΣΙΕΥΣΗΣ ΕΥΡΩΠΑ·Ι·ΚΟΥ ΔΙΠΛΩΜΑΤΟΣ	*(87):*	0314210/30.10.91
ΑΡΙΘ./ΗΜΕΡ. ΚΑΤΑΘΕΣΗΣ ΕΥΡΩΠΑ·Ι·ΚΗΣ ΑΙΤΗΣΗΣ	*(86):*	88202146.2/30.09.88
ΤΙΤΛΟΣ ΕΦΕΥΡΕΣΗΣ	*(54):*	Ελλειψοειδής παστεριώτης για μείγματα τροφών
ΔΙΚΑΙΟΥΧΟΣ	*(73):*	Bravo S.p.A. Via Lago di Molveno, 4 I-36100 Vicenza, Ιταλία
ΣΥΜΒΑΤΙΚΕΣ ΠΡΟΤΕΡΑΙΟΤΗΤΕΣ	*(30):*	2243587/28.10.87/Ιταλία
ΕΦΕΥΡΕΤΗΣ	*(72):*	Bravo, Francesco
ΕΙΔΙΚΟΣ ΠΛΗΡΕΞΟΥΣΙΟΣ	*(74):*	Ιωάννα Θεμελή, Κουμπάρη 2, 106 74 Αθήνα
ΑΝΤΙΚΛΗΤΟΣ	*(74):*	Παπακωνσταντίνου Ελένη, δικηγόρος, Κουμπάρη 2, 106 74 Αθήνα

ΠΕΡΙΛΗΨΗ (57)

Παστεριωτής για μείγματα τροφών ο οποίος περιλαμβάνει δεξαμενή με την οποίαν συνδέονται μέσα θερμάνσεως, ψύξεως και κυκλοφορίας μείγματος. Η δεξαμενή (11) είναι ελλειψοειδής σε σχήμα με ένα κέλυφος σώματος (12) και μια βάση (13), και τα ρηθέντα μέσα κυκλοφορίας μείγματος περιλαμβάνουν μια διάταξη τύπου τρυπανιού (15) συναρμολογημένη πλησίον στη βάση (13), η οποία είναι μορφής τρυπανιού (16) και είναι ελαφρώς τραβηγμένη ούτως ώστε να έχει λεπτυνόμενη περιφερειακή ακμή (17). Από την άνω πλευρά του δίσκου (16) εκτείνονται ωτία (18) τα οποία σχηματίζουν αντίστοιχες θύρες αναρροφήσεως μείγματος (19), ενώ κάτω των θυρών (19), εκτείνονται αντίστοιχες φυγοκεντρικές λεπίδες (20), οι οποίες κινούν το απορροφούμενο μείγμα δια των θυρών (19).

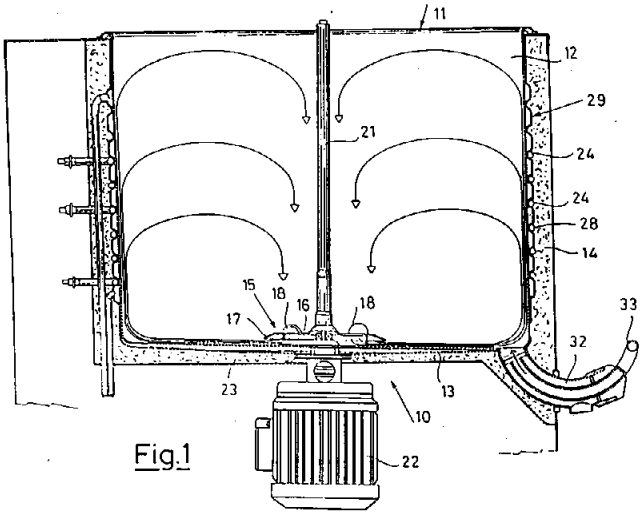

Fig.1

ΑΡΙΘΜΟΣ ΕΥΡΩΠΑ·Ι·ΚΟΥ Δ.Ε.	*(11):*	**3003145**
ΑΡΙΘ. ΕΛΛΗΝΙΚΗΣ ΚΑΤΑΘΕΣΗΣ	*(21):*	910401761
ΗΜΕΡ. ΕΛΛΗΝΙΚΗΣ ΚΑΤΑΘΕΣΗΣ	*(22):*	14.11.91
ΑΡΙΘ./ΗΜΕΡ. ΔΗΜΟΣΙΕΥΣΗΣ ΕΥΡΩΠΑ·Ι·ΚΟΥ ΔΙΠΛΩΜΑΤΟΣ	*(87):*	0289371/25.09.91
ΑΡΙΘ./ΗΜΕΡ. ΚΑΤΑΘΕΣΗΣ ΕΥΡΩΠΑ·Ι·ΚΗΣ ΑΙΤΗΣΗΣ	*(86):*	88400666.9/21.03.88
ΤΙΤΛΟΣ ΕΦΕΥΡΕΣΗΣ	*(54):*	Παράγωγα ιμιδαζοπυριδινών, παρασκευή τους και εφαρμογή τους στη θεραπευτική
ΔΙΚΑΙΟΥΧΟΣ	*(73):*	Synthelabo 58 rue de la Glaciere F-75013 Paris, Γαλλία
ΣΥΜΒΑΤΙΚΕΣ ΠΡΟΤΕΡΑΙΟΤΗΤΕΣ	*(30):*	1) 8704276/27.03.87/Γαλλία 2) 8704277/27.03.87/Γαλλία
ΕΦΕΥΡΕΤΗΣ	*(72):*	1) George, Pascal 2) Allen, John 3) Jaurand, Guy 4) De Peretti, Daniele
ΕΙΔΙΚΟΣ ΠΛΗΡΕΞΟΥΣΙΟΣ	*(74):*	Ιωάννα Θεμελή, δικηγόρος, Κουμπάρη 2, 106 74 Αθήνα
ΑΝΤΙΚΛΗΤΟΣ	*(74):*	Παπακωνσταντίνου Ελένη, δικηγόρος, Κουμπάρη 2, 106 74 Αθήνα

ΠΕΡΙΛΗΨΗ *(57)*

Παράγωγα ιμιδαζο [1,2-a], πυριδινών που απαντούν στον τύπο (I)

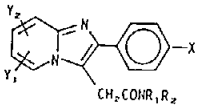

στον οποίο το Y_1 παριστά άτομο υδρογόνου ή αλογόνου ή μια ρίζα αλκύλιο (C_{1-4}),
το Y_2 παριστά είτε μια ρίζα SR στην οποία το R είναι Η ή ρίζα αλκύλιο (C_{1-4}) ή ρίζα (αλκοξυ-4 φαινυλ) μεθύλιο, είτε μια ρίζα υδροξυ, είτε μια ρίζα αλκοξυ (C_{1-4}),
το Χ είναι άτομο υδρογόνου ή αλογόνου, ρίζα αλκοξυ (C_{1-4}), αλκύλιο (C_{1-4}), ομάδα CF_3, CH_3S, NO_2 ή NH_2,
τα R_1 και R_2 παριστούν καθένα, ανεξάρτητα το ένα από το άλλο, είτε άτομο υδρογόνου, είτε ρίζα αλκύλιο (C_{1-4}) ευθεία ή διακλαδωμένη.
Εφαρμογή στην θεραπευτική.

ΑΡΙΘΜΟΣ ΕΥΡΩΠΑ·Ι·ΚΟΥ Δ.Ε.	*(11):*	**3003146**
ΑΡΙΘ. ΕΛΛΗΝΙΚΗΣ ΚΑΤΑΘΕΣΗΣ	*(21):*	910401762
ΗΜΕΡ. ΕΛΛΗΝΙΚΗΣ ΚΑΤΑΘΕΣΗΣ	*(22):*	14.11.91
ΑΡΙΘ./ΗΜΕΡ. ΔΗΜΟΣΙΕΥΣΗΣ ΕΥΡΩΠΑ·Ι·ΚΟΥ ΔΙΠΛΩΜΑΤΟΣ	*(87):*	0221780/09.10.91
ΑΡΙΘ./ΗΜΕΡ. ΚΑΤΑΘΕΣΗΣ ΕΥΡΩΠΑ·Ι·ΚΗΣ ΑΙΤΗΣΗΣ	*(86):*	86308493.5/31.10.86
ΤΙΤΛΟΣ ΕΦΕΥΡΕΣΗΣ	*(54):*	Μικροσφαίρες πορώδους Silica οι οποίες έχουν εμπλουτισμένες με σιλικόνη και ενσιλικνωμένες επιφάνειες
ΔΙΚΑΙΟΥΧΟΣ	*(73):*	E.I. Du pont de Nemours and Company 1007 Market Street Wilmington Delaware 19898 Η.Π.Α.
ΣΥΜΒΑΤΙΚΕΣ ΠΡΟΤΕΡΑΙΟΤΗΤΕΣ	*(30):*	798332/01.11.85/Η.Π.Α.
ΕΦΕΥΡΕΤΗΣ	*(72):*	1) Kirkland, Joseph Jack 2) Köhler, Jürgen
ΕΙΔΙΚΟΣ ΠΛΗΡΕΞΟΥΣΙΟΣ	*(74):*	Ιωάννα Θεμελή, δικηγόρος, Κουμπάρη 2, 106 74 Αθήνα
ΑΝΤΙΚΛΗΤΟΣ	*(74):*	Παπακωνσταντίνου Ελένη, δικηγόρος, Κουμπάρη 2, 106 74 Αθήνα

ΠΕΡΙΛΗΨΗ *(57)*

Ένα χρωματογραφικό υλικό το οποίο έχει βελτιωμένη αντοχή θραύσης και ένα υψηλό επίπεδο επιφανειακών ομάδων σιλανόλης το οποίο περιλαμβάνει μικροσφαίρες πορώδους SILICA οι οποίες έχουν μια μέση διάμετρο των περίπου 0,5 έως περίπου 35 μm, με ουσιαστικά όλες από τις εν λόγω μικροσφαίρες να έχουν μια διάμετρο κυμαινόμενη από περίπου 0.5 έως περίπου 1,5 φορές την μέση διάμετρο· με τις εν λόγω μικροσφαίρες να περιλαμβάνουν μια πληθώρα ουσιαστικά ομοιόμορφου μεγέθους κολλοειδών σωματιδίων, τα οποία έχουν μια επιφάνεια SILICA διατεταγμένη κατά μια διασυνδεδεμένη τρισδιάστατη κρυσταλλική δομή· με τα εν λόγω κολλοειδή σωματίδια να καταλαμβάνουν όγκο μικρότερο από το 50% του όγκου των εν λόγω μικροσφαιρών με τον εναπομένοντα όγκο να καταλαμβάνεται από διασυνδεδεμένους πόρους οι οποίοι έχουν ουσιαστικά ομοιόμορφη κατανομή μεγέθους πόρου· με τις εν λόγω μικροσφαίρες να έχουν μια ολική συγκέντρωση ομάδων σιλανόλης από περίπου 6 έως περίπου 16 μmol/m^2. Το υλικό μπορεί να οδηγηθεί σε αντίδραση με ένα αντιδραστήριο ενσιλίκωσης ώστε να δημιουργηθεί μια πλήρως ενσιλικωμένη επιφάνεια.

ΑΡΙΘΜΟΣ ΕΥΡΩΠΑ·Ι·ΚΟΥ Δ.Ε.	*(11):*	**3003147**
ΑΡΙΘ. ΕΛΛΗΝΙΚΗΣ ΚΑΤΑΘΕΣΗΣ	*(21):*	910401763
ΗΜΕΡ. ΕΛΛΗΝΙΚΗΣ ΚΑΤΑΘΕΣΗΣ	*(22):*	14.11.91
ΑΡΙΘ./ΗΜΕΡ. ΔΗΜΟΣΙΕΥΣΗΣ ΕΥΡΩΠΑ·Ι·ΚΟΥ ΔΙΠΛΩΜΑΤΟΣ	*(87):*	0279761/14.08.91
ΑΡΙΘ./ΗΜΕΡ. ΚΑΤΑΘΕΣΗΣ ΕΥΡΩΠΑ·Ι·ΚΗΣ ΑΙΤΗΣΗΣ	*(86):*	88450005.9/29.01.88
ΤΙΤΛΟΣ ΕΦΕΥΡΕΣΗΣ	*(54):*	Σιαγών δια την κατεργασία του εδάφους και μηχανή εφοδιασμένη με μια τέτοια σιαγώνα
ΔΙΚΑΙΟΥΧΟΣ	*(73):*	1) Société Trasol S.A.R.L. Route de Cambernard F-31470 Saint, Lys, Γαλλία 2) Michel Marcel "'Lafontanelle" Montpezat d'Agenais F-47360 Prayssas, Γαλλία
ΣΥΜΒΑΤΙΚΕΣ ΠΡΟΤΕΡΑΙΟΤΗΤΕΣ	*(30):*	8701306/02.02.87/Γαλλία
ΕΦΕΥΡΕΤΗΣ	*(72):*	Michel, Marcel
ΕΙΔΙΚΟΣ ΠΛΗΡΕΞΟΥΣΙΟΣ	*(74):*	Ιωάννα Θεμελή, δικηγόρος, Κουμπάρη 2, 106 74 Αθήνα
ΑΝΤΙΚΛΗΤΟΣ	*(74):*	Παπακωνσταντίνου Ελένη, δικηγόρος, Κουμπάρη 2, 106 74 Αθήνα

ΠΕΡΙΛΗΨΗ (57)

Η παρούσα εφεύρεσις έχει ως αντικείμενο μια σιαγόνα δια την κατεργασία του εδάφους και μια μηχανή εφοδιασμένη με μια τέτοια σιαγόνα.
Η σιαγών περιλαμβάνει ένα κορμό (2) επιμήκη, ελαστικό δια του ενός άκρου του οποίου προορίζεται να στερεώνεται εις το πλαίσιο ενός γεωργικού μηχανήματος και ένα υνί (3) στερεωμένο εις το άλλο άκρο του κορμού (2).
Ο κορμός αυτός παρουσιάζει ένα επίμηκες άκρο (4) προσβολής της γης και ένα επίμηκες άκρο διαφυγής (5).
Η σιαγών αυτή είναι αξιοσημείωτη κατά το ότι το υνί παρουσιάζει ένα περιορισμένο εύρος περιστροφής πέριξ του άκρου τουλάχιστον διαφυγής (5) της σιαγόνος.

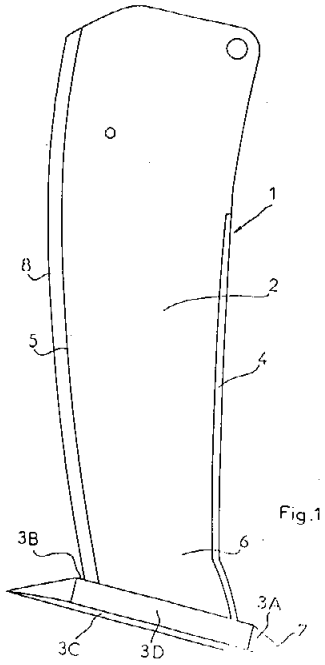

Fig.1

ΑΡΙΘΜΟΣ ΕΥΡΩΠΑ·Ι·ΚΟΥ Δ.Ε.	*(11):*	**3003148**
ΑΡΙΘ. ΕΛΛΗΝΙΚΗΣ ΚΑΤΑΘΕΣΗΣ	*(21):*	910401764
ΗΜΕΡ. ΕΛΛΗΝΙΚΗΣ ΚΑΤΑΘΕΣΗΣ	*(22):*	14.11.91
ΑΡΙΘ./ΗΜΕΡ. ΔΗΜΟΣΙΕΥΣΗΣ ΕΥΡΩΠΑ·Ι·ΚΟΥ ΔΙΠΛΩΜΑΤΟΣ	*(87):*	0274790 (91/33) / 14.08.91
ΑΡΙΘ./ΗΜΕΡ. ΚΑΤΑΘΕΣΗΣ ΕΥΡΩΠΑ·Ι·ΚΗΣ ΑΙΤΗΣΗΣ	*(86):*	87202491.4/11.12.87
ΤΙΤΛΟΣ ΕΦΕΥΡΕΣΗΣ	*(54):*	Εφεύρεση για να τροφοδοτούμε δοχεία σε μια συσκευή για το πιάσιμό τους
ΔΙΚΑΙΟΥΧΟΣ	*(73):*	Special-Machinefabriek J.H. Van Uitert B.V. Industriestraat 14-16 NL-5107 NC Dongen, Ολλανδία
ΣΥΜΒΑΤΙΚΕΣ ΠΡΟΤΕΡΑΙΟΤΗΤΕΣ	*(30):*	8603212/17.12.86/Ολλανδία
ΕΦΕΥΡΕΤΗΣ	*(72):*	Van Uitert Johannes Hendrikus
ΕΙΔΙΚΟΣ ΠΛΗΡΕΞΟΥΣΙΟΣ	*(74):*	Δημήτριος Προκοπίου, Ηρακλείτου 6, 106 73 Αθήνα
ΑΝΤΙΚΛΗΤΟΣ	*(74):*	Ιωάννης Α. Σακελλαρίδης, Ηρακλείτου 6, 106 73 Αθήνα

ΠΕΡΙΛΗΨΗ (57)

Μηχανισμός για να τροφοδοτούμε δοχεία κυρίως μπουκάλια 10 σε μια συσκευή για να πιάνουμε ιδιαιτέρως, μια συσκευή πιασίματος 3 και αυτή η εφεύρεση περιλαμβάνει έναν πρώτο μεταφορέα 1 που κατευθύνεται εγκάρσια σε έναν δεύτερο μεταφορέα 2, φέρουμε τα μπουκάλια 10 σε αντιπαρατιθέμενες σειρές στην μηχανή πλυσίματος 3 με την βοήθεια ενός οδηγού 9 που βρίσκεται πάνω από τον πρώτο μεταφορέα 10, τουλάχιστον ένα ανιχνευτή 12, 13 που χρησιμεύει για να καθορίζει αν στη θέση αυτή υπάρχουν μπουκάλια 10 και αν δεν είναι έτσι η περίπτωση, αυξάνεται η ταχύτητα του πρώτου μεταφορέα 1.

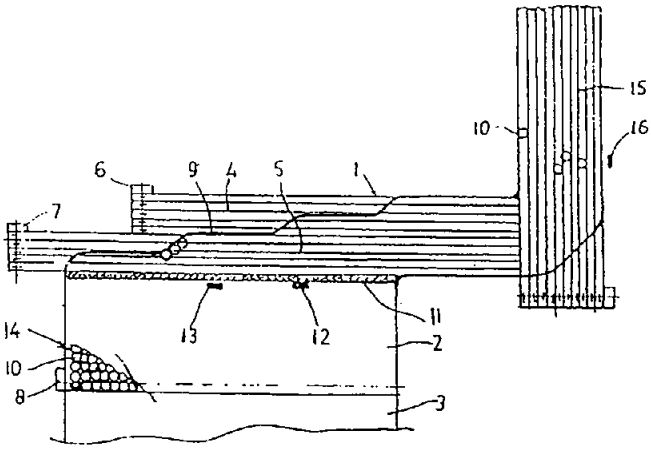

ΑΡΙΘΜΟΣ ΕΥΡΩΠΑΪΚΟΥ Δ.Ε.	(11):	**3003149**
ΑΡΙΘ. ΕΛΛΗΝΙΚΗΣ ΚΑΤΑΘΕΣΗΣ	(21):	910401336
ΗΜΕΡ. ΕΛΛΗΝΙΚΗΣ ΚΑΤΑΘΕΣΗΣ	(22):	15.11.91
ΑΡΙΘ./ΗΜΕΡ. ΔΗΜΟΣΙΕΥΣΗΣ ΕΥΡΩΠΑΪΚΟΥ ΔΙΠΛΩΜΑΤΟΣ	(87):	0239051/04.09.91
ΑΡΙΘ./ΗΜΕΡ. ΚΑΤΑΘΕΣΗΣ ΕΥΡΩΠΑΪΚΗΣ ΑΙΤΗΣΗΣ	(86):	87104245.3/23.03.87
ΤΙΤΛΟΣ ΕΦΕΥΡΕΣΗΣ	(54):	Μέθοδος και μέσα για την κατασκευή συγκροτημάτων πλακών για συσσωρευτές
ΔΙΚΑΙΟΥΧΟΣ	(73):	Neste OY Keilaniemi, SF-02150 Espoo 15, Φιλανδία
ΣΥΜΒΑΤΙΚΕΣ ΠΡΟΤΕΡΑΙΟΤΗΤΕΣ	(30):	861272/25.03.86/Φιλανδία
ΕΦΕΥΡΕΤΗΣ	(72):	1) Blomberg, Mats 2) Loponen, Markku
ΕΙΔΙΚΟΣ ΠΛΗΡΕΞΟΥΣΙΟΣ	(74):	Ελένη Γιώτη-Μάνθου, δικηγόρος, Αθήνα 106 82, Στουρνάρα 37
ΑΝΤΙΚΛΗΤΟΣ	(74):	Γεώργιος Στ. Βαγιανός, δικηγόρος, Αθήνα 106 82, Στουρνάρα 37

ΠΕΡΙΛΗΨΗ (57)

Η παρούσα εφεύρεση αφορά μία διαδικασία και μέσα για την κατασκευή συγκροτημάτων πλακών για διπολικό ή ημιδιπολικό συσσωρευτή, τα οποία περιέχουν διπολικές ή μονοπολικές πλάκες περιέχουσες θετική και/ή αρνητική ενεργό μάζα. Το μέσο (100) περιλαμβάνει την συσκευή διαμορφώσεως, προοριζομένη να σχηματίζει επάνω σε ένα ηλεκτρομονωτικό υλικό υποστηρίξεως (27) ένα πλέγμα πλαισίων πλακών (25), το οποίο περιέχει κατά μήκος συνεχή και εγκάρσια τοποθετημένα ημιτελή πλαίσια πλακών που περιέχουν ηλεκτρικά αγώγιμο υλικό, μία συσκευή προσθήκης (35, 36) προοριζομένη να προσθέτει στο πλέγμα πλαισίου πλακών (25), το οποίο περιέχει ημιτελή πλαίσια πλακών, κατά μήκος συνεχείς και εγκάρσια σε απόσταση μεταξύ τους ζώνες που αποτελούνται εναλλάξ από θετική και αρνητική ενεργό μάζα (20, 21), και συσκευή κοπής, προοριζομένη να κόβει με εγκάρσιες και κατά μήκος τομές (A, B), από το πλέγμα πλαισίων πλακών (25) που περιέχει ζώνες ενεργού μάζας, ημιτελή πλαίσια πλακών που περιέχουν διπολικές και/ή μονοπολικές πλάκες.

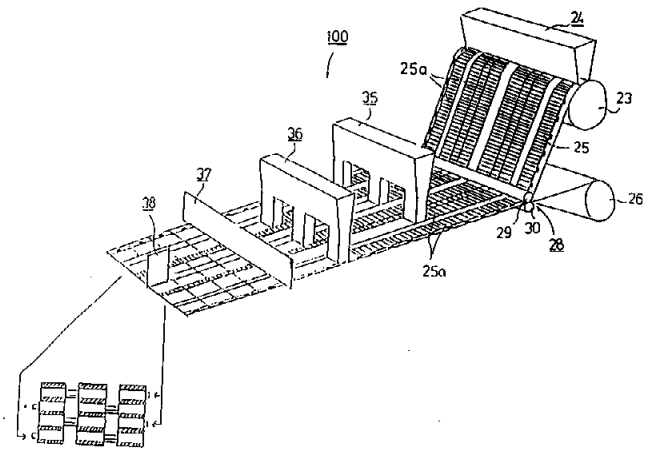

ΑΡΙΘΜΟΣ ΕΥΡΩΠΑΪΚΟΥ Δ.Ε.	(11):	**3003150**
ΑΡΙΘ. ΕΛΛΗΝΙΚΗΣ ΚΑΤΑΘΕΣΗΣ	(21):	910401773
ΗΜΕΡ. ΕΛΛΗΝΙΚΗΣ ΚΑΤΑΘΕΣΗΣ	(22):	19.11.91
ΑΡΙΘ./ΗΜΕΡ. ΔΗΜΟΣΙΕΥΣΗΣ ΕΥΡΩΠΑΪΚΟΥ ΔΙΠΛΩΜΑΤΟΣ	(87):	0220760B1/21.08.91 (91/34)
ΑΡΙΘ./ΗΜΕΡ. ΚΑΤΑΘΕΣΗΣ ΕΥΡΩΠΑΪΚΗΣ ΑΙΤΗΣΗΣ	(86):	86201704.3/02.10.86
ΤΙΤΛΟΣ ΕΦΕΥΡΕΣΗΣ	(54):	Μέθοδος παρασκευής στερεών σκευασμάτων νιφεδιπίνης υψηλής βιοδιαθεσιμότητας και παρατεταμένης δράσης και σκευάσματα λαμβανόμενα δια της μεθόδου
ΔΙΚΑΙΟΥΧΟΣ	(73):	Eurant Italia S.P.A. Via Privata Pasteur 1 I-20092 Cinisello Balsamo, Milano Ιταλία
ΣΥΜΒΑΤΙΚΕΣ ΠΡΟΤΕΡΑΙΟΤΗΤΕΣ	(30):	2249485/15.10.85/Ιταλία
ΕΦΕΥΡΕΤΗΣ	(72):	1) Calanci Massimo 2) Rossi Piergiorgio
ΕΙΔΙΚΟΣ ΠΛΗΡΕΞΟΥΣΙΟΣ	(74):	Αναστάσιος Κιλιμίρης, Υψηλάντου 38, 115 21 Αθήνα
ΑΝΤΙΚΛΗΤΟΣ	(74):	Αναστάσιος Κιλιμίρης, Υψηλάντου 38, 115 21 Αθήνα

ΠΕΡΙΛΗΨΗ (57)

Το αντικείμενο της ευρεσιτεχνίας είναι μία διεργασία που επιτρέπει την αύξηση της βιοδιαθεσιμότητας στερεών σκευασμάτων νιφεδιπίνης και παραγώγων αυτής. Η διεργασία συνίσταται στη διάλυση της ενεργού ουσίας μαζί με μια πολυαιθυλενογλυκόλη σε κοινό διαλύτη και στη συνέχεια απορρόφηση του διαλύματος σε μικροδιαμερισμένο αδρανές έκδοχο διάλυτο στα γαστρεντερικά υγρά και τελικά συνκαθίζηση της ενεργού ουσίας και της πολυαιθυλενογλυκόλης, με εξαέρωση του διαλύτη.

Η ιδιαίτερα μεγάλη επιφάνεια του εκδόχου στο οποίο απορροφάται το διάλυμα και η παρουσία της πολυαιθυλενογλυκόλης, που διευκολύνει την ομογενή κατανομή του διαλύματος στην επιφάνεια, επιτρέπουν την κατακρίμνηση της ενεργού ουσίας σε πολύ λεπτό διαμέρισμα.

Τα ίδια αποτελέσματα μπορούν να ληφθούν με ομογενή ανάμιξη του μικροδιαμερισμένου αδρανούς εκδόχου με μικροδιαμερισμένη νιφεδιπίνη και απορρόφηση του μίγματος από διάλυμα πολυαιθυλενογλυκόλης, το οποίο με εξαέρωση του διαλύτη δίνει ίζημα λεπτών σωματιδίων με ομογενή διασπορά και σε στενή επαφή με την ενεργό ουσία.

Οι στέρεοι τύποι χορήγησης που παρασκευάστηκαν με το μίγμα που λαμβάνεται σύμφωνα με τα παραπάνω, έδειξαν μια βιοδιαθεσιμότητα υψηλότερη από την αντίστοιχη, σκευασμάτων που κυκλοφορούν στην αγορά.

ΑΡΙΘΜΟΣ ΕΥΡΩΠΑΪΚΟΥ Δ.Ε.	(11):	3003151
ΑΡΙΘ. ΕΛΛΗΝΙΚΗΣ ΚΑΤΑΘΕΣΗΣ	(21):	910401774
ΗΜΕΡ. ΕΛΛΗΝΙΚΗΣ ΚΑΤΑΘΕΣΗΣ	(22):	19.11.91
ΑΡΙΘ./ΗΜΕΡ. ΔΗΜΟΣΙΕΥΣΗΣ ΕΥΡΩΠΑΪΚΟΥ ΔΙΠΛΩΜΑΤΟΣ	(87):	0309362/28.08.91
ΑΡΙΘ./ΗΜΕΡ. ΚΑΤΑΘΕΣΗΣ ΕΥΡΩΠΑΪΚΗΣ ΑΙΤΗΣΗΣ	(86):	88402411.8/23.09.88
ΤΙΤΛΟΣ ΕΦΕΥΡΕΣΗΣ	(54):	Σύνθετος σύνδεσμος με ενσωματωμένο αγωγό
ΔΙΚΑΙΟΥΧΟΣ	(73):	Sap Société Automatique de Profilage Route de Paris Gisors (Eure), Γαλλία
ΣΥΜΒΑΤΙΚΕΣ ΠΡΟΤΕΡΑΙΟΤΗΤΕΣ	(30):	8713330/25.09.87/Γαλλία
ΕΦΕΥΡΕΤΗΣ	(72):	Quiles, Georges
ΕΙΔΙΚΟΣ ΠΛΗΡΕΞΟΥΣΙΟΣ	(74):	Σταμνά Σπυριδούλα, δικηγόρος, Κουμπάρη 2, 106 74 Αθήνα
ΑΝΤΙΚΛΗΤΟΣ	(74):	Παπακωνσταντίνου Ελένη, δικηγόρος, Κουμπάρη 2, 106 74 Αθήνα

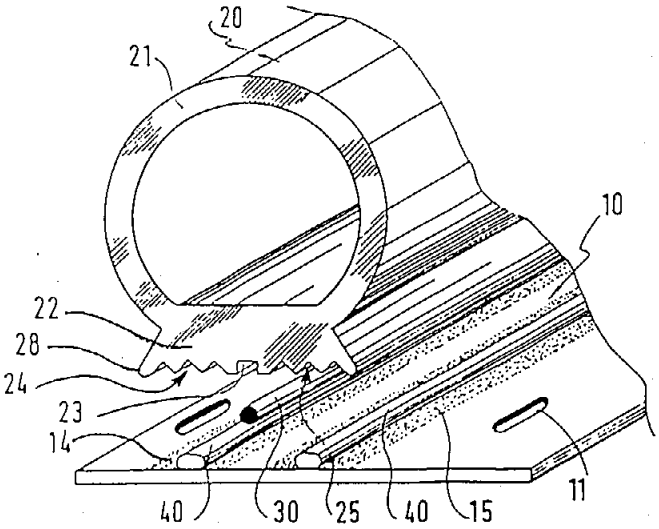

ΠΕΡΙΛΗΨΗ (57)

Ο σύνδεσμος είναι σύνθετος, δηλαδή περιλαμβάνει μια μεταλλική ταινία και ένα πρόσθετο αγώγιμο ελαστικό υλικό μορφοποιημένης διατομής (προφίλ).
Χαρακτηρίζεται από το ότι παρεμβάλλεται τουλάχιστον ένας αγωγός (30) μεταξύ της μεταλλικής ταινίας (10) και του ελαστικού υλικού μορφοποιημένης διατομής (20), όπου αυτά τα τελευταία είναι στερεωμένα μεταξύ τους μέσω ενός συγκολλητικού (40) διατεταγμένου κατά δύο τουλάχιστον διαμήκεις ζώνες (41) και (42) διαφορετικές από αυτήν όπου ευρίσκεται ο αγωγός (30).

ΑΡΙΘΜΟΣ ΕΥΡΩΠΑΪΚΟΥ Δ.Ε.	(11):	3003152
ΑΡΙΘ. ΕΛΛΗΝΙΚΗΣ ΚΑΤΑΘΕΣΗΣ	(21):	910401776
ΗΜΕΡ. ΕΛΛΗΝΙΚΗΣ ΚΑΤΑΘΕΣΗΣ	(22):	19.11.91
ΑΡΙΘ./ΗΜΕΡ. ΔΗΜΟΣΙΕΥΣΗΣ ΕΥΡΩΠΑΪΚΟΥ ΔΙΠΛΩΜΑΤΟΣ	(87):	0315522/06.11.91
ΑΡΙΘ./ΗΜΕΡ. ΚΑΤΑΘΕΣΗΣ ΕΥΡΩΠΑΪΚΗΣ ΑΙΤΗΣΗΣ	(86):	88402747.5/03.11.88
ΤΙΤΛΟΣ ΕΦΕΥΡΕΣΗΣ	(54):	Αναστροφέας ώσης τουρμποαντιδραστήρα με θυρίδες, μεταβλητής διατομής εκβολής
ΔΙΚΑΙΟΥΧΟΣ	(73):	Hispano-Suisa 333, Bureaux de la Colline F-92213 Saint Cloud, Γαλλία
ΣΥΜΒΑΤΙΚΕΣ ΠΡΟΤΕΡΑΙΟΤΗΤΕΣ	(30):	8715337/05.11.87/Γαλλία
ΕΦΕΥΡΕΤΗΣ	(72):	1) Durand, Lionel Fernard Georges Jean 2) Lore, Xavier Raymont Yves
ΕΙΔΙΚΟΣ ΠΛΗΡΕΞΟΥΣΙΟΣ	(74):	Σταμνά Σπυριδούλα, δικηγόρος, Κουμπάρη 2, 106 74 Αθήνα
ΑΝΤΙΚΛΗΤΟΣ	(74):	Παπακωνσταντίνου Ελένη, δικηγόρος, Κουμπάρη 2, 106 74 Αθήνα

ΠΕΡΙΛΗΨΗ (57)

Ένας στροφέας ώσης περιλαμβάνει μετατοπιζόμενα στοιχεία (4) που σχηματίζουν παρεμποδιστές αναστροφής περιστρεφόμενα γύρω από πρωτεύοντες στροφείς (5) στερεωμένους επί του σταθερού σκελετού του αναστροφέα υπό την επίδραση πρωτευόντων κοχλιών (13). Κάθε πρωτεύων στροφέας (5) συνδέεται με τον σταθερό σκελετό μ' ένα διωστήρα-στήριγμα (22) του οποίου το άλλο άκρο συνεργάζεται μ' ένα στέλεχος ενός δευτερεύοντα κοχλία (23) σε τρόπο που να επιτυγχάνεται μια μεταβολή της διατομής εξόδου του δευτερεύοντα αγωγού εκβολής που σχηματίζεται από το κάτω άκρο των εν λόγω μετατοπιζόμενων στοιχείων (4) με μετατόπιση των πρωτευόντων στροφέων (5) και περιστροφή των μετατοπιζόμενων στοιχείων (4) γύρω από δευτερεύοντες στροφείς (19) συνδέοντας το άνω άκρο τους με το άνω σταθερό τμήμα του αναστροφέα.

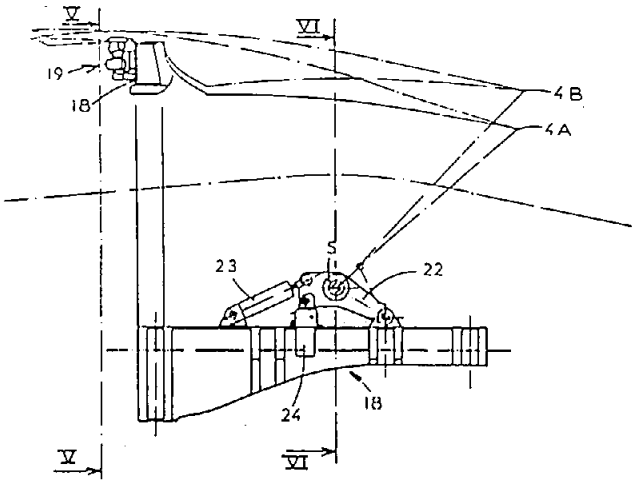

ΑΡΙΘΜΟΣ ΕΥΡΩΠΑ·Ι·ΚΟΥ Δ.Ε.	*(11):*	**3003153**
ΑΡΙΘ. ΕΛΛΗΝΙΚΗΣ ΚΑΤΑΘΕΣΗΣ	*(21):*	910401777
ΗΜΕΡ. ΕΛΛΗΝΙΚΗΣ ΚΑΤΑΘΕΣΗΣ	*(22):*	19.11.91
ΑΡΙΘ./ΗΜΕΡ. ΔΗΜΟΣΙΕΥΣΗΣ ΕΥΡΩΠΑ·Ι·ΚΟΥ ΔΙΠΛΩΜΑΤΟΣ	*(87):*	0261814/06.11.91
ΑΡΙΘ./ΗΜΕΡ. ΚΑΤΑΘΕΣΗΣ ΕΥΡΩΠΑ·Ι·ΚΗΣ ΑΙΤΗΣΗΣ	*(86):*	87307653.3/28.08.87
ΤΙΤΛΟΣ ΕΦΕΥΡΕΣΗΣ	*(54):*	Θεραπευτική σύνθεση και μέθοδος
ΔΙΚΑΙΟΥΧΟΣ	*(73):*	Efamol Holdings PLC Efamol House Woodbridge Meadows Guildford Surrey GU1 1BA, Μ. Βρετανία
ΣΥΜΒΑΤΙΚΕΣ ΠΡΟΤΕΡΑΙΟΤΗΤΕΣ	*(30):*	8621816/10.09.86/Μ. Βρετανία
ΕΦΕΥΡΕΤΗΣ	*(72):*	1) Horrobin, David Frederick 2) Haung, Sheng Y.
ΕΙΔΙΚΟΣ ΠΛΗΡΕΞΟΥΣΙΟΣ	*(74):*	Σταμνά Σπυριδούλα, δικηγόρος, Κουμπάρη 2, 106 74 Αθήνα
ΑΝΤΙΚΛΗΤΟΣ	*(74):*	Παπακωνσταντίνου Ελένη, δικηγόρος, Κουμπάρη 2, 106 74 Αθήνα

ΠΕΡΙΛΗΨΗ (57)

Συνθέσεις του (GLA) γάμμα λινολενικού οξέως και ασβεστίου, παρουσιάσθηκαν για παροχή σε μονάδα μορφής αφομοιώσιμης δόσης από 1mg μέχρι 100 g GLA και 1mg-20g Ca ημερησίως, για παράδειγμα για τη θεραπεία της οστεοπορώσεως και άλλων ανωμαλιών των οστών που αφορούν απώλεια ασβεστίου από τα οστά, του προεμμηνορροϊκού συνδρόμου ή της υπερτάσεως.

ΑΡΙΘΜΟΣ ΕΥΡΩΠΑ·Ι·ΚΟΥ Δ.Ε.	*(11):*	**3003154**
ΑΡΙΘ. ΕΛΛΗΝΙΚΗΣ ΚΑΤΑΘΕΣΗΣ	*(21):*	910401779
ΗΜΕΡ. ΕΛΛΗΝΙΚΗΣ ΚΑΤΑΘΕΣΗΣ	*(22):*	19.11.91
ΑΡΙΘ./ΗΜΕΡ. ΔΗΜΟΣΙΕΥΣΗΣ ΕΥΡΩΠΑ·Ι·ΚΟΥ ΔΙΠΛΩΜΑΤΟΣ	*(87):*	0302538/06.11.91
ΑΡΙΘ./ΗΜΕΡ. ΚΑΤΑΘΕΣΗΣ ΕΥΡΩΠΑ·Ι·ΚΗΣ ΑΙΤΗΣΗΣ	*(86):*	88201312.1/27.06.88
ΤΙΤΛΟΣ ΕΦΕΥΡΕΣΗΣ	*(54):*	Μεγάλης χωρητικότητος συσκευή φυσικής και/ή χημικής κατεργασίας εις ένα αυτόματο εργοστάσιο παραγωγής προϊόντων
ΔΙΚΑΙΟΥΧΟΣ	*(73):*	Vortex Systems S.r.l. Via Argine Volano 341/C I-44030 Fossalta di Copparo Ferrara, Ιταλία
ΣΥΜΒΑΤΙΚΕΣ ΠΡΟΤΕΡΑΙΟΤΗΤΕΣ	*(30):*	2136787/21.07.87/Ιταλία
ΕΦΕΥΡΕΤΗΣ	*(72):*	Colamussi, Arturo
ΕΙΔΙΚΟΣ ΠΛΗΡΕΞΟΥΣΙΟΣ	*(74):*	Ιωάννα Θεμελή, δικηγόρος, Κουμπάρη 2, 106 74 Αθήνα
ΑΝΤΙΚΛΗΤΟΣ	*(74):*	Παπακωνσταντίνου Ελένη, δικηγόρος, Κουμπάρη 2, 106 74 Αθήνα

ΠΕΡΙΛΗΨΗ (57)

Εις ένα αυτόματο εργοστάσιο παραγωγής προϊόντων, όπως προϊόντων τροφίμων εις την οποίαν χρησιμοποιούνται διαμορφωμένοι φορείς προς μεταφορά ορισμένου αριθμού προϊόντων μια μεγάλης χωρητικότητος φυσικής και/ή χημικής κατεργασίας συσκευή εξασφαλίζει μια προσωρινή δυνατότητα αποθηκεύσεως επαρκή δια να εξασφαλίζει συνέχεια λειτουργίες παραγωγής των εργοστασίων που είναι τοποθετημένες κάτωθεν και άνωθεν αυτής ακόμη και η μια ή η άλλη προσωρινά τίθεται εκτός λειτουργίας.

Fig.1

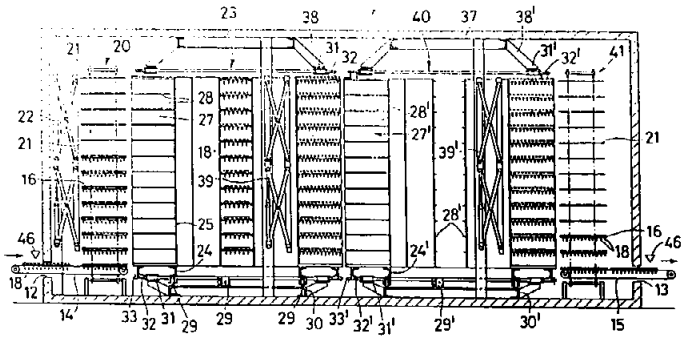

ΑΡΙΘΜΟΣ ΕΥΡΩΠΑ·Ι·ΚΟΥ Δ.Ε.	***(11):***	**3003155**
ΑΡΙΘ. ΕΛΛΗΝΙΚΗΣ ΚΑΤΑΘΕΣΗΣ	*(21):*	910401780
ΗΜΕΡ. ΕΛΛΗΝΙΚΗΣ ΚΑΤΑΘΕΣΗΣ	*(22):*	19.11.91
ΑΡΙΘ./ΗΜΕΡ. ΔΗΜΟΣΙΕΥΣΗΣ ΕΥΡΩΠΑ·Ι·ΚΟΥ ΔΙΠΛΩΜΑΤΟΣ	*(87):*	0304345/28.08.91
ΑΡΙΘ./ΗΜΕΡ. ΚΑΤΑΘΕΣΗΣ ΕΥΡΩΠΑ·Ι·ΚΗΣ ΑΙΤΗΣΗΣ	*(86):*	88401572.8/22.06.88
ΤΙΤΛΟΣ ΕΦΕΥΡΕΣΗΣ	*(54):*	Σύστημα αναρτήσεως κυλινδρικών στοιχείων μέσα σε δοχεία ιδίως συστήματα αναρτήσεως βλημάτων για υποβρύχια που εκτοξεύουν βλήματα
ΔΙΚΑΙΟΥΧΟΣ	*(73):*	Constructions Intustrielles de la Mediterranée C.N.I.M. 35 rue de Bassano F-75008 Paris, Γαλλία
ΣΥΜΒΑΤΙΚΕΣ ΠΡΟΤΕΡΑΙΟΤΗΤΕΣ	*(30):*	8711046/04.08.87/Γαλλία
ΕΦΕΥΡΕΤΗΣ	*(72):*	1) Jennequin, Gérard 2) Orquera, Henri
ΕΙΔΙΚΟΣ ΠΛΗΡΕΞΟΥΣΙΟΣ	*(74):*	Ιωάννα Θεμελή, δικηγόρος, Κουμπάρη 2, 106 74 Αθήνα
ΑΝΤΙΚΛΗΤΟΣ	*(74):*	Παπακωνσταντίνου Ελένη, δικηγόρος, Κουμπάρη 2, 106 74 Αθήνα

ΠΕΡΙΛΗΨΗ (57)

Σύστημα αναρτήσεως στοιχείων, ειδικά κυλινδρικών στοιχείων μέσα σε θήκες ή δοχεία που παρουσιάζουν κατά προτίμηση ένα γενικά κυλινδρικό σχήμα, με σκοπό την εξασφάλιση της προστασίας τους έναντι κρούσεων και/είτε κραδασμών διατηρουμένης όμως ταυτοχρόνως μιας ελευθερίας κινήσεως μεταξύ του κυλινδρικού στοιχείου και της θήκης του, με μειωμένο όγκο, το σύστημα αυτό επιτρέπον μια μετατόπιση προς όλες τις κατευθύνσεις, η δε μετατόπιση αυτή βελτιστοποιούμενη με σκοπό την επίτευξη των επιθυμουμένων ακαμψιών προς καθεμία των εν λόγω κατευθύνσεων, χαρακτηριζόμενο από το ότι το σύστημα αυτό αποτελείται από μια στρώση μεμονωμένων ελατηρίων (10) σχηματιζόμενη από καμπύλες ράβδους κάμψεως/στρέψεως διατεταγμένες στην περιφέρεια ενός κυλίνδρου του οποίου το άνω μέρος (12) συνδέεται με το αναρτημένο σύστημα και του οποίου το κάτω μέρος (14) συνδέεται με το δοχείο ή τη θήκη που υποδέχεται το αναρτημένο αυτό στοιχείο.

Fig. 2

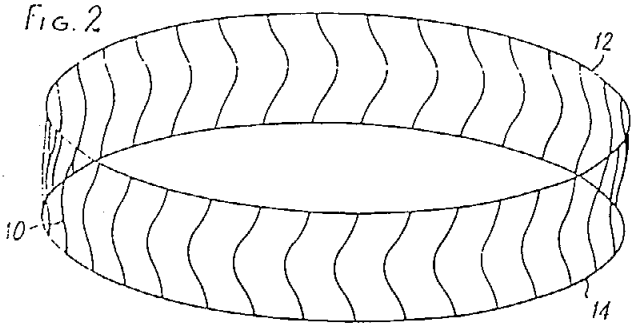

ΑΡΙΘΜΟΣ ΕΥΡΩΠΑ·Ι·ΚΟΥ Δ.Ε.	***(11):***	**3003156**
ΑΡΙΘ. ΕΛΛΗΝΙΚΗΣ ΚΑΤΑΘΕΣΗΣ	*(21):*	910401781
ΗΜΕΡ. ΕΛΛΗΝΙΚΗΣ ΚΑΤΑΘΕΣΗΣ	*(22):*	19.11.91
ΑΡΙΘ./ΗΜΕΡ. ΔΗΜΟΣΙΕΥΣΗΣ ΕΥΡΩΠΑ·Ι·ΚΟΥ ΔΙΠΛΩΜΑΤΟΣ	*(87):*	0318801/25.09.91
ΑΡΙΘ./ΗΜΕΡ. ΚΑΤΑΘΕΣΗΣ ΕΥΡΩΠΑ·Ι·ΚΗΣ ΑΙΤΗΣΗΣ	*(86):*	88119390.8/22.11.88
ΤΙΤΛΟΣ ΕΦΕΥΡΕΣΗΣ	*(54):*	Μορφές σκευασμάτων προς παρεμπόδιση προσφύσεων οργάνων και τμημάτων οργάνων
ΔΙΚΑΙΟΥΧΟΣ	*(73):*	Dr. Karl Thomae GmbH Postfach 1755 D-7950 Biberach 1, Γερμανία
ΣΥΜΒΑΤΙΚΕΣ ΠΡΟΤΕΡΑΙΟΤΗΤΕΣ	*(30):*	3741149/04.12.87/Γερμανία
ΕΦΕΥΡΕΤΗΣ	*(72):*	1) Franz, Helmut, Dr. 2) Müller, Thomas, Dr. Dipl.-Chem. 3) Eisert, Wolfgang, Prof. Dr.
ΕΙΔΙΚΟΣ ΠΛΗΡΕΞΟΥΣΙΟΣ	*(74):*	Ιωάννα Θεμελή, δικηγόρος, Κουμπάρη 2, 106 74 Αθήνα
ΑΝΤΙΚΛΗΤΟΣ	*(74):*	Παπακωνσταντίνου Ελένη, δικηγόρος, Κουμπάρη 2, 106 74 Αθήνα

ΠΕΡΙΛΗΨΗ (57)

Υδροπήγματα υδροξυαιθυλοκυτταρίνης t-PA ή rt-PA εντός φυσιολογικού διαλύματος μαγειρικού άλατος παρεμποδίζων τον σχηματισμό προσφύσεων οργάνων ή τμημάτων οργάνων μετά εισβολή προσβολής ή σε ασθένειες.

ΑΡΙΘΜΟΣ ΕΥΡΩΠΑΪΚΟΥ Δ.Ε.	*(11):*	**3003157**
ΑΡΙΘ. ΕΛΛΗΝΙΚΗΣ ΚΑΤΑΘΕΣΗΣ	*(21):*	910401784
ΗΜΕΡ. ΕΛΛΗΝΙΚΗΣ ΚΑΤΑΘΕΣΗΣ	*(22):*	21.11.91
ΑΡΙΘ./ΗΜΕΡ. ΔΗΜΟΣΙΕΥΣΗΣ ΕΥΡΩΠΑΪΚΟΥ ΔΙΠΛΩΜΑΤΟΣ	*(87):*	0272472/21.08.91
ΑΡΙΘ./ΗΜΕΡ. ΚΑΤΑΘΕΣΗΣ ΕΥΡΩΠΑΪΚΗΣ ΑΙΤΗΣΗΣ	*(86):*	87117270.6/24.11.87
ΤΙΤΛΟΣ ΕΦΕΥΡΕΣΗΣ	*(54):*	Καλλυντικόν μέσον έχον ως βάσιν χιτοσάνην και αμφολυτικά συμπολυμερή ως και νέον άλας χιτοσάνης/πολυαμφολύτου
ΔΙΚΑΙΟΥΧΟΣ	*(73):*	Wella AG Berliner Allee 65 D-6100 Darmstadt, Γερμανία
ΣΥΜΒΑΤΙΚΕΣ ΠΡΟΤΕΡΑΙΟΤΗΤΕΣ	*(30):*	3644097/23.12.86/Γερμανία
ΕΦΕΥΡΕΤΗΣ	*(72):*	1) Lang, Günther, Dr. 2) Wendel, Harald
ΕΙΔΙΚΟΣ ΠΛΗΡΕΞΟΥΣΙΟΣ	*(74):*	Ιλεάνα Βόζεμπεργκ-Βρετού, δικηγόρος, Σκουφά 60Α, 106 80 Αθήνα
ΑΝΤΙΚΛΗΤΟΣ	*(74):*	Θεόδωρος Βόζεμπεργκ-Βρετός, δικηγόρος, Σκουφά 60Α, 106 80 Αθήνα

ΠΕΡΙΛΗΨΗ *(57)*

Η εφεύρεση αφορά εις καλλυντικό μέσον δια την περιποίησιν της κόμης ή της επιδερμίδος έχον ως βάσιν 0,05 έως 10% κατά βάρος χιτοσάνην χαρακτηριζόμενον εκ του ότι περιέχει 0,05 έως 20% κατά βάρος αμφολυτικόν συμπολυμερές του τύπου 1,

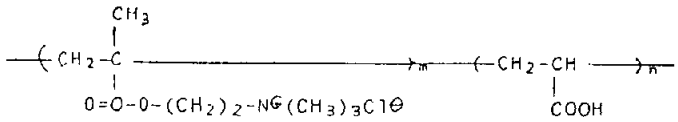

εις τον οποίον m=0,1 έως 0,9 και n=0,5 έως 0,9.

Τα κατά την εφεύρεσιν μέσα δίδουν διαυγείς λείας μεμβράνας οι οποίες ούτε καθίστανται, κολλώδεις εις υγρά κλίματα ούτε εύθραυστοι εις ξηρά τοιαύτα.

Η εφεύρεσις αφορά επίσης εις νέα δι' αντιδράσεως της χιτοσάνης μεθ' ενός αμφολυτικού συμπολυμερούς του τύπου (I) λαμβανομένου άλατος χιτοσάνης/πολυαμφολύτου.

ΑΡΙΘΜΟΣ ΕΥΡΩΠΑΪΚΟΥ Δ.Ε.	*(11):*	**3003158**
ΑΡΙΘ. ΕΛΛΗΝΙΚΗΣ ΚΑΤΑΘΕΣΗΣ	*(21):*	910401787
ΗΜΕΡ. ΕΛΛΗΝΙΚΗΣ ΚΑΤΑΘΕΣΗΣ	*(22):*	21.11.91
ΑΡΙΘ./ΗΜΕΡ. ΔΗΜΟΣΙΕΥΣΗΣ ΕΥΡΩΠΑΪΚΟΥ ΔΙΠΛΩΜΑΤΟΣ	*(87):*	0244897/23.10.91
ΑΡΙΘ./ΗΜΕΡ. ΚΑΤΑΘΕΣΗΣ ΕΥΡΩΠΑΪΚΗΣ ΑΙΤΗΣΗΣ	*(86):*	87200730.7/15.04.87
ΤΙΤΛΟΣ ΕΦΕΥΡΕΣΗΣ	*(54):*	Μέθοδος παρασκευής ρητίνης πολυαιθέρα
ΔΙΚΑΙΟΥΧΟΣ	*(73):*	Shell Internationale Research Maatschappij B.V. Carel Van Bylandtlaan 30 NL-2596 HR Den Haag, Ολλανδία
ΣΥΜΒΑΤΙΚΕΣ ΠΡΟΤΕΡΑΙΟΤΗΤΕΣ	*(30):*	8611013/06.05.86/Μ. Βρετανία
ΕΦΕΥΡΕΤΗΣ	*(72):*	1) Scholten, Henricus 2) Dijkstra, Tette Jan 3) Van Iperen, Roeland
ΕΙΔΙΚΟΣ ΠΛΗΡΕΞΟΥΣΙΟΣ	*(74):*	Σταμνά Σπυριδούλα, δικηγόρος, Κουμπάρη 2, 106 74 Αθήνα
ΑΝΤΙΚΛΗΤΟΣ	*(74):*	Παπακωνσταντίνου Ελένη, δικηγόρος, Κουμπάρη 2, 106 74 Αθήνα

ΠΕΡΙΛΗΨΗ *(57)*

Μέθοδος παρασκευής μιας ρητίνης πολυαιθέρα με αντίδραση ενός διγλυκιδυλικού αιθέρα μιας διϋδρικής φαινόλης με μια αλκοόλη του τύπου $R\text{-}C(CH_2OH)_3$, R όντας C_{1-5} αλκυλ, χρησιμοποιώντας μια ισοδύναμη αναλογία e_{OH} προς $e_{\varepsilon\pi o\xi\upsilon}$>1 και επιλέγοντας P>1,05 όπου

$$P = \frac{e_{OH}}{3X^{e}_{\varepsilon\pi o\xi\upsilon}} + \frac{1}{F_{\varepsilon\pi o\xi\upsilon}} \qquad (1)$$

$F_{\varepsilon\pi o\xi\upsilon}$ όντας η εποξική χαρακτηριστική ομάδα του διγλυκιδυλικού αιθέρα.

ΑΡΙΘΜΟΣ ΕΥΡΩΠΑ·Ι·ΚΟΥ Δ.Ε.	*(11):*	**3003159**
ΑΡΙΘ. ΕΛΛΗΝΙΚΗΣ ΚΑΤΑΘΕΣΗΣ	*(21):*	910401788
ΗΜΕΡ. ΕΛΛΗΝΙΚΗΣ ΚΑΤΑΘΕΣΗΣ	*(22):*	21.11.91
ΑΡΙΘ./ΗΜΕΡ. ΔΗΜΟΣΙΕΥΣΗΣ ΕΥΡΩΠΑ·Ι·ΚΟΥ ΔΙΠΛΩΜΑΤΟΣ	*(87):*	0230786/25.09.91
ΑΡΙΘ./ΗΜΕΡ. ΚΑΤΑΘΕΣΗΣ ΕΥΡΩΠΑ·Ι·ΚΗΣ ΑΙΤΗΣΗΣ	*(86):*	86310151.5/24.12.86
ΤΙΤΛΟΣ ΕΦΕΥΡΕΣΗΣ	*(54):*	Προσδιορισμός της χοληστερόλης και παραγώγων αυτής
ΔΙΚΑΙΟΥΧΟΣ	*(73):*	Medisense, Inc. 128 Sidney Street Cambridge, Massachusetts 02139 Η.Π.Α.
ΣΥΜΒΑΤΙΚΕΣ ΠΡΟΤΕΡΑΙΟΤΗΤΕΣ	*(30):*	8531755/24.12.85/Μ. Βρετανία
ΕΦΕΥΡΕΤΗΣ	*(72):*	1) Hill, Hugh Allen Oliver 2) Frew, Jane Elizabeth 3) Ball, Michael Richard 4) Green, Monika Joanna
ΕΙΔΙΚΟΣ ΠΛΗΡΕΞΟΥΣΙΟΣ	*(74):*	Σταμνά Σπυριδούλα, δικηγόρος, Κουμπάρη 2, 106 74 Αθήνα
ΑΝΤΙΚΛΗΤΟΣ	*(74):*	Παπακωνσταντίνου Ελένη, δικηγόρος, Κουμπάρη 2, 106 74 Αθήνα

ΠΕΡΙΛΗΨΗ (57)

Ένας ανιχνευτής χοληστερόλης είναι ένας ανιχνευτής ξηράς λωρίδας ο οποίος περιλαμβάνει ένα επίμηκες υπόστρωμα (1) με ένα μεταξοτυπωμένο ηλεκτρόδιο αναφοράς (6) και ένα μεταξοτυπωμένο λειτουργικό ηλεκτρόδιο (5) όπου το λειτουργικό ηλεκτρόδιο περιλαμβάνει μια αγώγιμη επιφάνεια φέρουσα κατ' επιλογήν χοληστερόλη εστεράση, μια χοληστερόλη οξειδάση, μια υπεροξειδάση, και έναν μεταβιβαστή ο οποίος μεταφέρει ηλεκτρικό φορτίο μεταξύ της αγώγιμης επιφάνειας και της υπεροξειδάσης όταν το υπεροξείδιο είναι καταλυτικώς ενεργό.

ΑΡΙΘΜΟΣ ΕΥΡΩΠΑ·Ι·ΚΟΥ Δ.Ε.	*(11):*	**3003160**
ΑΡΙΘ. ΕΛΛΗΝΙΚΗΣ ΚΑΤΑΘΕΣΗΣ	*(21):*	910401789
ΗΜΕΡ. ΕΛΛΗΝΙΚΗΣ ΚΑΤΑΘΕΣΗΣ	*(22):*	21.11.91
ΑΡΙΘ./ΗΜΕΡ. ΔΗΜΟΣΙΕΥΣΗΣ ΕΥΡΩΠΑ·Ι·ΚΟΥ ΔΙΠΛΩΜΑΤΟΣ	*(87):*	0302846/16.10.91
ΑΡΙΘ./ΗΜΕΡ. ΚΑΤΑΘΕΣΗΣ ΕΥΡΩΠΑ·Ι·ΚΗΣ ΑΙΤΗΣΗΣ	*(86):*	88850253.1/21.07.88
ΤΙΤΛΟΣ ΕΦΕΥΡΕΣΗΣ	*(54):*	Κοχλίας σφαιρών
ΔΙΚΑΙΟΥΧΟΣ	*(73):*	Granbom, Bo Södergatan 5 S-73600 Kungsör, Σουηδία
ΣΥΜΒΑΤΙΚΕΣ ΠΡΟΤΕΡΑΙΟΤΗΤΕΣ	*(30):*	8702982/28.07.87/Σουηδία
ΕΦΕΥΡΕΤΗΣ	*(72):*	Granbom, Bo
ΕΙΔΙΚΟΣ ΠΛΗΡΕΞΟΥΣΙΟΣ	*(74):*	Σταμνά Σπυριδούλα, δικηγόρος, Κουμπάρη 2, 106 74 Αθήνα
ΑΝΤΙΚΛΗΤΟΣ	*(74):*	Παπακωνσταντίνου Ελένη, δικηγόρος, Κουμπάρη 2, 106 74 Αθήνα

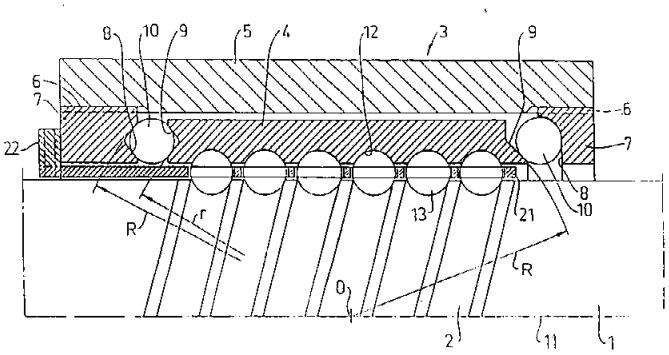

ΠΕΡΙΛΗΨΗ (57)

Επιδιώκεται εδώ κοχλίας σφαιρών στον οποίον οι σφαίρες (13) οι οποίες συνενεργούν με τον κοχλία (1) και οι οποίες οδεύουν σε ελικοειδή σπειρώματα (2) εκεί οδεύουν επίσης σε παράλληλες αύλακες δακτυλίου στεφάνης (4· 14· 15· 23· 109· 109') διατεταγμένες ομοαξονικώς περί τον κοχλία (1) όπου οι ρηθείσες αύλακες (12· 12'· 112) εκτείνονται καθέτως προς τον άξονα (11) του κοχλία. Ο ρηθείς δακτύλιος συναρμολογείται, με δυνατότητα ελεύθερης περιστροφής, αλλά αξονικώς ακίνητος σε ένα στοιχείο περικοχλίου (3, 104, 105) διατεταγμένο ομοαξονικώς γύρω από τον δακτύλιο στεφάνης. Μεταξύ του κοχλία και του δακτυλίου στεφάνης και συνδεόμενος στο στοιχείο περικοχλίου διατάσσεται ένας κλωβός σφαιρών (21).

ΑΡΙΘΜΟΣ ΕΥΡΩΠΑ·Ι·ΚΟΥ Δ.Ε.	***(11):***	**3003161**
ΑΡΙΘ. ΕΛΛΗΝΙΚΗΣ ΚΑΤΑΘΕΣΗΣ	*(21):*	910401790
ΗΜΕΡ. ΕΛΛΗΝΙΚΗΣ ΚΑΤΑΘΕΣΗΣ	*(22):*	21.11.91
ΑΡΙΘ./ΗΜΕΡ. ΔΗΜΟΣΙΕΥΣΗΣ ΕΥΡΩΠΑ·Ι·ΚΟΥ ΔΙΠΛΩΜΑΤΟΣ	*(87):*	0323325/16.10.91
ΑΡΙΘ./ΗΜΕΡ. ΚΑΤΑΘΕΣΗΣ ΕΥΡΩΠΑ·Ι·ΚΗΣ ΑΙΤΗΣΗΣ	*(86):*	88403289.7/22.12.88
ΤΙΤΛΟΣ ΕΦΕΥΡΕΣΗΣ	*(54):*	Νέα τρικυκλικά παράγωγα αγωνιστές των χολινεργικών υποδοχέων, μέθοδος παρασκευής τους και φάρμακα που τα περιέχουν
ΔΙΚΑΙΟΥΧΟΣ	*(73):*	Sanofi 40, Avenue George V F-75008 Paris, Γαλλία
ΣΥΜΒΑΤΙΚΕΣ ΠΡΟΤΕΡΑΙΟΤΗΤΕΣ	*(30):*	8718187/24.12.87/Γαλλία
ΕΦΕΥΡΕΤΗΣ	*(72):*	1) Vermuth, Camille Georges 2) Vorms, Paul 3) Bourgignon, Jean, Jacques 4) Brodin, Roger
ΕΙΔΙΚΟΣ ΠΛΗΡΕΞΟΥΣΙΟΣ	*(74):*	Σταμνά Σπυριδούλα, δικηγόρος, Κουμπάρη 2, 106 74 Αθήνα
ΑΝΤΙΚΛΗΤΟΣ	*(74):*	Παπακωνσταντίνου Ελένη, δικηγόρος, Κουμπάρη 2, 106 74 Αθήνα

ΠΕΡΙΛΗΨΗ (57)

Η παρούσα εφεύρεση αφορά σε νέα τρικυκλικά παράγωγα αγωνιστές των χολινεργικών υποδοχέων. Αφορά επίσης σε μια μέθοδο παρασκευής τους και σε φαρμακευτικές συνθέσεις που τα περιέχουν. Αυτά τα παράγωγα ανταποκρίνονται στον τύπο:

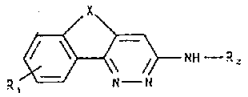

στον οποίο το X είναι O, S, $-OCH_2-$ ή $-SCH_2-$, το R_1 είναι H ή αλογόνο το R_2 είναι όπου Alk είναι μια αλκυλενομάδα, τα δε R_3 και R_4, ίδια ή διάφορα, είναι υδρογόνο, ένα κατώτερο αλκύλιο ή τα R_3 και R_4 σχηματίζουν μαζί με το άτομο αζώτου στο οποίο συνδέονται μια 5μελή ή 6μελή κυκλική αμινομάδα που περιέχει ενδεχομένως και δεύτερο ετεροάτομο ή το R_2 είναι μια ομάδα $-CH_2-$ με R_5 να είναι αλκύλιο C_1-C_4.

Εφαρμογή: αγωνιστές των χολινεργικών υποδοχέων.

ΑΡΙΘΜΟΣ ΕΥΡΩΠΑ·Ι·ΚΟΥ Δ.Ε.	***(11):***	**3003162**
ΑΡΙΘ. ΕΛΛΗΝΙΚΗΣ ΚΑΤΑΘΕΣΗΣ	*(21):*	910401791
ΗΜΕΡ. ΕΛΛΗΝΙΚΗΣ ΚΑΤΑΘΕΣΗΣ	*(22):*	21.11.91
ΑΡΙΘ./ΗΜΕΡ. ΔΗΜΟΣΙΕΥΣΗΣ ΕΥΡΩΠΑ·Ι·ΚΟΥ ΔΙΠΛΩΜΑΤΟΣ	*(87):*	0254920/11.09.91
ΑΡΙΘ./ΗΜΕΡ. ΚΑΤΑΘΕΣΗΣ ΕΥΡΩΠΑ·Ι·ΚΗΣ ΑΙΤΗΣΗΣ	*(86):*	87109799.4/07.07.87
ΤΙΤΛΟΣ ΕΦΕΥΡΕΣΗΣ	*(54):*	Σύστημα προσκτήσεως συνδρομητών τηλεφώνου οργανωμένο πέριξ ενός πρόσκαιρου αριθμητικού αυτοεπιλογέως
ΔΙΚΑΙΟΥΧΟΣ	*(73):*	Alcatel Business Systems 12 rue de la Baume F-75008 Paris, Γαλλία
ΣΥΜΒΑΤΙΚΕΣ ΠΡΟΤΕΡΑΙΟΤΗΤΕΣ	*(30):*	8610094/10.07.86/Γαλλία
ΕΦΕΥΡΕΤΗΣ	*(72):*	1) Baltz, Rainier 2) Fuhrer, Jean-Cleude
ΕΙΔΙΚΟΣ ΠΛΗΡΕΞΟΥΣΙΟΣ	*(74):*	Ιωάννα Θεμελή, δικηγόρος, Κουμπάρη 2, 106 74 Αθήνα
ΑΝΤΙΚΛΗΤΟΣ	*(74):*	Παπακωνσταντίνου Ελένη, δικηγόρος, Κουμπάρη 2, 106 74 Αθήνα

ΠΕΡΙΛΗΨΗ (57)

Σύστημα προσκτήσεως συνδρομητών τηλεφώνου των οποίων οι συσκευές (2) συνδέονται με ζεύκτες (6, 7) ενός προσκαίρου αριθμητικού αυτοεπιλογέως (1) ελεγχομένου από ένα κεντρικό επεξεργαστή (5). Κάθε ζεύκτης συνδέεται ομοιόμορφα με το δίκτυο συνδέσεως (4) του αυτοεπιλογέα με τον ίδιο αριθμό γραμμών μιας πολυπλεξικής προσκαίρου μοιρασμένης συνδέσεως (LMO), το σύνολο των πληροφοριών των σχετικών μ' ένα ζεύκτη διερχόμενο από τις γραμμές αυτές μεταξύ του ζεύκτη και είτε ενός άλλου ζεύκτη, είτε του κεντρικού επεξεργαστή.

Ο επεξεργαστής αυτός διαθέτει μια άμεση πρόσβαση στη μνήμη επιλογής (17) του συνδετικού δικτύου που τον καθιστά ικανό να επέμβει άμεσα για ανάγνωση ή γραφή.

Οι κλήσεις με προορισμό τον κεντρικό επεξεργαστή (5) των συσκευών (2) των συνδεδεμένων μ' ένα ζεύκτη (6) μεταδίδονται απ' ευθείας από το μέσο αυτό στον εν λόγω κεντρικό επεξεργαστή.

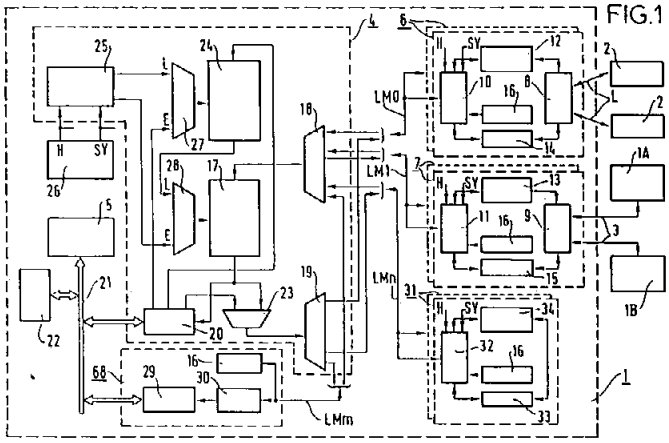

ΑΡΙΘΜΟΣ ΕΥΡΩΠΑ·Ι·ΚΟΥ Δ.Ε.	*(11):*	**3003163**
ΑΡΙΘ. ΕΛΛΗΝΙΚΗΣ ΚΑΤΑΘΕΣΗΣ	*(21):*	910401792
ΗΜΕΡ. ΕΛΛΗΝΙΚΗΣ ΚΑΤΑΘΕΣΗΣ	*(22):*	21.11.91
ΑΡΙΘ./ΗΜΕΡ. ΔΗΜΟΣΙΕΥΣΗΣ ΕΥΡΩΠΑ·Ι·ΚΟΥ ΔΙΠΛΩΜΑΤΟΣ	*(87):*	0313488/21.08.91
ΑΡΙΘ./ΗΜΕΡ. ΚΑΤΑΘΕΣΗΣ ΕΥΡΩΠΑ·Ι·ΚΗΣ ΑΙΤΗΣΗΣ	*(86):*	88440004.5/12.01.88
ΤΙΤΛΟΣ ΕΦΕΥΡΕΣΗΣ	*(54):*	Διάταξις στερεώσεως δια ανεπίστροφου-κλαπέ ή ανάλογου και ειδικότερα λουτήρων-υδρομασάζ
ΔΙΚΑΙΟΥΧΟΣ	*(73):*	Neomedian S.A. Zone Industrielle des Pivoisons F-10800 Rosiéres, Γαλλία
ΣΥΜΒΑΤΙΚΕΣ ΠΡΟΤΕΡΑΙΟΤΗΤΕΣ	*(30):*	8715130/23.10.87/Γαλλία
ΕΦΕΥΡΕΤΗΣ	*(72):*	Dieudonne, Gérard
ΕΙΔΙΚΟΣ ΠΛΗΡΕΞΟΥΣΙΟΣ	*(74):*	Παπακωνσταντίνου Ελένη, δικηγόρος, Κουμπάρη 2, 106 74 Αθήνα
ΑΝΤΙΚΛΗΤΟΣ	*(74):*	Παπακωνσταντίνου Ελένη, δικηγόρος, Κουμπάρη 2, 106 74 Αθήνα

ΠΕΡΙΛΗΨΗ *(57)*

Η παρούσα εφεύρεσις αφορά μίαν διάταξιν στερεώσεως δια ανεπιστρόφου-κλαπέ ή αναλόγου και ειδικώτερα λουτήρων υδρομασάζ.

Διάταξις χαρακτηριζόμενη εκ του ότι αποτελείται κυρίως από ένα φορέα (6) ο οποίος είναι ομόκεντρος με τον άξονα διατρήσεως (3) των οπών εγχύσεως αέρος και είναι εφοδιασμένος με ένα θηλυκό σπείρωμα το οποίον συνεργάζεται με το αρσενικόν σπείρωμα που προβλέπεται επί του σώματος (1) του ανεπιστρόφου-κλαπέ ή αναλόγου και δια μιας μάζης (7) οπλισμού (ενισχύσεως) που περιβάλλει τον φορέα (6) και τον στερεώνει επί της εξωτερικής επιφανείας του λουτήρος (2) ή επί ενός οπλισμού (8) του τελευταίου αυτού.

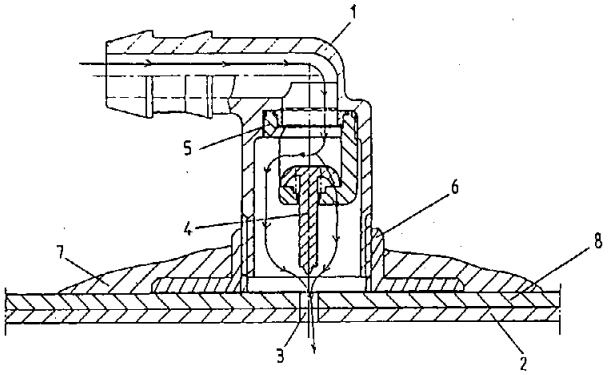

ΑΡΙΘΜΟΣ ΕΥΡΩΠΑ·Ι·ΚΟΥ Δ.Ε.	*(11):*	**3003164**
ΑΡΙΘ. ΕΛΛΗΝΙΚΗΣ ΚΑΤΑΘΕΣΗΣ	*(21):*	910401793
ΗΜΕΡ. ΕΛΛΗΝΙΚΗΣ ΚΑΤΑΘΕΣΗΣ	*(22):*	21.11.91
ΑΡΙΘ./ΗΜΕΡ. ΔΗΜΟΣΙΕΥΣΗΣ ΕΥΡΩΠΑ·Ι·ΚΟΥ ΔΙΠΛΩΜΑΤΟΣ	*(87):*	0230167/21.08.91
ΑΡΙΘ./ΗΜΕΡ. ΚΑΤΑΘΕΣΗΣ ΕΥΡΩΠΑ·Ι·ΚΗΣ ΑΙΤΗΣΗΣ	*(86):*	86402612.5/25.11.86
ΤΙΤΛΟΣ ΕΦΕΥΡΕΣΗΣ	*(54):*	Διαδικασία παρασκευής προϊόντων διατροφής για μια διατήρηση μακράς διαρκείας
ΔΙΚΑΙΟΥΧΟΣ	*(73):*	Union pour le Commerce le Financement et les études 29, rue Tronchet F-75009 Paris, Γαλλία
ΣΥΜΒΑΤΙΚΕΣ ΠΡΟΤΕΡΑΙΟΤΗΤΕΣ	*(30):*	8517659/29.11.85/Γαλλία
ΕΦΕΥΡΕΤΗΣ	*(72):*	Pinon, Daniel
ΕΙΔΙΚΟΣ ΠΛΗΡΕΞΟΥΣΙΟΣ	*(74):*	Σταμνά Σπυριδούλα, δικηγόρος, Κουμπάρη 2, 106 74 Αθήνα
ΑΝΤΙΚΛΗΤΟΣ	*(74):*	Παπακωνσταντίνου Ελένη, δικηγόρος, Κουμπάρη 2, 106 74 Αθήνα

ΠΕΡΙΛΗΨΗ *(57)*

Η διαδικασία παρασκευής ενός προϊόντος διατροφής, σύμφωνα με την εφεύρεση, επιτρέπει την εξασφάλιση μιας μακράς διαρκείας διατήρηση του προϊόντος αυτού χωρίς να καταστρέφονται από αυτή οι ιδιότητες και τα οργανοληπτικά χαρακτηριστικά.

Συνίσταται στον προσδιορισμό της τιμής ψησίματος (Cg) του προϊόντος, σε μέτρηση του pH και σε εξαγωγή εξ αυτού της αντίστοιχης τιμής παστερίωσης (P) με την βοήθεια ειδικά της καμπύλης της εικόνας 1, σε μέτρηση στην συνέχεια του λόγου AW του ελεύθερου νερού προς το συνολικό νερό που περιέχεται μέσα στο προϊόν, και σε προσδιορισμό, τέλος, της καμπύλης θέρμανσης της θερμικής επεξεργασίας που εφαρμόζεται στο προϊόν, με σκοπό να επιτύχουμε ταυτόχρονα ώστε, όταν θα έχει επιτευχθεί η τιμή ψησίματος, η τιμή παστερίωσης να έχει το λιγότερο επιτευχθεί, και κατά προτίμηση ξεπερασθεί, και το προϊόν να βρίσκεται στις φυσικοχημικές συνθέσεις που αντιστοιχούν στην ζώνη αναστολής των σπόρων του Clostridium botulinium.

Εφαρμογή στην παρασκευή μαγειρευμένων φαγητών.

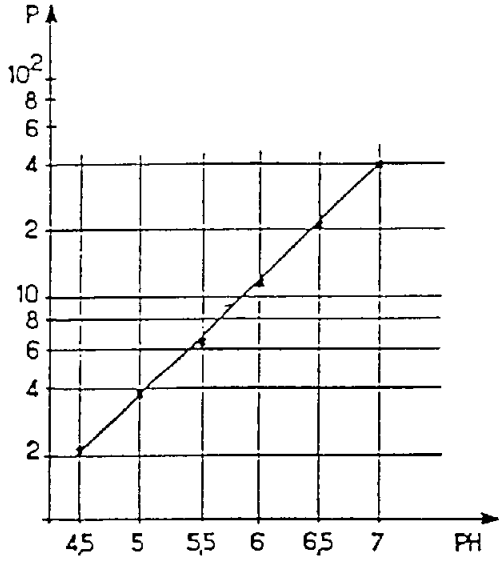

ΑΡΙΘΜΟΣ ΕΥΡΩΠΑ·Ι·ΚΟΥ Δ.Ε.	***(11):***	**3003165**
ΑΡΙΘ. ΕΛΛΗΝΙΚΗΣ ΚΑΤΑΘΕΣΗΣ	*(21):*	910401794
ΗΜΕΡ. ΕΛΛΗΝΙΚΗΣ ΚΑΤΑΘΕΣΗΣ	*(22):*	21.11.91
ΑΡΙΘ./ΗΜΕΡ. ΔΗΜΟΣΙΕΥΣΗΣ ΕΥΡΩΠΑ·Ι·ΚΟΥ ΔΙΠΛΩΜΑΤΟΣ	*(87):*	0338121/11.09.91
ΑΡΙΘ./ΗΜΕΡ. ΚΑΤΑΘΕΣΗΣ ΕΥΡΩΠΑ·Ι·ΚΗΣ ΑΙΤΗΣΗΣ	*(86):*	88119204.1/18.11.88
ΤΙΤΛΟΣ ΕΦΕΥΡΕΣΗΣ	*(54):*	Μια με βάση το αυγό κρέμα για βιομηχανικής κλίμακας ζαχαροπλαστική παραγωγή
ΔΙΚΑΙΟΥΧΟΣ	*(73):*	Barilla G.E.R. Fratelli-Societa per Azioni Viale Riccardo Barilla, 3/A I-43100 Parma, Ιταλία
ΣΥΜΒΑΤΙΚΕΣ ΠΡΟΤΕΡΑΙΟΤΗΤΕΣ	*(30):*	1992388/24.03.88/Ιταλία
ΕΦΕΥΡΕΤΗΣ	*(72):*	1) Bastetti, Giuseppe 2) Russo, Claudio 3) Solzi, Maria, Luisa
ΕΙΔΙΚΟΣ ΠΛΗΡΕΞΟΥΣΙΟΣ	*(74):*	Σταμνά Σπυριδούλα, δικηγόρος, Κουμπάρη 2, 106 74 Αθήνα
ΑΝΤΙΚΛΗΤΟΣ	*(74):*	Παπακωνσταντίνου Ελένη, δικηγόρος, Κουμπάρη 2, 106 74 Αθήνα

ΠΕΡΙΛΗΨΗ *(57)*

Μια φρέσκια με βάση το αυγό κρέμα η οποία περιλαμβάνει γάλα και ζάχαρη παρασκευάζεται με κατάλληλες ποσότητες μονοσακχαριδίων και τροποποιημένης και μερικώς ένυδρης αμυλοπηκτίνης. Αυτή η κρέμα, η οποία έχει μια χαμηλή τιμή A_w, μια επαρκώς μεγάλη ζωή ραφιού σε θερμοκρασία δωματίου, και μια κατάλληλη ωριμότητα, έχει δείξει ότι ταιριάζει ιδιαίτερα καλά σε βιομηχανικής κλίμακας μεθόδους ζαχαροπλαστικής παραγωγής.

ΑΡΙΘΜΟΣ ΕΥΡΩΠΑ·Ι·ΚΟΥ Δ.Ε.	***(11):***	**3003166**
ΑΡΙΘ. ΕΛΛΗΝΙΚΗΣ ΚΑΤΑΘΕΣΗΣ	*(21):*	910401795
ΗΜΕΡ. ΕΛΛΗΝΙΚΗΣ ΚΑΤΑΘΕΣΗΣ	*(22):*	21.11.91
ΑΡΙΘ./ΗΜΕΡ. ΔΗΜΟΣΙΕΥΣΗΣ ΕΥΡΩΠΑ·Ι·ΚΟΥ ΔΙΠΛΩΜΑΤΟΣ	*(87):*	0267863/11.09.91
ΑΡΙΘ./ΗΜΕΡ. ΚΑΤΑΘΕΣΗΣ ΕΥΡΩΠΑ·Ι·ΚΗΣ ΑΙΤΗΣΗΣ	*(86):*	87450021.8/30.10.87
ΤΙΤΛΟΣ ΕΦΕΥΡΕΣΗΣ	*(54):*	Μηχανή αυτόματου εμπορικής συσκευασίας φιαλών εντός ατομικών θηκών
ΔΙΚΑΙΟΥΧΟΣ	*(73):*	Scomec S.A. 63 Avenue Victor Hugo F-16340 Isle d'Espagnac, Γαλλία
ΣΥΜΒΑΤΙΚΕΣ ΠΡΟΤΕΡΑΙΟΤΗΤΕΣ	*(30):*	8615302/31.10.86/Γαλλία
ΕΦΕΥΡΕΤΗΣ	*(72):*	1) Deguil, Jean-Michel 2) Roger, Jean-Claude
ΕΙΔΙΚΟΣ ΠΛΗΡΕΞΟΥΣΙΟΣ	*(74):*	Σταμνά Σπυριδούλα, δικηγόρος, Κουμπάρη 2, 106 74 Αθήνα
ΑΝΤΙΚΛΗΤΟΣ	*(74):*	Παπακωνσταντίνου Ελένη, δικηγόρος, Κουμπάρη 2, 106 74 Αθήνα

ΠΕΡΙΛΗΨΗ *(57)*

Η εφεύρεσις αφορά μηχανή αυτομάτου εμπορικής συσκευασίας φιαλών (3) εντός ατομικών θηκών (7) η οποία ειδικώτερα προορίζεται να αποτελέσει ενιαίον σύνολον με μία αλυσίδα εμφιαλώσεως (1) χαρακτηριζομένη εκ του ότι περιλαμβάνει μέσα (2) αφαιρέσεως από την αναφερθείσα αλυσίδα εκφιαλώσεως (1) και συμπαρασυρμόν μιας των φιαλών (3) εις θέσιν κατακόρυφον έως ότου ευθυγραμμισθή με ένα σταθμό (15) εισαγωγής δια πτώσεως δια βαρύτητος εις μίαν ατομική θήκη (7) η οποία διεμορφώθη προηγουμένως, μέσα (6) δια την αφαίρεσιν και διαμόρφωσιν των αναφερθεισών ατομικών θηκών (7), μέσα (5) δια την οδήγησιν μιας μετά την άλλην των αναφερθεισών θηκών (7) που έχουν διαμορφωθεί εις τον αναφερθέντα σταθμό εισαγωγής (15) και ακολούθως εξαγωγή αυτών, μετά διευθέτησιν και μέσα (39 έως 55) δια να κλείνουν την θήκη εκ νέου κατά την διάρκειαν της εκκενώσεως της από την θέσιν εισαγωγής.
Εφαρμογή εις εμπορική συσκευασία φιαλών εις ατομικές θήκες.

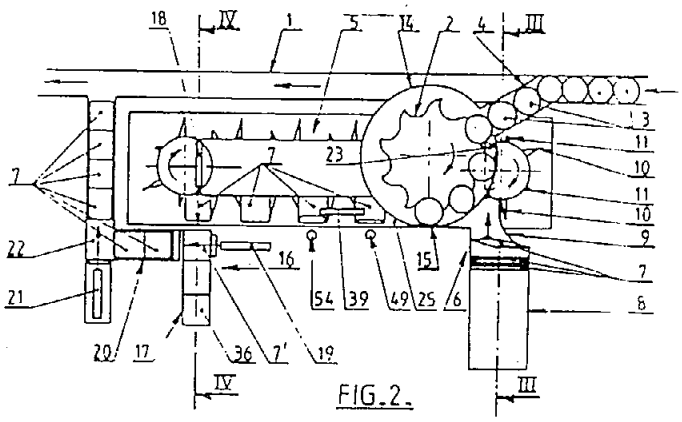

FIG.2.

ΑΡΙΘΜΟΣ ΕΥΡΩΠΑ·Ι·ΚΟΥ Δ.Ε.	*(11):*	**3003167**
ΑΡΙΘ. ΕΛΛΗΝΙΚΗΣ ΚΑΤΑΘΕΣΗΣ	*(21):*	910401796
ΗΜΕΡ. ΕΛΛΗΝΙΚΗΣ ΚΑΤΑΘΕΣΗΣ	*(22):*	21.11.91
ΑΡΙΘ./ΗΜΕΡ. ΔΗΜΟΣΙΕΥΣΗΣ ΕΥΡΩΠΑ·Ι·ΚΟΥ ΔΙΠΛΩΜΑΤΟΣ	*(87):*	0356874/04.09.91
ΑΡΙΘ./ΗΜΕΡ. ΚΑΤΑΘΕΣΗΣ ΕΥΡΩΠΑ·Ι·ΚΗΣ ΑΙΤΗΣΗΣ	*(86):*	89115429.6/22.08.89
ΤΙΤΛΟΣ ΕΦΕΥΡΕΣΗΣ	*(54):*	Βελτιώσεις σε μεταλλικούς υποδοχείς
ΔΙΚΑΙΟΥΧΟΣ	*(73):*	Rheem Empreendimentos Industriais E. Comerciais S/A Rua Prefeito Olimpio de Mello 673/801 Rio de Janeiro, Βραζιλία
ΣΥΜΒΑΤΙΚΕΣ ΠΡΟΤΕΡΑΙΟΤΗΤΕΣ	*(30):*	8804435/26.08.88/Βραζιλία
ΕΦΕΥΡΕΤΗΣ	*(72):*	1) Hagopian, Sarkis Mardiros 2) La Rovere, Rugiero
ΕΙΔΙΚΟΣ ΠΛΗΡΕΞΟΥΣΙΟΣ	*(74):*	Σταμνά Σπυριδούλα, δικηγόρος, Κουμπάρη 2, 106 74 Αθήνα
ΑΝΤΙΚΛΗΤΟΣ	*(74):*	Παπακωνσταντίνου Ελένη, δικηγόρος, Κουμπάρη 2, 106 74 Αθήνα

ΠΕΡΙΛΗΨΗ (57)

Η εφεύρεση αναφέρεται σε μεταλλικούς υποδοχείς ή μεταλλικά δοχεία. Ο μεταλλικός υποδοχεύς τυγχάνει κατασκευής συνισταμένης από τρια τεμάχια με μια συγκολλητική διαμήκη ραφή σώματος. Στο άνω τμήμα του υποδοχέα προβλέπεται μια εξωτερικώς καμπυλουμένη ωτίδα (16) (φλάντζα) προς παροχή ευχερείας διενέργειας της διπλής συγκολλητικής ραφής ενός άκρου μετά την πλήρωση του υποδοχέα. Το άκρο πυθμένα (12) συναρμολογείται από το εσωτερικό επί μιας εσωτερικώς στραμμένης ακμής σώματος (15) για τον σχηματισμό μιας διαμόρφωσης λαβυρίνθου με παρακείμενα στρώματα υλικού εντός χείλους (13). Το χείλος (13) έχει ουσιαστικώς δακτυλιοειδή διαμόρφωση με την κάτω ακμή (15) του σώματος του δοχείου (14) διαμορφώνουσα ελικώσεις, που εναλλάσσονται και είναι παρακείμενες της ακμής (10) του άκρου πυθμένα (12) και οι οποίες δεν είναι παράλληλες με το επίπεδο βάσης (P—H).

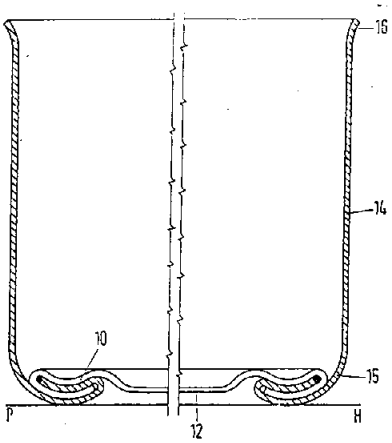

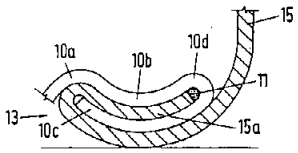

ΑΡΙΘΜΟΣ ΕΥΡΩΠΑ·Ι·ΚΟΥ Δ.Ε.	*(11):*	**3003168**
ΑΡΙΘ. ΕΛΛΗΝΙΚΗΣ ΚΑΤΑΘΕΣΗΣ	*(21):*	910401797
ΗΜΕΡ. ΕΛΛΗΝΙΚΗΣ ΚΑΤΑΘΕΣΗΣ	*(22):*	21.11.91
ΑΡΙΘ./ΗΜΕΡ. ΔΗΜΟΣΙΕΥΣΗΣ ΕΥΡΩΠΑ·Ι·ΚΟΥ ΔΙΠΛΩΜΑΤΟΣ	*(87):*	0270522/25.09.91
ΑΡΙΘ./ΗΜΕΡ. ΚΑΤΑΘΕΣΗΣ ΕΥΡΩΠΑ·Ι·ΚΗΣ ΑΙΤΗΣΗΣ	*(86):*	87890280.8/04.12.87
ΤΙΤΛΟΣ ΕΦΕΥΡΕΣΗΣ	*(54):*	Συγκρότημα δια την εκσκαφή υλικού
ΔΙΚΑΙΟΥΧΟΣ	*(73):*	Voest-Alpine Akgiengesellschaft Turmstrasse 44 A-4020 Linz, Αυστρία
ΣΥΜΒΑΤΙΚΕΣ ΠΡΟΤΕΡΑΙΟΤΗΤΕΣ	*(30):*	1) 3251/86, 05.12.86, Αυστρία 2) 341/87, 17.02.87, Αυστρία
ΕΦΕΥΡΕΤΗΣ	*(72):*	1) Wrulich, Herwig 2) Weissensteiner, Hubert, Dipl. Ing. 3) Bruns, Bernward, Dipl. Ing.
ΕΙΔΙΚΟΣ ΠΛΗΡΕΞΟΥΣΙΟΣ	*(74):*	Σταμνά Σπυριδούλα, δικηγόρος, Κουμπάρη 2, 106 74 Αθήνα
ΑΝΤΙΚΛΗΤΟΣ	*(74):*	Παπακωνσταντίνου Ελένη, δικηγόρος, Κουμπάρη 2, 106 74 Αθήνα

ΠΕΡΙΛΗΨΗ (57)

Ένα συγκρότημα ορυχείου με ένα πρόβολο βραχίονα (6) που περιστρέφεται περί ένα ουσιαστικά οριζόντιο άξονα φέρει ένα υποστήριγμα ή αντιστοίχως ολισθητήρα εργαλείου (10) που εδράζεται με δυνατότητα μεταθέσεως εγκαρσίως προς τον διαμήκη άξονα (11) του προβόλου (6) επί του οποίου εδράζονται εργαλεία με δυνατότητα περιστροφής. Η κεφαλή (9) του προβόλου (6) φέρει προς τούτο οδηγούς (12) και ο ολισθητήρ εργαλείου ή φορεύς (10) φέρει οδηγούς (13) οι οποίοι αποτελούνται από ράβδους. Οι οδηγητήριες ράβδοι (12 και 13) είναι συνδεδεμένες μεταξύ τους με τη μεσολάβηση ενός ενδιαμέσου δοκού (14), όπου η κίνηση μεταθέσεως αποτελείται από υδραυλικά συγκροτήματα κυλίνδρων εμβόλων (25, 27), τα οποία εκάστοτε είναι τοποθετημένα μεταξύ της ενδιαμέσου δοκού (14) και της κεφαλής (9) ή αντιστοίχως της ενδιαμέσου δοκού (14) και του υποστηρίγματος (10).

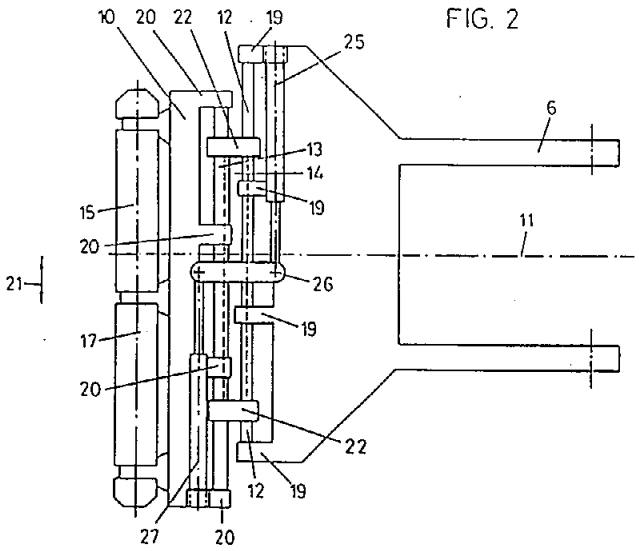

ΑΡΙΘΜΟΣ ΕΥΡΩΠΑΪΚΟΥ Δ.Ε.	*(11):*	**3003169**
ΑΡΙΘ. ΕΛΛΗΝΙΚΗΣ ΚΑΤΑΘΕΣΗΣ	*(21):*	910401798
ΗΜΕΡ. ΕΛΛΗΝΙΚΗΣ ΚΑΤΑΘΕΣΗΣ	*(22):*	21.11.91
ΑΡΙΘ./ΗΜΕΡ. ΔΗΜΟΣΙΕΥΣΗΣ ΕΥΡΩΠΑΪΚΟΥ ΔΙΠΛΩΜΑΤΟΣ	*(87):*	0311942/04.09.91
ΑΡΙΘ./ΗΜΕΡ. ΚΑΤΑΘΕΣΗΣ ΕΥΡΩΠΑΪΚΗΣ ΑΙΤΗΣΗΣ	*(86):*	88116745.6/10.10.88
ΤΙΤΛΟΣ ΕΦΕΥΡΕΣΗΣ	*(54):*	Μέθοδος κατασκευής διαφανούς υάλινου σωλήνος δι' εσωτερικής προσμίξεως (διεγέρσεως) κυρίως δια την παραγωγή οπτικών ινών οι οποίες έχουν ελάχιστη πρόσμιξη σπάνιας γης
ΔΙΚΑΙΟΥΧΟΣ	*(73):*	1) Alcatel Alsthom Compagnie Générale d'Electricie 54, Rue la Boetie F-75382 Paris Cédéx 08, Γαλλία 2) Electricité de France Εθνική υπηρεσία 2, Rue Louis Murat F-75008 Paris, Γαλλία
ΣΥΜΒΑΤΙΚΕΣ ΠΡΟΤΕΡΑΙΟΤΗΤΕΣ	*(30):*	8714286/16.10.87/Γαλλία
ΕΦΕΥΡΕΤΗΣ	*(72):*	1) Le Sergent, Christian 2) Ramos, Josiane 3) Barre, Gilles
ΕΙΔΙΚΟΣ ΠΛΗΡΕΞΟΥΣΙΟΣ	*(74):*	Σταμνά Σπυριδούλα, δικηγόρος, Κουμπάρη 2, 106 74 Αθήνα
ΑΝΤΙΚΛΗΤΟΣ	*(74):*	Παπακωνσταντίνου Ελένη, δικηγόρος, Κουμπάρη 2, 106 74 Αθήνα

ΠΕΡΙΛΗΨΗ (57)

Σχηματίζεται ένα νεφέλωμα εντός μιας συσκευής εκνεφώσεως με υπερήχους (5) από ένα υγρό διάλυμα, το οποίο περιέχει ένα διεγερτικό στοιχείο και εισάγεται εντός ενός σωλήνος εκκινήσεως ο οποίος πρόκειται να διεγερθεί (να επαλειφθεί δια προσμίξεως) (4), δια μιας ευλυγίστου σωλήνος (2) δια να αποτεθούν τα μικροσταγονίδια εσωτερικής επιφανείας του σωλήνος αυτού εκκινήσεως. Τραβάμε προοδευτικά τον ευλύγιστο σωλήνα ώστε η απόθεση να γίνει καθ' όλο το μήκος του σωλήνος εκκινήσεως. Ξηραίνομε και αποθέτομε μια νέα στρώση υάλου.
Η εφεύρεση εφαρμόζεται κυρίως δια την παραγωγή προδιαμορφωμάτων πυριτίου που έχουν μικρά πρόσμιξη σπανίας γης δια να εφελκύσομε οπτικές ίνες που να μπορούν να χρησιμεύσουν δια BAGER ή δια αισθητήρια μετρητών.

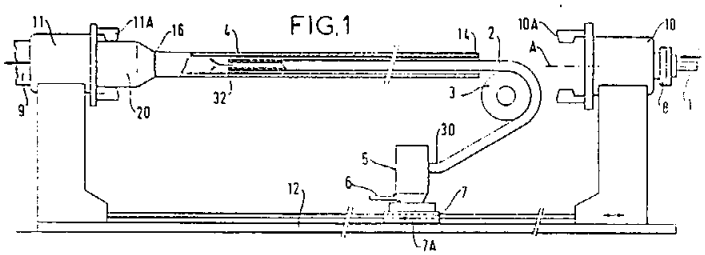

ΑΡΙΘΜΟΣ ΕΥΡΩΠΑΪΚΟΥ Δ.Ε.	*(11):*	**3003170**
ΑΡΙΘ. ΕΛΛΗΝΙΚΗΣ ΚΑΤΑΘΕΣΗΣ	*(21):*	910401799
ΗΜΕΡ. ΕΛΛΗΝΙΚΗΣ ΚΑΤΑΘΕΣΗΣ	*(22):*	21.11.91
ΑΡΙΘ./ΗΜΕΡ. ΔΗΜΟΣΙΕΥΣΗΣ ΕΥΡΩΠΑΪΚΟΥ ΔΙΠΛΩΜΑΤΟΣ	*(87):*	0309413/11.09.91
ΑΡΙΘ./ΗΜΕΡ. ΚΑΤΑΘΕΣΗΣ ΕΥΡΩΠΑΪΚΗΣ ΑΙΤΗΣΗΣ	*(86):*	88830218.9/18.05.88
ΤΙΤΛΟΣ ΕΦΕΥΡΕΣΗΣ	*(54):*	Μια μέθοδος παρασκευής μακράς-διαρκείας συντήρησης μαγειρευμένων προϊόντων ζυμαρικών έτοιμων για κατανάλωση
ΔΙΚΑΙΟΥΧΟΣ	*(73):*	Barilla G.E.R. Fratelli S.p.A. Viale Riccardo Barilla 3/A I-43100 Parma, Ιταλία
ΣΥΜΒΑΤΙΚΕΣ ΠΡΟΤΕΡΑΙΟΤΗΤΕΣ	*(30):*	2204287/25.09.87/Ιταλία
ΕΦΕΥΡΕΤΗΣ	*(72):*	1) Bastetti, Giuseppe 2) Veronesi, Sergio
ΕΙΔΙΚΟΣ ΠΛΗΡΕΞΟΥΣΙΟΣ	*(74):*	Σταμνά Σπυριδούλα, δικηγόρος, Κουμπάρη 2, 106 74 Αθήνα
ΑΝΤΙΚΛΗΤΟΣ	*(74):*	Παπακωνσταντίνου Ελένη, δικηγόρος, Κουμπάρη 2, 106 74 Αθήνα

ΠΕΡΙΛΗΨΗ (57)

Μέσα σε ένα αποστειρωμένο περιβάλλον, μετρημένες ποσότητες ενός προϊόντος ζυμαρικού αποστειρώνονται μέσω ατμού, μαγειρεύονται σε αλατισμένο νερό, απελευθερώνονται απ' όλο το νερό μαγειρεύματος, και τελικά συσκευάζονται μέσα σε σφραγισμένους περιέκτες.
Το τελικό προϊόν είναι ένα πιάτο μακράς διάρκειας συντήρησης μαγειρευμένου ζυμαρικού για κατευθείαν κατανάλωση, με αυτό το προϊόν να έχει οργανοληπτικές ιδιότητες εντελώς συγκρίσιμες με εκείνες ενός φρέσκα παρασκευασμένου πιάτου ζυμαρικού.

ΑΡΙΘΜΟΣ ΕΥΡΩΠΑΪΚΟΥ Δ.Ε.	*(11):*	**3003171**
ΑΡΙΘ. ΕΛΛΗΝΙΚΗΣ ΚΑΤΑΘΕΣΗΣ	*(21):*	910401800
ΗΜΕΡ. ΕΛΛΗΝΙΚΗΣ ΚΑΤΑΘΕΣΗΣ	*(22):*	21.11.91
ΑΡΙΘ./ΗΜΕΡ. ΔΗΜΟΣΙΕΥΣΗΣ ΕΥΡΩΠΑΪΚΟΥ ΔΙΠΛΩΜΑΤΟΣ	*(87):*	0265082/25.09.91
ΑΡΙΘ./ΗΜΕΡ. ΚΑΤΑΘΕΣΗΣ ΕΥΡΩΠΑΪΚΗΣ ΑΙΤΗΣΗΣ	*(86):*	87308354.7/21.09.87
ΤΙΤΛΟΣ ΕΦΕΥΡΕΣΗΣ	*(54):*	Συσκευή και μέθοδος δια την οξυγόνωση μιας διαλελυμένης συνθέσεως η οποία περιέχει οξυγόνο και ευρίσκεται σε υγρά κατάσταση
ΔΙΚΑΙΟΥΧΟΣ	*(73):*	Alpha Therapeutic Corporation 5555 Valey Boulevard, Los Angeles California 90032, Η.Π.Α.
ΣΥΜΒΑΤΙΚΕΣ ΠΡΟΤΕΡΑΙΟΤΗΤΕΣ	*(30):*	910521/23.09.86/Η.Π.Α.
ΕΦΕΥΡΕΤΗΣ	*(72):*	1) Heldebrant, Charles Michael 2) Crowe, Kim Christensen 3) Groveman, George Raymond 4) Davies, Charles Harry
ΕΙΔΙΚΟΣ ΠΛΗΡΕΞΟΥΣΙΟΣ	*(74):*	Σταμνά Σπυριδούλα, δικηγόρος, Κουμπάρη 2, 106 74 Αθήνα
ΑΝΤΙΚΛΗΤΟΣ	*(74):*	Παπακωνσταντίνου Ελένη, δικηγόρος, Κουμπάρη 2, 106 74 Αθήνα

ΠΕΡΙΛΗΨΗ *(57)*

Συνθέσεις γαλακτώματος υπερφθοριωμένων υδρογονανθράκων οξυγονούνται προ της χρησιμοποιήσεως ενός φορητού συστήματος οξυγονώσεως (10). Το υποκατάστατο του αίματος είναι ένας κλεισμένος υποδοχείς ή σάκκος (12). Ένα αέριο το οποίο περιέχει οξυγόνο εισάγεται εντός του σάκκου (12) από έναν ιδιαίτερο υποδοχέα (18). Ο σάκκος (12) αναδεύεται συνεχώς επί αρκετό χρόνο δια να αυξηθεί η pO_2 των συνθέσεων γαλακτώματος υπερφθοριωμένου υδρογονάνθρακος έως μια επιθυμητή πίεση π.χ. τουλάχιστον 600 χλστμ. Hg. Σε μια μορφή πραγματοποιήσεως, το σύστημα (10) το οποίο χρησιμοποιείται δια την οξυγόνωση των συνθέσεων γαλακτώματος υπερφθοριωμένου υδρογονάνθρακος περιλαμβάνει ένα μικρό δοχείο (50) δια αέρια το οποίο έχει μια θύρα εισαγωγής (52) και μια θύρα εξαγωγής (56) εφοδιασμένες με βαλβίδες διακοπής (54, 62). Η βαλβίδα εξαγωγής (56) είναι προσαρμοσμένη δια να συνδέεται με ένα φίλτρο (16) το οποίο πάλι είναι προσαρμοσμένο δια να συνδέεται με τη θύρα εισαγωγής (34) μιας τριπόρου βαλβίδος (14). Η πρωτεύουσα έξοδος (38) της τριπόρου βαλβίδος (14) είναι προσαρμοσμένη δια να συναρμολογείται μια υποδερμική βελόνη, η οποία είναι προσαρμοσμένη ώστε να διέρχεται μέσω ενός ελαστικού διαχωρίσματος εντός μιας θύρας (30) του σάκκου (12) δια να επικοινωνεί με το εσωτερικό του σάκκου (12). Το δοχείο (50) είναι προσαρμοσμένο να γεμίζεται με αέριο το οποίο περιέχει οξυγόνο, όπως καρμπογκέν, από μια κυρία πηγή αερίου (20) υπό πίεση. Το δοχείο (50), το φίλτρο (16), η τρίπορος βαλβίς (14) και η διάταξη βελόνης είναι συνδεδεμένα εν σειρά και το αέριο το οποίο περιέχει οξυγόνο ημπορεί να ρέει από το δοχείο (50) εντός του σάκκου (12) μεταφέρονται στη σύνθεση γαλακτώματος. Μετά την εισαγωγή του αερίου εντός του σάκκου (12) κλείνει η τρίπορος βαλβίδα (14) δια να παρεμποδισθεί η διαρροή αερίου από τον υποδοχέα (12). Ο υποδοχείς (12) στη συνέχεια αναδεύεται δια να οξυγονώσει τη σύνθεση γαλακτώματος.

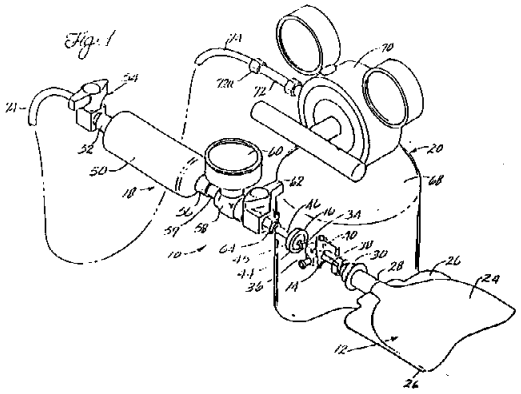

ΑΡΙΘΜΟΣ ΕΥΡΩΠΑΪΚΟΥ Δ.Ε.	*(11):*	**3003172**
ΑΡΙΘ. ΕΛΛΗΝΙΚΗΣ ΚΑΤΑΘΕΣΗΣ	*(21):*	910401801
ΗΜΕΡ. ΕΛΛΗΝΙΚΗΣ ΚΑΤΑΘΕΣΗΣ	*(22):*	21.11.91
ΑΡΙΘ./ΗΜΕΡ. ΔΗΜΟΣΙΕΥΣΗΣ ΕΥΡΩΠΑΪΚΟΥ ΔΙΠΛΩΜΑΤΟΣ	*(87):*	0302805/25.09.91
ΑΡΙΘ./ΗΜΕΡ. ΚΑΤΑΘΕΣΗΣ ΕΥΡΩΠΑΪΚΗΣ ΑΙΤΗΣΗΣ	*(86):*	88440061.5/26.07.88
ΤΙΤΛΟΣ ΕΦΕΥΡΕΣΗΣ	*(54):*	Πτερύγιο προστασίας και σκληρύνσεως για συσκευασία ομαδοποιημένων προϊόντων
ΔΙΚΑΙΟΥΧΟΣ	*(73):*	ICP Zone Industrielle route de Lyon F-67640 Fegersheim, Γαλλία
ΣΥΜΒΑΤΙΚΕΣ ΠΡΟΤΕΡΑΙΟΤΗΤΕΣ	*(30):*	8711100/03.08.87/Γαλλία
ΕΦΕΥΡΕΤΗΣ	*(72):*	Dreyfus, Roger
ΕΙΔΙΚΟΣ ΠΛΗΡΕΞΟΥΣΙΟΣ	*(74):*	Σταμνά Σπυριδούλα, δικηγόρος, Κουμπάρη 2, 106 74 Αθήνα
ΑΝΤΙΚΛΗΤΟΣ	*(74):*	Παπακωνσταντίνου Ελένη, δικηγόρος, Κουμπάρη 2, 106 74 Αθήνα

ΠΕΡΙΛΗΨΗ *(57)*

Πτερύγιο προστασίας και σκληρύνσεως χαρακτηριζόμενο από το ότι προβλέπεται, στην αποκοπή κάθε ακραίου ανοίγματος ένα τεμάχιο αναδιπλούμενο ή πτερύγιο (37) το οποίο έρχεται να αναδιπλωθεί επί της γειτονικής ακραίας ζώνης συνδέσεως (23) για να την επενδύσει.
Η εφεύρεση αυτή ενδιαφέρει τους κατασκευαστές συσκευασιών ομαδοποιημένων προϊόντων.

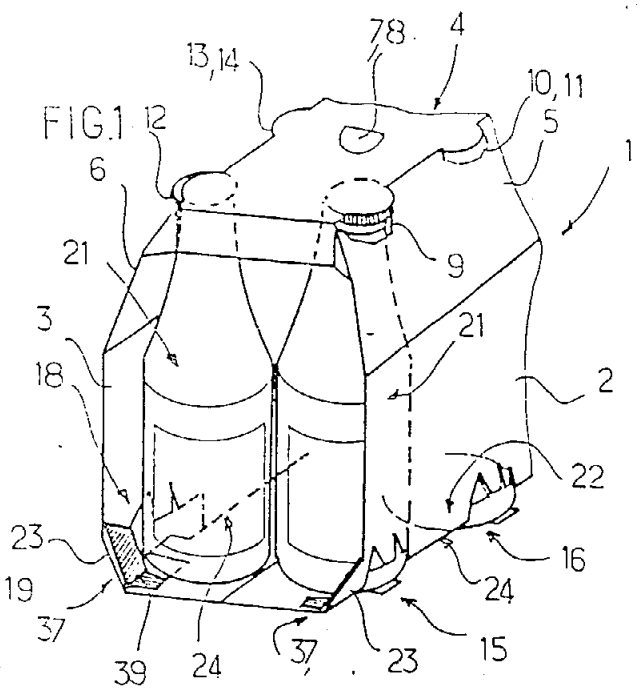

ΑΡΙΘΜΟΣ ΕΥΡΩΠΑ·Ι·ΚΟΥ Δ.Ε.	*(11):*	**3003173**
ΑΡΙΘ. ΕΛΛΗΝΙΚΗΣ ΚΑΤΑΘΕΣΗΣ	*(21):*	910401802
ΗΜΕΡ. ΕΛΛΗΝΙΚΗΣ ΚΑΤΑΘΕΣΗΣ	*(22):*	21.11.91
ΑΡΙΘ./ΗΜΕΡ. ΔΗΜΟΣΙΕΥΣΗΣ ΕΥΡΩΠΑ·Ι·ΚΟΥ ΔΙΠΛΩΜΑΤΟΣ	*(87):*	0231092/21.08.91
ΑΡΙΘ./ΗΜΕΡ. ΚΑΤΑΘΕΣΗΣ ΕΥΡΩΠΑ·Ι·ΚΗΣ ΑΙΤΗΣΗΣ	*(86):*	87300456.8/20.01.87
ΤΙΤΛΟΣ ΕΦΕΥΡΕΣΗΣ	*(54):*	Μηχανή Κάμψεως
ΔΙΚΑΙΟΥΧΟΣ	*(73):*	BENTON, Ronald Edward "Mount Royal" Liphook Road Headly Hampshire, GU358LL Μ. Βρετανία
ΣΥΜΒΑΤΙΚΕΣ ΠΡΟΤΕΡΑΙΟΤΗΤΕΣ	*(30):*	1) 8602147/29.01.86/Αγγλία 2) 8626229/03.11.86/Αγγλία
ΕΦΕΥΡΕΤΗΣ	*(72):*	Benton, Ronald Edward
ΕΙΔΙΚΟΣ ΠΛΗΡΕΞΟΥΣΙΟΣ	*(74):*	Κορίννα Αργυριάδου, Σίνα 14, 106 72 Αθήνα
ΑΝΤΙΚΛΗΤΟΣ	*(74):*	Μαργαρίτα Μεταλληνού-Γάφου, Σίνα 14, 106 72 Αθήνα

ΠΕΡΙΛΗΨΗ (57)

Μία μηχανή κάμψεως για την κάμψη σύρματος, σωλήνων ή άλλου επιμηκυμένου υλικού (24) που περιλαμβάνει μια κατασκευή υποστήριξης (10) και μια κεφαλή κάμψεως (20) η οποία είναι τοποθετημένη πάνω στην κατασκευή υποστήριξης (10) και είναι ικανή να κάμψει τέτοιο υλικό σε δοσμένο επίπεδο που ορίζεται σε σχέση προς την κεφαλή κάμψεως (20). Μία μονάδα τροφοδότησης (14) είναι τοποθετημένη πάνω στην κατασκευή υποστήριξης (10) και είναι κανονισμένη να τροφοδοτεί τέτοιο υλικό (24) κατά μήκος ενός άξονα τροφοδότησης της μηχανής προς την κεφαλή κάμψεως (20). Η κεφαλή κάμψεως (20) είναι περιστρεφόμενη γύρω από τον αναφερόμενο άξονα τροφοδότησης της μηχανής, που επιτρέπει στη μηχανή να κάμψει το υλικό (24) σε περισσότερα από ένα επίπεδα. Περαιτέρω, ουσιαστικά ολόκληρη η κεφαλή κάμψεως (20) είναι τοποθετημένη από την μία πλευρά του αναφερόμενου άξονα τροφοδότησης της μηχανής.

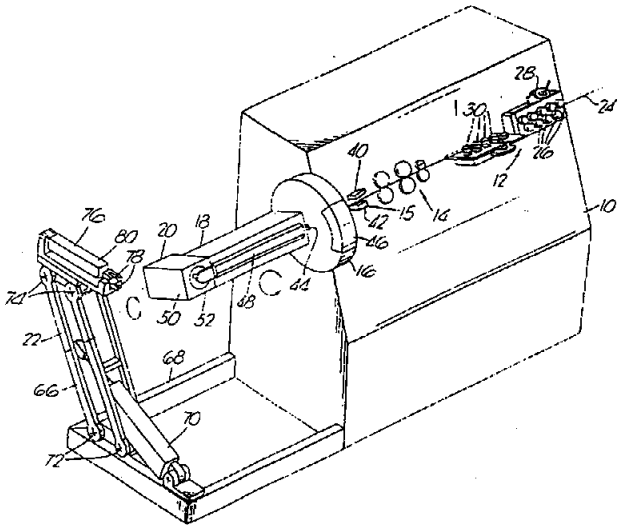

ΑΡΙΘΜΟΣ ΕΥΡΩΠΑ·Ι·ΚΟΥ Δ.Ε.	*(11):*	**3003174**
ΑΡΙΘ. ΕΛΛΗΝΙΚΗΣ ΚΑΤΑΘΕΣΗΣ	*(21):*	910400372
ΗΜΕΡ. ΕΛΛΗΝΙΚΗΣ ΚΑΤΑΘΕΣΗΣ	*(22):*	22.11.91
ΑΡΙΘ./ΗΜΕΡ. ΔΗΜΟΣΙΕΥΣΗΣ ΕΥΡΩΠΑ·Ι·ΚΟΥ ΔΙΠΛΩΜΑΤΟΣ	*(87):*	0261311/13.11.91
ΑΡΙΘ./ΗΜΕΡ. ΚΑΤΑΘΕΣΗΣ ΕΥΡΩΠΑ·Ι·ΚΗΣ ΑΙΤΗΣΗΣ	*(86):*	87107904.2/01.06.87
ΤΙΤΛΟΣ ΕΦΕΥΡΕΣΗΣ	*(54):*	Μέθοδος για την κατασκευή ενός πόλου ή ακροδέκτη ηλεκτρικής μπαταρίας, αντίστοιχος εξοπλισμός και πόλος ή ακροδέκτης ηλεκτρικής μπαταρίας που κατασκευάζεται από αυτήν
ΔΙΚΑΙΟΥΧΟΣ	*(73):*	Aquila Piombo per Caccia e Tiro, S.R.L. (Aquila Piombo S.R.L.) Localita Molinazzo 1/3 25060 Cellatica Brescia, Ιταλίας
ΣΥΜΒΑΤΙΚΕΣ ΠΡΟΤΕΡΑΙΟΤΗΤΕΣ	*(30):*	2179286/23.09.86/Ιταλία
ΕΦΕΥΡΕΤΗΣ	*(72):*	Scotti, Giorgio
ΕΙΔΙΚΟΣ ΠΛΗΡΕΞΟΥΣΙΟΣ	*(74):*	Προκοπίου Δημήτριος, δικηγόρος, Ηρακλείτου 6, 106 73 Αθήνα
ΑΝΤΙΚΛΗΤΟΣ	*(74):*	Σακελλαρίδης Ιωάννης, δικηγόρος, Ηρακλείτου 6, 106 73 Αθήνα

ΠΕΡΙΛΗΨΗ (57)

Ένας πόλος ή ακροδέκτης (50) ηλεκτρικής μπαταρίας, κατασκευάζεται με ψυχρά μέσα με τη βοήθεια μιας μεθόδου, που περιλαμβάνει αξονική συμπίεση σε θερμοκρασία δωματίου ενός ουσιαστικά κυλινδρικού μεταλλικού στοιχείου (42) ανάμεσα σε ένα πρώτο και ένα δεύτερο τμήμα μήτρας (1) και (2), που κινούνται το ένα σε σχέση με το άλλο, από τα οποία το πρώτο (1) σχηματίζει αυτό που θα αποτελέσει το προεξέχον τμήμα (13) του πόλου ή του ακροδέκτη της μπαταρίας και το δεύτερο (2) τμήμα της μήτρας, με την εφαρμογή πιέσεως στο κάτω τμήμα του μεταλλικού τεμαχίου, δημιουργεί το κάτω άκρο του πόλου ή ακροδέκτη της μπαταρίας, το οποίο είναι εφοδιασμένο με διαμορφωμένα τμήματα (35) που δημιουργούν έναν αριθμό ραβδώσεων.

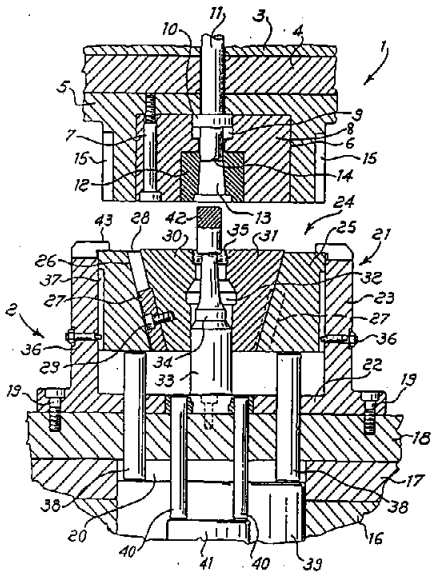

ΑΡΙΘΜΟΣ ΕΥΡΩΠΑΪΚΟΥ Δ.Ε.	***(11):***	**3003175**
ΑΡΙΘ. ΕΛΛΗΝΙΚΗΣ ΚΑΤΑΘΕΣΗΣ	*(21):*	910400873
ΗΜΕΡ. ΕΛΛΗΝΙΚΗΣ ΚΑΤΑΘΕΣΗΣ	*(22):*	22.11.91
ΑΡΙΘ./ΗΜΕΡ. ΔΗΜΟΣΙΕΥΣΗΣ ΕΥΡΩΠΑΪΚΟΥ ΔΙΠΛΩΜΑΤΟΣ	*(87):*	0291580/04.09.91
ΑΡΙΘ./ΗΜΕΡ. ΚΑΤΑΘΕΣΗΣ ΕΥΡΩΠΑΪΚΗΣ ΑΙΤΗΣΗΣ	*(86):*	87119159.9/23.12.87
ΤΙΤΛΟΣ ΕΦΕΥΡΕΣΗΣ	*(54):*	Συσκευή για την εν σειρά εξαέρωση και φιλτράρισμα του αλουμινίου και των κραμάτων του
ΔΙΚΑΙΟΥΧΟΣ	*(73):*	Aluminia S.p.A. 09010 Portoscuso (Cagliari) Ιταλία
ΣΥΜΒΑΤΙΚΕΣ ΠΡΟΤΕΡΑΙΟΤΗΤΕΣ	*(30):*	2057887/19.05.87/Ιταλία
ΕΦΕΥΡΕΤΗΣ	*(72):*	1) Piras, Leonardo 2) Lazarro, Giuseppe
ΕΙΔΙΚΟΣ ΠΛΗΡΕΞΟΥΣΙΟΣ	*(74):*	Προκοπίου Δημήτριος, δικηγόρος, Ηρακλείτου 6, 106 73 Αθήνα
ΑΝΤΙΚΛΗΤΟΣ	*(74):*	Σακελλαρίδης Ιωάννης, δικηγόρος, Ηρακλείτου 6, 106 73 Αθήνα

ΠΕΡΙΛΗΨΗ (57)

Συσκευή για την εν σειρά εξαέρωση και το φιλτράρισμα του αλουμινίου και των κραμάτων του, αποτελούμενη από ένα θερμικώς μονωμένο σώμα δοχείου, εφοδιασμένο με ένα πώμα που δύναται να αφαιρείται (2) στο οποίο ενσωματώνεται θερμικός μηχανισμός (7) για τη θέρμανση του μετάλλου προς επεξεργασία, όπου το αναφερθέν σώμα δοχείου είναι εσωτερικά υποδιαιρεμένο, με τη βοήθεια ενός κάθετου διαχωριστικού τοιχώματος (11) σε δύο θαλάμους που επικοινωνούν μεταξύ τους κοντά στη βάση του δοχείου, όπου στον ένα από αυτούς τους θαλάμους, ο οποίος φέρει μία είσοδο για το υγρό μέταλλο προς επεξεργασία, υπάρχουν μηχανισμοί παροχής (13, 14) για την εισαγωγή αδρανών και/ή δραστικών αερίων, οι οποίοι είναι τοποθετημένοι κατά τέτοιο τρόπο ώστε να δημιουργούν εξαέρωση σε αντίθετο ρεύμα σε σχέση με το εισερχόμενο ρεύμα μετάλλου, ενώ στη βάση του δεύτερου θαλάμου υπάρχει τουλάχιστον ένας ουσιαστικά οριζόντιος δίσκος ή τοίχωμα (12), από πορώδες υλικό, όπως κεραμικό, γραφίτης ή παρόμοια, τοποθετημένος σε απόσταση από τη βάση του δοχείου, έτσι ώστε να επιτρέπει στο μέταλλο, που έρχεται από τον πρώτο θάλαμο, να ρέει προς τα επάνω και να περνά διαμέσου του πορώδους δίσκου με ανυψούμενη κίνηση και σε μορφή φύλλου.

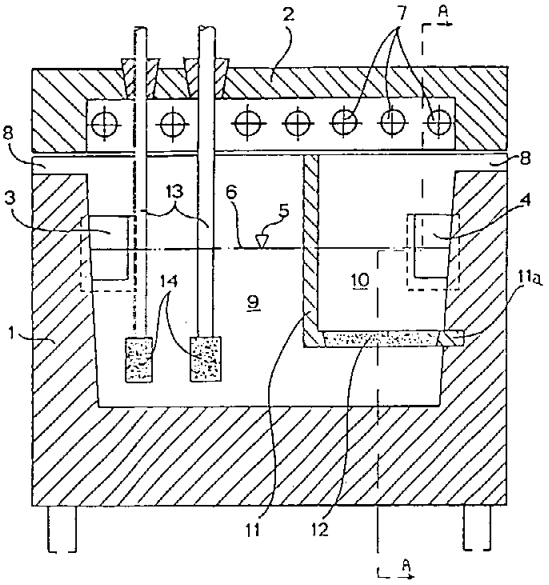

ΑΡΙΘΜΟΣ ΕΥΡΩΠΑΪΚΟΥ Δ.Ε.	***(11):***	**3003176**
ΑΡΙΘ. ΕΛΛΗΝΙΚΗΣ ΚΑΤΑΘΕΣΗΣ	*(21):*	910400138
ΗΜΕΡ. ΕΛΛΗΝΙΚΗΣ ΚΑΤΑΘΕΣΗΣ	*(22):*	22.11.91
ΑΡΙΘ./ΗΜΕΡ. ΔΗΜΟΣΙΕΥΣΗΣ ΕΥΡΩΠΑΪΚΟΥ ΔΙΠΛΩΜΑΤΟΣ	*(87):*	0289729/21.11.91 (91/47)
ΑΡΙΘ./ΗΜΕΡ. ΚΑΤΑΘΕΣΗΣ ΕΥΡΩΠΑΪΚΗΣ ΑΙΤΗΣΗΣ	*(86):*	88103111.6/02.03.88
ΤΙΤΛΟΣ ΕΦΕΥΡΕΣΗΣ	*(54):*	Στοιχείο στερεώσεως
ΔΙΚΑΙΟΥΧΟΣ	*(73):*	Fischerwerke Arthur Fischer GmbH & Co. KG Weinhalde 14-18 D-7244 Waldachtal 3 Tumlingen Γερμανίας
ΣΥΜΒΑΤΙΚΕΣ ΠΡΟΤΕΡΑΙΟΤΗΤΕΣ	*(30):*	3714025/27.04.87/Γερμανία
ΕΦΕΥΡΕΤΗΣ	*(72):*	Fischer, Arthur, Prof. Dr. h.c.
ΕΙΔΙΚΟΣ ΠΛΗΡΕΞΟΥΣΙΟΣ	*(74):*	Ρένα Ραζή-Βαγιακάκου, δικηγόρος, Πανεπιστημίου 64, Αθήνα
ΑΝΤΙΚΛΗΤΟΣ	*(74):*	Ρένα Ραζή-Βαγιακάκου, δικηγόρος, Πανεπιστημίου 64, Αθήνα

ΠΕΡΙΛΗΨΗ (57)

Τα στοιχεία στερεώσεως που χρησιμεύουν για την στερέωση υψηλών φορτίων, στερεώνονται μέσω ενός σώματος διανοίξεως 8 που κινείται σε ένα περίβλημα (χιτώνιο) διανοίξεως 9 εντός μιας τυφλής οπής 1. Εάν στο στοιχείο στερεώσεως παρουσιασθούν, π.χ. λόγω ωθήσεων του εδάφους, υψηλά στιγμιαία φορτία, τότε υπάρχει κίνδυνος το στοιχείο στερεώσεως να αποσπάται από την τυφλή οπή 1. Για να εξασφαλίζεται ακόμα και μετά την εμφάνιση υψηλών υπερφορτίσεων ότι το στοιχείο στερεώσεως θα διατηρεί ακόμα την συγκρατητική λειτουργία του, χρησιμοποιείται για την κινητοποίηση του περιβλήματος διανοίξεως 9 ένας αποταμιευτικής δυνάμεως, που σχηματίζεται πλεονεκτικά σαν ένα ελικοειδές ελατήριο 10. Η δύναμη εφελκυσμού που δρα από το στερεούμενο αντικείμενο στο στοιχείο στερεώσεως μεταφέρεται από τον αποταμιευτή αυτόν στο σώμα διανοίξεως 8. Εάν εμφανισθούν φορτίσεις ωθήσεως, τότε ο αποταμιευτής δυνάμεως επενεργεί σαν ένα ελαστικό ελατηριωτό στοιχείο, που παραλαμβάνει ελαστικά έντονες κρούσεις (ωθήσεις). Το στοιχείο στερεώσεως είναι έτσι κατάλληλο, ιδίως, για χρησιμοποίηση σε εδάφη που έχουν κινδύνους σεισμού ή σε περιοχές που χρειάζονται αυξημένες απαιτήσεις ασφάλειας.

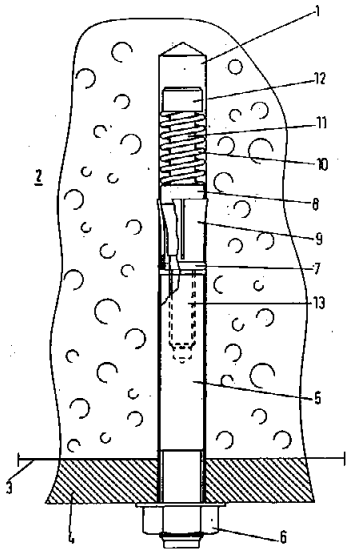

ΑΡΙΘΜΟΣ ΕΥΡΩΠΑΪΚΟΥ Δ.Ε.	*(11):*	**3003177**
ΑΡΙΘ. ΕΛΛΗΝΙΚΗΣ ΚΑΤΑΘΕΣΗΣ	*(21):*	910401338
ΗΜΕΡ. ΕΛΛΗΝΙΚΗΣ ΚΑΤΑΘΕΣΗΣ	*(22):*	22.11.91
ΑΡΙΘ./ΗΜΕΡ. ΔΗΜΟΣΙΕΥΣΗΣ ΕΥΡΩΠΑΪΚΟΥ ΔΙΠΛΩΜΑΤΟΣ	*(87):*	0292977/04.09.91
ΑΡΙΘ./ΗΜΕΡ. ΚΑΤΑΘΕΣΗΣ ΕΥΡΩΠΑΪΚΗΣ ΑΙΤΗΣΗΣ	*(86):*	88108449.5/27.05.88
ΤΙΤΛΟΣ ΕΦΕΥΡΕΣΗΣ	*(54):*	Αλκοξυ-υποκατεστημένα διϋδρο-βενζοπυρανο-2-καρβοξυλικά παράγωγα
ΔΙΚΑΙΟΥΧΟΣ	*(73):*	G.D. Searle & Co. P.O. Box 5110, Chicago Illinois 60680, Η.Π.Α.
ΣΥΜΒΑΤΙΚΕΣ ΠΡΟΤΕΡΑΙΟΤΗΤΕΣ	*(30):*	1) 57136/29.05.87/Η.Π.Α. 2) 188708/12.05.88/Η.Π.Α.
ΕΦΕΥΡΕΤΗΣ	*(72):*	1) Djuric, Stevan Wakefield 2) Shone, Robert Larry 3) Yu, Stella Slu Tzyy
ΕΙΔΙΚΟΣ ΠΛΗΡΕΞΟΥΣΙΟΣ	*(74):*	Ελένη Γιώτη-Μάνθου, δικηγόρος, Αθήνα 106 82, Στουρνάρα 37
ΑΝΤΙΚΛΗΤΟΣ	*(74):*	Γεώργιος Στ. Βαγιανός, δικηγόρος, Αθήνα 106 82, Στουρνάρα 37

ΠΕΡΙΛΗΨΗ *(57)*

Η παρούσα εφεύρεση περιλαμβάνει ενώσεις του τύπου I και τα φαρμακευτικώς αποδεκτά άλατα τούτων

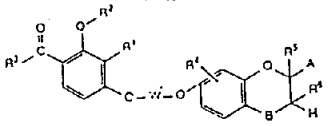

στον οποίο το
R^1 παριστά αλκύλιο που έχει 2-6 άτομα άνθρακος, το
R^2 παριστά μεθύλιο ή αιθύλιο, το
R^3 παριστά αλκύλιο που έχει 1 έως 5 άτομα άνθρακος.

ΑΡΙΘΜΟΣ ΕΥΡΩΠΑΪΚΟΥ Δ.Ε.	*(11):*	**3003178**
ΑΡΙΘ. ΕΛΛΗΝΙΚΗΣ ΚΑΤΑΘΕΣΗΣ	*(21):*	910401547
ΗΜΕΡ. ΕΛΛΗΝΙΚΗΣ ΚΑΤΑΘΕΣΗΣ	*(22):*	22.11.91
ΑΡΙΘ./ΗΜΕΡ. ΔΗΜΟΣΙΕΥΣΗΣ ΕΥΡΩΠΑΪΚΟΥ ΔΙΠΛΩΜΑΤΟΣ	*(87):*	0244661/28.08.91
ΑΡΙΘ./ΗΜΕΡ. ΚΑΤΑΘΕΣΗΣ ΕΥΡΩΠΑΪΚΗΣ ΑΙΤΗΣΗΣ	*(86):*	87105241.1/09.04.87
ΤΙΤΛΟΣ ΕΦΕΥΡΕΣΗΣ	*(54):*	Βρώσιμα φύλλα από κολλαγόνο με περιεκτικότητα σε γλουτένη, ιδίως γλουτένη σίτου, μέθοδος παρασκευής τους και χρησιμοποίηση των φύλλων για περιβολή τροφίμων
ΔΙΚΑΙΟΥΧΟΣ	*(73):*	Naturin Gmbh & Co. Badenjastrasse 13 W-6940 Weinheim/Bergstrasse, Γερμανία
ΣΥΜΒΑΤΙΚΕΣ ΠΡΟΤΕΡΑΙΟΤΗΤΕΣ	*(30):*	3613057/10.04.86/Γερμανία
ΕΦΕΥΡΕΤΗΣ	*(72):*	Maser, Franz
ΕΙΔΙΚΟΣ ΠΛΗΡΕΞΟΥΣΙΟΣ	*(74):*	Ελένη Γιώτη-Μάνθου, δικηγόρος, Αθήνα 106 82, Στουρνάρα 37
ΑΝΤΙΚΛΗΤΟΣ	*(74):*	Γεώργιος Στ. Βαγιανός, δικηγόρος, Αθήνα 106 82, Στουρνάρα 37

ΠΕΡΙΛΗΨΗ *(57)*

Η εφεύρεση αφορά στην χρήση γλουτένης, ιδίως γλουτένης σίτου, για την παρασκευή βρωσίμων περιβλημάτων αλλαντικών (λουκάνικων) καθώς και φύλλων με βάση το κολλαγόνο. Τα φύλλα αυτά και τα περιβλήματα αλλαντικών περιέχουν, ως προς ξηρό κολλαγόνο, 1 έως 100 μέρη βάρους γλουτένης.

ΑΡΙΘΜΟΣ ΕΥΡΩΠΑ·Ι·ΚΟΥ Δ.Ε.	*(11):*	**3003179**
ΑΡΙΘ. ΕΛΛΗΝΙΚΗΣ ΚΑΤΑΘΕΣΗΣ	*(21):*	910401659
ΗΜΕΡ. ΕΛΛΗΝΙΚΗΣ ΚΑΤΑΘΕΣΗΣ	*(22):*	22.11.91
ΑΡΙΘ./ΗΜΕΡ. ΔΗΜΟΣΙΕΥΣΗΣ ΕΥΡΩΠΑ·Ι·ΚΟΥ ΔΙΠΛΩΜΑΤΟΣ	*(87):*	0340955/21.11.91
ΑΡΙΘ./ΗΜΕΡ. ΚΑΤΑΘΕΣΗΣ ΕΥΡΩΠΑ·Ι·ΚΗΣ ΑΙΤΗΣΗΣ	*(86):*	89304071.7/24.04.89
ΤΙΤΛΟΣ ΕΦΕΥΡΕΣΗΣ	*(54):*	Κελύφη άκρων κουτιών
ΔΙΚΑΙΟΥΧΟΣ	*(73):*	CMB Foodcan PLC Woodside, Perry Wood Walk Worcester WR5 1EQ, M. Βρετανία
ΣΥΜΒΑΤΙΚΕΣ ΠΡΟΤΕΡΑΙΟΤΗΤΕΣ	*(30):*	8810229/29.04.88/M. Βρετανία
ΕΦΕΥΡΕΤΗΣ	*(72):*	Kysh, Mark Christopher
ΕΙΔΙΚΟΣ ΠΛΗΡΕΞΟΥΣΙΟΣ	*(74):*	Σταμνά Σπυριδούλα, δικηγόρος, Κουμπάρη 2, 106 74 Αθήνα
ΑΝΤΙΚΛΗΤΟΣ	*(74):*	Παπακωνσταντίνου Ελένη, δικηγόρος, Κουμπάρη 2, 106 74 Αθήνα

ΠΕΡΙΛΗΨΗ (57)

Μηχανήματος για τον σχηματισμό ενός ενισχυμένου ανθεκτικού σε πίεση κελύφους άκρου κουτιού από υλικό σε φύλλο, με το αναφερμένο μηχάνημα να περιλαμβάνει ένα δακτύλιο κοπής (11), ένα κέλυφος στιγέα κοπής (13) που είναι σε θέση να εισέρχεται μέσα στον αναφερμένο δακτύλιο (11) για την αποκοπή ενός δίσκου υλικού μεταξύ τους, ένα κυκλικό δακτύλιο έλξεως (14) αξονικά ευθυγραμμισμένο με το αναφερμένο κέλυφος του στιγέα κοπής (13) για την στήριξη, ενός περιφερειακού περιθωρίου του δίσκου που κρατείται επάνω σε αυτό με το αναφερμένο κέλυφος στιγέα κοπής, ένα κεντρικό δακτύλιο μήτρας (15) διατεταγμένο ομοαξονικά και για να ολισθαίνει μέσα στο δακτύλιο έλξεως (14) και που έχει μια τελική όψη διαμορφωμένη σε σχήμα πού να προσδιορίζει μια επιφάνεια ενός πλαισίου συρραφής του κελύφους άκρου του κουτιού, ένα δακτύλιο πιέσεως εξωστήρα (19) διαταγμένο ομοαξονικά και για να ολισθαίνει μέσα στο κέλυφος του στιγέα κοπής και αξονικά ευθυγραμμισμένο με τον κεντρικό δακτύλιο της μήτρας έτσι ώστε όταν χρησιμοποιείται περιφερειακό υλικό από το προς κατεργασία τεμάχιο να περιορίζεται μεταξύ του κεντρικού δακτυλίου της μήτρας και του δακτυλίου πιέσεως εξωστήρα, ένα κέντρο στιγέα έλξεως (16) διαταγμένο ομοαξονικά και για να ολισθαίνει μέσα στο δακτύλιο πιέσεως εξωστήρα και ένα πέδιλο ανασχηματισμού (20) διαταγμένο ομοαξονικά και για να ολισθαίνει μέσα στον κεντρικό δακτύλιο της μήτρας για να έρχεται σε επαφή με το κεντρικό πλαίσιό του προς κατεργασία τεμάχιου απέναντι από το κέντρο στιγέα έλξεως. Η τελική (ακραία) διαμορφωμένη διατομή του κέντρου στιγέα έλξεως περιλαμβάνει μια δακτυλιοειδή καμπυλωμένη μύτη (22) που περιβάλλει και προσδιορίζει μια κεντρική ουσιαστικά κολουροκωνική εσοχή (23), και το πέδιλο ανασχηματισμού περιλαμβάνει ένα κεντρικό κυλινδρικό τμήμα, σε διαστάσεις κατάλληλες για την παραμόρφωση του κεντρικού τμήματός του προς κατεργασία τεμαχίου γύρω από την μύτη (22) του κέντρου του στιγέα και μέσα στην εσοχή (23), και ένα εξωτερικό δακτύλιο (31) σε απόσταση από το κεντρικό κυλινδρικό τμήμα με μια δακτυλιοειδή εσοχή (30) διαστάσεων κατάλληλων για να παραλαμβάνει την μύτη του κέντρου του στιγέα, με τον εξωτερικό δακτύλιο να έχει μια προς τα μέσα στρεφόμενη ουσιαστικά κολουροκωνική όψη (311) που ανυψώνεται προς τα έξω από την εσοχή (30).

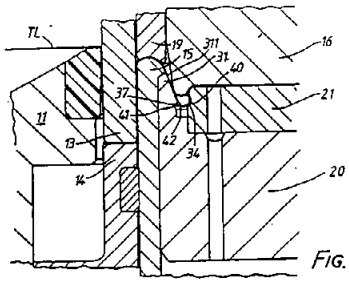

FIG. 10.

ΑΡΙΘΜΟΣ ΕΥΡΩΠΑ·Ι·ΚΟΥ Δ.Ε.	*(11):*	**3003180**
ΑΡΙΘ. ΕΛΛΗΝΙΚΗΣ ΚΑΤΑΘΕΣΗΣ	*(21):*	910401660
ΗΜΕΡ. ΕΛΛΗΝΙΚΗΣ ΚΑΤΑΘΕΣΗΣ	*(22):*	22.11.91
ΑΡΙΘ./ΗΜΕΡ. ΔΗΜΟΣΙΕΥΣΗΣ ΕΥΡΩΠΑ·Ι·ΚΟΥ ΔΙΠΛΩΜΑΤΟΣ	*(87):*	0279280/21.11.91
ΑΡΙΘ./ΗΜΕΡ. ΚΑΤΑΘΕΣΗΣ ΕΥΡΩΠΑ·Ι·ΚΗΣ ΑΙΤΗΣΗΣ	*(86):*	88101549.9/03.02.88
ΤΙΤΛΟΣ ΕΦΕΥΡΕΣΗΣ	*(54):*	Στοιχείο επικάλυψης των φρυδιών
ΔΙΚΑΙΟΥΧΟΣ	*(73):*	Trevisan, Sandra Via F. Filzi 5 I-36050 Quinto Vicentino (Vicenza), Ιταλία
ΣΥΜΒΑΤΙΚΕΣ ΠΡΟΤΕΡΑΙΟΤΗΤΕΣ	*(30):*	6322187U/10.02.87/Ιταλία
ΕΦΕΥΡΕΤΗΣ	*(72):*	Trevisan, Sandra
ΕΙΔΙΚΟΣ ΠΛΗΡΕΞΟΥΣΙΟΣ	*(74):*	Σταμνά Σπυριδούλα, δικηγόρος, Κουμπάρη 2, 106 74 Αθήνα
ΑΝΤΙΚΛΗΤΟΣ	*(74):*	Παπακωνσταντίνου Ελένη, δικηγόρος, Κουμπάρη 2, 106 74 Αθήνα

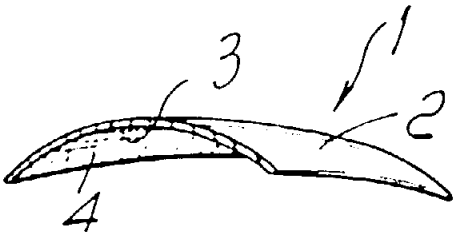

ΠΕΡΙΛΗΨΗ (57)

Η παρούσα εφεύρεση αναφέρεται σε ένα στοιχείο επικάλυψης φρυδιών (1), που περιλαμβάνει ένα σώμα (2) που έχει μια επιμήκη διαμόρφωση και παρέχεται σε μια πλευρά με μια κοιλότητα (3) έτσι ώστε να προσδιορίζει μια περιοχή περιορισμού προσαρμοσμένη για να δέχεται τουλάχιστον μερικά ένα φρύδι· το σώμα (2) μπορεί να εφαρμοσθεί στο φρύδι με την βοήθεια μέσων συγκόλλησης.

ΑΡΙΘΜΟΣ ΕΥΡΩΠΑ·Ϊ·ΚΟΥ Δ.Ε.	*(11):*	**3003181**
ΑΡΙΘ. ΕΛΛΗΝΙΚΗΣ ΚΑΤΑΘΕΣΗΣ	*(21):*	910401691
ΗΜΕΡ. ΕΛΛΗΝΙΚΗΣ ΚΑΤΑΘΕΣΗΣ	*(22):*	22.11.91
ΑΡΙΘ./ΗΜΕΡ. ΔΗΜΟΣΙΕΥΣΗΣ ΕΥΡΩΠΑ·Ϊ·ΚΟΥ ΔΙΠΛΩΜΑΤΟΣ	*(87):*	0287297.A1/21.11.91
ΑΡΙΘ./ΗΜΕΡ. ΚΑΤΑΘΕΣΗΣ ΕΥΡΩΠΑ·Ϊ·ΚΗΣ ΑΙΤΗΣΗΣ	*(86):*	88303201.3/11.04.88
ΤΙΤΛΟΣ ΕΦΕΥΡΕΣΗΣ	*(54):*	Πιλήματα χαρτοποιητικών μηχανών
ΔΙΚΑΙΟΥΧΟΣ	*(73):*	Albany Research (UK) Limited 40/43 Chancery Lane London WC2A 1JQ, Μ. Βρετανία
ΣΥΜΒΑΤΙΚΕΣ ΠΡΟΤΕΡΑΙΟΤΗΤΕΣ	*(30):*	8709067/15.04.87/Μ. Βρετανία
ΕΦΕΥΡΕΤΗΣ	*(72):*	1) Davis, Robert Bernard 2) Kramer, Charles Edwin 3) Barlow, Sandra Krohto
ΕΙΔΙΚΟΣ ΠΛΗΡΕΞΟΥΣΙΟΣ	*(74):*	Αναστάσιος Κ. Κιλιμίρης, Υψηλάντου 38, 11521 Αθήνα
ΑΝΤΙΚΛΗΤΟΣ	*(74):*	Αναστάσιος Κ. Κιλιμίρης, Υψηλάντου 38, 11521 Αθήνα

ΠΕΡΙΛΗΨΗ *(57)*

Η εφεύρεσις σχετίζεται με ένα βελτιωμένο πίλημα για ένα μηχάνημα χαρτοποιίας που έχει μια βάττα σχηματισμένη από πολυαμίδιο-12 η οποία ενώνεται με βελονισμό (ραφή) σε μια υφαντή βάση. Η βάττα πολυαμιδίου 12 μπορεί να περιέχει ένα αντιοξειδωτικό. Τα πιλήματα κατά την εφεύρεση αυτή παρουσιάζουν πολύ βελτιωμένη διάρκεια ζωής και αντοχή σε «επιπέδωση» κατά το διάστημα της λειτουργίας τους.

ΑΡΙΘΜΟΣ ΕΥΡΩΠΑ·Ϊ·ΚΟΥ Δ.Ε.	*(11):*	**3003182**
ΑΡΙΘ. ΕΛΛΗΝΙΚΗΣ ΚΑΤΑΘΕΣΗΣ	*(21):*	910401707
ΗΜΕΡ. ΕΛΛΗΝΙΚΗΣ ΚΑΤΑΘΕΣΗΣ	*(22):*	22.11.91
ΑΡΙΘ./ΗΜΕΡ. ΔΗΜΟΣΙΕΥΣΗΣ ΕΥΡΩΠΑ·Ϊ·ΚΟΥ ΔΙΠΛΩΜΑΤΟΣ	*(87):*	0267881/21.11.91
ΑΡΙΘ./ΗΜΕΡ. ΚΑΤΑΘΕΣΗΣ ΕΥΡΩΠΑ·Ϊ·ΚΗΣ ΑΙΤΗΣΗΣ	*(86):*	87830366.8/20.10.87
ΤΙΤΛΟΣ ΕΦΕΥΡΕΣΗΣ	*(54):*	Διανομέας διπλού-τύπου για ένα πνευματικό σύστημα πέδησης για ένα αυτοκινούμενο όχημα εξοπλισμένο με βοηθητική συσκευή επιβράδυνσης
ΔΙΚΑΙΟΥΧΟΣ	*(73):*	Bendix Heavy Vehicle Systems Italia S.p.a. Via Adriano 81 I-20128 Milano, Ιταλία
ΣΥΜΒΑΤΙΚΕΣ ΠΡΟΤΕΡΑΙΟΤΗΤΕΣ	*(30):*	5400986/27.10.86/Ιταλία
ΕΦΕΥΡΕΤΗΣ	*(72):*	1) Angelillo, Domenico 2) Riversa, Antonio
ΕΙΔΙΚΟΣ ΠΛΗΡΕΞΟΥΣΙΟΣ	*(74):*	Σταμνά Σπυριδούλα, δικηγόρος, Κουμπάρη 2, 106 74 Αθήνα
ΑΝΤΙΚΛΗΤΟΣ	*(74):*	Παπακωνσταντίνου Ελένη, δικηγόρος, Κουμπάρη 2, 106 74 Αθήνα

ΠΕΡΙΛΗΨΗ *(57)*

Ο διανομέας περιλαμβάνει ένα σώμα (5-8) στο οποίο, ένας κινούμενος προωθητής (9) λειτουργίας-πέδης, είναι στερεωμένος, για κίνηση σαν αποτέλεσμα της ενεργοποίησης του πεταλιού πέδης (3). Η θέση του εν λόγω προωθητή (9) σε σχέση με το σώμα διανομέα (5-8) ανιχνεύεται μέσω ενός γραμμικού ποτενσιομέτρου (21) το οποίο έχει ένα σώμα (22) προσαρμοσμένο μέσα στο σώμα διανομέα (5-8) και έναν ολισθητήρα εφοδιασμένο με ένα εξάρτημα ελέγχου (23) προσαρμοσμένο να προκαλεί την μετακίνηση του εν λόγω ολισθητήρα σαν αποτέλεσμα της κίνησης του προωθητή (9).

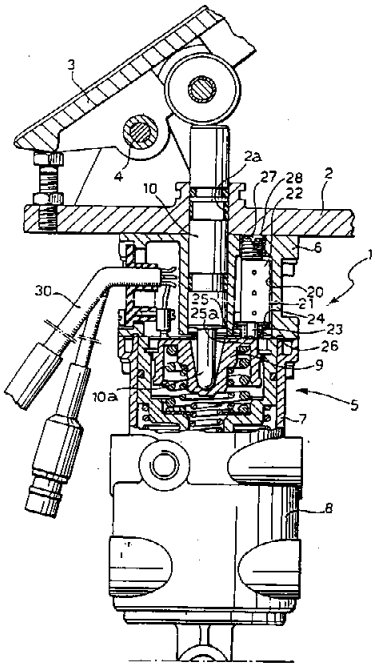

ΑΡΙΘΜΟΣ ΕΥΡΩΠΑ·Ι·ΚΟΥ Δ.Ε.	*(11):*	**3003183**
ΑΡΙΘ. ΕΛΛΗΝΙΚΗΣ ΚΑΤΑΘΕΣΗΣ	*(21):*	910401720
ΗΜΕΡ. ΕΛΛΗΝΙΚΗΣ ΚΑΤΑΘΕΣΗΣ	*(22):*	22.11.91
ΑΡΙΘ./ΗΜΕΡ. ΔΗΜΟΣΙΕΥΣΗΣ ΕΥΡΩΠΑ·Ι·ΚΟΥ ΔΙΠΛΩΜΑΤΟΣ	*(87):*	0324501/21.11.91
ΑΡΙΘ./ΗΜΕΡ. ΚΑΤΑΘΕΣΗΣ ΕΥΡΩΠΑ·Ι·ΚΗΣ ΑΙΤΗΣΗΣ	*(86):*	89100569.6/13.01.89
ΤΙΤΛΟΣ ΕΦΕΥΡΕΣΗΣ	*(54):*	Μέθοδος για την σταθεροποίηση υπολειμάτων σκυροδέματος
ΔΙΚΑΙΟΥΧΟΣ	*(73):*	1) Sandoz AG Lichtstrasse 35 CH-4002 Basel Ελβετία 2) Sandoz-Patent-GmbH Humboldstrasse 3 D-7850 Loerrach Γερμανία 3) Sandoz-Erfindungen Verwaltungs-Gesellschaft M.B.H. Brunner Strasse 59 A-1235 Wien, Αυστρία
ΣΥΜΒΑΤΙΚΕΣ ΠΡΟΤΕΡΑΙΟΤΗΤΕΣ	*(30):*	144886/14.01.88/Η.Π.Α.
ΕΦΕΥΡΕΤΗΣ	*(72):*	1) Bobrowski, Gregory Stanley 2) Ryan, Robert Joseph
ΕΙΔΙΚΟΣ ΠΛΗΡΕΞΟΥΣΙΟΣ	*(74):*	Σταμνά Σπυριδούλα, δικηγόρος, Κουμπάρη 2, 106 74 Αθήνα
ΑΝΤΙΚΛΗΤΟΣ	*(74):*	Παπακωνσταντίνου Ελένη, δικηγόρος, Κουμπάρη 2, 106 74 Αθήνα

ΠΕΡΙΛΗΨΗ *(57)*

Μέθοδος δια την σταθεροποίηση (πρόληψη της σκληρύνσεως) υπολειμμάτων σκυροδέματος εντός υποδοχέων όπως τύμπανο φορτηγών αυτοκινήτων ετοίμου μίγματος, η οποία περιλαμβάνει την προσθήκην ύδατος δια να σχηματισθεί ένας πολτός και την προσθήκη ενός παράγοντος σταθεροποιήσεως εις το μίγμα πολτού ύδατος. Ο πολτός μπορεί να αναμιχθεί με φρέσκο σκυρόδεμα χωρίς να χειροτερεύσει την ποιότητα αυτού.

ΑΡΙΘΜΟΣ ΕΥΡΩΠΑ·Ι·ΚΟΥ Δ.Ε.	*(11):*	**3003184**
ΑΡΙΘ. ΕΛΛΗΝΙΚΗΣ ΚΑΤΑΘΕΣΗΣ	*(21):*	910401754
ΗΜΕΡ. ΕΛΛΗΝΙΚΗΣ ΚΑΤΑΘΕΣΗΣ	*(22):*	22.11.91
ΑΡΙΘ./ΗΜΕΡ. ΔΗΜΟΣΙΕΥΣΗΣ ΕΥΡΩΠΑ·Ι·ΚΟΥ ΔΙΠΛΩΜΑΤΟΣ	*(87):*	0307260/21.11.91
ΑΡΙΘ./ΗΜΕΡ. ΚΑΤΑΘΕΣΗΣ ΕΥΡΩΠΑ·Ι·ΚΗΣ ΑΙΤΗΣΗΣ	*(86):*	88401976.1/29.07.88
ΤΙΤΛΟΣ ΕΦΕΥΡΕΣΗΣ	*(54):*	Νέες ενώσεις με βάση νιτρίδιο του βορίου
ΔΙΚΑΙΟΥΧΟΣ	*(73):*	Rhône-Poulenc Chimie 25, quai Paul Doumer F-92408 Courbevoie Cédéx/Γαλλία
ΣΥΜΒΑΤΙΚΕΣ ΠΡΟΤΕΡΑΙΟΤΗΤΕΣ	*(30):*	8712588/11.09.87/Γαλλία
ΕΦΕΥΡΕΤΗΣ	*(72):*	1) Mignani, Gerard 2) Lebrun, Jean-Jacques
ΕΙΔΙΚΟΣ ΠΛΗΡΕΞΟΥΣΙΟΣ	*(74):*	Ευαγγέλου Βάσω, Μαυροκορδάτου 5, 106 78 Αθήνα
ΑΝΤΙΚΛΗΤΟΣ	*(74):*	Ευαγγέλου Βάσω, Μαυροκορδάτου 5, 106 78 Αθήνα

ΠΕΡΙΛΗΨΗ *(57)*

Η εφεύρεση αφορά ένα νέο κεραμικό προϊόν με βάση νιτρίδιο του βορίου το οποίο χαρακτηρίζεται εκ του ότι περιλαμβάνει άτομα πυριτίου, τα οποία είναι κατανεμημένα κυρίως εντός της εξωτερικής στρώσεως του αναφερθέντος προϊόντος.
Το νέο αυτό προϊόν είναι εξαιρετικά συμβατό με πυριτιωμένα κεραμικά υλικά.
Η εφεύρεση αφορά επίσης μία μέθοδο παρασκευής του αναφερθέντος προϊόντος.

ΑΡΙΘΜΟΣ ΕΥΡΩΠΑ·Ι·ΚΟΥ Δ.Ε.	*(11):*	**3003185**
ΑΡΙΘ. ΕΛΛΗΝΙΚΗΣ ΚΑΤΑΘΕΣΗΣ	*(21):*	910401772
ΗΜΕΡ. ΕΛΛΗΝΙΚΗΣ ΚΑΤΑΘΕΣΗΣ	*(22):*	22.11.91
ΑΡΙΘ./ΗΜΕΡ. ΔΗΜΟΣΙΕΥΣΗΣ ΕΥΡΩΠΑ·Ι·ΚΟΥ ΔΙΠΛΩΜΑΤΟΣ	*(87):*	0295878 (91/47)/21.11.91
ΑΡΙΘ./ΗΜΕΡ. ΚΑΤΑΘΕΣΗΣ ΕΥΡΩΠΑ·Ι·ΚΗΣ ΑΙΤΗΣΗΣ	*(86):*	88305440.5/15.06.88
ΤΙΤΛΟΣ ΕΦΕΥΡΕΣΗΣ	*(54):*	Η ηλεκτροχημική παραγωγή του N_2O_5
ΔΙΚΑΙΟΥΧΟΣ	*(73):*	The Secretary of State for Défence in her Britanic Majesty's Government of the United Kingdom of Great Britain and Northern Ireland Whitehall, London SW1A 2HB Μ. Βρετανία
ΣΥΜΒΑΤΙΚΕΣ ΠΡΟΤΕΡΑΙΟΤΗΤΕΣ	*(30):*	1) 8714156/17.06.87/Μ. Βρετανία 2) 8714157/17.06.87/Μ. Βρετανία
ΕΦΕΥΡΕΤΗΣ	*(72):*	1) Marshall Rodney John 2) Schiffrin David Jorge 3) Walsh Francis Charles
ΕΙΔΙΚΟΣ ΠΛΗΡΕΞΟΥΣΙΟΣ	*(74):*	Αναστάσιος Κ. Κιλιμίρης, Υψηλάντου 38, Αθήνα 115 21
ΑΝΤΙΚΛΗΤΟΣ	*(74):*	Αναστάσιος Κ. Κιλιμίρης, Υψηλάντου 38, Αθήνα 115 21

ΠΕΡΙΛΗΨΗ (57)

Παρέχεται μέθοδος ηλεκτροχημικής παραγωγής N_2O_5 σε HNO_3, κατά την οποία ηλεκτρολύεται διάλυμα N_2O_4 εντός HNO_3. Παρέχεται, επίσης, ηλεκτρολυτικό στοιχείο για την ηλεκτρόλυση, το οποίο έχει ουσιαστικώς παράλληλα ηλεκτρόδια, μέσα σε διαμερίσματα ηλεκτροδίων που χωρίζονται από μεμβράνη στοιχείου. Η άνοδος είναι από Pt, Nb, κράμα Nb/Ta 40:60 με επίστρωση Pt. Η κάθοδος είναι Pt, ανοξείδωτος χάλυβας, Nb, κράμα Nb/Ta 40:60. Η μεμβράνη του στοιχείου είναι κατά προτίμηση υπερφθοριωμένη κατιονο-ανταλλακτική μεμβράνη. Κατά τη χρήση, σχηματίζεται N_2O_5 στον αναλύτη και αυξάνεται το N_2O_4 στον καθολύτη. Περιγράφεται επίσης κατάλληλος σχεδιασμός ενός στοιχείου και η χρήση του σε μέθοδο ηλεκτρόλυσης μιας ή πολλαπλών βαθμίδων.

ΑΡΙΘΜΟΣ ΕΥΡΩΠΑ·Ι·ΚΟΥ Δ.Ε.	*(11):*	**3003186**
ΑΡΙΘ. ΕΛΛΗΝΙΚΗΣ ΚΑΤΑΘΕΣΗΣ	*(21):*	910401803
ΗΜΕΡ. ΕΛΛΗΝΙΚΗΣ ΚΑΤΑΘΕΣΗΣ	*(22):*	22.11.91
ΑΡΙΘ./ΗΜΕΡ. ΔΗΜΟΣΙΕΥΣΗΣ ΕΥΡΩΠΑ·Ι·ΚΟΥ ΔΙΠΛΩΜΑΤΟΣ	*(87):*	0278064/23.10.91 (91/43)
ΑΡΙΘ./ΗΜΕΡ. ΚΑΤΑΘΕΣΗΣ ΕΥΡΩΠΑ·Ι·ΚΗΣ ΑΙΤΗΣΗΣ	*(86):*	87116359.8-2211/06.11.87
ΤΙΤΛΟΣ ΕΦΕΥΡΕΣΗΣ	*(54):*	Σύστημα μαγνήτου δια ταχεία αποσύνδεση
ΔΙΚΑΙΟΥΧΟΣ	*(73):*	Felten & Guilleaume Energietechnik AG Schanzenstrasse 24-30 Postfach 805001 5000 Köln 80, Γερμανία
ΣΥΜΒΑΤΙΚΕΣ ΠΡΟΤΕΡΑΙΟΤΗΤΕΣ	*(30):*	3643510/19.12.86/Γερμανία
ΕΦΕΥΡΕΤΗΣ	*(72):*	Horst Zielasko
ΕΙΔΙΚΟΣ ΠΛΗΡΕΞΟΥΣΙΟΣ	*(74):*	Σταματίνα Σταθάκη-Χατζηβασιλείου, δικηγόρος, Πανεπιστημίου 44, Αθήνα 106 79
ΑΝΤΙΚΛΗΤΟΣ	*(74):*	Σταματίνα Σταθάκη-Χατζηβασιλείου, δικηγόρος, Πανεπιστημίου 44, Αθήνα 106 79

ΠΕΡΙΛΗΨΗ (57)

Ενα σύστημα μαγνήτου δια ταχεία αποσύνδεση πρέπει να διαμορφωθεί ούτως ώστε η μακροχρόνιος σταθερότης και η ασφάλεια λειτουργίας έναντι των γνωστών συστημάτων μαγνήτου να είναι βελτιωμένη. Επειδή τα προβλήματα σε συστήματα μαγνήτου κυρίως είναι μηχανικής φύσεως ισχύει το κύριο γνώρισμα της βελτιώσεως των κινητών μερών του συστήματος.

Η λύση συνίσταται ουσιαστικά στο ότι σε ένα σύστημα μαγνήτου η διάταξη συγκρατήσεως της περιλήψεως (7) διαμορφώνεται ως ένα ελατήριο φύλλων (71) με μία σχήματος κιβωτίου επιμήκυνση (72) η οποία ημπορεί να εισχωρεί στο ελεύθερο τεμάχιο πόλου (3) ενώ το ελατήριο φύλλων είναι κεκαμμένο και συνδεδεμένο με το άκρο της αναδιπλουμένης περιλήψεως (4) που προεξέχει άνωθεν του ελευθέρου τεμαχίου πόλων και ότι αμέσως πλησίον στο σημείο συνδέσεως (73) είναι ανηρτημένο από το ελατήριο φύλλων και από την αναδιπλουμένη περιέλιξη το έλκον ελατήριο (8) με το δακτυλίδι του (81) εντός μιας οπής (41) της αναδιπλουμένης περιελίξεως και ότι το ελεύθερο άκρο του ελατηρίου έλξεως συγκρατείται από ένα επιμηκυνθέν τεμάχιο (51) του σώματος πηνίου (5) το οποίον είναι ακλονήτως συνδεδεμένο με την πλάκα δαπέδου (13) δια επιθεμάτων (52) τα οποία έχουν σχήμα πύρου.

Η περιοχή χρησιμοποιήσεως αφορά συνδέσεις στις οποίες απαιτείται μία ταχεία αποσύνδεση. Αυτές είναι κυρίως συσκευές, όπως πολλαπλά όργανα, τα οποία πρέπει να προστατευθούν από υπερβολικά ρεύματα και από υπερτάσεις. Σ' αυτούς συγκαταλλέγονται επίσης και προστατευτικοί διακόπτες, οι οποίοι προστατεύουν τις εν συνεχεία συνδεδεμένες περιοχές από υπερβολικά ρεύματα και από υπερτάσεις.

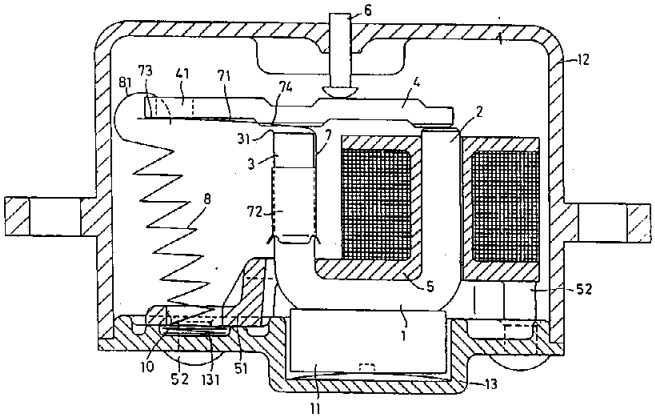

ΑΡΙΘΜΟΣ ΕΥΡΩΠΑΪΚΟΥ Δ.Ε.	*(11):*	**3003187**
ΑΡΙΘ. ΕΛΛΗΝΙΚΗΣ ΚΑΤΑΘΕΣΗΣ	*(21):*	910401648
ΗΜΕΡ. ΕΛΛΗΝΙΚΗΣ ΚΑΤΑΘΕΣΗΣ	*(22):*	25.11.91
ΑΡΙΘ./ΗΜΕΡ. ΔΗΜΟΣΙΕΥΣΗΣ ΕΥΡΩΠΑΪΚΟΥ ΔΙΠΛΩΜΑΤΟΣ	*(87):*	0300111/16.10.91
ΑΡΙΘ./ΗΜΕΡ. ΚΑΤΑΘΕΣΗΣ ΕΥΡΩΠΑΪΚΗΣ ΑΙΤΗΣΗΣ	*(86):*	87810611.1/23.10.87
ΤΙΤΛΟΣ ΕΦΕΥΡΕΣΗΣ	*(54):*	Στερεά διαμόρφωση βαλπροϊκού οξέος, σταθερή στην υγρασία και μέθοδος παρασκευής αυτών
ΔΙΚΑΙΟΥΧΟΣ	*(73):*	Farvalsa AG Baarerstrasse 2 CH-6304 Zug/Ελβετία
ΣΥΜΒΑΤΙΚΕΣ ΠΡΟΤΕΡΑΙΟΤΗΤΕΣ	*(30):*	76634/22.07.87/Η.Π.Α.
ΕΦΕΥΡΕΤΗΣ	*(72):*	1) Ortega, Aracelis M. 2) de Perez, Pilar Martin
ΕΙΔΙΚΟΣ ΠΛΗΡΕΞΟΥΣΙΟΣ	*(74):*	Αθ. Τσιμικάλης, δικηγόρος, Ν. Βάμβα 1, 106 74 Αθήνα
ΑΝΤΙΚΛΗΤΟΣ	*(74):*	Πλ. Ταβλαρίδης ή Αθ. Τσιμικάλης ή Χαρ. Καλονάρου, Ν. Βάμβα 1, 106 74 Αθήνα

ΠΕΡΙΛΗΨΗ (57)

Παρέχεται, σταθερά στην υγρασία, στερεά σύνθεση βαλπροϊκού οξέος, που μπορεί να συμπιεσθεί και να δώσει δισκία, και η οποία περιλαμβάνει:
α) 55 ως 65% κ.β. βαλπροϊκό οξύ,
β) 10 ως 25% κ.β. ενός τουλάχιστον γεμιστικού,
γ) 10 ως 20% κ.β. ενός τουλάχιστον παράγοντος αποσάθρωσης,
δ) 3 ως 6% κ.β. ενός τουλάχιστον συνδετικού, και
ε) 0,5 ως 1,2% κ.β. ενός τουλάχιστον λιπαντικού.
Η πλέον προτιμώμενη σύνθεση περιλαμβάνει:
α) 60 ± 5% κ.β. βαλπροϊκό οξύ,
β) 20 ± 5% κ.β. οξείδιο μαγνησίου,
γ) 15 ± 1% κ.β. άμυλο αραβοσίτου,
δ_1) 3 ± 0,2% κ.β. πολυβινυλοπυρρολιδόνη,
δ_2) 1 ± 0,4% κ.β. νάτριο-καρβοξυμεθυλοκυτταρίνη, και
ε) 1 ± 0,2% κ.β. στεατικό μαγνήσιο.

ΑΡΙΘΜΟΣ ΕΥΡΩΠΑΪΚΟΥ Δ.Ε.	*(11):*	**3003188**
ΑΡΙΘ. ΕΛΛΗΝΙΚΗΣ ΚΑΤΑΘΕΣΗΣ	*(21):*	910401804
ΗΜΕΡ. ΕΛΛΗΝΙΚΗΣ ΚΑΤΑΘΕΣΗΣ	*(22):*	25.11.91
ΑΡΙΘ./ΗΜΕΡ. ΔΗΜΟΣΙΕΥΣΗΣ ΕΥΡΩΠΑΪΚΟΥ ΔΙΠΛΩΜΑΤΟΣ	*(87):*	0258529/28.08.91
ΑΡΙΘ./ΗΜΕΡ. ΚΑΤΑΘΕΣΗΣ ΕΥΡΩΠΑΪΚΗΣ ΑΙΤΗΣΗΣ	*(86):*	87105522.4/14.04.87
ΤΙΤΛΟΣ ΕΦΕΥΡΕΣΗΣ	*(54):*	Προθερμαντήρας καυσίμου
ΔΙΚΑΙΟΥΧΟΣ	*(73):*	Ing. Walter Hengst GmbH & Co. KG Nienkamp 75 4400 Münster, Γερμανία
ΣΥΜΒΑΤΙΚΕΣ ΠΡΟΤΕΡΑΙΟΤΗΤΕΣ	*(30):*	3630084/04.09.86/Γερμανία
ΕΦΕΥΡΕΤΗΣ	*(72):*	Baumann, Dieter
ΕΙΔΙΚΟΣ ΠΛΗΡΕΞΟΥΣΙΟΣ	*(74):*	Χαρ. Ξανθοπούλου-Καλονάρου, δικηγόρος, Ν. Βάμβα 1, Αθήνα 106 74
ΑΝΤΙΚΛΗΤΟΣ	*(74):*	Αθαν. Τσιμικάλης, δικηγόρος, Ν. Βάμβα 1, Αθήνα 106 74

ΠΕΡΙΛΗΨΗ (57)

Η εφεύρεση αφορά σε ένα προθερμαντήρα καυσίμου, κυρίως για χρησιμοποίηση σε μηχανές DIESEL οχημάτων, στον οποίο το καύσιμο θερμαίνεται ως πρώτο ρευστό μέσο με ανάληψη θερμότητας από ένα δεύτερο ρευστό υψηλότερης θερμοκρασίας και όπου και τα δύο ρευστά οδηγούνται σε ξεχωριστά μεταξύ τους κανάλια, δια μέσου του προθερμαντήρα, ο οποίος χαρακτηρίζεται από το ότι:
α) Ο προθερμαντήρας (1) φέρει ένα μεσαίο τμήμα (2), το οποίο ουσιαστικά αποτελείται από μια σειρά τειχωμάτων (21-26) εκτεινόμενη σε τομή μαιανδροειδώς, η οποία σχηματίζει δύο ομάδες παραλλήλων, ανοικτών προς τη μια και προς την άλλη διαμήκη πλευρά τους και εκτεινομένων μεταξύ των μεμονωμένων τειχωμάτων (21-26) της σειράς των τειχωμάτων (21-26) καναλιών (11, 11', 11", 15, 15), όπου τα κανάλια μιας ομάδας είναι όλα ανοικτά προς την ίδια διαμήκη πλευρά.
β) Το μεσαίο τμήμα (2) τοποθετείται μεταξύ δύο καπακιών που καλύπτουν τις ανοικτές διαμήκεις πλευρές των καναλιών (11, 11', 11", 15, 15').
γ) Στο μεσαίο τμήμα (2) και/ή τουλάχιστον σε ένα από τα καπάκια (3, 4), τοποθετούνται, για καθένα από τα δύο ρευστά μέσα, ανά ένα κανάλι διανομής (12, 16), συνδέον τα κανάλια (11, 11', 11", 15, 15') μιας ομάδας μεταξύ τους στην ακραία πλευρά, με μια τροφοδοσία (12', 16) απ' έξω και ανά ένα κανάλι συγκεντρώσεως (13, 17) με μια απαγωγή (13', 17') προς τα έξω, και
δ) Τουλάχιστο σε ένα τμήμα των τειχωμάτων (21-26) του μεσαίου τμήματος (2) τοποθετούνται, στο εσωτερικό των καναλιών (11, 11', 11", 15, 15'), προεξέχουσες νευρώσεις (7), ουσιαστικά κάθετα προς την κατεύθυνση ροής του εκάστοτε μέσου εκτεινόμενες.

Fig.2

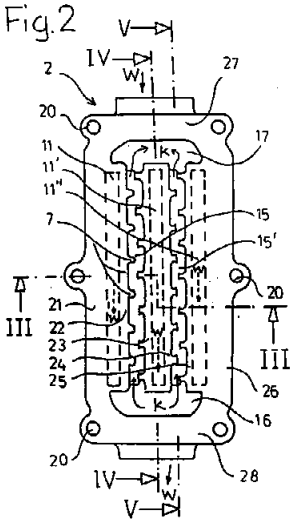

ΑΡΙΘΜΟΣ ΕΥΡΩΠΑΪΚΟΥ Δ.Ε.	*(11):*	**3003189**
ΑΡΙΘ. ΕΛΛΗΝΙΚΗΣ ΚΑΤΑΘΕΣΗΣ	*(21):*	910401805
ΗΜΕΡ. ΕΛΛΗΝΙΚΗΣ ΚΑΤΑΘΕΣΗΣ	*(22):*	25.11.91
ΑΡΙΘ./ΗΜΕΡ. ΔΗΜΟΣΙΕΥΣΗΣ ΕΥΡΩΠΑΪΚΟΥ ΔΙΠΛΩΜΑΤΟΣ	*(87):*	0358046/06.11.91
ΑΡΙΘ./ΗΜΕΡ. ΚΑΤΑΘΕΣΗΣ ΕΥΡΩΠΑΪΚΗΣ ΑΙΤΗΣΗΣ	*(86):*	89115537.6/23.08.89
ΤΙΤΛΟΣ ΕΦΕΥΡΕΣΗΣ	*(54):*	Διάταξη εμβολισμού και ανατροπής για το άδειασμα δοχείων στο στόμιο πληρώσεως μιας δεξαμενής συγκεντρώσεως και κυρίως για το άδειασμα δοχείων απορριμάτων στη δεξαμενή συγκεντρώσεως ενός οχήματος απορριμάτων
ΔΙΚΑΙΟΥΧΟΣ	*(73):*	Zoller-Kipper GmbH Hans-Zöller-Strasse 50-68 6500 Mainz-Laubenheim
ΣΥΜΒΑΤΙΚΕΣ ΠΡΟΤΕΡΑΙΟΤΗΤΕΣ	*(30):*	3830227/06.09.88/Γερμανία
ΕΦΕΥΡΕΤΗΣ	*(72):*	Naab, Jakob
ΕΙΔΙΚΟΣ ΠΛΗΡΕΞΟΥΣΙΟΣ	*(74):*	Χαρ. Ξανθοπούλου-Καλονάρου, δικηγόρος, Ν. Βάμβα 1, 106 74 Αθήνα
ΑΝΤΙΚΛΗΤΟΣ	*(74):*	Αθαν. Τσιμικάλης, δικηγόρος, Ν. Βάμβα 1, 106 74 Αθήνα

ΠΕΡΙΛΗΨΗ *(57)*

Μία βελτιωμένη διάταξη εμβολισμού και ανατροπής για το άδειασμα δοχείων, στο στόμιο πληρώσεως μιας δεξαμενής συγκεντρώσεως, διαμορφώνεται με ένα αρθρωτό τετράπλευρο για την ανάληψη και οδήγηση του πλαισίου εμβολισμού και ανατροπής 13 του φέροντος το δοχείο, κατά τη διαδικασία αδειάσματος. Το αρθρωτό τετράπλευρο συνδέεται σ' αυτήν με το άνω του βραχίονα 14, με σφικτή συναρμογή δυνάμεων τριβής, με τη στρεφόμενη διάταξη μεταδόσεως κινήσεως 17, ενώ ο οπίσθιος μοχλοβραχίονας του αρθρωτού τετραπλεύρου συνιστά μόνο ένα βραχίονα στηρίξεως 16 και μαζί με τον κάτω βραχίονα 15 ασκεί πρακτικώς μόνο λειτουργία οδηγού για το πλαίσιο εμβολισμού και ανατροπής. Με κατάλληλους μηχανισμούς σφηνώσεως μπορεί να δημιουργηθεί, στην πορεία της προς τα άνω κινήσεως στροφής του άνω βραχίονα 14, μία οινεί, άκαμπτη μονάδα των τεσσάρων μοχλών του αρθρωτού τετραπλεύρου, το ένα κάτω από το άλλο και με το αναληφθέν δοχείο, η οποία πάλι αναστέλλεται κατά την προς τα κάτω κίνηση στροφής του άνω μοχλοβραχίονα 14, προ της αποθέσεως του δοχείου.

Η διάταξη εμβολισμού και ανατροπής μπορεί να προσαρμόζεται με μια κατακόρυφη πλευρική ακμή του στομίου πληρώσεως. Μπορεί ακόμη να προσαρμόζεται ένα ζεύγος τέτοιων διατάξεων εμβολισμού και ανατροπής στις δύο κατακόρυφες πλευρικές ακμές του στομίου πληρώσεως. Είναι ακόμη δυνατό να κατασκευαστεί, μία διάταξη εμβολισμού και ανατροπής του εξεταζόμενου είδους, τόσο φαρδιά ώστε, το πλαίσιο εμβολισμού και ανατροπής αυτής να εκτείνεται πρακτικώς καθ' όλο το πλάτος του στομίου πληρώσεως. Σε τέτοια περίπτωση μπορεί η διάταξη εμβολισμού και ανατροπής να εξοπλίζεται με ένα μηχανισμό μεταδόσεως κινήσεως ή με δύο τέτοιους μηχανισμούς.

ΑΡΙΘΜΟΣ ΕΥΡΩΠΑΪΚΟΥ Δ.Ε.	*(11):*	**3003190**
ΑΡΙΘ. ΕΛΛΗΝΙΚΗΣ ΚΑΤΑΘΕΣΗΣ	*(21):*	910401806
ΗΜΕΡ. ΕΛΛΗΝΙΚΗΣ ΚΑΤΑΘΕΣΗΣ	*(22):*	25.11.91
ΑΡΙΘ./ΗΜΕΡ. ΔΗΜΟΣΙΕΥΣΗΣ ΕΥΡΩΠΑΪΚΟΥ ΔΙΠΛΩΜΑΤΟΣ	*(87):*	0300134/16.10.91
ΑΡΙΘ./ΗΜΕΡ. ΚΑΤΑΘΕΣΗΣ ΕΥΡΩΠΑΪΚΗΣ ΑΙΤΗΣΗΣ	*(86):*	88105367.2/02.04.88
ΤΙΤΛΟΣ ΕΦΕΥΡΕΣΗΣ	*(54):*	Μετρικό ερμάριο
ΔΙΚΑΙΟΥΧΟΣ	*(73):*	Seima Italiana SPA Via dell'Industria 17 I-33028 Tolmezzo (UD) Ιταλία
ΣΥΜΒΑΤΙΚΕΣ ΠΡΟΤΕΡΑΙΟΤΗΤΕΣ	*(30):*	6041287U/21.07.87/Ιταλία
ΕΦΕΥΡΕΤΗΣ	*(72):*	Hasuike, Makio
ΕΙΔΙΚΟΣ ΠΛΗΡΕΞΟΥΣΙΟΣ	*(74):*	Χαρ. Ξανθοπούλου-Καλονάρου, δικηγόρος, Ν. Βάμβα 1, 106 74 Αθήνα
ΑΝΤΙΚΛΗΤΟΣ	*(74):*	Αθαν. Τσιμικάλης, δικηγόρος, Ν. Βάμβα 1, 106 74 Αθήνα

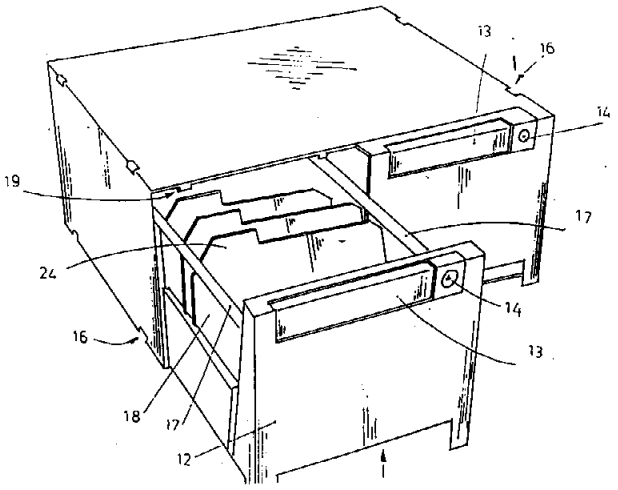

ΠΕΡΙΛΗΨΗ *(57)*

Μετρικό ερμάριο (10) για τη φύλαξη και μεταφορά κρεμαστών δίσκων μίνι-δίσκων, καρτών και άλλων υλικών γραφείου κατά τρόπο συστηματικό, το οποίο περιλαμβάνει ένα περίβλημα ερμαρίου (39) και τουλάχιστον ένα εξαγόμενο συρτάρι (12) και μπορεί να συνδυαστεί με άλλα ερμάρια και περιέχει τουλάχιστον ένα συρτάρι (12) με μία εμπρόσθια πλάκα (20) και οπίσθια πλάκα κλεισίματος (21) όπου οι πλάκες (20-21) με τις πλευρές (41) σχηματίζουν ένα φρεάτιο, και όπου η εμπρόσθια πλάκα (20) περιλαμβάνει πόδα στήριξης (25) μία κάτω στο μέσο εξωτερική χειρολαβή (15) μία άνω θυρίδα αναγραφής πληροφοριών (13) και μία κλειδαριά (14).

ΑΡΙΘΜΟΣ ΕΥΡΩΠΑΪΚΟΥ Δ.Ε.	***(11):***	**3003191**
ΑΡΙΘ. ΕΛΛΗΝΙΚΗΣ ΚΑΤΑΘΕΣΗΣ	*(21):*	910401809
ΗΜΕΡ. ΕΛΛΗΝΙΚΗΣ ΚΑΤΑΘΕΣΗΣ	*(22):*	25.11.91
ΑΡΙΘ./ΗΜΕΡ. ΔΗΜΟΣΙΕΥΣΗΣ ΕΥΡΩΠΑΪΚΟΥ ΔΙΠΛΩΜΑΤΟΣ	*(87):*	0300809/25.09.91
ΑΡΙΘ./ΗΜΕΡ. ΚΑΤΑΘΕΣΗΣ ΕΥΡΩΠΑΪΚΗΣ ΑΙΤΗΣΗΣ	*(86):*	88306751.4/22.07.88
ΤΙΤΛΟΣ ΕΦΕΥΡΕΣΗΣ	*(54):*	Μαγειρικό σκεύος
ΔΙΚΑΙΟΥΧΟΣ	*(73):*	Unilever N.V. Burgemeester s'Jacobplein 1 P.O. Box 760 NL-3000 DK Rotterdam/Ολλανδίας
ΣΥΜΒΑΤΙΚΕΣ ΠΡΟΤΕΡΑΙΟΤΗΤΕΣ	*(30):*	8701752/24.07.87/Ολλανδία
ΕΦΕΥΡΕΤΗΣ	*(72):*	1) Conti, Antonio 2) Gagliardi, Vittorio 3) Petroni, Marco
ΕΙΔΙΚΟΣ ΠΛΗΡΕΞΟΥΣΙΟΣ	*(74):*	Χαρ. Ξανθοπούλου-Καλονάρου, δικηγόρος, Ν. Βάμβα 1 - 106 74 Αθήνα
ΑΝΤΙΚΛΗΤΟΣ	*(74):*	Τσιμικάλης Αθανάσιος, δικηγόρος, Ν. Βάμβα 1, 106 74 Αθήνα

ΠΕΡΙΛΗΨΗ (57)

Η εφεύρεση αφορά ένα σκεύος μιας χρήσεως για μαγείρευμα ή ζέσταμα τροφίμων, που αποτελείται από ένα δοχείο ανθεκτικό σε θερμότητα που είναι χωρισμένο σε τουλάχιστον έναν άνω και έναν κάτω χώρο από ένα χώρισμα διαπερατό από ατμό, όπου, τουλάχιστον ένας άνω χώρος περιλαμβάνει τις τροφές.
Τέτοια σκεύη μιας χρήσεως τροφίμων, όπως κατεψυγμένες τροφές, όπου οι τροφές μπορούν να ζεσταθούν ή μαγειρευτούν, είναι γνωστά από τη US-A-2.850.391. Το σκεύος που περιγράφεται στην εν λόγω προδιαγραφή περιλαμβάνει μια ποσότητα νερού στον κάτω χώρο. Μετά από αρκετή θέρμανση ο πάγος λειώνει και γίνεται βρασμός, από όπου ο ατμός που παράγεται θα ζεστάνει και μαγειρέψει το φαγητό. Πάντως συνήθως προκύπτει μια σχετικά άγευστη με πολύ νερό τροφή που χρειάζεται περαιτέρω επεξεργασία να προσφέρει ένα σκεύος γενικού τύπου όπως περιγράφηκε, που να βοηθά τη προετοιμασία πιο εύγεστων φαγητών ή συνδιασμών φαγητών και αυτό με εύκολο τρόπο.
Σύμφωνα με την εφεύρεση παρουσιάζεται ένα σκεύος μιας χρήσεως τροφίμων για ζέσταμα και μαγείρευμα, που έχει ένα δοχείο ανθεκτικό σε θερμότητα, κατασκευασμένο από διαθέσιμο υλικό, και που είναι χωρισμένο σε τουλάχιστον έναν άνω και έναν κάτω χώρο από ένα χώρισμα διαπερατό από ατμό, όπου τουλάχιστον ένας άνω χώρος δέχεται τις τροφές, στο οποίο σκεύος σύμφωνα με την εφεύρεση ο κάτω χώρος περιέχει μία εδώδιμη ουσία που περιέχει άρωμα ή/και συστατικά βελτίωσης της γεύσης.

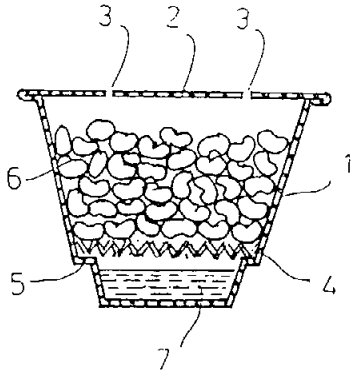

ΑΡΙΘΜΟΣ ΕΥΡΩΠΑΪΚΟΥ Δ.Ε.	***(11):***	**3003192**
ΑΡΙΘ. ΕΛΛΗΝΙΚΗΣ ΚΑΤΑΘΕΣΗΣ	*(21):*	910401810
ΗΜΕΡ. ΕΛΛΗΝΙΚΗΣ ΚΑΤΑΘΕΣΗΣ	*(22):*	25.11.91
ΑΡΙΘ./ΗΜΕΡ. ΔΗΜΟΣΙΕΥΣΗΣ ΕΥΡΩΠΑΪΚΟΥ ΔΙΠΛΩΜΑΤΟΣ	*(87):*	0283790/09.10.91
ΑΡΙΘ./ΗΜΕΡ. ΚΑΤΑΘΕΣΗΣ ΕΥΡΩΠΑΪΚΗΣ ΑΙΤΗΣΗΣ	*(86):*	88103334.4/04.03.88
ΤΙΤΛΟΣ ΕΦΕΥΡΕΣΗΣ	*(54):*	Μέθοδος και διάταξη για τη μεταφορά και τη στροφή αντικειμένων
ΔΙΚΑΙΟΥΧΟΣ	*(73):*	Unilever NV Burgemeester s'Jacobplein 1 P.O. Box 760 NL-3000 DK Rotterdam/Ολλανδία
ΣΥΜΒΑΤΙΚΕΣ ΠΡΟΤΕΡΑΙΟΤΗΤΕΣ	*(30):*	3710105/27.03.87/Γερμανία
ΕΦΕΥΡΕΤΗΣ	*(72):*	De Schryder, Marc
ΕΙΔΙΚΟΣ ΠΛΗΡΕΞΟΥΣΙΟΣ	*(74):*	Χαρ. Ξανθοπούλου-Καλονάρου, δικηγόρος, Ν. Βάμβα 1, 106 74 Αθήνα
ΑΝΤΙΚΛΗΤΟΣ	*(74):*	Αθανάσιος Τσιμικάλης, δικηγόρος, Ν. Βάμβα 1, 106 74 Αθήνα

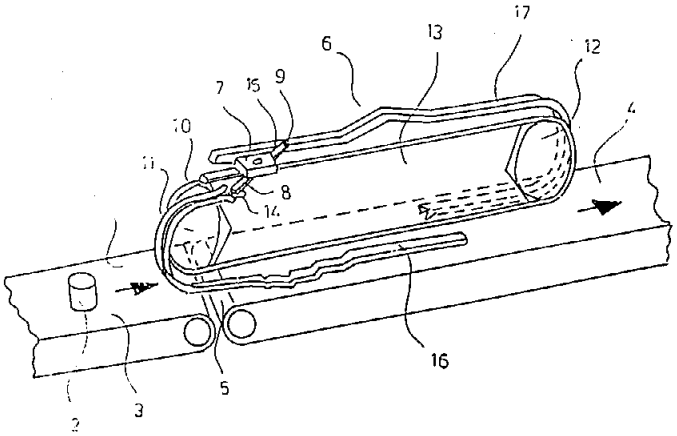

ΠΕΡΙΛΗΨΗ (57)

Η εφεύρεση αναφέρεται σε μια μέθοδο και μια διάταξη για τη μεταφορά και την ταυτόχρονη στροφή αντικειμένων (2). Προβλέπονται δύο μεταφορικές ταινίες (1, 4), επί των οποίων βρίσκονται τα αντικείμενα, καθώς και ένας μηχανισμός στροφής, οδηγούμενος σε αυλακωτές ράγες (16, 17), ο οποίος, σε συνάρτηση με την κατά μήκος κίνηση και με την απόσταση των αυλακωτών ραγών, εκτελεί την κίνηση στροφής των αντικειμένων.

ΑΡΙΘΜΟΣ ΕΥΡΩΠΑΪΚΟΥ Δ.Ε.	*(11):*	**3003193**
ΑΡΙΘ. ΕΛΛΗΝΙΚΗΣ ΚΑΤΑΘΕΣΗΣ	*(21):*	910401812
ΗΜΕΡ. ΕΛΛΗΝΙΚΗΣ ΚΑΤΑΘΕΣΗΣ	*(22):*	25.11.91
ΑΡΙΘ./ΗΜΕΡ. ΔΗΜΟΣΙΕΥΣΗΣ ΕΥΡΩΠΑΪΚΟΥ ΔΙΠΛΩΜΑΤΟΣ	*(87):*	0328216/06.11.91
ΑΡΙΘ./ΗΜΕΡ. ΚΑΤΑΘΕΣΗΣ ΕΥΡΩΠΑΪΚΗΣ ΑΙΤΗΣΗΣ	*(86):*	89200274.2/06.02.89
ΤΙΤΛΟΣ ΕΦΕΥΡΕΣΗΣ	*(54):*	Διαδικασία για την θερμική διάσπαση ορυκτέλαιων υπολείμματος
ΔΙΚΑΙΟΥΧΟΣ	*(73):*	Shell Internationale Research Maatschappij B.V. Carel van Bylandtlaan 30 NL-2596 HR Deen Haag, Ολλανδία
ΣΥΜΒΑΤΙΚΕΣ ΠΡΟΤΕΡΑΙΟΤΗΤΕΣ	*(30):*	8803156/11.02.88/Μ. Βρετανία
ΕΦΕΥΡΕΤΗΣ	*(72):*	1) Visser, Diederik 2) Senden, Mathijs Maria Gerardus 3) Dell Amico, Jean Jacques Henri Emmanuel
ΕΙΔΙΚΟΣ ΠΛΗΡΕΞΟΥΣΙΟΣ	*(74):*	Σπυριδούλα Σταμνά, δικηγόρος, Κουμπάρη 2, 106 74 Αθήνα
ΑΝΤΙΚΛΗΤΟΣ	*(74):*	Παπακωνσταντίνου Ελένη, δικηγόρος, Κουμπάρη 2, 106 74 Αθήνα

ΠΕΡΙΛΗΨΗ *(57)*

Διαδικασία θερμικής διάσπασης ορυκτελαίων υπολείμματος με
1) τροφοδοσία του ελαίου (1), (2) και ενός αερίου συνθέσεως (14) σε μια ζώνη θερμικής διάσπασης (3), με το αέριο να έχει θερμοκρασία επαρκώς υψηλή για την διατήρηση της θερμοκρασίας στην ζώνη διάσπασης (3) με την βοήθεια άμεσης ανταλλαγής θερμότητας σε 420-850°C,
2) διαχωρισμό των διασπασμένων προϊόντων σε α) αέριο (5), β) ένά ή περισσότερα αποστάγματα και γ) ένα διασπασμένο υπόλειμμα (6),
3) διαχωρισμό του διασπασμένου υπολείμματος (6) σε ένα ή περισσότερα βαρέα ορυκτέλαια φτωχά σε ασφαλτένια (18) και ένα ή περισσότερα βαρέα ορυκτέλαια πλούσια σε ασφαλτένια (18)
4) αεριοποίηση (19) των ελαίων(ου) των πλούσιων σε ασφαλτένια (18) σε παρουσία οξυγόνου και ατμού για την παραγωγή αερίου συνθέσεως (21) και
5) εφαρμογή του αερίου συνθέσεως από το στάδιο (4) (21) ως αερίου συνθέσεως στο στάδιο (1) (4).

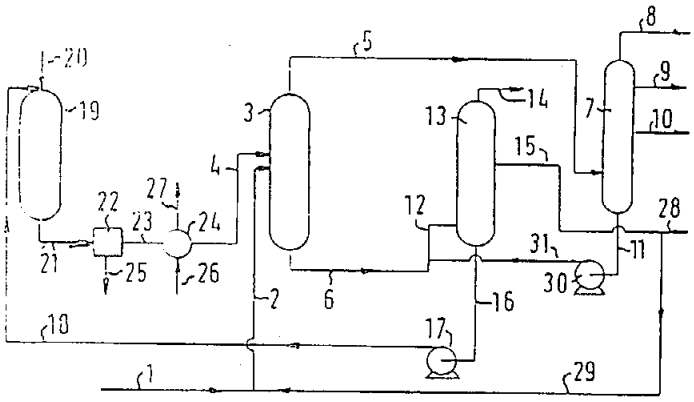

ΑΡΙΘΜΟΣ ΕΥΡΩΠΑΪΚΟΥ Δ.Ε.	*(11):*	**3003194**
ΑΡΙΘ. ΕΛΛΗΝΙΚΗΣ ΚΑΤΑΘΕΣΗΣ	*(21):*	910401813
ΗΜΕΡ. ΕΛΛΗΝΙΚΗΣ ΚΑΤΑΘΕΣΗΣ	*(22):*	25.11.91
ΑΡΙΘ./ΗΜΕΡ. ΔΗΜΟΣΙΕΥΣΗΣ ΕΥΡΩΠΑΪΚΟΥ ΔΙΠΛΩΜΑΤΟΣ	*(87):*	0235865/13.11.91
ΑΡΙΘ./ΗΜΕΡ. ΚΑΤΑΘΕΣΗΣ ΕΥΡΩΠΑΪΚΗΣ ΑΙΤΗΣΗΣ	*(86):*	87200330.6/25.02.87
ΤΙΤΛΟΣ ΕΦΕΥΡΕΣΗΣ	*(54):*	Καταλυτικές συνθέσεις
ΔΙΚΑΙΟΥΧΟΣ	*(73):*	Shell Internationale Research Maatschappij B.V. Carel van Bylandtlaan 30 NL-2596 HR Den Haag, Ολλανδία
ΣΥΜΒΑΤΙΚΕΣ ΠΡΟΤΕΡΑΙΟΤΗΤΕΣ	*(30):*	8600564/05.03.86/Ολλανδία
ΕΦΕΥΡΕΤΗΣ	*(72):*	1) Van Broekhoven, Johannes Adrianus Maria 2) Drent, Eit
ΕΙΔΙΚΟΣ ΠΛΗΡΕΞΟΥΣΙΟΣ	*(74):*	Παπακωνσταντίνου Ελένη, δικηγόρος, Κουμπάρη 2, 106 74 Αθήνα
ΑΝΤΙΚΛΗΤΟΣ	*(74):*	Σταμνά Σπυριδούλα, δικηγόρος, Κουμπάρη 2, 106 74 Αθήνα

ΠΕΡΙΛΗΨΗ *(57)*

Νέες καταλυτικές συνθέσεις, που χαρακτηρίζονται από το ότι βασίζονται σε
α) μια ένωση παλλάδιου,
β) ένα αλάτι μη ευγενούς μετάλλου μετάπτωσης ή χαλκού από ένα οξύ με ένα pKa λιγότερο από 2, υπό τον όρο ότι το οξύ δεν είναι ένα οξύ υδραλογόνο ή ένα μίγμα παρόμοιου αλατιού και οξέος,
γ) ένα διπλής οδόντωσης προσδέτη του γενικού τύπου R_1R_2—M—R—M—R_3R_4, όπου M παριστάνει φώσφορο, αρσενικό ή αντιμόνιο, R_1, R_2, R_3 και R_4 παριστάνουν υδροκαρβυλομάδες που μπορεί να είναι ή όχι υποκαταστημένες με πολικές ομάδες και R παριστάνει μια δισθενή οργανική ομάδα γεφύρωσης που περιέχει τουλάχιστον δύο άτομα άνθρακα στην γέφυρα και
δ) μια κινόνη, αν είναι επιθυμητό.

ΑΡΙΘΜΟΣ ΕΥΡΩΠΑΪΚΟΥ Δ.Ε.	*(11):*	**3003195**
ΑΡΙΘ. ΕΛΛΗΝΙΚΗΣ ΚΑΤΑΘΕΣΗΣ	*(21):*	910401814
ΗΜΕΡ. ΕΛΛΗΝΙΚΗΣ ΚΑΤΑΘΕΣΗΣ	*(22):*	25.11.91
ΑΡΙΘ./ΗΜΕΡ. ΔΗΜΟΣΙΕΥΣΗΣ ΕΥΡΩΠΑΪΚΟΥ ΔΙΠΛΩΜΑΤΟΣ	*(87):*	0239145/23.10.91
ΑΡΙΘ./ΗΜΕΡ. ΚΑΤΑΘΕΣΗΣ ΕΥΡΩΠΑΪΚΗΣ ΑΙΤΗΣΗΣ	*(86):*	87200333.0/25.02.87
ΤΙΤΛΟΣ ΕΦΕΥΡΕΣΗΣ	*(54):*	Συνθέσεις καταλύτου
ΔΙΚΑΙΟΥΧΟΣ	*(73):*	Shell Internationale Research Maatschappij B.V. Carel van Bylandtlaan 30 NL-2596 HR Den Haag, Ολλανδία
ΣΥΜΒΑΤΙΚΕΣ ΠΡΟΤΕΡΑΙΟΤΗΤΕΣ	*(30):*	8600563/05.03.86/Ολλανδία
ΕΦΕΥΡΕΤΗΣ	*(72):*	1) Van Broekhoven, Johannes Adrianus Maria 2) Drent, Eit
ΕΙΔΙΚΟΣ ΠΛΗΡΕΞΟΥΣΙΟΣ	*(74):*	Παπακωνσταντίνου Ελένη, δικηγόρος, Κουμπάρη 2, 106 74 Αθήνα
ΑΝΤΙΚΛΗΤΟΣ	*(74):*	Σταμνά Σπυριδούλα, δικηγόρος, Κουμπάρη 2, 106 74 Αθήνα

ΠΕΡΙΛΗΨΗ (57)

Νέαι συνθέσεις καταλύτου, χαρακτηριζόμεναι εκ του ότι στηρίζονται επί
α) ενώσεως παλλαδίου·
β) οξέος έχοντος pKa μικροτέραν από 2, υπό τον όρον ότι το οξύ δεν είναι υδραλογονικόν οξύ·
γ) διμερούς συνδεσμικού μέσου του γενικού τύπου R^1R^2—M—R—M—R^3R^4 εις τον οποίον το M παριστά φωσφόρον, αρσενικόν ή αντιμόνιον, τα R^1, R^2, R^3 και R^4 παριστούν ομάδας υδροκαρβυλίου αι οποίαι δύνανται να είναι ή να μην είναι υποκατεστημέναι δια πολικών ομάδων, και το R παριστά δισθενήν οργανικήν γεφυρωτικήν ομάδα έχουσα εις την γέφυρα τουλάχιστον δύο άτομα άνθρακος· και
δ) κινόνης.

ΑΡΙΘΜΟΣ ΕΥΡΩΠΑΪΚΟΥ Δ.Ε.	*(11):*	**3003196**
ΑΡΙΘ. ΕΛΛΗΝΙΚΗΣ ΚΑΤΑΘΕΣΗΣ	*(21):*	910401815
ΗΜΕΡ. ΕΛΛΗΝΙΚΗΣ ΚΑΤΑΘΕΣΗΣ	*(22):*	26.11.91
ΑΡΙΘ./ΗΜΕΡ. ΔΗΜΟΣΙΕΥΣΗΣ ΕΥΡΩΠΑΪΚΟΥ ΔΙΠΛΩΜΑΤΟΣ	*(87):*	0309900/11.09.91 (91/37)
ΑΡΙΘ./ΗΜΕΡ. ΚΑΤΑΘΕΣΗΣ ΕΥΡΩΠΑΪΚΗΣ ΑΙΤΗΣΗΣ	*(86):*	88115548.5/22.09.88
ΤΙΤΛΟΣ ΕΦΕΥΡΕΣΗΣ	*(54):*	Ελεγχόμενο τροφοδοτικό
ΔΙΚΑΙΟΥΧΟΣ	*(73):*	Deutsche Thomson-Brandt GmbH Hermann-Schwer-Strasse 3 Postfach 1307 W-7730 Willingen-Schwenningen/Γερμανία
ΣΥΜΒΑΤΙΚΕΣ ΠΡΟΤΕΡΑΙΟΤΗΤΕΣ	*(30):*	3733456/30.09.87/Γερμανία
ΕΦΕΥΡΕΤΗΣ	*(72):*	1) Rilly, Gerard, Dr. 2) Lopez, Daniel
ΕΙΔΙΚΟΣ ΠΛΗΡΕΞΟΥΣΙΟΣ	*(74):*	Αντώνιος Ι. Σταθάκης, Σταδίου 49Β, 105 59 Αθήνα
ΑΝΤΙΚΛΗΤΟΣ	*(74):*	Αντώνιος Ι. Σταθάκης, Σταδίου 49Β, 105 59 Αθήνα

ΠΕΡΙΛΗΨΗ (57)

Σε ορισμένα ελεγχόμενα τροφοδοτικά είναι απαραίτητη η ύπαρξη ενός αρχικού μετασχηματιστή για την παραγωγή ενός ρεύματος βάσης (ib) από ένα ρεύμα συλλέκτη (ic) και ένας δεύτερος μετασχηματιστής για την μετάδοση ενός παλμού (S). Στόχος της εφεύρεσης είναι η μείωση της πολυπλοκότητας στην κατασκευή αυτών των μετασχηματιστών. Αυτοί οι δύο μετασχηματιστές σχηματίζονται από ένα μετασχηματιστή (Ü) με τρεις περιελίξεις (1, 2, 3), ο οποίος χρησιμεύει τόσο σαν μετασχηματιστής ρεύματος για το ρεύμα βάσης (ib) όσο και για την μετάδοση της πληροφορίας για τον παλμό (S).
Ειδικότερα ελεγχόμενο τροφοδοτικό για μόνιτορ, τηλεοπτικούς δέκτες και συσκευές βίντεο.
Το παρόν αποτελεί ακριβή μετάφραση από τα γερμανικά του κειμένου της περιγραφής, των αξιώσεων και της περιλήψεως του υπ' αριθμόν 0 309900 Ευρωπαϊκού Διπλώματος, την οποία βεβαιώνω.

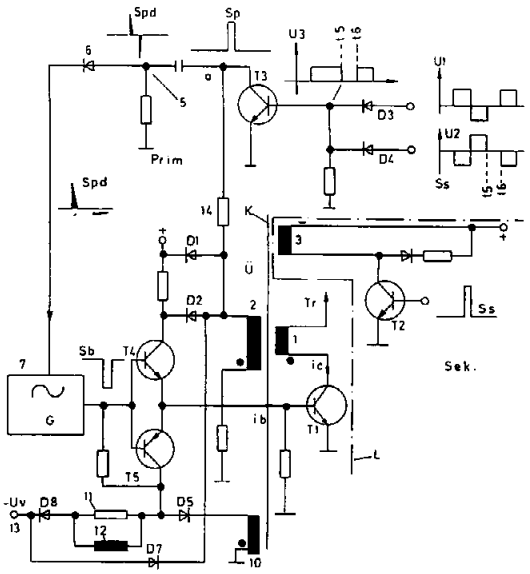

ΑΡΙΘΜΟΣ ΕΥΡΩΠΑΪΚΟΥ Δ.Ε.	*(11):*	**3003197**
ΑΡΙΘ. ΕΛΛΗΝΙΚΗΣ ΚΑΤΑΘΕΣΗΣ	*(21):*	910400108
ΗΜΕΡ. ΕΛΛΗΝΙΚΗΣ ΚΑΤΑΘΕΣΗΣ	*(22):*	27.11.91
ΑΡΙΘ./ΗΜΕΡ. ΔΗΜΟΣΙΕΥΣΗΣ ΕΥΡΩΠΑΪΚΟΥ ΔΙΠΛΩΜΑΤΟΣ	*(87):*	242514/13.11.91
ΑΡΙΘ./ΗΜΕΡ. ΚΑΤΑΘΕΣΗΣ ΕΥΡΩΠΑΪΚΗΣ ΑΙΤΗΣΗΣ	*(86):*	87101613.5/06.02.87
ΤΙΤΛΟΣ ΕΦΕΥΡΕΣΗΣ	*(54):*	Διάταξη για την μετάθεση και την μετατόπιση μιας διατάξεως φορτώσεως δι ' ένα όργανο παραγωγής
ΔΙΚΑΙΟΥΧΟΣ	*(73):*	O. & K. Orenstein & Koppel AG Brunsbütteler Damm 144-208 D-1000 Berlin 20, Γερμανία
ΣΥΜΒΑΤΙΚΕΣ ΠΡΟΤΕΡΑΙΟΤΗΤΕΣ	*(30):*	3614051/25.04.86/Γερμανία
ΕΦΕΥΡΕΤΗΣ	*(72):*	Sagner, Rolf
ΕΙΔΙΚΟΣ ΠΛΗΡΕΞΟΥΣΙΟΣ	*(74):*	Παπακώστα-Αναγνωστοπούλου Παναγιώτα, δικηγόρος, Μαυροκορδάτου 7, Αθήνα
ΑΝΤΙΚΛΗΤΟΣ	*(74):*	Κιόρτσης Βασίλειος, δικηγόρος, Μαυροκορδάτου 7, Αθήνα

ΠΕΡΙΛΗΨΗ (57)

Διάταξις φορτώσεως δι ένα όργανο παραγωγής (5), ιδιαίτερα ένα όργανο παραγωγής (5) που είναι διαμορφωμένο ως οπτικός κοχλίας, το οποίο αποτελεί ενδεχομένως συγχρόνως το όργανο παραγωγής και συνεργάζεται με ένα κατασκευαστικό τεμάχιο οδηγήσεως (6). Η διάταξις φορτώσεως (5) είναι τοποθετημένη εγκαρσίως ως προς μία συσκευή (1) η οποία ημπορεί να κινείται κατά προτίμηση επί ερπιστριών (2), τέτοιας διαμορφώσεως ώστε να προβλέπεται ένα πηρούνι (8), το οποίο ημπορεί να ταλαντώνεται εγκαρσίως ως προς ένα άξονα με προεξοχές (13) που εδράζεται επί του μεσαίου άξονος συμμετρίας της συσκευής. Η διάταξις φορτώσεως μαζί με το κατασκευαστικό τεμάχιο οδηγήσεως εδράζεται με δυνατότητα περιστροφής πέριξ ενός οριζοντίου άξονος, ο οποίος εκτείνεται εις την περιοχήν μεταξύ των δύο σκελών του πηρουνιού.

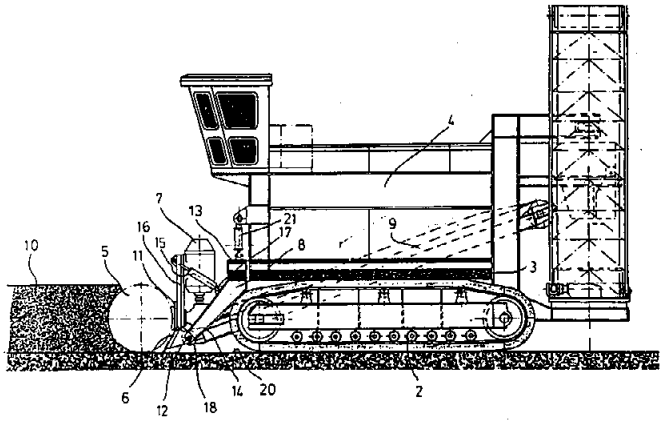

ΑΡΙΘΜΟΣ ΕΥΡΩΠΑΪΚΟΥ Δ.Ε.	*(11):*	**3003198**
ΑΡΙΘ. ΕΛΛΗΝΙΚΗΣ ΚΑΤΑΘΕΣΗΣ	*(21):*	910400527
ΗΜΕΡ. ΕΛΛΗΝΙΚΗΣ ΚΑΤΑΘΕΣΗΣ	*(22):*	27.11.91
ΑΡΙΘ./ΗΜΕΡ. ΔΗΜΟΣΙΕΥΣΗΣ ΕΥΡΩΠΑΪΚΟΥ ΔΙΠΛΩΜΑΤΟΣ	*(87):*	0369197/21.11.91
ΑΡΙΘ./ΗΜΕΡ. ΚΑΤΑΘΕΣΗΣ ΕΥΡΩΠΑΪΚΗΣ ΑΙΤΗΣΗΣ	*(86):*	89119603.2/23.10.89
ΤΙΤΛΟΣ ΕΦΕΥΡΕΣΗΣ	*(54):*	Σφιγκτήρας δια την σύνδεση πινάκων ζεύξεως
ΔΙΚΑΙΟΥΧΟΣ	*(73):*	Maier, Josef Schwimmbadstrasse 11 D-7619 Steinach, Γερμανία
ΣΥΜΒΑΤΙΚΕΣ ΠΡΟΤΕΡΑΙΟΤΗΤΕΣ	*(30):*	8814208U/12.11.88/Γερμανία
ΕΦΕΥΡΕΤΗΣ	*(72):*	Badstieber, Johann
ΕΙΔΙΚΟΣ ΠΛΗΡΕΞΟΥΣΙΟΣ	*(74):*	Παναγιώτα Παπακώστα-Αναγνωστοπούλου, δικηγόρος, Μαυροκορδάτου 7, Αθήνα
ΑΝΤΙΚΛΗΤΟΣ	*(74):*	Κιόρτσης Βασίλειος, δικηγόρος, Μαυροκορδάτου 7, Αθήνα

ΠΕΡΙΛΗΨΗ (57)

Ένας σφιγκτήρας (1) δια την σύνδεση πινάκων ζεύξεως διατεταγμένων πλησίον εις ένα επίπεδο, οι οποίοι έχουν περιφερειακά ακραία προφίλ (2), και ιδιαίτερα κοίλα προφίλ ή παρόμοια, έχει δύο δυνάμενες να στρέφονται σιαγόνες συσφίγξεως (3) προς τις απομακρυνόμενες μεταξύ τους επιμήκεις πλευρές (2α) των εις σειρά κειμένων ακραίων προφίλ (2) και συμπιέζουσες αυτά, και ένα στοιχείον ενεργοποιήσεως δια την στροφή των σιαγόνων συσφίγξεως (3). Συγχρόνως παρουσιάζουν οι δύο σιαγόνες συσφίγξεως (3) εκάστοτε εις το άκρον το αποστραμμένον από την θέση τους συσφίγξεως (3) ένα στέλεχος ρυθμίσεως (4) ευρισκόμενον εκεί υπό ορθή γωνία. Αυτά τα σκέλη ρυθμίσεως (4) των δύο σιαγόνων συσφίγξεως (3) κατευθύνονται προς άλληλα και οι δύο σιαγόνες συσφίγξεως (3) εδράζονται με δυνατότητα στροφής περίπου εις την γωνιακή περιοχή των δύο σκελών τους (4) εις ένα φορέα (5). Τα άκρα των δύο σκελών ρυθμίσεως (4) αλληλοεπικαλύπτονται και εις την περιοχή της επικαλύψεως των δύο σκελών ρυθμίσεως (4) ενεργεί εις τα δύο από κοινού ένα έκκεντρο (7), του οποίου η έδραση περιστροφής ή στροφής (7α) μπορεί να μετατίθεται καθέτως προς την επιφάνεια καλουπώματος.

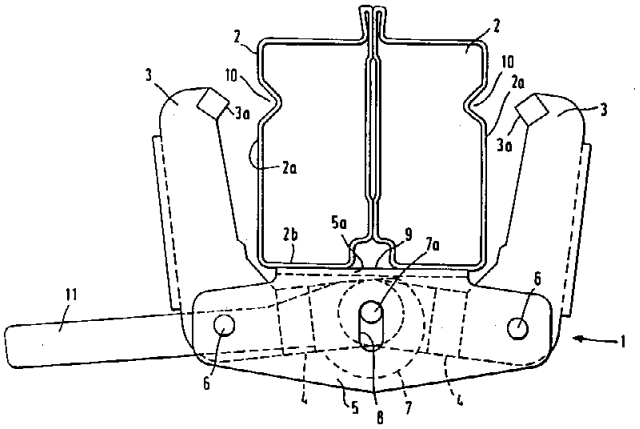

ΑΡΙΘΜΟΣ ΕΥΡΩΠΑΪΚΟΥ Δ.Ε.	***(11):***	**3003199**
ΑΡΙΘ. ΕΛΛΗΝΙΚΗΣ ΚΑΤΑΘΕΣΗΣ	*(21):*	910401816
ΗΜΕΡ. ΕΛΛΗΝΙΚΗΣ ΚΑΤΑΘΕΣΗΣ	*(22):*	27.11.91
ΑΡΙΘ./ΗΜΕΡ. ΔΗΜΟΣΙΕΥΣΗΣ ΕΥΡΩΠΑΪΚΟΥ ΔΙΠΛΩΜΑΤΟΣ	*(87):*	0240881/04.09.91
ΑΡΙΘ./ΗΜΕΡ. ΚΑΤΑΘΕΣΗΣ ΕΥΡΩΠΑΪΚΗΣ ΑΙΤΗΣΗΣ	*(86):*	87104640.5/28.03.87
ΤΙΤΛΟΣ ΕΦΕΥΡΕΣΗΣ	*(54):*	Μηχανισμός ελέγχου για την εξέταση της αεροδιαπερατότητος σε επίπεδα αντικείμενα, ιδιαίτερα σε πιλήματα (κετσές, τσόχα) και κόσκινα για μηχανές ή εγκαταστάσεις που χρησιμοποιούνται για την κατασκευή χάρτου
ΔΙΚΑΙΟΥΧΟΣ	*(73):*	Württembergische Filztuchfabrik D. Geschmay GmbH Im Pfingstwassen W 7320 Göppingen/Γερμανία
ΣΥΜΒΑΤΙΚΕΣ ΠΡΟΤΕΡΑΙΟΤΗΤΕΣ	*(30):*	3611458/05.04.86/Γερμανία
ΕΦΕΥΡΕΤΗΣ	*(72):*	Schlipf, Engelbert, Prof. Dipl.-Ing.
ΕΙΔΙΚΟΣ ΠΛΗΡΕΞΟΥΣΙΟΣ	*(74):*	Δεληκωστοπούλου Αγγελική, Σίνα 9, 106 80 Αθήνα
ΑΝΤΙΚΛΗΤΟΣ	*(74):*	Δημήτριος Οικονομίδης, Σίνα 9, 106 80 Αθήνα

ΠΕΡΙΛΗΨΗ (57)

Σ' ένα μηχανισμό ελέγχου που εξετάζει την αεροδιαπερατότητα σ' επίπεδα αντικείμενα, όπως πιλήματα και κόσκινα και από τα οποία λαμβάνονται δείγματα μέτρησης, προβλέπεται ένας αγωγός μέτρησης που τον διαρρέει ένα ρεύμα αέρα. Ο αγωγός μέτρησης περικλείνεται από ένα δακτυλιοειδή αγωγό, που τον διαρρέει επίσης ένα ρεύμα αέρα. Και οι δύο αγωγοί τοποθετούνται με το στόμιό τους πάνω στο δείγμα μέτρησης.

Μέσα στον αγωγό μέτρησης είναι στερεωμένος ένας πτερυγιοφόρος-τροχός ενός ανεμομετρικού συστήματος που μετρά τον όγκο του αερορεύματος. Η ροή του αέρα μέσα στον αγωγό μέτρησης καταλήγει στον πτερυγιοφόρο-τροχό χωρίς να παρουσιάζει συμπτώματα αποκόλλησης και απαλλαγμένη από τυχόν περιστροφική κίνηση. Περιέχονται επίσης στον αγωγό μέτρησης μέσα (όργανα) επαφής με τα οποία εξακριβώνεται η στατική πίεση που επικρατεί μέσα στον αγωγό μέτρησης. Η στατική αυτή πίεση χρησιμεύει για τη ρύθμιση της διαφοράς πίεσης. Ο δακτυλιοειδής αγωγός είναι εναρμονισμένος με τον αγωγό μέτρησης κατά τέτοιο τρόπο, ώστε η ταχύτητα του αερορεύματος και η ποσότητα του αέρα που διαρρέει τον δακτυλιοειδή αγωγό να είναι ανάλογες με την ταχύτητα και την ποσότητα του αέρα που διαρρέει τον αγωγό μέτρησης.

Η κατασκευή αυτή παρέχει τη δυνατότητα για εύκολη και γρήγορη εξακρίβωση της αεροδιαπερατότητας ενός δείγματος μέτρησης σε διαφορετικά σημεία του, ακόμα και αν το δείγμα σε δεδομένη περίπτωση κινείται αργά. Σ' αυτό συνεισφέρει η μονόπλευρη τοποθέτηση του μηχανισμού ελέγχου πάνω στο δείγμα μέτρησης, καθώς και ο εύκολος και χωρίς προβλήματα χειρισμός του.

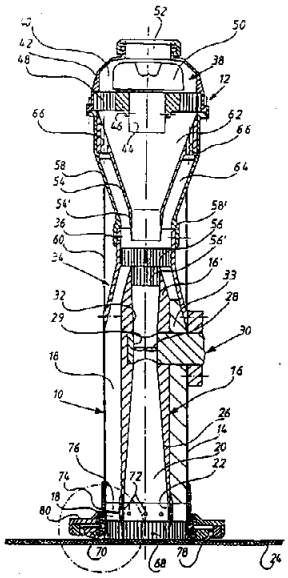

ΑΡΙΘΜΟΣ ΕΥΡΩΠΑΪΚΟΥ Δ.Ε.	***(11):***	**3003200**
ΑΡΙΘ. ΕΛΛΗΝΙΚΗΣ ΚΑΤΑΘΕΣΗΣ	*(21):*	910401817
ΗΜΕΡ. ΕΛΛΗΝΙΚΗΣ ΚΑΤΑΘΕΣΗΣ	*(22):*	27.11.91
ΑΡΙΘ./ΗΜΕΡ. ΔΗΜΟΣΙΕΥΣΗΣ ΕΥΡΩΠΑΪΚΟΥ ΔΙΠΛΩΜΑΤΟΣ	*(87):*	0269151/28.08.91
ΑΡΙΘ./ΗΜΕΡ. ΚΑΤΑΘΕΣΗΣ ΕΥΡΩΠΑΪΚΗΣ ΑΙΤΗΣΗΣ	*(86):*	87202055.7/27.10.87
ΤΙΤΛΟΣ ΕΦΕΥΡΕΣΗΣ	*(54):*	Μέθοδος για την παρασκευή αντικειμένων πολυαιθυλενίου υψηλής αντοχής στον εφελκυσμό, υψηλού συντελεστή και χαμηλού ερπυσμού, και αντικείμενα που αποκτήθηκαν μ' αυτόν τον τρόπο
ΔΙΚΑΙΟΥΧΟΣ	*(73):*	Dyneema V.O.F. Dr. Nolenslaan 119 NL-6136 GM Sittard, Ολλανδία
ΣΥΜΒΑΤΙΚΕΣ ΠΡΟΤΕΡΑΙΟΤΗΤΕΣ	*(30):*	1) 8602745/31.10.86/Ολλανδία 2) 194856/87, 04.08.87, Ιαπωνία
ΕΦΕΥΡΕΤΗΣ	*(72):*	1) Bastiaansen, Cornelis Wilhelmus Maria 2) Ohta, Yasuo Tokyo Boseki K.K. 3) Sugiyama, Hiroshige Toyo Boseki K.K.
ΕΙΔΙΚΟΣ ΠΛΗΡΕΞΟΥΣΙΟΣ	*(74):*	Αναστασία Παλάζη, Λ. Κηφισίας 293, Κηφισιά 145 61
ΑΝΤΙΚΛΗΤΟΣ	*(74):*	Φειδίας Κυπρής, Λεωφ. Κηφισίας 293, Κηφισιά 14561

ΠΕΡΙΛΗΨΗ (57)

Αντικείμενα πολυαιθυλενίου, που έχουν υψηλή αντοχή στον εφελκυσμό πάνω από 2.0 GPa, συντελεστή πάνω από 70 GPa και ερπυσμό κάτω των 3×10^{-7} sec^{-1}, αποκτούνται δια θερμοαναστρέψιμης πήξης ενός διαλύματος πολυαιθυλενίου με Μν πάνω από 5×10^5 kg/kmole, ακολουθούμενης από υπερ-εξέλαση. Σαν πολυαιθυλένιο χρησιμοποιείται ένα συμπολυμερές ή μίγμα που περιέχει 2-20 κατώτερες πλευρικές αλυσίδες αλκυλίου ανά 1000 άτομα άνθρακα.

ΑΡΙΘΜΟΣ ΕΥΡΩΠΑΪΚΟΥ Δ.Ε.	*(11):*	**3003201**
ΑΡΙΘ. ΕΛΛΗΝΙΚΗΣ ΚΑΤΑΘΕΣΗΣ	*(21):*	910401818
ΗΜΕΡ. ΕΛΛΗΝΙΚΗΣ ΚΑΤΑΘΕΣΗΣ	*(22):*	27.11.91
ΑΡΙΘ./ΗΜΕΡ. ΔΗΜΟΣΙΕΥΣΗΣ ΕΥΡΩΠΑΪΚΟΥ ΔΙΠΛΩΜΑΤΟΣ	*(87):*	0277552/06.11.91 (91/45)
ΑΡΙΘ./ΗΜΕΡ. ΚΑΤΑΘΕΣΗΣ ΕΥΡΩΠΑΪΚΗΣ ΑΙΤΗΣΗΣ	*(86):*	88100850.2/21.01.88
ΤΙΤΛΟΣ ΕΦΕΥΡΕΣΗΣ	*(54):*	Κατά την διεξαγωγή εργασιών με λάκα σε ένα αυτοκίνητο ή σε ένα τμήμα αυτού εφαρμοζόμενο μέσο επικαλύψεως σε σχήμα ταινίας θόλου
ΔΙΚΑΙΟΥΧΟΣ	*(73):*	Horn, Stephanie, geb. Paul Friedrich-Ebert-Strasse 105 D-3578 Scwalmstadt, Γερμανία
ΣΥΜΒΑΤΙΚΕΣ ΠΡΟΤΕΡΑΙΟΤΗΤΕΣ	*(30):*	3702982/02.02.87/Γερμανία
ΕΦΕΥΡΕΤΗΣ	*(72):*	Horn, Stephanie, geb. Paul
ΕΙΔΙΚΟΣ ΠΛΗΡΕΞΟΥΣΙΟΣ	*(74):*	Παναγιώτα Παπακώστα-Αναγνωστοπούλου, Μαυροκορδάτου 7, Αθήνα
ΑΝΤΙΚΛΗΤΟΣ	*(74):*	Βασίλειος Κιόρτσης, Μαυροκορδάτου 7, Αθήνα

ΠΕΡΙΛΗΨΗ *(57)*

Κατά τη διεξαγωγή εργασιών βαφής με λάκα σ' ένα αυτοκίνητο ή σ' ένα τμήμα αυτού εφαρμοζόμενο μέσο επικαλύψεως σε σχήμα ταινίας ή σε σχήμα θόλου το οποίον χαρακτηρίζεται εκ του ότι σαν μέσο επικαλύψεως προβλέπεται ένα φύλλο συνθετικής ύλης εις το οποίον τουλάχιστον μια επιφάνεια έχει υποστεί κατεργασία κατά την μέθοδο κορώνας.

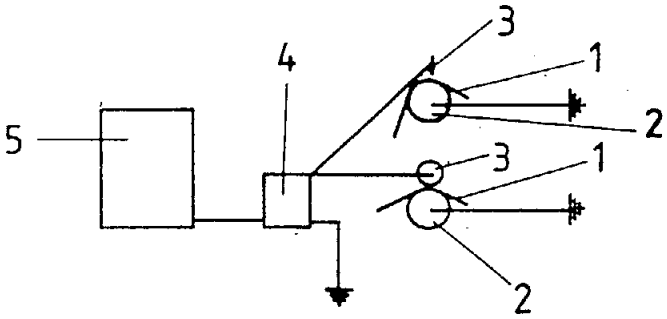

ΑΡΙΘΜΟΣ ΕΥΡΩΠΑΪΚΟΥ Δ.Ε.	*(11):*	**3003202**
ΑΡΙΘ. ΕΛΛΗΝΙΚΗΣ ΚΑΤΑΘΕΣΗΣ	*(21):*	910401821
ΗΜΕΡ. ΕΛΛΗΝΙΚΗΣ ΚΑΤΑΘΕΣΗΣ	*(22):*	27.11.91
ΑΡΙΘ./ΗΜΕΡ. ΔΗΜΟΣΙΕΥΣΗΣ ΕΥΡΩΠΑΪΚΟΥ ΔΙΠΛΩΜΑΤΟΣ	*(87):*	0268555/25.09.91
ΑΡΙΘ./ΗΜΕΡ. ΚΑΤΑΘΕΣΗΣ ΕΥΡΩΠΑΪΚΗΣ ΑΙΤΗΣΗΣ	*(86):*	87810599.8/16.10.87
ΤΙΤΛΟΣ ΕΦΕΥΡΕΣΗΣ	*(54):*	Χειρουργική τράπεζα με ένα επίθεμα ασθενών το οποίο μπορεί να ανασηκώνεται (αναδιπλούται) κατά τον διαμήκη και τον εγκάρσιο άξονα
ΔΙΚΑΙΟΥΧΟΣ	*(73):*	M. Schaerer A.G. Quellenweg 4-6 CH-3084 Wabern (Kanton Bern) Ελβετία
ΣΥΜΒΑΤΙΚΕΣ ΠΡΟΤΕΡΑΙΟΤΗΤΕΣ	*(30):*	4151/86, 17.10.86, Ελβετία
ΕΦΕΥΡΕΤΗΣ	*(72):*	Lüssi, André
ΕΙΔΙΚΟΣ ΠΛΗΡΕΞΟΥΣΙΟΣ	*(74):*	Παναγιώτα Παπακώστα-Αναγνωστοπούλου, Μαυροκορδάτου 7 - Αθήνα
ΑΝΤΙΚΛΗΤΟΣ	*(74):*	Βασίλειος Κιόρτσης, Μαυροκορδάτου 7, Αθήνα

ΠΕΡΙΛΗΨΗ *(57)*

Ένα καθοδηγούμενο αναλόγιο (14) περιέχει τέσσερις μοχλούς καθοδηγήσεως (15, 18). Σε κάθε μοχλό καθοδηγήσεως (18) είναι προσαρτημένη μια βαλβίς καθοδηγήσεως (32, 33) η οποία παρουσιάζει ένα σύρτη βαλβίδος (55) που μπορεί να μετακινείται εντός ενός στυπιοθλίπου βαλβίδος (79). Περαιτέρω για κάθε μοχλό καθοδηγήσεως (18) προβλέπεται ανά ένας ηλεκτροκινητήρας (44) επί του κινητηρίου άξονος (70) του οποίου είναι τοποθετημένος ακλόνητα έναντι περιστροφής ένας κολουροκωνικός οδοντωτός τροχός (64). Ο κολουροκωνικός οδοντωτός τροχός (64) εμπλέκεται μ' έναν άλλο κολουροκωνικό οδοντωτό τροχό (66) ο οποίος είναι συνδεδεμένος ακλόνητα έναντι περιστροφής με ένα στροφέα άξονος (62). Εις τον στροφέα άξονος (62) είναι τοποθετημένος έκκεντρα ένας πείρος συμπαρασυρμού (72) ο οποίος διαπερνά το ένα άκρο ενός υπέρου (57) και εισχωρεί σε μια αυλάκωση (73) εντός ενός στροφέως άξονος (58) ο οποίος διαπερνάται από τον προσαρτημένο μοχλό καθοδηγήσεως (18). Κατ' αυτό τον τρόπο οι δύο στροφές άξονος (58, 62) είναι συνδεδεμένοι μεταξύ των με δυνατότητα περιστροφής με ένα πείρο συμπαρασυρμού (72). Το άλλο άκρο του υπέρου (57) είναι συνδεδεμένο μέσω ενός τεμαχίου συζεύξεως (75) με ένα διοστήρα (56) ο οποίος από της πλευράς του είναι στερεωμένος επί του σύρτου βαλβίδος (55). Εις την ανωτέρω περιγραφείσα διάταξη είναι δυνατόν να χειριζόμεθα τη βαλβίδα καθοδηγήσεως (32, 33) κάθε φορά είτε δια του μοχλού καθοδηγήσεως (18) είτε δια του ηλεκτροκινητήρος (44). Είναι επίσης δυνατή η σύγχρονος επίδρασις του μοχλού καθοδηγήσεως (15, 18) και του ηλεκτροκινητήρος (44, 43) επί της βαλβίδος καθοδηγήσεως (32, 33) χωρίς εκ τούτου να προκαλούνται ζημιές.

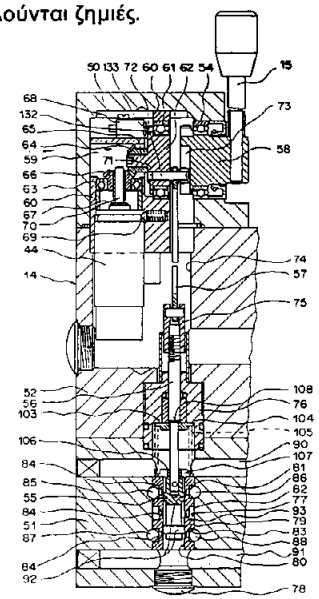

ΑΡΙΘΜΟΣ ΕΥΡΩΠΑΪΚΟΥ Δ.Ε. *(11):* **3003203**
ΑΡΙΘ. ΕΛΛΗΝΙΚΗΣ ΚΑΤΑΘΕΣΗΣ *(21):* 910401823
ΗΜΕΡ. ΕΛΛΗΝΙΚΗΣ ΚΑΤΑΘΕΣΗΣ *(22):* 27.11.91
ΑΡΙΘ./ΗΜΕΡ. ΔΗΜΟΣΙΕΥΣΗΣ
ΕΥΡΩΠΑΪΚΟΥ ΔΙΠΛΩΜΑΤΟΣ *(87):* 0309325/13.11.91
ΑΡΙΘ./ΗΜΕΡ. ΚΑΤΑΘΕΣΗΣ
ΕΥΡΩΠΑΪΚΗΣ ΑΙΤΗΣΗΣ *(86):* 88402346.6/16.09.88
ΤΙΤΛΟΣ ΕΦΕΥΡΕΣΗΣ *(54):* Μέθοδος χυτεύσεως ενός πλαισίου επί ενός παρεμβύσματος (γομώσεως) καρέκλας προς τον σκοπό κατασκευής ενός στοιχείου καρέκλας
ΔΙΚΑΙΟΥΧΟΣ *(73):* Etablissements M. Duret & Fils S.A.
59, rue Lemarrois
F-27800 Brionne, Γαλλία
ΣΥΜΒΑΤΙΚΕΣ ΠΡΟΤΕΡΑΙΟΤΗΤΕΣ *(30):* 8713199/24.09.88/Γαλλία
ΕΦΕΥΡΕΤΗΣ *(72):* Danton, Jean-Louis
ΕΙΔΙΚΟΣ ΠΛΗΡΕΞΟΥΣΙΟΣ *(74):* Παναγιώτα Παπακώστα-Αναγνωστοπούλου, Μαυροκορδάτου 7, Αθήνα
ΑΝΤΙΚΛΗΤΟΣ *(74):* Βασίλειος Κιόρτσης, Μαυροκορδάτου 7, Αθήνα

ΠΕΡΙΛΗΨΗ *(57)*
Η εφεύρεση αφορά μια μέθοδο δια την κατασκευή ενός στοιχείου καρέκλας από ένα μέρος μιας γομώσεως (1) που περιλαμβάνει μια στρώση επενδύσεως από πλαστικό υλικό σχετικά συμπαγές, ένα δίκτυο που αποτελείται από μια συνεχή στρώση μεταλλικών ελατηρίων (5) των οποίων τα ανακατωμένα σπειρώματα ευρίσκονται σε μια πλευρά ουσιαστικά ευθυγραμμισμένη με την κατωτέρα επιφάνεια του καλύματος (1), και μια ενδιάμεσο στρώση συνδέσεως (3) από ένα αφρώδες πλαστικό υλικό που εν μέρει περιβάλλει τα σπειρώματα της στρώσεως των ελατηρίων (5).
Συμφώνως προς την εφεύρεση σφίγγομε το περιφερειακό περιθώριο (7) του αναφερθέντος μέρους της γομώσεως εντός ενός καλουπίου (II) προς έγχυσιν, όπου το καλούπι αυτό αποτελεί μια κοιλότητα (9) εντός της οποίας εισχωρεί το αναφερθέν περιθώριο (7), εγχέομε με μικρά πίεση εντός της αναφερθείσης κοιλότητος ένα θερμοπλαστικό υλικό στο οποίο έχει προστεθεί ένας παράγων διογκώσεως και αφήνομε εκεί να σκληρυνθεί το θερμοπλαστικό αυτό υλικό.

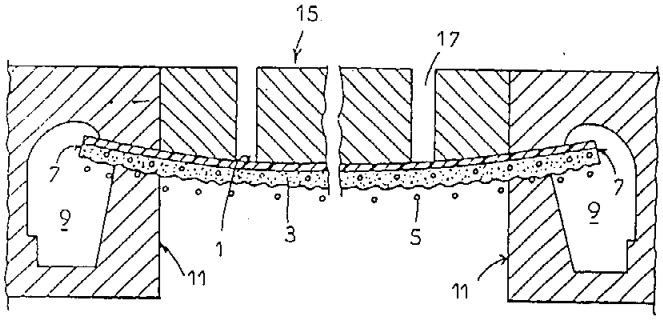

ΑΡΙΘΜΟΣ ΕΥΡΩΠΑΪΚΟΥ Δ.Ε. *(11):* **3003204**
ΑΡΙΘ. ΕΛΛΗΝΙΚΗΣ ΚΑΤΑΘΕΣΗΣ *(21):* 910401824
ΗΜΕΡ. ΕΛΛΗΝΙΚΗΣ ΚΑΤΑΘΕΣΗΣ *(22):* 27.11.91
ΑΡΙΘ./ΗΜΕΡ. ΔΗΜΟΣΙΕΥΣΗΣ
ΕΥΡΩΠΑΪΚΟΥ ΔΙΠΛΩΜΑΤΟΣ *(87):* 0334158/13.11.91 (91/46)
ΑΡΙΘ./ΗΜΕΡ. ΚΑΤΑΘΕΣΗΣ
ΕΥΡΩΠΑΪΚΗΣ ΑΙΤΗΣΗΣ *(86):* 89104444.8/14.03.89
ΤΙΤΛΟΣ ΕΦΕΥΡΕΣΗΣ *(54):* Κλίβανος οπτήσεως
ΔΙΚΑΙΟΥΧΟΣ *(73):* Werner & Pfleiderer GmbH
Theodorstrasse 10
Postfach 301220
D-7000 Stuttgar 30, Γερμανία
ΣΥΜΒΑΤΙΚΕΣ ΠΡΟΤΕΡΑΙΟΤΗΤΕΣ *(30):* 3811534/22.03.88/Γερμανία
ΕΦΕΥΡΕΤΗΣ *(72):* Schröder, Helmut, Dipl. - Ing. (F.H)
ΕΙΔΙΚΟΣ ΠΛΗΡΕΞΟΥΣΙΟΣ *(74):* Παναγιώτα Παπακώστα-Αναγνωστοπούλου, Μαυροκορδάτου 7, Αθήνα
ΑΝΤΙΚΛΗΤΟΣ *(74):* Βασίλειος Κιόρτσης, Μαυροκορδάτου 7, Αθήνα

ΠΕΡΙΛΗΨΗ *(57)*
Σε ένα κλίβανο οπτήσεως με ένα θάλαμο οπτήσεως ορθογωνικής κατόψεως (1), μέσω του οποίου ρέει θερμός αέρας ο οποίος αλλάζει περιοδικώς διευθύνσεις, μεταξύ πλαγίων τοιχωμάτων (3, 4) που είναι εφοδιασμένα με απέναντι ευρισκόμενα ανοίγματα διόδου (5) και εις το οπίσθιο μέρος με μία αύλακα διανομέως (6, 7) προβλέπονται μία διάταξη παραγωγής θερμού αέρος (10), με ένα φυσσητήρα 11 συνδεδεμένο μετά απ' αυτή και σε ένα χώρο καθοδηγήσεως (8) τοποθετημένο αμέσως άνωθεν του θαλάμου οπτήσεως (1) ένα περιστρεφόμενο σώμα (14) δια περιοδική αλλαγή της διευθύνσεως ροής του θερμού αέρος. Το περιστρεφόμενο σώμα (14) παρουσιάζει δύο διόδους (17, 20) εκ των οποίων η πρώτη (17) αποτελεί μια προσαγωγή θερμού αέρος εις την αύλακα διανομέως (6) ενός πλαγίου τοιχώματος (3) η οποία ευρίσκεται σε συνεχή σύνδεση από τη μετωπική της πλευρά με ένα κυκλικό στόμιο (22) ενός χώρου πιέσεως (12) του φυσσητήρα (11) και από τις οποίες η δευτέρα (20) αποτελεί μια οδό επαναφοράς στην διάταξη παραγωγής θερμού αέρος (10) του θερμού αέρος που εκρέει από την αύλακα διανομέως (7) του απέναντι ευρισκομένου πλαγίου τοιχώματος (4).
Δια να εξασφαλισθούν σύντομες διαδρομές του ρεύματος και μία συμπαγής δομή του κλιβάνου οπτήσεως, το περιστρεφόμενο σώμα (14) δύναται να περιστρέφεται πέριξ ενός οριζοντίου άξονος και οι δίοδοι (17, 20) εκτείνονται καθ' όλο το βάθος του χώρου καθοδηγήσεως (8).

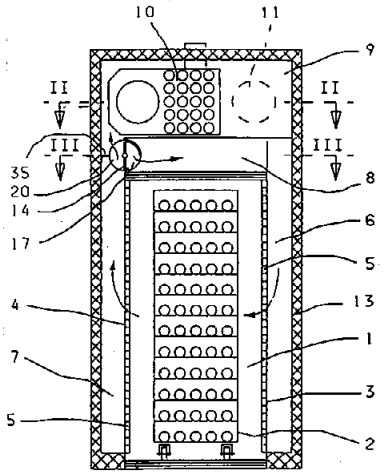

ΑΡΙΘΜΟΣ ΕΥΡΩΠΑΪΚΟΥ Δ.Ε.	***(11):***	**3003205**
ΑΡΙΘ. ΕΛΛΗΝΙΚΗΣ ΚΑΤΑΘΕΣΗΣ	*(21):*	910401825
ΗΜΕΡ. ΕΛΛΗΝΙΚΗΣ ΚΑΤΑΘΕΣΗΣ	*(22):*	27.11.91
ΑΡΙΘ./ΗΜΕΡ. ΔΗΜΟΣΙΕΥΣΗΣ ΕΥΡΩΠΑΪΚΟΥ ΔΙΠΛΩΜΑΤΟΣ	*(87):*	0313720/06.11.91
ΑΡΙΘ./ΗΜΕΡ. ΚΑΤΑΘΕΣΗΣ ΕΥΡΩΠΑΪΚΗΣ ΑΙΤΗΣΗΣ	*(86):*	88103947.3/12.03.88
ΤΙΤΛΟΣ ΕΦΕΥΡΕΣΗΣ	*(54):*	Συσκευή χειρός δια την μεταφορά μιας μεμβράνης από ένα φύλλο υποβαστάξεως επί ενός υποστρώματος
ΔΙΚΑΙΟΥΧΟΣ	*(73):*	Pelikan Aktiengesellschaft Podbielskistrasse 141 Postfach 103 D-3000 Hannover 1/Γερμανία
ΣΥΜΒΑΤΙΚΕΣ ΠΡΟΤΕΡΑΙΟΤΗΤΕΣ	*(30):*	3736357/27.10.87/Γερμανία
ΕΦΕΥΡΕΤΗΣ	*(72):*	1) Manusch, Christoph 2) Harp, Hans-Jürgen 3) Van Swieten, Roy
ΕΙΔΙΚΟΣ ΠΛΗΡΕΞΟΥΣΙΟΣ	*(74):*	Παναγιώτα Παπακώστα-Αναγνωστοπούλου, Μαυροκορδάτου 7, Αθήνα
ΑΝΤΙΚΛΗΤΟΣ	*(74):*	Βασίλειος Κιόρτσης, Μαυροκορδάτου 7, Αθήνα

ΠΕΡΙΛΗΨΗ (57)

Σε μια συσκευή χειρός δια την μεταφορά μιας μεμβράνης από ένα φύλλο υποβαστάξεως (φέρον φύλλο) (23) επί ενός υποστρώματος, το περίβλημα αποτελείται από δύο τμήματα περιβλήματος (2α, 2β) τα οποία είναι διαμορφωμένα με δυνατότητα ταλαντώσεως το ένα ως προς το άλλο πέριξ ενός σημείου περιστροφής (3). Επί του ενός τμήματος περιβλήματος (2α) προβλέπονται κοχλίες περιστροφής που είναι τοποθετημένοι σε σταθερά θέση, οι οποίοι είναι συνδεδεμένοι μεταξύ των μέσω μιας καταλλήλου κινητηρίου συνδέσεως με μια σύζευξη ολισθήσεως η οποία είναι δραστική κατά τη διεύθυνση περιστροφής.

Εις το τμήμα περιβλήματος (2α) μπορεί να τοποθετηθεί μια αντικαθισταμένη κασέττα (4) εις την οποίαν είναι τοποθετημένα ένα πηνίο αποθέματος δια ένα φέρον φύλλο με μια μεμβράνη, η οποία μπορεί να μεταφερθεί επί ενός υποστρώματος, καθώς και ένα πηνίο περιτυλίξεως δια το φέρον φύλλο. Η κασέττα παρουσιάζει επί πλέον επί της μια της ακραίας περιοχής επίσης και ένα στοιχείο επιθέσεως (16, 17) και είναι εφοδιασμένη ακόμη και με μια υποδοχή συγκρατήσεως εις την οποίαν κατά την τοποθέτηση της κασέττας εισάγεται ένας πείρος κεντρώσεως υποστηρίξεως (11) ο οποίος προεξέχει από το τμήμα περιβλήματος (2α) το οποίον υποδέχεται την κασέττα (4). Η κασέττα (4) παρουσιάζει τέλος επίσης και μια συγκρατητική διάταξη επί πλέον, η οποία την εξασφαλίζει έναντι περιστροφής πέριξ του πείρου κεντρώσεως στηρίξεως (11) λόγω της συναρμογής του σχήματός της.

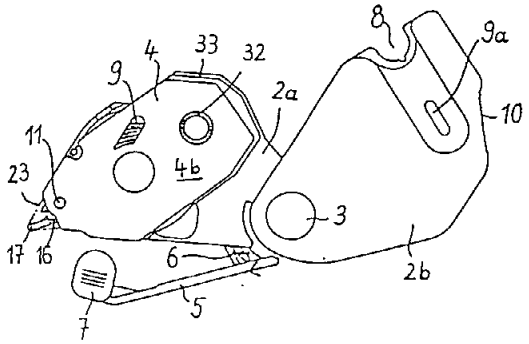

ΑΡΙΘΜΟΣ ΕΥΡΩΠΑΪΚΟΥ Δ.Ε.	***(11):***	**3003206**
ΑΡΙΘ. ΕΛΛΗΝΙΚΗΣ ΚΑΤΑΘΕΣΗΣ	*(21):*	910401827
ΗΜΕΡ. ΕΛΛΗΝΙΚΗΣ ΚΑΤΑΘΕΣΗΣ	*(22):*	27.11.91
ΑΡΙΘ./ΗΜΕΡ. ΔΗΜΟΣΙΕΥΣΗΣ ΕΥΡΩΠΑΪΚΟΥ ΔΙΠΛΩΜΑΤΟΣ	*(87):*	0283089/23.10.91 (91/43)
ΑΡΙΘ./ΗΜΕΡ. ΚΑΤΑΘΕΣΗΣ ΕΥΡΩΠΑΪΚΗΣ ΑΙΤΗΣΗΣ	*(86):*	88200458.3/10.03.88
ΤΙΤΛΟΣ ΕΦΕΥΡΕΣΗΣ	*(54):*	Θερμοτροπικός συμπολυεστήρ, μέθοδος δια την παρασκευή αυτού και η χρήση αυτού
ΔΙΚΑΙΟΥΧΟΣ	*(73):*	Eniricerche S.p.A. Corso Venezia 16 I-20121 Millan, Ιταλία
ΣΥΜΒΑΤΙΚΕΣ ΠΡΟΤΕΡΑΙΟΤΗΤΕΣ	*(30):*	1971287/16.03.87/Ιταλία
ΕΦΕΥΡΕΤΗΣ	*(72):*	1) Carozzino, Simona 2) Roggero, Arnaldo 3) Magagnini, Pier Luigi 4) Pedretti, Ugo 5) Perego, Giovanni 6) Bresci, Bruno
ΕΙΔΙΚΟΣ ΠΛΗΡΕΞΟΥΣΙΟΣ	*(74):*	Παναγιώτα Παπακώστα-Αναγνωστοπούλου, Μαυροκορδάτου 7, Αθήνα
ΑΝΤΙΚΛΗΤΟΣ	*(74):*	Βασίλειος Κιόρτσης, Μαυροκορδάτου 7, Αθήνα

ΠΕΡΙΛΗΨΗ (57)

Ένας θερμοτροπικός συμπολυεστήρ, ο οποίος έχει νηματική δομή της υγράς κρυσταλλικής φάσεως εντός μιας επιθυμητής περιοχής θερμοκρασίας μέσω φάσεως περιέχει μονάδες οι οποίες προέρχονται από ένα κεκορεσμένο αλειφατικό δικαρβοξυ οξύ 4,4'-διυδροξυ-διφαινύλ και π-υδροξυ-βενζοϊκό οξύ, σε αμοιβαία αναλογία 1:1:0,5 έως 1:1:8.

Ο θερμοτροπικός συμπολυεστήρ παράγεται δια συμπολυμερισμού εις τετηγμένη κατάσταση ενός κεκορεσμένου αλειφατικού δικαβροξυ οξέος 4,4'-διακυλοξυδιφαινύλ και π-ακυλοξυβενζοϊκού οξέος.

Αποκαλύπτεται η χρήση του θερμοτροπικού συμπολυεστέρος ως αυτοοπλιζομένου υλικού και ως οπλισμένου υλικού δια παραδοσιακά θερμοπλαστικά πολυμερή, όπως το τερεφθαλικό πολυβουτυλένιο, το τερεφθαλικό πολυαιθυλένιο, πολυανθρακικές ενώσεις και το νάϋλον.

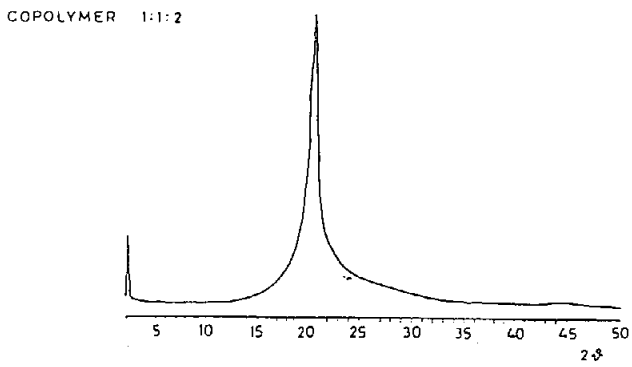

ΑΡΙΘΜΟΣ ΕΥΡΩΠΑΪΚΟΥ Δ.Ε.	*(11):*	**3003207**
ΑΡΙΘ. ΕΛΛΗΝΙΚΗΣ ΚΑΤΑΘΕΣΗΣ	*(21):*	910401828
ΗΜΕΡ. ΕΛΛΗΝΙΚΗΣ ΚΑΤΑΘΕΣΗΣ	*(22):*	27.11.91
ΑΡΙΘ./ΗΜΕΡ. ΔΗΜΟΣΙΕΥΣΗΣ ΕΥΡΩΠΑΪΚΟΥ ΔΙΠΛΩΜΑΤΟΣ	*(87):*	0275596/16.10.91 (91/42)
ΑΡΙΘ./ΗΜΕΡ. ΚΑΤΑΘΕΣΗΣ ΕΥΡΩΠΑΪΚΗΣ ΑΙΤΗΣΗΣ	*(86):*	87202548.1/16.12.87
ΤΙΤΛΟΣ ΕΦΕΥΡΕΣΗΣ	*(54):*	Διάταξη παρεμποδίσεως σχηματισμού βρόγχων από νήμα και εξοικονομήσεως του εισελθέντος νήματος στις μονάδες περιτυλίξεως
ΔΙΚΑΙΟΥΧΟΣ	*(73):*	Savio S.p.A. Via Udine 105 I-33170 Pordenone/Ιταλία
ΣΥΜΒΑΤΙΚΕΣ ΠΡΟΤΕΡΑΙΟΤΗΤΕΣ	*(30):*	2281086/23.12.86/Ιταλία
ΕΦΕΥΡΕΤΗΣ	*(72):*	1) Colli, Luigi 2) Bertoll, Luciano 3) Badiali, Roberto
ΕΙΔΙΚΟΣ ΠΛΗΡΕΞΟΥΣΙΟΣ	*(74):*	Παναγιώτα Παπακώστα-Αναγνωστοπούλου, Μαυροκορδάτου 7, Αθήνα
ΑΝΤΙΚΛΗΤΟΣ	*(74):*	Βασίλειος Κιόρτσης, Μαυροκορδάτου 7, Αθήνα

ΠΕΡΙΛΗΨΗ *(57)*

Αποκαλύπτεται μια διάταξη (1) παρεμποδίσεως σχηματισμού βρόγχων η οποία είναι ικανή να διατηρεί την τάση του νήματος κατά την διάρκεια των βαθμίδων δεσίματος κόμπων και αφαιρέσεως κώνων η οποία περιλαμβάνει μια κινητή ράβδο (2) τοποθετημένη πλησίον του ανωτέρου άκρου του καρουλιού το οποίον εκτυλίσσεται (6). Όπου η αναφερθείσα ράβδος μετατίθεται δια της δράσεως ενός μηχανισμού ενεργοποιήσεως (4) ο οποίος την θέτει σε επαφή (8), πριν το νήμα σταματήσει λόγω της ενάρξεως των κύκλων δεσίματος και των κύκλων αφαιρέσεως με τις ανώτερες περιελίξεις του κώνου του καρουλιού (7), να θέτουν υπό τάση το μήκος του νήματος το οποίον εκτείνεται από το σημείο αυτό πιέσεως εις τους δίσκους εντάσεως νήματος (12) δια να παρεμποδίζουν τον σχηματισμό βρόγχων.
Το ελεύθερο άκρο του νήματος το οποίον είναι άνωθεν του σημείου συσφίξεως και λόγω της παρουσίας των δυνάμεων που προκύπτουν από την τριβή μεταξύ του νήματος και της διατάξεως παρεμποδίσεως των βρόγχων παραλαμβάνεται από το ακροφύσιο τροφοδοσίας του ελευθέρου άκρου του νήματος κατά ένα όχι πολύ μεγάλο μήκος περιοριζομένης τοιουτοτρόπως της καταναλώσεως νήματος το οποίον απομακρύνεται και χάνεται μετά κάθε κύκλο δεσίματος.

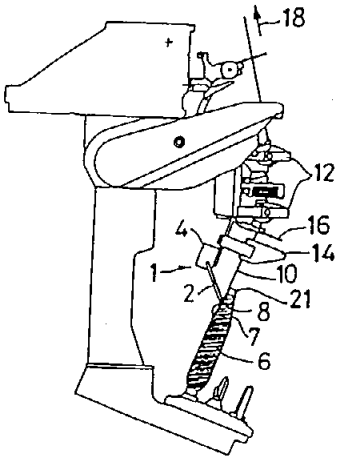

ΑΡΙΘΜΟΣ ΕΥΡΩΠΑΪΚΟΥ Δ.Ε.	*(11):*	**3003208**
ΑΡΙΘ. ΕΛΛΗΝΙΚΗΣ ΚΑΤΑΘΕΣΗΣ	*(21):*	910401829
ΗΜΕΡ. ΕΛΛΗΝΙΚΗΣ ΚΑΤΑΘΕΣΗΣ	*(22):*	27.11.91
ΑΡΙΘ./ΗΜΕΡ. ΔΗΜΟΣΙΕΥΣΗΣ ΕΥΡΩΠΑΪΚΟΥ ΔΙΠΛΩΜΑΤΟΣ	*(87):*	0249289/16.10.91 (91/42)
ΑΡΙΘ./ΗΜΕΡ. ΚΑΤΑΘΕΣΗΣ ΕΥΡΩΠΑΪΚΗΣ ΑΙΤΗΣΗΣ	*(86):*	87201075.6/09.06.87
ΤΙΤΛΟΣ ΕΦΕΥΡΕΣΗΣ	*(54):*	Μέθοδος δια την παρασκευήν κινονών
ΔΙΚΑΙΟΥΧΟΣ	*(73):*	1) Consiglio Nazionale Delle Ricerche Viale Liegi 48/B I-00198 Roma/Ιταλία 2) Enichem Synthesis S.p.A. Via Ruggero Settimo 55 I-90139 Palermo/Ιταλία
ΣΥΜΒΑΤΙΚΕΣ ΠΡΟΤΕΡΑΙΟΤΗΤΕΣ	*(30):*	2075486/11.06.86/Ιταλία
ΕΦΕΥΡΕΤΗΣ	*(72):*	1) Minisci, Francesco 2) Citterlo, Attillo 3) Vismara, Elena 4) De Bernardinis, Sivia 5) Nevi, Carlo 6) Pallini Luciano 7) Correale Mariano
ΕΙΔΙΚΟΣ ΠΛΗΡΕΞΟΥΣΙΟΣ	*(74):*	Παναγιώτα Παπακώστα-Αναγνωστοπούλου, Μαυροκορδάτου 7, Αθήνα
ΑΝΤΙΚΛΗΤΟΣ	*(74):*	Βασίλειος Κιόρτσης, Μαυροκορδάτου 7, Αθήνα

ΠΕΡΙΛΗΨΗ *(57)*

Η εφεύρεσις αφορά μία νέα καταλυτική μέθοδο συνθέσεως κινονών δι ' οξειδώσεως 2,6-δισυποκατεστημένων φαινολών ή διφαινολών δια H_2O_2.

ΑΡΙΘΜΟΣ ΕΥΡΩΠΑΪΚΟΥ Δ.Ε.	*(11):*	**3003209**
ΑΡΙΘ. ΕΛΛΗΝΙΚΗΣ ΚΑΤΑΘΕΣΗΣ	*(21):*	910400483
ΗΜΕΡ. ΕΛΛΗΝΙΚΗΣ ΚΑΤΑΘΕΣΗΣ	*(22):*	28.11.91
ΑΡΙΘ./ΗΜΕΡ. ΔΗΜΟΣΙΕΥΣΗΣ ΕΥΡΩΠΑΪΚΟΥ ΔΙΠΛΩΜΑΤΟΣ	*(87):*	0242167/27.11.91
ΑΡΙΘ./ΗΜΕΡ. ΚΑΤΑΘΕΣΗΣ ΕΥΡΩΠΑΪΚΗΣ ΑΙΤΗΣΗΣ	*(86):*	87303221.3/13.04.87
ΤΙΤΛΟΣ ΕΦΕΥΡΕΣΗΣ	*(54):*	Ετεροκυκλικά καρβοξαμίδια
ΔΙΚΑΙΟΥΧΟΣ	*(73):*	ICI Americas Inc. Concord Pike & New Murphy Road Wilmington Delaware 1989D
ΣΥΜΒΑΤΙΚΕΣ ΠΡΟΤΕΡΑΙΟΤΗΤΕΣ	*(30):*	1) 8609175/15.04.86/Μ. Βρετανία 2) 8624698/15.10.86/Μ. Βρετανία
ΕΦΕΥΡΕΤΗΣ	*(72):*	1) Brown Frederick Jeffrey 2) Vee Ving Kwong
ΕΙΔΙΚΟΣ ΠΛΗΡΕΞΟΥΣΙΟΣ	*(74):*	Κιλιμίρης Αναστάσιος, δικηγόρος, Υψηλάντου 38, Αθήνα
ΑΝΤΙΚΛΗΤΟΣ	*(74):*	Κιλιμίρης Αναστάσιος, δικηγόρος, Υψηλάντου 38, Αθήνα

ΠΕΡΙΛΗΨΗ *(57)*

Αυτή η εφεύρεση παρέχει μία σειρά νέων ετεροκυκλικών καρβοξαμιδίων του τύπου I, όπου η ομάς −Y−Z< επιλέγεται από −C(ra)=CN, −N=C< και −CH(Ra)−CH< και έτερες ρίζες έχουν την σημασία που ορίζεται στην περιγραφή.
Οι ενώσεις του τύπου I είναι ανταγωνιστικές λευκοτριενίων. Η εφεύρεση επίσης παρέχει φαρμακευτικά αποδεκτά άλατα των ενώσεων του τύπου I, φαρμακευτικές συνθέσεις, που περιέχουν την ένωση του τύπου I ή τα άλατα των, για να χρησιμοποιηθούν στην θεραπεία, επί παραδείγματι, αλλεργικών ή φλεγμονώδων ασθενειών, ή συνθηκών ενδοτοξικού ή τραυματικού σοκ, καθώς επίσης και μεθόδους δια την βιομηχανική κατασκευή των ενώσεων του τύπου I ως επίσης και των ενδιαμέσων ενώσεων που απαιτούνται δια την κατασκευή των.

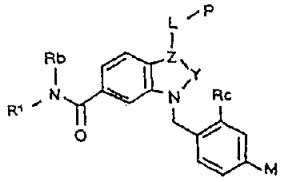

ΑΡΙΘΜΟΣ ΕΥΡΩΠΑΪΚΟΥ Δ.Ε.	*(11):*	**3003210**
ΑΡΙΘ. ΕΛΛΗΝΙΚΗΣ ΚΑΤΑΘΕΣΗΣ	*(21):*	910400628
ΗΜΕΡ. ΕΛΛΗΝΙΚΗΣ ΚΑΤΑΘΕΣΗΣ	*(22):*	28.11.91
ΑΡΙΘ./ΗΜΕΡ. ΔΗΜΟΣΙΕΥΣΗΣ ΕΥΡΩΠΑΪΚΟΥ ΔΙΠΛΩΜΑΤΟΣ	*(87):*	0312211/27.11.91
ΑΡΙΘ./ΗΜΕΡ. ΚΑΤΑΘΕΣΗΣ ΕΥΡΩΠΑΪΚΗΣ ΑΙΤΗΣΗΣ	*(86):*	88308674.6/20.09.88
ΤΙΤΛΟΣ ΕΦΕΥΡΕΣΗΣ	*(54):*	Εκτύπωση δια θερμικής μεταφοράς
ΔΙΚΑΙΟΥΧΟΣ	*(73):*	Imperial Chemical Industries Plc. Imperial Chemical House Millbank London SW1P 3JF, Μ. Βρετανία
ΣΥΜΒΑΤΙΚΕΣ ΠΡΟΤΕΡΑΙΟΤΗΤΕΣ	*(30):*	8724028/13.10.87/Μ. Βρετανία
ΕΦΕΥΡΕΤΗΣ	*(72):*	1) Gregory Peter 2) Hann Richard Anthony
ΕΙΔΙΚΟΣ ΠΛΗΡΕΞΟΥΣΙΟΣ	*(74):*	Κιλιμίρης Αναστάσιος, δικηγόρος, Υψηλάντου 38, 115 21 Αθήνα
ΑΝΤΙΚΛΗΤΟΣ	*(74):*	Κιλιμίρης Αναστάσιος, δικηγόρος, Υψηλάντου 38, 115 21 Αθήνα

ΠΕΡΙΛΗΨΗ *(57)*

Φύλλο εκτύπωσης δια θερμικής μεταφοράς που περιλαμβάνει υπόστρωμα με επίχρισμα το οποίο περιλαμβάνει:
(1) Χρώμα ανθρακινόνης του τύπου

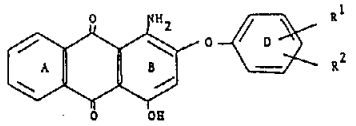

(I)

όπου καθένα από τα R^1 και R^2, ανεξαρτήτως, παριστάνουν υδρογόνο ή αλκύλιο C_{1-4}, και οι δακτύλιοι A και B είναι προαιρετικώς υποκατεστημένοι στις ελεύθερες θέσεις με μη ιονικές ομάδες, και
(2) μονο-αζώχρωμα του τύπου:

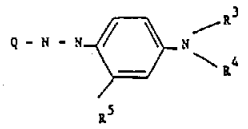

(II)

όπου καθένα από τα R^3 και R^4, ανεξαρτήτως, παριστάνουν αλκύλιο C_{1-4} προαιρετικώς υποκατεστημένο με αλογόνο, κυανοομάδα, φαινύλιο, C_{1-4}−αλκοξυ-ομάδα, C_{1-4}−αλκοξυκαρβονύλιο, C_{1-4}−αλκυλοκαρβονυλοξυ-ομάδα, R^6CONH−, R^6NHCO−, ή R^6NHCOO−, όπου R^6 παριστάνει αλκύλιο−C_{1-4} ή προαιρετικώς υποκατεστημένο αρύλιο· R^5 παριστάνει υδρογόνο, αλογόνο, C_{1-4}−αλκύλιο, C_{1-4}−αλκοξυ-ομάδα, C_{1-4}−αλκυλο-θειομάδα, β-κυανοαιθύλιο, C_{1-4}−αλκυλοκαρβονυλαμινομάδα, ή C_{1-4}−αλκυλο-σουλφονυλαμινομάδα και Q παριστάνει ετεροκυκλική ρίζα εκλεγόμενη από ρίζες του τύπου:

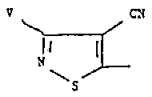

(III)

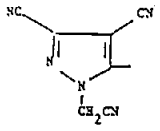

όπου V παριστάνει υδρογόνο ή μεθύλιο,

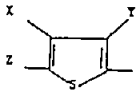

όπου X παριστάνει αλογόνο, μεθύλιο ή μεθοξυ-ομάδα, και καθένα από τα Y και Z, ανεξαρτήτως, παριστάνουν κυανοομάδα, νιτροομάδα, μεθυλαμινοκαρβονύλιο, C_{1-4}−αλκυλκαρβονύλιο ή C_{1-4}−αλκοξυκαρβονύλιο, και όπου ο συνδυασμός αυτών των υποκαταστατών είναι τέτοιος ώστε το χρώμα να έχει απόχρωση φούξιας, και

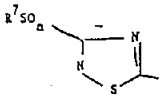

(VI)

όπου R^7 παριστάνει C_{1-4}−αλκύλιο προαιρετικώς υποκατεστημένο με αλογόνο, κυανο-ομάδα, C_{1-4}−αλκυλοκαρβονύλιο, ή C_{1-4}−αλκοξυκαρβονύλιο και n παριστάνει 0, 1 ή 2.

ΑΡΙΘΜΟΣ ΕΥΡΩΠΑ·Ϊ·ΚΟΥ Δ.Ε.	***(11):***	**3003211**
ΑΡΙΘ. ΕΛΛΗΝΙΚΗΣ ΚΑΤΑΘΕΣΗΣ	*(21):*	910400944
ΗΜΕΡ. ΕΛΛΗΝΙΚΗΣ ΚΑΤΑΘΕΣΗΣ	*(22):*	28.11.91
ΑΡΙΘ./ΗΜΕΡ. ΔΗΜΟΣΙΕΥΣΗΣ ΕΥΡΩΠΑ·Ϊ·ΚΟΥ ΔΙΠΛΩΜΑΤΟΣ	*(87):*	0285187/27.11.91
ΑΡΙΘ./ΗΜΕΡ. ΚΑΤΑΘΕΣΗΣ ΕΥΡΩΠΑ·Ϊ·ΚΗΣ ΑΙΤΗΣΗΣ	*(86):*	88200242.1/11.02.88
ΤΙΤΛΟΣ ΕΦΕΥΡΕΣΗΣ	*(54):*	Σοκολατούχα προϊόντα μειωμένης λιποπεριεκτικότητας και αριθμού θερμίδων
ΔΙΚΑΙΟΥΧΟΣ	*(73):*	The Procter & Gamble Company One Procter & Gamble Plaza Cincinnati Ohio 45202, Η.Π.Α.
ΣΥΜΒΑΤΙΚΕΣ ΠΡΟΤΕΡΑΙΟΤΗΤΕΣ	*(30):*	19837/27.02.87/Η.Π.Α.
ΕΦΕΥΡΕΤΗΣ	*(72):*	Kong-Chan Josephine Ling Yee
ΕΙΔΙΚΟΣ ΠΛΗΡΕΞΟΥΣΙΟΣ	*(74):*	Κιλιμίρης Αναστάσιος, δικηγόρος, Υψηλάντου 38, 115 21 Αθήνα
ΑΝΤΙΚΛΗΤΟΣ	*(74):*	Κιλιμίρης Αναστάσιος, δικηγόρος, Υψηλάντου 38, 115 21 Αθήνα

ΠΕΡΙΛΗΨΗ (57)

Σοκολατούχα προϊόντα μειωμένου αριθμού θερμίδων στα οποία το φυσικό λίπος αντικαθίσταται από ένα άπεπτο λιπαρό πολυεστέρα ή πολυαιθέρα και η ζάχαρη αντικαθίσταται από ένα τεχνητό γλυκαντικό μαζί με ένα μερικώς ή ολικώς άπεπτο υδατανθρακικό μέσον αυξήσεως του όγκου.

ΑΡΙΘΜΟΣ ΕΥΡΩΠΑ·Ϊ·ΚΟΥ Δ.Ε.	***(11):***	**3003212**
ΑΡΙΘ. ΕΛΛΗΝΙΚΗΣ ΚΑΤΑΘΕΣΗΣ	*(21):*	910401649
ΗΜΕΡ. ΕΛΛΗΝΙΚΗΣ ΚΑΤΑΘΕΣΗΣ	*(22):*	28.11.91
ΑΡΙΘ./ΗΜΕΡ. ΔΗΜΟΣΙΕΥΣΗΣ ΕΥΡΩΠΑ·Ϊ·ΚΟΥ ΔΙΠΛΩΜΑΤΟΣ	*(87):*	0324864/27.11.91
ΑΡΙΘ./ΗΜΕΡ. ΚΑΤΑΘΕΣΗΣ ΕΥΡΩΠΑ·Ϊ·ΚΗΣ ΑΙΤΗΣΗΣ	*(86):*	88100561.5/16.01.88
ΤΙΤΛΟΣ ΕΦΕΥΡΕΣΗΣ	*(54):*	Εγκατάσταση εφοδιασμού με υγρά
ΔΙΚΑΙΟΥΧΟΣ	*(73):*	R.H. von Meyerinck GmbH Pfargarten 6 6300 Giessen
ΣΥΜΒΑΤΙΚΕΣ ΠΡΟΤΕΡΑΙΟΤΗΤΕΣ	*(30):*	—
ΕΦΕΥΡΕΤΗΣ	*(72):*	1) von Meyerinck, Wolfgang 2) von Meyerinck, Dietz 3) Unruh, Klaus
ΕΙΔΙΚΟΣ ΠΛΗΡΕΞΟΥΣΙΟΣ	*(74):*	Αθ. Τσιμικάλης, δικηγόρος, Ν. Βάμβα 1, Αθήνα 106 74
ΑΝΤΙΚΛΗΤΟΣ	*(74):*	Πλ. Ταβλαρίδης ή Αθ. Τσιμικάλης ή Χαρ. Καλονάρου, Ν. Βάμβα 1, 106 74 Αθήνα

ΠΕΡΙΛΗΨΗ (57)

12. Εγκατάσταση Εφοδιασμού με υγρά, σύμφωνα με μια από τις αξιώσεις I έως II, χαρακτηριζόμενη από το ότι,
ο αγωγός διανομής (2) συνδέεται με τον αγωγό εισαγωγής (13) της δεξαμενής εκκενώσεως (4), με ένα λειτουργούντα με το χέρι αγωγό εκκενώσεως (29), εφοδιασμένο με μια βαλβίδα (28), ενεργοποιούμενη με το χέρι.
13. Εγκατάσταση Εφοδιασμού με υγρά, σύμφωνα με μια από τις αξιώσεις I έως II,
χαρακτηριζόμενη από το ότι,
η αποθήκη πιέσεως (24) παρακολουθείται από ένα όργανο επιτηρήσεως πιέσεως (43), το οποίο σε μια προκαθορισμένη πίεση προκαλεί την πλήρωση με πίεση της δεξαμενής.
14. Εγκατάσταση Εφοδιασμού με υγρά, σύμφωνα με την αξίωση 13, χαρακτηριζόμενη από το ότι,
το όργανο επιτηρήσεως πιέσεως (43) ενεργοποιεί ή σταματά την αντλία εκκενώσεως.
15. Εγκατάσταση Εφοδιασμού με υγρά, σύμφωνα με μια από τις αξιώσεις 1 έως 12,
χαρακτηριζόμενη από το ότι,
το υγρό είναι καύσιμο για ένα κινητήρα καύσεως ή για ένα στροβιλοκινητήρα.

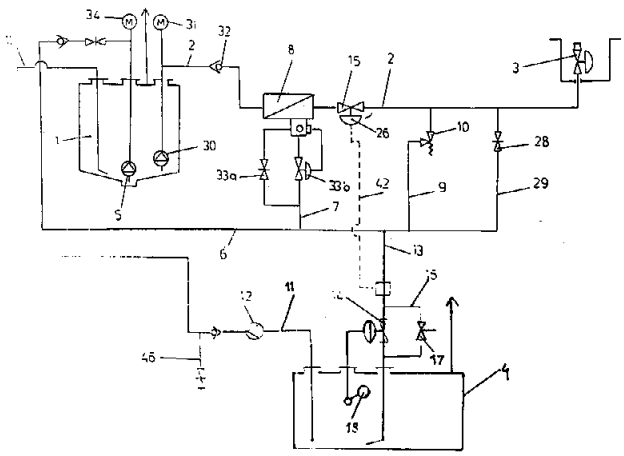

ΑΡΙΘΜΟΣ ΕΥΡΩΠΑΪΚΟΥ Δ.Ε.	*(11):*	**3003213**
ΑΡΙΘ. ΕΛΛΗΝΙΚΗΣ ΚΑΤΑΘΕΣΗΣ	*(21):*	910401651
ΗΜΕΡ. ΕΛΛΗΝΙΚΗΣ ΚΑΤΑΘΕΣΗΣ	*(22):*	28.11.91
ΑΡΙΘ./ΗΜΕΡ. ΔΗΜΟΣΙΕΥΣΗΣ ΕΥΡΩΠΑΪΚΟΥ ΔΙΠΛΩΜΑΤΟΣ	*(87):*	0272621/27.11.91
ΑΡΙΘ./ΗΜΕΡ. ΚΑΤΑΘΕΣΗΣ ΕΥΡΩΠΑΪΚΗΣ ΑΙΤΗΣΗΣ	*(86):*	87118716.7/17.12.87
ΤΙΤΛΟΣ ΕΦΕΥΡΕΣΗΣ	*(54):*	Μέθοδος για την παρασκευή 5Η-διβενζο(α, D) κυκλοεπτεν-5-ονών
ΔΙΚΑΙΟΥΧΟΣ	*(73):*	Basf Aktiengesellschaft Carl-Bosch-Strasse 38 6700 Ludwigshafen Γερμανία
ΣΥΜΒΑΤΙΚΕΣ ΠΡΟΤΕΡΑΙΟΤΗΤΕΣ	*(30):*	3644462/24.12.86/Γερμανία
ΕΦΕΥΡΕΤΗΣ	*(72):*	1) Thyes, Marco 2) Steiner, Gerd
ΕΙΔΙΚΟΣ ΠΛΗΡΕΞΟΥΣΙΟΣ	*(74):*	Αθ. Τσιμικάλης, δικηγόρος, Ν. Βάμβα 1, 106 74 Αθήνα
ΑΝΤΙΚΛΗΤΟΣ	*(74):*	Πλ. Ταβλαρίδης ή Αθ. Τσιμικάλης ή Χαρ. Καλονάρου, Ν. Βάμβα 1, 106 74 Αθήνα

ΠΕΡΙΛΗΨΗ *(57)*

Παρασκευή 5Η-διβενζο[α, D]κυκλοεπτενο-5-ονών (Ι)

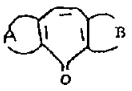

(Ι)

(Α και Β=υπόλοιπα δια τη συμπλήρωση αρωματικών συστημάτων των δακτυλίων), δια μετατροπής (Z)−2−(2−α ρυλαιθενυλο) αρυλοκαρβονικών οξέων (ΙΙ)

(ΙΙ)

ή των Ε/Z-μιγμάτων ισομερών αυτών με ένα μέσο αλογονώσεως καρβονικού οξέος σε (−30) έως +120°C στα αντίστοιχα αλογονίδια καρβονικού οξέος (ΙΙΙ)

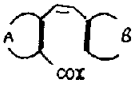

(ΙΙΙ)

στα οποία το υπόλοιπο Χ παριστά αλογόνο και δια κυκλοποιήσεως αυτών σε 0 έως 100°C παρουσία ενός οξέος κατά LEWIS.

ΑΡΙΘΜΟΣ ΕΥΡΩΠΑΪΚΟΥ Δ.Ε.	*(11):*	**3003214**
ΑΡΙΘ. ΕΛΛΗΝΙΚΗΣ ΚΑΤΑΘΕΣΗΣ	*(21):*	910401652
ΗΜΕΡ. ΕΛΛΗΝΙΚΗΣ ΚΑΤΑΘΕΣΗΣ	*(22):*	28.11.91
ΑΡΙΘ./ΗΜΕΡ. ΔΗΜΟΣΙΕΥΣΗΣ ΕΥΡΩΠΑΪΚΟΥ ΔΙΠΛΩΜΑΤΟΣ	*(87):*	0245890/27.11.91
ΑΡΙΘ./ΗΜΕΡ. ΚΑΤΑΘΕΣΗΣ ΕΥΡΩΠΑΪΚΗΣ ΑΙΤΗΣΗΣ	*(86):*	87200726.5/16.04.87
ΤΙΤΛΟΣ ΕΦΕΥΡΕΣΗΣ	*(54):*	Γραμμή (αγωγός) μεταδόσεως με μικροταινία για ζεύξη με διηλεκτρικό αντηχείο
ΔΙΚΑΙΟΥΧΟΣ	*(73):*	Siemens Telecomunicazioni S.P.A. S.S. 11 Padana Superiore Km. 158 I-20060 Cassina De'Pecchi (Milano), Ιταλία
ΣΥΜΒΑΤΙΚΕΣ ΠΡΟΤΕΡΑΙΟΤΗΤΕΣ	*(30):*	2042886/14.05.86/Ιταλία
ΕΦΕΥΡΕΤΗΣ	*(72):*	Buoli, Carlo
ΕΙΔΙΚΟΣ ΠΛΗΡΕΞΟΥΣΙΟΣ	*(74):*	Ελένη Γιώτη-Μάνθου, δικηγόρος, Αθήνα 106 82, Στουρνάρα 37
ΑΝΤΙΚΛΗΤΟΣ	*(74):*	Γεώργιος Στ. Βαγιανός, δικηγόρος, Αθήνα 106 82, Στουρνάρα 37

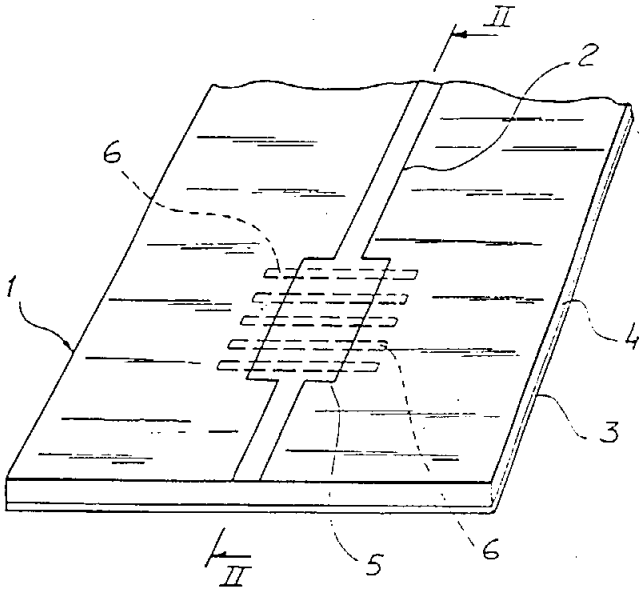

ΠΕΡΙΛΗΨΗ *(57)*

Η δομή (1) περιλαμβάνει μία αγώγιμη οδό (2) και μία επίπεδη βάση (3) που έχουν τοποθετηθεί απέναντι σε ένα μονωτικό υποστήριγμα (4). Η επίπεδη βάση έχει παράλληλες σχισμές (6) που έχουν τοποθετηθεί κάτω από την αγώγιμη οδό (2) και εγκάρσια προς αυτήν.

ΑΡΙΘΜΟΣ ΕΥΡΩΠΑΪΚΟΥ Δ.Ε.	*(11):*	**3003215**
ΑΡΙΘ. ΕΛΛΗΝΙΚΗΣ ΚΑΤΑΘΕΣΗΣ	*(21):*	910401688
ΗΜΕΡ. ΕΛΛΗΝΙΚΗΣ ΚΑΤΑΘΕΣΗΣ	*(22):*	28.11.91
ΑΡΙΘ./ΗΜΕΡ. ΔΗΜΟΣΙΕΥΣΗΣ ΕΥΡΩΠΑΪΚΟΥ ΔΙΠΛΩΜΑΤΟΣ	*(87):*	0255728A3/27.11.91 (91/48)
ΑΡΙΘ./ΗΜΕΡ. ΚΑΤΑΘΕΣΗΣ ΕΥΡΩΠΑΪΚΗΣ ΑΙΤΗΣΗΣ	*(86):*	87111402.1/06.08.87
ΤΙΤΛΟΣ ΕΦΕΥΡΕΣΗΣ	*(54):*	Ενώσεις φαινοξυοξικού οξέος, η προετοιμασία τους, φαρμακευτική σύνθεση και χρήση
ΔΙΚΑΙΟΥΧΟΣ	*(73):*	Tanabe Seiyaku Co. LTD No. 21 Dosho-Machi 3-Chome Higashi-Ku Osaka-Shi, Osaka-Fu, Ιαπωνία
ΣΥΜΒΑΤΙΚΕΣ ΠΡΟΤΕΡΑΙΟΤΗΤΕΣ	*(30):*	184693/86, 06.08.86, Ιαπωνία 26858/87, 06.02.87, Ιαπωνία
ΕΦΕΥΡΕΤΗΣ	*(72):*	1) Iwakuma, Takeo 2) Kawaguchi, Takayuki 3) Yamashita, Toyoharu
ΕΙΔΙΚΟΣ ΠΛΗΡΕΞΟΥΣΙΟΣ	*(74):*	Αναστάσιος Κ. Κιλιμίρης, Υψηλάντου 38, 115 21 Αθήνα
ΑΝΤΙΚΛΗΤΟΣ	*(74):*	Αναστάσιος Κ. Κιλιμίρης, Υψηλάντου 38, 115 21 Αθήνα

ΠΕΡΙΛΗΨΗ (57)

Νέο φαινοξυοξικό οξύ του τύπου:

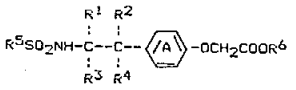

(I)

όπου ο δακτύλιος A είναι φαινυλενοομάδα ή φαινυλενοομάδα με 1 ως 2 υποκαταστάτες επιλεγμένους από μια κατώτερη αλκυλομάδα, μια κατώτερη αλκοξυομάδα κι ένα άτομο αλογόνου. Είτε μία ή δύο ομάδες από τις R^1, R^2, R^3 και R^4 είναι μια κατώτερη αλκυλοομάδα και οι άλλες ομάδες είναι άτομο υδρογόνου. Η R^5 είναι φαινυλοομάδα ή μια φαινυλοομάδα με 1 ως 3 υποκαταστάτες επιλεγμένους από μια κατώτερη αλκυλοομάδα, ένα άτομο αλογόνου, μια κατώτερη αλκοξυομάδα και νιτροομάδα. Και η $-COOR^6$ είναι καρβοξυλοομάδα ή μια προστατευμένη καρβοξυλοομάδα ή άλας της. Αποκαλύπτεται η παρασκευή τους, μια φαρμακευτική ένωση που τις περιέχει σαν δραστικό συστατικό και η χρήση τους στην παρασκευή φαρμάκου για τη θεραπεία ή την προφύλαξη από θρομβωτικές ασθένειες ή εμβολή.

ΑΡΙΘΜΟΣ ΕΥΡΩΠΑΪΚΟΥ Δ.Ε.	*(11):*	**3003216**
ΑΡΙΘ. ΕΛΛΗΝΙΚΗΣ ΚΑΤΑΘΕΣΗΣ	*(21):*	910401708
ΗΜΕΡ. ΕΛΛΗΝΙΚΗΣ ΚΑΤΑΘΕΣΗΣ	*(22):*	28.11.91
ΑΡΙΘ./ΗΜΕΡ. ΔΗΜΟΣΙΕΥΣΗΣ ΕΥΡΩΠΑΪΚΟΥ ΔΙΠΛΩΜΑΤΟΣ	*(87):*	0347538/27.11.91
ΑΡΙΘ./ΗΜΕΡ. ΚΑΤΑΘΕΣΗΣ ΕΥΡΩΠΑΪΚΗΣ ΑΙΤΗΣΗΣ	*(86):*	89106441.2/11.04.89
ΤΙΤΛΟΣ ΕΦΕΥΡΕΣΗΣ	*(54):*	Κάθισμα, ιδιαίτερα κάθισμα γραφείου
ΔΙΚΑΙΟΥΧΟΣ	*(73):*	Bürositzmöbelfabrik Friedrich-W Dauphin GmbH & Co. Espanstrasse 29 D-8561 Offenhausen Bei Nürnberg Γερμανία
ΣΥΜΒΑΤΙΚΕΣ ΠΡΟΤΕΡΑΙΟΤΗΤΕΣ	*(30):*	3821042/22.06.88/Γερμανία
ΕΦΕΥΡΕΤΗΣ	*(72):*	Dauphin, Elke
ΕΙΔΙΚΟΣ ΠΛΗΡΕΞΟΥΣΙΟΣ	*(74):*	Σπυριδούλα Σταμνά, δικηγόρος, Κουμπάρη 2, 106 74 Αθήνα
ΑΝΤΙΚΛΗΤΟΣ	*(74):*	Παπακωνσταντίνου Ελένη, δικηγόρος, Κουμπάρη 2, 106 74 Αθήνα

ΠΕΡΙΛΗΨΗ (57)

Ένα κάθισμα παρουσιάζει ένα φορέα έδρας (4), του οποίου το οπίσθιο τμήμα του φορέα έδρας (13) είναι αρθρωμένο στο εμπρόσθιο τμήμα του φορέα έδρας (12) μέσω ενός άξονος περιστροφής (20). Μεταξύ του εμπροσθίου και του οπισθίου τμήματος του φορέα έδρας (12, 13) είναι αρθρωμένος ένας αποταμιευτήρας δυνάμεως. Επάνω σε αμφότερα τα τμήματα του φορέα έδρας (12, 13) στηρίζεται μια πλάκα έδρας (23). Στο οπίσθιο τμήμα του φορέα έδρας (13) φέρεται μια πλάκα στηρίγματος πλάτης (40) μέσω ενός σταθερού φορέα στηρίγματος πλάτης. Αμφότερες είναι εφοδιασμένες μ' ένα μαξιλαρωτό επίθεμα (46).

Για να δημιουργήσουμε με απλά μέσα ένα συνεχές κέλυφος έδρας, το οποίο να είναι δυνάμενο να παραμορφώνεται, ο φορέας του στηρίγματος πλάτης διαμορφώνεται από έναν αναβολέα (36), από δύο βραχίονες (39), που είναι διατεταγμένοι έναντι αλλήλων παράλληλα και προεξέχουν προς τα πάνω, στους οποίους φέρεται η πλάκα του στηρίγματος πλάτης (40). Περαιτέρω η πλάκα του στηρίγματος πλάτης (40) και η πλάκα της έδρας (5) και ένα άνοιγμα (47), που βρίσκεται μεταξύ αυτών και περιορίζεται στην ουσία πλευρικά από τους βραχίονες (39) καλύπτονται με ένα συνεχές μαξιλαρωτό επίθεμα (46) και με ένα συνεχές κάλυμμα του μαξιλαρωτού επιθέματος (49).

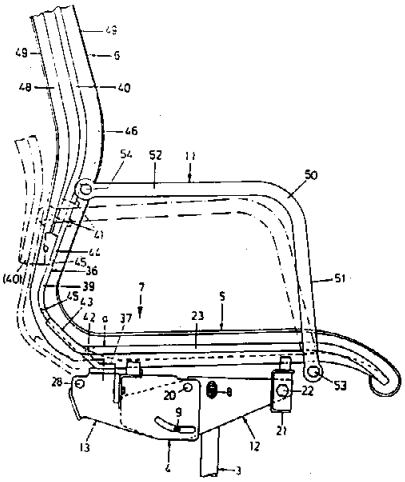

ΑΡΙΘΜΟΣ ΕΥΡΩΠΑΪΚΟΥ Δ.Ε.	*(11):*	**3003217**
ΑΡΙΘ. ΕΛΛΗΝΙΚΗΣ ΚΑΤΑΘΕΣΗΣ	*(21):*	910401709
ΗΜΕΡ. ΕΛΛΗΝΙΚΗΣ ΚΑΤΑΘΕΣΗΣ	*(22):*	28.11.91
ΑΡΙΘ./ΗΜΕΡ. ΔΗΜΟΣΙΕΥΣΗΣ ΕΥΡΩΠΑΪΚΟΥ ΔΙΠΛΩΜΑΤΟΣ	*(87):*	0301368/27.11.91
ΑΡΙΘ./ΗΜΕΡ. ΚΑΤΑΘΕΣΗΣ ΕΥΡΩΠΑΪΚΗΣ ΑΙΤΗΣΗΣ	*(86):*	88111568.7/19.07.88
ΤΙΤΛΟΣ ΕΦΕΥΡΕΣΗΣ	*(54):*	Αυχενικό Στήριγμα
ΔΙΚΑΙΟΥΧΟΣ	*(73):*	Heimann, Dieter, Dr. Köngsberger Ring 99 D-2340 Kappeln, Γερμανία
ΣΥΜΒΑΤΙΚΕΣ ΠΡΟΤΕΡΑΙΟΤΗΤΕΣ	*(30):*	3724885/28.07.87/Γερμανία
ΕΦΕΥΡΕΤΗΣ	*(72):*	Heimann, Dieter, Dr.
ΕΙΔΙΚΟΣ ΠΛΗΡΕΞΟΥΣΙΟΣ	*(74):*	Σταμνά Σπυριδούλα, δικηγόρος, Κουμπάρη 2, 106 74 Αθήνα
ΑΝΤΙΚΛΗΤΟΣ	*(74):*	Παπακωνσταντίνου Ελένη, δικηγόρος, Κουμπάρη 2, 106 74 Αθήνα

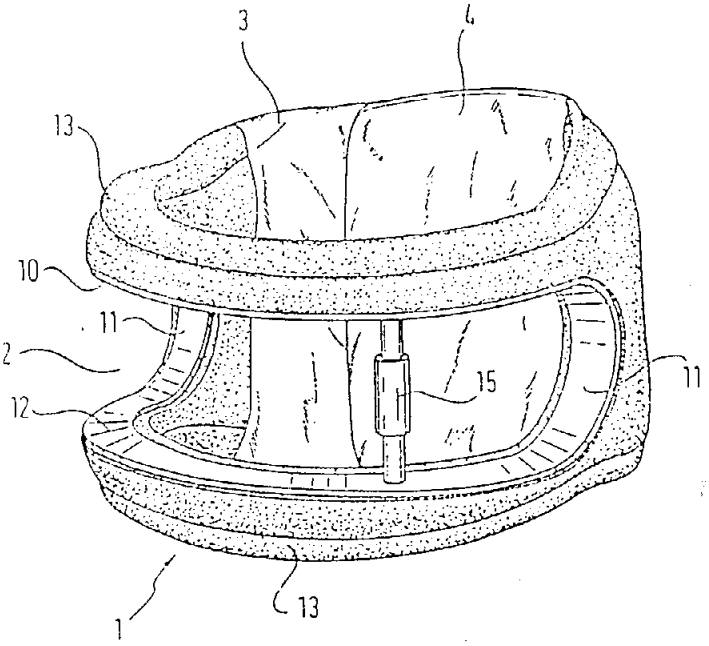

ΠΕΡΙΛΗΨΗ (57)

Ένα αυχενικό στήριγμα (1) για τη θέση σε ηρεμία της σπονδυλικής στήλης του λαιμού στη μορφή μια μαξιλαρωτής επενδεδυμένης (13) μανσέττας, που περιβάλλει το λαιμό του ασθενούς, πρέπει να είναι διαμορφωμένο έτσι ώστε παρά τη θέση σε ηρεμία στην απαιτουμένη γι' αυτό περιοχή, να είναι δυνατή μια ορισμένη κινητικότητα της κεφαλής για την ενεργοποίηση των μυών και για να εμποδίζεται η δημιουργία ενός δυσάρεστου αισθήματος πιέσεως στη διάρκεια του χρόνου.

Προς τούτο προβλέπεται σύμφωνα με την εφεύρεση να διαμορφώνεται το αυχενικό στήριγμα (1) σχετικά άκαμπτο σε μια περιοχή στηρίξεως της κεφαλής και σε μια άλλη περαιτέρω περιοχή ελαστικά παραμορφώσιμο.

ΑΡΙΘΜΟΣ ΕΥΡΩΠΑΪΚΟΥ Δ.Ε.	*(11):*	**3003218**
ΑΡΙΘ. ΕΛΛΗΝΙΚΗΣ ΚΑΤΑΘΕΣΗΣ	*(21):*	910401710
ΗΜΕΡ. ΕΛΛΗΝΙΚΗΣ ΚΑΤΑΘΕΣΗΣ	*(22):*	28.11.91
ΑΡΙΘ./ΗΜΕΡ. ΔΗΜΟΣΙΕΥΣΗΣ ΕΥΡΩΠΑΪΚΟΥ ΔΙΠΛΩΜΑΤΟΣ	*(87):*	0301369/27.11.91
ΑΡΙΘ./ΗΜΕΡ. ΚΑΤΑΘΕΣΗΣ ΕΥΡΩΠΑΪΚΗΣ ΑΙΤΗΣΗΣ	*(86):*	88111519.5/19.07.88
ΤΙΤΛΟΣ ΕΦΕΥΡΕΣΗΣ	*(54):*	Αυχενικό Στήριγμα
ΔΙΚΑΙΟΥΧΟΣ	*(73):*	Heimann, Dieter, Dr. Königsberger Ring 99 D2340 Kappeln, Γερμανία
ΣΥΜΒΑΤΙΚΕΣ ΠΡΟΤΕΡΑΙΟΤΗΤΕΣ	*(30):*	1) 3724885/28.07.87./Γερμανία 2) 3800022/02.01.88/Γερμανία 3) 8800825/25.01.88/Γερμανία
ΕΦΕΥΡΕΤΗΣ	*(72):*	Heimann, Dieter, Dr.
ΕΙΔΙΚΟΣ ΠΛΗΡΕΞΟΥΣΙΟΣ	*(74):*	Σταμνά Σπυριδούλα, δικηγόρος, Κουμπάρη 2, 106 74 Αθήνα
ΑΝΤΙΚΛΗΤΟΣ	*(74):*	Παπακωνσταντίνου Ελένη, δικηγόρος, Κουμπάρη 2, 106 74 Αθήνα

ΠΕΡΙΛΗΨΗ (57)

Ένα αυχενικό στήριγμα (1) για τη θέση σε ηρεμία της σπονδυλικής στήλης του λαιμού στη μορφή μιας μαξιλαρωτής επενδεδυμένης μανσέτας, που περικλείει το λαιμό του ασθενούς πρέπει να διαμορφωθεί κατά τέτοιο τρόπο, ώστε μ' αυτό να καταστεί δυνατή μια εξατομικευμένη θέση ηρεμίας σε μία περιορισμένη περιοχή της κεφαλής, πράγμα το οποίο απαιτείται σε πολυάριθμες ενδείξεις π.χ. σε φαινόμενα φθορών της σπονδυλικής στήλης του λαιμού ή για μετεγχειρητική θεραπεία.

Προς τούτο σύμφωνα με την εφεύρεση προβλέπεται ότι το αυχενικό στήριγμα (1) στο εμπρόσθιο τμήμα του είναι εφοδιασμένο με μια εκτομή (2), η οποία παρουσιάζει ένα εύκαμπτο πλαίσιο (3), μεταξύ του ανώτερου (10) και του κατώτερου (12) ορίου του είναι διατεταγμένοι συγκρατητήρες αποστάσεως (15), οι οποίοι είναι δυνάμενοι να μετατοπίζονται κατά μήκος της εκτομής (2).

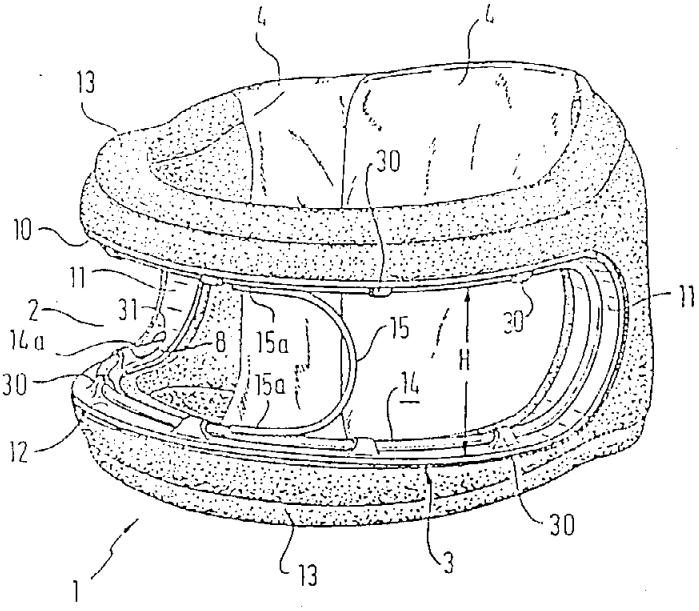

ΑΡΙΘΜΟΣ ΕΥΡΩΠΑ·Ι·ΚΟΥ Δ.Ε.	*(11):*	**3003219**
ΑΡΙΘ. ΕΛΛΗΝΙΚΗΣ ΚΑΤΑΘΕΣΗΣ	*(21):*	910401722
ΗΜΕΡ. ΕΛΛΗΝΙΚΗΣ ΚΑΤΑΘΕΣΗΣ	*(22):*	28.11.91
ΑΡΙΘ./ΗΜΕΡ. ΔΗΜΟΣΙΕΥΣΗΣ ΕΥΡΩΠΑ·Ι·ΚΟΥ ΔΙΠΛΩΜΑΤΟΣ	*(87):*	0337873/27.11.91
ΑΡΙΘ./ΗΜΕΡ. ΚΑΤΑΘΕΣΗΣ ΕΥΡΩΠΑ·Ι·ΚΗΣ ΑΙΤΗΣΗΣ	*(86):*	89400987.7/11.04.89
ΤΙΤΛΟΣ ΕΦΕΥΡΕΣΗΣ	*(54):*	Υδατικές διασπορές θερμοδιαπλεκόμενων πολυμερών με βάση τον (μεθ)ακρυλικό αλκυλεστέρα, η μέθοδος παρασκευής τους και η εφαρμογή τους κυρίως σαν συνδετικών και/ή παραγόντων διαβροχής
ΔΙΚΑΙΟΥΧΟΣ	*(73):*	Société Française Hoechst Tour Roussel Hoechst Terrasse Bellini F-92800 Puteaux, Γαλλία
ΣΥΜΒΑΤΙΚΕΣ ΠΡΟΤΕΡΑΙΟΤΗΤΕΣ	*(30):*	8804883/13.04.88/Γαλλία
ΕΦΕΥΡΕΤΗΣ	*(72):*	1) Guirassier, Fernand 2) Wilhelm, Didier 3) Blanc, Alain
ΕΙΔΙΚΟΣ ΠΛΗΡΕΞΟΥΣΙΟΣ	*(74):*	Σταμνά Σπυριδούλα, δικηγόρος, Κουμπάρη 2, 106 74 Αθήνα
ΑΝΤΙΚΛΗΤΟΣ	*(74):*	Παπακωνσταντίνου Ελένη, δικηγόρος, Κουμπάρη 2, 106 74 Αθήνα

ΠΕΡΙΛΗΨΗ *(57)*

Αυτές οι υδατικές διασπορές περιέχουν ένα συμπολυμεριστή, που περιλαμβάνει από 90 έως 99% κατά βάρος κινητήριες ουσίες, που παράγονται από τον πολυμερισμό ενός μίγματος μονομερών (α) με βάση από 0,1 έως 10% κατά βάρος μονο- και/ή δι-καρβοξυλικών οξέων με C_3—C_5, α, β-αιθυλενικά και/ή τα αμίδιά τους, από 0 έως 10% κατά βάρος στυρόλιο και/ακρυλονιτρίλιο, το υπόλοιπο από εστέρες του (μεθ) ακρυλικού οξέος και αλκανόλες με C_1—C_{12}· και από 10 έως 1% κατά βάρος κινητήριες ουσίες του γενικού τύπου (I)

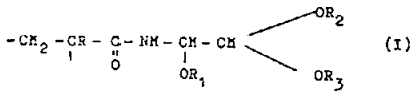

(I)

όπου R=H ή $-CH_3$, R_1=H ή αλκύλιο με C_1—C_4 και R_2 και R_3=αλκύλιο με C_1—C_8 ή μία ομάδα $-CH_2-CR_4R_5-(CH_2)_n$ όπου n=0 ή 1 και R_4 και R_5=H ή $-CH_3$.

ΑΡΙΘΜΟΣ ΕΥΡΩΠΑ·Ι·ΚΟΥ Δ.Ε.	*(11):*	**3003220**
ΑΡΙΘ. ΕΛΛΗΝΙΚΗΣ ΚΑΤΑΘΕΣΗΣ	*(21):*	910401731
ΗΜΕΡ. ΕΛΛΗΝΙΚΗΣ ΚΑΤΑΘΕΣΗΣ	*(22):*	28.11.91
ΑΡΙΘ./ΗΜΕΡ. ΔΗΜΟΣΙΕΥΣΗΣ ΕΥΡΩΠΑ·Ι·ΚΟΥ ΔΙΠΛΩΜΑΤΟΣ	*(87):*	0344384/27.11.91
ΑΡΙΘ./ΗΜΕΡ. ΚΑΤΑΘΕΣΗΣ ΕΥΡΩΠΑ·Ι·ΚΗΣ ΑΙΤΗΣΗΣ	*(86):*	88401351.7/03.06.88
ΤΙΤΛΟΣ ΕΦΕΥΡΕΣΗΣ	*(54):*	Σύνθεση στεγανοποίησης τεχνικού έργου οδοποιίας και μέθοδος στεγανής επιστρώσεως οδοποιίας καταστρώματος τεχνικού έργου
ΔΙΚΑΙΟΥΧΟΣ	*(73):*	Enterprise Jean Lefebvre 11, Bid Jean-Mermoz B.P. 139 F-92202 Neuilly-Sur-Seine Cédéx Γαλλία
ΣΥΜΒΑΤΙΚΕΣ ΠΡΟΤΕΡΑΙΟΤΗΤΕΣ	*(30):*	—
ΕΦΕΥΡΕΤΗΣ	*(72):*	Stotrel, Marc
ΕΙΔΙΚΟΣ ΠΛΗΡΕΞΟΥΣΙΟΣ	*(74):*	Σταμνά Σπυριδούλα, δικηγόρος, Κουμπάρη 2, 106 74 Αθήνα
ΑΝΤΙΚΛΗΤΟΣ	*(74):*	Παπακωνσταντίνου Ελένη, δικηγόρος, Κουμπάρη 2, 106 74 Αθήνα

ΠΕΡΙΛΗΨΗ *(57)*

Η παρούσα εφεύρεση αφορά μία σύνθεση στεγανοποιήσεως καταστρώματος οδικού τεχνικού έργου, προοριζόμενου να δεχτεί ένα στρώμα τελικής επιστρώσεως, χαρακτηριζόμενη από το ότι περιλαμβάνει:

— ένα κατώτερο στρώμα αποτελούμενο από ένα κονίαμα περιλαμβάνον περίπου 10 έως περίπου 15% αδρανών υλικών διαμέτρου μικρότερης από 80μm και από περίπου 7,5 έως περίπου 9,5% ενός ασφαλτώδους συνδετικού με βάση ελαστομερή, όπου τα εκατοστιαία ποσοστά είναι εκφρασμένα σε βάρος σε σχέση με τα ξηρά αδρανή υλικά,

— ένα ανώτερο στρώμα αποτελούμενο από μία άσφαλτο πλούσια σε ελαστομερή.

Αφορά επίσης μία μέθοδο στεγανής επιστρώσεως οδοποιίας ενός καταστρώματος τεχνικού έργου.

ΑΡΙΘΜΟΣ ΕΥΡΩΠΑΪΚΟΥ Δ.Ε.	*(11):*	**3003221**
ΑΡΙΘ. ΕΛΛΗΝΙΚΗΣ ΚΑΤΑΘΕΣΗΣ	*(21):*	910401757
ΗΜΕΡ. ΕΛΛΗΝΙΚΗΣ ΚΑΤΑΘΕΣΗΣ	*(22):*	28.11.91
ΑΡΙΘ./ΗΜΕΡ. ΔΗΜΟΣΙΕΥΣΗΣ ΕΥΡΩΠΑΪΚΟΥ ΔΙΠΛΩΜΑΤΟΣ	*(87):*	0289842/27.11.91
ΑΡΙΘ./ΗΜΕΡ. ΚΑΤΑΘΕΣΗΣ ΕΥΡΩΠΑΪΚΗΣ ΑΙΤΗΣΗΣ	*(86):*	88106119.6/18.04.88
ΤΙΤΛΟΣ ΕΦΕΥΡΕΣΗΣ	*(54):*	Μέσα αποθήσεως εντόμων και ακάρεων
ΔΙΚΑΙΟΥΧΟΣ	*(73):*	Bayer AG D-5090 Leverkusen 1, Bayerwerk, Γερμανία
ΣΥΜΒΑΤΙΚΕΣ ΠΡΟΤΕΡΑΙΟΤΗΤΕΣ	*(30):*	1) 3714058/28.04.87/Γερμανία 2) 3801082/16.01.88/Γερμανία
ΕΦΕΥΡΕΤΗΣ	*(72):*	1) Krüger, Bernd-Wieland, Dr. 2) Sasse, Klaus, Dr. 3) Hoever, Franz-Peter, Dr. 4) Nentwig, Günter, Dr. 5) Behrenz, Wolfgang, Dr.
ΕΙΔΙΚΟΣ ΠΛΗΡΕΞΟΥΣΙΟΣ	*(74):*	Ιωάννα Θεμελή, δικηγόρος, Κουμπάρη 2, 106 74 Αθήνα
ΑΝΤΙΚΛΗΤΟΣ	*(74):*	Παπακωνσταντίνου Ελένη, δικηγόρος, Κουμπάρη 2, 106 74 Αθήνα

ΠΕΡΙΛΗΨΗ *(57)*

Η ευρεσιτεχνία αφορά μέσον απωθήσεως εντόμων και ακάρεων, χαρακτηριζόμενο από περιεκτικότητα σε τουλάχιστον ένα υποκατεστημένο παράγωγο, α,ω-Αμινοαλκοόλης του Τύπου (I)

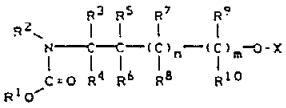

εις τον οποίον
X είναι Υδρογόνο, COR^{11}, $COOR^{12}$ ή F^{13},
R^1 είναι ενίοτε υποκατεστημένη Αλκυλο-, ή Αλκενυλο-απόληξη, R^2, R^{11}, R^{12} και R^{13} είναι ίδια ή διαφορετικά, και σημαίνουν ενίοτε υποκατεστημένες Αλκυλο-, ή Αλκενύλο-απολήψεις, R^3, R^8 είναι ίδια ή διαφορετικά και σημαίνουν Υδρογόνο ή ενίοτε υποκατεστημένες Αλκυλοαπολήξεις, ενώ R^2 και R^3, ή R^3 και R^7, ή R^3 και R^5, ή R^5 και R^7, μαζί με τα άτομα στα οποία είναι συνδεδεμένα, μπορούν να σχηματίσουν επίσης ένα, ενίοτε υποκατεστημένο, μονοκυκλικό δακτύλιο,
n και m είναι ίδια ή διαφορετικά και σημαίνουν 0 ή 1, με εξαίρεση ότι, X δεν θα είναι Υδρογόνο ή R^{13}, όταν
n και m είναι 0.
Η ευρεσιτεχνία αφορά ακόμα νέα υποκατεστημένα παράγωγα α, ω-Αμινοαλκοολών, του γενικού Τύπου VII,

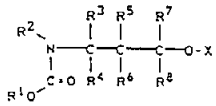

εις τον οποίον
R^1 και R^8 έχουν την πριν αναφερθείσα σημασία, και X είναι Υδρογόνο, COR^{11} ή R^{13}, ενώ τα R^{11} και R^{13} έχουν την προηγούμενη σημασία, με εξαίρεση των ακολούθων συνδιασμών υποκαταστατών a), και b):
a) X = Υδρογόνο, R^2 = Μεθύλιο και R^1 = τριτοτ. Βουτύλιο,
b) X = Υδρογόνο, R^1, R^5 και R^6 = Αιθύλιο.

ΑΡΙΘΜΟΣ ΕΥΡΩΠΑΪΚΟΥ Δ.Ε.	*(11):*	**3003222**
ΑΡΙΘ. ΕΛΛΗΝΙΚΗΣ ΚΑΤΑΘΕΣΗΣ	*(21):*	910401758
ΗΜΕΡ. ΕΛΛΗΝΙΚΗΣ ΚΑΤΑΘΕΣΗΣ	*(22):*	28.11.91
ΑΡΙΘ./ΗΜΕΡ. ΔΗΜΟΣΙΕΥΣΗΣ ΕΥΡΩΠΑΪΚΟΥ ΔΙΠΛΩΜΑΤΟΣ	*(87):*	0337094/27.11.91
ΑΡΙΘ./ΗΜΕΡ. ΚΑΤΑΘΕΣΗΣ ΕΥΡΩΠΑΪΚΗΣ ΑΙΤΗΣΗΣ	*(86):*	89103462.1/28.02.89
ΤΙΤΛΟΣ ΕΦΕΥΡΕΣΗΣ	*(54):*	Συσσωμάτωση
ΔΙΚΑΙΟΥΧΟΣ	*(73):*	Société des Produits Nestle S.A. Case postale 353 CH-1800 Vevey, Ελβετία
ΣΥΜΒΑΤΙΚΕΣ ΠΡΟΤΕΡΑΙΟΤΗΤΕΣ	*(30):*	180226/11.04.88/Η.Π.Α.
ΕΦΕΥΡΕΤΗΣ	*(72):*	Hsu, Sheng-Hsiung
ΕΙΔΙΚΟΣ ΠΛΗΡΕΞΟΥΣΙΟΣ	*(74):*	Ιωάννα Θεμελή, δικηγόρος, Κουμπάρη 2, 106 74 Αθήνα
ΑΝΤΙΚΛΗΤΟΣ	*(74):*	Παπακωνσταντίνου Ελένη, δικηγόρος, Κουμπάρη 2, 106 74 Αθήνα

ΠΕΡΙΛΗΨΗ *(57)*

Επιτυγχάνεται συσσωμάτωση σωματιδίων κονιοποιημένου υλικού διαλυτού στο νερό δια μεταφοράς στρώματος (22) του υλικού σε πορώδη επιφάνεια στην οποία κατευθύνεται στρωματοειδής ροή θερμαινόμενου υγρού αέρα. Κάτω από την πορώδη επιφάνεια εφαρμόζεται μειωμένη πίεση για έλξη του θερμαινόμενου υγρού αέρα για επαφή του μεταφερόμενου υλικού επί χρόνο επαρκή για τήξη σωματιδίων του υλικού σε μικροπόρους σχηματιζόμενους σε σημεία επαφής μεταξύ των επιφανειών των σωματιδίων.

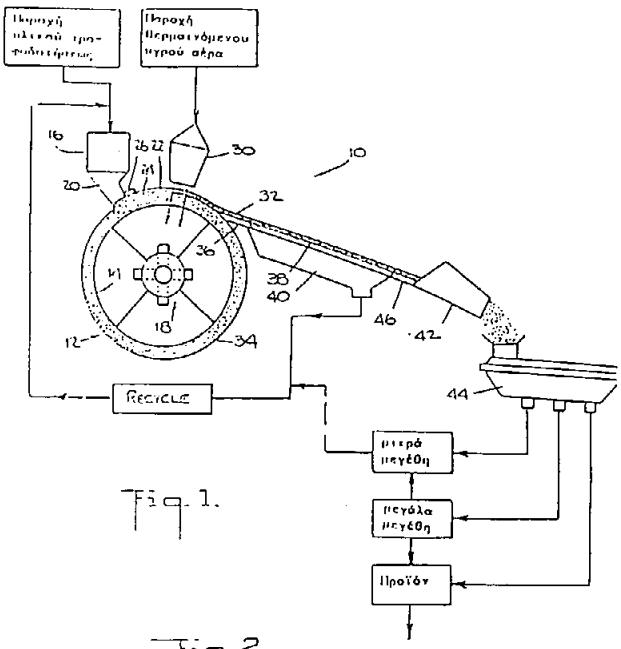

Fig. 1.

Fig. 2.

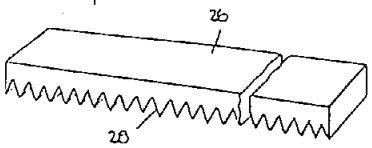

ΑΡΙΘΜΟΣ ΕΥΡΩΠΑΪΚΟΥ Δ.Ε.	*(11):*	**3003223**
ΑΡΙΘ. ΕΛΛΗΝΙΚΗΣ ΚΑΤΑΘΕΣΗΣ	*(21):*	910401778
ΗΜΕΡ. ΕΛΛΗΝΙΚΗΣ ΚΑΤΑΘΕΣΗΣ	*(22):*	28.11.91
ΑΡΙΘ./ΗΜΕΡ. ΔΗΜΟΣΙΕΥΣΗΣ ΕΥΡΩΠΑΪΚΟΥ ΔΙΠΛΩΜΑΤΟΣ	*(87):*	0290405/27.11.91
ΑΡΙΘ./ΗΜΕΡ. ΚΑΤΑΘΕΣΗΣ ΕΥΡΩΠΑΪΚΗΣ ΑΙΤΗΣΗΣ	*(86):*	88830187.6/03.05.88
ΤΙΤΛΟΣ ΕΦΕΥΡΕΣΗΣ	*(54):*	Κατασκευή γέφυρας από δομικά στοιχεία
ΔΙΚΑΙΟΥΧΟΣ	*(73):*	Drago, Giuseppe Via Monte 37 I-39057 Appiano Bolzano Ιταλία
ΣΥΜΒΑΤΙΚΕΣ ΠΡΟΤΕΡΑΙΟΤΗΤΕΣ	*(30):*	6739987/08.05.87/Ιταλία
ΕΦΕΥΡΕΤΗΣ	*(72):*	Drago, Giuseppe
ΕΙΔΙΚΟΣ ΠΛΗΡΕΞΟΥΣΙΟΣ	*(74):*	Σταμνά Σπυριδούλα, δικηγόρος, Κουμπάρη 2, 106 74 Αθήνα
ΑΝΤΙΚΛΗΤΟΣ	*(74):*	Παπακωνσταντίνου Ελένη, δικηγόρος, Κουμπάρη 2, 106 74 Αθήνα

ΠΕΡΙΛΗΨΗ *(57)*

Η γέφυρα (1) περιλαμβάνει ένα πλήθος τμημάτων ή δομικών στοιχείων (Μ) τα οποία μπορούν να συνδεθούν μεταξύ των κατά μήκος διαδοχικά κατά τρόπο επιτρέποντα την αποσυναρμολόγηση. Κάθε δομικό στοιχείο (Μ) περιλαμβάνει δύο κατασκευαστικά τεμάχια καταστρώματος (10) τα οποία είναι αρθρωτά συνδεδεμένα μεταξύ των πέριξ ενός άξονος (Χ — Χ) ο οποίος αντιστοιχεί ουσιαστικά εις το μέσο της γέφυρας (1) όταν αυτή συναρμολογηθεί και δύο πλάγια κατασκευαστικά τεμάχια (13) έκαστο των οποίων είναι αρθρωτά συνδεδεμένο με το κατασκευαστικό τεμάχιο καταστρώματος (10) εις την πλευρά που είναι απέναντι προς την άρθρωση (11) μεταξύ των κατασκευαστικών τεμαχίων καταστρώματος (10). Κάθε τμήμα ή κατασκευαστικό τεμάχιο (Μ) μπορούμε να το φέρουμε σε κατάσταση αναδιπλώσεως δια να το αποθηκεύσουμε, να το μεταφέρουμε εις την οποίαν κατάσταση τα κατασκευαστικά τεμάχια καταστρώματος (10) και τα πλευρικά κατασκευαστικά τεμάχια (13) φέρονται το ένα πλησίον εις το άλλο και μπορούμε να το φέρουμε και σε μια κατάσταση αναπτύξεως δια χρησιμοποίηση στην οποία τα κατασκευαστικά τεμάχια καταστρώματος (10) ευρίσκονται στο ίδιο επίπεδο μεταξύ τους και μαζί σχηματίζουν ένα μέρος της επιφανείας της οδού (2) και τα πλάγια κατασκευαστικά τεμάχια (13) εκτείνονται ουσιαστικά κατακορύφως προς την επιφάνεια αυτή.
Συνήθως τα πλευρικά κατασκευαστικά τεμάχια (13) μπορούν να είναι αρθρωμένα προς υποβαστάζοντα κατασκευαστικά τεμάχια (17) περπατήματος κατάλληλα να αποτελούν την επιφάνεια περπατήματος των πεζοδρομίων για πεζούς (4) πλησίον της επιφανείας της οδού (12), μετά τη σύνδεση των δομικών τεμαχίων (Μ). Έκαστο κατασκευαστικό τεμάχιο υποβαστάξεως του πεζοδρόμου (17) είναι αρθρωμένο προς ένα αντίστοιχο κατασκευαστικό τεμάχιο στηθαίου (20).

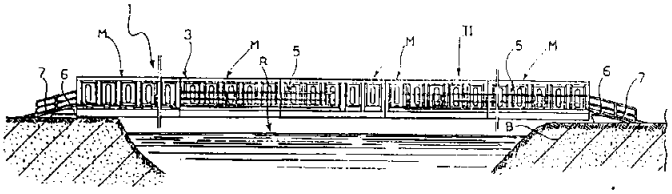

ΑΡΙΘΜΟΣ ΕΥΡΩΠΑΪΚΟΥ Δ.Ε.	*(11):*	**3003224**
ΑΡΙΘ. ΕΛΛΗΝΙΚΗΣ ΚΑΤΑΘΕΣΗΣ	*(21):*	910401807
ΗΜΕΡ. ΕΛΛΗΝΙΚΗΣ ΚΑΤΑΘΕΣΗΣ	*(22):*	28.11.91
ΑΡΙΘ./ΗΜΕΡ. ΔΗΜΟΣΙΕΥΣΗΣ ΕΥΡΩΠΑΪΚΟΥ ΔΙΠΛΩΜΑΤΟΣ	*(87):*	0284408/27.11.91
ΑΡΙΘ./ΗΜΕΡ. ΚΑΤΑΘΕΣΗΣ ΕΥΡΩΠΑΪΚΗΣ ΑΙΤΗΣΗΣ	*(86):*	88302658.5/25.03.88
ΤΙΤΛΟΣ ΕΦΕΥΡΕΣΗΣ	*(54):*	Φαρμακευτικές συνθέσεις
ΔΙΚΑΙΟΥΧΟΣ	*(73):*	The Welcome Foundation Limited Unicorn House 160 Euston Road London NW1 2BP/Μ. Βρετανία
ΣΥΜΒΑΤΙΚΕΣ ΠΡΟΤΕΡΑΙΟΤΗΤΕΣ	*(30):*	8707416/27.03.87/Μ) Βρετανία
ΕΦΕΥΡΕΤΗΣ	*(72):*	1) Jones, Harry Phillip 2) Mackey, Robert Judson 3) Gamlen, Michael Desmond
ΕΙΔΙΚΟΣ ΠΛΗΡΕΞΟΥΣΙΟΣ	*(74):*	Χαρ. Ξανθοπούλου-Καλονάρου, δικηγόρος, Ν. Βάμβα 1, 106 74 Αθήνα
ΑΝΤΙΚΛΗΤΟΣ	*(74):*	Αθαν. Τσιμικάλης, δικηγόρος, Ν. Βάμβα 1, 106 74 Αθήνα

ΠΕΡΙΛΗΨΗ *(57)*

Η ευρεσιτεχνία αναφέρεται σε φαρμακευτική σύνθεση ελεγχόμενης έκλυσης για χορήγηση από του στόματος και η οποία περιλαμβάνει διάκριτες μονάδες περιλαμβάνουσες ακριβαστίνη ή άλας της επιχρισμένα με μίγμα το οποίο περιέχει:
α) συμπολυμερές ή πολυμερές περιέχον επαναλαμβανόμενες μονάδες μονομερών εκλεγόμενων από αλκυλεστέρες ακρυλικού και μεθακρυλικού οξέος, και
β) αιθυλοκυτταρίνη,
και μέθοδο παρασκευής τέτοιων συνθέσεων.

ΑΡΙΘΜΟΣ ΕΥΡΩΠΑ·Ι·ΚΟΥ Δ.Ε.	(11):	**3003225**
ΑΡΙΘ. ΕΛΛΗΝΙΚΗΣ ΚΑΤΑΘΕΣΗΣ	(21):	910401820
ΗΜΕΡ. ΕΛΛΗΝΙΚΗΣ ΚΑΤΑΘΕΣΗΣ	(22):	28.11.91
ΑΡΙΘ./ΗΜΕΡ. ΔΗΜΟΣΙΕΥΣΗΣ ΕΥΡΩΠΑ·Ι·ΚΟΥ ΔΙΠΛΩΜΑΤΟΣ	(87):	0277922/27.11.91 (91/48)
ΑΡΙΘ./ΗΜΕΡ. ΚΑΤΑΘΕΣΗΣ ΕΥΡΩΠΑ·Ι·ΚΗΣ ΑΙΤΗΣΗΣ	(86):	88830027.4/21.01.88
ΤΙΤΛΟΣ ΕΦΕΥΡΕΣΗΣ	(54):	Μηχανισμός μιας σκανδάλης δια όπλα κυνηγητικής ενέδρας
ΔΙΚΑΙΟΥΧΟΣ	(73):	Fabbrica d'Armi P. Beretta S.p.A. 10 Via P. Beretta I-25063 Gardone V.T. (Brescla) Ιταλία
ΣΥΜΒΑΤΙΚΕΣ ΠΡΟΤΕΡΑΙΟΤΗΤΕΣ	(30):	511687/03.02.87/Ιταλία
ΕΦΕΥΡΕΤΗΣ	(72):	Beretta, Pier Giuseppe
ΕΙΔΙΚΟΣ ΠΛΗΡΕΞΟΥΣΙΟΣ	(74):	Παναγιώτα Παπακώστα Αναγνωστοπούλου, Μαυροκορδάτου 7, Αθήνα
ΑΝΤΙΚΛΗΤΟΣ	(74):	Βασίλειος Κιόρτσης, Μαυροκορδάτου 7, Αθήνα

ΠΕΡΙΛΗΨΗ (57)

Ένας μηχανισμός μιας σκανδάλης αποκαλύπτεται δια δίκανα όπλα εις τα οποία οι επικρουστήρες (14, 15) τα αντίστοιχα ελατήριά τους (18, 20) οι μοχλοί (19, 21) η σκανδάλη (22) και η εναιωρουμένη μάζα (24) είναι όλα εκ των προτέρων συναρμολογημένα σε ένα κατώτερο προφυλακτήρα (12). Η σκανδάλη (22) μπορεί να τοποθετείται κατά μήκος και η σύζευξη του κάτω προφυλακτήρος (12) επιτυγχάνεται δια ενός ταλαντουμένου μοχλού (55) ο οποίος ελέγχεται από την ολισθαίνουσα ασφάλεια (13) η οποία είναι συναρμολογημένη στο ανώτερο μέρος του κινητού ουραίου (10) του όπλου και αλληλεπιδρά με την σκανδάλη (22).

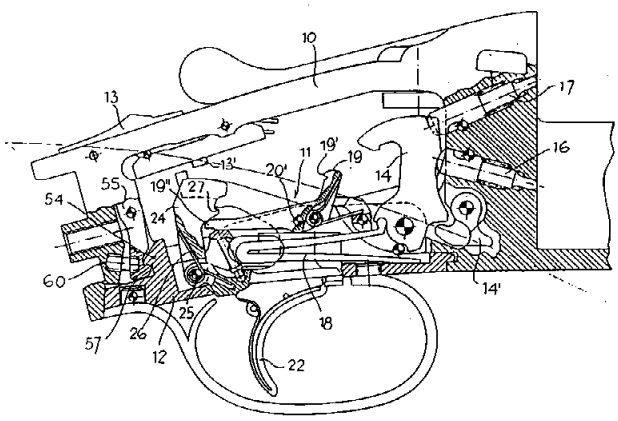

ΑΡΙΘΜΟΣ ΕΥΡΩΠΑ·Ι·ΚΟΥ Δ.Ε.	(11):	**3003226**
ΑΡΙΘ. ΕΛΛΗΝΙΚΗΣ ΚΑΤΑΘΕΣΗΣ	(21):	910401826
ΗΜΕΡ. ΕΛΛΗΝΙΚΗΣ ΚΑΤΑΘΕΣΗΣ	(22):	28.11.91
ΑΡΙΘ./ΗΜΕΡ. ΔΗΜΟΣΙΕΥΣΗΣ ΕΥΡΩΠΑ·Ι·ΚΟΥ ΔΙΠΛΩΜΑΤΟΣ	(87):	0304673/27.11.91 (91/48)
ΑΡΙΘ./ΗΜΕΡ. ΚΑΤΑΘΕΣΗΣ ΕΥΡΩΠΑ·Ι·ΚΗΣ ΑΙΤΗΣΗΣ	(86):	88112416.8/30.07.88
ΤΙΤΛΟΣ ΕΦΕΥΡΕΣΗΣ	(54):	Θερμοεκτυπωτική ταινία δια την θερμομεταφορική εκτύπωση καθώς και η παρασκευή αυτή
ΔΙΚΑΙΟΥΧΟΣ	(73):	Pelikan Aktiengesellschaft Podbielskistrasse 141 Postfach 103 D-3000 Hannover 1, Γερμανία
ΣΥΜΒΑΤΙΚΕΣ ΠΡΟΤΕΡΑΙΟΤΗΤΕΣ	(30):	3728075/22.08.87/Γερμανία
ΕΦΕΥΡΕΤΗΣ	(72):	1) Mecke, Norbert, Dr. 2) Schmedes, Albert
ΕΙΔΙΚΟΣ ΠΛΗΡΕΞΟΥΣΙΟΣ	(74):	Παναγιώτα Παπακώστα-Αναγνωστοπούλου, Μαυροκορδάτου 7, Αθήνα
ΑΝΤΙΚΛΗΤΟΣ	(74):	Βασίλειος Κιόρτσης, Μαυροκορδάτου 7, Αθήνα

ΠΕΡΙΛΗΨΗ (57)

Περιγράφομε μια θερμοεκτυπωτική ταινία πολλαπλής γραφής δια την εκτύπωσιν δια θερμομεταφοράς με μία στοιβάδα ενός επιτηκομένου χρώματος από την μίαν πλευράν ενός φέροντος φύλλου όπου το επικτηκόμενον χρώμα περιέχει ένα κηρό ή μία κηροειδή ουσία, χρωστικό μέσον, ένα θερμοπλαστικό συνδετικό μέσον καθώς και ενδεχομένως επί πλέον πρόσθετα και το θερμοπλαστικόν συνδετικόν μέσον παριστάνει την ουσίαν συγκρατήσεως (σκελετική ουσία), εις τους κενούς χώρους της οποίας συνευρίσκονται τεμάχια μιας λιποδιαλυτής χρωστικής ουσίας, ενός πηγμένου και ενός κηρού ή αντιστοίχως μιας κηροειδούς ουσίας υπό λεπτοκατανεμημένη στερεά μορφή. Είναι δυνατόν να την παρασκευάσομε τοιουτοτρόπως αν επιχρίσομε συμφώνως προς γνωστόν καθ' εαυτόν τρόπον επί του φορέως της θερμοεκτυπωτικής ταινίας, ένα υδατικό εναιώρημα επιχρίσεως, το οποίον περιέχει το θερμοπλαστικόν συνδετικόν μέσον, τον τηκόμενον κηρόν ή αντιστοίχως την τηκομένη κηροειδή ουσίαν καθώς και μία λιποδιαλυτή χρωστική ουσία υπό λεπτοκατανεμημένη στερεά μορφή και εξατμήσομε το υδατικόν μέρος της διασποράς. Είναι δυνατόν να την παρασκευάζομε χωρίς διαλύτη ο οποίος επιβαρύνει το περιβάλλον και επί πλέον να την χρησιμοποιήσομε 5 έως 15 φορές δια γραφήν χωρίς μείωση της ποιότητος εκτυπώσεως.

ΑΡΙΘΜΟΣ ΕΥΡΩΠΑΪΚΟΥ Δ.Ε.	***(11):***	**3003227**
ΑΡΙΘ. ΕΛΛΗΝΙΚΗΣ ΚΑΤΑΘΕΣΗΣ	*(21):*	910401832
ΗΜΕΡ. ΕΛΛΗΝΙΚΗΣ ΚΑΤΑΘΕΣΗΣ	*(22):*	28.11.91
ΑΡΙΘ./ΗΜΕΡ. ΔΗΜΟΣΙΕΥΣΗΣ ΕΥΡΩΠΑΪΚΟΥ ΔΙΠΛΩΜΑΤΟΣ	*(87):*	0254856/04.09.91
ΑΡΙΘ./ΗΜΕΡ. ΚΑΤΑΘΕΣΗΣ ΕΥΡΩΠΑΪΚΗΣ ΑΙΤΗΣΗΣ	*(86):*	87108706.6/16.06.87
ΤΙΤΛΟΣ ΕΦΕΥΡΕΣΗΣ	*(54):*	Παράγωγα πυριδινοαιθανολαμίνης
ΔΙΚΑΙΟΥΧΟΣ	*(73):*	F. Hoffmann-La Roche AG Postfach 3255 CH-4002 BASEL/Ελβετία
ΣΥΜΒΑΤΙΚΕΣ ΠΡΟΤΕΡΑΙΟΤΗΤΕΣ	*(30):*	1) 2608/86, 27.06.86, Ελβετία 2) 1186/87, 27.03.87, Ελβετία
ΕΦΕΥΡΕΤΗΣ	*(72):*	1) ALIG, Leo, Dr. 2) MUELLER, Marcel, Dr.
ΕΙΔΙΚΟΣ ΠΛΗΡΕΞΟΥΣΙΟΣ	*(74):*	Μαργαρίτα Μεταλληνού Γάφου, Σίνα 14, 106 72 Αθήνα
ΑΝΤΙΚΛΗΤΟΣ	*(74):*	Κορίννα Αργυριάδου, Σίνα 14, 106 72 Αθήνα

ΠΕΡΙΛΗΨΗ *(57)*

Οι πυριδινοαιθανολαμίνες του τύπου

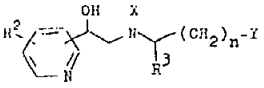

στον οποίο τα σύμβολα n, X, Y, R^1, R^2 και R^3 έχουν την δοθείσα στην περιγραφή σημασία, καθώς και τα φυσιολογικά παραδεκτά άλατα αυτών έχουν καταβολική δραστικότητα και είναι δυνατόν να χρησιμοποιηθούν για την θεραπεία της παχυσαρκίας και του σακχαρώδους διαβήτη, ή αντίστοιχα καταστάσεων που συνδέονται με αυξημένη αποικοδόμηση πρωτεΐνης, ή ως προσθήκη ζωοτροφών για θρεφτάρια. Αυτές μπορούν να παρασκευασθούν με αλκυλίωση των πρωτοταγών ή αντίστοιχα των δευτεροταγών αμινών που αντιστοιχούν στις δευτεροταγείς ή τριτοταγείς αμίνες του τύπου I.

ΑΡΙΘΜΟΣ ΕΥΡΩΠΑΪΚΟΥ Δ.Ε.	***(11):***	**3003228**
ΑΡΙΘ. ΕΛΛΗΝΙΚΗΣ ΚΑΤΑΘΕΣΗΣ	*(21):*	910401833
ΗΜΕΡ. ΕΛΛΗΝΙΚΗΣ ΚΑΤΑΘΕΣΗΣ	*(22):*	28.11.91
ΑΡΙΘ./ΗΜΕΡ. ΔΗΜΟΣΙΕΥΣΗΣ ΕΥΡΩΠΑΪΚΟΥ ΔΙΠΛΩΜΑΤΟΣ	*(87):*	0286513/28.08.91
ΑΡΙΘ./ΗΜΕΡ. ΚΑΤΑΘΕΣΗΣ ΕΥΡΩΠΑΪΚΗΣ ΑΙΤΗΣΗΣ	*(86):*	88400773.3/30.03.88
ΤΙΤΛΟΣ ΕΦΕΥΡΕΣΗΣ	*(54):*	Μέθοδος και εγκατάστασις δια εκτόξευσιν μιας μονωτικής και πυρίμαχου επενδύσεως από πολλές στρώσεις και η τοιουτοτρόπως λαμβανόμενη επένδυσις
ΔΙΚΑΙΟΥΧΟΣ	*(73):*	Daussan et compagnie, 29-33 Route de Rombas, F-57140 Woippy, Γαλλία
ΣΥΜΒΑΤΙΚΕΣ ΠΡΟΤΕΡΑΙΟΤΗΤΕΣ	*(30):*	8704694/03.04.87/Γαλλία 8711466/12.08.87/Γαλλία
ΕΦΕΥΡΕΤΗΣ	*(72):*	1) Daussan, Jean-Charles 2) Daussan, Gerard 3) Daussan, André
ΕΙΔΙΚΟΣ ΠΛΗΡΕΞΟΥΣΙΟΣ	*(74):*	Ιωάννα Θεμελή, δικηγόρος, Κουμπάρη 2, 106 74 Αθήνα
ΑΝΤΙΚΛΗΤΟΣ	*(74):*	Παπακωνσταντίνου Ελένη, δικηγόρος, Κουμπάρη 2, 106 74 Αθήνα

ΠΕΡΙΛΗΨΗ *(57)*

Η μέθοδος επιτρέπει να εφαρμόσομε μια μονωτική και πυρίμαχο επένδυση η οποία αποτελείται από δύο τουλάχιστον στρώσεις ίσου ή ανίσου πάχους με διαφορετικές συνθέσεις και ίσες ή διαφορετικές σε ύδωρ περιεκτικότητες επί επιφανειών όπως το εσωτερικό μεταλλουργικών υποδοχέων (1), και εφαρμόζομε διαδοχικώς επί των επιφανειών τουλάχιστον δύο υδατικά πολτώδη και σκληρυνόμενα προϊόντα.

Δια κάθε στρώση διαφορετικού υλικού τα αντίστοιχα κονιόμορφα και/ή ινώδη προϊόντα τροφοδοτούν διαδοχικώς κατά συνεχή ή ασυνεχή τρόπο ένα και το αυτό μέσο (10) εκτοξεύσεως επί της προς επένδυση επιφανείας.

Χρησιμοποίησις δι' επένδυση κατά συνεχή τρόπο του εσωτερικού μεταλλουργικών υποδοχέων.

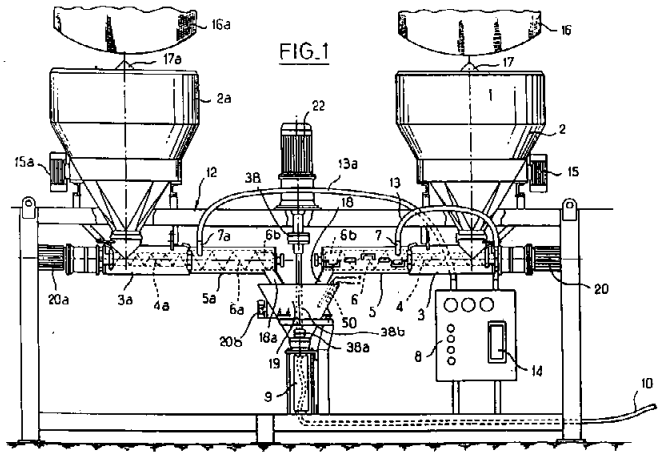

ΑΡΙΘΜΟΣ ΕΥΡΩΠΑ·Ι·ΚΟΥ Δ.Ε.	*(11):*	**3003229**
ΑΡΙΘ. ΕΛΛΗΝΙΚΗΣ ΚΑΤΑΘΕΣΗΣ	*(21):*	910401834
ΗΜΕΡ. ΕΛΛΗΝΙΚΗΣ ΚΑΤΑΘΕΣΗΣ	*(22):*	28.11.91
ΑΡΙΘ./ΗΜΕΡ. ΔΗΜΟΣΙΕΥΣΗΣ ΕΥΡΩΠΑ·Ι·ΚΟΥ ΔΙΠΛΩΜΑΤΟΣ	*(87):*	0273845/04.09.91
ΑΡΙΘ./ΗΜΕΡ. ΚΑΤΑΘΕΣΗΣ ΕΥΡΩΠΑ·Ι·ΚΗΣ ΑΙΤΗΣΗΣ	*(86):*	87500089.5/23.12.87
ΤΙΤΛΟΣ ΕΦΕΥΡΕΣΗΣ	*(54):*	Διάταξη για αναπαραγωγή στατικών ή κινουμένων τρισδιαστατικών ειδώλων, δηλ. τεσσάρων διαστάσεων, χωρίς τη χρησιμοποίηση συνεχούς φωτός
ΔΙΚΑΙΟΥΧΟΣ	*(73):*	Dominguez Montes, Juan Urbanizacion "Las Cabanas II" Chaler No. 9 Las Rozas Madrid Ισπανία
ΣΥΜΒΑΤΙΚΕΣ ΠΡΟΤΕΡΑΙΟΤΗΤΕΣ	*(30):*	8603612/29.12.86/Ισπανία
ΕΦΕΥΡΕΤΗΣ	*(72):*	Dominguez Montes, Juan
ΕΙΔΙΚΟΣ ΠΛΗΡΕΞΟΥΣΙΟΣ	*(74):*	Ιωάννα Θεμελή, δικηγόρος, Κουμπάρη 2, 106 74 Αθήνα
ΑΝΤΙΚΛΗΤΟΣ	*(74):*	Παπακωνσταντίνου Ελένη, δικηγόρος, Κουμπάρη 2, 106 74 Αθήνα

ΠΕΡΙΛΗΨΗ *(57)*

Το αντικείμενο της εφευρέσεως είναι εξοπλισμός και διαδικασία για λήψη και αναπαραγωγή στερεοσκοπικών ειδώλων σε μαύρο και άσπρο χρώμα, στατικών ή κινουμένων χωρίς ενόχληση των παρατηρητών με τοποθέτηση μιας οπτικής μηχανικής διατάξεως μπροστά από αυτούς και χωρίς να χρειάζεται συνεχές φως, είτε μόνιμο (χωρικό), είτε πρόσκαιρο (λέηζερ) για λήψη ή αναπαραγωγή των ειδώλων αυτών.

ΑΡΙΘΜΟΣ ΕΥΡΩΠΑ·Ι·ΚΟΥ Δ.Ε.	*(11):*	**3003230**
ΑΡΙΘ. ΕΛΛΗΝΙΚΗΣ ΚΑΤΑΘΕΣΗΣ	*(21):*	910401835
ΗΜΕΡ. ΕΛΛΗΝΙΚΗΣ ΚΑΤΑΘΕΣΗΣ	*(22):*	28.11.91
ΑΡΙΘ./ΗΜΕΡ. ΔΗΜΟΣΙΕΥΣΗΣ ΕΥΡΩΠΑ·Ι·ΚΟΥ ΔΙΠΛΩΜΑΤΟΣ	*(87):*	0285738/28.08.91
ΑΡΙΘ./ΗΜΕΡ. ΚΑΤΑΘΕΣΗΣ ΕΥΡΩΠΑ·Ι·ΚΗΣ ΑΙΤΗΣΗΣ	*(86):*	87830129.0/06.04.87
ΤΙΤΛΟΣ ΕΦΕΥΡΕΣΗΣ	*(54):*	Μέθοδος δια την δέψη ιχθυοδερμάτων
ΔΙΚΑΙΟΥΧΟΣ	*(73):*	CO.GE.IT Costruzioni Generali Italiane S.R.L. Via Argine 315/B I-80147 Napoli Ιταλία
ΣΥΜΒΑΤΙΚΕΣ ΠΡΟΤΕΡΑΙΟΤΗΤΕΣ	*(30):*	
ΕΦΕΥΡΕΤΗΣ	*(72):*	1) Del Gaudio, Antonio 2) Renzulli, Francesco 3) Renzulli, Piero
ΕΙΔΙΚΟΣ ΠΛΗΡΕΞΟΥΣΙΟΣ	*(74):*	Ιωάννα Θεμελή, δικηγόρος, Κουμπάρη 2, 106 74 Αθήνα
ΑΝΤΙΚΛΗΤΟΣ	*(74):*	Παπακωνσταντίνου Ελένη, δικηγόρος, Κουμπάρη 2, 106 74 Αθήνα

ΠΕΡΙΛΗΨΗ *(57)*

Μια μέθοδος δια την δέψη ιχθυοδερμάτων, η οποία μέθοδος περιλαμβάνει τα ακόλουθα στάδια:

α) την εισαγωγή εντός ενός περιστροφικού τυμπάνου ή οποιαδήποτε άλλης παρομοίας διάταξης επεξεργασίας δερμάτων, ψυχρού ύδατος σε κατά βάρος ποσότητες κυμαινόμενες από μια φορά έως οκτώ φορές το βάρος των προς κατεργασία δερμάτων και μιας ποσότητας άλατος κυμαινομένης μεταξύ του 2% και του 30% κατά βάρος των δερμάτων·

β) την περιστροφή του αναφερθέντος τυμπάνου επί χρονικό διάστημα κυμαινόμενο από 2 έως 45 λεπτά·

γ) την εισαγωγή των δερμάτων εντός του αναφερθέντος τυμπάνου και την περιστροφή του τυμπάνου επί διάστημα κυμαινόμενο από 5 λεπτά έως 1 ώρα·

δ) την εισαγωγή εντός του τυμπάνου μιας ποσότητας κυμαινομένης κατά βάρος από 1% έως 10% του βάρους των προς επεξεργασία δερμάτων, ενός απολυμαντικού έχοντος συντηρητικές ιδιότητες σχετικά με τα αναφερθέντα δέρματα και το οποίο είναι συμβιβαστό με αυτά, και την περιστροφή του τυμπάνου επί διάστημα από 5 λεπτά έως 1 ώρα·

ε) την εισαγωγή εντός του τυμπάνου ενός μέσου γαλακτωματοποίησης σε ποσότητες από 0,3 έως 5% κατά βάρος των προς κατεργασίαν δερμάτων και την περιστροφή του τυμπάνου επί διάστημα κυμαινόμενο από 5 λεπτά ως 1 ώρα·

ζ) την υποβολή των ούτως κατεργασμένων δερμάτων σε εσωτερική φάση καθαρισμού με την απομάκρυνση των καταλοίπων σαρκών των προσκολλημένων επί των δερμάτων·

η) την ζύγιση των ούτως λαμβανομένων δερμάτων·

θ) την εισαγωγή των δερμάτων εντός του τυμπάνου μαζί με μια ποσότητα ύδατος από 0,5 έως 6 φορές, μεγαλύτερη του βάρους των δερμάτων σύμφωνα με το στάδιο (η) και μιας ποσότητας ύδατος τέτοιας ώστε να επιτευχθεί μια τιμή βαθμών BAUME (B^B) περίπου ίση με 6,5

ι) την περιστροφή του τυμπάνου επί διάστημα κυμαινόμενο από 2 λεπτά έως 30 λεπτά·

ια) την εισαγωγή μυρμηκικού οξέος προοδευτικά ωσότου επιτευχθεί τιμή πεχά από 3 έως 4 και την περιστροφή του τυμπάνου επί διάστημα κυμαινόμενο από 10 λεπτά έως 1 ώρα·

ιβ) την εισαγωγή εντός του τυμπάνου ενώ βρίσκεται σε ηρεμία μιας ποσότητας χλωμίου κυμαινομένης από 3 έως 30% κατά βάρος των δερμάτων σύμφωνα με το στάδιο (η)·

ιγ) την περιστροφή του τυμπάνου επί διάστημα κυμαινόμενο από 1 ώρα έως 20 ώρες:

ιδ) την διατήρηση της όλης μάζας σε ηρεμία ολονυκτίως·

ιε) την πλύση αυτής με τρέχον ύδωρ· και

ιστ) την τοποθέτηση των ούτως κατεργασμένων δερμάτων επί μιας δοκού ή παρομοίου μέσου σε ηρεμία επί τουλάχιστον 38 ώρες.

ΑΡΙΘΜΟΣ ΕΥΡΩΠΑΪΚΟΥ Δ.Ε.	*(11):*	**3003231**
ΑΡΙΘ. ΕΛΛΗΝΙΚΗΣ ΚΑΤΑΘΕΣΗΣ	*(21):*	910401836
ΗΜΕΡ. ΕΛΛΗΝΙΚΗΣ ΚΑΤΑΘΕΣΗΣ	*(22):*	28.11.91
ΑΡΙΘ./ΗΜΕΡ. ΔΗΜΟΣΙΕΥΣΗΣ ΕΥΡΩΠΑΪΚΟΥ ΔΙΠΛΩΜΑΤΟΣ	*(87):*	0224713/28.08.91
ΑΡΙΘ./ΗΜΕΡ. ΚΑΤΑΘΕΣΗΣ ΕΥΡΩΠΑΪΚΗΣ ΑΙΤΗΣΗΣ	*(86):*	86114898.9/27.10.86
ΤΙΤΛΟΣ ΕΦΕΥΡΕΣΗΣ	*(54):*	Παράταση διάρκειας (ζωής) σε ράφι (καταστημάτων) κομμένου εκ των προτέρων νωπού (φρέσκου) σέλινου
ΔΙΚΑΙΟΥΧΟΣ	*(73):*	DNA Plant Technology Corporation 2611 Branch Pike Cinnaminson, New Jersey, Η.Π.Α.
ΣΥΜΒΑΤΙΚΕΣ ΠΡΟΤΕΡΑΙΟΤΗΤΕΣ	*(30):*	792338/29.10.85/Η.Π.Α.
ΕΦΕΥΡΕΤΗΣ	*(72):*	1) Orr, Avigdor 2) Springler, John O.
ΕΙΔΙΚΟΣ ΠΛΗΡΕΞΟΥΣΙΟΣ	*(74):*	Ιωάννα Θεμελή (δικηγόρος), Κουμπάρη 2, 106 74 Αθήνα
ΑΝΤΙΚΛΗΤΟΣ	*(74):*	Ελένη Γ. Παπακωνσταντίνου (δικηγόρος), Κουμπάρη 2 106 74 Αθήνα

ΠΕΡΙΛΗΨΗ *(57)*

Η ζωή (διάρκεια έκθεσης) σε ράφια λαχανικών όπως νωπό σέλινο μπορεί να αυξηθεί ουσιαστικά υποβάλλοντας το νωπό σέλινο σε μια διαδικασία η οποία περιλαμβάνει επιλογή ενός μέρους του σέλινου που έχει χαρακτηριστικές χημικές και φυσιολογικές ιδιότητες ευρισκόμενες στους μίσχους του ώριμου για την αγορά σέλινου (β) τεμαχισμό του σέλινου προς ελαχιστοποίηση των κτυπημάτων και της καταστροφής των ιστών που προκαλούνται από τράβηγμα και συμπίεση (γ) κατεργασία του κομμένου σέλινου με νερό (δ) στέγνωμα της επιφάνειας του κομμένου σέλινου και (ε) τοποθέτηση των κομματιών σέλινου σε σφραγισμένο δοχείο προς παρεμπόδιση της μικροβιακής επαναμόλυνσης και διατήρηση του σέλινου σε βιώσιμη κατάσταση.

ΑΡΙΘΜΟΣ ΕΥΡΩΠΑΪΚΟΥ Δ.Ε.	*(11):*	**3003232**
ΑΡΙΘ. ΕΛΛΗΝΙΚΗΣ ΚΑΤΑΘΕΣΗΣ	*(21):*	910401837
ΗΜΕΡ. ΕΛΛΗΝΙΚΗΣ ΚΑΤΑΘΕΣΗΣ	*(22):*	28.11.91
ΑΡΙΘ./ΗΜΕΡ. ΔΗΜΟΣΙΕΥΣΗΣ ΕΥΡΩΠΑΪΚΟΥ ΔΙΠΛΩΜΑΤΟΣ	*(87):*	0302967/30.10.91
ΑΡΙΘ./ΗΜΕΡ. ΚΑΤΑΘΕΣΗΣ ΕΥΡΩΠΑΪΚΗΣ ΑΙΤΗΣΗΣ	*(86):*	87118691.2/16.12.87
ΤΙΤΛΟΣ ΕΦΕΥΡΕΣΗΣ	*(54):*	Παράγωγο κιναζολίνης, μέθοδοι για την παρασκευή αυτού, και μέσο θεραπείας της εγκεφαλικής δυσλειτουργίας περιλαμβάνουσα αυτό ως δραστικό συστατικό
ΔΙΚΑΙΟΥΧΟΣ	*(73):*	Kanebo L.T.D. 17-4 Sumida S-Chome Sumida-Ku Tokyo 131 Ιαπωνίας
ΣΥΜΒΑΤΙΚΕΣ ΠΡΟΤΕΡΑΙΟΤΗΤΕΣ	*(30):*	200510/87, 10.08.87, Ιαπωνία
ΕΦΕΥΡΕΤΗΣ	*(72):*	1) Iemura, Ryuichi 2) Hori, Manabu 3) Ohtaka, Hiroshi 4) Sukamoto, Takayuki 5) Hara, Hideaki 6) Ito, Keizo
ΕΙΔΙΚΟΣ ΠΛΗΡΕΞΟΥΣΙΟΣ	*(74):*	Ιωάννα Θεμελή, δικηγόρος, Κουμπάρη 2, 106 74 Αθήνα
ΑΝΤΙΚΛΗΤΟΣ	*(74):*	Ελένη Γ. Παπακωνσταντίνου, δικηγόρος, Κουμπάρη 2, 106 74 Αθήνα

ΠΕΡΙΛΗΨΗ *(57)*

Ένα παράγωγο κιναζολίνης παριστούμενο από τον τύπο (I)

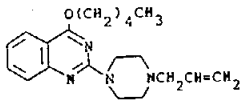

ή τα φαρμακευτικώς αποδεκτά άλατα οξυπροσθήκης και μέθοδοι παρασκευής αυτών. Η ένωση κιναζολίνης χρησιμοποιείται ως θεραπευτικό μέσο της εγκεφαλικής δυσλειτουργίας.

ΑΡΙΘΜΟΣ ΕΥΡΩΠΑ·Ι·ΚΟΥ Δ.Ε.	***(11):***	**3003233**
ΑΡΙΘ. ΕΛΛΗΝΙΚΗΣ ΚΑΤΑΘΕΣΗΣ	*(21):*	910401838
ΗΜΕΡ. ΕΛΛΗΝΙΚΗΣ ΚΑΤΑΘΕΣΗΣ	*(22):*	28.11.91
ΑΡΙΘ./ΗΜΕΡ. ΔΗΜΟΣΙΕΥΣΗΣ ΕΥΡΩΠΑ·Ι·ΚΟΥ ΔΙΠΛΩΜΑΤΟΣ	*(87):*	0222534/11.09.91
ΑΡΙΘ./ΗΜΕΡ. ΚΑΤΑΘΕΣΗΣ ΕΥΡΩΠΑ·Ι·ΚΗΣ ΑΙΤΗΣΗΣ	*(86):*	86308178.2/21.10.86
ΤΙΤΛΟΣ ΕΦΕΥΡΕΣΗΣ	*(54):*	Κατασκευή κηρήθρας με διπλωμένο υλικό ενωμένο σε ζώνη και μέθοδος κατασκευής αυτής
ΔΙΚΑΙΟΥΧΟΣ	*(73):*	Hunter Douglas Industries B.V. Piekstraat 2 NL-3071 EL Rotterdam Ολλανδία
ΣΥΜΒΑΤΙΚΕΣ ΠΡΟΤΕΡΑΙΟΤΗΤΕΣ	*(30):*	796038/07.11.85/Η.Π.Α.
ΕΦΕΥΡΕΤΗΣ	*(72):*	Anderson, Richard N.
ΕΙΔΙΚΟΣ ΠΛΗΡΕΞΟΥΣΙΟΣ	*(74):*	Ιωάννα Θεμελή (δικηγόρος), Κουμπάρη 2, 106 74 Αθήνα
ΑΝΤΙΚΛΗΤΟΣ	*(74):*	Ελένη Γ. Παπακωνσταντίνου (δικηγόρος), Κουμπάρη 2, 106 74 Αθήνα

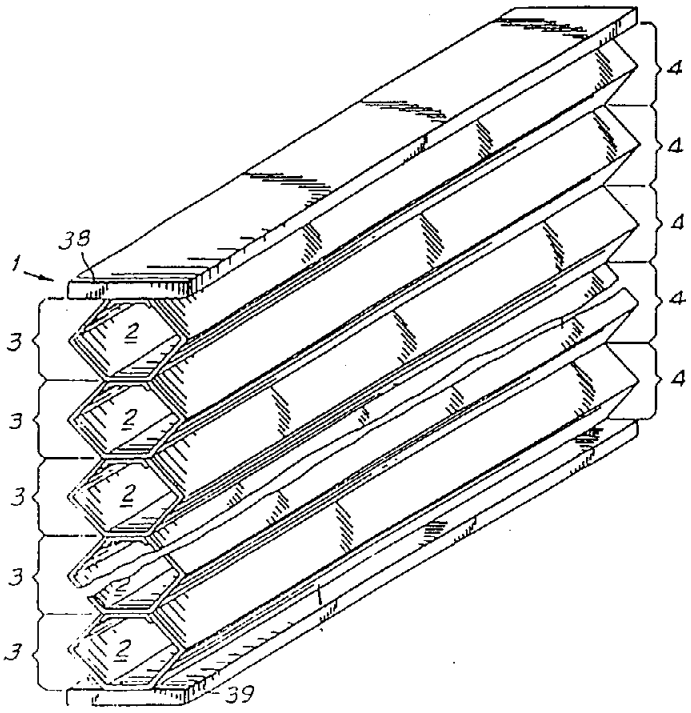

ΠΕΡΙΛΗΨΗ *(57)*

Κατασκευή κηρήθρας σχηματιζομένη από συνεχές μήκος διπλώσιμου υλικού το οποίον έχει τις διαμήκεις ακμές αυτού διπλωμένες και στερεωμένες σε ξεχωριστό υλικό λωρίδας. Το υλικό λωρίδας στερεώνεται επίσης στο γειτονικό κελλίο της κατασκευής.

ΑΡΙΘΜΟΣ ΕΥΡΩΠΑ·Ι·ΚΟΥ Δ.Ε.	***(11):***	**3003234**
ΑΡΙΘ. ΕΛΛΗΝΙΚΗΣ ΚΑΤΑΘΕΣΗΣ	*(21):*	910401839
ΗΜΕΡ. ΕΛΛΗΝΙΚΗΣ ΚΑΤΑΘΕΣΗΣ	*(22):*	28.11.91
ΑΡΙΘ./ΗΜΕΡ. ΔΗΜΟΣΙΕΥΣΗΣ ΕΥΡΩΠΑ·Ι·ΚΟΥ ΔΙΠΛΩΜΑΤΟΣ	*(87):*	0354356/28.08.91
ΑΡΙΘ./ΗΜΕΡ. ΚΑΤΑΘΕΣΗΣ ΕΥΡΩΠΑ·Ι·ΚΗΣ ΑΙΤΗΣΗΣ	*(86):*	89112489.3/07.07.89
ΤΙΤΛΟΣ ΕΦΕΥΡΕΣΗΣ	*(54):*	Ένας μακράς διαρκείας ημικατεργασμένο προϊόν τροφής χρήσιμο ως φυτικό υποκατάστατο για παρασκευή κρέμας με χτύπημα σε γενικά είδη γλυκών και παγωτά
ΔΙΚΑΙΟΥΧΟΣ	*(73):*	Cooperlat Soc. Coop. AR.L Via Piandelmedico, 74 I-60035 Jesi, (Ancona) Ιταλία
ΣΥΜΒΑΤΙΚΕΣ ΠΡΟΤΕΡΑΙΟΤΗΤΕΣ	*(30):*	2169188/10.08.88/Ιταλία
ΕΦΕΥΡΕΤΗΣ	*(72):*	1) Luzietti, Dino 2) Coacci, Settimio
ΕΙΔΙΚΟΣ ΠΛΗΡΕΞΟΥΣΙΟΣ	*(74):*	Ιωάννα Θεμελή (δικηγόρος), Κουμπάρη 2, 106 74 Αθήνα
ΑΝΤΙΚΛΗΤΟΣ	*(74):*	Ελένη Γ. Παπακωνσταντίνου, Κουμπάρη 2, 106 74 Αθήνα

ΠΕΡΙΛΗΨΗ *(57)*

Για την επίτευξη καλής σταθερότητας και μακράς διάρκειας συντήρησης, ένα ημι-κατεργασμένο προϊόν τροφής που περιλαμβάνει νερό, υδρογονωμένα φυτικά έλαια και πρωτείνες γάλακτος παρέχεται με την μορφή ενός γαλακτώματος λαδιού σε νερό με τη βοήθεια ενός γαλακτωματοποιού μίγματος που περιλαμβάνει τρυγικούς εστέρες των μονο- και δι-γλυκεριδίων των λιπαρών οξέων.

ΑΡΙΘΜΟΣ ΕΥΡΩΠΑΪΚΟΥ Δ.Ε. *(11):* **3003235**
ΑΡΙΘ. ΕΛΛΗΝΙΚΗΣ ΚΑΤΑΘΕΣΗΣ *(21):* 910401604
ΗΜΕΡ. ΕΛΛΗΝΙΚΗΣ ΚΑΤΑΘΕΣΗΣ *(22):* 29.11.91
ΑΡΙΘ./ΗΜΕΡ. ΔΗΜΟΣΙΕΥΣΗΣ ΕΥΡΩΠΑΪΚΟΥ ΔΙΠΛΩΜΑΤΟΣ *(87):* 0233151/13.11.91
ΑΡΙΘ./ΗΜΕΡ. ΚΑΤΑΘΕΣΗΣ ΕΥΡΩΠΑΪΚΗΣ ΑΙΤΗΣΗΣ *(86):* 87810071.8/05.02.87
ΤΙΤΛΟΣ ΕΦΕΥΡΕΣΗΣ *(54):* Εστέρες ως ζιζανιοκτόνα
ΔΙΚΑΙΟΥΧΟΣ *(73):* Ciba-Geigy AG.
Klybeckstrasse 141
CH-4002 Basel,
Ελβετία
ΣΥΜΒΑΤΙΚΕΣ ΠΡΟΤΕΡΑΙΟΤΗΤΕΣ *(30):* 1) 535/86, 11.02.86, Ελβετία
2) 3637/86, 10.09.86, Ελβετία
ΕΦΕΥΡΕΤΗΣ *(72):* 1) Pissiotas, Georg, Dr.
2) Moser, Hans, Dr.
3) Böhner, Beat, Dr.
ΕΙΔΙΚΟΣ ΠΛΗΡΕΞΟΥΣΙΟΣ *(74):* Ελένη Γιώτη-Μάνθου, Αθήνα 106 82, Στουρνάρα 37
ΑΝΤΙΚΛΗΤΟΣ *(74):* Γεώργιος Στ. Βαγιανός, Αθήνα 106 82, Στουρνάρα 37

ΠΕΡΙΛΗΨΗ *(57)*

Νέοι 5-(N-3,4,5,6-τετραϋδροφθαλικοί ιμιδο)-βενζοϊκοί εστέρες του κατωτέρου τύπου I έχουν καλές πριν και μετά το φύτρωμα επιλεκτικές ζιζανιοκτόνες ιδιότητες, περαιτέρω επηρεάζουν και αντίστοιχα περιορίζουν την φυτική ανάπτυξη. Οι ενώσεις αντιστοιχούν τον τύπο I

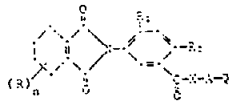

(I),

στον οποίο το
n σημαίνει μηδέν, ένα ή δύο, το
R σημαίνει C_1–C_3–αλκύλιο, το
R_1 σημαίνει υδρογόνο ή αλογόνο, το
R_2 σημαίνει αλογόνο, το
X σημαίνει οξυγόνο ή θείο, το
A σημαίνει μία ευθυγράμμου αλύσεως ή διακλαδισμένη γέφυρα C_1–C_4–αλκυλενίου, το
Q σημαίνει έναν μέσω άνθρακος ή αζώτου συνδεδεμένο, 5-6σκελή ετερόκυκλο ο οποίος περιέχει 1-3 ετεροάτομα και σε δεδομένη περίπτωση μία ή δύο ομάδες καρβονυλίου και το οποίο είναι βενσοσυνδεδεμένος και μπορεί να υποκαθίσταται υπό αλογόνου, C_1–C_4–αλκυλίου, C_1–C_3–αλογονοαλκυλίου, C_1–C_3–αλκοξύ, C_1–C_3–αλογονοαλκοξύ, νίτρο, κυάνο, C_1–C_3–αλκυλαμίνο, ή C_1–C_4–διαλκυλαμίνο, περαιτέρω είναι το Q ρίζα C_1–C_4–αλκυλοθείο, C_1–C_4–αλκυλοσουλφονυλίου, C_2–C_8–αλκοξυαλκυλίου, νίτρο, C_1–C_4–διαλκυλαμίνο ή μία ρίζα βενζυλοξύ, φαινοξύ ή φαινυλοθείο η οποία μπορεί να υποκαθίσταται στον πυρήνα φαινυλίου υπό αλογόνου, C_1–C_4–αλκυλίου, C_1–C_3–αλογονοαλκυλίου, C_1–C_3–αλκοξύ, C_1–C_3–αλογονοαλκοξύ, νίτρο, κυάνο, C_1–C_3–αλκυλαμίνο ή C_1–C_3–διαλκυλαμίνο, ή εάν το X είναι θείο τότε μπορεί το Q να σημαίνει και την ρίζα $COOR_3$, όπου το
R_3 σημαίνει C_1–C_{20}–αλκύλιο, C_3–C_6–αλκενύλιο, C_3–C_6–αλκινύλιο ή C_3–C_7–κυκλοαλκύλιο μη υποκατεστημένο ή μπορεί να υποκαθίσταται υπό αλογόνου ή C_1–C_4–αλκυλίου.

ΑΡΙΘΜΟΣ ΕΥΡΩΠΑΪΚΟΥ Δ.Ε. *(11):* **3003236**
ΑΡΙΘ. ΕΛΛΗΝΙΚΗΣ ΚΑΤΑΘΕΣΗΣ *(21):* 910401606
ΗΜΕΡ. ΕΛΛΗΝΙΚΗΣ ΚΑΤΑΘΕΣΗΣ *(22):* 29.11.91
ΑΡΙΘ./ΗΜΕΡ. ΔΗΜΟΣΙΕΥΣΗΣ ΕΥΡΩΠΑΪΚΟΥ ΔΙΠΛΩΜΑΤΟΣ *(87):* 0235089/21.11.91
ΑΡΙΘ./ΗΜΕΡ. ΚΑΤΑΘΕΣΗΣ ΕΥΡΩΠΑΪΚΗΣ ΑΙΤΗΣΗΣ *(86):* 87810100.5/23.02.87
ΤΙΤΛΟΣ ΕΦΕΥΡΕΣΗΣ *(54):* N-βενζοϋλο-v'-φαινυλουρίες, παρασκευή αυτών και χρησιμοποίησή τους για τον έλεγχο επιβλαβών οργανισμών
ΔΙΚΑΙΟΥΧΟΣ *(73):* Ciba-Geigy AG.
Klybeckstrasse 141
CH-4002 Basel, Ελβετία
ΣΥΜΒΑΤΙΚΕΣ ΠΡΟΤΕΡΑΙΟΤΗΤΕΣ *(30):* 1) 808/86, 28.02.86, Ελβετία
2) 4617/86, 19.11.86, Ελβετία
3) 5238/86, 24.12.86, Ελβετία
ΕΦΕΥΡΕΤΗΣ *(72):* Drabek, Josef, Dr.
ΕΙΔΙΚΟΣ ΠΛΗΡΕΞΟΥΣΙΟΣ *(74):* Ελένη Γιώτη-Μάνθου, δικηγόρος, Αθήνα 106 82, Στουρνάρα 37
ΑΝΤΙΚΛΗΤΟΣ *(74):* Γεώργιος Στ. Βαγιανός, δικηγόρος, Αθήνα 106 82, Στουρνάρα 37

ΠΕΡΙΛΗΨΗ *(57)*

Αποκαλύπτονται νέες υποκατεστημένες N-βενζοϋλο-N'-2,5-διαλογονο-4-αλογονοαλκοξυφαινυλουρίες του τύπου I

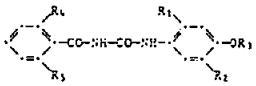

στις οποίες τα R_1 και R_2 παριστούν εκάστοτε αλογόνο, όπου τα R_1 και R_2 δεν είναι ταυτόχρονα χλώριο, το R_3 παριστά άπαξ ή πολλάκις αλογονιωμένο C_1–C_7–αλκύλιο, το R_4 παριστά υδρογόνο, αλογόνο, μεθύλιο, μεθοξύ ή μεθυλοθείο και το R_5 παριστά αλογόνο, μεθύλιο, μεθοξύ ή μεθυλοθείο, μέθοδος και ενδιάμεσα προϊόντα για την παρασκευή τους, η χρησιμοποίησή τους στην καταπολέμηση επιβλαβών οργανισμών και μέσα καταπολεμήσεως επιβλαβών οργανισμών, τα οποία περιέχουν τουλάχιστον μία ένωση του τύπου I ως δραστική ουσία. Προτιμώμενος τομέας χρήσεως είναι η καταπολέμηση επιβλαβών οργανισμών σε ζώα και φυτά.

ΑΡΙΘΜΟΣ ΕΥΡΩΠΑ·Ι·ΚΟΥ Δ.Ε.	*(11):*	**3003237**
ΑΡΙΘ. ΕΛΛΗΝΙΚΗΣ ΚΑΤΑΘΕΣΗΣ	*(21):*	910401653
ΗΜΕΡ. ΕΛΛΗΝΙΚΗΣ ΚΑΤΑΘΕΣΗΣ	*(22):*	29.11.91
ΑΡΙΘ./ΗΜΕΡ. ΔΗΜΟΣΙΕΥΣΗΣ ΕΥΡΩΠΑ·Ι·ΚΟΥ ΔΙΠΛΩΜΑΤΟΣ	*(87):*	0256568/11.09.91
ΑΡΙΘ./ΗΜΕΡ. ΚΑΤΑΘΕΣΗΣ ΕΥΡΩΠΑ·Ι·ΚΗΣ ΑΙΤΗΣΗΣ	*(86):*	87201179.6/19.06.87
ΤΙΤΛΟΣ ΕΦΕΥΡΕΣΗΣ	*(54):*	Μέθοδος κατασκευής κυκλωμάτων λεπτής στοιβάδας και παθητικό κύκλωμα κατασκευασμένο με την μέθοδο αυτή
ΔΙΚΑΙΟΥΧΟΣ	*(73):*	Siemens Telecomunicazioni S.P.A. S.S. 11 Padana Superiore Km. 158 I-20060 Cassina de Pecchi (Milano) Ιταλία
ΣΥΜΒΑΤΙΚΕΣ ΠΡΟΤΕΡΑΙΟΤΗΤΕΣ	*(30):*	2112686/15.07.86/Ιταλία
ΕΦΕΥΡΕΤΗΣ	*(72):*	1) Ferraris, Giampiero 2) Tervalvi, Antonio
ΕΙΔΙΚΟΣ ΠΛΗΡΕΞΟΥΣΙΟΣ	*(74):*	Ελένη Γιώτη-Μάνθου, δικηγόρος, Αθήνα 106 82, Στουρνάρα 37
ΑΝΤΙΚΛΗΤΟΣ	*(74):*	Γεώργιος Στ. Βαγιανός, δικηγόρος, Αθήνα 106 82, Στουρνάρα 37

ΠΕΡΙΛΗΨΗ (57)

Σε ένα και μόνο μονωτικό υπόστρωμα (1) αποτίθενται διαδοχικά μία λεπτή στοιβάδα τανταλίου (2) με μεγάλη ειδική αντίσταση, κατεργασμένη με άζωτο και οξυγόνο, μία ολιγότερο λεπτή στοιβάδα τιτανίου (3) με μικρή ειδική αντίσταση, κατεργασμένη με άζωτο, μία στοιβάδα παλλαδίου (4) και μία παχεία στοιβάδα χρυσού (7). Επιλεκτικές χημικές προσβολές των εν λόγω στοιβάδων επιτρέπουν στη συνέχεια τη χάραξη αγωγών γραμμών (7), γραμμών αντιστάσεως με μεγαλύτερη αντίσταση (10) και γραμμών αντιστάσεως με μικρότερη αντίσταση (13).

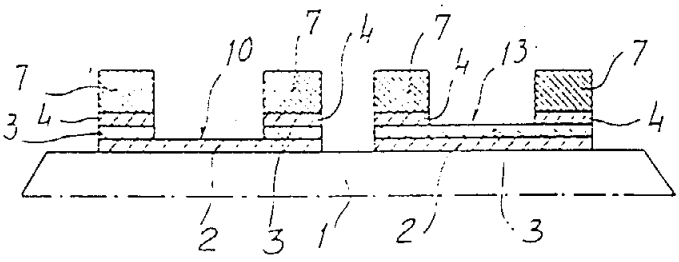

ΑΡΙΘΜΟΣ ΕΥΡΩΠΑ·Ι·ΚΟΥ Δ.Ε.	*(11):*	**3003238**
ΑΡΙΘ. ΕΛΛΗΝΙΚΗΣ ΚΑΤΑΘΕΣΗΣ	*(21):*	910401841
ΗΜΕΡ. ΕΛΛΗΝΙΚΗΣ ΚΑΤΑΘΕΣΗΣ	*(22):*	29.11.91
ΑΡΙΘ./ΗΜΕΡ. ΔΗΜΟΣΙΕΥΣΗΣ ΕΥΡΩΠΑ·Ι·ΚΟΥ ΔΙΠΛΩΜΑΤΟΣ	*(87):*	0268460A1/06.11.91 91/45
ΑΡΙΘ./ΗΜΕΡ. ΚΑΤΑΘΕΣΗΣ ΕΥΡΩΠΑ·Ι·ΚΗΣ ΑΙΤΗΣΗΣ	*(86):*	87310141.4/17.11.87
ΤΙΤΛΟΣ ΕΦΕΥΡΕΣΗΣ	*(54):*	Νέοι διαδερμικοί ενισχυτές απορροφήσεως και συνθέσεις που τους περιέχουν και μέθοδος εφαρμογής
ΔΙΚΑΙΟΥΧΟΣ	*(73):*	Macrochem Corporation 9 Linnell Circle Billerica, Massachusetts, Η.Π.Α.
ΣΥΜΒΑΤΙΚΕΣ ΠΡΟΤΕΡΑΙΟΤΗΤΕΣ	*(30):*	931653/17.11.86/Η.Π.Α.
ΕΦΕΥΡΕΤΗΣ	*(72):*	1) Samour Garlos M. 2) Daskalakis, Stefanos
ΕΙΔΙΚΟΣ ΠΛΗΡΕΞΟΥΣΙΟΣ	*(74):*	Αναστάσιος Κ. Κιλιμίρης (δικηγόρος), Υψηλάντου 38 Αθήνα 115 21
ΑΝΤΙΚΛΗΤΟΣ	*(74):*	Αναστάσιος Κ. Κιλιμίρης (δικηγόρος), Υψηλάντου 38 Αθήνα 115 21

ΠΕΡΙΛΗΨΗ (57)

Νέοι διαδερμικοί ενισχυτές απορροφήσεως, συνθέσεις που περιέχουν τους ενισχυτάς αυτούς και μέθοδος χρησιμοποιήσεως αυτών.

Προβλέπονται νέα 1,3-διοξακυκλοαλκάνια με νέες συνθέσεις 1,3-διοξακυκλοαλκανίου που είναι χρήσιμες στην ενίσχυση της απορροφήσεως των θεραπευτικών παραγόντων δια του δέρματος των ανθρώπων και των ζώων. Περιγράφεται επίσης μέθοδος ενισχύσεως της δια του δέρματος διεισδύσεως των θεραπευτικών παραγόντων δια χρησιμοποιήσεως 1,3-διοξακυκλοαλκανίων.

Οι προτιμώμενες συνθέσεις είναι 1,3-διοξακυκλοαλκάνια (1,3-διοξακυκλοαλκάνια) καθώς και 1,3-διοξάνια (1,3-διοξακυκλοεξάνια).

Οι προτιμώμενες ενώσεις έχουν τον τύπον:

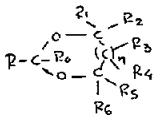

όπου R, R_o, R_1, R_2, R_3, R_4, R_5 και R_6 έχουν επιλεγεί, έκαστον ανεξάρτητα, από υδρογόνο και αλειφατικές ομάδες με C_1 έως C_{18}, κατά προτίμηση αλκύλ, αλκενύλ, άλο, υδρόξυ, καρβόξυ, καρβοξαμίδιο και καρβοαλκόξυ υποκατεστημένοι τύποι αυτών, με τουλάχιστον ένα από τα προαναφερθέντα R μία ομάδα αλκυλίου ή αλκυλενίου με C_4 έως C_8 και n=0 ή 1, ο ολικός αριθμός των ατόμων του άνθρακος σε όλες τις προαναφερθείσες R ομάδες δεν είναι μεγαλύτερος του 40 και κατά προτίμηση μικρότερος του 20 και όχι περισσότερο από −1 εξ αυτών περιέχει 18 ή περισσότερα άτομα άνθρακος.

ΑΡΙΘΜΟΣ ΕΥΡΩΠΑΪΚΟΥ Δ.Ε.	***(11):***	**3003239**
ΑΡΙΘ. ΕΛΛΗΝΙΚΗΣ ΚΑΤΑΘΕΣΗΣ	*(21):*	910401842
ΗΜΕΡ. ΕΛΛΗΝΙΚΗΣ ΚΑΤΑΘΕΣΗΣ	*(22):*	29.11.91
ΑΡΙΘ./ΗΜΕΡ. ΔΗΜΟΣΙΕΥΣΗΣ ΕΥΡΩΠΑΪΚΟΥ ΔΙΠΛΩΜΑΤΟΣ	*(87):*	0342852A1/11.12.91 91/50
ΑΡΙΘ./ΗΜΕΡ. ΚΑΤΑΘΕΣΗΣ ΕΥΡΩΠΑΪΚΗΣ ΑΙΤΗΣΗΣ	*(86):*	89304720.9/10.05.89
ΤΙΤΛΟΣ ΕΦΕΥΡΕΣΗΣ	*(54):*	Οργανικοί σταθεροποιητές
ΔΙΚΑΙΟΥΧΟΣ	*(73):*	Rohm and Haas Company Independence Mall West Philadelphia Pennsylvania 19105, Η.Π.Α.
ΣΥΜΒΑΤΙΚΕΣ ΠΡΟΤΕΡΑΙΟΤΗΤΕΣ	*(30):*	194234/16.05.88/Η.Π.Α.
ΕΦΕΥΡΕΤΗΣ	*(72):*	Mattox John Robert
ΕΙΔΙΚΟΣ ΠΛΗΡΕΞΟΥΣΙΟΣ	*(74):*	Αναστάσιος Κ. Κιλιμίρης, δικηγόρος, Υψηλάντου 38, 115 21 Αθήνα
ΑΝΤΙΚΛΗΤΟΣ	*(74):*	Αναστάσιος Κ. Κιλιμίρης, δικηγόρος, Υψηλάντου 38, 115 21 Αθήνα

ΠΕΡΙΛΗΨΗ (57)

Εποξείδια χρησιμοποιούμενα για την σταθεροποίηση ισοθειαζολόνης ή συνθέσεων ισοθειαζολόνης που κανονικώς είναι ασταθείς, ως έχουν ή σε διάλυμα. Αυτές οι συνθέσεις εμφανίζουν βακτηριοκτόνες, μυκητοκτόνες και φυκοκτόνες ιδιότητες.

ΑΡΙΘΜΟΣ ΕΥΡΩΠΑΪΚΟΥ Δ.Ε.	***(11):***	**3003240**
ΑΡΙΘ. ΕΛΛΗΝΙΚΗΣ ΚΑΤΑΘΕΣΗΣ	*(21):*	910401843
ΗΜΕΡ. ΕΛΛΗΝΙΚΗΣ ΚΑΤΑΘΕΣΗΣ	*(22):*	29.11.91
ΑΡΙΘ./ΗΜΕΡ. ΔΗΜΟΣΙΕΥΣΗΣ ΕΥΡΩΠΑΪΚΟΥ ΔΙΠΛΩΜΑΤΟΣ	*(87):*	0259197A1/25.09.91 91/39
ΑΡΙΘ./ΗΜΕΡ. ΚΑΤΑΘΕΣΗΣ ΕΥΡΩΠΑΪΚΗΣ ΑΙΤΗΣΗΣ	*(86):*	87401559.7/02.07.87
ΤΙΤΛΟΣ ΕΦΕΥΡΕΣΗΣ	*(54):*	Μακρομοριακά συζυγή της αιμοσφαιρίνης, μέθοδος παρασκευής αυτών και εφαρμογές των
ΔΙΚΑΙΟΥΧΟΣ	*(73):*	Pasteur Merieux Serums Et Vaccins 58 Avenue Leclerc F-69007 Lyon/Fr, Γαλλία
ΣΥΜΒΑΤΙΚΕΣ ΠΡΟΤΕΡΑΙΟΤΗΤΕΣ	*(30):*	8609625/02.07.86/Γαλλία
ΕΦΕΥΡΕΤΗΣ	*(72):*	1) Leonard Michele 2) Dellacherie Edith 3) Neel Jean Maurice Leon 4) Vigneron Claude 5) Labrude Pierre
ΕΙΔΙΚΟΣ ΠΛΗΡΕΞΟΥΣΙΟΣ	*(74):*	Αναστάσιος Κιλιμίρης, δικηγόρος, Υψηλάντου 38, Αθήνα 115 21
ΑΝΤΙΚΛΗΤΟΣ	*(74):*	Αναστάσιος Κιλιμίρης, δικηγόρος, Υψηλάντου 38, Αθήνα 115 21

ΠΕΡΙΛΗΨΗ (57)

Μακρομοριακά συζυγή της αιμοσφαιρίνης, μέθοδος παρασκευής αυτών και εφαρμογές των. Η εφεύρεση έχει ως αντικείμενο μακρομοριακό υδατοδιαυτό συζυγές της αιμοσφαιρίνης χαρακτηριζόμενο ως προς το ότι αποτελείται:

— αφενός, από αιμοσφαιρίνη,

— αφετέρου, από ένα πολυμερές P υδατοδιαλυτό που φέρει πολικές ομάδες.

Το μακρομοριακό αυτό συζυγές φέρει προσκεκολλημένες στο πολυμερές P θέσεις Z και φέρει τουλάχιστον ένα αρνητικό φορτίο που το φέρουν π.χ. οι θειϊκές ομάδες και το πολυμερές P είναι συνδεδεμένο με την αιμοσφαιρίνη,

— αφενός μέσω τουλάχιστον ενός δεσμού που δημιουργείται μεταξύ τουλάχιστον μιας από τις θέσεις Z που φέρει το πολυμερές και η αιμοσφαιρίνη

— αφετέρου μέσω τουλάχιστον ενός ομοιοπολικού δεσμού που δημιουργείται μεταξύ του πολυμερούς και της αιμοσφαιρίνης, ή μεταξύ μιας τουλάχιστον από τις θέσεις Z που φέρει το πολυμερές και η αιμοσφαιρίνη,

— τα μακρομοριακά συζυγή σύμφωνα με την εφεύρεση παρουσιάζουν έναντι του οξυγόνου μία συγγένεια μικρότερη από εκείνη της ελεύθερης αιμοσφαιρίνης.

ΑΡΙΘΜΟΣ ΕΥΡΩΠΑ·Ϊ·ΚΟΥ Δ.Ε.	*(11):*	**3003241**
ΑΡΙΘ. ΕΛΛΗΝΙΚΗΣ ΚΑΤΑΘΕΣΗΣ	*(21):*	910401846
ΗΜΕΡ. ΕΛΛΗΝΙΚΗΣ ΚΑΤΑΘΕΣΗΣ	*(22):*	29.11.91
ΑΡΙΘ./ΗΜΕΡ. ΔΗΜΟΣΙΕΥΣΗΣ ΕΥΡΩΠΑ·Ϊ·ΚΟΥ ΔΙΠΛΩΜΑΤΟΣ	*(87):*	0282175A1/27.11.91 (91/48)
ΑΡΙΘ./ΗΜΕΡ. ΚΑΤΑΘΕΣΗΣ ΕΥΡΩΠΑ·Ϊ·ΚΗΣ ΑΙΤΗΣΗΣ	*(86):*	88301265.0/16.02.88
ΤΙΤΛΟΣ ΕΦΕΥΡΕΣΗΣ	*(54):*	Ενδοαγγειακός εκτατήρας και μέθοδος κατασκευής του
ΔΙΚΑΙΟΥΧΟΣ	*(73):*	Cook Incorporated 925 South Curry Pike Bloomington Indiana 47402, Η.Π.Α.
ΣΥΜΒΑΤΙΚΕΣ ΠΡΟΤΕΡΑΙΟΤΗΤΕΣ	*(30):*	25736/13.03.87/Η.Π.Α.
ΕΦΕΥΡΕΤΗΣ	*(72):*	Clanturco, Cesare
ΕΙΔΙΚΟΣ ΠΛΗΡΕΞΟΥΣΙΟΣ	*(74):*	Αναστάσιος Κ. Κιλιμίρης, Υψηλάντου 38, Αθήνα
ΑΝΤΙΚΛΗΤΟΣ	*(74):*	Αναστάσιος Κ. Κιλιμίρης, Υψηλάντου 38, Αθήνα

ΠΕΡΙΛΗΨΗ *(57)*

Συρμάτινος εκτατήρας (10) που προορίζεται να εισάγεται και να διαστέλλεται σε μία δίοδο και ο οποίος περιλαμβάνει ένα αριθμό καμπύλων τμημάτων τα οποία μορφοποιούνται προς μία κυκλική εν γένει διαμόρφωση. Τα προσκείμενα καμπύλα τμήματα ενώνονται με μία καμπή (13) έτσι ώστε να σχηματίζεται μία σειρά εναλλασσόμενων αντικρυστών βρόχων (15, 16). Ο διαμορφούμενος με τον τρόπο αυτό συρμάτινος εκτατήρας έχει κυλινδρικό σχήμα με διαμήκες άνοιγμα διαμέσου του οποίου εισάγεται πτυσσόμενος καθετήρας-μπαλόνι. Οι αντικρυστοί βρόχοι σφίγγονται γύρω από τον καθετήρα έτσι ώστε το κυλινδρικό σχήμα να παρουσιάζει μία περιοχή μερικής αλληλοεπικάλυψης στην οποία τμήματα προσκείμενων βρόχων αλληλοεπικαλύπτονται μερικώς κατά τη διαμήκη έννοια. Οι βρόχοι είναι διατεταγμένοι έτσι ώστε όταν ο καθετήρας-μπαλόνι διογκούται, οι προσκείμενοι βρόχοι να αποκλίνουν περιφερειακώς ο ένας σε σχέση με τον άλλο, με αποτέλεσμα τη μείωση της αλληλοεπικαλυπτόμενης περιοχής και την ταυτόχρονη αύξηση της διαμέτρου του κυλινδρικού σχήματος (24, 25). Καθώς η διάμετρος του κυλινδρικού σχήματος αυξάνει, ο συρμάτινος εκτατήρας έρχεται σε επαφή με την επιφάνεια της διόδου στην οποία εισάγεται ο εκτατήρας.

Σε μία μέθοδο της παρούσας εφεύρεσης, ο συρμάτινος εκτατήρας (10) κατασκευάζεται από σύρμα με επίπεδη ελικοειδή διαμόρφωση (30). Το σύρμα κεντράρεται πάνω από μία ημικυλινδρική κοιλότητα (43) σε μία επίπεδη πλάκα (40) και κατόπιν πιέζεται μέσα στην κοιλότητα με μια ράβδο (45) έτσι ώστε τμήμα του σύρματος να παίρνει το ημικυλινδρικό σχήμα. Με τη βοήθεια αγκίστρου (47α) που υπάρχει στο ένα άκρο ενός εργαλείου έλξεως (47), πιάνονται οι εκτεθειμένοι βρόχοι (48) του ελικοειδούς σύρματος και σύρονται πάνω από το ελεύθερο τμήμα της ράβδου μορφοποιήσεως επιτυγχανομένου ενός κυλινδρικού εν γένει σχήματος για το σύρμα. Όταν το σύρμα βγει από την κοιλότητα και απομακρυνθεί η ράβδος μορφοποιήσεως, εισάγεται διαμέσου του κυλινδρικού ανοίγματος πτυσσόμενος καθετήρας-μπαλόνι (22) και το σύρμα πιέζεται σφικτά γύρω από τον καθετήρα.

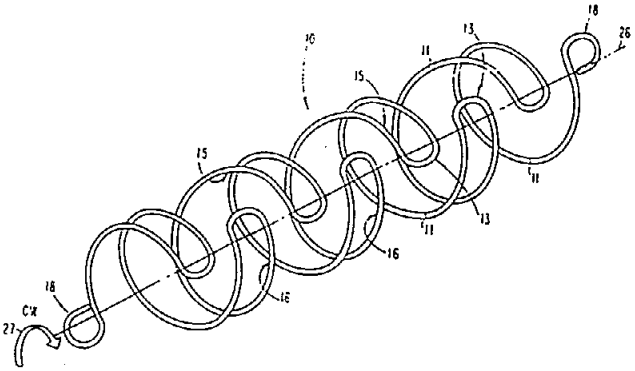

ΑΡΙΘΜΟΣ ΕΥΡΩΠΑ·Ϊ·ΚΟΥ Δ.Ε.	*(11):*	**3003242**
ΑΡΙΘ. ΕΛΛΗΝΙΚΗΣ ΚΑΤΑΘΕΣΗΣ	*(21):*	910401180
ΗΜΕΡ. ΕΛΛΗΝΙΚΗΣ ΚΑΤΑΘΕΣΗΣ	*(22):*	02.12.91
ΑΡΙΘ./ΗΜΕΡ. ΔΗΜΟΣΙΕΥΣΗΣ ΕΥΡΩΠΑ·Ϊ·ΚΟΥ ΔΙΠΛΩΜΑΤΟΣ	*(87):*	0285517/06.11.91
ΑΡΙΘ./ΗΜΕΡ. ΚΑΤΑΘΕΣΗΣ ΕΥΡΩΠΑ·Ϊ·ΚΗΣ ΑΙΤΗΣΗΣ	*(86):*	88400774.1/30.03.88
ΤΙΤΛΟΣ ΕΦΕΥΡΕΣΗΣ	*(54):*	Διάταξις ελέγχου ενός συστήματος (κινήσεως) μέσω καλωδίου, κινητοποιούμενη με τον αντίχειρα
ΔΙΚΑΙΟΥΧΟΣ	*(73):*	Société des Tracteurs et motoculteurs Staub 54 rue de Lambrechts F-92400 Courbevoie, Γαλλία
ΣΥΜΒΑΤΙΚΕΣ ΠΡΟΤΕΡΑΙΟΤΗΤΕΣ	*(30):*	8703373/31.03.87/Γαλλία
ΕΦΕΥΡΕΤΗΣ	*(72):*	Vernier, Claude
ΕΙΔΙΚΟΣ ΠΛΗΡΕΞΟΥΣΙΟΣ	*(74):*	Ιλεάνα Βόζεμπεργκ-Βρετού, δικηγόρος, Σκουφά 60Α, 106 80 Αθήνα
ΑΝΤΙΚΛΗΤΟΣ	*(74):*	Θεόδωρος Βόζεμπεργκ-Βρετός, δικηγόρος, Σκουφά 60Α, 106 80 Αθήνα

ΠΕΡΙΛΗΨΗ *(57)*

Η παρούσα εφεύρεση σχετίζεται με μία διάταξη ελέγχου του συστήματος μεταδόσεως (κινήσεως) μέσω καλωδίου κινητοποιούμενη με τον αντίχειρα του χρήστη.

Το καλώδιο 6 αγκιστρώνεται (συνδέεται) άμεσα επί ενός μοχλού 3 που φέρει το κομβίο πιέσεως (ωστήριο τεμάχιο) 4 επί του οποίου έρχεται και πιέζεται ο αντίχειρας. Η θέσις του σημείου αγκιστρώσεως 5 του καλωδίου επί του μοχλού και η απόστασις μεταξύ του στροφέα 2 του μοχλού και του αξονικού στηρίγματος 8 του περιβλήματος του καλωδίου υπολογίζονται έτσι ώστε οι αποστάσεις μεταξύ του στροφέα 2 και του καλωδίου, στις δύο ακραίες θέσεις του μοχλού 3, 3', να είναι αντιστρόφως ανάλογες προς την αναλογία των τιμών της δυνάμεως που εξασκεί ένα επανατακτικό ελατήριο 9 στις δύο ακραίες αυτές θέσεις, κατά τρόπον ώστε η δύναμις που χρειάζεται στον αντίχειρα να είναι η ίδια στα δύο άκρα της διαδρομής και να μεταβάλλεται λίγο κατά το διάστημα της διαδρομής αυτής. Κατά προτίμηση, ο μοχλός 3 είναι αγκωνωτός και το καλώδιο είναι περίπου ευθυγραμμισμένο με τον γεωμετρικό άξονα της λαβής 1.

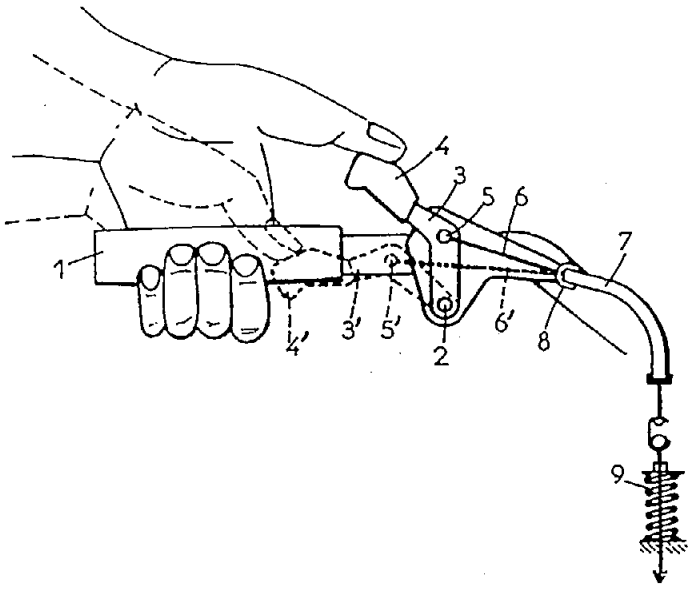

ΑΡΙΘΜΟΣ ΕΥΡΩΠΑΪΚΟΥ Δ.Ε.	*(11):*	**3003243**
ΑΡΙΘ. ΕΛΛΗΝΙΚΗΣ ΚΑΤΑΘΕΣΗΣ	*(21):*	910401304
ΗΜΕΡ. ΕΛΛΗΝΙΚΗΣ ΚΑΤΑΘΕΣΗΣ	*(22):*	02.12.91
ΑΡΙΘ./ΗΜΕΡ. ΔΗΜΟΣΙΕΥΣΗΣ ΕΥΡΩΠΑΪΚΟΥ ΔΙΠΛΩΜΑΤΟΣ	*(87):*	0290740/11.09.91
ΑΡΙΘ./ΗΜΕΡ. ΚΑΤΑΘΕΣΗΣ ΕΥΡΩΠΑΪΚΗΣ ΑΙΤΗΣΗΣ	*(86):*	88103745.1/09.03.88
ΤΙΤΛΟΣ ΕΦΕΥΡΕΣΗΣ	*(54):*	Μέσον κολλαρίσματος
ΔΙΚΑΙΟΥΧΟΣ	*(73):*	Diamalt AG Georg-Reismüller-Strasse 32-36 D-8000 München 50 Γερμανία
ΣΥΜΒΑΤΙΚΕΣ ΠΡΟΤΕΡΑΙΟΤΗΤΕΣ	*(30):*	3709698/25.03.87/Γερμανία
ΕΦΕΥΡΕΤΗΣ	*(72):*	1) Denkler, Maria 2) Keramaris, Nikolaos, Dr. 3) Bayerlein, Friedrich, Dr.
ΕΙΔΙΚΟΣ ΠΛΗΡΕΞΟΥΣΙΟΣ	*(74):*	Ιλεάνα Βόζεμπεργκ-Βρετού, δικηγόρος, Σκουφά 60Α, 106 80 Αθήνα
ΑΝΤΙΚΛΗΤΟΣ	*(74):*	Θεόδωρος Βόζεμπεργκ-Βρετός, δικηγόρος, Σκουφά 60Α, 106 80 Αθήνα

ΠΕΡΙΛΗΨΗ (57)

Η εφεύρεσις αφορά εις την χρήσιν μίγματος υδροξυαλκυλο C_{1-4}-γούαρ-γαλακτομαννάνης και υδροξυ-αλκυλο C_{1-4}-κάσσια-γαλακτομαννάνης ως μέσου κολλαρίσματος κλωστών εκ βάμβακος, αναγεννημένης κυτταρίνης, ερίου και συνθετικών ινών.

ΑΡΙΘΜΟΣ ΕΥΡΩΠΑΪΚΟΥ Δ.Ε.	*(11):*	**3003244**
ΑΡΙΘ. ΕΛΛΗΝΙΚΗΣ ΚΑΤΑΘΕΣΗΣ	*(21):*	910401870
ΗΜΕΡ. ΕΛΛΗΝΙΚΗΣ ΚΑΤΑΘΕΣΗΣ	*(22):*	02.12.91
ΑΡΙΘ./ΗΜΕΡ. ΔΗΜΟΣΙΕΥΣΗΣ ΕΥΡΩΠΑΪΚΟΥ ΔΙΠΛΩΜΑΤΟΣ	*(87):*	0234186/06.11.91
ΑΡΙΘ./ΗΜΕΡ. ΚΑΤΑΘΕΣΗΣ ΕΥΡΩΠΑΪΚΗΣ ΑΙΤΗΣΗΣ	*(86):*	87100072.5/06.01.87
ΤΙΤΛΟΣ ΕΦΕΥΡΕΣΗΣ	*(54):*	Χρησιμοποίηση ολιγοπεπτιδίων για την παρασκευή φαρμάκου θεραπείας εγκεφαλικών διαταραχών
ΔΙΚΑΙΟΥΧΟΣ	*(73):*	Fresenius AG Gluckensteinweg 5 6380 Bad Homburg v.d.H. Γερμανία
ΣΥΜΒΑΤΙΚΕΣ ΠΡΟΤΕΡΑΙΟΤΗΤΕΣ	*(30):*	3601398/18.01.86/Γερμανία
ΕΦΕΥΡΕΤΗΣ	*(72):*	1) Sommermeyer, Klaus 2) Weidler Burghard
ΕΙΔΙΚΟΣ ΠΛΗΡΕΞΟΥΣΙΟΣ	*(74):*	Χαρ. Ξανθοπούλου-Καλονάρου, δικηγόρος, Ν. Βάμβα 1, 106 74 Αθήνα
ΑΝΤΙΚΛΗΤΟΣ	*(74):*	Αθαν. Τσιμικάλης, δικηγόρος, Ν. Βάμβα 1, 106 74 Αθήνα

ΠΕΡΙΛΗΨΗ (57)

Η προκείμενη εφεύρεση αφορά τη χρησιμοποίηση ολιγοπεπτιδίων, στα οποία τουλάχιστον ένα από τα συνδεδεμένα αμινοξέα είναι L-τρυπτοφάνη ή αμινοξύ που παράγεται από L-τρυπτοφάνη, όπως η 5-υδροξυ-L-τρυπτοφάνη, π.χ. η L-αλανυλ-L-τρυπτοφάνη, L-τρυπτυλ-L-τρυπτοφάνη ή L-γλυκυλ-L-τρυπτοφάνη, ενδεχομένως σε συνδυασμό με την L-τρυπτοφάνη, για τη θεραπεία των εγκεφαλικών διαταραχών, ιδίως της αϋπνίας και των καταθλίψεων καθώς και φαρμακευτικά παρασκευάσματα, τα οποία περιέχουν τα ολιγοπεπτίδια του αναφερθέντος είδους, ενδεχομένως σε συνδυασμό με L-τρυπτοφάνη, για τη θεραπεία των εγκεφαλικών διαταραχών, ιδίως της αϋπνίας και των καταθλίψεων.

ΑΡΙΘΜΟΣ ΕΥΡΩΠΑ·Ι·ΚΟΥ Δ.Ε.	*(11):*	**3003245**
ΑΡΙΘ. ΕΛΛΗΝΙΚΗΣ ΚΑΤΑΘΕΣΗΣ	*(21):*	910401872
ΗΜΕΡ. ΕΛΛΗΝΙΚΗΣ ΚΑΤΑΘΕΣΗΣ	*(22):*	02.12.91
ΑΡΙΘ./ΗΜΕΡ. ΔΗΜΟΣΙΕΥΣΗΣ ΕΥΡΩΠΑ·Ι·ΚΟΥ ΔΙΠΛΩΜΑΤΟΣ	*(87):*	0334035/21.11.91
ΑΡΙΘ./ΗΜΕΡ. ΚΑΤΑΘΕΣΗΣ ΕΥΡΩΠΑ·Ι·ΚΗΣ ΑΙΤΗΣΗΣ	*(86):*	89103025.6/21.02.89
ΤΙΤΛΟΣ ΕΦΕΥΡΕΣΗΣ	*(54):*	Παράγωγα αζολυλοπροπενυλίου και αζολυλομεθυλοξιρανίου και μυκητοκτόνα που τα περιέχουν
ΔΙΚΑΙΟΥΧΟΣ	*(73):*	Basf Aktiengesellschaft Carl-Bosch-Strasse 38 6700 Ludwigshafen, Γερμανία
ΣΥΜΒΑΤΙΚΕΣ ΠΡΟΤΕΡΑΙΟΤΗΤΕΣ	*(30):*	3806089/26.02.88/Γερμανία
ΕΦΕΥΡΕΤΗΣ	*(72):*	1) Seele, Rainer 2) Karbach, Stefan 3) Goetz, Norbert 4) Lorenz, Gisela 5) Ammermann, Eberhard
ΕΙΔΙΚΟΣ ΠΛΗΡΕΞΟΥΣΙΟΣ	*(74):*	Χαρ. Ξανθοπούλου-Καλονάρου, δικηγόρος, Ν. Βάμβα 1, 106 74 Αθήνα
ΑΝΤΙΚΛΗΤΟΣ	*(74):*	Αθαν. Τσιμικάλης, δικηγόρος, Ν. Βάμβα 1, 106 74 Αθήνα

ΠΕΡΙΛΗΨΗ (57)

Αζολυλομεθυλοξιράνια του γενικού τύπου I

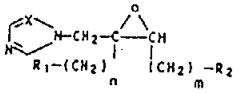

στον οποίο σημαίνουν τα R_1 και R_2 ενδεχομένως υποκατεστημένο αλκύλιο, ναφθύλιο, διφαινύλιο, διοξανύλιο ή φαινύλο, τα m και n σημαίνουν ακέραιο αριθμό 1 ως 5 ή 0, το X σημαίνει CH ή N, καθώς και τα άλατά τους προσθήκης οξέων που είναι ανεκτά από τα φυτά ή τα σύμπλοκα με μέταλλα και μυκητοκτόνα που περιέχουν αυτές τις ενώσεις.

ΑΡΙΘΜΟΣ ΕΥΡΩΠΑ·Ι·ΚΟΥ Δ.Ε.	*(11):*	**3003246**
ΑΡΙΘ. ΕΛΛΗΝΙΚΗΣ ΚΑΤΑΘΕΣΗΣ	*(21):*	910401873
ΗΜΕΡ. ΕΛΛΗΝΙΚΗΣ ΚΑΤΑΘΕΣΗΣ	*(22):*	02.12.91
ΑΡΙΘ./ΗΜΕΡ. ΔΗΜΟΣΙΕΥΣΗΣ ΕΥΡΩΠΑ·Ι·ΚΟΥ ΔΙΠΛΩΜΑΤΟΣ	*(87):*	0329327/30.10.91
ΑΡΙΘ./ΗΜΕΡ. ΚΑΤΑΘΕΣΗΣ ΕΥΡΩΠΑ·Ι·ΚΗΣ ΑΙΤΗΣΗΣ	*(86):*	89301195.7/08.02.89
ΤΙΤΛΟΣ ΕΦΕΥΡΕΣΗΣ	*(54):*	Συνθέσεις περιέχουσες λίπος με χαμηλή περιεκτικότητα σε φωσφατίδια
ΔΙΚΑΙΟΥΧΟΣ	*(73):*	Unilever NV Burgemeester & Jacobplein 1 P.O. Box 760 NL-3000 DK Rotterdam, Ολλανδία
ΣΥΜΒΑΤΙΚΕΣ ΠΡΟΤΕΡΑΙΟΤΗΤΕΣ	*(30):*	880299/09.02.88/Ολλανδία
ΕΦΕΥΡΕΤΗΣ	*(72):*	1) Grootscholten Paulus Adrianus 2) Van der Schee, Gerrit Leendert
ΕΙΔΙΚΟΣ ΠΛΗΡΕΞΟΥΣΙΟΣ	*(74):*	Χαρ. Ξανθοπούλου-Καλονάρου, δικηγόρος, Ν. Βάμβα 1, 106 74 Αθήνα
ΑΝΤΙΚΛΗΤΟΣ	*(74):*	Αθαν. Τσιμικάλης, δικηγόρος, Ν. Βάμβα 1, 106 74 Αθήνα

ΠΕΡΙΛΗΨΗ (57)

Λίπος τηγανίσματος με βελτιωμένη συμπεριφορά κατά του πιτσιλίσματος λόγω της παρουσίας συγκεκριμένης σύνθεσης φωσφατιδίων, και η οποία σύνθεση φωσφατιδίων, εν τούτοις, προκαλεί πολύ περιορισμένο, μόνον, καστανό χρωματισμό κατά το τηγάνισμα. Η σύνθεση των φωσφατιδίων προστίθεται σε πολύ χαμηλή στάθμη περιεκτικότητας, περίπου 0,01% κ.β. Η χρησιμοποιούμενη σύνθεση φωσφατιδίων είναι εμπλουτισμένη με PC και PI, εις βάρος του PE και των σακχάρων.

ΑΡΙΘΜΟΣ ΕΥΡΩΠΑ·Ϊ·ΚΟΥ Δ.Ε.	***(11):***	**3003247**
ΑΡΙΘ. ΕΛΛΗΝΙΚΗΣ ΚΑΤΑΘΕΣΗΣ	*(21):*	910401874
ΗΜΕΡ. ΕΛΛΗΝΙΚΗΣ ΚΑΤΑΘΕΣΗΣ	*(22):*	02.12.91
ΑΡΙΘ./ΗΜΕΡ. ΔΗΜΟΣΙΕΥΣΗΣ ΕΥΡΩΠΑ·Ϊ·ΚΟΥ ΔΙΠΛΩΜΑΤΟΣ	*(87):*	0244744/09.10.91
ΑΡΙΘ./ΗΜΕΡ. ΚΑΤΑΘΕΣΗΣ ΕΥΡΩΠΑ·Ϊ·ΚΗΣ ΑΙΤΗΣΗΣ	*(86):*	87106200.6/29.04.87
ΤΙΤΛΟΣ ΕΦΕΥΡΕΣΗΣ	*(54):*	Φυγοκεντρικό κόσκινο
ΔΙΚΑΙΟΥΧΟΣ	*(73):*	Omya GMBH Brohler strasse 11 5000 Köln 1, Γερμανία
ΣΥΜΒΑΤΙΚΕΣ ΠΡΟΤΕΡΑΙΟΤΗΤΕΣ	*(30):*	3615494/07.05.86/Γερμανία
ΕΦΕΥΡΕΤΗΣ	*(72):*	Barthelmess Ulrich
ΕΙΔΙΚΟΣ ΠΛΗΡΕΞΟΥΣΙΟΣ	*(74):*	Χαρ. Ξανθοπούλου-Καλονάρου, δικηγόρος, Ν. Βάμβα 1, 106 74 Αθήνα
ΑΝΤΙΚΛΗΤΟΣ	*(74):*	Αθαν. Τσιμικάλης, δικηγόρος, Ν. Βάμβα 1, 106 74 Αθήνα

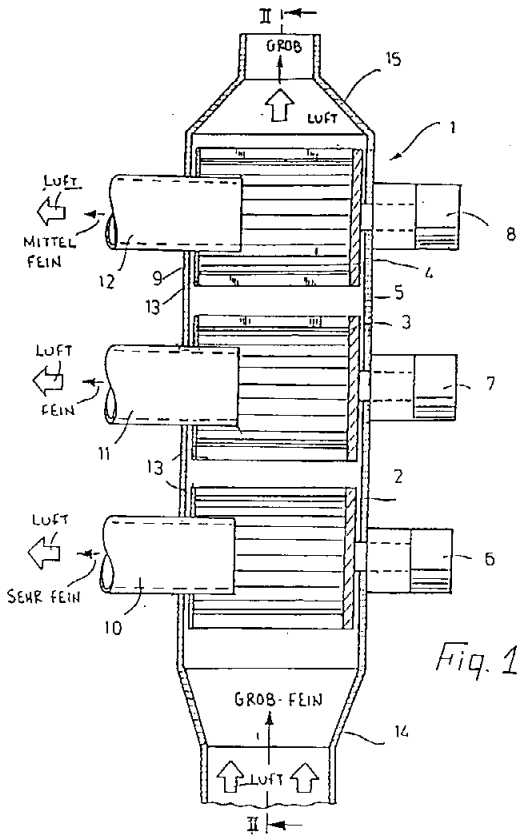

Fig. 1

ΠΕΡΙΛΗΨΗ *(57)*

Η εφεύρεση αναφέρεται σε ένα φυγοκεντρικό κόσκινο με μια θήκη, με εισόδους εισαγωγής και εξαγωγής για τον αέρα κοσκινίσματος, για το υλικό κοσκινίσματος, για το λεπτόκοκκο κλάσμα του υλικού και για το χονδρόκοκκο κλάσμα του.
Η εφεύρεση δημιουργεί ένα φυγοκεντρικό κόσκινο υψηλότερης αποδόσεως, από το οποίο μπορούν να βγαίνουν ταυτοχρόνως μερικά κλάσματα κόκκων με διαφορετικά μεγέθη κόκκων διαχωρισμού.
Τούτο επιτυγχάνεται με το ότι, στη θήκη του κοσκίνου τοποθετούνται μερικοί στροφείς, οι οποίοι συνδέονται σε ανά μια ξεχωριστή έξοδο αέρα και λεπτού κλάσματος υλικού ή σε ανά δύο ξεχωριστές εξόδους αέρα και λεπτού κλάσματος υλικού.

ΑΡΙΘΜΟΣ ΕΥΡΩΠΑ·Ϊ·ΚΟΥ Δ.Ε.	***(11):***	**3003248**
ΑΡΙΘ. ΕΛΛΗΝΙΚΗΣ ΚΑΤΑΘΕΣΗΣ	*(21):*	910401875
ΗΜΕΡ. ΕΛΛΗΝΙΚΗΣ ΚΑΤΑΘΕΣΗΣ	*(22):*	02.12.91
ΑΡΙΘ./ΗΜΕΡ. ΔΗΜΟΣΙΕΥΣΗΣ ΕΥΡΩΠΑ·Ϊ·ΚΟΥ ΔΙΠΛΩΜΑΤΟΣ	*(87):*	0283457/04.09.91
ΑΡΙΘ./ΗΜΕΡ. ΚΑΤΑΘΕΣΗΣ ΕΥΡΩΠΑ·Ϊ·ΚΗΣ ΑΙΤΗΣΗΣ	*(86):*	88870035.8/03.03.88
ΤΙΤΛΟΣ ΕΦΕΥΡΕΣΗΣ	*(54):*	Μέθοδος για την βελτίωση των οργανο-ληπτικών χαρακτηριστικών των οίνων
ΔΙΚΑΙΟΥΧΟΣ	*(73):*	Amchim S.A. Boulevard des Alliés 296 B-7700 Mouscron, Βέλγιο
ΣΥΜΒΑΤΙΚΕΣ ΠΡΟΤΕΡΑΙΟΤΗΤΕΣ	*(30):*	8703495/13.03.87/Γαλλία
ΕΦΕΥΡΕΤΗΣ	*(72):*	Vanysacker, Yves
ΕΙΔΙΚΟΣ ΠΛΗΡΕΞΟΥΣΙΟΣ	*(74):*	Χαρ. Ξανθοπούλου-Καλονάρου, δικηγόρος, Ν. Βάμβα 1, 106 74 Αθήνα
ΑΝΤΙΚΛΗΤΟΣ	*(74):*	Αθαν. Τσιμικάλης, δικηγόρος, Ν. Βάμβα 1, 106 74 Αθήνα

ΠΕΡΙΛΗΨΗ *(57)*

Μέθοδος για την βελτίωση των οργανοληπτικών χαρακτηριστικών των οίνων δια κατεργασίας πάνω στα φυτά των προς οινοποίηση σταφυλιών.
Κατεργάζονται τα σταφύλια που προορίζονται για οινοποίηση, πάνω στα φυτά, με τη βοήθεια σύνθεσης που περιέχει ως δραστικό συστατικό έναν ανιονικό επιφανειοδραστικό παράγοντα ή υλικό που περιέχει, κατά προτίμηση φυτική εδώδιμο έλαιο, κατά προτίμηση έλαιο της ελιάς ή του κόκκου, μερικώς σαπωνοποιημένο με τη βοήθεια υδροξειδίου μετάλλου αλκαλίων, στο οποίο προστίθεται μια κατώτερη αλειφατική αλκοόλη, κατά προτίμηση η αιθανόλη.
Η σύνθεση με εναιώρημα εντός του νερού ψεκάζεται σε δόση 5 ως 50, κατά προτίμηση 20 ως 40 λίτρων ανά εκτάριο, στα σταφύλια που είναι πάνω στα φυτά, σε χρόνο λιγότερο από ένα μήνα πριν από τη συγκομιδή τους, κατά προτίμηση σε μια περίοδο που εκτείνεται περίπου 5 ως 20 ημέρες πριν από αυτή τη συγκομιδή.

ΑΡΙΘΜΟΣ ΕΥΡΩΠΑ·Ι·ΚΟΥ Δ.Ε.	***(11):***	**3003249**
ΑΡΙΘ. ΕΛΛΗΝΙΚΗΣ ΚΑΤΑΘΕΣΗΣ	*(21):*	910401876
ΗΜΕΡ. ΕΛΛΗΝΙΚΗΣ ΚΑΤΑΘΕΣΗΣ	*(22):*	02.12.91
ΑΡΙΘ./ΗΜΕΡ. ΔΗΜΟΣΙΕΥΣΗΣ ΕΥΡΩΠΑ·Ι·ΚΟΥ ΔΙΠΛΩΜΑΤΟΣ	*(87):*	0230335/23.10.91
ΑΡΙΘ./ΗΜΕΡ. ΚΑΤΑΘΕΣΗΣ ΕΥΡΩΠΑ·Ι·ΚΗΣ ΑΙΤΗΣΗΣ	*(86):*	87200055.9/16.01.87
ΤΙΤΛΟΣ ΕΦΕΥΡΕΣΗΣ	*(54):*	Μέθοδος για τον σχηματισμό ρόλων από φύλλα ζύμης και διάταξη για την εκτέλεση της μεθόδου
ΔΙΚΑΙΟΥΧΟΣ	*(73):*	Unilever NV Burgemeester & Jacobplein 1 P.O. Box 760 NL-3000 D.K Rotterdam, Ολλανδία
ΣΥΜΒΑΤΙΚΕΣ ΠΡΟΤΕΡΑΙΟΤΗΤΕΣ	*(30):*	94/86, 16.01.86, Αυστρία
ΕΦΕΥΡΕΤΗΣ	*(72):*	Ondrorics, Johann
ΕΙΔΙΚΟΣ ΠΛΗΡΕΞΟΥΣΙΟΣ	*(74):*	Χαρ. Ξανθοπούλου-Καλονάρου, δικηγόρος, Ν. Βάμβα 1, 106 74 Αθήνα
ΑΝΤΙΚΛΗΤΟΣ	*(74):*	Αθαν. Τσιμικάλης, δικηγόρος, Ν. Βάμβα 1, 106 74 Αθήνα

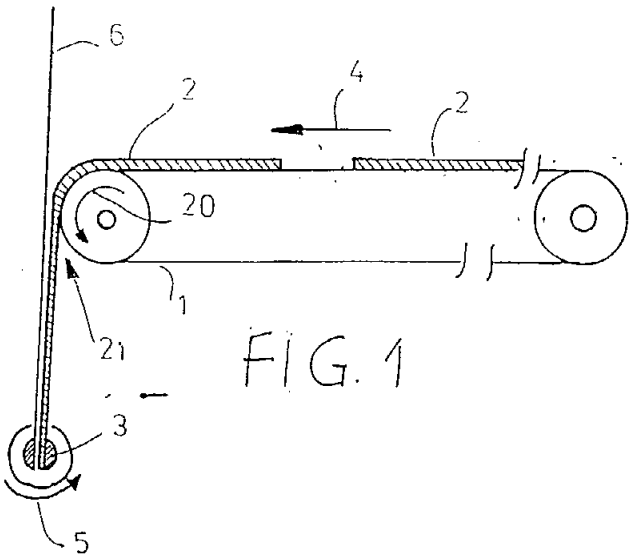

FIG. 1

ΠΕΡΙΛΗΨΗ (57)

Μέθοδος και διάταξη για το σχηματισμό ρόλων από φύλλα ζύμης, κυρίως από ζύμη σε φύλλα, όπου φύλλα ζύμης και φύλλα διαχωρισμού τροφοδοτούνται χωριστά σε ένα τύμπανο περιτυλίξεως, εδραζόμενο κατά τη μία του πλευρά και ελεύθερο κατά την άλλη, κάτω από τη θέση εκφορτίσεως μιας μεταφορικής ταινίας, για την τροφοδοσία φύλλων ζύμης, περιτυλίσσονται μαζί επί του τυμπάνου και οι σχηματιζόμενοι ρόλοι απομακρύνονται από το τύμπανο αξονικά.

ΑΡΙΘΜΟΣ ΕΥΡΩΠΑ·Ι·ΚΟΥ Δ.Ε.	***(11):***	**3003250**
ΑΡΙΘ. ΕΛΛΗΝΙΚΗΣ ΚΑΤΑΘΕΣΗΣ	*(21):*	910401877
ΗΜΕΡ. ΕΛΛΗΝΙΚΗΣ ΚΑΤΑΘΕΣΗΣ	*(22):*	02.12.91
ΑΡΙΘ./ΗΜΕΡ. ΔΗΜΟΣΙΕΥΣΗΣ ΕΥΡΩΠΑ·Ι·ΚΟΥ ΔΙΠΛΩΜΑΤΟΣ	*(87):*	0322009/06.11.91
ΑΡΙΘ./ΗΜΕΡ. ΚΑΤΑΘΕΣΗΣ ΕΥΡΩΠΑ·Ι·ΚΗΣ ΑΙΤΗΣΗΣ	*(86):*	88202718.8/29.11.88
ΤΙΤΛΟΣ ΕΦΕΥΡΕΣΗΣ	*(54):*	Μέθοδος παρασκευής τροφίμου
ΔΙΚΑΙΟΥΧΟΣ	*(73):*	Unilever NV. Burgemeester & Jacobplein 1 P.O. Box 760 NL-3000 DK Rotterdam, Ολλανδία
ΣΥΜΒΑΤΙΚΕΣ ΠΡΟΤΕΡΑΙΟΤΗΤΕΣ	*(30):*	8728384/04.12.87/Μ. Βρετανία
ΕΦΕΥΡΕΤΗΣ	*(72):*	1) McBride, Malcolm John 2) Symien, Serge Alfred
ΕΙΔΙΚΟΣ ΠΛΗΡΕΞΟΥΣΙΟΣ	*(74):*	Χαρ. Ξανθοπούλου-Καλονάρου, δικηγόρος, Ν. Βάμβα 1, 106 74 Αθήνα
ΑΝΤΙΚΛΗΤΟΣ	*(74):*	Αθαν. Τσιμικάλης, δικηγόρος, Ν. Βάμβα 1, 106 74 Αθήνα

ΠΕΡΙΛΗΨΗ (57)

Σε μέθοδο παρασκευής ρολού κρέατος, μονό ή πολλαπλό φύλλο τεμαχισμένου κρέατος υποβάλλεται, επί της μιας τουλάχιστον πλευράς του, σε κατεργασία δεσίματος, ενώ στην αντίθετη πλευρά του φύλλου τοποθετείται βρώσιμη ύλη, και το φύλλο τυλίγεται σπειροειδώς, με την πλευρά που δέθηκε να βλέπει προς τα έξω. Στη συνέχεια, ο λαμβανόμενος ρολός κρέατος υποβάλλεται σε κατεργασία σταθεροποίησης της μορφής του.

ΑΡΙΘΜΟΣ ΕΥΡΩΠΑΪΚΟΥ Δ.Ε.	***(11):***	**3003251**
ΑΡΙΘ. ΕΛΛΗΝΙΚΗΣ ΚΑΤΑΘΕΣΗΣ	*(21):*	910401879
ΗΜΕΡ. ΕΛΛΗΝΙΚΗΣ ΚΑΤΑΘΕΣΗΣ	*(22):*	02.12.91
ΑΡΙΘ./ΗΜΕΡ. ΔΗΜΟΣΙΕΥΣΗΣ ΕΥΡΩΠΑΪΚΟΥ ΔΙΠΛΩΜΑΤΟΣ	*(87):*	0308846/16.10.91
ΑΡΙΘ./ΗΜΕΡ. ΚΑΤΑΘΕΣΗΣ ΕΥΡΩΠΑΪΚΗΣ ΑΙΤΗΣΗΣ	*(86):*	88115311.8/19.09.88
ΤΙΤΛΟΣ ΕΦΕΥΡΕΣΗΣ	*(54):*	Μέθοδος εκκινήσεως αντλιών κενού συνδεδεμένων εν σειρά, και διάταξη επιτρέπουσα τη χρησιμοποίηση αυτής της μεθόδου
ΔΙΚΑΙΟΥΧΟΣ	*(73):*	Alcatel Cit 12 Rue de la Baume F-75008 Paris, Γαλλία
ΣΥΜΒΑΤΙΚΕΣ ΠΡΟΤΕΡΑΙΟΤΗΤΕΣ	*(30):*	8713267/25.09.87/Γαλλία
ΕΦΕΥΡΕΤΗΣ	*(72):*	1) Crinquette, Jean-Marie 2) Long, Jacques
ΕΙΔΙΚΟΣ ΠΛΗΡΕΞΟΥΣΙΟΣ	*(74):*	Παπακωνσταντίνου Ελένη, δικηγόρος, Κουμπάρη 2, 106 74 Αθήνα
ΑΝΤΙΚΛΗΤΟΣ	*(74):*	Σταμνά Σπυριδούλα, δικηγόρος, Κουμπάρη 2, 106 74 Αθήνα

ΠΕΡΙΛΗΨΗ (57)

Μέθοδος εκκινήσεως αντλιών κενού συνδεδεμένων εν σειρά, και διάταξη επιτρέπουσα τη χρησιμοποίηση αυτής της μεθόδου.
Η παρούσα εφεύρεση αφορά μία μέθοδο εκκινήσεως αντλιών κενού συνδεδεμένων εν σειρά, μίας πρωτεύουσας αντλίας (Α) και μίας τουλάχιστον δευτερεύουσας αντλίας (Β) τοποθετημένης μεταξύ της πρωτεύουσας αντλίας και του χώρου (Ε) όπου επιθυμείται η δημιουργία κενού, η οποία συνίσταται στην εκκίνηση πρώτα της πρωτεύουσας αντλίας και έπειτα της δευτερεύουσας αντλίας μόνον όταν η πίεσή της αναρροφήσεως, ελαττούμενη χάρη στην περιστροφή της πρωτεύουσας αντλίας, φθάσει μία αποδεκτή τιμή, χαρακτηριζόμενη από το ότι προσδιορίζεται η πίεση αναρροφήσεως που επικρατεί στη δευτερεύουσα αντλία χρησιμοποιώντας ένα φυσικό μέγεθος συνδεδεμένο με την πρωτεύουσα αντλία το οποίο ακολουθεί ένα νόμο παρόμοιο με αυτόν της πιέσεως.
Αφορά επίσης μία διάταξη πραγματοποιήσεως αυτής της μεθόδου.
Εφαρμογή στις βιομηχανικές εγκαταστάσεις κενού.

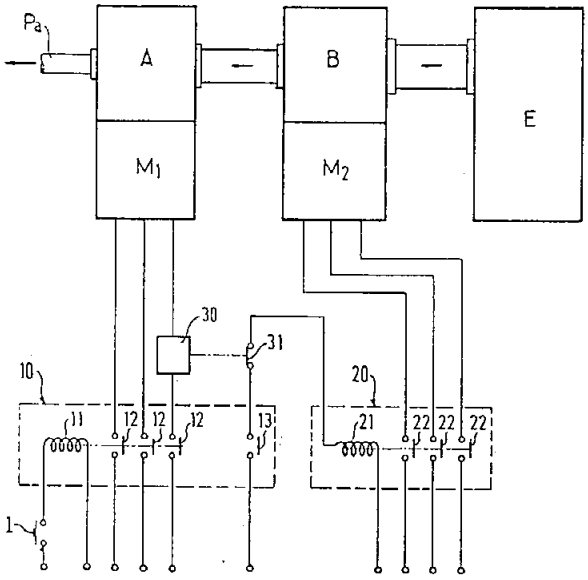

ΑΡΙΘΜΟΣ ΕΥΡΩΠΑΪΚΟΥ Δ.Ε.	***(11):***	**3003252**
ΑΡΙΘ. ΕΛΛΗΝΙΚΗΣ ΚΑΤΑΘΕΣΗΣ	*(21):*	910401880
ΗΜΕΡ. ΕΛΛΗΝΙΚΗΣ ΚΑΤΑΘΕΣΗΣ	*(22):*	02.12.91
ΑΡΙΘ./ΗΜΕΡ. ΔΗΜΟΣΙΕΥΣΗΣ ΕΥΡΩΠΑΪΚΟΥ ΔΙΠΛΩΜΑΤΟΣ	*(87):*	0245020/02.10.91
ΑΡΙΘ./ΗΜΕΡ. ΚΑΤΑΘΕΣΗΣ ΕΥΡΩΠΑΪΚΗΣ ΑΙΤΗΣΗΣ	*(86):*	87303819.4/29.04.87
ΤΙΤΛΟΣ ΕΦΕΥΡΕΣΗΣ	*(54):*	Φωτοχρωμικά αντικείμενα
ΔΙΚΑΙΟΥΧΟΣ	*(73):*	Pilkington PLC Prescot Road St. Helens, Merseyside WAIO 3TT Μ. Βρετανία
ΣΥΜΒΑΤΙΚΕΣ ΠΡΟΤΕΡΑΙΟΤΗΤΕΣ	*(30):*	8610709/01.05.86/Μ. Βρετανία
ΕΦΕΥΡΕΤΗΣ	*(72):*	1) Rickwood, Martin 2) Hepworth, John David
ΕΙΔΙΚΟΣ ΠΛΗΡΕΞΟΥΣΙΟΣ	*(74):*	Παπακωνσταντίνου Ελένη, δικηγόρος, Κουμπάρη 2, 106 74 Αθήνα
ΑΝΤΙΚΛΗΤΟΣ	*(74):*	Σταμνά Σπυριδούλα, δικηγόρος, Κουμπάρη 2, 106 74 Αθήνα

ΠΕΡΙΛΗΨΗ (57)

Ένα πλαστικό φωτοχρωμικό αντικείμενο, τυπικά ένας φακός όπως είναι ένας οφθαλμικός φακός ή ένα παράθυρο όπως είναι ένας φωταγωγός οροφής σχήματος, το οποίο περιλαμβάνει ένα πλαστικό υλικό οικοδεσπότη το οποίο έχει μια φωτοχρωμική ένωση ενσωματωμένη μέσα του ή απλωμένη επ' αυτού, με το αντικείμενο να χαρακτηρίζεται από το ότι επιδεικνύει τις παρακάτω ιδιότητες, μετρημένες σε Μάζα Αέρος (AIR MASS) 2 στους 25°C:
(α) μία ολοκληρωμένη ορατή μετάδοση στην κατάσταση ξανοίγματος (B.IVT) καυμαινομένη από 90 έως 25%.
(β) μια ολοκληρωμένη ορατή μετάδοση στην κατάσταση επισκότησης (D.IVT) κυμαινόμενη από 1 έως 50, και κατά προτίμηση 4 ως 30%.
(γ) Ο ρυθός επισκότησης του αντικειμένου όταν αυτό εκτίθεται σε ακτινική ακτινοβολία είναι τέτοιος ώστε το 88% της κλίμακος επισκότισης επιτυγχάνεται σε 30 δευτερόλεπτα ή λιγότερο δηλ. T_{88}=30 SECS.
(δ) Ο ρυθμός ξανοίγματος του αντικειμένου από την πλήρως επισκοτισμένη κατάσταση είναι τέτοιος ώστε να ανακτάται ποσοστό μεγαλύτερο του 60% της κλίμακας οπτικής πυκνότητας σε 60 δευτερόλεπτα, δηλ. % ODG-1 60% και
(ε) ή η προκληθείσα οπτική πυκνότητα του αντικειμένου, δηλ. η αλλαγή στην οπτική πυκνότητα του αντικειμένου, κατά την μετακίνηση από την κατάσταση ξανοίγματος (B.IVT) στην επισκοτισμένη κατάσταση (D.IVT) είναι μεγαλύτερη από 0.45.
Τυπικά, η φωτοχρωμική ένωση είναι μια ένωση σπειρο-οξαζίνης του γενικού τύπου (II)

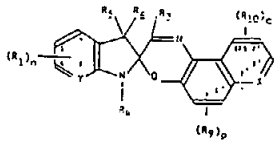

ΑΡΙΘΜΟΣ ΕΥΡΩΠΑ·Ι·ΚΟΥ Δ.Ε.	*(11):*	**3003253**
ΑΡΙΘ. ΕΛΛΗΝΙΚΗΣ ΚΑΤΑΘΕΣΗΣ	*(21):*	910401881
ΗΜΕΡ. ΕΛΛΗΝΙΚΗΣ ΚΑΤΑΘΕΣΗΣ	*(22):*	02.12.91
ΑΡΙΘ./ΗΜΕΡ. ΔΗΜΟΣΙΕΥΣΗΣ ΕΥΡΩΠΑ·Ι·ΚΟΥ ΔΙΠΛΩΜΑΤΟΣ	*(87):*	0255376/23.10.91
ΑΡΙΘ./ΗΜΕΡ. ΚΑΤΑΘΕΣΗΣ ΕΥΡΩΠΑ·Ι·ΚΗΣ ΑΙΤΗΣΗΣ	*(86):*	87306730.0/29.07.87
ΤΙΤΛΟΣ ΕΦΕΥΡΕΣΗΣ	*(54):*	Χημική μέθοδος
ΔΙΚΑΙΟΥΧΟΣ	*(73):*	Smithkline Beecham Corporation One Franklin Plaza P.O. Box 7929 Philadelphia Pennsylvania 19101, Η.Π.Α.
ΣΥΜΒΑΤΙΚΕΣ ΠΡΟΤΕΡΑΙΟΤΗΤΕΣ	*(30):*	8618846/01.08.86/Μ. Βρετανία
ΕΦΕΥΡΕΤΗΣ	*(72):*	1) Grayboyes, Harold 2) Kirkpatrick, David Samuel
ΕΙΔΙΚΟΣ ΠΛΗΡΕΞΟΥΣΙΟΣ	*(74):*	Παπακωνσταντίνου Ελένη, δικηγόρος, Κουμπάρη 2, 106 74 Αθήνα
ΑΝΤΙΚΛΗΤΟΣ	*(74):*	Σταμνά Σπυριδούλα, δικηγόρος, Κουμπάρη 2, 106 74 Αθήνα

ΠΕΡΙΛΗΨΗ *(57)*

Νέα μέθοδος δια παρασκευήν πολυμόρφου «Β» σιμετιδίνης περιλαμβάνει καθίζησιν (ιζηματαπόθεσιν) σιμετιδίνης εξ υδατικο-αλκοολικού διαλύματος άλατος προσθήκης οξέος. Η καθίζησις επιτελείται εις θερμοκρασίαν άνω των 15°C.

ΑΡΙΘΜΟΣ ΕΥΡΩΠΑ·Ι·ΚΟΥ Δ.Ε.	*(11):*	**3003254**
ΑΡΙΘ. ΕΛΛΗΝΙΚΗΣ ΚΑΤΑΘΕΣΗΣ	*(21):*	910401882
ΗΜΕΡ. ΕΛΛΗΝΙΚΗΣ ΚΑΤΑΘΕΣΗΣ	*(22):*	02.12.91
ΑΡΙΘ./ΗΜΕΡ. ΔΗΜΟΣΙΕΥΣΗΣ ΕΥΡΩΠΑ·Ι·ΚΟΥ ΔΙΠΛΩΜΑΤΟΣ	*(87):*	0269394/16.10.91
ΑΡΙΘ./ΗΜΕΡ. ΚΑΤΑΘΕΣΗΣ ΕΥΡΩΠΑ·Ι·ΚΗΣ ΑΙΤΗΣΗΣ	*(86):*	87310300.6/20.11.87
ΤΙΤΛΟΣ ΕΦΕΥΡΕΣΗΣ	*(54):*	Μέθοδος για την θεραπευτική αντιμετώπιση υπερφόρωσης σιδήρου
ΔΙΚΑΙΟΥΧΟΣ	*(73):*	Kirin-Amgen, Inc. 1900 Oak Terrace Lane Thousand Oaks California 9130, Η.Ρ.Α.
ΣΥΜΒΑΤΙΚΕΣ ΠΡΟΤΕΡΑΙΟΤΗΤΕΣ	*(30):*	933495/21.11.86/Η.Π.Α.
ΕΦΕΥΡΕΤΗΣ	*(72):*	1) Adamson, John William 2) Downing, Michael Richard 3) Eschbach, Joseph Wetherill 4) Egrie, Joan Christine
ΕΙΔΙΚΟΣ ΠΛΗΡΕΞΟΥΣΙΟΣ	*(74):*	Παπακωνσταντίνου Ελένη, δικηγόρος, Κουμπάρη 2, 106 74 Αθήνα
ΑΝΤΙΚΛΗΤΟΣ	*(74):*	Σταμνά Σπυριδούλα, δικηγόρος, Κουμπάρη 2, 106 74 Αθήνα

ΠΕΡΙΛΗΨΗ *(57)*

Αποκαλύπτεται μια μέθοδος για την μείωση του αποθηκευμένου σιδήρου και του σιδήρου ορού σε θηλαστικά. Ιδιαίτερα, σε ένα θηλαστικό το οποίο έχει μια ανωμαλία υπερφόρτωσης σιδήρου χορηγείται μια θεραπευτικά αποτελεσματική ποσότητα ερυθροποιητίνης για την αύξηση παραγωγής ερυθρών αιματικών κυττάρων και κατόπιν το θηλαστικό υπόκειται σε φλεβοτομή για την απομάκρυνση της παραχθείσας περίσσειας ερυθρών κυττάρων αίματος.

ΑΡΙΘΜΟΣ ΕΥΡΩΠΑΪΚΟΥ Δ.Ε.	*(11):*	**3003255**
ΑΡΙΘ. ΕΛΛΗΝΙΚΗΣ ΚΑΤΑΘΕΣΗΣ	*(21):*	910401883
ΗΜΕΡ. ΕΛΛΗΝΙΚΗΣ ΚΑΤΑΘΕΣΗΣ	*(22):*	02.12.91
ΑΡΙΘ./ΗΜΕΡ. ΔΗΜΟΣΙΕΥΣΗΣ ΕΥΡΩΠΑΪΚΟΥ ΔΙΠΛΩΜΑΤΟΣ	*(87):*	0317713/23.10.91
ΑΡΙΘ./ΗΜΕΡ. ΚΑΤΑΘΕΣΗΣ ΕΥΡΩΠΑΪΚΗΣ ΑΙΤΗΣΗΣ	*(86):*	88113235.1/16.08.88
ΤΙΤΛΟΣ ΕΦΕΥΡΕΣΗΣ	*(54):*	Καλάθι στηρίξεως φυτών
ΔΙΚΑΙΟΥΧΟΣ	*(73):*	Riesselmann & Sohn Brandstrasse D-2842 Lohne/Riessel Γερμανία
ΣΥΜΒΑΤΙΚΕΣ ΠΡΟΤΕΡΑΙΟΤΗΤΕΣ	*(30):*	3739947/24.11.87/Γερμανία
ΕΦΕΥΡΕΤΗΣ	*(72):*	Kühling, Franz
ΕΙΔΙΚΟΣ ΠΛΗΡΕΞΟΥΣΙΟΣ	*(74):*	Παπακωνσταντίνου Ελένη, δικηγόρος, Κουμπάρη 2, 106 74 Αθήνα
ΑΝΤΙΚΛΗΤΟΣ	*(74):*	Σταμνά Σπυριδούλα, δικηγόρος, Κουμπάρη 2, 106 74 Αθήνα

ΠΕΡΙΛΗΨΗ (57)

Η εφεύρεση αφορά ένα καλάθι στηρίξεως φυτών με ένα κατώτερο ελαστικό διαπλατυνόμενο δακτυλιοειδές τμήμα δια να περιβάλλει ένα τοίχωμα μανδύου γλάστρας εκκινούσες από αυτό και κατευθυνόμενες προς τα άνω ακτίνες οι οποίες οδηγούν σε ένα ανώτερο με μεγαλυτέρα διατομή δακτυλίδι στηρίξεως φυτών, όπου οι ακτίνες παρουσιάζουν μια ή περισσότερες προεξοχές συγκρατήσεως δια τη στήριξη επί ενός ανωτέρου άκρου γλάστρας και προτείνει δια καλυτέρα συγκράτηση επί μιας γλάστρας ανθέων ή παρομοίου, όπου δεν πρέπει να παρουσιασθεί χειροτέρευση της δυνατότητος διαχωρισμού των εισχωρούντων το ένα εις το άλλο καλαθιών στηρίξεως φυτών, οι προεξοχές συγκρατήσεως (7) να είναι διαμορφωμένες προς τα κάτω υπό μορφήν αγκίστρου και το τμήμα δακτυλίου (2) εν μέρει τουλάχιστον να παρουσιάζει ακτινικά προς τα έξω καταλήγουσες οδηγητήριες λοξοτομές (8, 9).

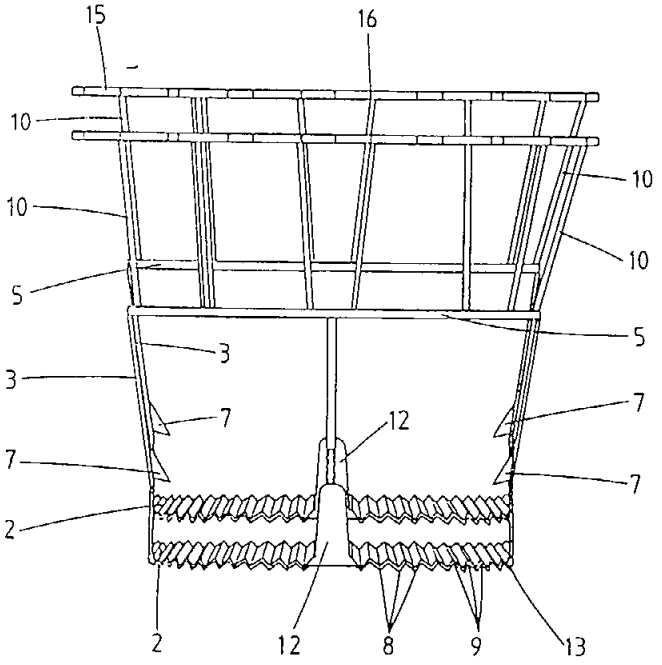

ΑΡΙΘΜΟΣ ΕΥΡΩΠΑΪΚΟΥ Δ.Ε.	*(11):*	**3003256**
ΑΡΙΘ. ΕΛΛΗΝΙΚΗΣ ΚΑΤΑΘΕΣΗΣ	*(21):*	910401884
ΗΜΕΡ. ΕΛΛΗΝΙΚΗΣ ΚΑΤΑΘΕΣΗΣ	*(22):*	02.12.91
ΑΡΙΘ./ΗΜΕΡ. ΔΗΜΟΣΙΕΥΣΗΣ ΕΥΡΩΠΑΪΚΟΥ ΔΙΠΛΩΜΑΤΟΣ	*(87):*	0299484/09.10.91
ΑΡΙΘ./ΗΜΕΡ. ΚΑΤΑΘΕΣΗΣ ΕΥΡΩΠΑΪΚΗΣ ΑΙΤΗΣΗΣ	*(86):*	88111335.1/14.07.88
ΤΙΤΛΟΣ ΕΦΕΥΡΕΣΗΣ	*(54):*	Μέθοδος δια την παρασκευήν ενδιάμεσων ενώσεων δια την σύνθεσιν Fosfomycin (φωσφομυκίνης)
ΔΙΚΑΙΟΥΧΟΣ	*(73):*	Zambon Group S.p.A. Via Della Chimica, 9 I-36100 Vincenza, Ιταλία
ΣΥΜΒΑΤΙΚΕΣ ΠΡΟΤΕΡΑΙΟΤΗΤΕΣ	*(30):*	1) 2130387/15.07.87/Ιταλία 2) 2312587/21.12.87/Ιταλία
ΕΦΕΥΡΕΤΗΣ	*(72):*	1) Castaldi, Graziano 2) Giordano, Claudio
ΕΙΔΙΚΟΣ ΠΛΗΡΕΞΟΥΣΙΟΣ	*(74):*	Παπακωνσταντίνου Ελένη, δικηγόρος, Κουμπάρη 2, 106 74 Αθήνα
ΑΝΤΙΚΛΗΤΟΣ	*(74):*	Σταμνά Σπυριδούλα, δικηγόρος, Κουμπάρη 2, 106 74 Αθήνα

ΠΕΡΙΛΗΨΗ (57)

Περιγράφεται μέθοδος δια την παρασκευήν ενδιαμέσων ενώσεων χρησίμων εις την σύνθεσιν FOSFOMYCIN. Πλέον συγκεκριμένως, περιγράφεται εναντιο-εκλεκτική μέθοδος δια την παρασκευήν παραγώγων (1S, 2S)-1, 2-διϋδροξυπροπυλο-φωσφονικού οξέος του τύπου

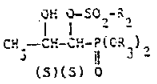

εις τον οποίον τα R_2 και R_3 έχουν τας εις την περιγραφήν αναφερομένας εννοίας.

ΑΡΙΘΜΟΣ ΕΥΡΩΠΑΪΚΟΥ Δ.Ε.	*(11):*	**3003257**
ΑΡΙΘ. ΕΛΛΗΝΙΚΗΣ ΚΑΤΑΘΕΣΗΣ	*(21):*	910401885
ΗΜΕΡ. ΕΛΛΗΝΙΚΗΣ ΚΑΤΑΘΕΣΗΣ	*(22):*	02.12.91
ΑΡΙΘ./ΗΜΕΡ. ΔΗΜΟΣΙΕΥΣΗΣ ΕΥΡΩΠΑΪΚΟΥ ΔΙΠΛΩΜΑΤΟΣ	*(87):*	0297435/16.10.91
ΑΡΙΘ./ΗΜΕΡ. ΚΑΤΑΘΕΣΗΣ ΕΥΡΩΠΑΪΚΗΣ ΑΙΤΗΣΗΣ	*(86):*	88110034.1/23.06.88
ΤΙΤΛΟΣ ΕΦΕΥΡΕΣΗΣ	*(54):*	Παράγωγα αμινοπροπανόλης από ενώσεις 3-(3-υδροξυφαινυλο)1-προπανόλης μέθοδος για την παρασκευή τους και φάρμακα τα οποία περιέχουν τις ενώσεις αυτές
ΔΙΚΑΙΟΥΧΟΣ	*(73):*	Helopharm W. Petrik GMBH & Co. KG. Waldstrasse 23-25 D-1000 Berlin 51, Γερμανία
ΣΥΜΒΑΤΙΚΕΣ ΠΡΟΤΕΡΑΙΟΤΗΤΕΣ	*(30):*	87109016/23.06.87/Ευρωπαϊκό
ΕΦΕΥΡΕΤΗΣ	*(72):*	1) Petrik, Gerd 2) Schubert, Klemens Dr.
ΕΙΔΙΚΟΣ ΠΛΗΡΕΞΟΥΣΙΟΣ	*(74):*	Παπακωνσταντίνου Ελένη, δικηγόρος, Κουμπάρη 2, 106 74 Αθήνα
ΑΝΤΙΚΛΗΤΟΣ	*(74):*	Σταμνά Σπυριδούλα, δικηγόρος, Κουμπάρη 2, 106 74 Αθήνα

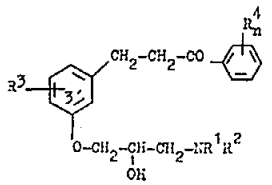

(I)

ΠΕΡΙΛΗΨΗ (57)

Περιγράφονται παράγοντα αμινοπροπανόλης από ενώσεις 3-(3-υδροξυφαινυλο)-1-προπανόνης του γενικού τύπου και των οξέων αυτών. Μια μέθοδος δια την παρασκευήν αυτών και φάρμακα τα οποία περιέχουν τις ενώσεις αυτές.

ΑΡΙΘΜΟΣ ΕΥΡΩΠΑΪΚΟΥ Δ.Ε.	*(11):*	**3003258**
ΑΡΙΘ. ΕΛΛΗΝΙΚΗΣ ΚΑΤΑΘΕΣΗΣ	*(21):*	910401886
ΗΜΕΡ. ΕΛΛΗΝΙΚΗΣ ΚΑΤΑΘΕΣΗΣ	*(22):*	02.12.91
ΑΡΙΘ./ΗΜΕΡ. ΔΗΜΟΣΙΕΥΣΗΣ ΕΥΡΩΠΑΪΚΟΥ ΔΙΠΛΩΜΑΤΟΣ	*(87):*	0307127/30.10.91
ΑΡΙΘ./ΗΜΕΡ. ΚΑΤΑΘΕΣΗΣ ΕΥΡΩΠΑΪΚΗΣ ΑΙΤΗΣΗΣ	*(86):*	88308017.8/30.08.88
ΤΙΤΛΟΣ ΕΦΕΥΡΕΣΗΣ	*(54):*	Βαλβίδα μετρήσεως με πτυσσόμενο θάλαμο
ΔΙΚΑΙΟΥΧΟΣ	*(73):*	Bespak plc Bergen Way North Lynn Industrial Estate King's Lynn Norfolk, PE30 2JJ Μ. Βρετανία
ΣΥΜΒΑΤΙΚΕΣ ΠΡΟΤΕΡΑΙΟΤΗΤΕΣ	*(30):*	8720978/07.09.87/Μ. Βρετανία
ΕΦΕΥΡΕΤΗΣ	*(72):*	Howlett, Dawid John
ΕΙΔΙΚΟΣ ΠΛΗΡΕΞΟΥΣΙΟΣ	*(74):*	Παπακωνσταντίνου Ελένη, δικηγόρος, Κουμπάρη 2, 106 74 Αθήνα
ΑΝΤΙΚΛΗΤΟΣ	*(74):*	Σταμνά Σπυριδούλα, δικηγόρος, Κουμπάρη 2, 106 74 Αθήνα

ΠΕΡΙΛΗΨΗ (57)

Μια βαλβίδα μετρήσεως με πτυσσόμενο θάλαμο προς χρήση μ' ένα πεπιεσμένο δοχείο παροχής 2 αποτελείται από ένα γενικά κυλινδρικό σώμα 3, ένα ελαστομερές χιτώνιο 12 που περιβάλλει το σώμα ομοαξονικά και δημιουργεί μεταξύ τους ένα πτυσσόμενο θάλαμο 14, το σώμα σχηματίζον ένα εσωτερικό θάλαμο 18, με τις διόδους 31 που προσφέρουν μια δίοδο ρευστού μεταξύ του εσωτερικού θαλάμου και του πτυσσομένου θαλάμου, μια αξονικά ολισθαίνουσα βαλβίδα επενεργούσα επί του στελέχους 6 που εκτείνεται αξονικά μέσα στον εσωτερικό θάλαμο, μια βαλβίδα εξαγωγής 33 λειτουργούσα μεταξύ του στελέχους και του σώματος, στο εξωτερικό άκρο του εσωτερικού θαλάμου ώστε να παρέχει ένα ρευστό στην ανοικτή κατάσταση της βαλβίδας και μια βαλβίδα εισαγωγής 21 λειτουργούσα μεταξύ του σώματος και του στελέχους στο εσωτερικό άκρο του εσωτερικού θαλάμου για την εισαγωγή ρευστού κατά την κλειστή κατάσταση της βαλβίδας, όπου η βαλβίδα εισαγωγής διαθέτει ένα δακτυλιοειδές τμήμα στεγανότητας 29 του χιτωνίου που συνεργάζεται μ' ένα εσωτερικό ακραίο τμήμα 8 του στελέχους του εκτεινομένου δι' αυτού και όπου το χιτώνιο περιλαμβάνει επί πλέον μια δακτυλιοειδή προεξοχή 16 που υποδέχεται το εσωτερικό άκρο 15 του σώματος, το προεξέχον τμήμα και το τμήμα στεγανότητας σχηματιζόμενο αντιστοίχως εξ ολοκλήρου από σχετικά παχύ και λεπτό υλικό, χάρη στο οποίο το προεξέχον τμήμα και το τμήμα στεγανότητος είναι, αντιστοίχως σχετικά άκαμπτο και εύκαμπτο ώστε να στερεώνεται καλά το χιτώνιο επάνω στο σώμα της βαλβίδας ενώ καθίσταται δυνατή μια παραμόρφωση του τμήματος στεγανότητας.

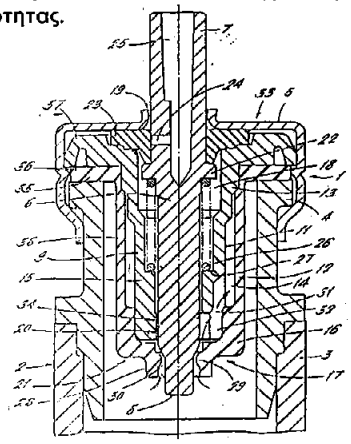

ΑΡΙΘΜΟΣ ΕΥΡΩΠΑ·Ϊ·ΚΟΥ Δ.Ε.	*(11):*	**3003259**
ΑΡΙΘ. ΕΛΛΗΝΙΚΗΣ ΚΑΤΑΘΕΣΗΣ	*(21):*	910401887
ΗΜΕΡ. ΕΛΛΗΝΙΚΗΣ ΚΑΤΑΘΕΣΗΣ	*(22):*	02.12.91
ΑΡΙΘ./ΗΜΕΡ. ΔΗΜΟΣΙΕΥΣΗΣ ΕΥΡΩΠΑ·Ϊ·ΚΟΥ ΔΙΠΛΩΜΑΤΟΣ	*(87):*	0335071/23.10.91
ΑΡΙΘ./ΗΜΕΡ. ΚΑΤΑΘΕΣΗΣ ΕΥΡΩΠΑ·Ϊ·ΚΗΣ ΑΙΤΗΣΗΣ	*(86):*	89101155.3/24.01.89
ΤΙΤΛΟΣ ΕΦΕΥΡΕΣΗΣ	*(54):*	Μέθοδος και διάταξη δια πνευματική μεταφορά ενός λεπτόκοκκου και κονιόμορφου καυσίμου εντός ενός ευρισκόμενου υπό μεγάλη πίεση αντιδραστήρος εξαερώσεως
ΔΙΚΑΙΟΥΧΟΣ	*(73):*	Krupp Koppers GmbH Altendorfer Strasse 120 D-4300 Essen 1, Γερμανία
ΣΥΜΒΑΤΙΚΕΣ ΠΡΟΤΕΡΑΙΟΤΗΤΕΣ	*(30):*	3810404/26.03.88/Γερμανία
ΕΦΕΥΡΕΤΗΣ	*(72):*	1) Baumann, Hans-Richard 2) Schweimanns, Hans-Reiner
ΕΙΔΙΚΟΣ ΠΛΗΡΕΞΟΥΣΙΟΣ	*(74):*	Παπακωνσταντίνου Ελένη, δικηγόρος, Κουμπάρη 2, 106 74 Αθήνα
ΑΝΤΙΚΛΗΤΟΣ	*(74):*	Σταμνά Σπυριδούλα, δικηγόρος, Κουμπάρη 2, 106 74 Αθήνα

ΠΕΡΙΛΗΨΗ (57)

Εις την μέθοδον αυτήν όλοι οι καυστήρες ενός αντιδραστήρος εξαερώσεως ο οποίος ευρίσκεται υπό ηυξημένη πίεσιν τροφοδοτούνται δια καυσίμου μέσω ενός κεντρικού υποδοχέως κατανομής, ο οποίος ευρίσκεται επίσης υπό ηυξημένη πίεσιν, ενώ η προσαγωγή καυσίμου εις τον υποδοχέα κατανομής προσαρμόζεται προς την παραλαβήν καυσίμου και γίνεται κατά συνεχήν τρόπον δια δύο τουλάχιστον προωθητών δοχείων πιέσεως, τα οποία γεμίζονται και εκκενώνονται το εν εις άλλου χρόνον από το άλλον.

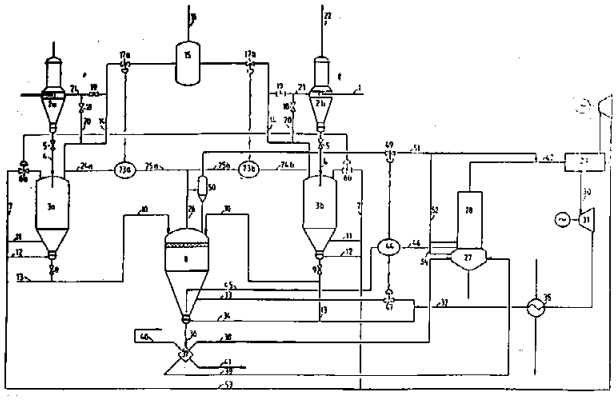

ΑΡΙΘΜΟΣ ΕΥΡΩΠΑ·Ϊ·ΚΟΥ Δ.Ε.	*(11):*	**3003260**
ΑΡΙΘ. ΕΛΛΗΝΙΚΗΣ ΚΑΤΑΘΕΣΗΣ	*(21):*	910401888
ΗΜΕΡ. ΕΛΛΗΝΙΚΗΣ ΚΑΤΑΘΕΣΗΣ	*(22):*	02.12.91
ΑΡΙΘ./ΗΜΕΡ. ΔΗΜΟΣΙΕΥΣΗΣ ΕΥΡΩΠΑ·Ϊ·ΚΟΥ ΔΙΠΛΩΜΑΤΟΣ	*(87):*	0358616/23.10.91
ΑΡΙΘ./ΗΜΕΡ. ΚΑΤΑΘΕΣΗΣ ΕΥΡΩΠΑ·Ϊ·ΚΗΣ ΑΙΤΗΣΗΣ	*(86):*	89850216.0/28.06.89
ΤΙΤΛΟΣ ΕΦΕΥΡΕΣΗΣ	*(54):*	Ένα υψηλά ανυψώμενο κτίριο
ΔΙΚΑΙΟΥΧΟΣ	*(73):*	1) Lundström, Björn Vasavägen 37 S-18142 Lidingö, Σουηδία 2) Rex, Olle Attundavägen 6 S-16152 Bromma, Σουηδία
ΣΥΜΒΑΤΙΚΕΣ ΠΡΟΤΕΡΑΙΟΤΗΤΕΣ	*(30):*	8802994/26.08.88/Σουηδία
ΕΦΕΥΡΕΤΗΣ	*(72):*	1) Lundström, Björn 2) Rex, Olle
ΕΙΔΙΚΟΣ ΠΛΗΡΕΞΟΥΣΙΟΣ	*(74):*	Παπακωνσταντίνου Ελένη, δικηγόρος, Κουμπάρη 2, 106 74 Αθήνα
ΑΝΤΙΚΛΗΤΟΣ	*(74):*	Σταμνά Σπυριδούλα, δικηγόρος, Κουμπάρη 2, 106 74 Αθήνα

ΠΕΡΙΛΗΨΗ (57)

Ένα υψηλό κτίριο το οποίο περιλαμβάνει μια πληθώρα ορόφων (5) χαρακτηρίζεται από το ότι δύο ή περισσότερες μονάδες (1-1c) αμοιβαία ύπερθεν τοποθετημένων ορόφων (5, 6) της πληθώρας ορόφων είναι διατεταγμένες η μια επάνω στην άλλη. Κάθε μονάδα ορόφου (1-1c) έχει μια κοινή, επιφάνεια κήπου (7) τοποθετημένη μέσα στα όρια του κτιρίου και έχει ένα ισόγειο επί του ίδιου επιπέδου όπως ο πλέον χαμηλά ευρισκόμενος όροφος της μονάδας. Κάθε μονάδα ορόφου εξυπηρετείται από μια διάταξη ανυψωτή και κλιμακοστασίου η οποία περιορίζεται στην υπό ερώτηση μονάδα και η οποία είναι προσεγγίσιμη όσον αφορά την είσοδο από το ισόγειο της επιφάνειας κήπου (7). Τελικά οι περιοχές κήπου (7) συνδέονται αμοιβαία μέσω ξεχωριστών ανυψωτών και κλιμακοστασίων από τους πλέον χαμηλά ευρισκόμενους ορόφους των αντίστοιχων μονάδων του υψηλού κτιρίου.

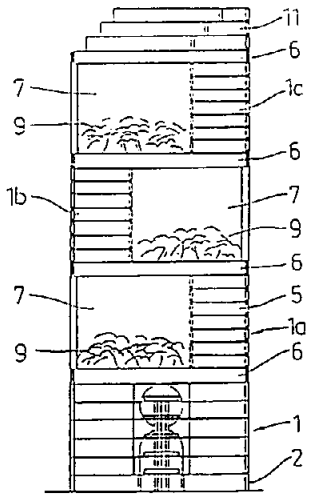

ΑΡΙΘΜΟΣ ΕΥΡΩΠΑΪΚΟΥ Δ.Ε.	***(11):***	**3003261**
ΑΡΙΘ. ΕΛΛΗΝΙΚΗΣ ΚΑΤΑΘΕΣΗΣ	*(21):*	910401889
ΗΜΕΡ. ΕΛΛΗΝΙΚΗΣ ΚΑΤΑΘΕΣΗΣ	*(22):*	02.12.91
ΑΡΙΘ./ΗΜΕΡ. ΔΗΜΟΣΙΕΥΣΗΣ ΕΥΡΩΠΑΪΚΟΥ ΔΙΠΛΩΜΑΤΟΣ	*(87):*	0228097/16.10.91
ΑΡΙΘ./ΗΜΕΡ. ΚΑΤΑΘΕΣΗΣ ΕΥΡΩΠΑΪΚΗΣ ΑΙΤΗΣΗΣ	*(86):*	86118142.8/30.12.86
ΤΙΤΛΟΣ ΕΦΕΥΡΕΣΗΣ	*(54):*	Στρεφόμενος διαχωριστής κυκλώνος για ετερογενές υγρό
ΔΙΚΑΙΟΥΧΟΣ	*(73):*	1) Neyrtec S.A. 2, Avenue du Général de Gaulle F-38800 Pont de Claix, Γαλλία 2) Total Compagnie Française des pétroles 5 Rue Michel-Ange F-75016 Paris, Γαλλία
ΣΥΜΒΑΤΙΚΕΣ ΠΡΟΤΕΡΑΙΟΤΗΤΕΣ	*(30):*	8600015/02.01.86/Γαλλία
ΕΦΕΥΡΕΤΗΣ	*(72):*	1) Lecoffre, Yves 2) Woillez, Jacques
ΕΙΔΙΚΟΣ ΠΛΗΡΕΞΟΥΣΙΟΣ	*(74):*	Παπακωνσταντίνου Ελένη, δικηγόρος, Κουμπάρη 2, 106 74 Αθήνα
ΑΝΤΙΚΛΗΤΟΣ	*(74):*	Σταμνά Σπυριδούλα, δικηγόρος, Κουμπάρη 2, 106 74 Αθήνα

ΠΕΡΙΛΗΨΗ (57)

Στρεφόμενος διαχωριστής κυκλώνος για ετερογενές υγρό.
Αγωγοί εγχύσεως (30) εισάγουν ένα ύδωρ προς απελαίωση με μία σχετική αξονική ταχύτητα στην περιφέρεια ενός εμπροσθίου άκρου (4) ενός κυλινδρικού θαλάμου διαχωρισμού (2) στρεφομένου περί τον άξονά του (8).
Το καθαρισμένο ύδωρ εξέρχεται από το άλλο άκρο (6) αυτού του θαλάμου από ένα δακτυλειοειδές άνοιγμα εξόδου (26) μειωμένης ακτίνας ώστε να δημιουργήσει μία ροή τύπου ελεύθερου κυκλώνα. Το έλαιο απομακρύνεται από έναν αξονικό σωλήνα (28).
Εφαρμογή στις εξέδρες αντλήσεως πετρελαίου.

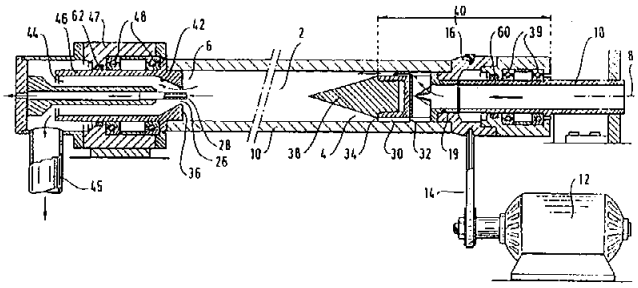

ΑΡΙΘΜΟΣ ΕΥΡΩΠΑΪΚΟΥ Δ.Ε.	***(11):***	**3003262**
ΑΡΙΘ. ΕΛΛΗΝΙΚΗΣ ΚΑΤΑΘΕΣΗΣ	*(21):*	910401890
ΗΜΕΡ. ΕΛΛΗΝΙΚΗΣ ΚΑΤΑΘΕΣΗΣ	*(22):*	04.12.91
ΑΡΙΘ./ΗΜΕΡ. ΔΗΜΟΣΙΕΥΣΗΣ ΕΥΡΩΠΑΪΚΟΥ ΔΙΠΛΩΜΑΤΟΣ	*(87):*	0284294/04.09.91
ΑΡΙΘ./ΗΜΕΡ. ΚΑΤΑΘΕΣΗΣ ΕΥΡΩΠΑΪΚΗΣ ΑΙΤΗΣΗΣ	*(86):*	88302352.5-2310/17.03.88
ΤΙΤΛΟΣ ΕΦΕΥΡΕΣΗΣ	*(54):*	Μια καρέκλα ύδατος
ΔΙΚΑΙΟΥΧΟΣ	*(73):*	Smith, Peter Alan 593-595 Princes Highway Rockdale, New South Wales 2216 Αυστραλία
ΣΥΜΒΑΤΙΚΕΣ ΠΡΟΤΕΡΑΙΟΤΗΤΕΣ	*(30):*	956/1987, 19.03.87, Αυστραλία
ΕΦΕΥΡΕΤΗΣ	*(72):*	Smith, Peter Alan
ΕΙΔΙΚΟΣ ΠΛΗΡΕΞΟΥΣΙΟΣ	*(74):*	Κουφάκης Πέτρος Κων/νου, Αβέρωφ 11, 104 33 Αθήνα
ΑΝΤΙΚΛΗΤΟΣ	*(74):*	Κουφάκη-Κατσίκη Σταματία, Αβέρωφ 11, 104 33 Αθήνα

ΠΕΡΙΛΗΨΗ (57)

Ένα κάθισμα ύδατος το οποίον είναι ιδιαιτέρως κατάλληλον προς χρήσιν υπό αναρρωνυόντων ή γεροντολογικών ατόμων και το οποίον περιλαμβάνει ένα πλαίσιον (10, 11) έχον εν τμήμα έδρας (15) και εν τμήμα πλάτης (12), εν πλήθος αορτήρων (20) ομοίων προς σάκκους ασφαλισμένων δια της ανωτέρας παρυφής των (21) εις το τμήμα πλάτης (12), και έναν σάκκον (24) αδιαπέραστον εις ύδωρ τοποθετημένων ολοκλήρως εντός εκάστου αορτήρος (20). Ο σάκκος (24) εντός εκάστου αορτήρος (20) είναι μερικώς πληρωμένος δι' ύδατος και ο εντός εκάστου σάκκου (24) χώρος όστις δεν καταλαμβάνεται υπό του ύδατος είναι ουσιαστικώς ελεύθερος άερος μέσω του οποίου ο σάκκος (24) και ο εμπεριέχων αυτόν αορτήρ (20) θα λειτουργούν ως εν μαξιλάρι το οποίον στηρίζει και προσαρμόζεται προς την μορφήν του χρήστου του καθίσματος. Ο σάκκος (24) εντός εκάστου αορτήρος (20) ασφαλίζεται εις και κρέμεται εντός του αορτήρος (20) ούτως ώστε αυτός δεν καταρρέει επ' αυτού τούτου όταν πληρωθή μερικώς δι' ύδατος.

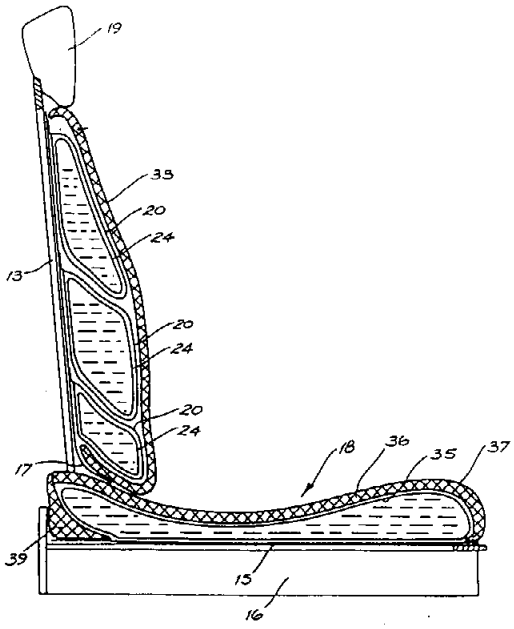

ΑΡΙΘΜΟΣ ΕΥΡΩΠΑ·Ι·ΚΟΥ Δ.Ε.	*(11):*	**3003263**
ΑΡΙΘ. ΕΛΛΗΝΙΚΗΣ ΚΑΤΑΘΕΣΗΣ	*(21):*	910401891
ΗΜΕΡ. ΕΛΛΗΝΙΚΗΣ ΚΑΤΑΘΕΣΗΣ	*(22):*	04.12.91
ΑΡΙΘ./ΗΜΕΡ. ΔΗΜΟΣΙΕΥΣΗΣ ΕΥΡΩΠΑ·Ι·ΚΟΥ ΔΙΠΛΩΜΑΤΟΣ	*(87):*	0292037/04.09.91
ΑΡΙΘ./ΗΜΕΡ. ΚΑΤΑΘΕΣΗΣ ΕΥΡΩΠΑ·Ι·ΚΗΣ ΑΙΤΗΣΗΣ	*(86):*	88200793.3/26.04.88
ΤΙΤΛΟΣ ΕΦΕΥΡΕΣΗΣ	*(54):*	Μέθοδος και διάταξις δια την εισαγωγήν ενός καλωδίου εντός ενός σωλήνος οδηγήσεως καλωδίου
ΔΙΚΑΙΟΥΧΟΣ	*(73):*	Koninklijke PTT Nederland N.V. P.O. Box 95321 NL-2509 CH The Hague NL Κάτω Χώρες
ΣΥΜΒΑΤΙΚΕΣ ΠΡΟΤΕΡΑΙΟΤΗΤΕΣ	*(30):*	8701002/28.04.87/Κάτω Χώρες
ΕΦΕΥΡΕΤΗΣ	*(72):*	1) De Jong, Cornelis Leendert 2) Griffioen, Willem
ΕΙΔΙΚΟΣ ΠΛΗΡΕΞΟΥΣΙΟΣ	*(74):*	Βασιλική Χρ. - Ήτα, Πανεπιστημίου 42, Αθήνα
ΑΝΤΙΚΛΗΤΟΣ	*(74):*	Έλλη Φρυδά-Λαδά, Πανεπιστημίου 42, Αθήνα

ΠΕΡΙΛΗΨΗ *(57)*

Μια μέθοδος και μία διάταξις δια την εγκατάστασιν ενός καλωδίου και ειδικώτερα ενός καλωδίου με ίνες υάλου, εντός ενός αγωγού ενός συστήματος καναλιών, της σκέψεως η οποία ωδήγησεν εις αυτήν βασιζομένης επί του γεγονότος ότι η εφαρμοζομένη έλξις, θεωρουμένη από το άκρον εισαγωγής του καλωδίου, που προκαλείται από την ροήν πεπιεσμένου αερίου που λαμβάνει χώραν εις το σχετικόν τμήμα του αγωγού, αυξάνει συμφώνως προς μίαν μη σταθεράν συνάρτησιν και αναλόγως της γεωμετρίας και του μήκους του τμήματος του αγωγού είναι δυνατόν να είναι ανεπαρκής εις ένα αρχικόν τμήμα αυτού δια να αντισταθμίση (υπερνικήσει) τις δυνάμεις τριβής που ασκούνται τοπικά επί του καλωδίου. Συμφώνως προς την εφεύρεσιν υποδεικνύεται τώρα να εκπληρωθεί μια τέτοια λειτουργία αντισταθμίσεως (υπερνικήσεως) δι' εφαρμογής επί του καλωδίου μιας ενεργού δυνάμεως ωθήσεως που φθάνει εις τον βαθμόν όπου η ενεργός έλξις θα είναι αρκετή δια να αντισταθμίση (υπερνικήσει) τις δυνάμεις τριβής.

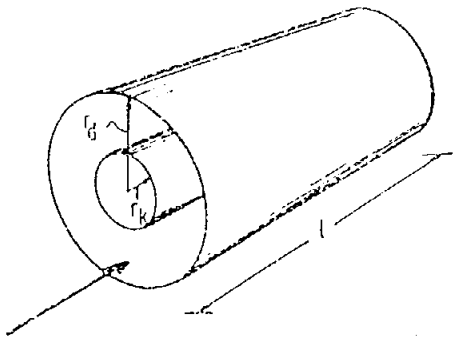

ΑΡΙΘΜΟΣ ΕΥΡΩΠΑ·Ι·ΚΟΥ Δ.Ε.	*(11):*	**3003264**
ΑΡΙΘ. ΕΛΛΗΝΙΚΗΣ ΚΑΤΑΘΕΣΗΣ	*(21):*	910401892
ΗΜΕΡ. ΕΛΛΗΝΙΚΗΣ ΚΑΤΑΘΕΣΗΣ	*(22):*	04.12.91
ΑΡΙΘ./ΗΜΕΡ. ΔΗΜΟΣΙΕΥΣΗΣ ΕΥΡΩΠΑ·Ι·ΚΟΥ ΔΙΠΛΩΜΑΤΟΣ	*(87):*	0315586/04.09.91
ΑΡΙΘ./ΗΜΕΡ. ΚΑΤΑΘΕΣΗΣ ΕΥΡΩΠΑ·Ι·ΚΗΣ ΑΙΤΗΣΗΣ	*(86):*	88810684.6/04.10.88
ΤΙΤΛΟΣ ΕΦΕΥΡΕΣΗΣ	*(54):*	Εργαλείον θερμαινομένων αυλακώσεων δια την δι' εγχύσεων παραγωγήν κυλινδρικών σωμάτων συρίγγων μιας χρήσεως
ΔΙΚΑΙΟΥΧΟΣ	*(73):*	Schottli AG Schlattingerbuck CH-8253 Diessenhofen/CH Ελβετία
ΣΥΜΒΑΤΙΚΕΣ ΠΡΟΤΕΡΑΙΟΤΗΤΕΣ	*(30):*	4257/87, 31.10.87, Ελβετία
ΕΦΕΥΡΕΤΗΣ	*(72):*	1) Schottli Martin 2) Corvaglia Romeo
ΕΙΔΙΚΟΣ ΠΛΗΡΕΞΟΥΣΙΟΣ	*(74):*	Αικ. Κ. Παπαχαραλάμπους, Αριστοτέλους 85, Αθήνα
ΑΝΤΙΚΛΗΤΟΣ	*(74):*	Αικ. Κ. Παπαχαραλάμπους, Αριστοτέλους 85, Αθήνα

ΠΕΡΙΛΗΨΗ *(57)*

Το μετά θερμαινομένων αυλακώσεων εργαλείον εγχύσεως (1) παρουσιάζει δύο τουλάχιστον, εις την περιοχήν (B) της κοιλότητος (23) δια το χυτευόμενον αντικείμενον
(2) εκβαλλούσας οπάς εγχύσεως (32). Εις τας πλευράς της φωλεάς του τύπου δεν υφίστανται θερμαντικά στοιχεία (41), ούτω δε δεν είναι δυνατή η παραμόρφωσις του χυτευθέντος αντικειμένου (2) μετά την αφαίρεσιν του εκ του εργαλείου (1) λόγω ανομοιόμορφου θερμικής κατανομής.
Η διάταξις των αυλακώσεων εγχύσεως (31) και των θερμαντικών στοιχείων (41) ομοαξονικώς υπεράνω της κοιλότητος μορφοποιήσεως (23) και εις διατομήν εμβαδού περίπου ίσην προς την διατομήν της προσθήκης (14) καθιστά δυνατήν την τήρησιν μικρών αποστάσεων μεταξύ των διαφόρων φωλεών των τύπων και συνεπώς την πλέον ευνοϊκήν εκμετάλλευσιν του εργαλείου (1).

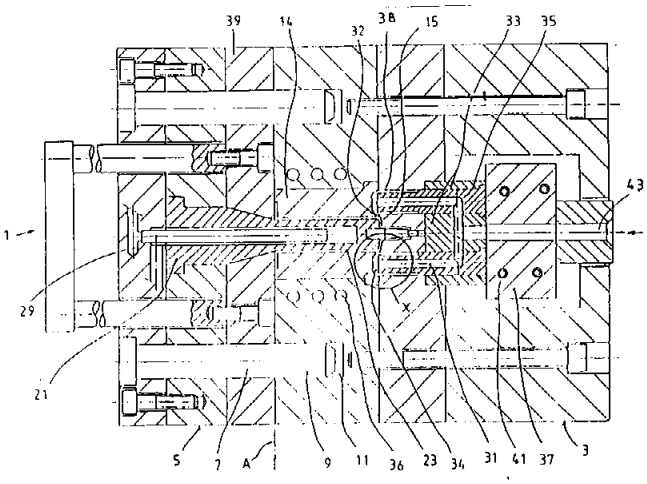

ΑΡΙΘΜΟΣ ΕΥΡΩΠΑ·Ι·ΚΟΥ Δ.Ε.	***(11):***	**3003265**
ΑΡΙΘ. ΕΛΛΗΝΙΚΗΣ ΚΑΤΑΘΕΣΗΣ	*(21):*	910401893
ΗΜΕΡ. ΕΛΛΗΝΙΚΗΣ ΚΑΤΑΘΕΣΗΣ	*(22):*	04.12.91
ΑΡΙΘ./ΗΜΕΡ. ΔΗΜΟΣΙΕΥΣΗΣ ΕΥΡΩΠΑ·Ι·ΚΟΥ ΔΙΠΛΩΜΑΤΟΣ	*(87):*	0314102/09.10.91
ΑΡΙΘ./ΗΜΕΡ. ΚΑΤΑΘΕΣΗΣ ΕΥΡΩΠΑ·Ι·ΚΗΣ ΑΙΤΗΣΗΣ	*(86):*	88117840.4/26.10.88
ΤΙΤΛΟΣ ΕΦΕΥΡΕΣΗΣ	*(54):*	Γραμμική αποθήκη επαναποθηκεύσεως και αυτόματης διανομής αντικειμένων
ΔΙΚΑΙΟΥΧΟΣ	*(73):*	1) Guigan, Jean 9, rue Jean Mermoz F-75008 Paris, Γαλλία 2) Guigan, Franck 100, rue St. Dominique F-75007 Paris, Γαλλία
ΣΥΜΒΑΤΙΚΕΣ ΠΡΟΤΕΡΑΙΟΤΗΤΕΣ	*(30):*	8715078/30.10.87/Γαλλία
ΕΦΕΥΡΕΤΗΣ	*(72):*	1) Guigan, Jean 2) Guigan, Franck
ΕΙΔΙΚΟΣ ΠΛΗΡΕΞΟΥΣΙΟΣ	*(74):*	Κ. Νταβατζίκου, δικηγόρος, Κουμπάρη 2, 106 74 Αθήνα
ΑΝΤΙΚΛΗΤΟΣ	*(74):*	Παπακωνσταντίνου Ελένη, δικηγόρος, Κουμπάρη 2, 106 74 Αθήνα

ΠΕΡΙΛΗΨΗ (57)

Γραμμική αποθήκη εναποθηκεύσεως και αυτόματης διανομής αντικειμένων (10) διατεταγμένων σε στήλη ή σε σειρά εντός διαδοχικών χωρισμάτων (1). Κάθε χώρισμα περιλαμβάνει ένα σύρτη εξαγωγής (20) συνεργαζόμενο με ένα οδοντωτό ιμάντα (50) κοινό σε όλα τα χωρίσματα.

Εφαρμογή στη διανομή κασετών, βιβλίων, σιγαρέττων, ανταλλακτικών, κλπ.

FIG.1

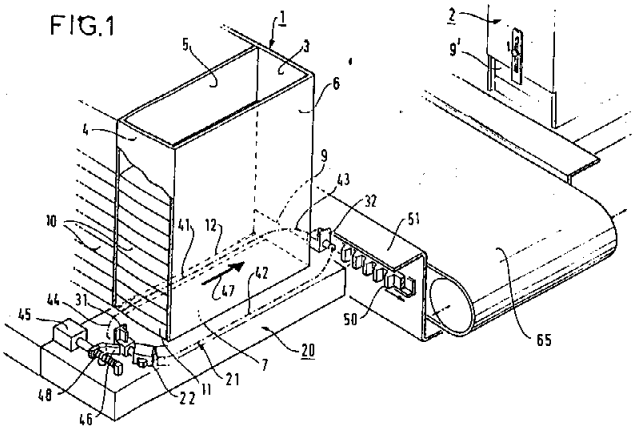

ΑΡΙΘΜΟΣ ΕΥΡΩΠΑ·Ι·ΚΟΥ Δ.Ε.	***(11):***	**3003266**
ΑΡΙΘ. ΕΛΛΗΝΙΚΗΣ ΚΑΤΑΘΕΣΗΣ	*(21):*	910401894
ΗΜΕΡ. ΕΛΛΗΝΙΚΗΣ ΚΑΤΑΘΕΣΗΣ	*(22):*	04.12.91
ΑΡΙΘ./ΗΜΕΡ. ΔΗΜΟΣΙΕΥΣΗΣ ΕΥΡΩΠΑ·Ι·ΚΟΥ ΔΙΠΛΩΜΑΤΟΣ	*(87):*	0340093/09.10.91
ΑΡΙΘ./ΗΜΕΡ. ΚΑΤΑΘΕΣΗΣ ΕΥΡΩΠΑ·Ι·ΚΗΣ ΑΙΤΗΣΗΣ	*(86):*	89401158.4/24.04.89
ΤΙΤΛΟΣ ΕΦΕΥΡΕΣΗΣ	*(54):*	Όργανο επιτρέπον το άνοιγμα δια σχίσματος ενός φακέλλου συσκευασίας ενός ζυμώδους προϊόντος
ΔΙΚΑΙΟΥΧΟΣ	*(73):*	Fromageries Bel 4, Rue d'Anjou F-75008 Paris, Γαλλία
ΣΥΜΒΑΤΙΚΕΣ ΠΡΟΤΕΡΑΙΟΤΗΤΕΣ	*(30):*	8805527/26.04.88/Γαλλία
ΕΦΕΥΡΕΤΗΣ	*(72):*	Litzier, Jean
ΕΙΔΙΚΟΣ ΠΛΗΡΕΞΟΥΣΙΟΣ	*(74):*	Κ. Νταβατζίκου, δικηγόρος, Κουμπάρη 2, 106 74 Αθήνα
ΑΝΤΙΚΛΗΤΟΣ	*(74):*	Παπακωνσταντίνου Ελένη, δικηγόρος, Κουμπάρη 2, 106 74 Αθήνα

ΠΕΡΙΛΗΨΗ (57)

Όργανο για το άνοιγμα δια σχισίματος ενός φακέλλου συσκευασίας (10) ενός ζυμώδους προϊόντος σχήματος παραλληλεπιπέδου, όπου το όργανο αυτό τοποθετείται μεταξύ αυτού του φακέλλου και του ζυμώδους προϊόντος, και περιλαμβάνει ένα μέσον λαβής προσιτό από το εξωτερικό και ένα ενεργό τμήμα (22) του οποίου τα εξωτερικά διαμήκη παράλληλα άκρα είναι διατεταγμένα αισθητώς κατά μήκος των πλευρών μιας τουλάχιστον όψεως (12) προς σχίσιμο του οποίου το ενεργό τμήμα (22) είναι μια μοναδική ταινία το πλάτος της οποίας είναι αισθητώς ίσο προς εκείνο της εν λόγω όψεως (12), ενώ η ταινία αυτή παρουσιάζει στο ένα εκ των άκρων της μια γλωσσίδα (20) μειωμένου πλάτους, κατασκευαζόμενη ενιαία από το ίδιο υλικό με το ενεργό τμήμα (22) και σχηματίζουσα το μέσον λαβής, και στο άλλο άκρο της, μια κεντρική τομή (24) της οποίας η μορφή είναι συμπληρωματική εκείνης της γλωσσίδας.

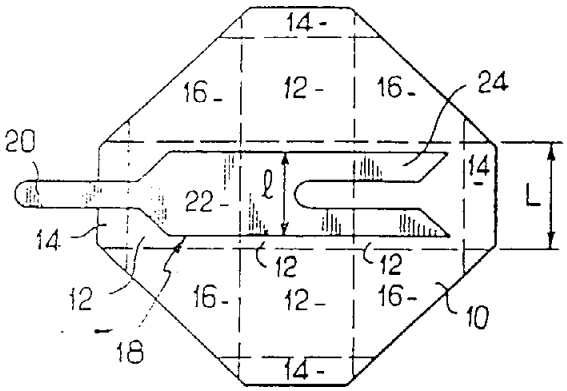

ΑΡΙΘΜΟΣ ΕΥΡΩΠΑΪΚΟΥ Δ.Ε.	*(11):*	**3003267**
ΑΡΙΘ. ΕΛΛΗΝΙΚΗΣ ΚΑΤΑΘΕΣΗΣ	*(21):*	910401895
ΗΜΕΡ. ΕΛΛΗΝΙΚΗΣ ΚΑΤΑΘΕΣΗΣ	*(22):*	04.12.91
ΑΡΙΘ./ΗΜΕΡ. ΔΗΜΟΣΙΕΥΣΗΣ ΕΥΡΩΠΑΪΚΟΥ ΔΙΠΛΩΜΑΤΟΣ	*(87):*	0288188/16.10.91
ΑΡΙΘ./ΗΜΕΡ. ΚΑΤΑΘΕΣΗΣ ΕΥΡΩΠΑΪΚΗΣ ΑΙΤΗΣΗΣ	*(86):*	88303177.5/08.04.88
ΤΙΤΛΟΣ ΕΦΕΥΡΕΣΗΣ	*(54):*	1-Φαινυλο-3—ναφθαλινυλοξυ-προπαναμίναι
ΔΙΚΑΙΟΥΧΟΣ	*(73):*	Eli Lilly and Company Lilly Corporate Center Indianapolis Indiana 46285, Η.Π.Α.
ΣΥΜΒΑΤΙΚΕΣ ΠΡΟΤΕΡΑΙΟΤΗΤΕΣ	*(30):*	36534/09.04.87/Η.Π.Α.
ΕΦΕΥΡΕΤΗΣ	*(72):*	1) Robertson, David Wayne 2) Thompson, Dennis Charles 3) Wong, David Taiwai
ΕΙΔΙΚΟΣ ΠΛΗΡΕΞΟΥΣΙΟΣ	*(74):*	Κ. Νταβατζίκου, δικηγόρος, Κουμπάρη 2, 106 74 Αθήνα
ΑΝΤΙΚΛΗΤΟΣ	*(74):*	Παπακωνσταντίνου Ελένη, δικηγόρος, Κουμπάρη 2, 106 74 Αθήνα

ΠΕΡΙΛΗΨΗ *(57)*

Η παρούσα εφεύρεσις παρέχει 1-φαινυλο-3-ναφθαλινυλοξυπροπαναμίνας του τύπου (I)

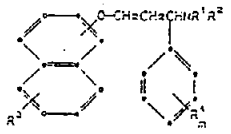

(I)

εις τον οποίον

έκαστον των R^1 και R^2, κεχωρισμένως, είναι υδρογόνον ή μεθύλιον· το R^3 είναι υδρογόνον, αλογονο ομάς, αλκύλιον C_1—C_4, αλκοξυ ομάς C_1—C_3 ή τριφθορομεθύλιον·

έκαστον των R^4, κεχωρισμένως, είναι υδρογόνον, αλογονο ομάς, αλκύλιον C_1—C_4, αλκοξυ ομάς C_1—C_3 ή τριφθορομεθύλιον·

το m είναι 1 ή 2·

όταν το m είναι 2, έκαστον των R^4 δύναται να συνδυασθή προς σχηματισμόν μεθυλενοδιοξυ ομάδος· ή

φαρμακευτικώς αποδεκτόν άλας προσθήκης οξέος αυτών.

Αι ενώσεις αύται είναι εκλεκτικοί αναστολείς προσλήψεως σεροτονίνης.

ΑΡΙΘΜΟΣ ΕΥΡΩΠΑΪΚΟΥ Δ.Ε.	*(11):*	**3003268**
ΑΡΙΘ. ΕΛΛΗΝΙΚΗΣ ΚΑΤΑΘΕΣΗΣ	*(21):*	910401896
ΗΜΕΡ. ΕΛΛΗΝΙΚΗΣ ΚΑΤΑΘΕΣΗΣ	*(22):*	04.12.91
ΑΡΙΘ./ΗΜΕΡ. ΔΗΜΟΣΙΕΥΣΗΣ ΕΥΡΩΠΑΪΚΟΥ ΔΙΠΛΩΜΑΤΟΣ	*(87):*	0278398/04.09.91
ΑΡΙΘ./ΗΜΕΡ. ΚΑΤΑΘΕΣΗΣ ΕΥΡΩΠΑΪΚΗΣ ΑΙΤΗΣΗΣ	*(86):*	88101613.3/04.02.88
ΤΙΤΛΟΣ ΕΦΕΥΡΕΣΗΣ	*(54):*	Μέθοδος δια την κατασκευήν ενός αεροστεγούς κλείστρου υπό συνθετική ύλη δια φιάλες και παρόμοιους υποδοχείς
ΔΙΚΑΙΟΥΧΟΣ	*(73):*	Schellenbach, Frank Lindenstrasse 17 D-7261 Gechingen, Γερμανία
ΣΥΜΒΑΤΙΚΕΣ ΠΡΟΤΕΡΑΙΟΤΗΤΕΣ	*(30):*	3703680/06.02.87/Γερμανία
ΕΦΕΥΡΕΤΗΣ	*(72):*	Schellenbach, Frank
ΕΙΔΙΚΟΣ ΠΛΗΡΕΞΟΥΣΙΟΣ	*(74):*	Κ. Νταβατζίκου, δικηγόρος, Κουμπάρη 2, 106 74 Αθήνα
ΑΝΤΙΚΛΗΤΟΣ	*(74):*	Παπακωνσταντίνου Ελένη, δικηγόρος, Κουμπάρη 2, 106 74 Αθήνα

ΠΕΡΙΛΗΨΗ *(57)*

Μέθοδος δια την κατασκευήν ενός αεροστεγούς κλείστρου από συνθετική ύλη δια φιάλες και παρομοίους υποδοχείς το οποίο κατασκευάζεται δια μιας μεθόδου δια την κατασκευή ενός αεροστεγούς κλείστρου από συνθετική ύλη δια φιάλες και παρομοίους υποδοχείς υπό χρησιμοποίηση της γνωστής καθ' εαυτήν μεθόδου εγχύσεως δύο υλικών όπου το κλείστρον κατασκευάζεται δια της εγχύσεως της πρώτης ύλης και εις το εσωτερικόν εφοδιάζεται δια μιας στεγανωτικής διατάξεως όπου το κλείστρον εν σχέσει προς τον πυρήνα εγχύσεως απέχει κατά μίαν προκαθορισμένη απόσταση και όπου εις τον σχηματιζόμενο ενδιάμεσο χώρο εγχέεται η δεύτερη ύλη.

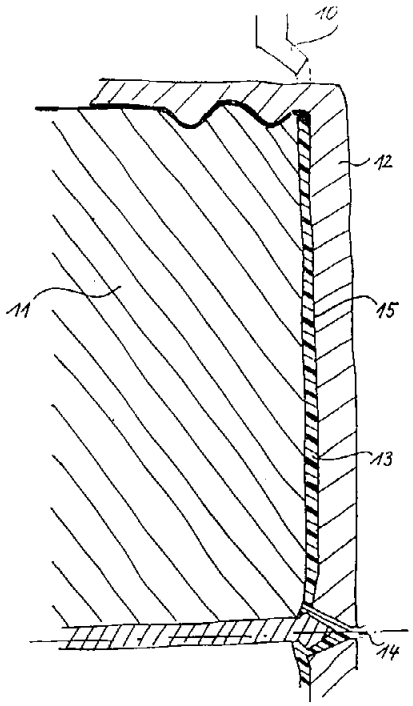

ΑΡΙΘΜΟΣ ΕΥΡΩΠΑΪΚΟΥ Δ.Ε.	***(11):***	**3003269**
ΑΡΙΘ. ΕΛΛΗΝΙΚΗΣ ΚΑΤΑΘΕΣΗΣ	*(21):*	910401897
ΗΜΕΡ. ΕΛΛΗΝΙΚΗΣ ΚΑΤΑΘΕΣΗΣ	*(22):*	04.12.91
ΑΡΙΘ./ΗΜΕΡ. ΔΗΜΟΣΙΕΥΣΗΣ ΕΥΡΩΠΑΪΚΟΥ ΔΙΠΛΩΜΑΤΟΣ	*(87):*	0276848/18.09.91
ΑΡΙΘ./ΗΜΕΡ. ΚΑΤΑΘΕΣΗΣ ΕΥΡΩΠΑΪΚΗΣ ΑΙΤΗΣΗΣ	*(86):*	88101235.5/28.01.88
ΤΙΤΛΟΣ ΕΦΕΥΡΕΣΗΣ	*(54):*	Περιστροφική μηχανή θρυμματισμού με αυτοπροστατευόμενα πτερύγια εκτόξευσης
ΔΙΚΑΙΟΥΧΟΣ	*(73):*	Neyrtec S.A. 2, avenue du Général de Gaulle F-38800 Pont de Claix, Γαλλία
ΣΥΜΒΑΤΙΚΕΣ ΠΡΟΤΕΡΑΙΟΤΗΤΕΣ	*(30):*	8701159/30.01.87/Γαλλία
ΕΦΕΥΡΕΤΗΣ	*(72):*	1) Delaye, Jean-Luc 2) Dumont, Claude
ΕΙΔΙΚΟΣ ΠΛΗΡΕΞΟΥΣΙΟΣ	*(74):*	Κ. Νταβατζίκου, δικηγόρος, Κουμπάρη 2, 106 74 Αθήνα
ΑΝΤΙΚΛΗΤΟΣ	*(74):*	Παπακωνσταντίνου Ελένη, δικηγόρος, Κουμπάρη 2, 106 74 Αθήνα

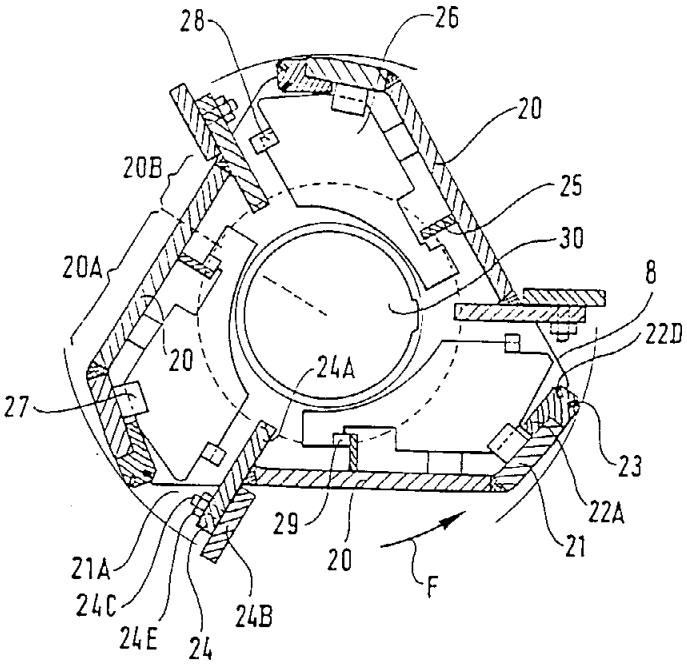

ΠΕΡΙΛΗΨΗ *(57)*

Ο ρότορας της μηχανής θρυμματισμού δέχεται τους λίθους στο κέντρο του. Περιλαμβάνει τρια πτερύγια (20, 21) τα οποία, εκτός των σημείων επί των άκρων εκτόξευσης (22) προστατεύονται ενάντια στην εσωτερική φθορά από το κοίλο σχήμα τους που συγκρατεί ένα προστατευτικό στρώμα λίθων. Αυτά τα πτερύγια αποτελούν ταυτόχρονα το περιφερειακό τοίχωμα του ρότορα και κατασκευάζονται με μια βαθμιαία ακτινική υστέρηση προς τα πίσω ξεκινώντας από τα άκρα εκτόξευσης με σκοπό τον περιορισμό της εξωτερικής φθοράς τους.

ΑΡΙΘΜΟΣ ΕΥΡΩΠΑΪΚΟΥ Δ.Ε.	***(11):***	**3003270**
ΑΡΙΘ. ΕΛΛΗΝΙΚΗΣ ΚΑΤΑΘΕΣΗΣ	*(21):*	910401898
ΗΜΕΡ. ΕΛΛΗΝΙΚΗΣ ΚΑΤΑΘΕΣΗΣ	*(22):*	04.12.91
ΑΡΙΘ./ΗΜΕΡ. ΔΗΜΟΣΙΕΥΣΗΣ ΕΥΡΩΠΑΪΚΟΥ ΔΙΠΛΩΜΑΤΟΣ	*(87):*	0240997/11.09.87
ΑΡΙΘ./ΗΜΕΡ. ΚΑΤΑΘΕΣΗΣ ΕΥΡΩΠΑΪΚΗΣ ΑΙΤΗΣΗΣ	*(86):*	87105147.0/07.04.87
ΤΙΤΛΟΣ ΕΦΕΥΡΕΣΗΣ	*(54):*	Ηλιακός συλλέκτης κενού
ΔΙΚΑΙΟΥΧΟΣ	*(73):*	Kellner, Bernd Ruckäckerweg 5 D-8400 Regensburg 25 Γερμανία
ΣΥΜΒΑΤΙΚΕΣ ΠΡΟΤΕΡΑΙΟΤΗΤΕΣ	*(30):*	3611764/08.04.86/Γερμανία
ΕΦΕΥΡΕΤΗΣ	*(72):*	Kellner Bernd
ΕΙΔΙΚΟΣ ΠΛΗΡΕΞΟΥΣΙΟΣ	*(74):*	Κ. Νταβατζίκου, δικηγόρος, Κουμπάρη 2, 106 74 Αθήνα
ΑΝΤΙΚΛΗΤΟΣ	*(74):*	Παπακωνσταντίνου Ελένη, δικηγόρος, Κουμπάρη 2, 106 74 Αθήνα

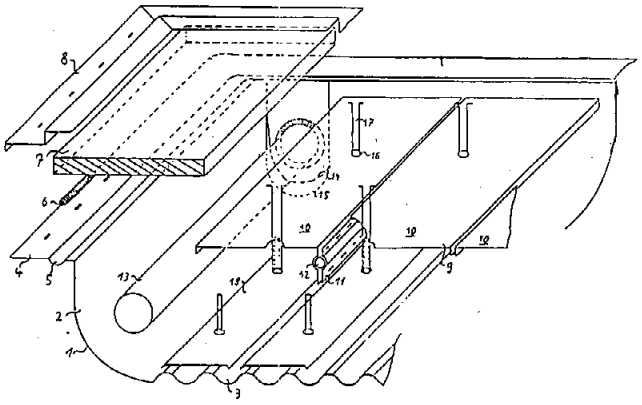

ΠΕΡΙΛΗΨΗ *(57)*

Σ' έναν ηλιακό συλλέκτη κενού με μια χωρίς ραφή λεκάνη (2), που έχει δημιουργηθεί με κοίλανση, η οποία περιέχει έναν απορροφητή (9) και αγωγούς (12, 13) για ένα μέσο μεταφοράς της θερμότητας και παρουσιάζει ένα χείλος (4) επί του οποίου επιτίθεται μια διαπερατή στην ακτινοβολία, καλύπτουσα τη λεκάνη πλάκα (7), η οποία στηρίζεται με στοιχεία στηρίξεως (17), που ευρίσκονται σε απόσταση πάνω σε όλη την επιφάνειά της, τα οποία από την πλευρά τους στηρίζονται ενάντια στον πυθμένα της λεκάνης (3), προβλέπεται ότι ο πυθμένας της λεκάνης (3) είναι διαμορφωμένος κυματοειδώς σε μορφή κυματοειδούς ελάσματος.

ΑΡΙΘΜΟΣ ΕΥΡΩΠΑ·Ι·ΚΟΥ Δ.Ε.	***(11):***	**3003271**
ΑΡΙΘ. ΕΛΛΗΝΙΚΗΣ ΚΑΤΑΘΕΣΗΣ	*(21):*	910401900
ΗΜΕΡ. ΕΛΛΗΝΙΚΗΣ ΚΑΤΑΘΕΣΗΣ	*(22):*	04.12.91
ΑΡΙΘ./ΗΜΕΡ. ΔΗΜΟΣΙΕΥΣΗΣ ΕΥΡΩΠΑ·Ι·ΚΟΥ ΔΙΠΛΩΜΑΤΟΣ	*(87):*	0246938/04.09.91
ΑΡΙΘ./ΗΜΕΡ. ΚΑΤΑΘΕΣΗΣ ΕΥΡΩΠΑ·Ι·ΚΗΣ ΑΙΤΗΣΗΣ	*(86):*	87400916.0/21.04.87
ΤΙΤΛΟΣ ΕΦΕΥΡΕΣΗΣ	*(54):*	Πληκτρολόγιο με διακόπτη ακτινοβολίας
ΔΙΚΑΙΟΥΧΟΣ	*(73):*	Claude Battarel La Cour F-61420 Fontaine les Louvets Γαλλία
ΣΥΜΒΑΤΙΚΕΣ ΠΡΟΤΕΡΑΙΟΤΗΤΕΣ	*(30):*	8605774/22.04.86/Γαλλία
ΕΦΕΥΡΕΤΗΣ	*(72):*	Claude Battarel
ΕΙΔΙΚΟΣ ΠΛΗΡΕΞΟΥΣΙΟΣ	*(74):*	Κ. Νταβατζίκου, δικηγόρος, Κουμπάρη 2, 106 74 Αθήνα
ΑΝΤΙΚΛΗΤΟΣ	*(74):*	Παπακωνσταντίνου Ελένη, δικηγόρος, Κουμπάρη 2, 106 74 Αθήνα

ΠΕΡΙΛΗΨΗ (57)

Το πληκτρολόγιο περιλαμβάνει μια μήτρα πλήκτρων (1), μια σειρά φωτοεκπομπών διόδων (2), και μια σειρά φωτοδιόδων (3). Σε κάθε δίοδο (2) αντιστοιχεί μία στήλη, κατά μήκος της οποίας η φωτεινή ακτινοβολία μεταδίδεται εντός ενός κοίλου αγωγού (20). Σε κάθε φωτοδίοδο (3) αντιστοιχεί μία γραμμή, κατά μήκος της οποίας η φωτεινή ακτινοβολία μεταδίδεται μέσα σε ένα κανόνα (30) από διαφανές υλικό. Κάθε κανόνας (30) περιλαμβάνει μέσα εκτροπής (4) της ακτινοβολίας των φωτοεκπομπών διόδων (2) προς την αντίστοιχη φωτοδίοδο (3). Προ κάθε μέσου εκτροπής (4), επί της διαδρομής της φωτεινής δέσμης, και σε άμεση οπτική επαφή με την αντίστοιχη φωτοεκπομπό δίοδο (2), ένα φύλλο (5) διακοπής της ακτινοβολίας ελέγχεται από κάθε πλήκτρο (1). Οι φωτοεκπομποί δίοδοι (2) ελέγχονται κατά τρόπο διαδοχικό και κυκλικό.
Το πληκτρολόγιο της εφευρέσεως επιτρέπει τη χειροκινητή εισαγωγή δεδομένων σε μια μηχανή επεξεργασίας πληροφοριών, για παράδειγμα.

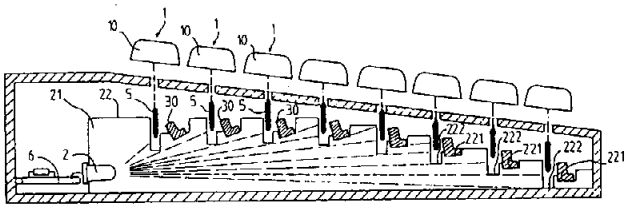

ΑΡΙΘΜΟΣ ΕΥΡΩΠΑ·Ι·ΚΟΥ Δ.Ε.	***(11):***	**3003272**
ΑΡΙΘ. ΕΛΛΗΝΙΚΗΣ ΚΑΤΑΘΕΣΗΣ	*(21):*	910401901
ΗΜΕΡ. ΕΛΛΗΝΙΚΗΣ ΚΑΤΑΘΕΣΗΣ	*(22):*	04.12.91
ΑΡΙΘ./ΗΜΕΡ. ΔΗΜΟΣΙΕΥΣΗΣ ΕΥΡΩΠΑ·Ι·ΚΟΥ ΔΙΠΛΩΜΑΤΟΣ	*(87):*	0227545/11.09.91
ΑΡΙΘ./ΗΜΕΡ. ΚΑΤΑΘΕΣΗΣ ΕΥΡΩΠΑ·Ι·ΚΗΣ ΑΙΤΗΣΗΣ	*(86):*	86402806.3/16.12.86
ΤΙΤΛΟΣ ΕΦΕΥΡΕΣΗΣ	*(54):*	Διαιτητικό συμπλήρωμα για την αγωγή της ουραιμίας
ΔΙΚΑΙΟΥΧΟΣ	*(73):*	1) The Johns Hopkins University Charles and 34th Streets, Baltimore Maryland 21218 Η.Π.Α. 2) Synthelabo 58 rue de la Cladere F-75013 Paris, Γαλλία
ΣΥΜΒΑΤΙΚΕΣ ΠΡΟΤΕΡΑΙΟΤΗΤΕΣ	*(30):*	812164/23.12.85/Η.Π.Α.
ΕΦΕΥΡΕΤΗΣ	*(72):*	1) Walter, Mackenzie 2) Bermudez, Henri 3) Bordat, Claude
ΕΙΔΙΚΟΣ ΠΛΗΡΕΞΟΥΣΙΟΣ	*(74):*	Κ. Νταβατζίκου, δικηγόρος, Κουμπάρη 2, 106 74 Αθήνα
ΑΝΤΙΚΛΗΤΟΣ	*(74):*	Παπακωνσταντίνου Ελένη, δικηγόρος, Κουμπάρη 2, 106 74 Αθήνα

ΠΕΡΙΛΗΨΗ (57)

Μίγματα ανάμικτων αλάτων σχηματιζομένων μεταξύ άλφα-κετονοξέων διακλαδουμένης αλύσσου και βασικών L-αμινοξέων είναι χρήσιμα στην τροφική αγωγή της χρόνιας νεφρικής ανεπάρκειας (ουραιμίας). Αυτές οι συνθέσεις περιέχουν λιγότερα συστατικά άλατα από άλλα μίγματα αλάτων που περιέχουν παρόμοιες αναλογίες βασικών αμινοξέων και κετονοξέων. Οι συνθέσεις μπορούν να χρησιμοποιηθούν σε συνδυασμό με μια δίαιτα 20-30 g/ημέρα πρωτεϊνών διαφόρων ποιοτήτων και ένα συμπλήρωμα βιταμινών και ανοργάνων αλάτων.

ΑΡΙΘΜΟΣ ΕΥΡΩΠΑ·Ι·ΚΟΥ Δ.Ε.	*(11):*	**3003273**
ΑΡΙΘ. ΕΛΛΗΝΙΚΗΣ ΚΑΤΑΘΕΣΗΣ	*(21):*	910401902
ΗΜΕΡ. ΕΛΛΗΝΙΚΗΣ ΚΑΤΑΘΕΣΗΣ	*(22):*	04.12.91
ΑΡΙΘ./ΗΜΕΡ. ΔΗΜΟΣΙΕΥΣΗΣ ΕΥΡΩΠΑ·Ι·ΚΟΥ ΔΙΠΛΩΜΑΤΟΣ	*(87):*	0244161/30.10.91
ΑΡΙΘ./ΗΜΕΡ. ΚΑΤΑΘΕΣΗΣ ΕΥΡΩΠΑ·Ι·ΚΗΣ ΑΙΤΗΣΗΣ	*(86):*	87303598.4/23.04.87
ΤΙΤΛΟΣ ΕΦΕΥΡΕΣΗΣ	*(54):*	Βελτιώσεις εις και σχετικά προς προφυλακτήρα μηχανής-πρέσσας
ΔΙΚΑΙΟΥΧΟΣ	*(73):*	James Burn International Limited Douglas Road Esher, Surrey KT 108BD Μ. Βρετανία
ΣΥΜΒΑΤΙΚΕΣ ΠΡΟΤΕΡΑΙΟΤΗΤΕΣ	*(30):*	8610384/28.04.86/Μ. Βρετανία
ΕΦΕΥΡΕΤΗΣ	*(72):*	Weeks, Victor
ΕΙΔΙΚΟΣ ΠΛΗΡΕΞΟΥΣΙΟΣ	*(74):*	Κ. Νταβατζίκου, δικηγόρος, Κουμπάρη 2, 106 74 Αθήνα
ΑΝΤΙΚΛΗΤΟΣ	*(74):*	Παπακωνσταντίνου Ελένη, δικηγόρος, Κουμπάρη 2, 106 74 Αθήνα

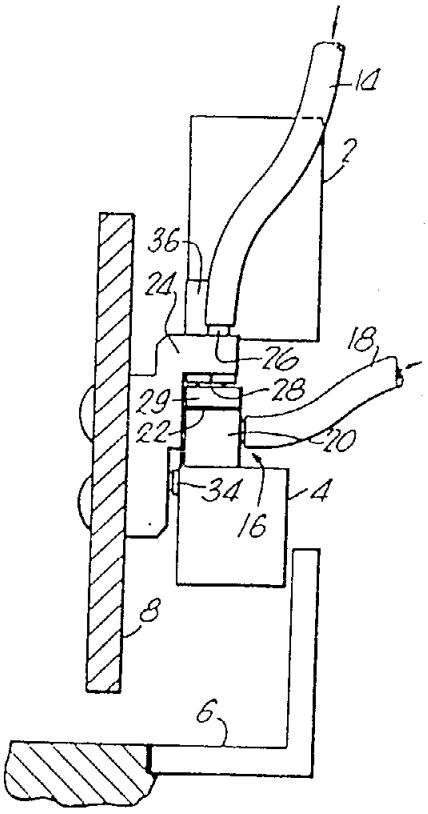

ΠΕΡΙΛΗΨΗ *(57)*

Μηχανή-πρέσσα για αντικείμενα προς συμπίεση έχει «κινητή» σιαγόνα (2) η οποία δρα επι των ρηθέντων αντικειμένων, προστατευτικό μέσο προφυλακτήρα (8) για τη κινητή σιαγόνα, και μέσο ελέγχου λειτουργίας (16) το ένα μέρος (24) του οποίου συνδέεται στο μέσο προφυλακτήρα (8) και το άλλο μέρος (20) του οποίου συνδέεται στη κινητή σιαγόνα (2), όπου το μέσον ελέγχου (16) επιτρέπει λειτουργία της κινητής σιαγόνας (2) μόνον όταν το μέρος (24) του μέσου ελέγχου (16) του συνδεόμενου στο μέσο προφυλακτήρα (8) ταιριάζει με το μέρος αυτό (20) του μέσου ελέγχου (16) του συνδεόμενου στη κινητή σιαγόνα (2).

ΑΡΙΘΜΟΣ ΕΥΡΩΠΑ·Ι·ΚΟΥ Δ.Ε.	*(11):*	**3003274**
ΑΡΙΘ. ΕΛΛΗΝΙΚΗΣ ΚΑΤΑΘΕΣΗΣ	*(21):*	910401903
ΗΜΕΡ. ΕΛΛΗΝΙΚΗΣ ΚΑΤΑΘΕΣΗΣ	*(22):*	04.12.91
ΑΡΙΘ./ΗΜΕΡ. ΔΗΜΟΣΙΕΥΣΗΣ ΕΥΡΩΠΑ·Ι·ΚΟΥ ΔΙΠΛΩΜΑΤΟΣ	*(87):*	0292197/06.11.91
ΑΡΙΘ./ΗΜΕΡ. ΚΑΤΑΘΕΣΗΣ ΕΥΡΩΠΑ·Ι·ΚΗΣ ΑΙΤΗΣΗΣ	*(86):*	88304302.8/12.05.88
ΤΙΤΛΟΣ ΕΦΕΥΡΕΣΗΣ	*(54):*	Πολυμερές μίγμα για μεμβράνη ή φύλλο συσκευασίας
ΔΙΚΑΙΟΥΧΟΣ	*(73):*	1) Shell Oil Company 900 Louisiana Houston Texas 77001 Η.Π.Α. 2) Mitsui Petrochemical, Industries, LTD 2-5, Kasumigaseki 3-Chome Chiyoda-Ku Tokyo 100, Ιαπωνία
ΣΥΜΒΑΤΙΚΕΣ ΠΡΟΤΕΡΑΙΟΤΗΤΕΣ	*(30):*	49903/15.05.87/Η.Π.Α.
ΕΦΕΥΡΕΤΗΣ	*(72):*	Hwo, Charles C.
ΕΙΔΙΚΟΣ ΠΛΗΡΕΞΟΥΣΙΟΣ	*(74):*	Κ. Νταβατζίκου, Κουμπάρη 2, 106 74 Αθήνα
ΑΝΤΙΚΛΗΤΟΣ	*(74):*	Ελένη Γ. Παπακωνσταντίνου, Κουμπάρη 2, 106 74 Αθήνα

ΠΕΡΙΛΗΨΗ *(57)*

Πολυμερή μίγματα που περιλαμβάνουν ένα κύριο παρασκεύασμα πολυμερούς 1-βουτενίου, και μικρότερα παρασκευάσματα ενός αιθυλενικού πολυμερούς και ενός συμπολυμερούς προπυλενίου μπορούν να χρησιμοποιηθούν για να παρέξουν μεμβράνη ή φύλλο συσκευασίας που να είναι σε θέση να σχηματίζει σφραγίσματα στεγανά ανοιγόμενα με τράβηγμα και σε στρώσεις κατασκευές.

ΑΡΙΘΜΟΣ ΕΥΡΩΠΑ·Ϊ·ΚΟΥ Δ.Ε.	***(11):***	**3003275**
ΑΡΙΘ. ΕΛΛΗΝΙΚΗΣ ΚΑΤΑΘΕΣΗΣ	*(21):*	910401904
ΗΜΕΡ. ΕΛΛΗΝΙΚΗΣ ΚΑΤΑΘΕΣΗΣ	*(22):*	04.12.91
ΑΡΙΘ./ΗΜΕΡ. ΔΗΜΟΣΙΕΥΣΗΣ ΕΥΡΩΠΑ·Ϊ·ΚΟΥ ΔΙΠΛΩΜΑΤΟΣ	*(87):*	0274305/11.09.91
ΑΡΙΘ./ΗΜΕΡ. ΚΑΤΑΘΕΣΗΣ ΕΥΡΩΠΑ·Ϊ·ΚΗΣ ΑΙΤΗΣΗΣ	*(86):*	87402752.7/03.12.87
ΤΙΤΛΟΣ ΕΦΕΥΡΕΣΗΣ	*(54):*	Μέθοδος καλύψεως με χιόνι τεχνητών διαδρόμων αλπικού ή βορειοευρωπαϊκού σκι και μέσα χρησιμοποιήσεως της μεθόδου
ΔΙΚΑΙΟΥΧΟΣ	*(73):*	Le Froid Industriel York S.A. Z.I.B.P. No. 10 44471 Carquefou Cédéx Γαλλία
ΣΥΜΒΑΤΙΚΕΣ ΠΡΟΤΕΡΑΙΟΤΗΤΕΣ	*(30):*	8617242/05.12.86/Γαλλία
ΕΦΕΥΡΕΤΗΣ	*(72):*	1) Duplan, Max 2) Girardin, Pierre
ΕΙΔΙΚΟΣ ΠΛΗΡΕΞΟΥΣΙΟΣ	*(74):*	Κ. Νταβατζίκου, δικηγόρος, Κουμπάρη 2, 106 74 Αθήνα
ΑΝΤΙΚΛΗΤΟΣ	*(74):*	Παπακωνσταντίνου Ελένη, δικηγόρος, Κουμπάρη 2, 106 74 Αθήνα

ΠΕΡΙΛΗΨΗ (57)

Μέθοδος καλύψεως με χιόνι τεχνητών διαδρομών αλπικού ή βορειοευρωπαϊκού σκι, που συνίσταται: — στην πραγματοποίηση ενός στρώματος πάγου προοριζόμενου να αποτελέσει το υπόστρωμα της διαδρομής, — στην παραγωγή επί τόπου ενός χιονιού, δια κατεργασίας του εν λόγω στρώματος πάγου, δια σχηματισμού ρινισμάτων καθορισμένου πάχους, — στη συντήρηση του πάχους του στρώματος πάγου που αποτελεί το υπόστρωμα της διαδρομής, — στη διατήρηση των επιθυμητών ιδιοτήτων και ποιότητας του χιονιού.

Η μηχανή που επιτρέπει τη χρησιμοποίηση της μεθόδου περιλαμβάνει: — μια ανορθούμενη καμπυλωτή λεπίδα 5 τοποθετημένη εμπρός προοριζόμενη να ισοσταθμίζει την επιφάνεια του χιονιού, — υπό τύπον εργαλείου, μια κυλινδρική φρέζα 7 εφοδιασμένη με οδόντες οδηγούμενη από έναν υδραυλικό κινητήρα 8 και τοποθετημένη μέσα σε ένα προστατευτικό κάλυμμα 10 του οποίου ο πυθμένας σχηματίζει ένα θόλο και καταλήγει πίσω για την απόθεση του χιονιού στο έδαφος, — υπό τύπον μέσων αναπλάσεως, έναν αγωγό 12 ραντισμού ύδατος διατεταγμένο υπό το θόλο, — μια κτένα 14 συμπληρωμένη με εργαλεία χαράξεως 25.

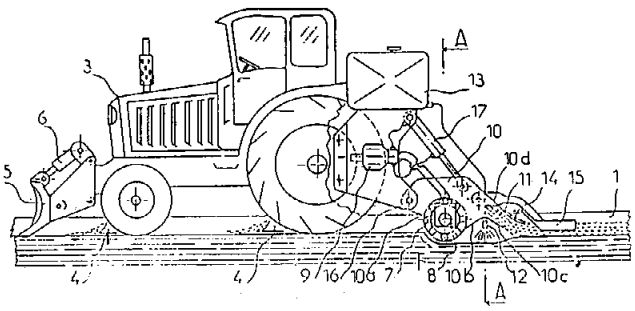

ΑΡΙΘΜΟΣ ΕΥΡΩΠΑ·Ϊ·ΚΟΥ Δ.Ε.	***(11):***	**3003276**
ΑΡΙΘ. ΕΛΛΗΝΙΚΗΣ ΚΑΤΑΘΕΣΗΣ	*(21):*	910401906
ΗΜΕΡ. ΕΛΛΗΝΙΚΗΣ ΚΑΤΑΘΕΣΗΣ	*(22):*	04.12.91
ΑΡΙΘ./ΗΜΕΡ. ΔΗΜΟΣΙΕΥΣΗΣ ΕΥΡΩΠΑ·Ϊ·ΚΟΥ ΔΙΠΛΩΜΑΤΟΣ	*(87):*	0280615/23.10.91
ΑΡΙΘ./ΗΜΕΡ. ΚΑΤΑΘΕΣΗΣ ΕΥΡΩΠΑ·Ϊ·ΚΗΣ ΑΙΤΗΣΗΣ	*(86):*	88400350.0/17.02.88
ΤΙΤΛΟΣ ΕΦΕΥΡΕΣΗΣ	*(54):*	Μέθοδος και μηχανή για την παραγωγή μεταλλικών κερμάτων με ένθετο αποτελούμενο από ένα σφαιρίδιο το οποίο έχει εκτονωθεί μέσα στο κέρμα
ΔΙΚΑΙΟΥΧΟΣ	*(73):*	1) Comptoir Lyon-Alemand-Louyot 13 rue de Monfmorency F-75139 Paris Cédéx 03, Γαλλία 2) Administration des Monnaies et Medailles 11, Quai de Conti F-75270 Paris Cédéx 06 Γαλλία
ΣΥΜΒΑΤΙΚΕΣ ΠΡΟΤΕΡΑΙΟΤΗΤΕΣ	*(30):*	8702158/19.02.87/Γαλλία
ΕΦΕΥΡΕΤΗΣ	*(72):*	1) Gueriet, Jean-Paul 2) Barbtin, Bernard 3) Plumail, Jean-Noël 4) Reillac, Francis
ΕΙΔΙΚΟΣ ΠΛΗΡΕΞΟΥΣΙΟΣ	*(74):*	Κ. Νταβατζίκου, δικηγόρος, Κουμπάρη 2, 106 74 Αθήνα
ΑΝΤΙΚΛΗΤΟΣ	*(74):*	Παπακωνσταντίνου Ελένη, δικηγόρος, Κουμπάρη 2, 106 74 Αθήνα

ΠΕΡΙΛΗΨΗ (57)

Η εφεύρεση αφορά μια μέθοδο και μια μηχανή κατασκευής μεταλλικών κερμάτων με ένθετο.

Αυτή η μηχανή περιλαμβάνει μέσα (4) προσαγωγής μεταλλικών κερμάτων (1) τα οποία περιλαμβάνουν μια μοναδική κεντρική οπή (6) μέσα (8) προσαγωγής ενός μεταλλικού ενθέτου (2) καταλλήλων διαστάσεων έχοντος διαφορετικές σιδηρομαγνητικές ιδιότητες μέσα σε κάθε οπή (6), και μέσα (10) ενοποιήσεως του ενθέτου (2) του προσαχθέντος εντός της οπής (6) με το κέρμα (1), χαρακτηριζόμενη από το ότι το μεταλλικό ένθετο αποτελείται από ένα βασικά σφαιρικό στοιχείο, όπως ένα σφαιρίδιο, ενώ η εν λόγω οπή (6) είναι βασικά κυλινδρική και τα μέσα ενοποιήσεως (10) περιλαμβάνουν μέσα συνθλίψεως (70, 72) πραγματοποιούντα τη σύνθλιψη του βασικά σφαιρικού στοιχείου κατά τρόπον ώστε να πληρεί αισθητά εξ ολοκλήρου τον όγκο της οπής (6) του κέρματος (1).

Η εφεύρεση επιτρέπει την πραγματοποίηση κερμάτων με ένθετο με πολύ υψηλούς ρυθμούς παραγωγής.

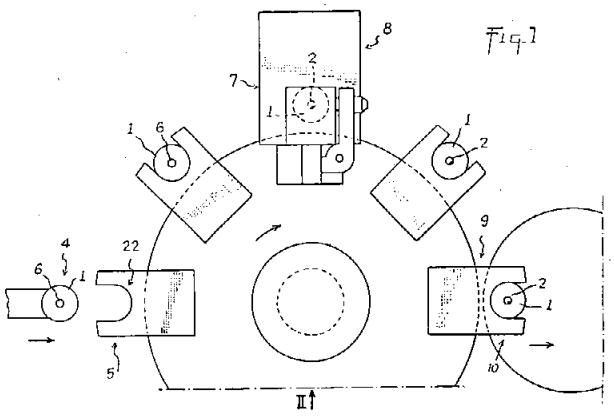

ΑΡΙΘΜΟΣ ΕΥΡΩΠΑΪΚΟΥ Δ.Ε.	***(11):***	**3003277**
ΑΡΙΘ. ΕΛΛΗΝΙΚΗΣ ΚΑΤΑΘΕΣΗΣ	*(21):*	910401907
ΗΜΕΡ. ΕΛΛΗΝΙΚΗΣ ΚΑΤΑΘΕΣΗΣ	*(22):*	04.12.91
ΑΡΙΘ./ΗΜΕΡ. ΔΗΜΟΣΙΕΥΣΗΣ ΕΥΡΩΠΑΪΚΟΥ ΔΙΠΛΩΜΑΤΟΣ	*(87):*	0299436/09.10.91
ΑΡΙΘ./ΗΜΕΡ. ΚΑΤΑΘΕΣΗΣ ΕΥΡΩΠΑΪΚΗΣ ΑΙΤΗΣΗΣ	*(86):*	88111148.8/12.07.88
ΤΙΤΛΟΣ ΕΦΕΥΡΕΣΗΣ	*(54):*	Διεγέρτης πτερυγισμού
ΔΙΚΑΙΟΥΧΟΣ	*(73):*	Dynamic Engineering Inc. 703 Middle Ground Boulevard Newport News Virginia 23606 Η.Π.Α.
ΣΥΜΒΑΤΙΚΕΣ ΠΡΟΤΕΡΑΙΟΤΗΤΕΣ	*(30):*	74357/16.07.87/Η.Π.Α.
ΕΦΕΥΡΕΤΗΣ	*(72):*	Reed III, Wilmer H.
ΕΙΔΙΚΟΣ ΠΛΗΡΕΞΟΥΣΙΟΣ	*(74):*	Κ. Νταβατζίκου, δικηγόρος, Κουμπάρη 2, 106 74 Αθήνα
ΑΝΤΙΚΛΗΤΟΣ	*(74):*	Παπακωνσταντίνου Ελένη, δικηγόρος, Κουμπάρη 2, 106 74 Αθήνα

ΠΕΡΙΛΗΨΗ (57)

Ένας διεγέρτης πτερυγισμού προκαλεί δόνηση είτε για πραγματική δοκιμή πτήσης αεροσκάφους ή για δοκιμή μοντέλλου σε αεροδυναμική σήραγγα. Η βασική μονάδα πτερυγισμού είναι ένα ζευγάρι δυνάμενων να περιστρέφονται ομόκεντρων κυλίνδρων οι οποίοι στηρίζονται είτε επί ενός σταθερού πτερυγίου στροβιλισμού είτε επί μιας πτέρυγας αεροσκάφους ή μιας ουραίας επιφάνειας. Κάθε κύλινδρος έχει μια σχισμή η οποία επιτρέπει την ροή αέρα να περνά από εκεί μέσα. Κατά την περιστροφή των κυλίνδρων μαζί, προκαλούνται ταλαντευόμενες πιέσεις αέρα επί του σταθερού πτερυγίου στροβιλισμού ή της επιφανείας αεροσκάφους προς το οποίο ή την οποία είναι προσκολλημένοι οι κύλινδροι. Οι κύλινδροι μπορεί να στηρίζονται σε μια οπίσθια ακμή είτε του σταθερού πτερυγίου στροβιλισμού είτε της πτέρυγας αεροσκάφους σε οποιαδήποτε ουραία επιφάνεια, είτε επί οποιονδήποτε ανυψούμενων επιφανειών του ίδιου του αεροσκάφους. Επομένως, επειδή ο διεγέρτης πτερυγισμού μπορεί να κατασκευασθεί σαν μια εντελώς αυτοτελής μονάδα, μπορεί απλά να στηριχθεί σε οποιοδήποτε σκληρό σημείο επί είτε του μοντέλλου δοκιμής είτε του αεροσκάφους. Η ισχύς η απαιτούμενη για την περιστροφή των με σχισμές κυλίνδρων είναι ελαχίστη επιτρέποντας κατ' αυτόν τον τρόπο την χρήση ενός μοτέρ χαμηλής ισχύος.

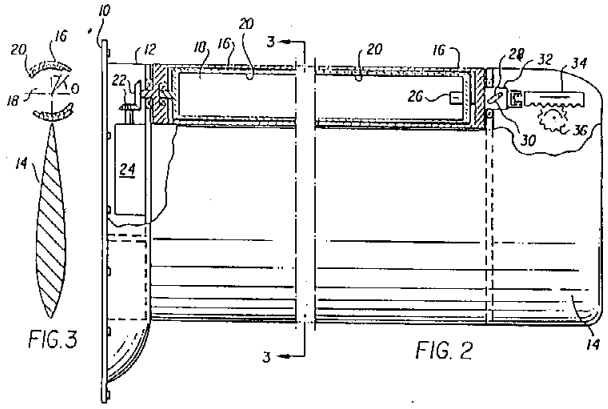

ΑΡΙΘΜΟΣ ΕΥΡΩΠΑΪΚΟΥ Δ.Ε.	***(11):***	**3003278**
ΑΡΙΘ. ΕΛΛΗΝΙΚΗΣ ΚΑΤΑΘΕΣΗΣ	*(21):*	910400623
ΗΜΕΡ. ΕΛΛΗΝΙΚΗΣ ΚΑΤΑΘΕΣΗΣ	*(22):*	05.12.91
ΑΡΙΘ./ΗΜΕΡ. ΔΗΜΟΣΙΕΥΣΗΣ ΕΥΡΩΠΑΪΚΟΥ ΔΙΠΛΩΜΑΤΟΣ	*(87):*	0266947/04.12.91
ΑΡΙΘ./ΗΜΕΡ. ΚΑΤΑΘΕΣΗΣ ΕΥΡΩΠΑΪΚΗΣ ΑΙΤΗΣΗΣ	*(86):*	87309442.9/26.10.87
ΤΙΤΛΟΣ ΕΦΕΥΡΕΣΗΣ	*(54):*	Αλογομένοι εστέρες
ΔΙΚΑΙΟΥΧΟΣ	*(73):*	Imperial Chemical Industries Plc. Imperial Chemical House Millbank London SW1P 3JF M. Βρετανία
ΣΥΜΒΑΤΙΚΕΣ ΠΡΟΤΕΡΑΙΟΤΗΤΕΣ	*(30):*	8626520/06.11.87/Μ. Βρετανία
ΕΦΕΥΡΕΤΗΣ	*(72):*	1) Robson Michael John 2) Williams John
ΕΙΔΙΚΟΣ ΠΛΗΡΕΞΟΥΣΙΟΣ	*(74):*	Κιλιμίρης Αναστάσιος, δικηγόρος, Υψηλάντου 38, 115 21 Αθήνα
ΑΝΤΙΚΛΗΤΟΣ	*(74):*	Κιλιμίρης Αναστάσιος, δικηγόρος, Υψηλάντου 38, 115 21 Αθήνα

ΠΕΡΙΛΗΨΗ (57)

Η εφεύρεση παρέχει ενώσεις του τύπου (Ι), που είναι χρήσιμες σαν εντομοκτόνα και μέσα εξόντωσης.

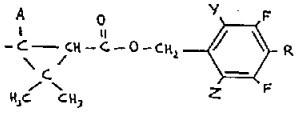

όπου το Υ αναπαριστά αλκόξυ με μέχρι έξι άτομα άνθρακα· το Ζ αναπαριστά άλο ή αλκόξυ με μέχρι έξι άτομα άνθρακα· το Ρ αναπαριστά μία ομάδα του τύπου:

$$-(CH_2)_p-(O)_m-R^3$$

όπου έκαστον από τα m και p δύνανται να έχουν τιμή επιλεγόμενη από μηδέν και ένα, το R^3 αναπαριστά άλκυλο που περιέχει μέχρι έξι άτομα άνθρακα, φαίνυλο ή βένζυλο και επιπροσθέτως το R^3 δύναται να αναπαριστά υδρογόνο όταν αμφότερα τα m και p έχουν την τιμή μηδέν, ή το R^3 δύναται να αναπαριστά αλκένυλο που περιέχει μέχρι έξι άτομα άνθρακα, αλοαλκένυλο που περιέχει μέχρι έξι άτομα άνθρακα, αλκύνυλο που περιέχει μέχρι έξι άτομα άνθρακα, ή αλοαλκύνυλο που περιέχει μέχρι έξι άτομα άνθρακα όταν το m έχει την τιμή μηδέν· και είτε (α) τα Α και Β είναι αμφότερα επιλεγμένα από άλκυλο που περιέχει μέχρι τέσσερα άτομα άνθρακα ή (β) το Α αναπαριστά υδρογόνο και το Β αναπαριστά μία ομάδα του τύπου:

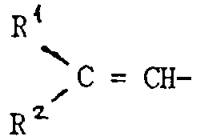

όπου τα R^1 και R^2 είναι έκαστο επιλεγμένο από μέθυλο, φθόρο, χλώρο, βρώμιο και τριφθορομέθυλο.

Η εφεύρεση επίσης παρέχει μεθόδους και ενδιάμεσα για την παρασκευή της ένωσης του τύπου (Ι), εντομοκτόνες συνθέσεις που περιλαμβάνουν αυτές τις ενώσεις καθώς και μεθόδους χρήσεως αυτών για την καταπολέμηση ειδών εντόμων και ζιζανίων.

ΑΡΙΘΜΟΣ ΕΥΡΩΠΑΪΚΟΥ Δ.Ε.	*(11):*	**3003279**
ΑΡΙΘ. ΕΛΛΗΝΙΚΗΣ ΚΑΤΑΘΕΣΗΣ	*(21):*	910400795
ΗΜΕΡ. ΕΛΛΗΝΙΚΗΣ ΚΑΤΑΘΕΣΗΣ	*(22):*	05.12.91
ΑΡΙΘ./ΗΜΕΡ. ΔΗΜΟΣΙΕΥΣΗΣ ΕΥΡΩΠΑΪΚΟΥ ΔΙΠΛΩΜΑΤΟΣ	*(87):*	0260118/04.12.91
ΑΡΙΘ./ΗΜΕΡ. ΚΑΤΑΘΕΣΗΣ ΕΥΡΩΠΑΪΚΗΣ ΑΙΤΗΣΗΣ	*(86):*	87307957.8/09.09.87
ΤΙΤΛΟΣ ΕΦΕΥΡΕΣΗΣ	*(54):*	Εκλεκτικός σχηματισμός αμιδίων διαμινών
ΔΙΚΑΙΟΥΧΟΣ	*(73):*	Syntex (U.S.A.) Inc., 3401 Hillview Avenue, P.O. Box 10850, Palo Alto California 94303, Η.Π.Α.
ΣΥΜΒΑΤΙΚΕΣ ΠΡΟΤΕΡΑΙΟΤΗΤΕΣ	*(30):*	905827/10.09.86/Η.Π.Α.
ΕΦΕΥΡΕΤΗΣ	*(72):*	1) Arzeno, Humberto B. 2) Morgans, David J. Jr.
ΕΙΔΙΚΟΣ ΠΛΗΡΕΞΟΥΣΙΟΣ	*(74):*	Βούρου Τριανταφυλλιά, δικηγόρος, Πανεπιστημίου 64, Αθήνα
ΑΝΤΙΚΛΗΤΟΣ	*(74):*	Ραζή Βαγιακάκου Ρένα, Πανεπιστημίου 64, Αθήνα

ΠΕΡΙΛΗΨΗ *(57)*

Είναι δυνατή η παρασκευή ενός ω-γουανιδινο-α-αμινοξέος (ή του λειτουργικού του παραγώγου) ή μιας ένωσης που το περιέχει δι' αντιδράσεως της ω-αμινομάδας ενός α,ω-διαμινοξέος (ή του λειτουργικού παραγώγου του) ή μιας ένωσης που την περιέχει με φορμαμιδινοσουλφονικό οξύ.

ΑΡΙΘΜΟΣ ΕΥΡΩΠΑΪΚΟΥ Δ.Ε.	*(11):*	**3003280**
ΑΡΙΘ. ΕΛΛΗΝΙΚΗΣ ΚΑΤΑΘΕΣΗΣ	*(21):*	910400796
ΗΜΕΡ. ΕΛΛΗΝΙΚΗΣ ΚΑΤΑΘΕΣΗΣ	*(22):*	05.12.91
ΑΡΙΘ./ΗΜΕΡ. ΔΗΜΟΣΙΕΥΣΗΣ ΕΥΡΩΠΑΪΚΟΥ ΔΙΠΛΩΜΑΤΟΣ	*(87):*	0306431/04.12.91
ΑΡΙΘ./ΗΜΕΡ. ΚΑΤΑΘΕΣΗΣ ΕΥΡΩΠΑΪΚΗΣ ΑΙΤΗΣΗΣ	*(86):*	88470016.2/16.08.88
ΤΙΤΛΟΣ ΕΦΕΥΡΕΣΗΣ	*(54):*	Μέθοδος μείωσης των στοιχείων ρύπανσης που είναι διαλυμένα σε ένα υγρό
ΔΙΚΑΙΟΥΧΟΣ	*(73):*	Société Dite: SOGEA, 280 Avenue Napoléon Bonaparte F-92500 Rueil Malmaison, Γαλλία
ΣΥΜΒΑΤΙΚΕΣ ΠΡΟΤΕΡΑΙΟΤΗΤΕΣ	*(30):*	8712060/27.08.87/Γαλλία
ΕΦΕΥΡΕΤΗΣ	*(72):*	1) Bernard Claude 2) Hanus François 3) Marchand Denis
ΕΙΔΙΚΟΣ ΠΛΗΡΕΞΟΥΣΙΟΣ	*(74):*	Βούρου Τριανταφυλλιά, δικηγόρος, Πανεπιστημίου 64, Αθήνα
ΑΝΤΙΚΛΗΤΟΣ	*(74):*	Ραζή-Βαγιακάκου Ρένα, Πανεπιστημίου 64, Αθήνα

ΠΕΡΙΛΗΨΗ *(57)*

Μέθοδος μείωσης των στοιχείων της ρύπανσης που είναι διαλυμένα σε ένα υγρό σύμφωνα με την οποία κυκλοφορεί από κάτω προς τα πάνω το υπό κατεργασία υγρό σε μια διάταξη βιολογικού καθαρισμού. Στο υγρό αυτό προστίθεται μια ανθρακούχος ένωση και μια φωσφορούχος ένωση και διαπερνά από κάτω προς τα πάνω μια κλίνη κοκκώδους υλικού (1) που είναι υπόστρωμα μικροοργανισμών. Αυτό το κοκκώδες υλικό (1) αφαιρείται μερικώς από τη βάση της αναφερθείσας κλίνης (9) για να διοχετευθεί σ' έναν αγωγό καθαρισμού (10, 11, 12) που είναι τοποθετημένος πάνω από την αναφερθείσα κλίνη (9). Το καθαρισμένο κοκκώδες υλικό στη συνέχεια ανακυκλοφορεί στο ανώτερο τμήμα της αναφερθείσας κλίνης. Το βρώμικο υγρό καθαρισμού αποχύνεται.

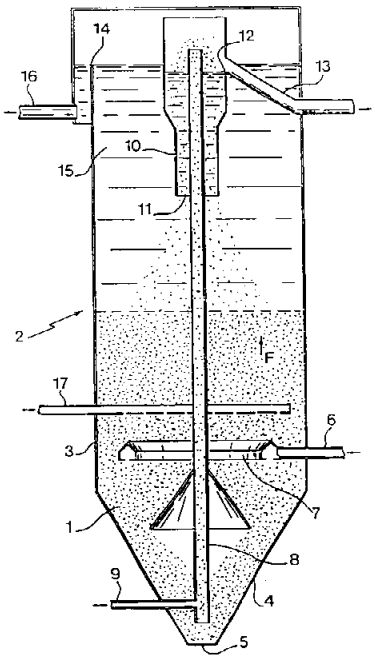

ΑΡΙΘΜΟΣ ΕΥΡΩΠΑ·Ι·ΚΟΥ Δ.Ε.	*(11):*	**3003281**
ΑΡΙΘ. ΕΛΛΗΝΙΚΗΣ ΚΑΤΑΘΕΣΗΣ	*(21):*	910400946
ΗΜΕΡ. ΕΛΛΗΝΙΚΗΣ ΚΑΤΑΘΕΣΗΣ	*(22):*	05.12.91
ΑΡΙΘ./ΗΜΕΡ. ΔΗΜΟΣΙΕΥΣΗΣ ΕΥΡΩΠΑ·Ι·ΚΟΥ ΔΙΠΛΩΜΑΤΟΣ	*(87):*	0269817/04.12.91
ΑΡΙΘ./ΗΜΕΡ. ΚΑΤΑΘΕΣΗΣ ΕΥΡΩΠΑ·Ι·ΚΗΣ ΑΙΤΗΣΗΣ	*(86):*	87115129.6/16.10.87
ΤΙΤΛΟΣ ΕΦΕΥΡΕΣΗΣ	*(54):*	Μέσο ή συμπύκνωμα για την συντήρηση ξύλου και κατεργασμένων τμημάτων ξύλου
ΔΙΚΑΙΟΥΧΟΣ	*(73):*	Deutsche Solvay-Werke GmbH Langhansstrasse 6, Postfach 01 02 70 D-5650 Solingen - Ohligs, Γερμανία
ΣΥΜΒΑΤΙΚΕΣ ΠΡΟΤΕΡΑΙΟΤΗΤΕΣ	*(30):*	3641555/05.12.86/Γερμανία
ΕΦΕΥΡΕΤΗΣ	*(72):*	1) Grüning, Rainer 2) Metzner, Wolfgang
ΕΙΔΙΚΟΣ ΠΛΗΡΕΞΟΥΣΙΟΣ	*(74):*	Γιώτη-Μάνθου Ελένη, δικηγόρος, Στουρνάρα 37, 106 82 Αθήνα
ΑΝΤΙΚΛΗΤΟΣ	*(74):*	Βαγιανός Γεώργιος, δικηγόρος, Στουρνάρα 37, 106 82 Αθήνα

ΠΕΡΙΛΗΨΗ *(57)*

Το μέσο συντήρησης ξύλου περιέχει 0,001-5% βάρους, κατά προτίμηση 0,2-2% βάρους, 1-[[2-(2,4-διχλωροφαινυλο)-1,3-διοξολανο-2-υλο]-μεθυλο]-1H-1,2,4-τριαζόλης και 0,001-3% βάρους, κατά προτίμηση 0,2-2% βάρους, κυανο-(4-φθορο-3-φαινοξυφαινυλο)-μεθυλο-3-(2,2-διχλωρο-αιθενυλο)-2,2-διμεθυλοκυκλοπροπανοκαρβοξυλικού εστέρος ή ((πενταφθοροφαινυλο)-μεθυλο))-1R, 3R-3-(2,2-διχλωροαιθενυλο)-2,2-διμεθυλοκυκλοπροπανοκαρβοξυλικού εστέρος ή ενός μείγματος κυανο-(4-φθορο-3-φαινοξυφαινυλο)-μεθυλο-3-(2,2-διχλωροαιθενυλο)-2,2-διμεθυλοκυκλοπροπανοκαρβοξυλικού εστέρος ή ((πενταφθοροφαινυλο)-μεθυλο))-1R, 3R-3-(2,2-διχλωροαιθενυλο)-2,2-διμεθυλοκυκλοπροπανοκαρβοξυλικού εστέρος με N,N-δι-μεθυλο-N'-φαινυλο-N'-(φθοροδιχλωρομεθυλο-θειο)-σουλφαμίδιο ή N,N-διμεθυλο-N'-p-τολυλο-N'-(διχλωροφθορομεθυλοθειο)-σουλφαμίδιο και πλέον των 75% βάρους, επί το προτιμώτερο πλέον των 90% βάρους, τουλάχιστον ενός ελαιώδους ή ελαιοειδούς, δυσκόλως πτητικού, οργανικού-χημικού διαλύτου ή μείγματος διαλυτών δις-θειοκυανικού εστέρος.
Το μέσο συντηρήσεως ξύλου διαθέτει μια καλή δραστικότητα έναντι μυκήτων που καταστρέφουν και αποχρωματίζουν το ξύλο, ως και έναντι τερμιτών.

ΑΡΙΘΜΟΣ ΕΥΡΩΠΑ·Ι·ΚΟΥ Δ.Ε.	*(11):*	**3003282**
ΑΡΙΘ. ΕΛΛΗΝΙΚΗΣ ΚΑΤΑΘΕΣΗΣ	*(21):*	910401138
ΗΜΕΡ. ΕΛΛΗΝΙΚΗΣ ΚΑΤΑΘΕΣΗΣ	*(22):*	05.12.91
ΑΡΙΘ./ΗΜΕΡ. ΔΗΜΟΣΙΕΥΣΗΣ ΕΥΡΩΠΑ·Ι·ΚΟΥ ΔΙΠΛΩΜΑΤΟΣ	*(87):*	0239362A2/04.12.91
ΑΡΙΘ./ΗΜΕΡ. ΚΑΤΑΘΕΣΗΣ ΕΥΡΩΠΑ·Ι·ΚΗΣ ΑΙΤΗΣΗΣ	*(86):*	87302525.8/24.03.87
ΤΙΤΛΟΣ ΕΦΕΥΡΕΣΗΣ	*(54):*	Παράγοντες καταπολέμησης των όγκων
ΔΙΚΑΙΟΥΧΟΣ	*(73):*	1) Imperial Chemical Industries PLC Imperial Chemical House Millbank London SW1P 3JF (GB), Μ. Βρετανία 2) National Research Development Corporation 101 Newington Causeway London SE1 6BU (GB) Μ. Βρετανία
ΣΥΜΒΑΤΙΚΕΣ ΠΡΟΤΕΡΑΙΟΤΗΤΕΣ	*(30):*	8607683/27.03.86/Μ. Βρετανία
ΕΦΕΥΡΕΤΗΣ	*(72):*	Hughes Leslie Richard
ΕΙΔΙΚΟΣ ΠΛΗΡΕΞΟΥΣΙΟΣ	*(74):*	Μαρούζα Γύζη, δικηγόρος, Δημοκρίτου 15, 106 73 Αθήνα
ΑΝΤΙΚΛΗΤΟΣ	*(74):*	Αναστάσιος Κιλιμίρης, δικηγόρος, Υψηλάντου 38, Αθήνα

ΠΕΡΙΛΗΨΗ *(57)*

Κιναζολίνη του τύπου:

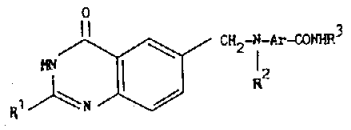

όπου το R^1 είναι αλκύλιο, κυκλοαλκύλιο, αλκενύλιο, αλκινύλιο, αλκοξυομάδα, αλκυλοθειομάδα, αρύλιο, αρυλοξυομάδα, αρυλαλκύλιο, αλογόνο, υδροξυομάδα, μερκαπτομάδα, πυριδυλοθειομάδα, πυριμιδινυλοθειομάδα, ή υποκαταστημένο αλκύλιο ή αλκοξυομάδα· όπου το R^2 είναι υδρογόνο, αλκύλιο, αλκενύλιο, αλκινύλιο, υποκαταστημένο αλκύλιο ή αλκανοΰλιο·
όπου το Ar είναι φαινυλένιο, ναφθυλένιο ή ετεροκυκλένιο που είναι μη υποκατεστημένο ή που φέρει ένα ή περισσότερους υποκαταστάτες και όπου το R^3 είναι τέτοιο ώστε το R^3—NH_2 να είναι ένα αμινοξύ· ή ένα φαρμακευτικώς αποδεκτό άλας ή εστέρας της. Οι ενώσεις παρουσιάζουν δραστικότητα κατά των όγκων.

ΑΡΙΘΜΟΣ ΕΥΡΩΠΑ·Ι·ΚΟΥ Δ.Ε.	***(11):***	**3003283**
ΑΡΙΘ. ΕΛΛΗΝΙΚΗΣ ΚΑΤΑΘΕΣΗΣ	*(21):*	910401176
ΗΜΕΡ. ΕΛΛΗΝΙΚΗΣ ΚΑΤΑΘΕΣΗΣ	*(22):*	05.12.91
ΑΡΙΘ./ΗΜΕΡ. ΔΗΜΟΣΙΕΥΣΗΣ ΕΥΡΩΠΑ·Ι·ΚΟΥ ΔΙΠΛΩΜΑΤΟΣ	*(87):*	0245721/04.09.91
ΑΡΙΘ./ΗΜΕΡ. ΚΑΤΑΘΕΣΗΣ ΕΥΡΩΠΑ·Ι·ΚΗΣ ΑΙΤΗΣΗΣ	*(86):*	87106336.8/02.05.87
ΤΙΤΛΟΣ ΕΦΕΥΡΕΣΗΣ	*(54):*	Τύμπανο (ηλεκτρικού) πλυντηρίου με διατάξεις παροχής νερού στην πλύση
ΔΙΚΑΙΟΥΧΟΣ	*(73):*	Bosch-Siemens Hansgeräte GmbH Hochstrasse 17, D-8000 München 80, Γερμανία
ΣΥΜΒΑΤΙΚΕΣ ΠΡΟΤΕΡΑΙΟΤΗΤΕΣ	*(30):*	1) 3615350/06.05.86/Γερμανία 2) 3712118/10.04.87/Γερμανία
ΕΦΕΥΡΕΤΗΣ	*(72):*	1) Brodzina, Lieselotte 2) Sämann, Karl-Heinz, Dr. 3) Uszkureit, Detlef
ΕΙΔΙΚΟΣ ΠΛΗΡΕΞΟΥΣΙΟΣ	*(74):*	Ελένη Γιώτη-Μάνθου, δικηγόρος, Αθήνα 106 82, Στουρνάρα 37
ΑΝΤΙΚΛΗΤΟΣ	*(74):*	Γεώργιος Στ. Βαγιανός, δικηγόρος, Αθήνα 106 82, Στουρνάρα 37

ΠΕΡΙΛΗΨΗ (57)

Σε ένα πλυντήριο ρούχων με τύμπανο 4 με ένα κατά την διάρκεια της φάσης μουλιάσματος πιο σιγά απ' ότι κατά την διάρκεια μίας φάσης καθαρισμού περιστρεφόμενο τύμπανο πλυντηρίου διατάσσονται στην περίμετρο του τυμπάνου διατάξεις αντλήσεως 11, 12, 20, 27, 31 και διαμορφώνονται κατά τέτοιο τρόπο, ώστε να λαμβάνουν κατά την διάρκεια της φάσης μουλιάσματος το αντλούμενο νερό σε μία θέση κάτω από τον άξονα περιστροφής του τυμπάνου 15 και το αποδίδουν στο εσωτερικό του τυμπάνου σε μία θέση πάνω από τον άξονα περιστροφής του τυμπάνου. Στην προκειμένη περίπτωση βρέχονται τα ρούχα κατά την διάρκεια της φάσης μουλιάσματος.

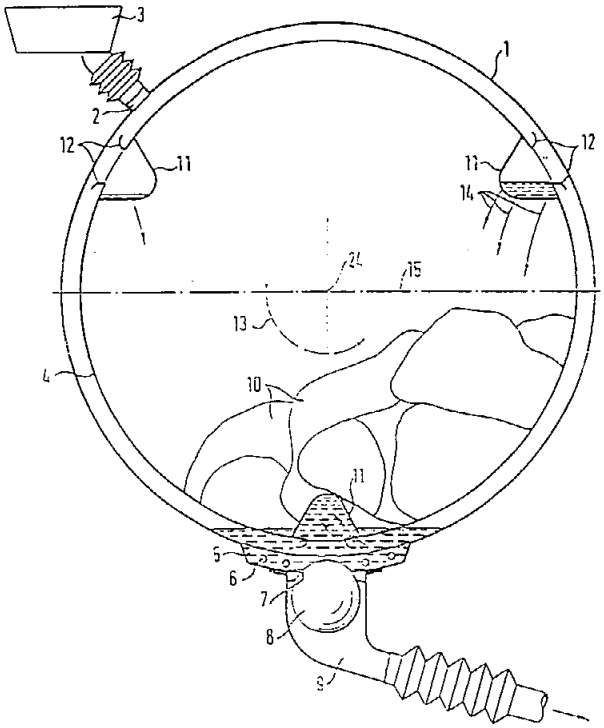

ΑΡΙΘΜΟΣ ΕΥΡΩΠΑ·Ι·ΚΟΥ Δ.Ε.	***(11):***	**3003284**
ΑΡΙΘ. ΕΛΛΗΝΙΚΗΣ ΚΑΤΑΘΕΣΗΣ	*(21):*	910401299
ΗΜΕΡ. ΕΛΛΗΝΙΚΗΣ ΚΑΤΑΘΕΣΗΣ	*(22):*	05.12.91
ΑΡΙΘ./ΗΜΕΡ. ΔΗΜΟΣΙΕΥΣΗΣ ΕΥΡΩΠΑ·Ι·ΚΟΥ ΔΙΠΛΩΜΑΤΟΣ	*(87):*	0304723/04.12.91
ΑΡΙΘ./ΗΜΕΡ. ΚΑΤΑΘΕΣΗΣ ΕΥΡΩΠΑ·Ι·ΚΗΣ ΑΙΤΗΣΗΣ	*(86):*	88112956.3/10.08.88
ΤΙΤΛΟΣ ΕΦΕΥΡΕΣΗΣ	*(54):*	Τύμπανο πλυντηρίου
ΔΙΚΑΙΟΥΧΟΣ	*(73):*	Miele & Cie GmbH & Co. Carl-Miele-Strasse D-4830 Güfersloh 1 Γερμανία
ΣΥΜΒΑΤΙΚΕΣ ΠΡΟΤΕΡΑΙΟΤΗΤΕΣ	*(30):*	3726613/11.08.87/Γερμανία
ΕΦΕΥΡΕΤΗΣ	*(72):*	1) Heilkul, Ludger 2) Fels, Bernhard
ΕΙΔΙΚΟΣ ΠΛΗΡΕΞΟΥΣΙΟΣ	*(74):*	Μπαντέκα Ιωάννα, δικηγόρος, Αιόλου 102, Αθήνα
ΑΝΤΙΚΛΗΤΟΣ	*(74):*	Μαρούλης Πραξιτέλης, δικηγόρος, Κάνιγγος 24, 106 82 Αθήνα

ΠΕΡΙΛΗΨΗ (57)

Στα (μηχανικά) πλυντήρια χρειάζονται σε αυξανόμενο βαθμό μεγαλύτεροι αριθμοί φυγοκεντρισμού, οπότε τα τύμπανα 1 με τις ραβδώσεις τυμπάνου 3 εκτίθενται σε ιδιαίτερες (σημαντικές) καταπονήσεις.

Για να μην παραμορφώνονται οι ραβδώσεις 1 του τυμπάνου πλυντηρίου, ακόμα και σε περίπτωση μεγαλύτερου αριθμού φυγοκεντρικών περιστροφών, αυτές έχουν μία νέα κατατομή αποτελούμενη από ένα στρογγυλό άκρο 8 μορφής "U" και από κορμούς ραβδώσεων που συνδέονται εκεί σε μορφή "V". Περαιτέρω, στην περιοχή των χειλέων του πυθμένα τους εφοδιάζονται με μία ραφή 7, ώστε να επιτυγχάνεται μία σταθερή στερέωση και να εξισορροπούνται ανοχές διαστάσεων και περαιώσεως που παρουσιάζονται στην περιοχή τοποθετήσεως του μανδύα του τυμπάνου 2.

Το τύμπανο είναι κατάλληλο για όλα τα πλυντήρια που έχουν περιστρεπτό τύμπανο.

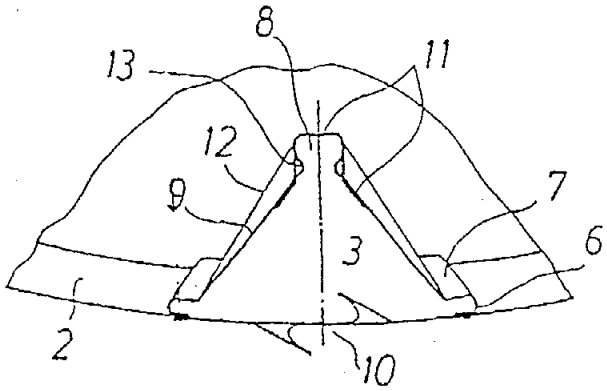

ΑΡΙΘΜΟΣ ΕΥΡΩΠΑΪΚΟΥ Δ.Ε.	*(11):*	**3003285**
ΑΡΙΘ. ΕΛΛΗΝΙΚΗΣ ΚΑΤΑΘΕΣΗΣ	*(21):*	910401303
ΗΜΕΡ. ΕΛΛΗΝΙΚΗΣ ΚΑΤΑΘΕΣΗΣ	*(22):*	05.12.91
ΑΡΙΘ./ΗΜΕΡ. ΔΗΜΟΣΙΕΥΣΗΣ ΕΥΡΩΠΑΪΚΟΥ ΔΙΠΛΩΜΑΤΟΣ	*(87):*	0325016/04.12.91
ΑΡΙΘ./ΗΜΕΡ. ΚΑΤΑΘΕΣΗΣ ΕΥΡΩΠΑΪΚΗΣ ΑΙΤΗΣΗΣ	*(86):*	88300490.5/21.02.88
ΤΙΤΛΟΣ ΕΦΕΥΡΕΣΗΣ	*(54):*	Αντιιδρωτικά με δραστικότητα άλφα-2-αδρενεργικής αμίνης
ΔΙΚΑΙΟΥΧΟΣ	*(73):*	Bristol-Myers Company 345 Park Avenue New York, NY 10154, Η.Π.Α.
ΣΥΜΒΑΤΙΚΕΣ ΠΡΟΤΕΡΑΙΟΤΗΤΕΣ	*(30):*	—
ΕΦΕΥΡΕΤΗΣ	*(72):*	Rafft, Ronald R.
ΕΙΔΙΚΟΣ ΠΛΗΡΕΞΟΥΣΙΟΣ	*(74):*	Ιλεάνα Βόζεμπεργκ-Βρετού, Σκουφά 60Α, 106 80 Αθήνα
ΑΝΤΙΚΛΗΤΟΣ	*(74):*	Θεόδωρος Βόζεμπεργκ-Βρετός, Σκουφά 60Α, 106 80 Αθήνα

ΠΕΡΙΛΗΨΗ *(57)*

Μέθοδος αναστολής της εφίδρωσης όπου το δραστικό ανασταλτικό της εφίδρωσης συστατικό είναι μία άλφα αδρενεργική αμίνη που έχει τουλάχιστον ένα συστατικό με δραστικότητα ουσιαστικά άλφα$_2$ αδρενεργικής αμίνης.

ΑΡΙΘΜΟΣ ΕΥΡΩΠΑΪΚΟΥ Δ.Ε.	*(11):*	**3003286**
ΑΡΙΘ. ΕΛΛΗΝΙΚΗΣ ΚΑΤΑΘΕΣΗΣ	*(21):*	910401759
ΗΜΕΡ. ΕΛΛΗΝΙΚΗΣ ΚΑΤΑΘΕΣΗΣ	*(22):*	05.12.91
ΑΡΙΘ./ΗΜΕΡ. ΔΗΜΟΣΙΕΥΣΗΣ ΕΥΡΩΠΑΪΚΟΥ ΔΙΠΛΩΜΑΤΟΣ	*(87):*	0263228/04.12.91
ΑΡΙΘ./ΗΜΕΡ. ΚΑΤΑΘΕΣΗΣ ΕΥΡΩΠΑΪΚΗΣ ΑΙΤΗΣΗΣ	*(86):*	87100062.6/05.05.87
ΤΙΤΛΟΣ ΕΦΕΥΡΕΣΗΣ	*(54):*	Διαδικασία για την παραγωγή ενός υδρογονάνθρακα προϊόντος που έχει ένα μειωμένο περιεχόμενο σε κανονικές παραφίνες
ΔΙΚΑΙΟΥΧΟΣ	*(73):*	Union Oil Company of California 1201 West 5th Street Los Angeles California 90017, Η.Π.Α.
ΣΥΜΒΑΤΙΚΕΣ ΠΡΟΤΕΡΑΙΟΤΗΤΕΣ	*(30):*	16196/10.10.86/Η.Π.Α.
ΕΦΕΥΡΕΤΗΣ	*(72):*	Ward, John W.
ΕΙΔΙΚΟΣ ΠΛΗΡΕΞΟΥΣΙΟΣ	*(74):*	Ιωάννα Θεμελή, δικηγόρος, Κουμπάρη 2, 106 74 Αθήνα
ΑΝΤΙΚΛΗΤΟΣ	*(74):*	Παπακωνσταντίνου Ελένη, δικηγόρος, Κουμπάρη 2, 106 74 Αθήνα

ΠΕΡΙΛΗΨΗ *(57)*

Ένα κηρώδες τροφοδοτικό απόθεμα υδρογονανθράκων μετατρέπεται σε ένα υδρογονάνθρακα προϊόντος μειωμένου περιεχομένου σε κανονικές παραφίνες με είτε αποκηροποίηση ή υδρογονοαποκηροποίηση του τροφοδοτικού αποθέματος σε παρουσία ενός καταλύτη αποκηροποιήσεως ή υδρογονοαποκηροποιήσεως κάτω από συνθήκες τέτοιες που το περιεχόμενο κανονικών παραφινών του τροφοδοτικού αποθέματος να μειώνεται με επιλεκτική μετατροπή των κηρωδών παραφινών σε χαμηλότερου μοριακού βάρους υδρογονάνθρακες. Τουλάχιστον ένα μέρος του εκρέοντος από την ζώνη αποκηροποιήσεως ή υδρογονοαποκηροποιήσεως μετά περνιέται σε μία ζώνη υδρογονοδιασπάσεως όπου έρχεται σε επαφή με ένα καταλύτη υδρογονοδιασπάσεως σε παρουσία υδρογόνου κάτω από συνθήκες τέτοιες που να πραγματοποιείται μια περαιτέρω μείωση του περιεχομένου των κανονικών παραφινών. Όταν το επιθυμητό προϊόν είναι ένα βασικό απόθεμα ελαίου λιπάνσεως, η συνολική μετατροπή των συστατικών μέσα στην τροφοδοσία που βράζουν επάνω από περίπου 345°C προς συστατικά που βράζουν σε ή κάτω από περίπου 345°C που λαμβάνει χώρα μέσα στο στάδιο αποκηροποιήσεως ή υδρογονοαποκηροποιήσεως και το στάδιο υδρογονοδιασπάσεως σε συνδυασμό, δεν είναι περισσότερο από περίπου 20 στα εκατό σε όγκο, κατά προτίμηση όχι περισσότερο από περίπου 10 στα εκατό σε όγκο. Όταν το επιθυμητό προϊόν είναι ένα μεσαίο απόσταγμα, η συνολική μετατροπή των συστατικών του τροφοδοτικού αποθέματος μέσα στο στάδιο αποκηροποιήσεως ή υδρογονοαποκηροποιήσεως και στο στάδιο υδρογονοδιασπάσεως σε συνδυασμό, προς συστατικά που βράζουν κάτω από περίπου 150° δεν είναι περισσότερο από περίπου 25 στα εκατό σε όγκο, κατά προτίμηση όχι περισσότερο από περίπου 15 στα εκατό σε όγκο.

ΑΡΙΘΜΟΣ ΕΥΡΩΠΑΪΚΟΥ Δ.Ε.	***(11):***	**3003287**
ΑΡΙΘ. ΕΛΛΗΝΙΚΗΣ ΚΑΤΑΘΕΣΗΣ	*(21):*	910401760
ΗΜΕΡ. ΕΛΛΗΝΙΚΗΣ ΚΑΤΑΘΕΣΗΣ	*(22):*	05.12.91
ΑΡΙΘ./ΗΜΕΡ. ΔΗΜΟΣΙΕΥΣΗΣ ΕΥΡΩΠΑΪΚΟΥ ΔΙΠΛΩΜΑΤΟΣ	*(87):*	0336894/04.12.91
ΑΡΙΘ./ΗΜΕΡ. ΚΑΤΑΘΕΣΗΣ ΕΥΡΩΠΑΪΚΗΣ ΑΙΤΗΣΗΣ	*(86):*	89810225.6/22.03.89
ΤΙΤΛΟΣ ΕΦΕΥΡΕΣΗΣ	*(54):*	Σύστημα χορήγησης ουσιών βασισμένο σε πηκτίνη χωρίς ζάχαρη
ΔΙΚΑΙΟΥΧΟΣ	*(73):*	Warner-Lambert Company 201 Tabor Road Morris Plains New Jersey 07950 Η.Π.Α.
ΣΥΜΒΑΤΙΚΕΣ ΠΡΟΤΕΡΑΙΟΤΗΤΕΣ	*(30):*	175818/31.03.88/Η.Π.Α.
ΕΦΕΥΡΕΤΗΣ	*(72):*	1) Shawn, James J. 2) Bunick, Frank J.
ΕΙΔΙΚΟΣ ΠΛΗΡΕΞΟΥΣΙΟΣ	*(74):*	Ιωάννα Θεμελή, δικηγόρος, Κουμπάρη 2, 106 74 Αθήνα
ΑΝΤΙΚΛΗΤΟΣ	*(74):*	Παπακωνσταντίνου Ελένη, δικηγόρος, Κουμπάρη 2, 106 74 Αθήνα

ΠΕΡΙΛΗΨΗ (57)

Ένα σύστημα παρασκευασμάτων φαγώσιμου ζελέ χωρίς ζάχαρη για χορήγηση ουσιών που περιέχει ένα συστατικό ζελέ πηκτίνης, ένα συστατικό ζελέ αλγίνης και ένα συστατικό πολυμερούς δικτύου σε ικανές ποσότητες για την δημιουργία ενός παρασκευάσματος ζελέ. Το παρασκευάσμα ζελέ της εφεύρεσης έχει από μόνο του μειωμένο ιξώδες πριν από τον σχηματισμό του, πράγμα που επιτρέπει την εισαγωγή ενός φαγώσιμου αδιάλυτου στερεού σε ικανή ποσότητα για την ενδυνάμωση του εσωτερικού δικτύου ζελέ συνδυασμού πηκτίνης-αλγίνης και την αρκετή δέσμευση της εσωτερικής υγρασίας για ενίσχυση της δυνατότητας να ξεφορμάρεται. Το σύστημα χορήγησης ουσιών περιέχει επίσης υδρογονωμένα υδρολύματα αμύλου. Το σύστημα χορήγησης μπορεί επίσης να περιέχει ένα επιπλέον δραστικό συστατικό όπως ένα φάρμακο ή συμπλήρωμα διατροφής. Το προϊόν και η μέθοδος της παρούσας εφεύρεσης επίσης περιλαμβάνουν μια σύνθεση κατά την οποία το σύστημα χορήγησης ζελέ μπορεί να φορμαριστεί κατ' ευθείαν στο δοχείο που χρησιμοποιείται για την κατανάλωσή του.

ΑΡΙΘΜΟΣ ΕΥΡΩΠΑΪΚΟΥ Δ.Ε.	***(11):***	**3003288**
ΑΡΙΘ. ΕΛΛΗΝΙΚΗΣ ΚΑΤΑΘΕΣΗΣ	*(21):*	910401775
ΗΜΕΡ. ΕΛΛΗΝΙΚΗΣ ΚΑΤΑΘΕΣΗΣ	*(22):*	05.12.91
ΑΡΙΘ./ΗΜΕΡ. ΔΗΜΟΣΙΕΥΣΗΣ ΕΥΡΩΠΑΪΚΟΥ ΔΙΠΛΩΜΑΤΟΣ	*(87):*	0273856/04.12.91
ΑΡΙΘ./ΗΜΕΡ. ΚΑΤΑΘΕΣΗΣ ΕΥΡΩΠΑΪΚΗΣ ΑΙΤΗΣΗΣ	*(86):*	87810270.6/29.04.87
ΤΙΤΛΟΣ ΕΦΕΥΡΕΣΗΣ	*(54):*	Τρόφιμο επικαλυμένο με σορβιτόλη και μέθοδος παρασκευής του
ΔΙΚΑΙΟΥΧΟΣ	*(73):*	Warner-Lambert Company 201 Tabor Road Morris Plains New Jersey 07950, Η.Π.Α.
ΣΥΜΒΑΤΙΚΕΣ ΠΡΟΤΕΡΑΙΟΤΗΤΕΣ	*(30):*	942134/16.12.86/Η.Π.Α.
ΕΦΕΥΡΕΤΗΣ	*(72):*	1) Silva, Jose Nicolas 2) Kuo-How Yang, Robert 3) Zamudio-Tena, Jose Francisco
ΕΙΔΙΚΟΣ ΠΛΗΡΕΞΟΥΣΙΟΣ	*(74):*	Σταμνά Σπυριδούλα, δικηγόρος, Κουμπάρη 2, 106 74 Αθήνα
ΑΝΤΙΚΛΗΤΟΣ	*(74):*	Παπακωνσταντίνου Ελένη, δικηγόρος, Κουμπάρη 2, 106 74 Αθήνα

ΠΕΡΙΛΗΨΗ (57)

Παρουσιάζεται μια μέθοδος παρασκευής τροφίμου επικαλυμμένου με σορβιτόλη. Η μέθοδος περιλαμβάνει την εφαρμογή σε ένα ουσιαστικά άνυδρο φαγώσιμο πυρήνα, τουλάχιστον δύο επικαλυπτικών διαλυμάτων που περιέχουν σορβιτόλη ώστε να επικαλυφθεί ο φαγώσιμος πυρήνας.

Το πρώτο επικαλυπτικό διάλυμα περιέχει:

α. περίπου 77 έως περίπου 81% κ.β. διάλυμα σορβιτόλης που περιέχει σορβιτόλη από περίπου 65 έως περίπου 75% κ.β.,

β. κρυσταλλική σκόνη σορβιτόλης από περίπου 9.5 έως περίπου 12.5% κ.β.,

γ. τουλάχιστον ένα παράγοντα σχηματισμού φιλμ από περίπου 0.25 έως περίπου 1.5% κ.β. και

δ. τουλάχιστον ένα επιβραδυντικό κρυστάλλωσης από περίπου 0.1 έως περίπου 5.0% κ.β.

Το δεύτερο επικαλυπτικό διάλυμα περιλαμβάνει:

α. περίπου 82 έως 92% κ.β. διάλυμα σορβιτόλης που περιέχει από περίπου 65 έως περίπου 75% κ.β. σορβιτόλη,

β. κρυσταλλική σκόνη σορβιτόλης από περίπου 1.0 έως περίπου 2.5% κ.β.,

γ. τουλάχιστον ένα παράγοντα σχηματισμού φιλμ από περίπου 0.05 έως περίπου 2.0% κ.β. και

δ. τουλάχιστον ένα επιβραδυντικό κρυστάλλωσης από περίπου 0.1 έως περίπου 0.3% κ.β.

Μετά από την εφαρμογή κάθε επικαλυπτικού διαλύματος, το διάλυμα στεγνώνεται για να ληφθεί ένα τελικό φαγώσιμο προϊόν λείο, σκληρό και τραγανιστό.

ΑΡΙΘΜΟΣ ΕΥΡΩΠΑΪΚΟΥ Δ.Ε.	(11):	3003289
ΑΡΙΘ. ΕΛΛΗΝΙΚΗΣ ΚΑΤΑΘΕΣΗΣ	(21):	910401871
ΗΜΕΡ. ΕΛΛΗΝΙΚΗΣ ΚΑΤΑΘΕΣΗΣ	(22):	05.12.91
ΑΡΙΘ./ΗΜΕΡ. ΔΗΜΟΣΙΕΥΣΗΣ ΕΥΡΩΠΑΪΚΟΥ ΔΙΠΛΩΜΑΤΟΣ	(87):	0288734/04.12.91
ΑΡΙΘ./ΗΜΕΡ. ΚΑΤΑΘΕΣΗΣ ΕΥΡΩΠΑΪΚΗΣ ΑΙΤΗΣΗΣ	(86):	88104580.1/22.03.88
ΤΙΤΛΟΣ ΕΦΕΥΡΕΣΗΣ	(54):	Έμπλαστρο περιέχον ενεργό υλικό για την ελεγχόμενη διοχέτευση ενεργών υλικών στο δέρμα
ΔΙΚΑΙΟΥΧΟΣ	(73):	LTS Lohmann Therapie-Systeme GMBH & Co. KG Irlicherstrasse 55 5450 Neuwied 12, Γερμανία
ΣΥΜΒΑΤΙΚΕΣ ΠΡΟΤΕΡΑΙΟΤΗΤΕΣ	(30):	3714140/28.04.87/Γερμανία
ΕΦΕΥΡΕΤΗΣ	(72):	1) Hoffmann, Hans Rainer 2) Wolter, Karin, Dr. 3) Simon, Günter 4) Barth, Peter
ΕΙΔΙΚΟΣ ΠΛΗΡΕΞΟΥΣΙΟΣ	(74):	Χαρ. Ξανθοπούλου-Καλονάρου, δικηγόρος, Ν. Βάμβα 1, 106 74 Αθήνα
ΑΝΤΙΚΛΗΤΟΣ	(74):	Αθαν. Τσιμικάλης, δικηγόρος, Ν. Βάμβα 1, 106 74 Αθήνα

ΠΕΡΙΛΗΨΗ (57)

Η εφεύρεση αναφέρεται σε ένα έμπλαστρο περιέχον ενεργό υλικό για την ελεγχόμενη διοχέτευση ενεργών υλικών στο δέρμα, το οποίο έχει μια πλευρά πλάτης και μια πλευρά δέρματος, με ένα στρώμα πλάτης, μια χωριζόμενη ουσιαστικά κάθετα προς την επιφάνεια επαφής με το δέρμα του εμπλάστρου και φέρουσα ένα ή περισσότερα ενεργά υλικά αποθήκη ενεργών υλικών, μια διάταξη προσκολλήσεως με επαφή επί του δέρματος, καθώς και ενδεχομένως ένα αποκολλούμενο προ της προσαρμογής του στρώμα καλύψεως, όπου ένα τουλάχιστο τμήμα της αποθήκης ενεργού υλικού (12) είναι αποκολλούμενο, με διατήρηση ενός ή περισσοτέρων τμημάτων της αποθήκης του ενεργού υλικού (13) επί του δέρματος. Προς τούτο προβλέπεται, ότι το επί του δέρματος παραμένον τμήμα (13) του τμήματος αποθήκης ενεργού υλικού παρουσιάζει μια καλύτερη προσκολλητικότητα προς το δέρμα από ότι στο στρώμα πλάτης (11).

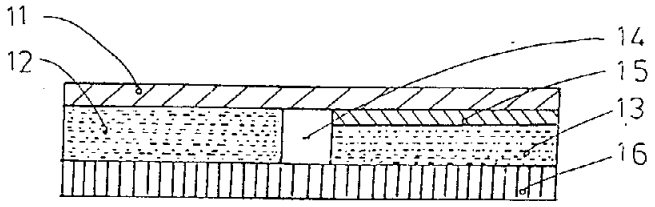

ΑΡΙΘΜΟΣ ΕΥΡΩΠΑΪΚΟΥ Δ.Ε.	(11):	3003290
ΑΡΙΘ. ΕΛΛΗΝΙΚΗΣ ΚΑΤΑΘΕΣΗΣ	(21):	910401899
ΗΜΕΡ. ΕΛΛΗΝΙΚΗΣ ΚΑΤΑΘΕΣΗΣ	(22):	05.12.91
ΑΡΙΘ./ΗΜΕΡ. ΔΗΜΟΣΙΕΥΣΗΣ ΕΥΡΩΠΑΪΚΟΥ ΔΙΠΛΩΜΑΤΟΣ	(87):	0274096/04.12.91
ΑΡΙΘ./ΗΜΕΡ. ΚΑΤΑΘΕΣΗΣ ΕΥΡΩΠΑΪΚΗΣ ΑΙΤΗΣΗΣ	(86):	87118678.9/16.12.87
ΤΙΤΛΟΣ ΕΦΕΥΡΕΣΗΣ	(54):	Ράουλο μεταφοράς
ΔΙΚΑΙΟΥΧΟΣ	(73):	Irbit Research & Consulting AG Rue Saint Pierre 24 CH-1701 Fribourg, Ελβετία
ΣΥΜΒΑΤΙΚΕΣ ΠΡΟΤΕΡΑΙΟΤΗΤΕΣ	(30):	8700258U/07.01.87/Γερμανία
ΕΦΕΥΡΕΤΗΣ	(72):	Tschudin-Mahrer Rolf
ΕΙΔΙΚΟΣ ΠΛΗΡΕΞΟΥΣΙΟΣ	(74):	Κ. Νταβατζίκου, δικηγόρος, Κουμπάρη 2, 106 74 Αθήνα
ΑΝΤΙΚΛΗΤΟΣ	(74):	Παπακωνσταντίνου Ελένη, δικηγόρος, Κουμπάρη 2, 106 74 Αθήνα

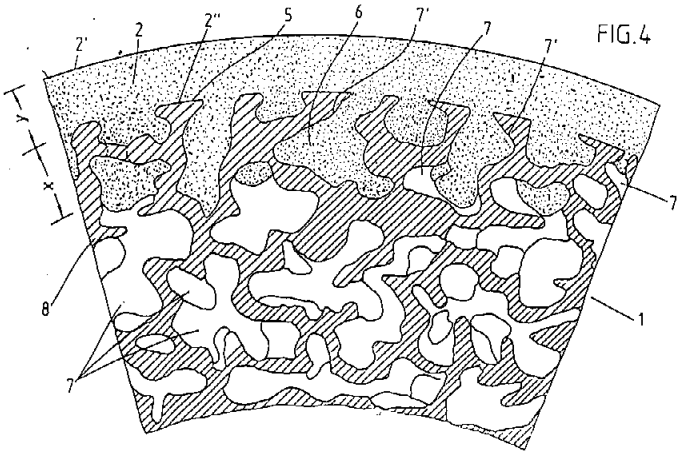

ΠΕΡΙΛΗΨΗ (57)

Η εφεύρεση αφορά σ' ένα ράουλο μεταφοράς αποτελούμενο από ελαστικό υλικό μέ άξονα περιστροφής διατεταγμένο στην κεντρική κοιλότητα που προτείνει για βελτιστοποίηση των λειτουργικών ιδιοτήτων, όπως του βαθμού ελαστικότητας, της αντιτριβικής αντοχής και της μηχανικής δυνατότητας φορτίσεως, το σώμα του ράουλου (1), που αποτελείται από ανοικτό κυψελοειδές αφρώδες υλικό, να κλείεται επιφανειακά μέσω ενός περιβλήματος (2) από υποχωρούν υλικό, που σχηματίζει την επιφάνεια του μανδύα του ράουλου και να αγκυρώνεται με πιάσιμο στους πόρους του αφρώδους υλικού.

ΑΡΙΘΜΟΣ ΕΥΡΩΠΑΪΚΟΥ Δ.Ε.	***(11):***	**3003291**
ΑΡΙΘ. ΕΛΛΗΝΙΚΗΣ ΚΑΤΑΘΕΣΗΣ	*(21):*	910401905
ΗΜΕΡ. ΕΛΛΗΝΙΚΗΣ ΚΑΤΑΘΕΣΗΣ	*(22):*	05.12.91
ΑΡΙΘ./ΗΜΕΡ. ΔΗΜΟΣΙΕΥΣΗΣ ΕΥΡΩΠΑΪΚΟΥ ΔΙΠΛΩΜΑΤΟΣ	*(87):*	0329599/04.12.91
ΑΡΙΘ./ΗΜΕΡ. ΚΑΤΑΘΕΣΗΣ ΕΥΡΩΠΑΪΚΗΣ ΑΙΤΗΣΗΣ	*(86):*	89730031.5/15.02.89
ΤΙΤΛΟΣ ΕΦΕΥΡΕΣΗΣ	*(54):*	Μέθοδος δια την διοχέτευσιν υγρών μέσων σωματικών κοιλοτήτων και διάταξις προς διεξαγωγήν της μεθόδου
ΔΙΚΑΙΟΥΧΟΣ	*(73):*	Wiest, Peter P., Dipl.-Ing. Hessenallee 8 D-1000 Berlin 19, Γερμανία
ΣΥΜΒΑΤΙΚΕΣ ΠΡΟΤΕΡΑΙΟΤΗΤΕΣ	*(30):*	3805368/17.02.88/Γερμανία
ΕΦΕΥΡΕΤΗΣ	*(72):*	1) Wiest, Peter P., Dipl.-Ing. 2) Fuchs, Hubert, Dipl.-Ing.
ΕΙΔΙΚΟΣ ΠΛΗΡΕΞΟΥΣΙΟΣ	*(74):*	Κ. Νταβατζίκου, δικηγόρος, Κουμπάρη 2, 106 74 Αθήνα
ΑΝΤΙΚΛΗΤΟΣ	*(74):*	Παπακωνσταντίνου Ελένη, δικηγόρος, Κουμπάρη 2, 106 74 Αθήνα

ΠΕΡΙΛΗΨΗ (57)

Η εφεύρεσις αφορά μίαν μέθοδον δια την διοχέτευσιν υγρών μέσω σωματικών κοιλοτήτων με ένα υγρόν που οδηγείται από ένα δοχείον αποθηκεύσεως 3 μέσω μιας σωληνώσεως διοχετεύσεως 10 και ενός ιατρικού οργάνου 6. Επίσης προβλέπεται μια αντλία 4, συνδεδεμένη με την σωλήνωση διοχετεύσεως 10, ένας μεταξύ της αντλίας 4 και του ιατρικού οργάνου 6 μετρητής πιέσεως 4, ο οποίος είναι συνδεδεμένος επί της σωληνώσεως διοχετεύσεως 10 και η ηλεκτρονική διάταξις ρυθμίσεως και μετρήσεως 12 που είναι συνδεδεμένη με την αντλία 4 και τον μετρητή πιέσεως 5.

Δια να δημιουργήσομε μία εκ των προτέρων επιλεγομένη και ακριβώς καθοριζομένη πίεση εις τας σωματικάς κοιλότητας και δια να την διατηρήσομε και δια να ημπορούμε επίσης να την μετράμε με τον ακριβέστερο τρόπο, η εφεύρεσις προβλέπει να προσδιορίζει η ηλεκτρονική διάταξις ρυθμίσεως και μετρήσεως 12, την πραγματικήν πίεση εις την σωματική κοιλότητα 1 δια αξιολογήσεως της πιέσεως P πραγματική που μετράται από τον μετρητή πιέσεως 5 του όγκου ρεύματος V που οδηγείται μέσω της αντλίας 4 και της τιμής παροχής 6 της σωληνώσεως διοχετεύσεως 9 μεταξύ του μετρητού πιέσεως 5 και του οργάνου 6 και της τιμής παροχής 6 του οργάνου 6 και να διατηρεί σταθερά την πίεσιν P θεωρητικόν εντός της σωματικής κοιλότητος 1 δια συνεχούς ρυθμίσεως της παροχής τροφοδοσίας της αντλίας 4, λαμβανομένων υπ' όψιν των τιμών παροχής 6 εις μία προκαθορισμένη τιμή P θεωρητικόν.

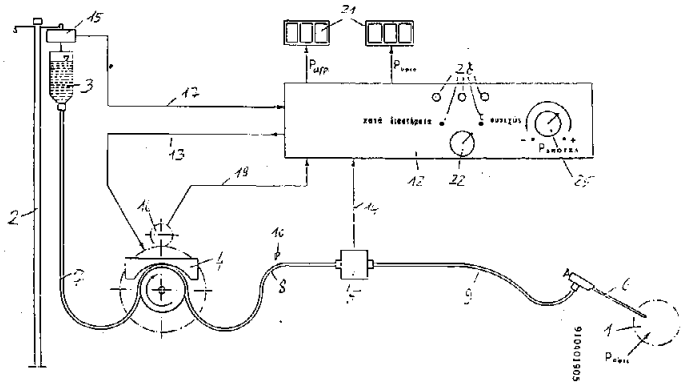

ΑΡΙΘΜΟΣ ΕΥΡΩΠΑΪΚΟΥ Δ.Ε.	***(11):***	**3003292**
ΑΡΙΘ. ΕΛΛΗΝΙΚΗΣ ΚΑΤΑΘΕΣΗΣ	*(21):*	910401908
ΗΜΕΡ. ΕΛΛΗΝΙΚΗΣ ΚΑΤΑΘΕΣΗΣ	*(22):*	05.12.91
ΑΡΙΘ./ΗΜΕΡ. ΔΗΜΟΣΙΕΥΣΗΣ ΕΥΡΩΠΑΪΚΟΥ ΔΙΠΛΩΜΑΤΟΣ	*(87):*	0276597A1/23.10.91 (91/43)
ΑΡΙΘ./ΗΜΕΡ. ΚΑΤΑΘΕΣΗΣ ΕΥΡΩΠΑΪΚΗΣ ΑΙΤΗΣΗΣ	*(86):*	87402839.2/14.12.87
ΤΙΤΛΟΣ ΕΦΕΥΡΕΣΗΣ	*(54):*	Μέθοδος μετρήματος-κλεισίματος λογαριασμού, κυρίως για ηλεκτρονικές πράξεις πληρωμής, με τη βοήθεια πολλών χώρων μνήμης
ΔΙΚΑΙΟΥΧΟΣ	*(73):*	Remery, Patrick 6 Rue des Mauvis F-14000 Caen, Γαλλία
ΣΥΜΒΑΤΙΚΕΣ ΠΡΟΤΕΡΑΙΟΤΗΤΕΣ	*(30):*	8617563/16.12.86/Γαλλία
ΕΦΕΥΡΕΤΗΣ	*(72):*	Remery, Patrick
ΕΙΔΙΚΟΣ ΠΛΗΡΕΞΟΥΣΙΟΣ	*(74):*	Αναστάσιος Κ. Κιλιμίρης, Υψηλάντου 38, 115 21 Αθήνα
ΑΝΤΙΚΛΗΤΟΣ	*(74):*	Αναστάσιος Κ. Κιλιμίρης, Υψηλάντου 38, 115 21 Αθήνα

FIG. 4

ΠΕΡΙΛΗΨΗ (57)

Μέθοδος μετρήματος-κλεισίματος λογαριασμού ηλεκτρονικώς με τη χρησιμοποίηση πολλών διαστημάτων μνήμης.

Χρησιμοποιούμε διαστήματα μνήμης περιλαμβάνοντα ζεύγη BITS δυνάμενα να περάσουν από μία κατάσταση I σε μία κατάσταση O. Κάθε ζεύγος BITS αντιστοιχεί σε μία μονάδα που δεν είναι η αυτή στα διάφορα διαστήματα. Τοιουτοτρόπως λαμβάνουμε μία μεγάλη ακρίβεια χωρίς αύξηση της χωρητικότητας της μνήμης.

Εφαρμογή σε ηλεκτρονικές πληρωμές.

ΑΡΙΘΜΟΣ ΕΥΡΩΠΑΪΚΟΥ Δ.Ε.	*(11):*	**3003293**
ΑΡΙΘ. ΕΛΛΗΝΙΚΗΣ ΚΑΤΑΘΕΣΗΣ	*(21):*	910401914
ΗΜΕΡ. ΕΛΛΗΝΙΚΗΣ ΚΑΤΑΘΕΣΗΣ	*(22):*	05.12.91
ΑΡΙΘ./ΗΜΕΡ. ΔΗΜΟΣΙΕΥΣΗΣ ΕΥΡΩΠΑΪΚΟΥ ΔΙΠΛΩΜΑΤΟΣ	*(87):*	0299885A1/13.11.91 (91/46)
ΑΡΙΘ./ΗΜΕΡ. ΚΑΤΑΘΕΣΗΣ ΕΥΡΩΠΑΪΚΗΣ ΑΙΤΗΣΗΣ	*(86):*	88420231.8/29.06.88
ΤΙΤΛΟΣ ΕΦΕΥΡΕΣΗΣ	*(54):*	Μέθοδος και μηχάνημα σχηματισμού στιβάδων κατά πλάτος φύλλων προσδιορισμένου οχήματος
ΔΙΚΑΙΟΥΧΟΣ	*(73):*	1) Coopelin, Société a Responsabilité Limitée B.P. 172 Maubec, F-38300 Bourgoin Jallieu, Γαλλία 2) Société Nationale Industrielle Aerospatiale 37 Boulevard de Montmorency F-75781 Paris Cédéx 16 Γαλλία
ΣΥΜΒΑΤΙΚΕΣ ΠΡΟΤΕΡΑΙΟΤΗΤΕΣ	*(30):*	8709431/30.06.87/Γαλλία
ΕΦΕΥΡΕΤΗΣ	*(72):*	1) Jennet, Michel 2) Luce, Jean-Claude, Gilbert Michel
ΕΙΔΙΚΟΣ ΠΛΗΡΕΞΟΥΣΙΟΣ	*(74):*	Άννα Πατρινού-Κιλιμίρη, Υψηλάντου 38, 115 21 Αθήνα
ΑΝΤΙΚΛΗΤΟΣ	*(74):*	Άννα Πατρινού-Κιλιμίρη, Υψηλάντου 38, 115 21 Αθήνα

ΠΕΡΙΛΗΨΗ *(57)*

— Στίβαξη φύλλων κατά πλάτος.

— Η μηχανή εφαρμογής της μεθόδου σύμφωνα με την εφεύρεση περιλαμβάνει:

- ένα επίπεδο εφαρμογής (5) οριζόντιο περιορίζον ένα καλούπι τοποθέτησης ορίζων έναν μέσο εγκάρσιο άξονα (7).
- ένα υπερυψωμένο επίπεδο (10) ατομικής οδήγησης των φύλλων (1) που φέρουν ραβδώσεις κόλλας (2).
- μεταξύ των δύο επιπέδων, ένα δίδυμο (12) απορροφητικών κυλίνδρων (13, 14) παραλλήλων οριζοντίων αξόνων, διατεταγμένων εκατέρωθεν ενός μέσου καθέτου επιπέδου (P—P').
- μέσα (15) μέτρησης της μέσης ράβδωσης κόλλας εκάστου φύλλου.
- μέσα (16) τοπικής επικόλλησης της μέσης ράβδωσης του εφαρμοζομένου φύλλου.
- Εφαρμογή στις κατασκευές με εναλλασσόμενες ραβδώσεις.

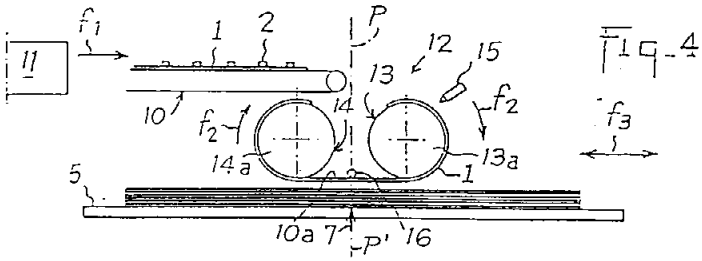

ΑΡΙΘΜΟΣ ΕΥΡΩΠΑΪΚΟΥ Δ.Ε.	*(11):*	**3003294**
ΑΡΙΘ. ΕΛΛΗΝΙΚΗΣ ΚΑΤΑΘΕΣΗΣ	*(21):*	910401918
ΗΜΕΡ. ΕΛΛΗΝΙΚΗΣ ΚΑΤΑΘΕΣΗΣ	*(22):*	06.12.91
ΑΡΙΘ./ΗΜΕΡ. ΔΗΜΟΣΙΕΥΣΗΣ ΕΥΡΩΠΑΪΚΟΥ ΔΙΠΛΩΜΑΤΟΣ	*(87):*	0278171/02.10.91 (91/40)
ΑΡΙΘ./ΗΜΕΡ. ΚΑΤΑΘΕΣΗΣ ΕΥΡΩΠΑΪΚΗΣ ΑΙΤΗΣΗΣ	*(86):*	87311060.5/15.12.87
ΤΙΤΛΟΣ ΕΦΕΥΡΕΣΗΣ	*(54):*	Σύστημα για την εκπομπή και λήψη σημάτων ακουστικών/δεδομένων
ΔΙΚΑΙΟΥΧΟΣ	*(73):*	Ferguson Limited Cambridge House 270 Great Cambridge Road Enfield Middlesex, EN1 1UL/ Μ. Βρετανία
ΣΥΜΒΑΤΙΚΕΣ ΠΡΟΤΕΡΑΙΟΤΗΤΕΣ	*(30):*	8629971/16.12.86/Μ. Βρετανία
ΕΦΕΥΡΕΤΗΣ	*(72):*	Harrison, Roger
ΕΙΔΙΚΟΣ ΠΛΗΡΕΞΟΥΣΙΟΣ	*(74):*	Αντώνιος Ι. Σταθάκης, Σταδίου 49Β, 105 59 Αθήνα
ΑΝΤΙΚΛΗΤΟΣ	*(74):*	Αντώνιος Ι. Σταθάκης, Σταδίου 49Β, 105 59 Αθήνα

ΠΕΡΙΛΗΨΗ *(57)*

Σ' ένα σύστημα τηλεοπτικής εκπομπής και λήψης προς εκπομπή σημάτων PAL συνοδευομένων από ένα πρόσθετο στερεοφωνικό σήμα για αυξημένη ακουστική λήψη ο τηλεοπτικός δέκτης έχει διάταξη προς προσδιορισμό αν το σήμα στην είσοδο είναι έγκυρο ή όχι χρησιμοποιώντας δυο αποκωδικοποιητές που αποκωδικοποιούν την παρουσία μιας FAW (Λέξη Ευθυγράμμισης Πλαισίου) μαζί με ένα 1 και μιας FAW μαζί με ένα 0. Η έξοδος από αυτούς τους φωρατές εφαρμόζεται στα κυκλώματα κατωφλίου τα οποία αποφασίζουν την τιμή της «καλής ως κακής» φώρασης των ψηφίων "FAW και C".

Ένας φωρατής σημείου/χώρου αποτελείται από δύο απαριθμητές, από τους οποίους ο τελικός μετράει προς τα άνω, αν η είσοδος στο σημείο χώρο είναι πάνω από μία κρίσιμη τιμή. Για ένα σωστό κλείδωμα της FAW, και οι δύο απαριθμητές μετρούν προς τα άνω και το κύκλωμα δίνει μια έγκυρη έξοδο για μια σωστή ακολουθία εισόδου. Αυτή η διάταξη μαζί μ' ένα φωρατή C_0 και κύκλωμα χρονισμού σχηματίζουν μια διευθέτηση κλειδώματος ουσιαστικά ανθεκτική σε όλες τις εσφαλμένες σειρές κλειδώματος που μπορεί να συντρέξουν.

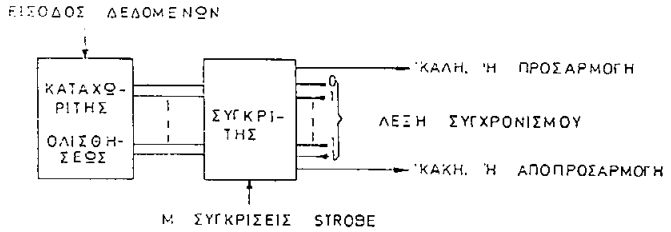

ΑΡΙΘΜΟΣ ΕΥΡΩΠΑΪΚΟΥ Δ.Ε.	*(11):*	**3003295**
ΑΡΙΘ. ΕΛΛΗΝΙΚΗΣ ΚΑΤΑΘΕΣΗΣ	*(21):*	910401919
ΗΜΕΡ. ΕΛΛΗΝΙΚΗΣ ΚΑΤΑΘΕΣΗΣ	*(22):*	06.12.91
ΑΡΙΘ./ΗΜΕΡ. ΔΗΜΟΣΙΕΥΣΗΣ ΕΥΡΩΠΑΪΚΟΥ ΔΙΠΛΩΜΑΤΟΣ	*(87):*	0306427/11.09.91
ΑΡΙΘ./ΗΜΕΡ. ΚΑΤΑΘΕΣΗΣ ΕΥΡΩΠΑΪΚΗΣ ΑΙΤΗΣΗΣ	*(86):*	88440060.7/26.07.88
ΤΙΤΛΟΣ ΕΦΕΥΡΕΣΗΣ	*(54):*	Διάταξη στερεώσεως ενός κιβωτίου επί μιας προμετωπίδος διατάξεως κλειδώματος για θύρα, παράθυρο ή ανάλογο
ΔΙΚΑΙΟΥΧΟΣ	*(73):*	Etablissements Drevet et Cie 79, Avenue de la Patinière F-38504 Voiron, Γαλλία
ΣΥΜΒΑΤΙΚΕΣ ΠΡΟΤΕΡΑΙΟΤΗΤΕΣ	*(30):*	8711570/12.08.87/Γαλλία
ΕΦΕΥΡΕΤΗΣ	*(72):*	Gagnoud, Marcel
ΕΙΔΙΚΟΣ ΠΛΗΡΕΞΟΥΣΙΟΣ	*(74):*	Παπακωνσταντίνου Ελένη, δικηγόρος, Κουμπάρη 2, 106 74 Αθήνα
ΑΝΤΙΚΛΗΤΟΣ	*(74):*	Σταμνά Σπυριδούλα, δικηγόρος, Κουμπάρη 2, 106 74 Αθήνα

ΠΕΡΙΛΗΨΗ (57)

Μία διάταξη κλειδώματος (1) όπως κοινή κλειδαριά, γρύλος (με καθέτους, αντιθέτως κινούμενους σύρτες), συνδυασμός κλειδαριάς-γρύλου ή άλλη, περιλαμβάνουσα ένα ή μία πλειάδα κιβωτίων (2) ενοποιημένων προς μία προμετωπίδα («αντίκρυσμα») (3) και περικλείουσα ένα μηχανισμό ελέγχου ενός ή περισσοτέρων στοιχείων κλειδώματος (4, 5), όπου το αντίκρυσμα (3) αυτής της διατάξεως κλειδώματος (1) περιλαμβάνει, επί της εσωτερικής του όψεως (11) ερχομένης να εφαρμόσει, για παράδειγμα, στο εμπρόσθιο πλευρό του φύλλου μιας θύρας, παραθύρου ή αναλόγου, μέσα καθηλώσεως συνιστώμενα εκ πείρων (13) που παρουσιάζονται προεξέχοντες ως προς την εσωτερική όψη (11) του εν λόγω αντικρύσματος (3).

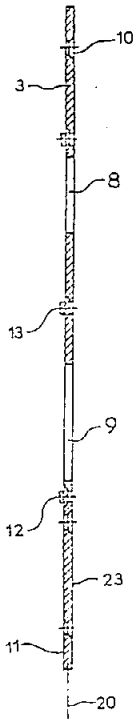

ΑΡΙΘΜΟΣ ΕΥΡΩΠΑΪΚΟΥ Δ.Ε.	*(11):*	**3003296**
ΑΡΙΘ. ΕΛΛΗΝΙΚΗΣ ΚΑΤΑΘΕΣΗΣ	*(21):*	910401920
ΗΜΕΡ. ΕΛΛΗΝΙΚΗΣ ΚΑΤΑΘΕΣΗΣ	*(22):*	06.12.91
ΑΡΙΘ./ΗΜΕΡ. ΔΗΜΟΣΙΕΥΣΗΣ ΕΥΡΩΠΑΪΚΟΥ ΔΙΠΛΩΜΑΤΟΣ	*(87):*	0277047/02.10.91
ΑΡΙΘ./ΗΜΕΡ. ΚΑΤΑΘΕΣΗΣ ΕΥΡΩΠΑΪΚΗΣ ΑΙΤΗΣΗΣ	*(86):*	88400009.2/05.01.88
ΤΙΤΛΟΣ ΕΦΕΥΡΕΣΗΣ	*(54):*	Διάταξη εξασφαλίζουσα μια ηλεκτρική επαφή σε μια συσκευή γεννήτρια παλμών υψηλής συχνότητας ή κρουστικών κυμμάτων
ΔΙΚΑΙΟΥΧΟΣ	*(73):*	1) Technomed International Le Ponant 1 11 Rue Leblanc 75015 Paris, Γαλλία 2) Institut National de la Santé et de la Recherche Medicale (Inserm) 101, Rue de Tolbiac F-75654 Paris Cédéx 13, Γαλλία
ΣΥΜΒΑΤΙΚΕΣ ΠΡΟΤΕΡΑΙΟΤΗΤΕΣ	*(30):*	8701083/29.01.87/Γαλλία
ΕΦΕΥΡΕΤΗΣ	*(72):*	1) Lacruche, Bernard 2) Aschwanden, Jean-Paul 3) Cathignol, Dominique
ΕΙΔΙΚΟΣ ΠΛΗΡΕΞΟΥΣΙΟΣ	*(74):*	Παπακωνσταντίνου Ελένη, δικηγόρος, Κουμπάρη 2, 106 74 Αθήνα
ΑΝΤΙΚΛΗΤΟΣ	*(74):*	Σ. Σταμνά, δικηγόρος, Κουμπάρη 2, 106 74 Αθήνα

ΠΕΡΙΛΗΨΗ (57)

Η εφεύρεση αφορά μια διάταξη εξασφαλίζουσα μια βελτιωμένη ηλεκτρική επαφή μεταξύ ενός ηλεκτρικού αγωγού (12) και ενός ηλεκτροδίου (14).

Αυτή η διάταξη χαρακτηρίζεται από το ότι περιλαμβάνει ένα στοιχείο (50) σχηματίζον περικόχλιο επαφής σταθερής θέσεως, από ηλεκτρικά αγώγιμο υλικό, περιλαμβάνον ένα διαμπερές αξονικό άνοιγμα (52) δια του οποίου διέρχεται το ηλεκτρόδιο (14) ή ένα στοιχείο φέρον ηλεκτρόδιο (16), ενώ αυτός ο ηλεκτρικός αγωγός (12) καταλήγει στο στοιχείο το σχηματίζον περικόχλιο (50) με έναν ακροδέκτη συνδέσεως (54). Αυτό το στοιχείο το σχηματίζον περικόχλιο (50) μπορεί να πραγματοποιηθεί από δύο ημιδίσκους (50a, 50b).

Επιτυγχάνεται έτσι μια ευκολία συναρμολογήσεως και αποσυναρμολογήσεως καθώς και μια βελτιωμένη ηλεκτρική επαφή κατά τη διάρκεια της λειτουργίας.

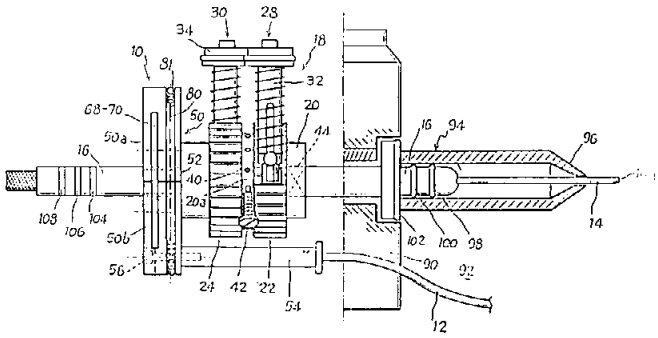

ΑΡΙΘΜΟΣ ΕΥΡΩΠΑ·Ι·ΚΟΥ Δ.Ε.	***(11):***	**3003297**
ΑΡΙΘ. ΕΛΛΗΝΙΚΗΣ ΚΑΤΑΘΕΣΗΣ	*(21):*	910401921
ΗΜΕΡ. ΕΛΛΗΝΙΚΗΣ ΚΑΤΑΘΕΣΗΣ	*(22):*	06.12.91
ΑΡΙΘ./ΗΜΕΡ. ΔΗΜΟΣΙΕΥΣΗΣ ΕΥΡΩΠΑ·Ι·ΚΟΥ ΔΙΠΛΩΜΑΤΟΣ	*(87):*	0279762/02.10.91
ΑΡΙΘ./ΗΜΕΡ. ΚΑΤΑΘΕΣΗΣ ΕΥΡΩΠΑ·Ι·ΚΗΣ ΑΙΤΗΣΗΣ	*(86):*	88470002.2/21.01.88
ΤΙΤΛΟΣ ΕΦΕΥΡΕΣΗΣ	*(54):*	Διάταξη δια την κατασκευή ενός σάκκου από μαλακή συνθετική ύλη. Μέθοδος για την επίτευξή της - σάκκος που κατασκευάζεται κατ' αυτόν τον τρόπο
ΔΙΚΑΙΟΥΧΟΣ	*(73):*	Société Générale des Eaux Minérales de Vittel B.P. 43 F-88800 Vittel (vosges), Γαλλία
ΣΥΜΒΑΤΙΚΕΣ ΠΡΟΤΕΡΑΙΟΤΗΤΕΣ	*(30):*	8702437/19.02.87/Γαλλία
ΕΦΕΥΡΕΤΗΣ	*(72):*	Cazes, Michel
ΕΙΔΙΚΟΣ ΠΛΗΡΕΞΟΥΣΙΟΣ	*(74):*	Παπακωνσταντίνου Ελένη, δικηγόρος, Κουμπάρη 2, 106 74 Αθήνα
ΑΝΤΙΚΛΗΤΟΣ	*(74):*	Σταμνά Σπυριδούλα, δικηγόρος, Κουμπάρη 2, 106 74 Αθήνα

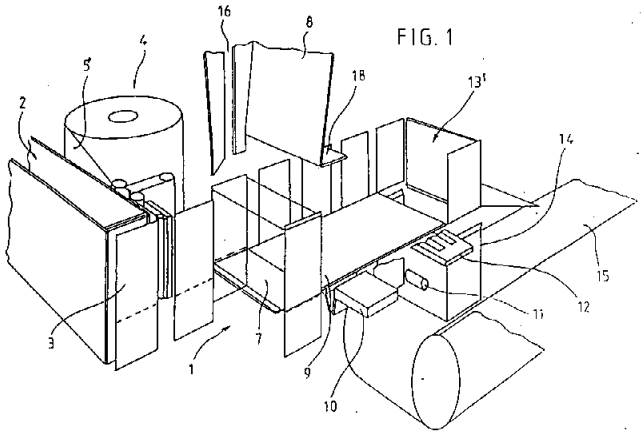

ΠΕΡΙΛΗΨΗ (57)

Μια μούφα από εκτατό εν ψυχρώ υλικό (7) συσφίγγει ένα μαξιλαράκι με την βοήθεια σιαγώνων γύρω από τις οποίες σχηματίζεται.

ΑΡΙΘΜΟΣ ΕΥΡΩΠΑ·Ι·ΚΟΥ Δ.Ε.	***(11):***	**3003298**
ΑΡΙΘ. ΕΛΛΗΝΙΚΗΣ ΚΑΤΑΘΕΣΗΣ	*(21):*	910401337
ΗΜΕΡ. ΕΛΛΗΝΙΚΗΣ ΚΑΤΑΘΕΣΗΣ	*(22):*	11.12.91
ΑΡΙΘ./ΗΜΕΡ. ΔΗΜΟΣΙΕΥΣΗΣ ΕΥΡΩΠΑ·Ι·ΚΟΥ ΔΙΠΛΩΜΑΤΟΣ	*(87):*	0249231/11.09.91
ΑΡΙΘ./ΗΜΕΡ. ΚΑΤΑΘΕΣΗΣ ΕΥΡΩΠΑ·Ι·ΚΗΣ ΑΙΤΗΣΗΣ	*(86):*	87108455.4/11.06.87
ΤΙΤΛΟΣ ΕΦΕΥΡΕΣΗΣ	*(54):*	Βελτιωμένη συσκευή εκσκαφής αυλάκων και μέθοδοι σχηματισμού τοίχων συγκρατήσεως (αναληματικών τοίχων)
ΔΙΚΑΙΟΥΧΟΣ	*(73):*	Foundation Technology Limited 28 Nerang Centre, Price Street Nerang, Queensland 4211 Αυστραλία
ΣΥΜΒΑΤΙΚΕΣ ΠΡΟΤΕΡΑΙΟΤΗΤΕΣ	*(30):*	6409/86, 13.06.86, Αυστραλία
ΕΦΕΥΡΕΤΗΣ	*(72):*	Camelleri, Paul
ΕΙΔΙΚΟΣ ΠΛΗΡΕΞΟΥΣΙΟΣ	*(74):*	Ελένη Γιώτη-Μάνθου, δικηγόρος, Αθήνα 106 82, Στουρνάρα 37
ΑΝΤΙΚΛΗΤΟΣ	*(74):*	Γεώργιος Στ. Βαγιανός, δικηγόρος, Αθήνα 106 82, Στουρνάρα 37

ΠΕΡΙΛΗΨΗ (57)

Συσκευή εκσκαφής (10) για την εκσκαφή βαθέων ορυγμάτων, στα οποία μπορούν να σχηματισθούν ενδοεδαφικοί τοίχοι συγκρατήσεως ή θεμελιώσεως από σκιρόδεμα (μπετόν). Η συσκευή εκσκαφής (10) έχει μία βάση με ερπύστριες (11), επάνω στην οποία υποστηρίζεται στρεπτά ένα συγκρότημα φορέα (14) με στροφείς (16), με τους οποίους μπορεί να παίρνει κλίση με υδραυλικούς κριούς (17) για να διατηρείται η εξέδρα οριζόντια. Για το σκοπό αυτό παρέχονται αυτόματα μέσα ελέγχου (64). Το συγκρότημα φορέα (14) έχει ένα ζεύγος σιδηροτροχιών (18/19), κατά μήκος του οποίου μπορεί να κινείται ένα όχημα (21). Το όχημα (21) υποστηρίζει ένα χιτώνιο ή στορέα (24), με το οποίο ένας βραχίονας εκσκαφής (25) μπορεί να καταβιβάζεται για να εκσκάψει ένα τμήμα ορύγματος καθώς το όχημα (21) κινείται στις σιδηροτροχιές (18/19).

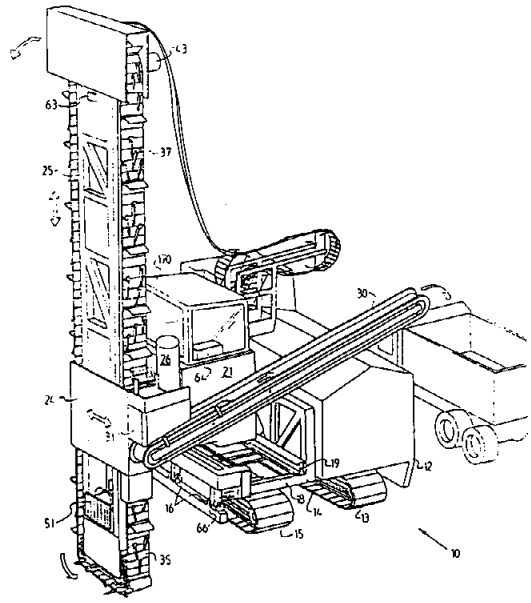

ΑΡΙΘΜΟΣ ΕΥΡΩΠΑΪΚΟΥ Δ.Ε.	*(11):*	**3003299**
ΑΡΙΘ. ΕΛΛΗΝΙΚΗΣ ΚΑΤΑΘΕΣΗΣ	*(21):*	910401396
ΗΜΕΡ. ΕΛΛΗΝΙΚΗΣ ΚΑΤΑΘΕΣΗΣ	*(22):*	11.12.91
ΑΡΙΘ./ΗΜΕΡ. ΔΗΜΟΣΙΕΥΣΗΣ ΕΥΡΩΠΑΪΚΟΥ ΔΙΠΛΩΜΑΤΟΣ	*(87):*	0258755/11.09.91
ΑΡΙΘ./ΗΜΕΡ. ΚΑΤΑΘΕΣΗΣ ΕΥΡΩΠΑΪΚΗΣ ΑΙΤΗΣΗΣ	*(86):*	87112131.5/21.08.87
ΤΙΤΛΟΣ ΕΦΕΥΡΕΣΗΣ	*(54):*	α-αλκυλ-4-αμινο-3-κινολινο-μεθανόλες και 1-(4-αραλκυλαμινο-3-κινολινυλ)αλκανόνες, μέθοδος παρασκευής τους και χρήση τους ως φαρμάκων
ΔΙΚΑΙΟΥΧΟΣ	*(73):*	Hoechst-Roussel Pharmaceuticals incorporated Route 202-206 North Somerville New Jersey 08876 Η.Π.Α.
ΣΥΜΒΑΤΙΚΕΣ ΠΡΟΤΕΡΑΙΟΤΗΤΕΣ	*(30):*	899584/25.08.86/Η.Π.Α.
ΕΦΕΥΡΕΤΗΣ	*(72):*	1) Effland, Richard Charles 2) Klein, Joseph Thomas
ΕΙΔΙΚΟΣ ΠΛΗΡΕΞΟΥΣΙΟΣ	*(74):*	Ελένη Γιώτη-Μάνθου, δικηγόρος, Αθήνα 106 82, Στουρνάρα 37
ΑΝΤΙΚΛΗΤΟΣ	*(74):*	Γεώργιος Στ. Βαγιανός, δικηγόρος, Αθήνα 106 82, Στουρνάρα 37

ΠΕΡΙΛΗΨΗ *(57)*

Περιγράφονται ενώσεις του τύπου

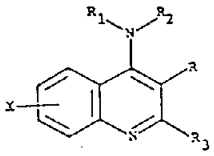

στον οποίο το Χ είναι υδρογόνο, αλογόνο, χαμηλού μοριακού βάρους αλκύλιο, χαμηλού μοριακού βάρους αλκοξύ ή τριφθορομεθύλιο· το R είναι $-\overset{\overset{\displaystyle O}{\|}}{C}-R_4$ ή $-\overset{\overset{\displaystyle OH}{|}}{CH}-R_4$, όπου το R_4 είναι χαμηλού μοριακού βάρους αλκύλιο, το R_1 είναι υδρογόνο, χαμηλού μοριακού βάρους αλκύλιο ή αρυλο-χαμηλού μοριακού βάρους-αλκύλιο· το R_2 είναι υδρογόνο, χαμηλού μοριακού βάρους αλκύλιο ή αρυο-χαμηλού μοριακού βάρους-αλκύλιο· και το R_3 είναι χαμηλού μοριακού βάρους αλκύλιο, με τον όρο ότι εάν το R είναι ακετύλιο, το R_3 είναι μεθύλιο και το Χ είναι υδρογόνο, τότε τα R_1 και R_2 δεν μπορεί να είναι αμφότερα υδρογόνο, ή τα φαρμακευτικώς αποδεκτά άλατά τους προσθήκης οξέος, που είναι χρήσιμες για την ενίσχυση της μνήμης και την θεραπεία της νόσου του Alzheimer.

ΑΡΙΘΜΟΣ ΕΥΡΩΠΑΪΚΟΥ Δ.Ε.	*(11):*	**3003300**
ΑΡΙΘ. ΕΛΛΗΝΙΚΗΣ ΚΑΤΑΘΕΣΗΣ	*(21):*	910401397
ΗΜΕΡ. ΕΛΛΗΝΙΚΗΣ ΚΑΤΑΘΕΣΗΣ	*(22):*	11.12.91
ΑΡΙΘ./ΗΜΕΡ. ΔΗΜΟΣΙΕΥΣΗΣ ΕΥΡΩΠΑΪΚΟΥ ΔΙΠΛΩΜΑΤΟΣ	*(87):*	0230016/11.09.91
ΑΡΙΘ./ΗΜΕΡ. ΚΑΤΑΘΕΣΗΣ ΕΥΡΩΠΑΪΚΗΣ ΑΙΤΗΣΗΣ	*(86):*	86117690.7/18.12.86
ΤΙΤΛΟΣ ΕΦΕΥΡΕΣΗΣ	*(54):*	6Η-Ισοξάζολο [3,4-d] πυράζολο [3,4-b] πυριδίνες μέθοδος παρασκευής και η χρήση τους ως φαρμάκων
ΔΙΚΑΙΟΥΧΟΣ	*(73):*	Hoechst-Roussel Pharmaceuticals Incorporated Route 202-206 North Somerville New Jersey 08876, Η.Π.Α.
ΣΥΜΒΑΤΙΚΕΣ ΠΡΟΤΕΡΑΙΟΤΗΤΕΣ	*(30):*	812484/23.12.85/Η.Π.Α.
ΕΦΕΥΡΕΤΗΣ	*(72):*	Shutske, Gregory M.
ΕΙΔΙΚΟΣ ΠΛΗΡΕΞΟΥΣΙΟΣ	*(74):*	Ελένη Γιώτη-Μάνθου, δικηγόρος, Αθήνα 106 82, Στουρνάρα 37
ΑΝΤΙΚΛΗΤΟΣ	*(74):*	Γεώργιος Στ. Βαγιανός, δικηγόρος, Αθήνα 106 82, Στουρνάρα 37

ΠΕΡΙΛΗΨΗ *(57)*

Αποκαλύπτονται ενώσεις που έχουν τον τύπο

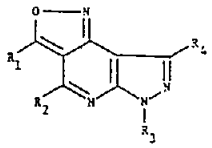

όπου το R_1 είναι υδρογόνο, χαμηλού μοριακού βάρους αλκύλιο, αρυλο-χαμηλού μοριακού βάρους-αλκύλιο, αρύλιο ή ετεροαρύλιο· το R_2 είναι υδρογόνο ή χαμηλού μοριακού βάρους αλκύλιο· το R_3 είναι χαμηλού μοριακού βάρους αλκύλιο, χαμηλού μοριακού βάρους αλκοξυ-χαμηλού μοριακού βάρους αλκύλιο, κυκλοαλκύλιο, αρυλο-χαμηλού μοριακού βάρους αλκύλιο ή ετεροαρυλομεθύλιο· και το R_4 είναι υδρογόνο ή χαμηλού μοριακού βάρους αλκύλιο· ή ένα φαρμακευτικώς αποδεκτό οξεοπροσθετικό άλας τούτων, οι οποίες είναι χρήσιμες ως αγχολυτικά μέσα, μέθοδοι για την σύνθεσή τους και φαρμακευτικές συνθέσεις που περιέχουν μια αποτελεσματική ποσότητα μιας τέτοιας ένωσης.

ΑΡΙΘΜΟΣ ΕΥΡΩΠΑ·Ϊ·ΚΟΥ Δ.Ε.	***(11):***	**3003301**
ΑΡΙΘ. ΕΛΛΗΝΙΚΗΣ ΚΑΤΑΘΕΣΗΣ	*(21):*	910401398
ΗΜΕΡ. ΕΛΛΗΝΙΚΗΣ ΚΑΤΑΘΕΣΗΣ	*(22):*	11.12.91
ΑΡΙΘ./ΗΜΕΡ. ΔΗΜΟΣΙΕΥΣΗΣ ΕΥΡΩΠΑ·Ϊ·ΚΟΥ ΔΙΠΛΩΜΑΤΟΣ	*(87):*	0250513/11.09.91
ΑΡΙΘ./ΗΜΕΡ. ΚΑΤΑΘΕΣΗΣ ΕΥΡΩΠΑ·Ϊ·ΚΗΣ ΑΙΤΗΣΗΣ	*(86):*	87900133.7/19.12.86
ΤΙΤΛΟΣ ΕΦΕΥΡΕΣΗΣ	*(54):*	Μέθοδος βελτιώσεως της εκφράσεως μιας ευκαριωτικής πρωτεΐνης
ΔΙΚΑΙΟΥΧΟΣ	*(73):*	Boehringer Mannheim GMBH Sandhofer Strasse 116, D-6800 Mannheim 31, Γερμανία
ΣΥΜΒΑΤΙΚΕΣ ΠΡΟΤΕΡΑΙΟΤΗΤΕΣ	*(30):*	3545126/19.12.85/Γερμανία
ΕΦΕΥΡΕΤΗΣ	*(72):*	1) Schumacher Günter 2) Hirth Peter 3) Buckel Peter
ΕΙΔΙΚΟΣ ΠΛΗΡΕΞΟΥΣΙΟΣ	*(74):*	Ελένη Γιώτη-Μάνθου, δικηγόρος, Στουρνάρα 37, 106 82 Αθήνα
ΑΝΤΙΚΛΗΤΟΣ	*(74):*	Γεώργιος Βαγιανός, δικηγόρος, Στουρνάρα 37, 106 82 Αθήνα

ΠΕΡΙΛΗΨΗ (57)
Για την βελτίωση της εξωθήσεως ευκαριωτικής πρωτεΐνης εισάγεται στην κωδικοποιούσα ακολουθία του cDNA ενός ευκαριωτικού γονιδίου τουλάχιστον ένα στο αντίστοιχο γονίδιο φυσικώς απαντώμενο ιντρόνιο, κλωνοποιείται αυτό το cDNA σε προκαρυοκύτταρα, λαμβάνεται εκ τούτου το κλωνοποιημένο cDNA και εισάγεται σε δεδομένη περίπτωση σε ένα ευκαριωτικό κύτταρο, το οποίο μεταγάγει το cDNA στην επιθυμητή πρωτεΐνη.

ΑΡΙΘΜΟΣ ΕΥΡΩΠΑ·Ϊ·ΚΟΥ Δ.Ε.	***(11):***	**3003302**
ΑΡΙΘ. ΕΛΛΗΝΙΚΗΣ ΚΑΤΑΘΕΣΗΣ	*(21):*	910401924
ΗΜΕΡ. ΕΛΛΗΝΙΚΗΣ ΚΑΤΑΘΕΣΗΣ	*(22):*	11.12.91
ΑΡΙΘ./ΗΜΕΡ. ΔΗΜΟΣΙΕΥΣΗΣ ΕΥΡΩΠΑ·Ϊ·ΚΟΥ ΔΙΠΛΩΜΑΤΟΣ	*(87):*	0 252 650A3/11.09.91 (91/37)
ΑΡΙΘ./ΗΜΕΡ. ΚΑΤΑΘΕΣΗΣ ΕΥΡΩΠΑ·Ϊ·ΚΗΣ ΑΙΤΗΣΗΣ	*(86):*	87305614.7/24.06.87
ΤΙΤΛΟΣ ΕΦΕΥΡΕΣΗΣ	*(54):*	Στριμμένες σκληρές κυτταρινικές ίνες και απορροφητικά υλικά κατασκευασμένα από αυτές
ΔΙΚΑΙΟΥΧΟΣ	*(73):*	The Buckeye Cellulose Corporation 301 East sixth street Cincinnati, Ohio 45201 Η.Π.Α.
ΣΥΜΒΑΤΙΚΕΣ ΠΡΟΤΕΡΑΙΟΤΗΤΕΣ	*(30):*	1) 879671/27.06.86/Η.Π.Α. 2) 21953/05.03.87/Η.Π.Α.
ΕΦΕΥΡΕΤΗΣ	*(72):*	1) Moore Danny Raymond 2) Owens James William 3) Schoggen Howrd Leon
ΕΙΔΙΚΟΣ ΠΛΗΡΕΞΟΥΣΙΟΣ	*(74):*	Τάσος Κιλιμίρης, δικηγόρος, Υψηλάντου 38, 115 21 Αθήνα
ΑΝΤΙΚΛΗΤΟΣ	*(74):*	Τάσος Κιλιμίρης, δικηγόρος, Υψηλάντου 38, 115 21 Αθήνα

ΠΕΡΙΛΗΨΗ (57)
Μεμονωμένες, σκληρές, στριμμένες κυτταρινικές ίνες και απορροφητικά υλικά κατασκευασμένα από τέτοιες ίνες. Οι ίνες έχουν μέση τιμή στροφής της στεγνής ίνας τουλάχιστον 4,5 στριμμένους κόμπους ανά χιλιοστό, μέση τιμή στροφής της υγρής ίνας τουλάχιστον 0,5 στριμμένους κόμπους ανά χιλιοστό λιγότερη από εκείνη της στεγνής ίνας και τιμή κατακράτησης νερού μεταξύ 28% και 50% περίπου. Κατά προτίμηση, οι ίνες έχουν μέση τιμή στροφής της υγρής ίνας τουλάχιστον 3,0 στριμμένους κόμπους ανά χιλιοστό και τιμή κατακράτησης ισοπροπυλικής αλκοόλης λιγότερη από 30% περίπου.

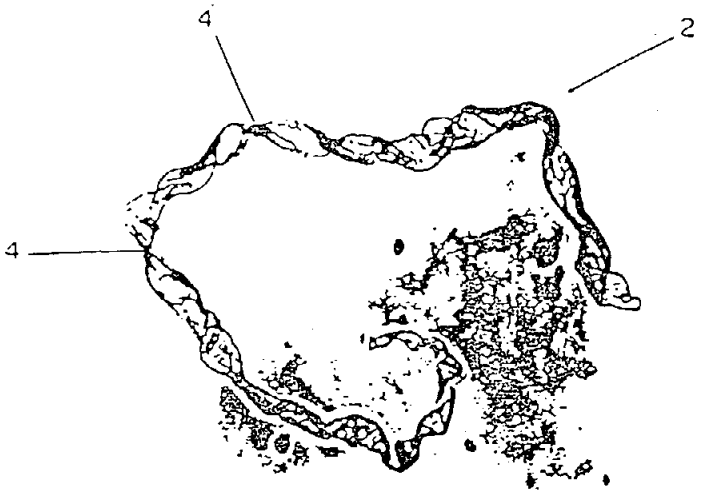

ΑΡΙΘΜΟΣ ΕΥΡΩΠΑΪΚΟΥ Δ.Ε.	*(11):*	**3003303**
ΑΡΙΘ. ΕΛΛΗΝΙΚΗΣ ΚΑΤΑΘΕΣΗΣ	*(21):*	910401927
ΗΜΕΡ. ΕΛΛΗΝΙΚΗΣ ΚΑΤΑΘΕΣΗΣ	*(22):*	11.12.91
ΑΡΙΘ./ΗΜΕΡ. ΔΗΜΟΣΙΕΥΣΗΣ ΕΥΡΩΠΑΪΚΟΥ ΔΙΠΛΩΜΑΤΟΣ	*(87):*	0 293 027/04.12.91
ΑΡΙΘ./ΗΜΕΡ. ΚΑΤΑΘΕΣΗΣ ΕΥΡΩΠΑΪΚΗΣ ΑΙΤΗΣΗΣ	*(86):*	88200837.8/28.04.88
ΤΙΤΛΟΣ ΕΦΕΥΡΕΣΗΣ	*(54):*	Διάταξη ανάμεικτη μετά λεπίδων για υγρά ή και ζυμώδη προϊόντα περιλαμβανόμενα σε κυλινδρική δεξαμενή
ΔΙΚΑΙΟΥΧΟΣ	*(73):*	Bravo S.p.A. Via Lago di Molveno, 4 I-36100 Vicenza, Ιταλία
ΣΥΜΒΑΤΙΚΕΣ ΠΡΟΤΕΡΑΙΟΤΗΤΕΣ	*(30):*	2043287/08.05.87/Ιταλία
ΕΦΕΥΡΕΤΗΣ	*(72):*	Bravo Genesio
ΕΙΔΙΚΟΣ ΠΛΗΡΕΞΟΥΣΙΟΣ	*(74):*	Ιωάννα Θεμελή, δικηγόρος, Κουμπάρη 2, 106 74 Αθήνα
ΑΝΤΙΚΛΗΤΟΣ	*(74):*	Ελένη Παπακωνσταντίνου, δικηγόρος, Κουμπάρη 2, 106 74 Αθήνα

ΠΕΡΙΛΗΨΗ (57)

Διάταξη αναμείκτη με λεπίδες για υγρά ή και για ζυμώδη προϊόντα περιλαμβανόμενα σε κυλινδρική δεξαμενή, περιλαμβάνει κατασκευή η οποία στηρίζει τουλάχιστον ένα πρώτο και ένα δεύτερο ζεύγος λεπίδων (16,17) οι οποίες δρουν, αντιστοίχως, στη βάση και στο τοίχωμα της ρηθείσας δεξαμενής (11)· η φέρουσα κατασκευή μπορεί επιπλέον να συνδέεται κατά αφαιρέσιμο τρόπο με μια λειτουργική άτρακτο η οποία εκτείνεται ομοαξονικά με τη δεξαμενή. Χαρακτηριστικώς, η ρηθείσα κατασκευή αποτελείται από ένα στοιχείον εισόδου (15) συγκρατούμενο κατά ένα αφαιρέσιμο τρόπο ιππαστί στη κορυφή της ρηθείσας ατράκτου λειτουργίας (22), για να περιστρέφεται μαζί με αυτή.

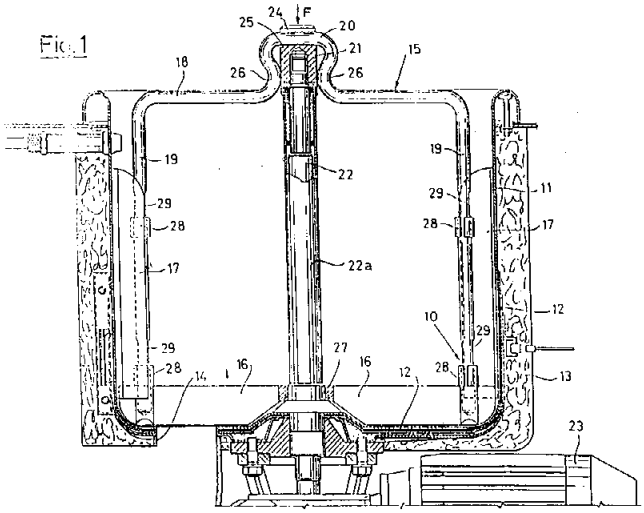

ΑΡΙΘΜΟΣ ΕΥΡΩΠΑΪΚΟΥ Δ.Ε.	*(11):*	**3003304**
ΑΡΙΘ. ΕΛΛΗΝΙΚΗΣ ΚΑΤΑΘΕΣΗΣ	*(21):*	910401928
ΗΜΕΡ. ΕΛΛΗΝΙΚΗΣ ΚΑΤΑΘΕΣΗΣ	*(22):*	11.12.91
ΑΡΙΘ./ΗΜΕΡ. ΔΗΜΟΣΙΕΥΣΗΣ ΕΥΡΩΠΑΪΚΟΥ ΔΙΠΛΩΜΑΤΟΣ	*(87):*	0 250 244/11.09.91
ΑΡΙΘ./ΗΜΕΡ. ΚΑΤΑΘΕΣΗΣ ΕΥΡΩΠΑΪΚΗΣ ΑΙΤΗΣΗΣ	*(86):*	87305424.1/18.06.87
ΤΙΤΛΟΣ ΕΦΕΥΡΕΣΗΣ	*(54):*	Μέθοδος δια την παρασκευή ενός συστατικού καταλύτου πολυμερισμού ολεφινών
ΔΙΚΑΙΟΥΧΟΣ	*(73):*	Shell Oil Company 900, Louisiana Houston, Texas 77001 Η.Π.Α.
ΣΥΜΒΑΤΙΚΕΣ ΠΡΟΤΕΡΑΙΟΤΗΤΕΣ	*(30):*	875845/18.06.86/Η.Π.Α.
ΕΦΕΥΡΕΤΗΣ	*(72):*	Job Robert Charles
ΕΙΔΙΚΟΣ ΠΛΗΡΕΞΟΥΣΙΟΣ	*(74):*	Ιωάννα Θεμελή, δικηγόρος, Κουμπάρη 2, 106 74 Αθήνα
ΑΝΤΙΚΛΗΤΟΣ	*(74):*	Ελένη Παπακωνσταντίνου, δικηγόρος, Κουμπάρη 2, 106 74 Αθήνα

ΠΕΡΙΛΗΨΗ (57)

Ένα συστατικό καταλύτου το οποίο περιέχει τιτάνιο, παρασκευάζεται δι' αντιδράσεως μιας ενώσεως μαγνησίου του τύπου $[Mg_4(OR)_6(R'OH)_{10}]X$ όπου το X είναι τουλάχιστον ένα αντίθετο ιόν και έχει συνολικό φορτίο-2 και τα R και R' τα οποία ημπορούν να είναι όμοια ή διαφορετικά, είναι αλκυλομάδες με 1 έως 4 άτομα άνθρακος, με μια ένωση αλογόνου τετρασθενούς τιτανίου και ένα δότη ηλεκτρονίων. Το στερεό συστατικό καταλύτου έχει εξαιρετική μορφολογία και είναι δυνατόν να χρησιμοποιηθεί δια την παρασκευή πολυμερών ολεφινών με μια μεγάλη παραγωγικότητα και εκλεκτικότητα.

ΑΡΙΘΜΟΣ ΕΥΡΩΠΑΪΚΟΥ Δ.Ε.	***(11):***	**3003305**
ΑΡΙΘ. ΕΛΛΗΝΙΚΗΣ ΚΑΤΑΘΕΣΗΣ	*(21):*	910401929
ΗΜΕΡ. ΕΛΛΗΝΙΚΗΣ ΚΑΤΑΘΕΣΗΣ	*(22):*	11.12.91
ΑΡΙΘ./ΗΜΕΡ. ΔΗΜΟΣΙΕΥΣΗΣ ΕΥΡΩΠΑΪΚΟΥ ΔΙΠΛΩΜΑΤΟΣ	*(87):*	0 227 400/04.12.91
ΑΡΙΘ./ΗΜΕΡ. ΚΑΤΑΘΕΣΗΣ ΕΥΡΩΠΑΪΚΗΣ ΑΙΤΗΣΗΣ	*(86):*	86309754.9/15.12.86
ΤΙΤΛΟΣ ΕΦΕΥΡΕΣΗΣ	*(54):*	Αναστολή του σχηματισμού μετεγχειρητικής συγκόλλησης με τοπική χορήγηση ενεργοποιητή πλασμινογόνου ιστών
ΔΙΚΑΙΟΥΧΟΣ	*(73):*	Ethicon Inc. U.S. Route 22 Somerville, New Jersey 08876, Η.Π.Α.
ΣΥΜΒΑΤΙΚΕΣ ΠΡΟΤΕΡΑΙΟΤΗΤΕΣ	*(30):*	809536/16.12.85/Η.Π.Α.
ΕΦΕΥΡΕΤΗΣ	*(72):*	1) Sheffield Warren D. 2) Dizerega Gere D.
ΕΙΔΙΚΟΣ ΠΛΗΡΕΞΟΥΣΙΟΣ	*(74):*	Ιωάννα Θεμελή, δικηγόρος, Κουμπάρη 2, 106 74 Αθήνα
ΑΝΤΙΚΛΗΤΟΣ	*(74):*	Παπακωνσταντίνου Ελένη, δικηγόρος, Κουμπάρη 2, 106 74 Αθήνα

ΠΕΡΙΛΗΨΗ *(57)*
Ο σχηματισμός μετεγχειρητικής συγκόλλησης αναστέλλεται με τοπική χορήγηση ενεργοποιητή πλασμινογόνου ιστών, στο σημείο του χειρουργικού τραύματος.

ΑΡΙΘΜΟΣ ΕΥΡΩΠΑΪΚΟΥ Δ.Ε.	***(11):***	**3003306**
ΑΡΙΘ. ΕΛΛΗΝΙΚΗΣ ΚΑΤΑΘΕΣΗΣ	*(21):*	910401930
ΗΜΕΡ. ΕΛΛΗΝΙΚΗΣ ΚΑΤΑΘΕΣΗΣ	*(22):*	11.12.91
ΑΡΙΘ./ΗΜΕΡ. ΔΗΜΟΣΙΕΥΣΗΣ ΕΥΡΩΠΑΪΚΟΥ ΔΙΠΛΩΜΑΤΟΣ	*(87):*	0 324 167/04.12.91
ΑΡΙΘ./ΗΜΕΡ. ΚΑΤΑΘΕΣΗΣ ΕΥΡΩΠΑΪΚΗΣ ΑΙΤΗΣΗΣ	*(86):*	88121739.2/28.12.88
ΤΙΤΛΟΣ ΕΦΕΥΡΕΣΗΣ	*(54):*	Κατεργασία επίπλευσης λίπους, ελαίου και λυωμένου πάχους των αποβλήτων υδάτων της βιομηχανίας των πουλερικών και τροφίμων χρησιμοποιώντας υπεροξείδιον του υδρογόνου
ΔΙΚΑΙΟΥΧΟΣ	*(73):*	Degussa Aktiengesellschaft Weissfrauenstrasse 9 D-6000 Frankfurt am Main 1 Γερμανία
ΣΥΜΒΑΤΙΚΕΣ ΠΡΟΤΕΡΑΙΟΤΗΤΕΣ	*(30):*	141814/11.01.88/Η.Π.Α.
ΕΦΕΥΡΕΤΗΣ	*(72):*	1) Maennig Detlef, Dr. 2) Scherer Gerd
ΕΙΔΙΚΟΣ ΠΛΗΡΕΞΟΥΣΙΟΣ	*(74):*	Ιωάννα Θεμελή, δικηγόρος, Κουμπάρη 2, 106 74 Αθήνα
ΑΝΤΙΚΛΗΤΟΣ	*(74):*	Παπακωνσταντίνου Ελένη, δικηγόρος, Κουμπάρη 2, 106 74 Αθήνα

ΠΕΡΙΛΗΨΗ *(57)*
Η επεξεργασία των αποβλήτων υδάτων μιας εγκαταστάσεως κατεργασίας τροφίμων σε μια μονάδα με διαλυμένο αέρα και/ή σε συσκευή συλλογής λυωμένου πάχους (παγίδα) με υπεροξείδιο του υδρογόνου. Ερχόμενο σ' επαφή το απόβλητον ύδωρ με υπεροξείδιο του υδρογόνου, το περιεχόμενο λίπος, έλαιο και/ή λυωμένο πάχος, μπορεί να αποσυρθεί με τη μέθοδο της επίπλευσης. Με τη μέθοδο αυτή μπορούν να επιτευχθούν χαμηλότερες τιμές BOD απ' ότι χρησιμοποιώντας άλλες γνωστές μεθόδους.

ΑΡΙΘΜΟΣ ΕΥΡΩΠΑΪΚΟΥ Δ.Ε.	***(11):***	**3003307**
ΑΡΙΘ. ΕΛΛΗΝΙΚΗΣ ΚΑΤΑΘΕΣΗΣ	*(21):*	910401931
ΗΜΕΡ. ΕΛΛΗΝΙΚΗΣ ΚΑΤΑΘΕΣΗΣ	*(22):*	11.12.91
ΑΡΙΘ./ΗΜΕΡ. ΔΗΜΟΣΙΕΥΣΗΣ ΕΥΡΩΠΑΪΚΟΥ ΔΙΠΛΩΜΑΤΟΣ	*(87):*	0 233 527/13.11.91
ΑΡΙΘ./ΗΜΕΡ. ΚΑΤΑΘΕΣΗΣ ΕΥΡΩΠΑΪΚΗΣ ΑΙΤΗΣΗΣ	*(86):*	87101289.4/30.01.87
ΤΙΤΛΟΣ ΕΦΕΥΡΕΣΗΣ	*(54):*	Συγκρότημα ακροδέκτου
ΔΙΚΑΙΟΥΧΟΣ	*(73):*	Adc Telecommunications, Inc. 4900 West 78th Street Minneapolis, Minnesota 55435, Η.Π.Α.
ΣΥΜΒΑΤΙΚΕΣ ΠΡΟΤΕΡΑΙΟΤΗΤΕΣ	*(30):*	830978/19.02.86/Η.Π.Α.
ΕΦΕΥΡΕΤΗΣ	*(72):*	Pitsch Daniel M.
ΕΙΔΙΚΟΣ ΠΛΗΡΕΞΟΥΣΙΟΣ	*(74):*	Ιωάννα Θεμελή, δικηγόρος, Κουμπάρη 2, 106 74 Αθήνα
ΑΝΤΙΚΛΗΤΟΣ	*(74):*	Παπακωνσταντίνου Ελένη, δικηγόρος, Κουμπάρη 2, 106 74 Αθήνα

ΠΕΡΙΛΗΨΗ (57)

Περιγράφεται συγκρότημα ακροδέκτου αποτελούμενο από μέλος βάσης και μέλος ακροδέκτου που στερεώνεται επί του μέλους βάσης σε μιαν από δύο αποσυνδεόμενες θέσεις. Το μέλος ακροδέκτου περιλαμβάνει επίμηκες πλαίσιο διαμορφούμενο από μονωτικό υλικό και έχει πλήθος θαλάμων, οι οποίοι δέχονται πλήθος σχιστών κυλινδρικών συνδετήρων ευθυγραμμισμένων κατά σχέση παράλληλης διάταξης. Κατά την πρώτη θέση, τα πρώτα άκρα των συνδετήρων εκτίθενται για την υποδοχή πλήθους συρμάτων. Κατά την δεύτερη θέση, τα δεύτερα άκρα των συνδετήρων εκτίθενται για την υποδοχή ηλεκτρικών συρμάτων. Κατευθυντήριες διατάξεις εκτίθενται επί των άκρων του συγκροτήματος για την κατεύθυνση πρώτου πλήθους συρμάτων προς τα δεύτερα άκρα των συνδετήρων. Προβλέπεται δεύτερη σειρά κατευθυντηρίων διατάξεων επί του μέλους βάσης και του μέλους πλαισίου ενδιαμέσως των πλευρικών άκρων για την κατεύθυνση δευτέρου πλήθους συρμάτων από ενδιάμεση θέση μέσω των κατευθυντηρίων διατάξεων και προς τα πρώτα άκρα των ηλεκτρικών συνδετήρων. Προβλέπονται μηχανισμοί μανδάλωσης για την στερέωση αποσυνδετικώς του μέλους ακροδέκτου επί του μέλους βάσης είτε στην πρώτη είτε στην δεύτερη θέση, μια δε παραθυροειδής κατασκευή που σχηματίζεται στο μέλος βάσης παρέχει κάμψη των συρμάτων, καθώς το μέλος ακροδέκτου περιστρέφεται μεταξύ είτε της πρώτης είτε της δεύτερης θέσης.

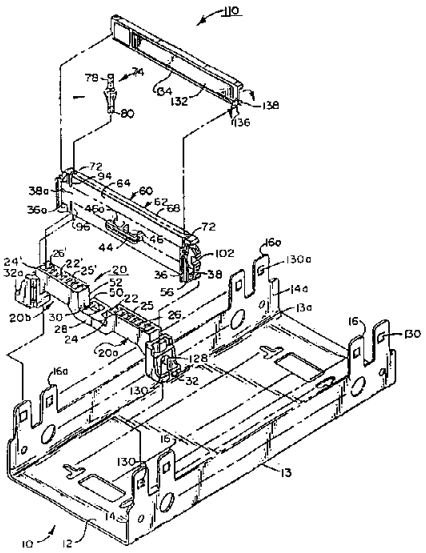

ΑΡΙΘΜΟΣ ΕΥΡΩΠΑΪΚΟΥ Δ.Ε.	***(11):***	**3003308**
ΑΡΙΘ. ΕΛΛΗΝΙΚΗΣ ΚΑΤΑΘΕΣΗΣ	*(21):*	910401932
ΗΜΕΡ. ΕΛΛΗΝΙΚΗΣ ΚΑΤΑΘΕΣΗΣ	*(22):*	11.12.91
ΑΡΙΘ./ΗΜΕΡ. ΔΗΜΟΣΙΕΥΣΗΣ ΕΥΡΩΠΑΪΚΟΥ ΔΙΠΛΩΜΑΤΟΣ	*(87):*	0 360 406/27.11.91
ΑΡΙΘ./ΗΜΕΡ. ΚΑΤΑΘΕΣΗΣ ΕΥΡΩΠΑΪΚΗΣ ΑΙΤΗΣΗΣ	*(86):*	89308236.2/14.08.89
ΤΙΤΛΟΣ ΕΦΕΥΡΕΣΗΣ	*(54):*	Κατεργασία ενός ευαίσθητου στη θερμοκρασία ρεύματος υδρογονανθράκων το οποίο περιέχει ένα συστατικό το οποίο δεν μπορεί να αποστάξει
ΔΙΚΑΙΟΥΧΟΣ	*(73):*	UOP 25 East Algonquin Road Des Plaines, Illinois 60017-5017, Η.Π.Α.
ΣΥΜΒΑΤΙΚΕΣ ΠΡΟΤΕΡΑΙΟΤΗΤΕΣ	*(30):*	232261/15.08.88/Η.Π.Α.
ΕΦΕΥΡΕΤΗΣ	*(72):*	1) Kalnes Tom N. 2) James Robert B., Jr.
ΕΙΔΙΚΟΣ ΠΛΗΡΕΞΟΥΣΙΟΣ	*(74):*	Ιωάννα Θεμελή, δικηγόρος, Κουμπάρη 2, 106 74 Αθήνα
ΑΝΤΙΚΛΗΤΟΣ	*(74):*	Παπακωνσταντίνου Ελένη, δικηγόρος, Κουμπάρη 2, 106 74 Αθήνα

ΠΕΡΙΛΗΨΗ (57)

Ένα τροφοδοτικό ρεύμα υδρογονανθράκων που είναι ευαίσθητα εις θερμοκρασία και περιέχει ένα συστατικό το οποίο δεν ημπορεί να αποστάξει και ένα αποσταζόμενο κλάσμα υδρογονανθράκων το οποίο ημπορεί να υποστεί υδρογόνωση υφίσταται κατεργασία δια παραγωγή ενός επιλεγμένου υδρογονωμένου αποστάζοντος ελαφρού προϊόντος υδρογονανθράκων, ενός αποστάζοντος βαρέως υγρού προϊόντος υδρογονανθράκων και ενός βαρέως προϊόντος, το οποίο περιέχει το μη αποστάζον συστατικό, ενώ περιορίζεται στο ελάχιστο η θερμική αποικοδόμηση του τροφοδοτικού ρεύματος δια: (α) επαφής του τροφοδοτικού ρεύματος με ένα θερμό πρώτο πλούσιο σε υδρογόνο αέριο ρεύμα εντός μιας ζώνης κατακλυσμού, υπό συνθήκες κατακλυσμού ούτως ώστε να εκνεφώνεται τουλάχιστον ένα μέρος αυτού δια να δώσει ένα πρώτο υδρογονανθρακούχο αέριο ρεύμα και το ρεύμα βαρέως προϊόντος το οποίο περιέχει το μη αποστάζον συστατικό· (β) υγροποίηση τουλάχιστον ενός μέρους του πρώτου αερίου ρεύματος υδρογονανθράκων δια να πάρομε το δυνάμενο να αποστάξει βαρύ ρεύμα προϊόντος υδρογονανθράκων και ένα δεύτερο αέριο ρεύμα υδρογονανθράκων· (c) επαφή του δευτέρου αερίου ρεύματος υδρογονανθράκων με έναν καταλύτη υδρογονώσεως εντός μιας ζώνης αντιδράσεως υδρογονώσεως υπό συνθήκες υδρογονώσεως· (d) υγροποίηση τουλάχιστον ενός μέρους του προκύπτοντος εξερχομένου αερίου από τη ζώνη υδρογονώσεως δια να πάρομε ένα δεύτερο πλούσιο σε υδρογόνο αέριο ρεύμα και ένα υγρό ρεύμα το οποίο περιέχει υδρογονωμένες αποστάζουσες ενώσεις υδρογονανθράκων και (ε) ανάκτηση του επιλεγέντος υδρογονωμένου αποστάζοντος ελαφρού προϊόντος υδρογονανθράκων από το υγρό ρεύμα που περιλαμβάνει το υγρό ρεύμα ενώσεων υδρογονωμένων αποσταζόντων υδρογονανθράκων, που παρήχθη στη βαθμίδα (d).

ΑΡΙΘΜΟΣ ΕΥΡΩΠΑΪΚΟΥ Δ.Ε.	*(11):*	**3003309**
ΑΡΙΘ. ΕΛΛΗΝΙΚΗΣ ΚΑΤΑΘΕΣΗΣ	*(21):*	910401933
ΗΜΕΡ. ΕΛΛΗΝΙΚΗΣ ΚΑΤΑΘΕΣΗΣ	*(22):*	11.12.91
ΑΡΙΘ./ΗΜΕΡ. ΔΗΜΟΣΙΕΥΣΗΣ ΕΥΡΩΠΑΪΚΟΥ ΔΙΠΛΩΜΑΤΟΣ	*(87):*	0 326 461/16.10.91
ΑΡΙΘ./ΗΜΕΡ. ΚΑΤΑΘΕΣΗΣ ΕΥΡΩΠΑΪΚΗΣ ΑΙΤΗΣΗΣ	*(86):*	89400141.1/18.01.89
ΤΙΤΛΟΣ ΕΦΕΥΡΕΣΗΣ	*(54):*	Διάταξη για την εκτόξευση ενός επιχρίσματος επί της εσωτερικής επιφάνειας ενός δοχείου μετάγγισης ρευστού μετάλλου και μέθοδος αναφερόμενη σ' αυτήν την εκτόξευση
ΔΙΚΑΙΟΥΧΟΣ	*(73):*	Daussan et Compagnie 29-33 Route de Rombs F-57140 Woippy, Γαλλία
ΣΥΜΒΑΤΙΚΕΣ ΠΡΟΤΕΡΑΙΟΤΗΤΕΣ	*(30):*	8800610/20.01.88/Γαλλία
ΕΦΕΥΡΕΤΗΣ	*(72):*	1) Daussan Jean-Charles 2) Daussan Gerard 3) Daussan André
ΕΙΔΙΚΟΣ ΠΛΗΡΕΞΟΥΣΙΟΣ	*(74):*	Ιωάννα Θεμελή, δικηγόρος, Κουμπάρη 2, 106 74 Αθήνα
ΑΝΤΙΚΛΗΤΟΣ	*(74):*	Παπακωνσταντίνου Ελένη, δικηγόρος, Κουμπάρη 2, 106 74 Αθήνα

ΠΕΡΙΛΗΨΗ *(57)*

Η διάταξη για την εκτόξευση ενός επιχρίσματος επί των εσωτερικών επιφανειών ενός δοχείου (2) μετάγγισης του ρευστού μετάλλου, περιλαμβάνει έναν εκτοξευτήρα (3) στερεωμένο σ' ένα βαγονάκι (4).
Το βαγονάκι (4) κινείται μεταφορικά επί μιας οδηγού ράβδου (6· 106) που εκτείνεται σε μια πρώτη διαμήκη ή εγκάρσια διεύθυνση (D· L) του δοχείου (2) και το οποίο εκτελεί το ίδιο μεταφορική κίνηση επί κατευθυντήριων μηχανισμών (7· 107) που εκτείνονται κατά μία δεύτερη εγκάρσια διεύθυνση (L· Δ) σε σχέση με την προαναφερόμενη διεύθυνση (D· L). Αυτοί οι κατευθυντήριοι μηχανισμοί (7· 0) τοποθετούνται οι ίδιοι επί ενός υποστηρίγματος (8, 12) που κινείται μεταφορικά επί της καταμήκος διευθύνσεως (D).
Χρησιμοποίηση για την επίχριση κυρίως του εσωτερικού των διανομέων χυτού μετάλλου.

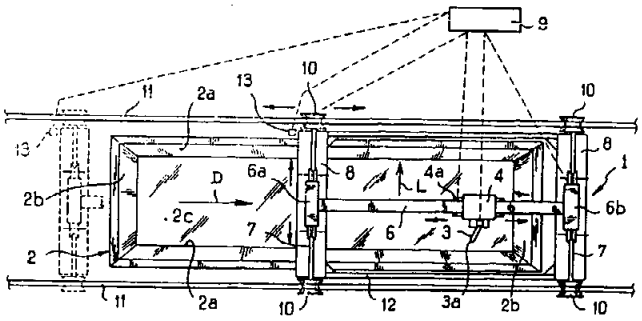

ΑΡΙΘΜΟΣ ΕΥΡΩΠΑΪΚΟΥ Δ.Ε.	*(11):*	**3003310**
ΑΡΙΘ. ΕΛΛΗΝΙΚΗΣ ΚΑΤΑΘΕΣΗΣ	*(21):*	910401934
ΗΜΕΡ. ΕΛΛΗΝΙΚΗΣ ΚΑΤΑΘΕΣΗΣ	*(22):*	11.12.91
ΑΡΙΘ./ΗΜΕΡ. ΔΗΜΟΣΙΕΥΣΗΣ ΕΥΡΩΠΑΪΚΟΥ ΔΙΠΛΩΜΑΤΟΣ	*(87):*	0 357 152/06.11.91
ΑΡΙΘ./ΗΜΕΡ. ΚΑΤΑΘΕΣΗΣ ΕΥΡΩΠΑΪΚΗΣ ΑΙΤΗΣΗΣ	*(86):*	89202215.3/31.08.89
ΤΙΤΛΟΣ ΕΦΕΥΡΕΣΗΣ	*(54):*	Κινητό μηχάνημα για περιποίηση φυτών όπως φυτειών και οπωροφόρων δένδρων
ΔΙΚΑΙΟΥΧΟΣ	*(73):*	Instituut Voor Mechanisatie Arbeid en Gebouwen Mansholtlaan 10-12 NL-6708 PA, Wageningen Ολλανδία
ΣΥΜΒΑΤΙΚΕΣ ΠΡΟΤΕΡΑΙΟΤΗΤΕΣ	*(30):*	8802163/01.09.88/Ολλανδία
ΕΦΕΥΡΕΤΗΣ	*(72):*	Van de Werken Johannes
ΕΙΔΙΚΟΣ ΠΛΗΡΕΞΟΥΣΙΟΣ	*(74):*	Ιωάννα Θεμελή, δικηγόρος, Κουμπάρη 2, 106 74 Αθήνα
ΑΝΤΙΚΛΗΤΟΣ	*(74):*	Παπακωνσταντίνου Ελένη, δικηγόρος, Κουμπάρη 2, 106 74 Αθήνα

ΠΕΡΙΛΗΨΗ *(57)*

Κινητό μηχάνημα για περιποίηση φυτών όπως φυτειών και οπωροφόρων δένδρων στο χωράφι π.χ. για ψεκασμό ή συλλογή, έχει ένα ή περισσότερους τροχούς που στρέφουν (3, 4), ένα αισθητήριο όργανο (26) για να αντιλαμβάνεται την θέση τμημάτων φυτών, τα οποία πρόκειται να υποστούν περιποίηση, το οποίον, εάν δεν αντιλαμβάνεται τέτοιο μέρος φυτού, στρέφει έναν τροχό (3, 4) σε θέση, εις την οποία το μηχάνημα σε περαιτέρω κίνηση θα κινηθεί ελαφρώς πλαγίως σε τέτοια διεύθυνση ώστε ένα μέρος φυτού που πρόκειται να γίνει αισθητό θα γίνει πάλι αισθητό, με το οποίο το αισθητήριο όργανο (26) θα στρέψει τον αναφερθέντα τροχό (3, 4) αντιστρόφως στην αντίθετη πλάγια διεύθυνση μέχρις ότου πάλι δεν γίνεται αισθητό μέρος του φυτού κ.ο.κ. Για μηχανήματα δυνάμενα να κινηθούν κατά αντίθετες κατευθύνσεις, πρέπει να υπάρχουν δύο τέτοιες διατάξεις στρέψεως (8, 26-35) όπου κάθε μία ενεργεί σε διαφορετικό τροχό (3, 4), όπου η μια από τις αναφερθείσες λειτουργεί όπως εξηγήθηκε και η άλλη τηρεί τον τροχόν της (3, 4) εις την γενική διεύθυνση κινήσεως κατά μήκος της σειράς των φυτών που πρόκειται να υποστούν περιποίηση. Όταν το μηχάνημα κινείται προς την αντίθετη κατεύθυνση, οι δραστηριότητες αυτές αντιστρέφονται από την μια διάταξη στρέψεως στην άλλη.

ΑΡΙΘΜΟΣ ΕΥΡΩΠΑ·Ϊ·ΚΟΥ Δ.Ε.	*(11):*	**3003311**
ΑΡΙΘ. ΕΛΛΗΝΙΚΗΣ ΚΑΤΑΘΕΣΗΣ	*(21):*	910401935
ΗΜΕΡ. ΕΛΛΗΝΙΚΗΣ ΚΑΤΑΘΕΣΗΣ	*(22):*	11.12.91
ΑΡΙΘ./ΗΜΕΡ. ΔΗΜΟΣΙΕΥΣΗΣ ΕΥΡΩΠΑ·Ϊ·ΚΟΥ ΔΙΠΛΩΜΑΤΟΣ	*(87):*	0 308 153/04.12.91
ΑΡΙΘ./ΗΜΕΡ. ΚΑΤΑΘΕΣΗΣ ΕΥΡΩΠΑ·Ϊ·ΚΗΣ ΑΙΤΗΣΗΣ	*(86):*	88308389.1/12.09.88
ΤΙΤΛΟΣ ΕΦΕΥΡΕΣΗΣ	*(54):*	Μεμβράνες αντίστροφης όσμωσης από σύνθετο υλικό ρ-ξυλυλενοδιαμιδίου/διιμιδίου
ΔΙΚΑΙΟΥΧΟΣ	*(73):*	Bend Research, Inc. 64550 Research Road Bend Oregon, 97701 Η.Π.Α.
ΣΥΜΒΑΤΙΚΕΣ ΠΡΟΤΕΡΑΙΟΤΗΤΕΣ	*(30):*	98201/15.09.87/Η.Π.Α.
ΕΦΕΥΡΕΤΗΣ	*(72):*	McCray Scott B.
ΕΙΔΙΚΟΣ ΠΛΗΡΕΞΟΥΣΙΟΣ	*(74):*	Ιωάννα Θεμελή, δικηγόρος, Κουμπάρη 2, 106 74 Αθήνα
ΑΝΤΙΚΛΗΤΟΣ	*(74):*	Παπακωνσταντίνου Ελένη, δικηγόρος, Κουμπάρη 2, 106 74 Αθήνα

ΠΕΡΙΛΗΨΗ *(57)*

Μεμβράνες αντίστροφης όσμωσης με καλή αντίσταση σε προσβολή αλογόνου και εξαιρετικά μεγάλες ταχύτητες ροής που περιλαμβάνουν ένα μικροπορώδη πολυμερικό φορέα με επιφανειακά πολυμερισμένη επίστρωση αποβολής άλατος που αποτελείται από αρωματικό αλειφατικό διαμίδιο/διιμίδιο.

ΑΡΙΘΜΟΣ ΕΥΡΩΠΑ·Ϊ·ΚΟΥ Δ.Ε.	*(11):*	**3003312**
ΑΡΙΘ. ΕΛΛΗΝΙΚΗΣ ΚΑΤΑΘΕΣΗΣ	*(21):*	910401936
ΗΜΕΡ. ΕΛΛΗΝΙΚΗΣ ΚΑΤΑΘΕΣΗΣ	*(22):*	11.12.91
ΑΡΙΘ./ΗΜΕΡ. ΔΗΜΟΣΙΕΥΣΗΣ ΕΥΡΩΠΑ·Ϊ·ΚΟΥ ΔΙΠΛΩΜΑΤΟΣ	*(87):*	0 244 333/09.10.91
ΑΡΙΘ./ΗΜΕΡ. ΚΑΤΑΘΕΣΗΣ ΕΥΡΩΠΑ·Ϊ·ΚΗΣ ΑΙΤΗΣΗΣ	*(86):*	87450012.7/24.04.87
ΤΙΤΛΟΣ ΕΦΕΥΡΕΣΗΣ	*(54):*	Διάταξη στερέωσης και απόσβεσης κραδασμών αντικειμένων
ΔΙΚΑΙΟΥΧΟΣ	*(73):*	Etablissements Pierre Delamare et Cie, F-27340 Crideuboeuf Γαλλία
ΣΥΜΒΑΤΙΚΕΣ ΠΡΟΤΕΡΑΙΟΤΗΤΕΣ	*(30):*	8606146/25.04.86/Γαλλία
ΕΦΕΥΡΕΤΗΣ	*(72):*	1) Delamare Pierre 2) Delamare Philippe
ΕΙΔΙΚΟΣ ΠΛΗΡΕΞΟΥΣΙΟΣ	*(74):*	Ιωάννα Θεμελή, δικηγόρος, Κουμπάρη 2, 106 74 Αθήνα
ΑΝΤΙΚΛΗΤΟΣ	*(74):*	Παπακωνσταντίνου Ελένη, δικηγόρος, Κουμπάρη 2, 106 74 Αθήνα

ΠΕΡΙΛΗΨΗ *(57)*

Διάταξη στερέωσης και απόσβεσης κραδασμών αντικειμένων που χαρακτηρίζεται από το ότι αποτελείται από σωληνοειδή κυλινδρικά τμήματα (9, 10, 11) από ένα παραμορφώσιμο με συμπίεση υλικό που μπορεί να επανακτά τα διαστατικά και δυναμικά χαρακτηριστικά του είτε ίδια με τα αρχικά είτε λίγο υποβαθμισμένα μετά από πολλές χρήσεις, περιβάλλοντας τουλάχιστον μερικά, άμεσα ή έμμεσα, το προς προστασία αντικείμενο (6) και αυτά τα ίδια επικαλυμμένα ή περιτυλιγμένα από ένα εξωτερικό περίβλημα ή συσκευασία.
Κατά προτίμηση, ο κύλινδρος (9, 10, 11) παρουσιάζει σε διατομή μια εξωτερική και μια εσωτερική περίμετρο όμοιες ή όχι και επιλεγμένες από την ομάδα που αποτελείται από τις κυκλικές περιμέτρους, τις επιμηκυμένες και πολυγωνικές, καμπυλόγραμμες ή ευθύγραμμες και το ποσοστό, σε διατομή, της κεντρικής κοιλασμένης επιφάνειας μέσα στον κύλινδρο σε σχέση με την ολική επιφάνεια, συμπεριλαμβανομένου του κοιλασμένου τμήματος, περιέχεται ανάμεσα στο 1 και 25%.

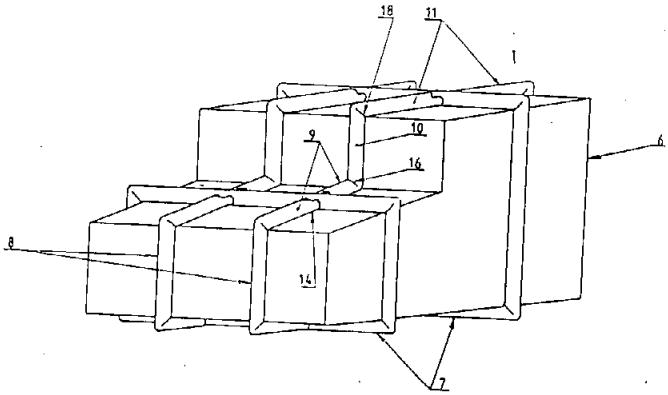

ΑΡΙΘΜΟΣ ΕΥΡΩΠΑΪΚΟΥ Δ.Ε.	*(11):*	**3003313**
ΑΡΙΘ. ΕΛΛΗΝΙΚΗΣ ΚΑΤΑΘΕΣΗΣ	*(21):*	910401937
ΗΜΕΡ. ΕΛΛΗΝΙΚΗΣ ΚΑΤΑΘΕΣΗΣ	*(22):*	11.12.91
ΑΡΙΘ./ΗΜΕΡ. ΔΗΜΟΣΙΕΥΣΗΣ ΕΥΡΩΠΑΪΚΟΥ ΔΙΠΛΩΜΑΤΟΣ	*(87):*	0 348 060/11.09.91
ΑΡΙΘ./ΗΜΕΡ. ΚΑΤΑΘΕΣΗΣ ΕΥΡΩΠΑΪΚΗΣ ΑΙΤΗΣΗΣ	*(86):*	89305638.2/05.06.89
ΤΙΤΛΟΣ ΕΦΕΥΡΕΣΗΣ	*(54):*	Σύστημα σύζευξης ενισχυτικών ράβδων
ΔΙΚΑΙΟΥΧΟΣ	*(73):*	Metal-Bond (Technology) Limited 61 Bankhall Lane Hale Altrincham Cheshire, WA1501N Μεγάλη Βρετανία
ΣΥΜΒΑΤΙΚΕΣ ΠΡΟΤΕΡΑΙΟΤΗΤΕΣ	*(30):*	8814729/21.06.88/Μ.Βρετανία
ΕΦΕΥΡΕΤΗΣ	*(72):*	Young Brian Walter
ΕΙΔΙΚΟΣ ΠΛΗΡΕΞΟΥΣΙΟΣ	*(74):*	Ιωάννα Θεμελή, δικηγόρος, Κουμπάρη 2, 106 74 Αθήνα
ΑΝΤΙΚΛΗΤΟΣ	*(74):*	Παπακωνσταντίνου Ελένη, δικηγόρος, Κουμπάρη 2, 106 74 Αθήνα

ΠΕΡΙΛΗΨΗ (57)

Ένα σύστημα σύζευξης για την κατασκευή συνδέσεων σε ενισχυτικές ράβδους ή σύρματα για κατασκευαστικό σκυρόδεμα σκοπεύει να παρέξει μια μηχανική αντοχή σύζευξης δυνητικά ίση προς την πλήρη αντοχή σχεδίασης ενώ θα παρέχει την δυνατότητα να αυξηθεί η αντοχή ως και πέραν της τελικής αντοχής σε εφελκυσμό της νέας ράβδου με την προσθήκη ρητίνης. Για τον σκοπό αυτό η σύζευξη περιλαμβάνει ένα σωληνοειδές περίβλημα (1) για τοποθέτηση σε σχέση απόστασης γύρω από παρακείμενα τμήματα των προς σύνδεση κομματιών ράβδων και που έχει θετικά ρυθμιζόμενους συγκρατητήρες (3) βιδωμένους επάνω στο τοίχωμα του σωληνοειδούς περιβλήματος, και διαμορφωμένους συγκρατητήρες (17) για να εμπλέκουν τα αναφερμένα τμήματα. Οι συγκρατητήρες χρησιμεύουν για το κεντράρισμα των κομματιών που θα αποτελέσουν την νέα ράβδο και η ειδική διαμόρφωση χρησιμεύει για την παροχή ενός κλειδώματος κατά προτίμηση τόσο του σωληνοειδούς περιβλήματος όσο και της νέας ράβδου. Προτιμάται επίσης να έχουμε τους θετικά ρυθμιζόμενους συγκρατητήρες διαμορφωμένους για να πιάνουν (δαγκώνουν) τα κομμάτια της νέας ράβδου. Η σε απόσταση σχέση επιτρέπει την πρόβλεψη για εισαγωγή πήξιμης ρητίνης.

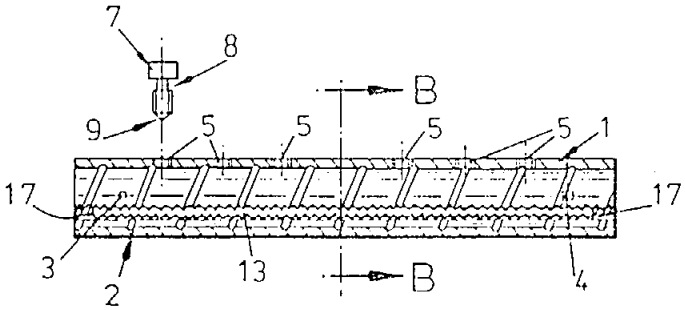

FIG. 2

ΑΡΙΘΜΟΣ ΕΥΡΩΠΑΪΚΟΥ Δ.Ε.	*(11):*	**3003314**
ΑΡΙΘ. ΕΛΛΗΝΙΚΗΣ ΚΑΤΑΘΕΣΗΣ	*(21):*	910401938
ΗΜΕΡ. ΕΛΛΗΝΙΚΗΣ ΚΑΤΑΘΕΣΗΣ	*(22):*	11.12.91
ΑΡΙΘ./ΗΜΕΡ. ΔΗΜΟΣΙΕΥΣΗΣ ΕΥΡΩΠΑΪΚΟΥ ΔΙΠΛΩΜΑΤΟΣ	*(87):*	0 273 313/04.12.91
ΑΡΙΘ./ΗΜΕΡ. ΚΑΤΑΘΕΣΗΣ ΕΥΡΩΠΑΪΚΗΣ ΑΙΤΗΣΗΣ	*(86):*	87118792.8/18.12.87
ΤΙΤΛΟΣ ΕΦΕΥΡΕΣΗΣ	*(54):*	Συσκευή για την αυτόματη επιλογή γεωργικών προϊόντων όπως φρούτων
ΔΙΚΑΙΟΥΧΟΣ	*(73):*	M.A.F. (Materiel pour l'Arboriculture Fruitiere Ανώνυμος Εταιρεία 546 Rue Gustave-Jay Montauban 82000 Cédéx, Γαλλία
ΣΥΜΒΑΤΙΚΕΣ ΠΡΟΤΕΡΑΙΟΤΗΤΕΣ	*(30):*	1) 362386/24.12.86/Ιταλία 2) 362486/24.12.86/Ιταλία
ΕΦΕΥΡΕΤΗΣ	*(72):*	Centili Luciano
ΕΙΔΙΚΟΣ ΠΛΗΡΕΞΟΥΣΙΟΣ	*(74):*	Ιωάννα Θεμελή, δικηγόρος, Κουμπάρη 2, 106 74 Αθήνα
ΑΝΤΙΚΛΗΤΟΣ	*(74):*	Παπακωνσταντίνου Ελένη, δικηγόρος, Κουμπάρη 2, 106 74 Αθήνα

ΠΕΡΙΛΗΨΗ (57)

Η συσκευή για την αυτόματη επιλογή και κατανομή προϊόντων περιλαμβάνει: ένα μεταφορέα (2) για την μεταφορά ατομικών προϊόντων από σταθμούς εξέτασης προς σταθμούς εκφόρτωσης επάνω σε μια διαδρομή, που περιλαμβάνει ένα επιμήκη εύκαμπτο κλειστού βρόγχου ιμάντα και ένα αριθμό από κυλίνδρους (5) που είναι κατανεμημένοι επάνω στον μεταφορέα. Οι κύλινδροι έχουν άξονες που εκτείνονται εγκαρσίως προς την διαμήκη κατεύθυνση του μεταφορέα (2), και παρακείμενοι κύλινδροι ορίζουν μεταξύ τους επιμήκεις συγκρατητές για ατομικά προϊόντα. Πηρούνια (8) στηρίζουν σε περιστροφή τους κυλίνδρους (5) επάνω στην αλυσίδα (2) και είναι προσαρμοσμένα για να επιτρέπουν μια μικρή κατακόρυφη ταλάντωση των κυλίνδρων (5) καθώς το βάρος του προϊόντος και του συγκρατητή τους ανυψώνεται από την αλυσίδα (2) και μεταβιβάζεται σε ένα επίπεδο τμήμα μιας ράμπας που συνδέεται με μια διάταξη ζυγίσεως σε ένα σταθμό εξέτασης. Τα πηρούνια (8) είναι τοποθετημένα κατά μήκος της αλυσίδας (2) για να ταλαντώνονται γύρω από ένα άξονα παράλληλο με την διαδρομή. Οι κύλινδροι (5) μπορούν να ταλαντώνονται επιλεκτικά για την αποφόρτωση ενός προϊόντος από τον αναφερμένο μεταφορέα (2).

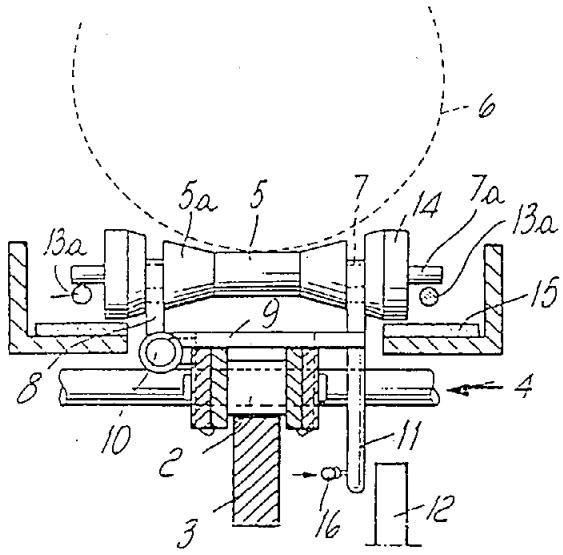

ΑΡΙΘΜΟΣ ΕΥΡΩΠΑ·Ι·ΚΟΥ Δ.Ε.	***(11):***	**3003315**
ΑΡΙΘ. ΕΛΛΗΝΙΚΗΣ ΚΑΤΑΘΕΣΗΣ	*(21):*	910401939
ΗΜΕΡ. ΕΛΛΗΝΙΚΗΣ ΚΑΤΑΘΕΣΗΣ	*(22):*	11.12.91
ΑΡΙΘ./ΗΜΕΡ. ΔΗΜΟΣΙΕΥΣΗΣ ΕΥΡΩΠΑ·Ι·ΚΟΥ ΔΙΠΛΩΜΑΤΟΣ	*(87):*	0 296 513/30.10.91
ΑΡΙΘ./ΗΜΕΡ. ΚΑΤΑΘΕΣΗΣ ΕΥΡΩΠΑ·Ι·ΚΗΣ ΑΙΤΗΣΗΣ	*(86):*	88109755.4/18.06.88
ΤΙΤΛΟΣ ΕΦΕΥΡΕΣΗΣ	*(54):*	Οδοντική γέφυρα
ΔΙΚΑΙΟΥΧΟΣ	*(73):*	Astra Meditec AB Box 14 S-431 21 Mölndal Σουηδία
ΣΥΜΒΑΤΙΚΕΣ ΠΡΟΤΕΡΑΙΟΤΗΤΕΣ	*(30):*	8702624/25.06.87/Σουηδία
ΕΦΕΥΡΕΤΗΣ	*(72):*	Söderberg Per Olof
ΕΙΔΙΚΟΣ ΠΛΗΡΕΞΟΥΣΙΟΣ	*(74):*	Ιωάννα Θεμελή, δικηγόρος, Κουμπάρη 2, 106 74 Αθήνα
ΑΝΤΙΚΛΗΤΟΣ	*(74):*	Παπακωνσταντίνου Ελένη, δικηγόρος, Κουμπάρη 2, 106 74 Αθήνα

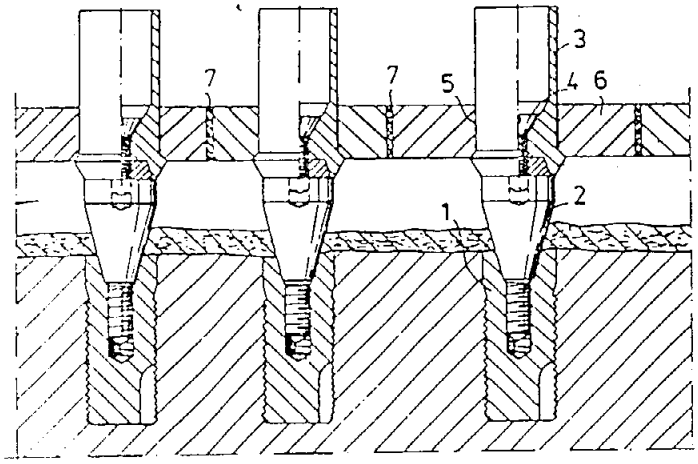

ΠΕΡΙΛΗΨΗ (57)

Η εφεύρεση αναφέρεται σε μέθοδο και μέσα για παρασκευή οδοντικής γέφυρας για οδοντική πρόσθεση. Η οδοντική γέφυρα κατασκευάζεται με χύτευση σε καλούπι παρασκευαζόμενο από εκμαγείο. Το εκμαγείο κατασκευάζεται στο στόμα του ασθενούς με συνιστώσες (3,6) οι οποίες ενώνονται μαζί σε μία μονάδα. Μία συνιστώσα αποτελείται από μεταλλική υποδοχή (3) στην οποία συναρμολογείται ένα πώμα (6) με μία διαμπερή οπή. Οι συνιστώσες συνδέονται μεταξύ των κατά προτίμηση με κόλληση.

ΑΡΙΘΜΟΣ ΕΥΡΩΠΑ·Ι·ΚΟΥ Δ.Ε.	***(11):***	**3003316**
ΑΡΙΘ. ΕΛΛΗΝΙΚΗΣ ΚΑΤΑΘΕΣΗΣ	*(21):*	910401940
ΗΜΕΡ. ΕΛΛΗΝΙΚΗΣ ΚΑΤΑΘΕΣΗΣ	*(22):*	11.12.91
ΑΡΙΘ./ΗΜΕΡ. ΔΗΜΟΣΙΕΥΣΗΣ ΕΥΡΩΠΑ·Ι·ΚΟΥ ΔΙΠΛΩΜΑΤΟΣ	*(87):*	0 261 784/18.09.91
ΑΡΙΘ./ΗΜΕΡ. ΚΑΤΑΘΕΣΗΣ ΕΥΡΩΠΑ·Ι·ΚΗΣ ΑΙΤΗΣΗΣ	*(86):*	87307214.4/14.08.87
ΤΙΤΛΟΣ ΕΦΕΥΡΕΣΗΣ	*(54):*	Χορηγητές ρευστού
ΔΙΚΑΙΟΥΧΟΣ	*(73):*	Swirlon Industries, Inc. 5655 West 73rd street Chicago, Illinois Η.Π.Α.
ΣΥΜΒΑΤΙΚΕΣ ΠΡΟΤΕΡΑΙΟΤΗΤΕΣ	*(30):*	900838/27.08.86/Η.Π.Α. 77754/27.07.87/Η.Π.Α.
ΕΦΕΥΡΕΤΗΣ	*(72):*	Sanchez George
ΕΙΔΙΚΟΣ ΠΛΗΡΕΞΟΥΣΙΟΣ	*(74):*	Ιωάννα Θεμελή, δικηγόρος, Κουμπάρη 2, 106 74 Αθήνα
ΑΝΤΙΚΛΗΤΟΣ	*(74):*	Παπακωνσταντίνου Ελένη, δικηγόρος, Κουμπάρη 2, 106 74 Αθήνα

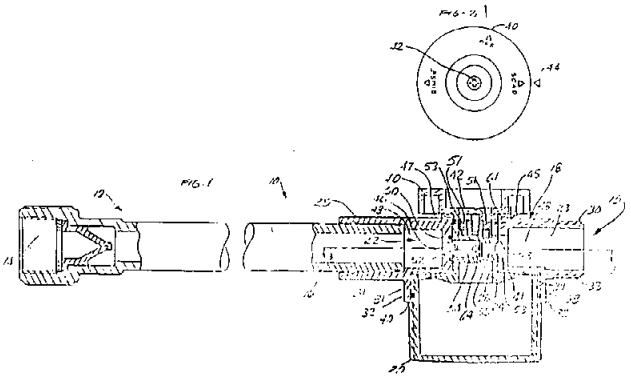

ΠΕΡΙΛΗΨΗ (57)

Χορηγητής (10) συνδέσιμος σε πηγή ρευστού υψηλής πιέσεως περιλαμβάνει περίβλημα (18), το οποίον έχει κυλινδρική βαλβίδα τριών θέσεων (24), η οποία ελέγχει και μία κυρία δίοδο (23) και μια βοηθητική δίοδο (22). Η κυρία δίοδος (23) εκτείνεται δια του περιβλήματος (18) και της κυλινδρικής βαλβίδας (24). Η βοηθητική δίοδος (22) εκτείνεται από την κυρία δίοδο (23) δια της κυλινδρικής βαλβίδας (24), μέσω μιας διόδου μεταξύ του περιβλήματος (18) και της κυλινδρικής βαλβίδας (24) προς μια δεξαμενή ρευστού (20) στην πλευρά πυθμένα του περιβλήματος (18). Η κυλινδρική βαλβίδα (24) είναι χειροκίνητα περιστρεπτή μ' ένα κομβίον ελέγχου (40) σε μια θέση «διακοπής» όπου κλείνεται η κυρία δίοδος (23), σε μια θέση «σαπουνιού» όπου και η κυρία και η βοηθητική δίοδος (23,24) είναι ανοικτές, και χορηγούν ρευστό όπως είναι σαπούνι από τη δεξαμενή (20), και τελευταία, σε μια θέση «ξεπλύματος» όπου είναι ανοικτή η κυρία δίοδος (23) και είναι κλειστή η βοηθητική δίοδος.

ΑΡΙΘΜΟΣ ΕΥΡΩΠΑΪΚΟΥ Δ.Ε.	*(11):*	**3003317**
ΑΡΙΘ. ΕΛΛΗΝΙΚΗΣ ΚΑΤΑΘΕΣΗΣ	*(21):*	910401942
ΗΜΕΡ. ΕΛΛΗΝΙΚΗΣ ΚΑΤΑΘΕΣΗΣ	*(22):*	11.12.91
ΑΡΙΘ./ΗΜΕΡ. ΔΗΜΟΣΙΕΥΣΗΣ ΕΥΡΩΠΑΪΚΟΥ ΔΙΠΛΩΜΑΤΟΣ	*(87):*	0 240 372/18.09.91
ΑΡΙΘ./ΗΜΕΡ. ΚΑΤΑΘΕΣΗΣ ΕΥΡΩΠΑΪΚΗΣ ΑΙΤΗΣΗΣ	*(86):*	87400187.8/28.01.87
ΤΙΤΛΟΣ ΕΦΕΥΡΕΣΗΣ	*(54):*	Μέθοδος και συσκευή χρονικής καταγραφής θερμικής εξασθενήσεως
ΔΙΚΑΙΟΥΧΟΣ	*(73):*	1) Schlumberger Limited (μόνο για τις χώρες DE, ES, GB, GR, NL και AT) 277 Park Avenue, New York N.Y. 10172, Η.Π.Α. 2) Société de Prospection Electrique Schlumberger (μόνο για τις χώρες FR και IT) 42, Rue Saint-Dominique F-75340 Paris Cédéx 07, Γαλλία
ΣΥΜΒΑΤΙΚΕΣ ΠΡΟΤΕΡΑΙΟΤΗΤΕΣ	*(30):*	825182/31.01.86/Η.Π.Α.
ΕΦΕΥΡΕΤΗΣ	*(72):*	Wraight Peter
ΕΙΔΙΚΟΣ ΠΛΗΡΕΞΟΥΣΙΟΣ	*(74):*	Ιωάννα Θεμελή, δικηγόρος, Κουμπάρη 2, 106 74 Αθήνα
ΑΝΤΙΚΛΗΤΟΣ	*(74):*	Παπακωνσταντίνου Ελένη, δικηγόρος, Κουμπάρη 2, 106 74 Αθήνα

ΠΕΡΙΛΗΨΗ *(57)*

Αποκαλύπτονται μια νέα μέθοδος και νέα συσκευή χρονισμού ριπής νετρονίων, ανιχνεύσεως και υπολογισμού για ένα Σύστημα Καταγραφής Χρόνου Θερμικής Εξασθενήσεως. Προβλέπεται σύστημα παραγωγής ριπών νετρονίων το οποίο περιλαμβάνει μια επαναληπτική διαδοχή βραχείας ριπής, μακράς ριπής. Μετά από βραχεία καθυστέρηση από τη βραχεία ριπή παρέχεται μια πρώτη σειρά πυλών χρόνου για συσσώρευση απαριθμήσεων ακτίνων γάμμα. Μετά από μια σχετικώς μακρύτερη καθυστέρηση από τη μακρά ριπή, παρέχεται μια δεύτερη σειρά πυλών χρόνου για συσσώρευση απαριθμήσεων ακτίνων γάμμα. Η σταθερά χρόνου εξασθενήσεως θερμικών νετρονίων τ και η μακροσκοπική διατομή συλλήψεως Σ του σχηματισμού προσδιορίζονται δια μιας επαναληπτικής διαδικασίας δια της οποίας εκτιμάται ο σχηματισμός τ από τη δεύτερη σειρά πυλών χρόνου οι οποίες έχουν αφαιρεθεί από απαριθμήσεις εξασθενήσεως οπής γεωτρήσεως καθοριζόμενες από τη πρώτη σειρά πυλών χρόνου. Ομοίως, εκτιμάται η οπή γεωτρήσεως τ από τη πρώτη σειρά πυλών χρόνου οι οποίες έχουν αφαιρεθεί από τις απαριθμήσεις εξασθενήσεως σχηματισμού καθοριζόμενες από τη δεύτερη σειρά πυλών χρόνου.

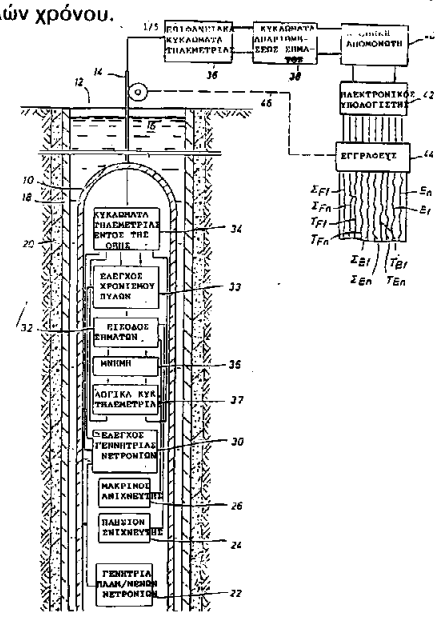

ΑΡΙΘΜΟΣ ΕΥΡΩΠΑΪΚΟΥ Δ.Ε.	*(11):*	**3003318**
ΑΡΙΘ. ΕΛΛΗΝΙΚΗΣ ΚΑΤΑΘΕΣΗΣ	*(21):*	910401943
ΗΜΕΡ. ΕΛΛΗΝΙΚΗΣ ΚΑΤΑΘΕΣΗΣ	*(22):*	11.12.91
ΑΡΙΘ./ΗΜΕΡ. ΔΗΜΟΣΙΕΥΣΗΣ ΕΥΡΩΠΑΪΚΟΥ ΔΙΠΛΩΜΑΤΟΣ	*(87):*	0 277 372/04.12.91
ΑΡΙΘ./ΗΜΕΡ. ΚΑΤΑΘΕΣΗΣ ΕΥΡΩΠΑΪΚΗΣ ΑΙΤΗΣΗΣ	*(86):*	87201894.0/05.10.87
ΤΙΤΛΟΣ ΕΦΕΥΡΕΣΗΣ	*(54):*	Διαδικασία και εγκατάσταση για καθαρισμό μάλλινων υφαντών αντικειμένων δι' απανθρακώσεως
ΔΙΚΑΙΟΥΧΟΣ	*(73):*	Sperotto Rimar S.p.A. Via Roma 4 I-36016 Thiene Vicenza Ιταλία
ΣΥΜΒΑΤΙΚΕΣ ΠΡΟΤΕΡΑΙΟΤΗΤΕΣ	*(30):*	2220086/31.10.86/Ιταλία
ΕΦΕΥΡΕΤΗΣ	*(72):*	Dalla Vecchia Gino
ΕΙΔΙΚΟΣ ΠΛΗΡΕΞΟΥΣΙΟΣ	*(74):*	Ιωάννα Θεμελή, δικηγόρος, Κουμπάρη 2, 106 74 Αθήνα
ΑΝΤΙΚΛΗΤΟΣ	*(74):*	Ελένη Παπακωνσταντίνου, δικηγόρος, Κουμπάρη 2, 106 74 Αθήνα

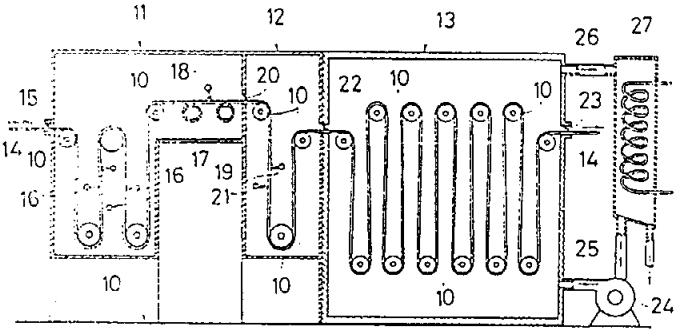

ΠΕΡΙΛΗΨΗ *(57)*

Παρέχονται διαδικασία και εγκατάσταση για επεξεργασία μάλλινων κατασκευασμένων αντικειμένων, σύμφωνα με την οποία το αντικείμενο υφίσταται επεξεργασία με χλωριωμένο διαλύτη (11), και υδατικό διάλυμα θειϊκού οξέος (12), ακολουθούμενη από θερμική επεξεργασία (13), μέχρις επιτεύξεως της απανθρακώσεως των φυτικών ακαθαρσιών.

ΑΡΙΘΜΟΣ ΕΥΡΩΠΑ·Ι·ΚΟΥ Δ.Ε.	*(11):*	**3003319**
ΑΡΙΘ. ΕΛΛΗΝΙΚΗΣ ΚΑΤΑΘΕΣΗΣ	*(21):*	910401944
ΗΜΕΡ. ΕΛΛΗΝΙΚΗΣ ΚΑΤΑΘΕΣΗΣ	*(22):*	11.12.91
ΑΡΙΘ./ΗΜΕΡ. ΔΗΜΟΣΙΕΥΣΗΣ ΕΥΡΩΠΑ·Ι·ΚΟΥ ΔΙΠΛΩΜΑΤΟΣ	*(87):*	0 331 666/30.10.91
ΑΡΙΘ./ΗΜΕΡ. ΚΑΤΑΘΕΣΗΣ ΕΥΡΩΠΑ·Ι·ΚΗΣ ΑΙΤΗΣΗΣ	*(86):*	89890005.5/10.01.89
ΤΙΤΛΟΣ ΕΦΕΥΡΕΣΗΣ	*(54):*	Μέθοδος δια την κατεργασίαν ινών κυτταρίνης καθώς και προϊόντα ινών τσιμέντου και μίγματα δια την παραγωγήν αυτών
ΔΙΚΑΙΟΥΧΟΣ	*(73):*	1) Redco SA Kujermanstraat 1 B-2920 Kapelle-op-den-Bos Βέλγιο (για τις χώρες: BE, DE, ES, GB, GR, NL) 2) Eternit-Werke Ludwig Hatschek A-4840 Vöcklabruck Αυστρία (για τις χώρες: CH, LI, LU, SE, AT)
ΣΥΜΒΑΤΙΚΕΣ ΠΡΟΤΕΡΑΙΟΤΗΤΕΣ	*(30):*	384/88,18.02.88,Αυστρία
ΕΦΕΥΡΕΤΗΣ	*(72):*	1) Miko Hans-Jürgen, Dipl.-Ing. 2) Kirchmayr Karl, Dipl.-Ing. 3) Hüttner Gerhard, Dipl.-Ing. 4) Watzka Bruno
ΕΙΔΙΚΟΣ ΠΛΗΡΕΞΟΥΣΙΟΣ	*(74):*	Ιωάννα Θεμελή, δικηγόρος, Κουμπάρη 2, 106 74 Αθήνα
ΑΝΤΙΚΛΗΤΟΣ	*(74):*	Ελένη Παπακωνσταντίνου, δικηγόρος, Κουμπάρη 2, 106 74 Αθήνα

ΠΕΡΙΛΗΨΗ *(57)*

Προτείνεται μια μέθοδος δια την κατεργασίαν ινών κυτταρίνης και ιδιαιτέρως κυτταρίνης εις υδατικόν εναιώρημα με λεπτομερές και κατά προτίμησιν συμπεπυκνωμένον πυριτικόν οξύ, κυρίως με το γνώρισμα ότι ίνες κυτταρίνης εναιωρούνται εις ένα αλκαλικόν διάλυμα, προστίθεται πυριτικόν οξύ και μετά την κατανομήν του εις το εναιώρημα δια προσθήκης πολυηλεκτρολυτών, στερεώνεται το πυριτικόν οξύ εις τις ίνες καθώς και προϊόντα ινών τσιμέντου που παράγονται με τοιουτοτρόπως κατεργασμένες ίνες κυτταρίνης ή μίγματα δια την παραγωγήν αυτών.

ΑΡΙΘΜΟΣ ΕΥΡΩΠΑ·Ι·ΚΟΥ Δ.Ε.	*(11):*	**3003320**
ΑΡΙΘ. ΕΛΛΗΝΙΚΗΣ ΚΑΤΑΘΕΣΗΣ	*(21):*	910401945
ΗΜΕΡ. ΕΛΛΗΝΙΚΗΣ ΚΑΤΑΘΕΣΗΣ	*(22):*	11.12.91
ΑΡΙΘ./ΗΜΕΡ. ΔΗΜΟΣΙΕΥΣΗΣ ΕΥΡΩΠΑ·Ι·ΚΟΥ ΔΙΠΛΩΜΑΤΟΣ	*(87):*	0 283 540/18.09.91
ΑΡΙΘ./ΗΜΕΡ. ΚΑΤΑΘΕΣΗΣ ΕΥΡΩΠΑ·Ι·ΚΗΣ ΑΙΤΗΣΗΣ	*(86):*	87104494.7/26.03.87
ΤΙΤΛΟΣ ΕΦΕΥΡΕΣΗΣ	*(54):*	Μέθοδος παρασκευής 5-υδροξυδιπραφαινόνης και των αλάτων της με οξέα, δια καταλυτικής αποβενζυλιώσεως των αντιστοίχων 5-βενζυλοξυ-ενώσεων
ΔΙΚΑΙΟΥΧΟΣ	*(73):*	Helopharm W. Petrick GMBH & Co. KG., Waldstrasse 23-25 D-1000 Berlin 51, Γερμανία
ΣΥΜΒΑΤΙΚΕΣ ΠΡΟΤΕΡΑΙΟΤΗΤΕΣ	*(30):*	—
ΕΦΕΥΡΕΤΗΣ	*(72):*	1) Petrick Gerd 2) Schubert Klemens, Dr.
ΕΙΔΙΚΟΣ ΠΛΗΡΕΞΟΥΣΙΟΣ	*(74):*	Ιωάννα Θεμελή, δικηγόρος, Κουμπάρη 2, 106 74 Αθήνα
ΑΝΤΙΚΛΗΤΟΣ	*(74):*	Ελένη Παπακωνσταντίνου, δικηγόρος, Κουμπάρη 2, 106 74 Αθήνα

ΠΕΡΙΛΗΨΗ *(57)*

Περιγράφεται μία μέθοδος παρασκευής 5-Υδροξυδιπραφαινόλης και των αλάτων της με οξέα, με καταλυτική αποβενζυλίωση της αντιστοίχου 5-Βενζυλοξυ-ενώσεως.

ΑΡΙΘΜΟΣ ΕΥΡΩΠΑΪΚΟΥ Δ.Ε.	*(11):*	**3003321**
ΑΡΙΘ. ΕΛΛΗΝΙΚΗΣ ΚΑΤΑΘΕΣΗΣ	*(21):*	910401946
ΗΜΕΡ. ΕΛΛΗΝΙΚΗΣ ΚΑΤΑΘΕΣΗΣ	*(22):*	11.12.91
ΑΡΙΘ./ΗΜΕΡ. ΔΗΜΟΣΙΕΥΣΗΣ ΕΥΡΩΠΑΪΚΟΥ ΔΙΠΛΩΜΑΤΟΣ	*(87):*	0 362 022/25.09.91
ΑΡΙΘ./ΗΜΕΡ. ΚΑΤΑΘΕΣΗΣ ΕΥΡΩΠΑΪΚΗΣ ΑΙΤΗΣΗΣ	*(86):*	89402565.9/19.09.89
ΤΙΤΛΟΣ ΕΦΕΥΡΕΣΗΣ	*(54):*	Μικτός φούρνος οπτήσεως (ψησίματος)
ΔΙΚΑΙΟΥΧΟΣ	*(73):*	Société Scholtes Route de Luxembourg B.P. 48 F-57101 Thionville Cédéx Γαλλία
ΣΥΜΒΑΤΙΚΕΣ ΠΡΟΤΕΡΑΙΟΤΗΤΕΣ	*(30):*	8812759/29.09.88/Γαλλία
ΕΦΕΥΡΕΤΗΣ	*(72):*	1) Scholtes Pierre 2) Hoffmann Michel
ΕΙΔΙΚΟΣ ΠΛΗΡΕΞΟΥΣΙΟΣ	*(74):*	Ιωάννα Θεμελή, δικηγόρος, Κουμπάρη 2, 106 74 Αθήνα
ΑΝΤΙΚΛΗΤΟΣ	*(74):*	Ελένη Παπακωνσταντίνου, δικηγόρος, Κουμπάρη 2, 106 74 Αθήνα

ΠΕΡΙΛΗΨΗ *(57)*

Μικτός φούρνος που συνδυάζει μια διάταξη θερμάνσεως δια παραδοσιακής οπτήσεως δια θερμότητος η οποία περιστρέφεται και μια διάταξη θερμάνσεως με μικροκύματα η οποία περιλαμβάνει μια μυφλοκάμινο με τοιχώματα κατά προτίμηση θερμομονωτικά, μια θύρα εις την εμπροσθία όψη, πλευρικά τοιχώματα, ένα κατώτερο δάπεδο και ένα ανώτερο θόλο και ένα τοίχωμα δαπέδου, μια πλάκα κατανομής που περιορίζει μεταξύ αυτής και του τοιχώματος του δαπέδου μια κοιλότητα εντός της οποίας είναι τοποθετημένος ένας στρόβιλος με πτερύγια ενός ανεμιστήρος που είναι συνδεδεμένος με ένα άξονα που διασχίζει το τοίχωμα του δαπέδου και κινείται από ένα ηλεκτροκινητήρα τοποθετημένο από την απέναντι πλευρά της κοιλότητος σε σχέση προς το τοίχωμα αυτό, όπου η πλάκα αυτή περιλαμβάνει οπάς κατανεμημένας κατά τρόπο ώστε να επιτρέπει την εξαναγκασμένη μεταφορά δια του στροβίλου ενός ρεύματος αέρος που αναρροφάται κατά προτίμηση από το κεντρικό τμήμα της πλακός και αποστέλλεται πλησίον των πλαγίων πλευρών κυρίως προς το δάπεδο και τον θόλο της μυφλοκαμίνου και τουλάχιστον μια πηγή υπερβραχέων κυμάτων που ευρίσκεται εις το εξωτερικό της μυφλοκαμίνου και συνδυάζεται με ένα οδηγό κυμάτων που εκβάλλει εντός της μυφλοκαμίνου μέσω μιας τουλάχιστον οπής εξόδου (ίριδος).

Συμφώνως προς την εφεύρεση η οπή εξόδου (ίρις) των κυμάτων ευρίσκεται εις το τοίχωμα δαπέδου (9) της μυφλοκαμίνου (4) απέναντι μιας διόδου (35) που προβλέπεται εις την πλάκα κατανομής (20) κατά τέτοιο τρόπο ώστε η ροή των κυμάτων να κατανέμεται μεταξύ ενός πρώτου κλάσματος το οποίον εισχωρεί εντός της μυφλοκαμίνου μέσω της διόδου αυτής και ενός δευτέρου κλάσματος που κατανέμεται εντός της κοιλότητος όπισθεν της πλακός, όπου ευρίσκεται ο στρόβιλος (26) του ανεμιστήρος προσκρούοντας επί των πτερυγίων του (27), ενώ η πλάκα κατανομής (20) έχει διατρηθεί με οπές που σχηματίζουν εκάστη μια στοιχειώδη οπή εξόδου (ίριδα) των κυμάτων προς το εσωτερικό της μυφλοκαμίνου.

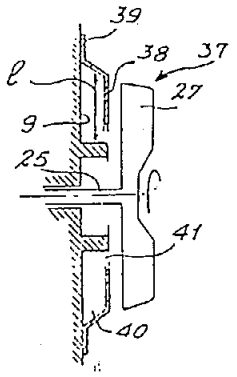

ΑΡΙΘΜΟΣ ΕΥΡΩΠΑΪΚΟΥ Δ.Ε.	*(11):*	**3003322**
ΑΡΙΘ. ΕΛΛΗΝΙΚΗΣ ΚΑΤΑΘΕΣΗΣ	*(21):*	910401947
ΗΜΕΡ. ΕΛΛΗΝΙΚΗΣ ΚΑΤΑΘΕΣΗΣ	*(22):*	11.12.91
ΑΡΙΘ./ΗΜΕΡ. ΔΗΜΟΣΙΕΥΣΗΣ ΕΥΡΩΠΑΪΚΟΥ ΔΙΠΛΩΜΑΤΟΣ	*(87):*	0 293 026/04.12.91
ΑΡΙΘ./ΗΜΕΡ. ΚΑΤΑΘΕΣΗΣ ΕΥΡΩΠΑΪΚΗΣ ΑΙΤΗΣΗΣ	*(86):*	88200836.0/28.04.88
ΤΙΤΛΟΣ ΕΦΕΥΡΕΣΗΣ	*(54):*	Συσκευή θέρμανσης τύπου δεξαμενής για υγρά ή μαλακά ζύμης προϊόντα τροφής
ΔΙΚΑΙΟΥΧΟΣ	*(73):*	Bravo S.p.A. Via Lago di Molveno, 4 I-36100 Vicenza, Ιταλία
ΣΥΜΒΑΤΙΚΕΣ ΠΡΟΤΕΡΑΙΟΤΗΤΕΣ	*(30):*	2155387U/08.05.87/Ιταλία
ΕΦΕΥΡΕΤΗΣ	*(72):*	Bravo Francesco
ΕΙΔΙΚΟΣ ΠΛΗΡΕΞΟΥΣΙΟΣ	*(74):*	Ιωάννα Θεμελή, δικηγόρος, Κουμπάρη 2, 106 74 Αθήνα
ΑΝΤΙΚΛΗΤΟΣ	*(74):*	Ελένη Παπακωνσταντίνου, δικηγόρος, Κουμπάρη 2, 106 74 Αθήνα

ΠΕΡΙΛΗΨΗ *(57)*

Μια θερμαντική συσκευή τύπου δεξαμενής του είδους που χρησιμοποιεί θερμαντικά στοιχεία που πραγματοποιούνται σε εύκαμπτο υλικό που εφαρμόζονται στα εξωτερικά τοιχώματα της δεξαμενής (10) της αναφερμένης συσκευής, όπου η εξωτερική επιφάνεια των αναφερμένων θερμαντικών στοιχείων (11,15) η απέναντι από την επιφάνεια την σε επαφή με τουλάχιστον ένα μέρος της εξωτερικής επιφάνειας της αναφερμένης δεξαμενής έρχεται σε επαφή με ένα μανδύα (επένδυση) θερμο-αγώγιμου υλικού (16,17) που εκτείνεται επάνω στο σύνολο της αναφερμένης εξωτερικής επιφάνειας των αναφερμένων θερμαντικών στοιχείων (11,15) και που επίσης εκτείνεται και πέρα από την αναφερμένη επιφάνεια έτσι ώστε να έρχεται σε επαφή τουλάχιστον μερικά με την εξωτερική επιφάνεια της αναφερμένης δεξαμενής (10) που δεν καλύπτεται από τα αναφερμένα θερμαντικά στοιχεία.

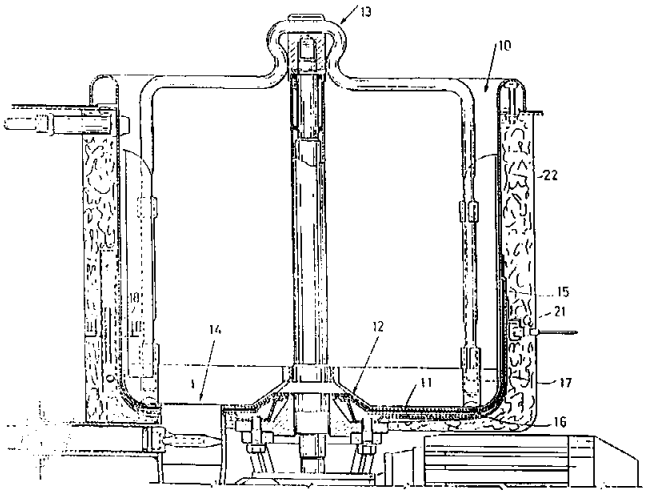

ΑΡΙΘΜΟΣ ΕΥΡΩΠΑΪΚΟΥ Δ.Ε.	*(11):*	**3003323**
ΑΡΙΘ. ΕΛΛΗΝΙΚΗΣ ΚΑΤΑΘΕΣΗΣ	*(21):*	910401948
ΗΜΕΡ. ΕΛΛΗΝΙΚΗΣ ΚΑΤΑΘΕΣΗΣ	*(22):*	11.12.91
ΑΡΙΘ./ΗΜΕΡ. ΔΗΜΟΣΙΕΥΣΗΣ ΕΥΡΩΠΑΪΚΟΥ ΔΙΠΛΩΜΑΤΟΣ	*(87):*	0 229 546/11.09.91
ΑΡΙΘ./ΗΜΕΡ. ΚΑΤΑΘΕΣΗΣ ΕΥΡΩΠΑΪΚΗΣ ΑΙΤΗΣΗΣ	*(86):*	86402610.9/25.11.86
ΤΙΤΛΟΣ ΕΦΕΥΡΕΣΗΣ	*(54):*	Διαταράξεις υδατανθράκων σε ιούς ή ιογενή αντιγόνα και χρησιμοποίηση σε διαγνωστικές, προφυλακτικές και/ή θεραπευτικές εφαρμογές
ΔΙΚΑΙΟΥΧΟΣ	*(73):*	1) Institut National de la Sante et de la Recherche Medicale (Inserm) 101, Rue de Tolbiac F-75654 Paris Cédéx 13 Γαλλία 2) Cytogen Corporation 201 College Road East Forrestal Research Center Princeton, New Jersey 08540 Η.Π.Α.
ΣΥΜΒΑΤΙΚΕΣ ΠΡΟΤΕΡΑΙΟΤΗΤΕΣ	*(30):*	1) 8517377/25.11.87/Γαλλία 2) 928631/18.11.86/Η.Π.Α.
ΕΦΕΥΡΕΤΗΣ	*(72):*	1) Ouash A. Gerard 2) Rodwell John Dennis 3) McKearn Thomas Joseph 4) Ripoll Jean-Pierre
ΕΙΔΙΚΟΣ ΠΛΗΡΕΞΟΥΣΙΟΣ	*(74):*	Ιωάννα Θεμελή, δικηγόρος, Κουμπάρη 2, 106 74 Αθήνα
ΑΝΤΙΚΛΗΤΟΣ	*(74):*	Ελένη Παπακωνσταντίνου, δικηγόρος, Κουμπάρη 2, 106 74 Αθήνα

ΠΕΡΙΛΗΨΗ (57)

Περιγράφονται μέθοδοι για διάγνωση, πρόγνωση, προφύλαξη και θεραπεία ιογενών λοιμώξεων. Οι μέθοδοι χρησιμοποιούν ένα ιό, ιογενές αντιγόνο ή κομμάτι τους, στο οποίο μια «διαταραχή» του ολιγοσακχαριδικού ημίσεος καθιστά τον ιό, ιογενές αντιγόνο ή κομμάτι τους, περισσότερο ειδικά αναγνωρίσιμο ή δραστικό με ένα εξουδετερωτικό αντίσωμα. Όπως περιγράφεται, «διαταραχή» (διατάραξη) ενός ολιγοσακχαριδικού ημίσεος περιλαμβάνει οποιαδήποτε μετατροπή που (1) αλλάζει την φυσική ή χημική δομή ενός υδατανθρακικού υπολείμματος που απαντάται με φυσικό τρόπο· (2) απομακρύνει πλήρως ή μερικά ένα υδατανθρακικό υπόλειμμα· και/ή (3) παρεμποδίζει ή μεταβάλλει την προσθήκη ενός υδατανθρακικού υπολείμματος. Περιγράφεται επίσης μια ποικιλία μεθόδων για την ολιγοσακχαριδική «διαταραχή».

ΑΡΙΘΜΟΣ ΕΥΡΩΠΑΪΚΟΥ Δ.Ε.	*(11):*	**3003324**
ΑΡΙΘ. ΕΛΛΗΝΙΚΗΣ ΚΑΤΑΘΕΣΗΣ	*(21):*	910400630
ΗΜΕΡ. ΕΛΛΗΝΙΚΗΣ ΚΑΤΑΘΕΣΗΣ	*(22):*	12.12.91
ΑΡΙΘ./ΗΜΕΡ. ΔΗΜΟΣΙΕΥΣΗΣ ΕΥΡΩΠΑΪΚΟΥ ΔΙΠΛΩΜΑΤΟΣ	*(87):*	0 282 236/11.12.91
ΑΡΙΘ./ΗΜΕΡ. ΚΑΤΑΘΕΣΗΣ ΕΥΡΩΠΑΪΚΗΣ ΑΙΤΗΣΗΣ	*(86):*	88301891.3/04.03.88
ΤΙΤΛΟΣ ΕΦΕΥΡΕΣΗΣ	*(54):*	Μέθοδος παρασκευής ενώσεως θειαζεπίνης
ΔΙΚΑΙΟΥΧΟΣ	*(73):*	Imperial Chemical Industries Plc. Imperial Chemical House Millbank London SW1P 3JF, Μεγ. Βρετανία
ΣΥΜΒΑΤΙΚΕΣ ΠΡΟΤΕΡΑΙΟΤΗΤΕΣ	*(30):*	8705574/10.03.87/Μεγ.Βρετανία
ΕΦΕΥΡΕΤΗΣ	*(72):*	1) Barker Alan Charles 2) Copeland Robert Jeffrey
ΕΙΔΙΚΟΣ ΠΛΗΡΕΞΟΥΣΙΟΣ	*(74):*	Κιλιμίρης Αναστάσιος, δικηγόρος, Υψηλάντου 38, 115 21 Αθήνα
ΑΝΤΙΚΛΗΤΟΣ	*(74):*	Κιλιμίρης Αναστάσιος, δικηγόρος, Υψηλάντου 38, 115 21 Αθήνα

ΠΕΡΙΛΗΨΗ (57)

Η 11-(4-[2-(2-υδροξυαιθοξυ)αιθυλο]-πιπεραζινυλο)-διβενζο[b,f][1,4] θειαζεπίνη και τα άλατά της έχουν αντιανδροπανινεργική δράση, ειδικώτερα αντιψυχωτική δράση, και παρασκευάζονται δι' αντιδράσεως της 11-πιπεραζινυλο-διβενζο[b,f][1,4]θειαζεπίνης με ένωση του τύπου:

$$X—CH_2—CH_2—O—CH_2—CH_2OH$$

(όπου X παριστάνει άτομο ή ομάδα που μπορεί να αποσπασθεί ως ανιόν) και, όπου χρειάζεται, περαιτέρω αντιδράσεως του λαμβανόμενου προϊόντος ώστε να ληφθεί η ελευθέρα βάση ή άλας, κατά το δοκούν.

ΑΡΙΘΜΟΣ ΕΥΡΩΠΑΪΚΟΥ Δ.Ε.	*(11):*	**3003325**
ΑΡΙΘ. ΕΛΛΗΝΙΚΗΣ ΚΑΤΑΘΕΣΗΣ	*(21):*	910401025
ΗΜΕΡ. ΕΛΛΗΝΙΚΗΣ ΚΑΤΑΘΕΣΗΣ	*(22):*	12.12.91
ΑΡΙΘ./ΗΜΕΡ. ΔΗΜΟΣΙΕΥΣΗΣ ΕΥΡΩΠΑΪΚΟΥ ΔΙΠΛΩΜΑΤΟΣ	*(87):*	0 249 566/11.12.91
ΑΡΙΘ./ΗΜΕΡ. ΚΑΤΑΘΕΣΗΣ ΕΥΡΩΠΑΪΚΗΣ ΑΙΤΗΣΗΣ	*(86):*	87420118/04.05.87
ΤΙΤΛΟΣ ΕΦΕΥΡΕΣΗΣ	*(54):*	Βακτηριοκτόνες συνθέσεις με βάση παράγωγα του φωσφορώδους οξέος
ΔΙΚΑΙΟΥΧΟΣ	*(73):*	Rhône-Poulenc Agrochimie 14-20, rue Pierre Baizet F-69009 Lyon, Γαλλία
ΣΥΜΒΑΤΙΚΕΣ ΠΡΟΤΕΡΑΙΟΤΗΤΕΣ	*(30):*	861543/09.05.86/Η.Π.Α.
ΕΦΕΥΡΕΤΗΣ	*(72):*	Tepper Brian L.
ΕΙΔΙΚΟΣ ΠΛΗΡΕΞΟΥΣΙΟΣ	*(74):*	Τριανταφυλλιά Βούρου, δικηγόρος, Πανεπιστημίου 64, Αθήνα
ΑΝΤΙΚΛΗΤΟΣ	*(74):*	Ρένα Ραζή-Βαγιακάκου, δικηγόρος, Πανεπιστημίου 64, Αθήνα

ΠΕΡΙΛΗΨΗ *(57)*

Βακτηριοκτόνες συνθέσεις.
Περιέχουν ως δραστικό υλικό ένα παράγωγο του τύπου

$$(R-O-\overset{\overset{H}{|}}{\underset{\underset{O}{\|}}{P}}-O^-)_n M^{n+}$$

με το R = H, αλκύλιο (C_1-C_4)
το M ίδιο ή διάφορο = H, μέταλλο αλκαλίων, αλκαλικών γαιών ή Al
το n = σθένος του M.
Μπορούν να χρησιμοποιηθούν στην γεωργία και την κηπουρική.

ΑΡΙΘΜΟΣ ΕΥΡΩΠΑΪΚΟΥ Δ.Ε.	*(11):*	**3003326**
ΑΡΙΘ. ΕΛΛΗΝΙΚΗΣ ΚΑΤΑΘΕΣΗΣ	*(21):*	910401435
ΗΜΕΡ. ΕΛΛΗΝΙΚΗΣ ΚΑΤΑΘΕΣΗΣ	*(22):*	12.12.91
ΑΡΙΘ./ΗΜΕΡ. ΔΗΜΟΣΙΕΥΣΗΣ ΕΥΡΩΠΑΪΚΟΥ ΔΙΠΛΩΜΑΤΟΣ	*(87):*	0 263 720A_1/11.12.91
ΑΡΙΘ./ΗΜΕΡ. ΚΑΤΑΘΕΣΗΣ ΕΥΡΩΠΑΪΚΗΣ ΑΙΤΗΣΗΣ	*(86):*	87308970.0/09.10.87
ΤΙΤΛΟΣ ΕΦΕΥΡΕΣΗΣ	*(54):*	Απορροφητικό προϊόν με ανθεκτικά στη διαρροή διπλά ρεβέρ
ΔΙΚΑΙΟΥΧΟΣ	*(73):*	The Procter & Gamble company One Procter & Gamble Plaza Cincinnati, Ohio 45202 (US), Η.Π.Α.
ΣΥΜΒΑΤΙΚΕΣ ΠΡΟΤΕΡΑΙΟΤΗΤΕΣ	*(30):*	917450/10.10.86/Η.Π.Α.
ΕΦΕΥΡΕΤΗΣ	*(72):*	Dragoo Jerry Layne
ΕΙΔΙΚΟΣ ΠΛΗΡΕΞΟΥΣΙΟΣ	*(74):*	Μαρούσα Γύζη, δικηγόρος, Δημοκρίτου 15, 106 73 Αθήνα
ΑΝΤΙΚΛΗΤΟΣ	*(74):*	Αναστάσιος Κιλιμίρης, δικηγόρος, Υψηλάντου 38, 115 21 Αθήνα

ΠΕΡΙΛΗΨΗ *(57)*

Ένα απορροφητικό προϊόν απόλυτα μιας χρήσεως όπως μία πάνα (σπάργανο) (20) που έχει μία απορροφητική καρδιά (γόμωση), ένα αδιαπέραστο από τα υγρά πίσω φύλλο (42), ένα ελαστικά σμυκρίσιμο (που σουρώνει) παρεμβασματικό ρεβέρ (68) κατά προτίμηση σχηματιζόμενο από παρεμβασματικό φύλλο (58) και ένα ελαστικό πτερύγιο (60), ένα φραγματικό ρεβέρ (62) που έχει πτερυγωτό τμήμα (68) και αυλακωτό τμήμα (70) που περιλαμβάνει ένα παρακείμενο άκρο (64) και ένα έκκεντρον άκρον (66) και ένα διάβροχο από υγρά άνω φύλλο (40). Το άνω φύλλο (40) εκτείνεται εξωτερικώς προς το άκρο της απορροφητικής καρδίας (48) και καταλήγει εσωτερικώς του παρακειμένου άκρου (64). Μέσο σφραγίσεως (78) δια να συνάψει (προσκολλήσει) το παρακείμενο άκρο (64) προς το παρεμβασματικό φύλλο (58) ευρίσκεται κατά μήκος του περακειμένου άκρου (64) κατά τρόπο που να εξασφαλίζει ανθεκτικό σε διαρροή σφάγισμα κατά μήκος του παρακειμένου άκρου (64). Τα φραγματικά ρεβέρ (μανικέτια) (62, 68) δυνατόν να φέρουν διαχωριστικά μέσα (παρεμβολής) δια τον διαχωρισμό των εκκέντρων άκρων (66) μακράν από την προς υποδοχή των υγρών επιφάνεια ώστε να ενισχύει τα χαρακτηριστικά συγκρατήσεως των φραγματικών ρεβέρ. Τοιουτοτρόπως, τα εκκρίματα του σώματος τα οποία διαρρέουν δια και κατά μήκος του άνω φύλλου (40) παρεμποδίζονται από το να επιπλέουν προς τα άκρα (30) της πάνας (20) και κάτωθεν των φραγματικών ρεβέρ εξ αιτίας του σχηματιζομένου σφραγίσματος (78) κατά μήκος των παρακειμένων άκρων (64) και ακόμη λόγω του ότι το άνω φύλλο (40) καταλήγει εσωτερικώς των παρακειμένων άκρων.

Fig. 3

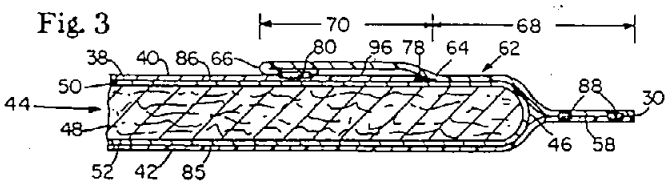

ΑΡΙΘΜΟΣ ΕΥΡΩΠΑΪΚΟΥ Δ.Ε.	*(11):*	**3003327**
ΑΡΙΘ. ΕΛΛΗΝΙΚΗΣ ΚΑΤΑΘΕΣΗΣ	*(21):*	910401808
ΗΜΕΡ. ΕΛΛΗΝΙΚΗΣ ΚΑΤΑΘΕΣΗΣ	*(22):*	12.12.91
ΑΡΙΘ./ΗΜΕΡ. ΔΗΜΟΣΙΕΥΣΗΣ ΕΥΡΩΠΑΪΚΟΥ ΔΙΠΛΩΜΑΤΟΣ	*(87):*	0 275 520/11.12.91
ΑΡΙΘ./ΗΜΕΡ. ΚΑΤΑΘΕΣΗΣ ΕΥΡΩΠΑΪΚΗΣ ΑΙΤΗΣΗΣ	*(86):*	87118899.1/19.12.87
ΤΙΤΛΟΣ ΕΦΕΥΡΕΣΗΣ	*(54):*	Υποκατεστημένα 1,8-ναφθυριδινο-παράγωγα και μυκητοκτόνα που περιέχουν αυτά
ΔΙΚΑΙΟΥΧΟΣ	*(73):*	Basf Aktiengesellschaft 6700 Ludwigshafen Carl-Bosch-Strasse 38 Γερμανία
ΣΥΜΒΑΤΙΚΕΣ ΠΡΟΤΕΡΑΙΟΤΗΤΕΣ	*(30):*	3644825/31.12.86/Γερμανία
ΕΦΕΥΡΕΤΗΣ	*(72):*	1) Graf Hermann 2) Franz Lathar 3) Sauter Hubert 4) Ammermann Eberhard, Dr. 5) Pommer Ernst-Heinrich
ΕΙΔΙΚΟΣ ΠΛΗΡΕΞΟΥΣΙΟΣ	*(74):*	Χαρ. Ξανθοπούλου-Καλονάρου, δικηγόρος, Ν. Βάμβα 1, 106 74 Αθήνα
ΑΝΤΙΚΛΗΤΟΣ	*(74):*	Αθαν. Τσιμικάλης, δικηγόρος, Ν. Βάμβα 1, 106 74 Αθήνα

ΠΕΡΙΛΗΨΗ *(57)*

1,8-ναφθυριδινο-παράγωγα του τύπου

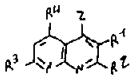

όπου

το R^1 σημαίνει ένα αλκυλ- ή αλκοξυ-αλκυλυπόλοιπο,

τα R^2 και R^3 σημαίνουν αλκυλιο,

το R^4 υδρογόνο ή αλκυλιο,

$ZNHR^5$ ή $NH\text{-}NR^6R^7$

το R^5 υδρογόνο, αλλυλ, βενζυλ, αλογονοβενζυλ,

τα R^6 και R^7 υδρογόνο, αλκυλ, φορμυλ ή C_1-C_4-αλκυλ-CO καθώς επίσης μυκητοκτόνα που περιέχουν αυτά.

ΑΡΙΘΜΟΣ ΕΥΡΩΠΑΪΚΟΥ Δ.Ε.	*(11):*	**3003328**
ΑΡΙΘ. ΕΛΛΗΝΙΚΗΣ ΚΑΤΑΘΕΣΗΣ	*(21):*	910401819
ΗΜΕΡ. ΕΛΛΗΝΙΚΗΣ ΚΑΤΑΘΕΣΗΣ	*(22):*	12.12.91
ΑΡΙΘ./ΗΜΕΡ. ΔΗΜΟΣΙΕΥΣΗΣ ΕΥΡΩΠΑΪΚΟΥ ΔΙΠΛΩΜΑΤΟΣ	*(87):*	0 316 830/11.12.91
ΑΡΙΘ./ΗΜΕΡ. ΚΑΤΑΘΕΣΗΣ ΕΥΡΩΠΑΪΚΗΣ ΑΙΤΗΣΗΣ	*(86):*	88118911.2/12.11.88
ΤΙΤΛΟΣ ΕΦΕΥΡΕΣΗΣ	*(54):*	Συσκευή για την εν σειρά εκκαθάριση και εκρίζωση ξεχωριστών σβώλων ριζών
ΔΙΚΑΙΟΥΧΟΣ	*(73):*	Heitzler Karl Herrengassle 4 D-7801 Umkirch, Γερμανία
ΣΥΜΒΑΤΙΚΕΣ ΠΡΟΤΕΡΑΙΟΤΗΤΕΣ	*(30):*	1) 3738823/16.11.87/Γερμανία 2) 3743582/14.12.87/Γερμανία 3) 3802844/01.02.88/Γερμανία 4) 3834015/24.02.88/Γερμανία 5) 3819014/03.06.88/Γερμανία 6) 3833269/30.09.88/Γερμανία
ΕΦΕΥΡΕΤΗΣ	*(72):*	Heitzler Karl
ΕΙΔΙΚΟΣ ΠΛΗΡΕΞΟΥΣΙΟΣ	*(74):*	Παναγιώτα Παπακώστα-Αναγνωστοπούλου, Μαυροκορδάτου 7, Αθήνα
ΑΝΤΙΚΛΗΤΟΣ	*(74):*	Βασίλειος Κιόρτσης, Μαυροκορδάτου 7, Αθήνα

ΠΕΡΙΛΗΨΗ *(57)*

Η εφεύρεση αφορά σε μια συσκευή για τον διαχωρισμό και εξαγωγή ενός σβώλου με ρίζες φυτών ειδικότερα σε φυτώρια. Η συσκευή παρουσιάζει ένα μαχαίρι ξεριζώματος (3) της μορφής αναβολέα και δυνάμενο να περιστραφεί γύρω από τον σβώλο, το οποίο μπορεί να διαιρεθεί σε δυο μονάδες μαχαιριών (3α, 3β). Επί του μαχαιριού ή αντίστοιχα των μονάδων μαχαιριών είναι συναρμολογημένος κινητήρας περιστροφής (51, 52), με την βοήθεια των οποίων μπορεί το μαχαίρι (3) να κινηθεί γύρω από τους σβώλους με τις ρίζες. Για την διευκόλυνση της εισχώρησης στο έδαφος, έχει προβλεφθεί μία κίνηση του μαχαιριού κάτω κοπής (3) η οποία επικαλύπτει την περιστροφική κίνηση. Αυτό μπορεί να υλοποιηθεί με λάμες (45) οι οποίες εκτελούν μία ταλάντωση. Η συσκευή (100) προτιμάται σαν παρελκομένη συσκευή για διάφορους τύπους ρυμουλκών.

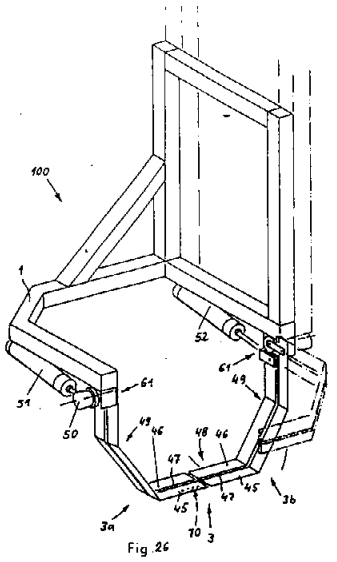

Fig.26

ΑΡΙΘΜΟΣ ΕΥΡΩΠΑΪΚΟΥ Δ.Ε.	*(11):*	**3003329**
ΑΡΙΘ. ΕΛΛΗΝΙΚΗΣ ΚΑΤΑΘΕΣΗΣ	*(21):*	910401822
ΗΜΕΡ. ΕΛΛΗΝΙΚΗΣ ΚΑΤΑΘΕΣΗΣ	*(22):*	12.12.91
ΑΡΙΘ./ΗΜΕΡ. ΔΗΜΟΣΙΕΥΣΗΣ ΕΥΡΩΠΑΪΚΟΥ ΔΙΠΛΩΜΑΤΟΣ	*(87):*	0 268 149/11.12.91 (91/50)
ΑΡΙΘ./ΗΜΕΡ. ΚΑΤΑΘΕΣΗΣ ΕΥΡΩΠΑΪΚΗΣ ΑΙΤΗΣΗΣ	*(86):*	87116261.6/05.11.87
ΤΙΤΛΟΣ ΕΦΕΥΡΕΣΗΣ	*(54):*	Μηχανισμός μεταδόσεως κινήσεως δια την τύλιξιν και εκτύλιξιν (ανέβασμα και κατέβασμα) ενός ρολλού που αποτελείται από περισσότερα ελάσματα καθώς επίσης και αντίστοιχα κελύφη
ΔΙΚΑΙΟΥΧΟΣ	*(73):*	Heim und Haus Vertriebsgesellschaft für kunststoffenster und -rolläden mbH Am Passfeld 4 D-4100 Duisburg 18 Γερμανία
ΣΥΜΒΑΤΙΚΕΣ ΠΡΟΤΕΡΑΙΟΤΗΤΕΣ	*(30):*	3639305/17.11.86/Γερμανία
ΕΦΕΥΡΕΤΗΣ	*(72):*	1) Schommers Rolf 2) Wittmer Hans
ΕΙΔΙΚΟΣ ΠΛΗΡΕΞΟΥΣΙΟΣ	*(74):*	Παναγιώτα Παπακώστα-Αναγνωστοπούλου, Μαυροκορδάτου 7, Αθήνα
ΑΝΤΙΚΛΗΤΟΣ	*(74):*	Βασίλειος Κιόρτσης, Μαυροκορδάτου 7, Αθήνα

ΠΕΡΙΛΗΨΗ *(57)*

Η εφεύρεσις αφορά ένα μηχανισμό μεταδόσεως κινήσεως δια την τύλιξιν και εκτύλιξιν ενός ρολλού που αποτελείται από περισσότερα ελάσματα, το οποίον εδράζεται μέσω ενός άξονος ρολλού (4) εντός ενός κιβωτίου ρολλού (3) ή εις δύο πλευρικά κελύφη (2) όπου το κιβώτιον ρολλού ή τα κελύφη ημπορούν να τοποθετηθούν εις τον τοίχον ή παρόμοια, με μία οπή εισαγωγής εις ένα οδοντωτόν τροχόν μηχανισμού μεταδόσεως κινήσεως δια την εισχώρησιν ενός χειροκινήτου ή μηχανοκινήτου κινητηρίου βάκτρου (ράβδου) και ένα άνοιγμα εξόδου εις έναν οδοντωτό τροχόν μηχανισμού μεταδόσεως κινήσεως δια την εισαγωγήν μιας κινουμένης ράβδου, η οποία οδηγεί εις τον άξονα του ρολλού ή αντιστοίχως εις ένα μηχανισμό μεταδόσεως κινήσεως ρολλού, ο οποίος συνδέεται πριν από αυτό. Προκειμένου να καταστήσουμε δυνατόν εις τον μηχανικόν εις την οικοδομήν, δηλαδή επί τόπου αντιστοίχως προς τις εκεί εκάστοτε υπάρχουσες συνθήκες μία πλέον εκτεταμένη προσαρμογή εις διαφορετικά κουφώματα και συνθήκες τοποθετήσεως των παραθύρων ή θυρών, εκκινούντες από ένα γνωστό μηχανισμό μεταδόσεως κινήσεως τέτοιου τύπου, προβλέπονται τουλάχιστον τρεις μεταξύ τους εμπλεκόμενοι οδοντωτοί τροχοί μηχανισμού μεταδόσεως κινήσεως, οι οποίοι παρουσιάζουν έκαστος μία οπή εισόδου ή αντιστοίχως εξόδου (7,8,9) δια την εισχώρησιν της κινητηρίας ράβδου (10) ή της κινουμένης ράβδου (6), ο μηχανισμός μεταδόσεως κινήσεως (1) παρουσιάζει μία φλάντζα (11) δια την δυναμένην να αποσυνδεθή στερέωσιν εις το κιβώτιον ρολλού ή τα πλευρικά κελύφη (2) και η φλάντζα αυτή είναι τοποθετημένη εις μίαν θέσιν του μηχανισμού μεταδόσεως κινήσεως η οποία ευρίσκεται εκτός του μέσου του μηχανισμού μεταδόσεως κινήσεως (όσον αφορά την κατά μήκος διεύθυνσιν αυτού).

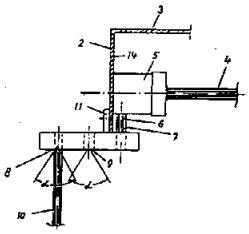

ΑΡΙΘΜΟΣ ΕΥΡΩΠΑΪΚΟΥ Δ.Ε.	*(11):*	**3003330**
ΑΡΙΘ. ΕΛΛΗΝΙΚΗΣ ΚΑΤΑΘΕΣΗΣ	*(21):*	910401840
ΗΜΕΡ. ΕΛΛΗΝΙΚΗΣ ΚΑΤΑΘΕΣΗΣ	*(22):*	12.12.91
ΑΡΙΘ./ΗΜΕΡ. ΔΗΜΟΣΙΕΥΣΗΣ ΕΥΡΩΠΑΪΚΟΥ ΔΙΠΛΩΜΑΤΟΣ	*(87):*	0 290 143A1/11.12.91 91/50
ΑΡΙΘ./ΗΜΕΡ. ΚΑΤΑΘΕΣΗΣ ΕΥΡΩΠΑΪΚΗΣ ΑΙΤΗΣΗΣ	*(86):*	88303210.4/11.04.88
ΤΙΤΛΟΣ ΕΦΕΥΡΕΣΗΣ	*(54):*	Παράγοντας δέψης
ΔΙΚΑΙΟΥΧΟΣ	*(73):*	I.C.I. Francolor Snc 1 Avenue Newton F-92140 Chamart Cédéx/FR Γαλλία
ΣΥΜΒΑΤΙΚΕΣ ΠΡΟΤΕΡΑΙΟΤΗΤΕΣ	*(30):*	87400961/24.04.87/ΕΡ
ΕΦΕΥΡΕΤΗΣ	*(72):*	Arbaud Paul Georges
ΕΙΔΙΚΟΣ ΠΛΗΡΕΞΟΥΣΙΟΣ	*(74):*	Αναστάσιος Κιλιμίρης, δικηγόρος, Υψηλάντου 38, Αθήνα
ΑΝΤΙΚΛΗΤΟΣ	*(74):*	Αναστάσιος Κιλιμίρης, δικηγόρος, Υψηλάντου 38, Αθήνα

ΠΕΡΙΛΗΨΗ *(57)*

Παράγοντας δέψης ο οποίος περιλαμβάνει σύνθεση μικτού συμπλόκου ιόντων αργιλίου (III) και τιτανίου (IV), καλυμένου με πολυ(υδροξυ) καρβοξυλικό οξύ και βασικό άλας μετάλλου αλκαλικής γαίας, και μέθοδος προ-δέψης, δέψης και επαναδέψης τομαριών και δοράς, με την χρησιμοποίηση του παράγοντα της δέψης, μόνου του, ή σε συνδυασμό με άλλους παράγοντες δέψης.

ΑΡΙΘΜΟΣ ΕΥΡΩΠΑΪΚΟΥ Δ.Ε.	*(11):*	**3003331**
ΑΡΙΘ. ΕΛΛΗΝΙΚΗΣ ΚΑΤΑΘΕΣΗΣ	*(21):*	910401917
ΗΜΕΡ. ΕΛΛΗΝΙΚΗΣ ΚΑΤΑΘΕΣΗΣ	*(22):*	12.12.91
ΑΡΙΘ./ΗΜΕΡ. ΔΗΜΟΣΙΕΥΣΗΣ ΕΥΡΩΠΑΪΚΟΥ ΔΙΠΛΩΜΑΤΟΣ	*(87):*	0 337 030A1/11.12.91 (91/50)
ΑΡΙΘ./ΗΜΕΡ. ΚΑΤΑΘΕΣΗΣ ΕΥΡΩΠΑΪΚΗΣ ΑΙΤΗΣΗΣ	*(86):*	88308939.3/27.09.88
ΤΙΤΛΟΣ ΕΦΕΥΡΕΣΗΣ	*(54):*	Προστατευτικό κάλυμμα για μια ενδοφλέβια συσκευή
ΔΙΚΑΙΟΥΧΟΣ	*(73):*	H.G. Wallace Limited Whitehall Road Colchester, Essex CO28JH Μ. Βρετανία
ΣΥΜΒΑΤΙΚΕΣ ΠΡΟΤΕΡΑΙΟΤΗΤΕΣ	*(30):*	8808571/12.04.88/Μ. Βρετανία
ΕΦΕΥΡΕΤΗΣ	*(72):*	Wallace Henry George
ΕΙΔΙΚΟΣ ΠΛΗΡΕΞΟΥΣΙΟΣ	*(74):*	Άννα Πατρινού-Κιλιμίρη, δικηγόρος, Υψηλάντου 38, 115 21 Αθήνα
ΑΝΤΙΚΛΗΤΟΣ	*(74):*	Άννα Πατρινού-Κιλιμίρη, δικηγόρος, Υψηλάντου 38, 115 21 Αθήνα

ΠΕΡΙΛΗΨΗ *(57)*

Η εφεύρεσις παρέχει ένα συγκρότημα καλύμματος (προστατευτικού μέλους) 6 βελόνας για ένα κανάλι βελόνας 10 και ένα αυτοσφραγιζόμενο διάφραγμα 5, όπου το κάλυμμα βελόνας 6 είναι γενικά κυπελλοειδές και εφοδιασμένο με ένα άνοιγμα 8, όπου το αυτοσφραγιζόμενο διάφραγμα 5 συγκρατείται στο άνοιγμα 8, η δε διευθέτησις είναι τέτοια ώστε να προστατεύονται τα δάκτυλα του χρήστη από το στέλεχος βελόνας λόγω εσφαλμένης διευθύνσεως μιας υποδερμικής βελόνας. Η διάμετρος του ανοίγματος 8 μπορεί να είναι περίπου ίση ή μικρότερη από την εσωτερική διάμετρο της εισόδου του καναλίου βελόνας 10, έτσι ώστε όχι μόνο να αποφεύγεται το στέλεχος βελόνας, αλλά επίσης να μειώνεται σημαντικά η τάσις της αιχμής της βελόνας να σχίζει το αυτοσφραγιζόμενο διάφραγμα 5.

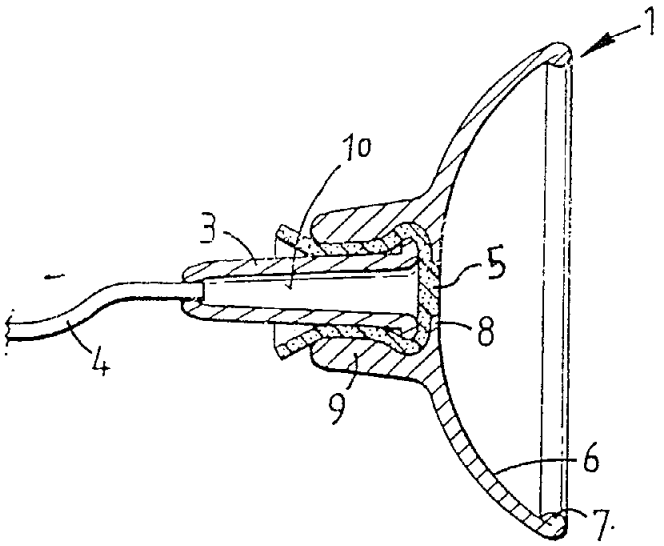

ΑΡΙΘΜΟΣ ΕΥΡΩΠΑΪΚΟΥ Δ.Ε.	*(11):*	**3003332**
ΑΡΙΘ. ΕΛΛΗΝΙΚΗΣ ΚΑΤΑΘΕΣΗΣ	*(21):*	910401949
ΗΜΕΡ. ΕΛΛΗΝΙΚΗΣ ΚΑΤΑΘΕΣΗΣ	*(22):*	12.12.91
ΑΡΙΘ./ΗΜΕΡ. ΔΗΜΟΣΙΕΥΣΗΣ ΕΥΡΩΠΑΪΚΟΥ ΔΙΠΛΩΜΑΤΟΣ	*(87):*	0 262 108/04.12.91
ΑΡΙΘ./ΗΜΕΡ. ΚΑΤΑΘΕΣΗΣ ΕΥΡΩΠΑΪΚΗΣ ΑΙΤΗΣΗΣ	*(86):*	87850282.2/18.09.87
ΤΙΤΛΟΣ ΕΦΕΥΡΕΣΗΣ	*(54):*	Μέθοδος ελέγχου της επιμετρικής κατανομής στην παρασκευή 16,17-ακεταλών παραγώγων πρεγνανίου
ΔΙΚΑΙΟΥΧΟΣ	*(73):*	Astra Pharmaceutical Production AB S-15 185 Södertälje Σουηδία
ΣΥΜΒΑΤΙΚΕΣ ΠΡΟΤΕΡΑΙΟΤΗΤΕΣ	*(30):*	8604059/25.09.86/Σουηδία
ΕΦΕΥΡΕΤΗΣ	*(72):*	1) Jakupovic Edid 2) Sourander Roy Torvald 3) Stenhede Jan Urban 4) Svensson Rolf Peter
ΕΙΔΙΚΟΣ ΠΛΗΡΕΞΟΥΣΙΟΣ	*(74):*	Ιωάννα Θεμελή, δικηγόρος, Κουμπάρη 2, 106 74 Αθήνα
ΑΝΤΙΚΛΗΤΟΣ	*(74):*	Ελένη Παπακωνσταντίνου, δικηγόρος, Κουμπάρη 2, 106 74 Αθήνα

ΠΕΡΙΛΗΨΗ *(57)*

Μια μέθοδος ελέγχου της επιμερικής κατανομής στην παρασκευή 16,17-ακεταλών παραγώγων πρεγνανίου, η οποία χαρακτηρίζεται από αντίδραση μιας αντιστοίχου 16,17 ακετονίδης με μια αλδεύδη ή κετόνη εντός α) ενός διαλύτου υδρογονάνθρακος στον οποίο η διαλυτότης του πρεγνανοπαραγώγου είναι μικροτέρα του 1 χλστγρ./λίτρο ή εντός ενός διαλύτου αλογονωμένου υδρογονάνθρακος μαζί με ένα υδραλογονικό οξύ ή ένα οργανικό σουλφονικό οξύ ως καταλύτη και παρουσία μικρών κόκκων ενός αδρανούς υλικού εντός του μέσου αντιδράσεως ή β) ενός διαλύτου αλογονωμένου υδρογονάνθρακος μαζί με ένα υδραλογονικό οξύ, ένα οργανικό σουλφονικό οξύ ως καταλύτη και παρουσία ενός τροποποιητού επιμερικής κατανομής.

ΑΡΙΘΜΟΣ ΕΥΡΩΠΑΪΚΟΥ Δ.Ε.	*(11):*	**3003333**
ΑΡΙΘ. ΕΛΛΗΝΙΚΗΣ ΚΑΤΑΘΕΣΗΣ	*(21):*	910401950
ΗΜΕΡ. ΕΛΛΗΝΙΚΗΣ ΚΑΤΑΘΕΣΗΣ	*(22):*	12.12.91
ΑΡΙΘ./ΗΜΕΡ. ΔΗΜΟΣΙΕΥΣΗΣ ΕΥΡΩΠΑΪΚΟΥ ΔΙΠΛΩΜΑΤΟΣ	*(87):*	0 351 447/06.11.91
ΑΡΙΘ./ΗΜΕΡ. ΚΑΤΑΘΕΣΗΣ ΕΥΡΩΠΑΪΚΗΣ ΑΙΤΗΣΗΣ	*(86):*	88115113.8/15.09.88
ΤΙΤΛΟΣ ΕΦΕΥΡΕΣΗΣ	*(54):*	Κατασκευαστικόν στοιχείον εκ πολλών στρώσεων δια την μετάδοσιν μιας δυνάμεως τριβής, ειδικότερα δια συμπλέκτας ή φρένα
ΔΙΚΑΙΟΥΧΟΣ	*(73):*	Textar Kupplungs-Und Industriebeläge GmbH Mulheimer Strasse 79 D-5090 Leverkusen-Schlebusch Γερμανία
ΣΥΜΒΑΤΙΚΕΣ ΠΡΟΤΕΡΑΙΟΤΗΤΕΣ	*(30):*	8809363U/22.07.88/Γερμανία
ΕΦΕΥΡΕΤΗΣ	*(72):*	1) Lenschen C.R., Dipl.-Ing. 2) Strohm Fritz, Dipl.-Ing.
ΕΙΔΙΚΟΣ ΠΛΗΡΕΞΟΥΣΙΟΣ	*(74):*	Ιωάννα Θεμελή, δικηγόρος, Κουμπάρη 2, 106 74 Αθήνα
ΑΝΤΙΚΛΗΤΟΣ	*(74):*	Ελένη Παπακωνσταντίνου, δικηγόρος, Κουμπάρη 2, 106 74 Αθήνα

ΠΕΡΙΛΗΨΗ (57)

Περιγράφεται ένα κατασκευαστικόν στοιχείον πολλών στρώσεων δια την μετάδοσιν μιας δυνάμεως τριβής, το οποίον αποτελείται από μίαν φέρουσαν στρώσιν, μίαν ενδιάμεσον στρώσιν και μίαν στρώσιν τριβής, όπου συμφώνως προς την εφεύρεσιν η ενδιάμεσος στρώσις αποτελείται από υδρογονωμένον νιτριλοκαουτσούκ και/ή ένα φθοριοελαστομερές και είναι συνδεδεμένη με τις γειτονικές στρώσεις μέσω ενός συνθέτου συνδετικού μέσου μέσω χημοροφήσεως.

Δια της συμφώνως προς την εφεύρεσιν προβλεπομένης ενδιαμέσου στρώσεως είναι δυνατόν να προσδοθή εις το κατασκευαστικόν στοιχείον μια ελαστική συμπεριφορά προσαρμοσμένη εις την εκάστοτε περίπτωσιν χρήσεως. Η ενδιάμεσος στρώσις είναι διαρκείας και η σύνδεσις μεταξύ των στρώσεων είναι ανθεκτική ως προς όλες τις καταπονήσεις (φορτίσεις) που παρουσιάζονται κατά την λειτουργίαν.

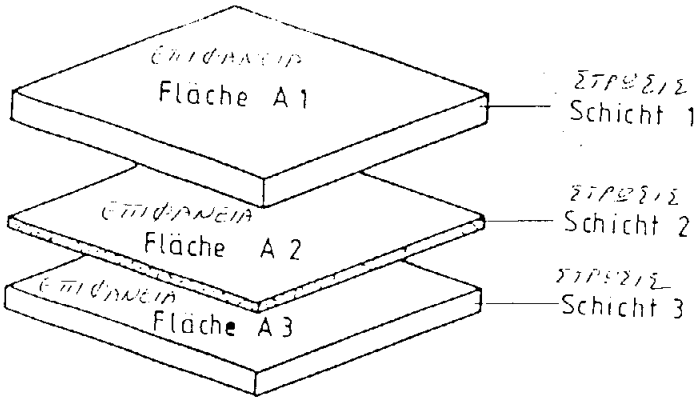

ΑΡΙΘΜΟΣ ΕΥΡΩΠΑΪΚΟΥ Δ.Ε.	*(11):*	**3003334**
ΑΡΙΘ. ΕΛΛΗΝΙΚΗΣ ΚΑΤΑΘΕΣΗΣ	*(21):*	910401952
ΗΜΕΡ. ΕΛΛΗΝΙΚΗΣ ΚΑΤΑΘΕΣΗΣ	*(22):*	12.12.91
ΑΡΙΘ./ΗΜΕΡ. ΔΗΜΟΣΙΕΥΣΗΣ ΕΥΡΩΠΑΪΚΟΥ ΔΙΠΛΩΜΑΤΟΣ	*(87):*	0 288 352/18.09.91
ΑΡΙΘ./ΗΜΕΡ. ΚΑΤΑΘΕΣΗΣ ΕΥΡΩΠΑΪΚΗΣ ΑΙΤΗΣΗΣ	*(86):*	88400849.1/08.04.88
ΤΙΤΛΟΣ ΕΦΕΥΡΕΣΗΣ	*(54):*	Αρωματικά παράγωγα, παρασκευή τους και χρήση τους ως αντιμικροβιακών
ΔΙΚΑΙΟΥΧΟΣ	*(73):*	Sanofi 40, Avenue George V F-75008 Paris, Γαλλία
ΣΥΜΒΑΤΙΚΕΣ ΠΡΟΤΕΡΑΙΟΤΗΤΕΣ	*(30):*	8705165/10.04.87/Γαλλία
ΕΦΕΥΡΕΤΗΣ	*(72):*	1) Mosse Madeleine La Chanterelle 2) Proietto Vincenzo
ΕΙΔΙΚΟΣ ΠΛΗΡΕΞΟΥΣΙΟΣ	*(74):*	Ιωάννα Θεμελή, δικηγόρος, Κουμπάρη 2, 106 74 Αθήνα
ΑΝΤΙΚΛΗΤΟΣ	*(74):*	Ελένη Παπακωνσταντίνου, δικηγόρος, Κουμπάρη 2, 106 74 Αθήνα

ΠΕΡΙΛΗΨΗ (57)

Η παρούσα ευρεσιτεχνία έχει ως αντικείμενο αρωματικά παράγωγα του τύπου:

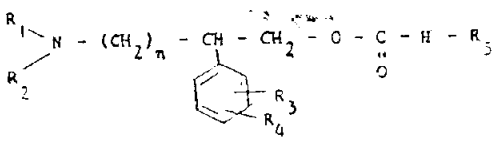

όπου:

- n παριστάνει ακέραιο αριθμό μεταξύ 2 και 10,
- R_1 και R_2 είναι όμοια ή διαφορετικά και παριστάνουν ομάδα κυκλοαλκυλίου με 3 ως 6 άτομα άνθρακος, αλκύλιο που περιλαμβάνει από 1 ως 6 άτομα άνθρακος, μη-υποκατεστημένο ή υποκατεστημένο με φαινυλομάδα ή βενζυλομάδα, ή

R_1 και R_2 σχηματίζουν, μαζί με το άτομο αζώτου με το οποίο είναι ενωμένα, ετεροκυκλικό δακτύλιο εκλεγόμενο από τις ομάδες πυρρολιδιν-1-ύλιο,πιπεριδινο,αζεπιν-1-ύλιο,εξαμεθυλενο-ιμινο, 4-μεθυλοπιπεριδινο,4-βενζυλοπιπεριδινο,4-φαινυλοπιπεριδινο,1,2,3,4-τετραϋδροισοκινολ-2-ύλιο,μορφολινο,ιμιδαζολ-1-ύλιο,

- R_3 παριστάνει υδρογόνο,αλογόνο,μεθύλιο ή φαινύλιο,
- R_4 παριστάνει υδρογόνο,αλογόνο ή μεθύλιο, ή

R_3 και R_4, λαμβανόμενα μαζί με τον βενζολικό πυρήνα με τον οποίο είναι ενωμένα, αποτελούν ομάδα 1-ναφθυλίου ή 2-ναφθυλίου,

- Y παριστάνει απλό δεσμό,μεθυλενοξυ-ομάδα,μεθυλενοθειομάδα ή βινυλενομάδα,
- R_5 παριστάνει αλκύλιο το οποίο περιλαμβάνει 5 έως 18 άτομα άνθρακος κυκλοαλκύλιο το οποίο περιλαμβάνει 3 ως 8 άτομα άνθρακος, ομάδα αδαμαντυλίου,1-ναφθυλίου,2-ναφθυλίου ή φαινυλιο μη-υποκατεστημένο ή υποκατεστημένο με 1 ή 2 υποκαταστάτες εκλεγόμενους από άτομα αλογόνων, την τριφθορομεθυλομάδα, την νιτρο -ομάδα ή την φαινυλομάδα· καθώς και τα άλατά τους με τα ανόργανα ή τα οργανικά οξέα.

Εφαρμογή: αντιμικροβιακοί παράγοντες.

ΑΡΙΘΜΟΣ ΕΥΡΩΠΑ·Ϊ·ΚΟΥ Δ.Ε.	***(11):***	**3003335**
ΑΡΙΘ. ΕΛΛΗΝΙΚΗΣ ΚΑΤΑΘΕΣΗΣ	*(21):*	910401954
ΗΜΕΡ. ΕΛΛΗΝΙΚΗΣ ΚΑΤΑΘΕΣΗΣ	*(22):*	12.12.91
ΑΡΙΘ./ΗΜΕΡ. ΔΗΜΟΣΙΕΥΣΗΣ ΕΥΡΩΠΑ·Ϊ·ΚΟΥ ΔΙΠΛΩΜΑΤΟΣ	*(87):*	0 314 535/11.12.91
ΑΡΙΘ./ΗΜΕΡ. ΚΑΤΑΘΕΣΗΣ ΕΥΡΩΠΑ·Ϊ·ΚΗΣ ΑΙΤΗΣΗΣ	*(86):*	88402408.4/23.09.88
ΤΙΤΛΟΣ ΕΦΕΥΡΕΣΗΣ	*(54):*	Σερβιέτα εμμήνων ή παρόμοια με πλευρικά πτερύγια αδιάβροχα στα υγρά
ΔΙΚΑΙΟΥΧΟΣ	*(73):*	Kaysersberg S.A. Route de Lapoutroie F-68240 Kaysersberg Γαλλία
ΣΥΜΒΑΤΙΚΕΣ ΠΡΟΤΕΡΑΙΟΤΗΤΕΣ	*(30):*	8713256/25.09.87/Γαλλία
ΕΦΕΥΡΕΤΗΣ	*(72):*	Pigneul Reymond
ΕΙΔΙΚΟΣ ΠΛΗΡΕΞΟΥΣΙΟΣ	*(74):*	Ιωάννα Θεμελή, δικηγόρος, Κουμπάρη 2, 106 74 Αθήνα
ΑΝΤΙΚΛΗΤΟΣ	*(74):*	Ελένη Παπακωνσταντίνου, δικηγόρος, Κουμπάρη 2, 106 74 Αθήνα

ΠΕΡΙΛΗΨΗ (57)

Η εφεύρεση αφορά μία σερβιέττα εμμήνων ή παρόμοια με πλευρικά πτερύγια.

Η σερβιέττα αυτή χαρακτηρίζεται από το ότι τα πλευρικά πτερύγια (6, 8) έχουν επινοηθεί κατά τρόπον ώστε να σχηματίζουν, μετά τη χρήση, δι ' αναδιπλώσεως περί την σερβιέττα εμμήνων η οποία έχει και η ίδια αναδιπλωθεί, μία θήκη ή φάκελλο προς απόρριψη. Τα πλευρικά πτερύγια είναι κατά προτίμηση επινοημένα ώστε να σχηματίζουν ενιαίο τμήμα μιας μικρής θήκης προστασίας μέσα στην οποία φυλάσσεται η σερβιέττα εμμήνων προ της χρήσεως.

Χάρη στην εφεύρεση, αποφεύγεται η χρησιμοποίηση χωριστής συσκευασίας για την απόρριψη της σερβιέττας εμμήνων μετά τη χρήση και επίσης η χρησιμοποίηση μιας ατομικής χωριστής ανεξάρτητης θήκης.

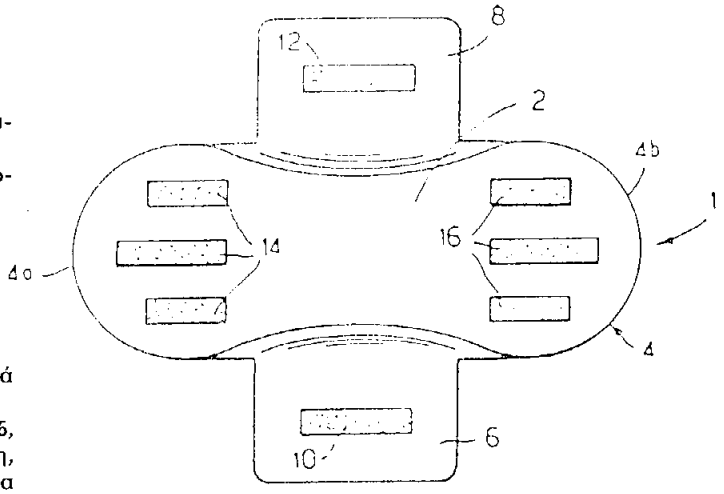

ΑΡΙΘΜΟΣ ΕΥΡΩΠΑ·Ϊ·ΚΟΥ Δ.Ε.	***(11):***	**3003336**
ΑΡΙΘ. ΕΛΛΗΝΙΚΗΣ ΚΑΤΑΘΕΣΗΣ	*(21):*	910401955
ΗΜΕΡ. ΕΛΛΗΝΙΚΗΣ ΚΑΤΑΘΕΣΗΣ	*(22):*	12.12.91
ΑΡΙΘ./ΗΜΕΡ. ΔΗΜΟΣΙΕΥΣΗΣ ΕΥΡΩΠΑ·Ϊ·ΚΟΥ ΔΙΠΛΩΜΑΤΟΣ	*(87):*	0 270 208/13.11.91
ΑΡΙΘ./ΗΜΕΡ. ΚΑΤΑΘΕΣΗΣ ΕΥΡΩΠΑ·Ϊ·ΚΗΣ ΑΙΤΗΣΗΣ	*(86):*	87307842.2/04.09.87
ΤΙΤΛΟΣ ΕΦΕΥΡΕΣΗΣ	*(54):*	Μέθοδος και συσκευή για συσκευασία κενού
ΔΙΚΑΙΟΥΧΟΣ	*(73):*	W.R. Grace & Co.-Conn Grace Plaza 1114 Avenue of the Americas New York, New York 10036 Η.Π.Α.
ΣΥΜΒΑΤΙΚΕΣ ΠΡΟΤΕΡΑΙΟΤΗΤΕΣ	*(30):*	8627252/14.11.86/Μ. Βρετανία
ΕΦΕΥΡΕΤΗΣ	*(72):*	Mobark Bengt Urban
ΕΙΔΙΚΟΣ ΠΛΗΡΕΞΟΥΣΙΟΣ	*(74):*	Ιωάννα Θεμελή, δικηγόρος, Κουμπάρη 2, 106 74 Αθήνα
ΑΝΤΙΚΛΗΤΟΣ	*(74):*	Ελένη Παπακωνσταντίνου, δικηγόρος, Κουμπάρη 2, 106 74 Αθήνα

ΠΕΡΙΛΗΨΗ (57)

Ένας δίσκος στήριξης 6α με ένα επ' αυτού προϊόν 11α καλύπτεται χαλαρά από ένα φύλλο κάλυψης 8 μέσα σε ένα τμήμα πρώτου θαλάμου 12 για προς τα επάνω τράβηγμα σε επαφή με τα θερμαινόμενα τοιχώματα μιας ρηχής πρώτης κοιλότητας καλουπιού. Ο συνδυασμός του προϊόντος 11α, του δίσκου στήριξης 6α και του φύλλου κάλυψης 8 κατόπιν προωθείται σε ένα δεύτερο τμήμα θαλάμου 13 το οποίο ορίζεται από μια βαθύτερη κοιλότητα καλουπιού μέσα στην οποία μπορεί να τραβηχθεί το φύλλο κάλυψης ενώ εφαρμόζεται κενό στο εσωτερικό του εξερχόμενου πακέτου διαμέσου σχισμών στον δίσκο 6α, μέσω θυρίδων αναρρόφησης 20.

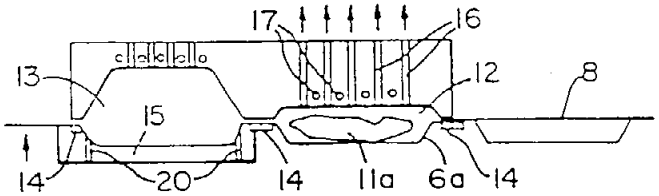

ΑΡΙΘΜΟΣ ΕΥΡΩΠΑ·Ϊ·ΚΟΥ Δ.Ε.	***(11):***	**3003337**
ΑΡΙΘ. ΕΛΛΗΝΙΚΗΣ ΚΑΤΑΘΕΣΗΣ	*(21):*	910401956
ΗΜΕΡ. ΕΛΛΗΝΙΚΗΣ ΚΑΤΑΘΕΣΗΣ	*(22):*	12.12.91
ΑΡΙΘ./ΗΜΕΡ. ΔΗΜΟΣΙΕΥΣΗΣ ΕΥΡΩΠΑ·Ϊ·ΚΟΥ ΔΙΠΛΩΜΑΤΟΣ	*(87):*	0 249 160/27.11.91
ΑΡΙΘ./ΗΜΕΡ. ΚΑΤΑΘΕΣΗΣ ΕΥΡΩΠΑ·Ϊ·ΚΗΣ ΑΙΤΗΣΗΣ	*(86):*	87108151.9/05.06.87
ΤΙΤΛΟΣ ΕΦΕΥΡΕΣΗΣ	*(54):*	Βιομηχανική μηχανή ραψίματος
ΔΙΚΑΙΟΥΧΟΣ	*(73):*	Franki & Kirchner GmbH & Co. KG Fabrik fur Electromotoren und electrische Apparate Scheffelstrasse 73 D-6830 Schwetzingen, Γερμανία
ΣΥΜΒΑΤΙΚΕΣ ΠΡΟΤΕΡΑΙΟΤΗΤΕΣ	*(30):*	3619128/06.06.86/Γερμανία
ΕΦΕΥΡΕΤΗΣ	*(72):*	Olbrich Bernd, Dipl.-Ing.
ΕΙΔΙΚΟΣ ΠΛΗΡΕΞΟΥΣΙΟΣ	*(74):*	Ιωάννα Θεμελή, δικηγόρος, Κουμπάρη 2, 106 74 Αθήνα
ΑΝΤΙΚΛΗΤΟΣ	*(74):*	Ελένη Παπακωνσταντίνου, δικηγόρος, Κουμπάρη 2, 106 74 Αθήνα

ΠΕΡΙΛΗΨΗ (57)

Βιομηχανική μηχανή ραψίματος η οποία περιβάλλει ένα κύριο άξονα ο οποίος μπορεί να κινηθεί με κίνηση από ένα ηλεκτροκινητήρα μια διάταξις καθορισμού θέσεως που είναι τοποθετημένη επί του κυρίως άξονος και μια διάταξη ρυθμίσεως και καθοδηγήσεως που καθοδηγεί την κίνηση της διατάξεως καθορισμού θέσεως που κινείται με ηλεκτροκινητήρα και μια διάταξη χειρισμού και ενδείξεως καθώς και μια διάταξη θέσεων κοπής που εξασφαλίζει σύνδεση μεταξύ αυτών και άλλων συνιστωσών. Μια τοιούτου είδους βιομηχανική μηχανή ραφής πρέπει να είναι διαμορφωμένη ούτως ώστε να επιτυγχάνεται μια εξαιρετική ασφάλεια έναντι ηλεκτρικών βλαβών ανεξαρτήτως της ειδικής συνδέσεως άλλων ηλεκτρικών κατασκευαστικών τεμαχίων τα οποία δεν είναι εξασφαλισμένα έναντι βλαβών. Προς τούτο προβλέπεται προς τον σκοπό αποστολής και λήψεως σημάτων μεταξύ η συνδεδεμένων συνιστώντων μερών να υπάρχουν εκάστοτε δύο γραμμές (34,35 ή 36,37) ώστε η έξοδος (16,19) κάθε μιας από τις μη συνιστώσες να παρουσιάζει εκάστοτε μια βαθμίδα καθοδηγήσεως (26) με μια διάταξη δια την αναστροφή του προς μετάδοση σήματος μέσω κάθε μιας γραμμής (34,35 ή 36,37) μεταδίδεται ένα ανεστραμμένο και ένα μη ανεστραμμένο σήμα (LB ή LA) και η είσοδος (17,20) κάθε μιας από τις μη συνιστώσες περιλαμβάνει εκάστοτε μια διάταξη διαφορικής απεικονίσεως (27 δια την απεικόνιση της διαφοράς των δύο παραλαμβανομένων σημάτων (LA ή LB).

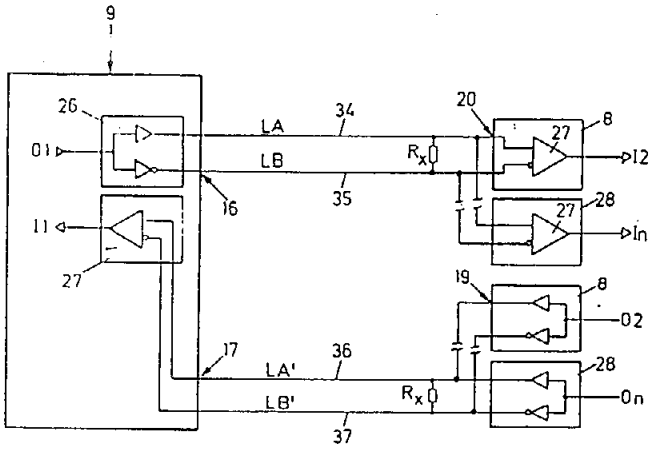

ΑΡΙΘΜΟΣ ΕΥΡΩΠΑ·Ϊ·ΚΟΥ Δ.Ε.	***(11):***	**3003338**
ΑΡΙΘ. ΕΛΛΗΝΙΚΗΣ ΚΑΤΑΘΕΣΗΣ	*(21):*	910401957
ΗΜΕΡ. ΕΛΛΗΝΙΚΗΣ ΚΑΤΑΘΕΣΗΣ	*(22):*	12.12.91
ΑΡΙΘ./ΗΜΕΡ. ΔΗΜΟΣΙΕΥΣΗΣ ΕΥΡΩΠΑ·Ϊ·ΚΟΥ ΔΙΠΛΩΜΑΤΟΣ	*(87):*	0 292 862/11.12.91
ΑΡΙΘ./ΗΜΕΡ. ΚΑΤΑΘΕΣΗΣ ΕΥΡΩΠΑ·Ϊ·ΚΗΣ ΑΙΤΗΣΗΣ	*(86):*	88107992.5/19.05.88
ΤΙΤΛΟΣ ΕΦΕΥΡΕΣΗΣ	*(54):*	Διάταξη ξακρίσματος ξύλου
ΔΙΚΑΙΟΥΧΟΣ	*(73):*	Wilhelm Hirsch Gerhart-Hauptmann-Strasse 47 W-7417 Pfullingen Γερμανία
ΣΥΜΒΑΤΙΚΕΣ ΠΡΟΤΕΡΑΙΟΤΗΤΕΣ	*(30):*	3717412/23.05.87/Γερμανία
ΕΦΕΥΡΕΤΗΣ	*(72):*	Zweig Siegfried, Dipl.-Ing.
ΕΙΔΙΚΟΣ ΠΛΗΡΕΞΟΥΣΙΟΣ	*(74):*	Ιωάννα Θεμελή, δικηγόρος, Κουμπάρη 2, 106 74 Αθήνα
ΑΝΤΙΚΛΗΤΟΣ	*(74):*	Ελένη Παπακωνσταντίνου, δικηγόρος, Κουμπάρη 2, 106 74 Αθήνα

ΠΕΡΙΛΗΨΗ (57)

Μία διάταξη ξακρίσματος ξύλου με άτρακτο πίεσης στροφέως και χαράξεως (1), η οποία παρουσιάζει τουλάχιστον ένα ξύλο ξακρίσματος (9,17) δυνάμενο να στρέφεται έναντι του άκρου ενός ξύλου παραθύρου εις ένα οριζόντιο επίπεδο, και η οποία είναι διατεταγμένη εις μία οριζοντίως κινητή διάταξη συγκρατήσεως (8), οφείλει να είναι κατά τέτοιον τρόπο διαμορφωμένη, ώστε μία κίνηση της ατράκτου πίεσης στροφέως και χαράξεως (1) να είναι δυνατή εγκαρσίως προς τον άξονα της.

Προς τούτο συμφώνως προς την εφεύρεση προβλέπεται όπως ομοκέντρως προς την άτρακτο πίεσης στροφέως και χαράξεως (1) είναι διατεταγμένος με δυνατότητα περιστροφής ένας δακτύλιος (4) συνδεδεμένος με την σταθερά έδραση του (5), εις του οποίου την εξωτερική επιφάνεια τουλάχιστον είναι διατεταγμένος ένας δίσκος ο οποίος εδράζεται με δυνατότητα περιστροφής φέρων ένα έδρανο (6) δια την διάταξη συγκρατήσεως (8) του ξύλου ξακρίσματος, η οποία συνδέεται μέσω μιας ευκάμπτου συνδέσεως δια του σχήματος, όπως ένας οδοντωτός ιμάντας ή μία άλυσος ή παρόμοιο, με ένα άλλο δίσκο ο οποίος είναι το ίδιον ομόκεντρος και σταθερός προς την άτρακτο.

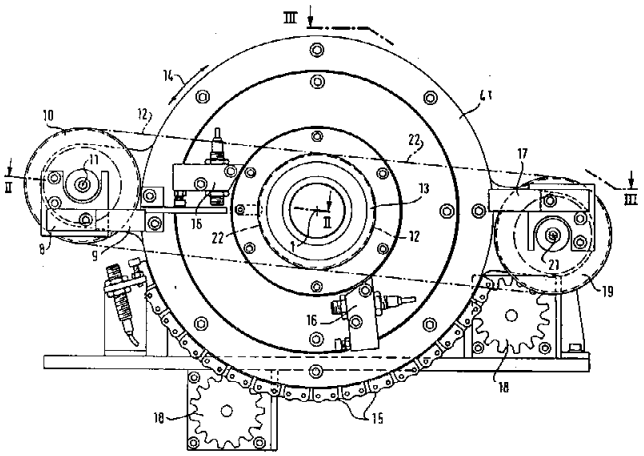

ΑΡΙΘΜΟΣ ΕΥΡΩΠΑ·Ι·ΚΟΥ Δ.Ε.	*(11):*	**3003339**
ΑΡΙΘ. ΕΛΛΗΝΙΚΗΣ ΚΑΤΑΘΕΣΗΣ	*(21):*	910401958
ΗΜΕΡ. ΕΛΛΗΝΙΚΗΣ ΚΑΤΑΘΕΣΗΣ	*(22):*	12.12.91
ΑΡΙΘ./ΗΜΕΡ. ΔΗΜΟΣΙΕΥΣΗΣ ΕΥΡΩΠΑ·Ι·ΚΟΥ ΔΙΠΛΩΜΑΤΟΣ	*(87):*	0 351 748/04.12.91
ΑΡΙΘ./ΗΜΕΡ. ΚΑΤΑΘΕΣΗΣ ΕΥΡΩΠΑ·Ι·ΚΗΣ ΑΙΤΗΣΗΣ	*(86):*	89113055.1/17.07.89
ΤΙΤΛΟΣ ΕΦΕΥΡΕΣΗΣ	*(54):*	Υποστηρίγματα ανθρακικού κάλιου, καταλύτες και μέθοδοι διμερισμού ολεφινών δι' αυτών
ΔΙΚΑΙΟΥΧΟΣ	*(73):*	Phillips Petroleum Company 5th and Keeler Batlesville, Oklahoma 74004 Η.Π.Α.
ΣΥΜΒΑΤΙΚΕΣ ΠΡΟΤΕΡΑΙΟΤΗΤΕΣ	*(30):*	220639/18.07.88/Η.Π.Α.
ΕΦΕΥΡΕΤΗΣ	*(72):*	Duke Charles Alfred
ΕΙΔΙΚΟΣ ΠΛΗΡΕΞΟΥΣΙΟΣ	*(74):*	Ιωάννα Θεμελή, δικηγόρος, Κουμπάρη 2, 106 74 Αθήνα
ΑΝΤΙΚΛΗΤΟΣ	*(74):*	Ελένη Παπακωνσταντίνου, δικηγόρος, Κουμπάρη 2, 106 74 Αθήνα

ΠΕΡΙΛΗΨΗ (57)

Εδώ περιγράφονται υποστηρίγματα καταλυτών, συστήματα καταλυτών, μέθοδοι για την παρασκευήν αυτών, και μέθοδοι διμερισμού δι' αυτών, όπου τα υποστηρίγματα καταλυτών παρασκευάζονται από ανθρακικό αλκαλι, ύδωρ, υδατοδιαλυτή κετόνη και κατ' επιλογήν από τουλάχιστον μια ανθρακούχο ένωση. Τα συστήματα καταλυτών περιλαμβάνουν τουλάχιστον ένα στοιχειακό αλκαλιμέταλλο αποτιθέμενο επί του υποστηρίγματος καταλύτη. Κατ' επιλογήν το σύστημα καταλύτη περιλαμβάνει περαιτέρω τουλάχιστον έναν διεγέρτη.

ΑΡΙΘΜΟΣ ΕΥΡΩΠΑ·Ι·ΚΟΥ Δ.Ε.	*(11):*	**3003340**
ΑΡΙΘ. ΕΛΛΗΝΙΚΗΣ ΚΑΤΑΘΕΣΗΣ	*(21):*	910401959
ΗΜΕΡ. ΕΛΛΗΝΙΚΗΣ ΚΑΤΑΘΕΣΗΣ	*(22):*	13.12.91
ΑΡΙΘ./ΗΜΕΡ. ΔΗΜΟΣΙΕΥΣΗΣ ΕΥΡΩΠΑ·Ι·ΚΟΥ ΔΙΠΛΩΜΑΤΟΣ	*(87):*	0 276 475/18.09.91
ΑΡΙΘ./ΗΜΕΡ. ΚΑΤΑΘΕΣΗΣ ΕΥΡΩΠΑ·Ι·ΚΗΣ ΑΙΤΗΣΗΣ	*(86):*	87119183.9/24.12.87
ΤΙΤΛΟΣ ΕΦΕΥΡΕΣΗΣ	*(54):*	Διάταξη αντισταθμίσεως όγκου για ένα θερμαντήρα νερού
ΔΙΚΑΙΟΥΧΟΣ	*(73):*	Forbach GmbH Postfach 1320 8740 Bad Neustadt/Saale Germany, Γερμανία
ΣΥΜΒΑΤΙΚΕΣ ΠΡΟΤΕΡΑΙΟΤΗΤΕΣ	*(30):*	3700598/10.01.87/DE Γερμανία
ΕΦΕΥΡΕΤΗΣ	*(72):*	Kurz Rolf, Dipl.-Ing.
ΕΙΔΙΚΟΣ ΠΛΗΡΕΞΟΥΣΙΟΣ	*(74):*	Χαρ. Ξανθοπούλου-Καλονάρου, δικηγόρος, Ν. Βάμβα 1, 106 74 Αθήνα
ΑΝΤΙΚΛΗΤΟΣ	*(74):*	Πλ. Ταβλαρίδης, δικηγόρος, Ν. Βάμβα 1, 106 74 Αθήνα

ΠΕΡΙΛΗΨΗ (57)

Διάταξη αντισταθμίσεως όγκου για ένα θερμαντήρα νερού, στον οποίο το προς θέρμανση νερό μπορεί να θερμαίνεται και να αποθηκεύεται σε ένα δοχείο νερού (5), το οποίο φέρει μια είσοδο τροφοδοσίας κρύου νερού και μια έξοδο εκροής θερμού νερού.

Σε τέτοιους θερμαντήρες νερού παρουσιάζεται, κατά τη διάρκεια της θερμάνσεως, μια διαστολή του νερού. Αυτό κάνει αναγκαίο, σε ένα κλειστό δοχείο νερού, μια αντιστάθμιση όγκου, προς αποφυγή μιας επιβλαβούς αυξήσεως της πιέσεως.

Για το σκοπό αντισταθμίσεως του όγκου και για να αποφευχθεί να χύνεται το νερό κατά σταγόνες στο σημείο λήψεως από τον καταναλωτή, φέρεται σε επικοινωνία, με την τεχνική της ροής, ένα πτυσσόμενο τύμπανο (11), με το δοχείο νερού, το οποίο, μέσω μιας διατάξεως εμβολισμού (13, 13'), ελεγχόμενης σε συνάρτηση με την πίεση ή με τη θερμοκρασία, μπορεί να διαστέλλεται ανάλογα με την επιβαλλόμενη από τη θερμοκρασία μεταβολή του όγκου του θερμαινόμενου νερού του δοχείου.

Η διάταξη αντισταθμίσεως όγκου είναι κατάλληλη, πριν απ' όλα, για τους λεγόμενους ανοικτούς θερμαντήρες νερού.

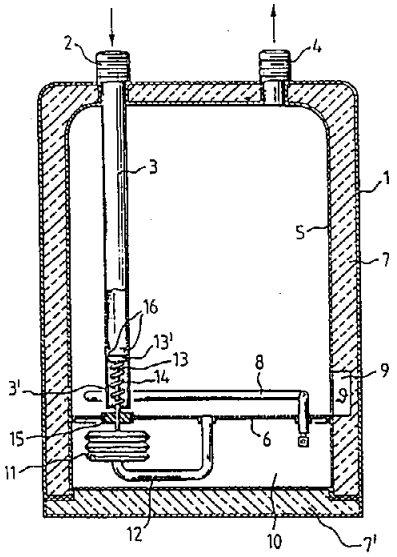

ΑΡΙΘΜΟΣ ΕΥΡΩΠΑ·Ι·ΚΟΥ Δ.Ε.	*(11):*	**3003341**
ΑΡΙΘ. ΕΛΛΗΝΙΚΗΣ ΚΑΤΑΘΕΣΗΣ	*(21):*	910401960
ΗΜΕΡ. ΕΛΛΗΝΙΚΗΣ ΚΑΤΑΘΕΣΗΣ	*(22):*	13.12.91
ΑΡΙΘ./ΗΜΕΡ. ΔΗΜΟΣΙΕΥΣΗΣ ΕΥΡΩΠΑ·Ι·ΚΟΥ ΔΙΠΛΩΜΑΤΟΣ	*(87):*	0 305 707/16.10.91
ΑΡΙΘ./ΗΜΕΡ. ΚΑΤΑΘΕΣΗΣ ΕΥΡΩΠΑ·Ι·ΚΗΣ ΑΙΤΗΣΗΣ	*(86):*	88111388.0/15.07.88
ΤΙΤΛΟΣ ΕΦΕΥΡΕΣΗΣ	*(54):*	Μαλακτήρας για την κατασκευή κονιάματος από λεπτόκοκκο συνδετικό μέσο, κυρίως γύψο
ΔΙΚΑΙΟΥΧΟΣ	*(73):*	Babcock-BSH Aktiengesellschaft vormals Büttner-Schilde-Haas AG Parkstrasse 29 Postfach 4 und 6 4150 Krefeld 11, Γερμανία
ΣΥΜΒΑΤΙΚΕΣ ΠΡΟΤΕΡΑΙΟΤΗΤΕΣ	*(30):*	3729233/02.09.87/Γερμανία 8711865U/02.09.87/Γερμανία
ΕΦΕΥΡΕΤΗΣ	*(72):*	Eberhard Kurt
ΕΙΔΙΚΟΣ ΠΛΗΡΕΞΟΥΣΙΟΣ	*(74):*	Χαρ. Ξανθοπούλου-Καλονάρου, Ν. Βάμβα 1, 106 74 Αθήνα
ΑΝΤΙΚΛΗΤΟΣ	*(74):*	Πλ. Ταβλαρίδης, Ν. Βάμβα 1, 106 74 Αθήνα

ΠΕΡΙΛΗΨΗ *(57)*

Συνήθεις μαλακτήρες γύψου, στους οποίους η ανάμιξη λαμβάνει χώρα με ένα δίσκο στροφέα με βλήτρα, παρουσιάζουν μια υψηλή δαπάνη συντηρήσεως. Στις σκιερές πλευρές της ροής των βλήτρων, επί του δίσκου του στροφέα, αποτίθενται διένυδρα σωματίδια και ενδεχομένως ρινίσματα και ίνες, τα οποία μπλοκάρουν τον δίσκο και χειροτερεύουν την ποιότητα των πλακών του γύψου. Η εφεύρεση οφείλει να μειώσει τη δαπάνη συντηρήσεως.

Ένα μέρος του νερού αναμίξεως ρέει από ένα αγωγό νερού ρυθμιζόμενης παροχής (15), μεταξύ πυθμένα της θήκης (13) και δίσκου του στροφέα (3), μέσω μιας δακτυλιοειδούς στενώσεως (17), προς τα έξω, έτσι ώστε ο δίσκος του στροφέα να εδράζεται ως πλωτήρας. Μέσω εισόδων νερού, κατανεμημένων σε μορφή στεφάνης (19), στο καπάκι της θήκης (7), δημιουργείται επί του λείου δίσκου του στροφέα (3) ένα συνεχές, μη διακοπτόμενο, λεπτό στρώμα νερού, επί του οποίου πέφτει η σκόνη του γύψου.

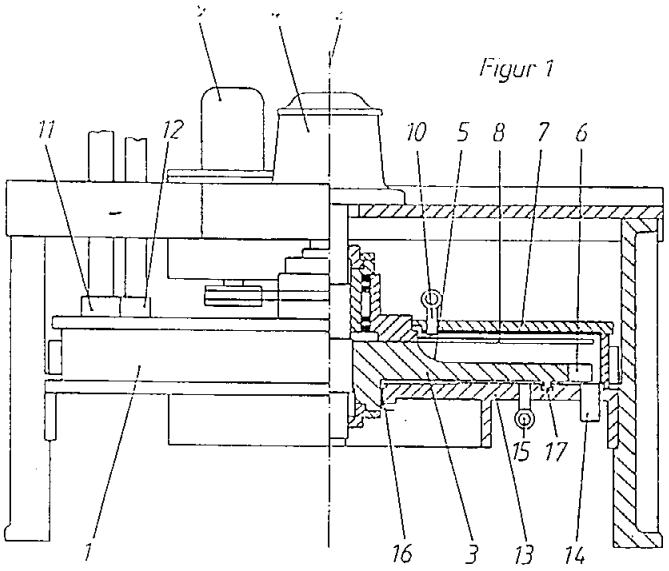

ΑΡΙΘΜΟΣ ΕΥΡΩΠΑ·Ι·ΚΟΥ Δ.Ε.	*(11):*	**3003342**
ΑΡΙΘ. ΕΛΛΗΝΙΚΗΣ ΚΑΤΑΘΕΣΗΣ	*(21):*	910401961
ΗΜΕΡ. ΕΛΛΗΝΙΚΗΣ ΚΑΤΑΘΕΣΗΣ	*(22):*	13.12.91
ΑΡΙΘ./ΗΜΕΡ. ΔΗΜΟΣΙΕΥΣΗΣ ΕΥΡΩΠΑ·Ι·ΚΟΥ ΔΙΠΛΩΜΑΤΟΣ	*(87):*	0 288 120/23.10.91
ΑΡΙΘ./ΗΜΕΡ. ΚΑΤΑΘΕΣΗΣ ΕΥΡΩΠΑ·Ι·ΚΗΣ ΑΙΤΗΣΗΣ	*(86):*	88200722.2/14.04.88
ΤΙΤΛΟΣ ΕΦΕΥΡΕΣΗΣ	*(54):*	Τρόφιμα προϊόντα και μέθοδος παρασκευής των
ΔΙΚΑΙΟΥΧΟΣ	*(73):*	Unilever NV Burgemeester s'Jacobplein 1 P.O. Box 760 NL-3000 DK Rotterdam Ολλανδία
ΣΥΜΒΑΤΙΚΕΣ ΠΡΟΤΕΡΑΙΟΤΗΤΕΣ	*(30):*	8709477/22.04.87/Μεγ. Βρετανία
ΕΦΕΥΡΕΤΗΣ	*(72):*	1) McBride Malcolm John 2) Luck Richard Henry 3) Vale Christopher John
ΕΙΔΙΚΟΣ ΠΛΗΡΕΞΟΥΣΙΟΣ	*(74):*	Χαρ. Ξανθοπούλου-Καλονάρου, Ν. Βάμβα 1, 106 74 Αθήνα
ΑΝΤΙΚΛΗΤΟΣ	*(74):*	Πλ. Ταβλαρίδης, Ν. Βάμβα 1, 106 74 Αθήνα

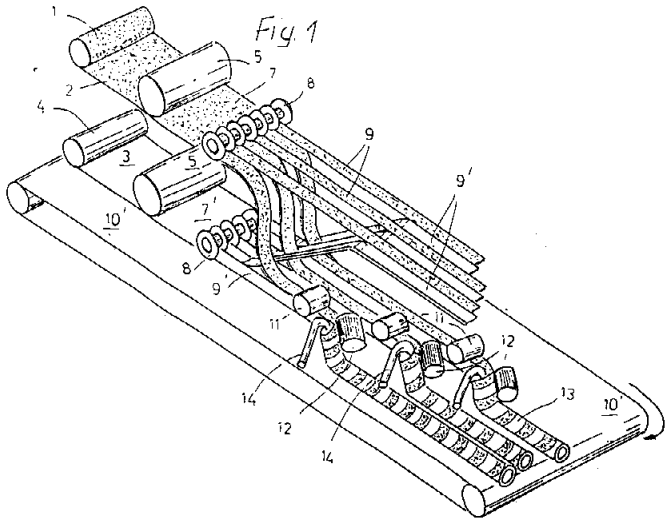

ΠΕΡΙΛΗΨΗ *(57)*

Ένας φαγώσιμος υποδοχέας (13) που περιλαμβάνει πολλές ταινίες από άψητη ζύμη αρτοποιείου ή ζύμη κρέατος (2,3) που έχει διάφορες συνθέσεις ή/και χρώματα, που τυλίγονται ελικοειδώς προς την ίδια φορά περιστροφής ώστε να σχηματίζουν ένα κοίλο σώμα (13) που μπορεί να περιέχει μία μάζα από γέμιση. Επίσης, περιγράφεται μια μέθοδος παρασκευής αυτών των υποδοχέων.

ΑΡΙΘΜΟΣ ΕΥΡΩΠΑΪΚΟΥ Δ.Ε.	*(11):*	**3003343**
ΑΡΙΘ. ΕΛΛΗΝΙΚΗΣ ΚΑΤΑΘΕΣΗΣ	*(21):*	910401964
ΗΜΕΡ. ΕΛΛΗΝΙΚΗΣ ΚΑΤΑΘΕΣΗΣ	*(22):*	13.12.91
ΑΡΙΘ./ΗΜΕΡ. ΔΗΜΟΣΙΕΥΣΗΣ ΕΥΡΩΠΑΪΚΟΥ ΔΙΠΛΩΜΑΤΟΣ	*(87):*	0 359 126/11.12.91
ΑΡΙΘ./ΗΜΕΡ. ΚΑΤΑΘΕΣΗΣ ΕΥΡΩΠΑΪΚΗΣ ΑΙΤΗΣΗΣ	*(86):*	89116537.5/07.09.89
ΤΙΤΛΟΣ ΕΦΕΥΡΕΣΗΣ	*(54):*	Σωληνωτή ράβδος δικτυώματος, κυρίως σε λεπτότειχες κατασκευές για δικτυώματα χώρου
ΔΙΚΑΙΟΥΧΟΣ	*(73):*	Mepo-Raumstruktur GmbH & Co. Würzburg Steinachstr. 5 8700 Würzburg 1 Γερμανία
ΣΥΜΒΑΤΙΚΕΣ ΠΡΟΤΕΡΑΙΟΤΗΤΕΣ	*(30):*	3830738/09.09.88/DE
ΕΦΕΥΡΕΤΗΣ	*(72):*	1) Preuss Peter 2) Schmidek Reinhard
ΕΙΔΙΚΟΣ ΠΛΗΡΕΞΟΥΣΙΟΣ	*(74):*	Χαρ. Ξανθοπούλου-Καλονάρου, Ν. Βάμβα 1, 106 74 Αθήνα
ΑΝΤΙΚΛΗΤΟΣ	*(74):*	Πλ. Ταβλαρίδης, Ν. Βάμβα 1, 106 74 Αθήνα

ΠΕΡΙΛΗΨΗ (57)

Είναι γνωστό, να συνδέονται σωληνωτές ράβδοι (10) για δικτυώματα χώρου, μέσω κεφαλωτών κοχλιών (12) στα άκρα τους, με κομβοελάσματα (11). Οι κεφαλωτοί κοχλίες (12) εδράζονται στις ακραίες περιοχές των ράβδων (10), στρεφόμενοι και μετατοπιζόμενοι αξονικά. Η αξονική τους κίνηση περιορίζεται κάθε φορά από ένα αναστολέα (21) στην ακραία περιοχή της κάθε μιας ράβδου (10). Αυτοί οι αναστολείς σχηματίζονταν ως τώρα με πρόσθετα εξαρτήματα, τα οποία στερεωνόντουσαν στην περιοχή του άκρου των ράβδων μέσω π.χ. συγκολλήσεως, κασσιτεροκολλήσεως, κ.λ.π. Έργο της εφευρέσεως είναι να αποφύγει αυτά τα πρόσθετα εξαρτήματα και τη δαπανηρή στερέωσή τους. Γι' αυτόν το σκοπό ο αναστολέας (21) για τους κεφαλωτούς κοχλίες (12) σχηματίζεται κάθε φορά με αναδιαμόρφωση προς τα μέσα των ακραίων τμημάτων (24) των σωληνωτών ράβδων (10) στον κοίλο χώρο τους. Σε σωληνωτές ράβδους (10) με κεκλιμένα κουλουροκωνικά ακραία τμήματα (22) μπορεί επί πλέον η κεφαλή (25) των κοχλιών (12), να προσκρούει επί του εσωτερικού τειχώματος (27) αυτών των ακραίων τμημάτων (22), όταν αυτή κατασκευάζεται αντίστοιχα κουλουροκωνική ώστε να ταιριάζει στη μορφή των τειχωμάτων.

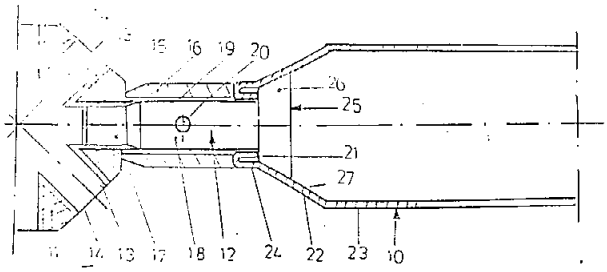

ΑΡΙΘΜΟΣ ΕΥΡΩΠΑΪΚΟΥ Δ.Ε.	*(11):*	**3003344**
ΑΡΙΘ. ΕΛΛΗΝΙΚΗΣ ΚΑΤΑΘΕΣΗΣ	*(21):*	910401967
ΗΜΕΡ. ΕΛΛΗΝΙΚΗΣ ΚΑΤΑΘΕΣΗΣ	*(22):*	13.12.91
ΑΡΙΘ./ΗΜΕΡ. ΔΗΜΟΣΙΕΥΣΗΣ ΕΥΡΩΠΑΪΚΟΥ ΔΙΠΛΩΜΑΤΟΣ	*(87):*	0 293 556/11.12.91
ΑΡΙΘ./ΗΜΕΡ. ΚΑΤΑΘΕΣΗΣ ΕΥΡΩΠΑΪΚΗΣ ΑΙΤΗΣΗΣ	*(86):*	88102871.6/26.02.88
ΤΙΤΛΟΣ ΕΦΕΥΡΕΣΗΣ	*(54):*	Μέσο προστασίας ξύλου
ΔΙΚΑΙΟΥΧΟΣ	*(73):*	Rütgerswerke Aktiengesellschaft Mainzer Landstrasse 217 6000 Frankfurt am Main 1 Γερμανία
ΣΥΜΒΑΤΙΚΕΣ ΠΡΟΤΕΡΑΙΟΤΗΤΕΣ	*(30):*	3718012/27.05.87/DE
ΕΦΕΥΡΕΤΗΣ	*(72):*	1) Dietrich Wolf, Dr. 2) Giebeler Eberhard, Dr. 3) Jeromin Günter 4) Weiss Wolfgang
ΕΙΔΙΚΟΣ ΠΛΗΡΕΞΟΥΣΙΟΣ	*(74):*	Χαρ. Ξανθοπούλου-Καλονάρου, δικηγόρος, Ν. Βάμβα 1, 106 74 Αθήνα
ΑΝΤΙΚΛΗΤΟΣ	*(74):*	Αθαν. Τσιμικάλης, δικηγόρος, Ν. Βάμβα 1, 106 74 Αθήνα

ΠΕΡΙΛΗΨΗ (57)

Τα σύμφωνα προς την εφεύρεση μέσα προστασίας ξύλου είναι μίγματα από ένα υδατοδιαλυτό άλας του 2-μερκαπτο- ή 2-οξύ-πυριδινο-Ν-οξειδίου, και από ένα υδατοδιαλυτό άλας μιας ενώσεως τεταρτοταγούς αμμωνμίου.

ΑΡΙΘΜΟΣ ΕΥΡΩΠΑΪΚΟΥ Δ.Ε.	***(11):***	**3003345**
ΑΡΙΘ. ΕΛΛΗΝΙΚΗΣ ΚΑΤΑΘΕΣΗΣ	*(21):*	910401968
ΗΜΕΡ. ΕΛΛΗΝΙΚΗΣ ΚΑΤΑΘΕΣΗΣ	*(22):*	13.12.91
ΑΡΙΘ./ΗΜΕΡ. ΔΗΜΟΣΙΕΥΣΗΣ ΕΥΡΩΠΑΪΚΟΥ ΔΙΠΛΩΜΑΤΟΣ	*(87):*	0 304 130/06.11.91
ΑΡΙΘ./ΗΜΕΡ. ΚΑΤΑΘΕΣΗΣ ΕΥΡΩΠΑΪΚΗΣ ΑΙΤΗΣΗΣ	*(86):*	88201751.0/16.08.88
ΤΙΤΛΟΣ ΕΦΕΥΡΕΣΗΣ	*(54):*	Βρώσιμα προϊόντα περιέχοντα λίπος
ΔΙΚΑΙΟΥΧΟΣ	*(73):*	Unilever NV Burgemeester s'Jacobplein 1 P.O. Box 760 3000 DK Rotterdam/NL Ολλανδία
ΣΥΜΒΑΤΙΚΕΣ ΠΡΟΤΕΡΑΙΟΤΗΤΕΣ	*(30):*	8701952/19.08.87/NL 8815047/24.06.88/GB
ΕΦΕΥΡΕΤΗΣ	*(72):*	1) Cain Frederick William 2) De Jong Frederik Roelof
ΕΙΔΙΚΟΣ ΠΛΗΡΕΞΟΥΣΙΟΣ	*(74):*	Χαρ. Ξανθοπούλου-Καλονάρου, δικηγόρος, Ν. Βάμβα 1, 106 74 Αθήνα
ΑΝΤΙΚΛΗΤΟΣ	*(74):*	Αθαν. Τσιμικάλης, δικηγόρος, Ν. Βάμβα 1, 106 74 Αθήνα

ΠΕΡΙΛΗΨΗ *(57)*

Η παρούσα ευρεσιτεχνία αφορά βρώσιμα προϊόντα περιέχοντα λίπος, ειδικώτερα αλείμματα, τα οποία έχουν συνεχή φάση λίπους, που περιλαμβάνει άπεπτους πολυεστέρες πολυόλης με λιπαρά οξέα και προαιρετικώς συμβατικά λίπη γλυκεριδίου. Η συνεχής φάση του λίπους κατεργάζεται σε μονό ρεύμα και έχει προφίλ στερεών N_5 μεταξύ 10 και 30, και N_{35} κάτω του 2,5, η δε συμβολή των στερεών στο N_5 από τους πολυεστέρες πολυολών με λιπαρά οξέα είναι τουλάχιστον 25%.

ΑΡΙΘΜΟΣ ΕΥΡΩΠΑΪΚΟΥ Δ.Ε.	***(11):***	**3003346**
ΑΡΙΘ. ΕΛΛΗΝΙΚΗΣ ΚΑΤΑΘΕΣΗΣ	*(21):*	910401972
ΗΜΕΡ. ΕΛΛΗΝΙΚΗΣ ΚΑΤΑΘΕΣΗΣ	*(22):*	13.12.91
ΑΡΙΘ./ΗΜΕΡ. ΔΗΜΟΣΙΕΥΣΗΣ ΕΥΡΩΠΑΪΚΟΥ ΔΙΠΛΩΜΑΤΟΣ	*(87):*	0 339 248/27.11.91
ΑΡΙΘ./ΗΜΕΡ. ΚΑΤΑΘΕΣΗΣ ΕΥΡΩΠΑΪΚΗΣ ΑΙΤΗΣΗΣ	*(86):*	89104919.9/18.03.89
ΤΙΤΛΟΣ ΕΦΕΥΡΕΣΗΣ	*(54):*	Διμερής μεταλλικός σύνδεσμος συσφίξεως
ΔΙΚΑΙΟΥΧΟΣ	*(73):*	Rehau AG + Co. Rheniumhaus 8673 Rehau, Γερμανία
ΣΥΜΒΑΤΙΚΕΣ ΠΡΟΤΕΡΑΙΟΤΗΤΕΣ	*(30):*	3813815/23.04.88/DE
ΕΦΕΥΡΕΤΗΣ	*(72):*	Ο εφευρέτης ζήτησε να μην αναφερθεί το όνομά του
ΕΙΔΙΚΟΣ ΠΛΗΡΕΞΟΥΣΙΟΣ	*(74):*	Χαρ. Ξανθοπούλου-Καλονάρου, δικηγόρος, Ν. Βάμβα 1, 106 74 Αθήνα
ΑΝΤΙΚΛΗΤΟΣ	*(74):*	Πλ. Ταβλαρίδης, δικηγόρος, Ν. Βάμβα 1, 106 74 Αθήνα

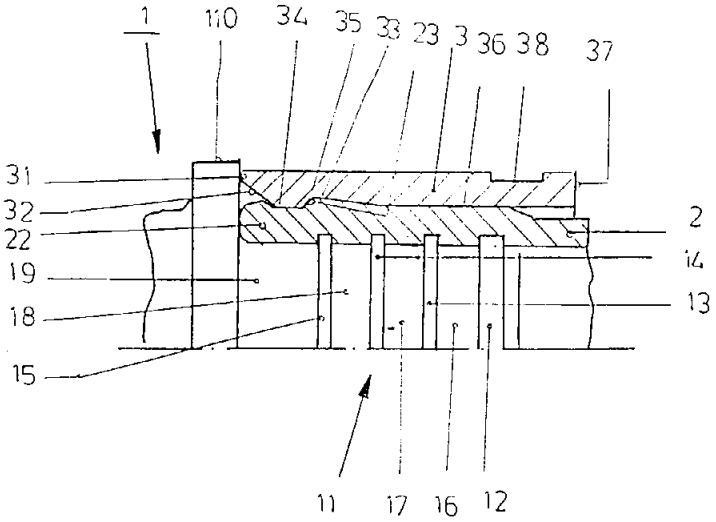

ΠΕΡΙΛΗΨΗ *(57)*

Σύνδεσμος συσφίξεως κατά την αξίωση 1 ή 2, χαρακτηριζόμενος από το ότι, καθ' όλο το μήκος του ολισθαίνοντος δακτυλίου (3), στο εσωτερικό περιφερειακό τείχωμα (36) είναι εγκατεστημένες περισσότερες της μιας κοίλες ζώνες (33), τοποθετημένες η μια πάνω στην άλλη.

ΑΡΙΘΜΟΣ ΕΥΡΩΠΑ·Ι·ΚΟΥ Δ.Ε.	***(11):***	**3003347**
ΑΡΙΘ. ΕΛΛΗΝΙΚΗΣ ΚΑΤΑΘΕΣΗΣ	*(21):*	910401980
ΗΜΕΡ. ΕΛΛΗΝΙΚΗΣ ΚΑΤΑΘΕΣΗΣ	*(22):*	16.12.91
ΑΡΙΘ./ΗΜΕΡ. ΔΗΜΟΣΙΕΥΣΗΣ ΕΥΡΩΠΑ·Ι·ΚΟΥ ΔΙΠΛΩΜΑΤΟΣ	*(87):*	0 247 285/23.10.91
ΑΡΙΘ./ΗΜΕΡ. ΚΑΤΑΘΕΣΗΣ ΕΥΡΩΠΑ·Ι·ΚΗΣ ΑΙΤΗΣΗΣ	*(86):*	87102081.4/13.02.87
ΤΙΤΛΟΣ ΕΦΕΥΡΕΣΗΣ	*(54):*	Μέθοδος δια την παραγωγή πεπιεσμένων τεμαχίων από έφυγρα απορρίματα και διάταξη προς διεξαγωγή της μεθόδου
ΔΙΚΑΙΟΥΧΟΣ	*(73):*	Organ-Faser Technology Company N.V., de Ruyterkade 62 P.O. Box 812 Curacao, Αντίλλες
ΣΥΜΒΑΤΙΚΕΣ ΠΡΟΤΕΡΑΙΟΤΗΤΕΣ	*(30):*	3616947/20.05.86/Γερμανία
ΕΦΕΥΡΕΤΗΣ	*(72):*	Frei Josef
ΕΙΔΙΚΟΣ ΠΛΗΡΕΞΟΥΣΙΟΣ	*(74):*	Κ. Νταβατζίκου, δικηγόρος, Κουμπάρη 2, 106 74 Αθήνα
ΑΝΤΙΚΛΗΤΟΣ	*(74):*	Παπακωνσταντίνου Ελένη, δικηγόρος, Κουμπάρη 2, 106 74 Αθήνα

ΠΕΡΙΛΗΨΗ (57)

Σε μια μέθοδο για την παραγωγή πεπιεσμένων τεμαχίων από έφυγρα απορρίματα (2,7,21) κατά την οποία τα απορρίματα (2,7,21) κατατεμαχίζονται και ακολούθως συμπιέζονται πρέπει τα υγρά απορρίματα (2,7,21) χωρίς ξήρανση να μπορούν να συμπιεσθούν ως πεπιεσμένα τεμάχια. Τούτο επιτυγχάνεται δια του ότι τα έφυγρα απορρίματα (2,7) αναμιγνύονται με ένα ξηρό που παραλαμβάνει την υγρασία και κατά προτίμηση με καύσιμο υλικό (14) μικροτέρας μεγέθους τεμαχιδίων και ιδιαιτέρως επίσης από απορρίματα και τότε ακολούθως συμπιέζονται προς συμπιεσμένα τεμάχια. Η εφεύρεσις αφορά επίσης και μια διάταξις δια τη διεξαγωγή της μεθόδου με μια διάταξη αναμίξεως (11) στην οποία είναι προσαρτημένη μια διάταξη προσαγωγής (9,13) δια τα έφυγρα απορρίματα (2,7,21) και δι ' ένα ξηρό κατά προτίμηση καύσιμο υλικό (14) και η οποία είναι συνδεδεμένη μέσω μιας διατάξεως απορροφήσεως (15) με ένα πιεστήριο (17,18) μπρικετών και/ή με ένα πιεστήριο σφαιρίων.

ΑΡΙΘΜΟΣ ΕΥΡΩΠΑ·Ι·ΚΟΥ Δ.Ε.	***(11):***	**3003348**
ΑΡΙΘ. ΕΛΛΗΝΙΚΗΣ ΚΑΤΑΘΕΣΗΣ	*(21):*	910401982
ΗΜΕΡ. ΕΛΛΗΝΙΚΗΣ ΚΑΤΑΘΕΣΗΣ	*(22):*	16.12.91
ΑΡΙΘ./ΗΜΕΡ. ΔΗΜΟΣΙΕΥΣΗΣ ΕΥΡΩΠΑ·Ι·ΚΟΥ ΔΙΠΛΩΜΑΤΟΣ	*(87):*	0 301 759/11.12.91
ΑΡΙΘ./ΗΜΕΡ. ΚΑΤΑΘΕΣΗΣ ΕΥΡΩΠΑ·Ι·ΚΗΣ ΑΙΤΗΣΗΣ	*(86):*	88306666.4/20.07.88
ΤΙΤΛΟΣ ΕΦΕΥΡΕΣΗΣ	*(54):*	Κόλλα οστών για ελεγχόμενη αποδέσμευση ουσιών
ΔΙΚΑΙΟΥΧΟΣ	*(73):*	Pfizer Hospital Products Group Inc. 235 East 42nd street New York, New York 10017 Η.Π.Α.
ΣΥΜΒΑΤΙΚΕΣ ΠΡΟΤΕΡΑΙΟΤΗΤΕΣ	*(30):*	79627/30.07.87/Η.Π.Α.
ΕΦΕΥΡΕΤΗΣ	*(72):*	1) Posey-Dowty Jessica D. 2) Higham Paul A. 3) Arroyo Nester 4) Stark Casper F.
ΕΙΔΙΚΟΣ ΠΛΗΡΕΞΟΥΣΙΟΣ	*(74):*	Κ. Νταβατζίκου, δικηγόρος, Κουμπάρη 2, 106 74 Αθήνα
ΑΝΤΙΚΛΗΤΟΣ	*(74):*	Παπακωνσταντίνου Ελένη, δικηγόρος, Κουμπάρη 2, 106 74 Αθήνα

ΠΕΡΙΛΗΨΗ (57)

Παρουσιάζεται μια κόλλα οστών στην οποία το υγρό συστατικό περιέχει μια θεραπευτική ή διαγνωστική ουσία σε συνδυασμό με ένα γαλακτωματοποιητικό παράγοντα για την εν λόγω ουσία.

ΑΡΙΘΜΟΣ ΕΥΡΩΠΑΪΚΟΥ Δ.Ε.	*(11):*	**3003349**
ΑΡΙΘ. ΕΛΛΗΝΙΚΗΣ ΚΑΤΑΘΕΣΗΣ	*(21):*	910401983
ΗΜΕΡ. ΕΛΛΗΝΙΚΗΣ ΚΑΤΑΘΕΣΗΣ	*(22):*	16.12.91
ΑΡΙΘ./ΗΜΕΡ. ΔΗΜΟΣΙΕΥΣΗΣ ΕΥΡΩΠΑΪΚΟΥ ΔΙΠΛΩΜΑΤΟΣ	*(87):*	0 284 487/04.12.91
ΑΡΙΘ./ΗΜΕΡ. ΚΑΤΑΘΕΣΗΣ ΕΥΡΩΠΑΪΚΗΣ ΑΙΤΗΣΗΣ	*(86):*	88400586.9/11.03.88
ΤΙΤΛΟΣ ΕΦΕΥΡΕΣΗΣ	*(54):*	Μαγνητικό έδρανο για την ενεργό εστίαση ως προς έναν τουλάχιστο άξονα, ενός κινούμενου σώματος ως προς ένα άλλο σώμα
ΔΙΚΑΙΟΥΧΟΣ	*(73):*	Aerospatiale Société Nationale Industrielle 37, Boulevard de Montmorency F-75781 Paris Cédéx 16 Γαλλία
ΣΥΜΒΑΤΙΚΕΣ ΠΡΟΤΕΡΑΙΟΤΗΤΕΣ	*(30):*	8703489/13.03.87/Γαλλία
ΕΦΕΥΡΕΤΗΣ	*(72):*	1) Vaillant de Guelis Hubert 2) Roland Jean-Pierre 3) Jamain Patrice
ΕΙΔΙΚΟΣ ΠΛΗΡΕΞΟΥΣΙΟΣ	*(74):*	Κ. Νταβατζίκου, δικηγόρος, Κουμπάρη 2, 106 74 Αθήνα
ΑΝΤΙΚΛΗΤΟΣ	*(74):*	Παπακωνσταντίνου Ελένη, δικηγόρος, Κουμπάρη 2, 106 74 Αθήνα

ΠΕΡΙΛΗΨΗ *(57)*

Μαγνητικό έδρανο για την ενεργό μαγνητική εστίαση, ως προς έναν τουλάχιστον άξονα, ενός σώματος κινούμενου ως προς ένα άλλο σώμα κάθετο σ' έναν άξονα αναφοράς (2-2), ενός σώματος (B,B',B'',BB) κινούμενου σε σχέση μ' ένα άλλο σώμα (A,A',AA), που περιλαμβάνει σε κάθε πλευρά ενός επιπέδου συμμετρίας κάθετου στον άξονα εστίασης και περιέχοντος τον άξονα αναφοράς, τουλάχιστον έναν μόνιμο μαγνήτη (3,3'· 3-3) μαγνητισμένο παράλληλα με τον άξονα αναφοράς· τουλάχιστον ένα πηνίο (9,9') περιτυλιγμένο γύρω από έναν σιδηρομαγνητικό πυρήνα (4,4') προσανατολισμένο παράλληλα στον άξονα αναφοράς· ο μαγνήτης (3,3') και ο πυρήνας (4,4') γύρω από τον οποίο περιτυλίσσεται το πηνίο (9,9') περικλείονται ανάμεσα σε δύο σιδηρομαγνητικές πλάκες (1,2· 1', 2'· 1-1', 2-2') φερόμενες από το εν λόγω άλλο σώμα ενώ το κινούμενο σώμα φέρει ένα πολικό σιδηρομαγνητικό τμήμα (6,6') προορισμένο να περατώνει επί της επιφανείας τους δια μέσου των εν λόγω διακένων (7,8· 7', 8') τις μαγνητικές ροές που κυκλοφορούν μέσα στις σιδηρομαγνητικές πλάκες.

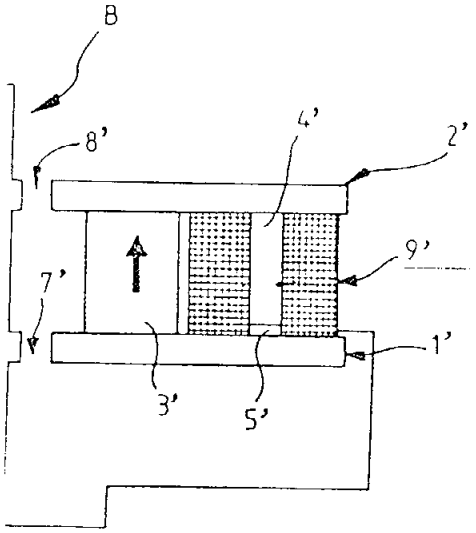

ΑΡΙΘΜΟΣ ΕΥΡΩΠΑΪΚΟΥ Δ.Ε.	*(11):*	**3003350**
ΑΡΙΘ. ΕΛΛΗΝΙΚΗΣ ΚΑΤΑΘΕΣΗΣ	*(21):*	910401984
ΗΜΕΡ. ΕΛΛΗΝΙΚΗΣ ΚΑΤΑΘΕΣΗΣ	*(22):*	16.12.91
ΑΡΙΘ./ΗΜΕΡ. ΔΗΜΟΣΙΕΥΣΗΣ ΕΥΡΩΠΑΪΚΟΥ ΔΙΠΛΩΜΑΤΟΣ	*(87):*	0 247 946/11.12.91
ΑΡΙΘ./ΗΜΕΡ. ΚΑΤΑΘΕΣΗΣ ΕΥΡΩΠΑΪΚΗΣ ΑΙΤΗΣΗΣ	*(86):*	87401204.0/27.05.87
ΤΙΤΛΟΣ ΕΦΕΥΡΕΣΗΣ	*(54):*	Παράγοντας εξουδετέρωσης των δυσάρεστων οσμών των απεκκριμάτων και περιττωμάτων των ζώων
ΔΙΚΑΙΟΥΧΟΣ	*(73):*	Robertet S.A. 37, Avenue Sidi-Brahim F-06130 Grasse, Γαλλία
ΣΥΜΒΑΤΙΚΕΣ ΠΡΟΤΕΡΑΙΟΤΗΤΕΣ	*(30):*	8607856/29.05.86/Γαλλία
ΕΦΕΥΡΕΤΗΣ	*(72):*	1) Joulain Daniel 2) Racine Philippe 3) Maire Françoise
ΕΙΔΙΚΟΣ ΠΛΗΡΕΞΟΥΣΙΟΣ	*(74):*	Κ. Νταβατζίκου, δικηγόρος, Κουμπάρη 2, 106 74 Αθήνα
ΑΝΤΙΚΛΗΤΟΣ	*(74):*	Παπακωνσταντίνου Ελένη, δικηγόρος, Κουμπάρη 2, 106 74 Αθήνα

ΠΕΡΙΛΗΨΗ *(57)*

Ο ή οι παράγοντες της εφεύρεσης, μεμονωμένα ή σε μίγματα, ανήκουν στην οικογένεια των ενώσεων που χρησιμοποιούνται στην αρωματοποιία για τις οσμητικές τους ιδιότητες και παρουσιάζουν εξ άλλου τάση ατμών μικρότερη ή ίση με 4 Pa στους 25°C.

ΑΡΙΘΜΟΣ ΕΥΡΩΠΑ·Ι·ΚΟΥ Δ.Ε.	***(11):***	**3003351**
ΑΡΙΘ. ΕΛΛΗΝΙΚΗΣ ΚΑΤΑΘΕΣΗΣ	*(21):*	910401985
ΗΜΕΡ. ΕΛΛΗΝΙΚΗΣ ΚΑΤΑΘΕΣΗΣ	*(22):*	16.12.91
ΑΡΙΘ./ΗΜΕΡ. ΔΗΜΟΣΙΕΥΣΗΣ ΕΥΡΩΠΑ·Ι·ΚΟΥ ΔΙΠΛΩΜΑΤΟΣ	*(87):*	0 311 795/04.12.91
ΑΡΙΘ./ΗΜΕΡ. ΚΑΤΑΘΕΣΗΣ ΕΥΡΩΠΑ·Ι·ΚΗΣ ΑΙΤΗΣΗΣ	*(86):*	88114870.4/12.09.88
ΤΙΤΛΟΣ ΕΦΕΥΡΕΣΗΣ	*(54):*	Μέθοδος παρασκευής ενός προϊόντος τυρόγαλου με μειωμένη αλλεργικότητα
ΔΙΚΑΙΟΥΧΟΣ	*(73):*	Société des produits Nestle S.A. Case Postale 353 CH-1800 Vevey, Ελβετία
ΣΥΜΒΑΤΙΚΕΣ ΠΡΟΤΕΡΑΙΟΤΗΤΕΣ	*(30):*	4041/87,15.10.87,Ελβετία
ΕΦΕΥΡΕΤΗΣ	*(72):*	De Rham Olivier
ΕΙΔΙΚΟΣ ΠΛΗΡΕΞΟΥΣΙΟΣ	*(74):*	Κ. Νταβατζίκου, δικηγόρος, Κουμπάρη 2, 106 74 Αθήνα
ΑΝΤΙΚΛΗΤΟΣ	*(74):*	Παπακωνσταντίνου Ελένη, δικηγόρος, Κουμπάρη 2, 106 74 Αθήνα

ΠΕΡΙΛΗΨΗ (57)
Μέθοδος κατά την οποία ελαττώνεται η αλλεργικότητα των πρωτεϊνών του τυρόγαλου δια θερμάνσεως των πρωτεϊνών σε ένα υδατικό διάλυμα που παρουσιάζει μία περιεκτικότητα σε ελεύθερο Ca της τάξεως των 6-15 mmol/l.

ΑΡΙΘΜΟΣ ΕΥΡΩΠΑ·Ι·ΚΟΥ Δ.Ε.	***(11):***	**3003352**
ΑΡΙΘ. ΕΛΛΗΝΙΚΗΣ ΚΑΤΑΘΕΣΗΣ	*(21):*	910401987
ΗΜΕΡ. ΕΛΛΗΝΙΚΗΣ ΚΑΤΑΘΕΣΗΣ	*(22):*	16.12.91
ΑΡΙΘ./ΗΜΕΡ. ΔΗΜΟΣΙΕΥΣΗΣ ΕΥΡΩΠΑ·Ι·ΚΟΥ ΔΙΠΛΩΜΑΤΟΣ	*(87):*	0 282 368/11.12.91
ΑΡΙΘ./ΗΜΕΡ. ΚΑΤΑΘΕΣΗΣ ΕΥΡΩΠΑ·Ι·ΚΗΣ ΑΙΤΗΣΗΣ	*(86):*	88400291.6/09.02.88
ΤΙΤΛΟΣ ΕΦΕΥΡΕΣΗΣ	*(54):*	Ενώσεις με βάση πολυουρεθάνη που επιτρέπουν τη λήψη με βιοδιασπωμένων υλικών
ΔΙΚΑΙΟΥΧΟΣ	*(73):*	Pennel et Flipo 384 Rue d'Alger F-59504 Roubaix, Γαλλία
ΣΥΜΒΑΤΙΚΕΣ ΠΡΟΤΕΡΑΙΟΤΗΤΕΣ	*(30):*	8701623/10.02.87/Γαλλία
ΕΦΕΥΡΕΤΗΣ	*(72):*	1) Mention Georges 2) Thouzeau André 3) Aime Jean-Marc
ΕΙΔΙΚΟΣ ΠΛΗΡΕΞΟΥΣΙΟΣ	*(74):*	Κ. Νταβατζίκου, δικηγόρος, Κουμπάρη 2, 106 74 Αθήνα
ΑΝΤΙΚΛΗΤΟΣ	*(74):*	Παπακωνσταντίνου Ελένη, δικηγόρος, Κουμπάρη 2, 106 74 Αθήνα

ΠΕΡΙΛΗΨΗ (57)
Αυτές οι ενώσεις περιλαμβάνουν επί πλέον της πολυουρεθανικής ρητίνης που είναι το βασικό τους συστατικό, έναν υδατάνθρακα, τουλάχιστον ένα δεύτερο θερμοπλαστικό πολυμερές αναμείξιμο στην ρευστή κατάσταση με την πολυουρεθάνη και/ή τουλάχιστον ένα τρίτο βιοδιασπώμενο πολυμερές επιλεγμένο μεταξύ των βιοδιασπωμένων αλειφατικών πολυεστέρων, κατά προτίμηση ίδιας φύσεως με την πολυεστερική βάση της χρησιμοποιούμενης πολυουρεθάνης.

ΑΡΙΘΜΟΣ ΕΥΡΩΠΑΪΚΟΥ Δ.Ε.	*(11):*	**3003353**
ΑΡΙΘ. ΕΛΛΗΝΙΚΗΣ ΚΑΤΑΘΕΣΗΣ	*(21):*	910401990
ΗΜΕΡ. ΕΛΛΗΝΙΚΗΣ ΚΑΤΑΘΕΣΗΣ	*(22):*	16.12.91
ΑΡΙΘ./ΗΜΕΡ. ΔΗΜΟΣΙΕΥΣΗΣ ΕΥΡΩΠΑΪΚΟΥ ΔΙΠΛΩΜΑΤΟΣ	*(87):*	0 284 999/11.12.91
ΑΡΙΘ./ΗΜΕΡ. ΚΑΤΑΘΕΣΗΣ ΕΥΡΩΠΑΪΚΗΣ ΑΙΤΗΣΗΣ	*(86):*	88104709.6/24.03.88
ΤΙΤΛΟΣ ΕΦΕΥΡΕΣΗΣ	*(54):*	Φαρμακευτικό παρασκεύασμα
ΔΙΚΑΙΟΥΧΟΣ	*(73):*	Euro-Celtique S.A. 122 Boulevard de la Petrusse Luxemburg, Λουξεμβούργο
ΣΥΜΒΑΤΙΚΕΣ ΠΡΟΤΕΡΑΙΟΤΗΤΕΣ	*(30):*	3711083/02.04.87/Γερμανία
ΕΦΕΥΡΕΤΗΣ	*(72):*	1) Rackur Helmut, Dr. 2) Pinter Erwig, Dr.
ΕΙΔΙΚΟΣ ΠΛΗΡΕΞΟΥΣΙΟΣ	*(74):*	Κ. Νταβατζίκου, δικηγόρος, Κουμπάρη 2, 106 74 Αθήνα
ΑΝΤΙΚΛΗΤΟΣ	*(74):*	Παπακωνσταντίνου Ελένη, δικηγόρος, Κουμπάρη 2, 106 74 Αθήνα

ΠΕΡΙΛΗΨΗ *(57)*

Γνωστά φαρμακευτικά παρασκευάσματα, περιέχοντα Ιώδιο μέσα σε ένα διαλύτη (οργανικό), έχουν μεγάλη περιεκτικότητα νερού. Δεν μπορούν να αποθηκευθούν για μεγάλο χρονικό διάστημα, και συχνά παράγουν μεγάλη συγκέντρωση Ιωδίου στην περιοχή εφαρμογής, με αποτέλεσμα τον ερεθισμό του δέρματος. Επιβραδύνουν την εγχείριση λόγω σχετικά βραδείας εξατμίσεως των, που επιπλέον προκαλεί στενοχώρια στον ασθενή ένεκα του αισθήματος ψύξεως που αισθάνεται. Αντικείμενον της ευρεσιτεχνίας είναι να ξεπεραστούν αυτά τα μειονεκτήματα. Το σύμφωνο με την ευρεσιτεχνία παρασκεύασμα, έχει μόνο πολύ μικρή περιεκτικότητα σε νερό, ή ακόμη είναι τελείως μη υδατικό. Το παρασκεύασμα αποθηκεύεται για μερικά χρόνια, και εξατμίζεται κατά την εφαρμογή του πολύ γρήγορα, χωρίς να δημιουργή καμμία τοπική περίσσεια συγκεντρώσεως Ιωδίου. Απροσδόκητα το μη υδατικό παρασκεύασμα, είναι ολοκληρωτικά Μικροβιοκτόνο μέσα σε διάστημα 10 δευτερολέπτων, και ακόμα φονεύει τα σπορία, πολύ γρήγορα και με μεγάλη αποτελεσματικότητα.

ΑΡΙΘΜΟΣ ΕΥΡΩΠΑΪΚΟΥ Δ.Ε.	*(11):*	**3003354**
ΑΡΙΘ. ΕΛΛΗΝΙΚΗΣ ΚΑΤΑΘΕΣΗΣ	*(21):*	910401994
ΗΜΕΡ. ΕΛΛΗΝΙΚΗΣ ΚΑΤΑΘΕΣΗΣ	*(22):*	16.12.91
ΑΡΙΘ./ΗΜΕΡ. ΔΗΜΟΣΙΕΥΣΗΣ ΕΥΡΩΠΑΪΚΟΥ ΔΙΠΛΩΜΑΤΟΣ	*(87):*	0 366 270/04.12.91
ΑΡΙΘ./ΗΜΕΡ. ΚΑΤΑΘΕΣΗΣ ΕΥΡΩΠΑΪΚΗΣ ΑΙΤΗΣΗΣ	*(86):*	89309825.1/27.09.89
ΤΙΤΛΟΣ ΕΦΕΥΡΕΣΗΣ	*(54):*	Φούρνος πυρολύσεως
ΔΙΚΑΙΟΥΧΟΣ	*(73):*	Mitsui Petrochemical Industries Ltd 2-5 Kasumigaseki 3-Chome Chiyoda-KU Tokyo 100, Ιαπωνία
ΣΥΜΒΑΤΙΚΕΣ ΠΡΟΤΕΡΑΙΟΤΗΤΕΣ	*(30):*	246149/88,30.09.88,Ιαπωνία
ΕΦΕΥΡΕΤΗΣ	*(72):*	1) Nakase Noriaki 2) Hokkedo Mamoru 3) Yamamoto Etsuji 4) Yoshida Masahiko 5) Kitayama Yutaka
ΕΙΔΙΚΟΣ ΠΛΗΡΕΞΟΥΣΙΟΣ	*(74):*	Κ. Νταβατζίκου, δικηγόρος, Κουμπάρη 2, 106 74 Αθήνα
ΑΝΤΙΚΛΗΤΟΣ	*(74):*	Παπακωνσταντίνου Ελένη, δικηγόρος, Κουμπάρη 2, 106 74 Αθήνα

ΠΕΡΙΛΗΨΗ *(57)*

Φούρνος πυρολύσεως για θερμική πυρόλυση πρώτων υλών υδρογονανθράκων, ικανός για μείωση του μήκους αυτού, του εμβαδού εγκαταστάσεως, του εμβαδού επιφάνειας τοιχώματος, και του αριθμού των εγκατεστημένων ανταλλακτών θερμότητας ψύξεως, δια του οποίου καθίσταται η συσκευή συνεπτυγμένη και μικροτέρου βάρους και μειώνεται η ζημία μερών λόγω υψηλών θερμοκρασιών, ο οποίος φούρνος πυρολύσεως περιλαμβάνει κεντρικό καυστήρα (13) προβλεπόμενον κατακορύφως στο κέντρο της οροφής του θαλάμου καύσεως (1)· πλευρικούς καυστήρες (12) προβλεπόμενους κατακορύφως και στις δύο πλευρές του κεντρικού καυστήρα (13)· σωλήνες αντιδράσεως (7) κατακορύφως διατεταγμένους μεταξύ του κεντρικού καυστήρα (13) και των αντίστοιχων πλευρικών καυστήρων (12), οι οποίοι σχηματίζουν κάμψεις τόξου στο κάτω μέρος του θαλάμου (1), και είναι διατεταγμένοι σε σειρές κατά μήκος της διαμήκους διευθύνσεως του θαλάμου (1)· αγωγόν ανταγωγής αερίου καύσεως (18) προβλεπόμενον στον πυθμένα του θαλάμου (1)· ανταλλάκτη θερμότητας ψύξεως (10) προβλεπόμενον στο άνω μέρος του θαλάμου (1)· και κορυφωτή σωλήνα εξόδου σωλήνων αντιδράσεως (9) ο οποίος συνδέει πλήθος εξόδων των σωλήνων αντιδράσεως (7) προς τον ανταλλάκτη θερμότητας ψύξεως (10).

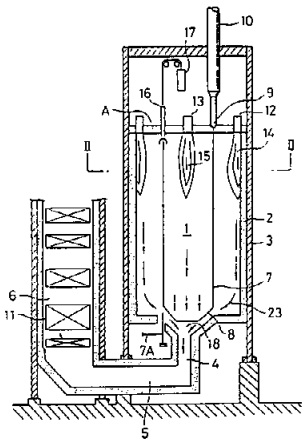

ΑΡΙΘΜΟΣ ΕΥΡΩΠΑ·Ι·ΚΟΥ Δ.Ε.	*(11):*	**3003355**
ΑΡΙΘ. ΕΛΛΗΝΙΚΗΣ ΚΑΤΑΘΕΣΗΣ	*(21):*	910401997
ΗΜΕΡ. ΕΛΛΗΝΙΚΗΣ ΚΑΤΑΘΕΣΗΣ	*(22):*	16.12.91
ΑΡΙΘ./ΗΜΕΡ. ΔΗΜΟΣΙΕΥΣΗΣ ΕΥΡΩΠΑ·Ι·ΚΟΥ ΔΙΠΛΩΜΑΤΟΣ	*(87):*	0 236 679/18.09.91
ΑΡΙΘ./ΗΜΕΡ. ΚΑΤΑΘΕΣΗΣ ΕΥΡΩΠΑ·Ι·ΚΗΣ ΑΙΤΗΣΗΣ	*(86):*	87100334.9/13.01.87
ΤΙΤΛΟΣ ΕΦΕΥΡΕΣΗΣ	*(54):*	Ενέσιμον παρασκεύασμα το οποίον περιέχει Nicorandil
ΔΙΚΑΙΟΥΧΟΣ	*(73):*	Chugai Seiyaku Kabushiki Kaisha 5-1, 5-Chome, Ukima Kita-Ku Tokyo, Ιαπωνία
ΣΥΜΒΑΤΙΚΕΣ ΠΡΟΤΕΡΑΙΟΤΗΤΕΣ	*(30):*	5742/86,14.01.86,Ιαπωνία
ΕΦΕΥΡΕΤΗΣ	*(72):*	1) Ishihara Kouji 2) Sanada Mika 3) Matsuo Naoki 4) Iiida Yoshimitsu 5) Matsuoka Yoshinori 6) Matsuo Junko
ΕΙΔΙΚΟΣ ΠΛΗΡΕΞΟΥΣΙΟΣ	*(74):*	Βασιλική Χρ. Ήτα, Πανεπιστημίου 42, 106 79 Αθήνα
ΑΝΤΙΚΛΗΤΟΣ	*(74):*	Έλλη Φρυδά-Λαδά, Πανεπιστημίου 42, 106 79 Αθήνα

ΠΕΡΙΛΗΨΗ (57)

Ένα ενέσιμον παρασκεύασμα μη υγρού τύπου το οποίον έχει βελτιωμένην σταθερότητα περιέχει νιτρικόν εστέρα N-(2-υδροξυαιθυλ)-νικοτιναμίδης (γενικώς γνωστόν ως Nicorandil) και ένα άλας αλκαλιμετάλλου ανοργάνου ή οργανικού οξέος αυτού. Τα συστατικά αυτά μαζί με άνα έκδοχον το οποίον είναι φαρμακευτικώς παραδεκτόν ημπορούν να διαλυθούν εντός ενός διαλύτου, να αποστειρωθούν δια διηθήσεως και να λυοφιλοποιηθούν δια να λάβωμε ένα λυοφιλοποιημένον παρασκεύασμα ή είναι δυνατόν να διαλυθούν εντός ενός διαλύτου υπό ασήπτους συνθήκας και να ανακρυσταλλωθούν δια να λάβωμε μίαν ενέσιμον πούδρα. Τα παρασκευάσματα Nicorandil συμφώνως προς την παρούσαν εφεύρεσιν είναι πολύ σταθερά και χρήσιμα δια κλινικάς εφαρμογάς.

ΑΡΙΘΜΟΣ ΕΥΡΩΠΑ·Ι·ΚΟΥ Δ.Ε.	*(11):*	**3003356**
ΑΡΙΘ. ΕΛΛΗΝΙΚΗΣ ΚΑΤΑΘΕΣΗΣ	*(21):*	910401998
ΗΜΕΡ. ΕΛΛΗΝΙΚΗΣ ΚΑΤΑΘΕΣΗΣ	*(22):*	16.12.91
ΑΡΙΘ./ΗΜΕΡ. ΔΗΜΟΣΙΕΥΣΗΣ ΕΥΡΩΠΑ·Ι·ΚΟΥ ΔΙΠΛΩΜΑΤΟΣ	*(87):*	0 254 703/18.09.91
ΑΡΙΘ./ΗΜΕΡ. ΚΑΤΑΘΕΣΗΣ ΕΥΡΩΠΑ·Ι·ΚΗΣ ΑΙΤΗΣΗΣ	*(86):*	87870098.8/13.07.87
ΤΙΤΛΟΣ ΕΦΕΥΡΕΣΗΣ	*(54):*	Μέθοδος και εγκατάσταση ηλεκτρολυτικής επιψευδαργύρωσης ταινιών χάλυβα
ΔΙΚΑΙΟΥΧΟΣ	*(73):*	Delloye-Matthieu Société Anonyme des Toleries Avenue des Ardennes, 34-36 B-5200 Huy, Βέλγιο
ΣΥΜΒΑΤΙΚΕΣ ΠΡΟΤΕΡΑΙΟΤΗΤΕΣ	*(30):*	86520/17.07.86/Λουξεμβούργο
ΕΦΕΥΡΕΤΗΣ	*(72):*	Labye Joseph
ΕΙΔΙΚΟΣ ΠΛΗΡΕΞΟΥΣΙΟΣ	*(74):*	Βασιλική Χρ. Ήτα, Πανεπιστημίου 42, Αθήνα
ΑΝΤΙΚΛΗΤΟΣ	*(74):*	Έλλη Φρυδά-Λαδά, Πανεπιστημίου 42, Αθήνα

ΠΕΡΙΛΗΨΗ (57)

Η εφεύρεση αναφέρεται σε μέθοδο ηλεκτρολυτικής επιψευδαργυρώσεως ταινίας χάλυβα (2) που παίζει τον ρόλο καθόδου απέναντι από μία σειρά ανόδων (5,6), ενώ μεταξύ της καθόδου και των ανόδων (5΄, 6΄) κυκλοφορεί ρεύμα ηλεκτρολύτη που φέρει ψευδάργυρο. Κάθε άνοδος (5΄, 6΄) τροφοδοτείται με ρεύμα ανεξάρτητα από τις άλλες και ρυθμίζεται η ποσότητα ρεύματος που διασχίζει κάθε άνοδο (5΄, 6΄) για να λάβουμε, από κάθε μία τους, ίδια πυκνότητα ρεύματος ηλεκτρολύσεως σε όλα τα σημεία, για να ληφθεί στην ταινία (2) εναπόθεση ψευδαργύρου με συμπαγή μονοπροσανατολισμένη κρυσταλλική δομή. Η εφεύρεση αφορά επίσης και εγκατάσταση για την εφαρμογή της μεθόδου αυτής.

ΑΡΙΘΜΟΣ ΕΥΡΩΠΑΪΚΟΥ Δ.Ε.	*(11):*	**3003357**
ΑΡΙΘ. ΕΛΛΗΝΙΚΗΣ ΚΑΤΑΘΕΣΗΣ	*(21):*	910400943
ΗΜΕΡ. ΕΛΛΗΝΙΚΗΣ ΚΑΤΑΘΕΣΗΣ	*(22):*	17.12.91
ΑΡΙΘ./ΗΜΕΡ. ΔΗΜΟΣΙΕΥΣΗΣ ΕΥΡΩΠΑΪΚΟΥ ΔΙΠΛΩΜΑΤΟΣ	*(87):*	0 272 978/27.11.91
ΑΡΙΘ./ΗΜΕΡ. ΚΑΤΑΘΕΣΗΣ ΕΥΡΩΠΑΪΚΗΣ ΑΙΤΗΣΗΣ	*(86):*	87402868.1/15.12.87
ΤΙΤΛΟΣ ΕΦΕΥΡΕΣΗΣ	*(54):*	Μέθοδος κατευθύνσεως και ελέγχου της ανόδου θερμοκρασίας τεμαχίων θερμαινομένων ηλεκτρικώς
ΔΙΚΑΙΟΥΧΟΣ	*(73):*	1) Gaz de France 23, rue Philibert Delorme F-75017 Paris, Γαλλία 2) Materiel Industriel Joseph Sauron 14, rue Nollet B.P. 29 F-91200 Athis Mons Γαλλία
ΣΥΜΒΑΤΙΚΕΣ ΠΡΟΤΕΡΑΙΟΤΗΤΕΣ	*(30):*	8618117/23.12.86/Γαλλία
ΕΦΕΥΡΕΤΗΣ	*(72):*	1) Nussbaum Max 2) Picart Thierry 3) Sauron Jean
ΕΙΔΙΚΟΣ ΠΛΗΡΕΞΟΥΣΙΟΣ	*(74):*	Κιλιμίρης Αναστάσιος, δικηγόρος, Υψηλάντου 38, 115 21 Αθήνα
ΑΝΤΙΚΛΗΤΟΣ	*(74):*	Κιλιμίρης Αναστάσιος, δικηγόρος, Υψηλάντου 38, 115 21 Αθήνα

ΠΕΡΙΛΗΨΗ *(57)*

Η εφεύρεση είναι σχετική με την αγωγή και τον έλεγχο, με μία αυτόματη μηχανή, της ανόδου της θερμοκρασίας τεμαχίων θερμαινομένων ηλεκτρικώς στα οποία συνδυάζουμε ένα δελτίο ταυτότητας περιλαμβάνον τις χρήσιμες παραμέτρους για την αγωγή και έλεγχο της θέρμανσης, η μηχανή περιλαμβάνει μέσα αναγνώσεως του δελτίου και εφαρμογής του προγράμματος θέρμανσης.

Κατά την εφεύρεση, χωρίζουμε το δελτίο σε πολλές ζώνες σε ορισμένες από τις οποίες εισάγουμε, εκτός από τις εν λόγω παραμέτρους, συμπληρωματικές πληροφορίες που αφορούν μερικές απ' αυτές, καταγράφουμε με τα εν λόγω μέσα αναγνώσεως, τις παραμέτρους και τις σύμφωνες πληροφορίες και προβλέπουμε μεταβολή σε μερικές τουλάχιστον από τις παραμέτρους που εδόθησαν από μερικές άλλες συνδυασμένες ζώνες συναρτήσει τουλάχιστον των πληροφοριών που περιέχουν.

Η εφεύρεση εφαρμόζεται κυρίως στον έλεγχο της μεταξύ τους συγκόλληση τεμαχίων από πλαστική ύλη.

ΑΡΙΘΜΟΣ ΕΥΡΩΠΑΪΚΟΥ Δ.Ε.	*(11):*	**3003358**
ΑΡΙΘ. ΕΛΛΗΝΙΚΗΣ ΚΑΤΑΘΕΣΗΣ	*(21):*	910401172
ΗΜΕΡ. ΕΛΛΗΝΙΚΗΣ ΚΑΤΑΘΕΣΗΣ	*(22):*	17.12.91
ΑΡΙΘ./ΗΜΕΡ. ΔΗΜΟΣΙΕΥΣΗΣ ΕΥΡΩΠΑΪΚΟΥ ΔΙΠΛΩΜΑΤΟΣ	*(87):*	0 328 699/18.09.91
ΑΡΙΘ./ΗΜΕΡ. ΚΑΤΑΘΕΣΗΣ ΕΥΡΩΠΑΪΚΗΣ ΑΙΤΗΣΗΣ	*(86):*	88102236.2/16.02.88
ΤΙΤΛΟΣ ΕΦΕΥΡΕΣΗΣ	*(54):*	Σύριγγα (ενέσεων) για ιατρικούς σκοπούς
ΔΙΚΑΙΟΥΧΟΣ	*(73):*	Arzneimittel GmbH Apotheker Vetter & Co. Ravensburg Marienplatz 79-81, D-7980 Ravensburg, Γερμανία
ΣΥΜΒΑΤΙΚΕΣ ΠΡΟΤΕΡΑΙΟΤΗΤΕΣ	*(30):*	—
ΕΦΕΥΡΕΤΗΣ	*(72):*	Vetter Udo J.
ΕΙΔΙΚΟΣ ΠΛΗΡΕΞΟΥΣΙΟΣ	*(74):*	Ελένη Γιώτη-Μάνθου, δικηγόρος, Στουρνάρα 37, 106 82 Αθήνα
ΑΝΤΙΚΛΗΤΟΣ	*(74):*	Γεώργιος Στ. Βαγιανός, δικηγόρος, Στουρνάρα 37, 106 82 Αθήνα

ΠΕΡΙΛΗΨΗ *(57)*

Η σύριγγα προβλέπεται για ιατρικούς σκοπούς και προς τούτο είναι εφοδιασμένη με έναν στο ένα άκρο προς την βάση μίας βελόνας ενέσεως (1) διαμορφωμένο κύλινδρο σύριγγας (2) και με ένα εντός του κυλίνδρου της σύριγγας (2) μετατοπιζόμενο έμβολο σύριγγας (3). Το έμβολο της σύριγγας (3) στηρίζεται αξονικά σταθερά σε μία ράβδο εμβόλου (4), που προεξέχει στο αντίθετο προς το άκρο της βάσης της βελόνας (5) άκρο κυλίνδρου από τον κύλινδρο σύριγγας (2). Περαιτέρω προβλέπεται ένα δεύτερο έμβολο σύριγγας (6), το οποίο είναι διατεταγμένο επίσης με δυνατότητα μετατόπισης μεταξύ του άκρου της βάσης της βελόνας (5) και του στηριζομένου στην ράβδο εμβόλου (4) έμβολο σύριγγας (3) και έτσι σχηματίζει μία σύριγγα δύο εμβόλων. Στο τοίχωμα του κυλίνδρου της σύριγγας (2) προβλέπεται μία σχηματίζουσα μία παράκαμψη (9) ακτινικά προς τα έξω κατευθυνόμενη κοιλότητα, μέσω της οποίας συνδέονται μετ' αλλήλων οι δύο θάλαμοι (7, 8) με ιστάμενο στην περιοχή της κοιλότητος δεύτερο έμβολο σύριγγας (6). Στο αντίθετο προς το άκρο της βάσης της βελόνας (5) άκρο κυλίνδρου είναι διατεταγμένο ένα τμήμα αποτροπής (10) που χρησιμεύει ως τροχοπέδη του εμβόλου και το οποίο σε μία μετατόπιση του εμβόλου της σύριγγας (3) με την βοήθεια της ράβδου εμβόλου (4) σε κατεύθυνση προς το άκρο της βάσης της βελόνας (5) επιτρέπει μία αρχικά μόνο μειωμένη ταχύτητα ώθησης της ράβδου του εμβόλου (4), όσο το τοποθετημένο στην ράβδο εμβόλου (4) έμβολο της σύριγγας (3) δεν έχει φθάσει την περιοχή της παράκαμψης (9).

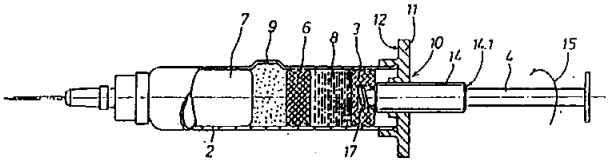

ΑΡΙΘΜΟΣ ΕΥΡΩΠΑΪΚΟΥ Δ.Ε.	***(11):***	**3003359**
ΑΡΙΘ. ΕΛΛΗΝΙΚΗΣ ΚΑΤΑΘΕΣΗΣ	*(21):*	910401330
ΗΜΕΡ. ΕΛΛΗΝΙΚΗΣ ΚΑΤΑΘΕΣΗΣ	*(22):*	17.12.91
ΑΡΙΘ./ΗΜΕΡ. ΔΗΜΟΣΙΕΥΣΗΣ ΕΥΡΩΠΑΪΚΟΥ ΔΙΠΛΩΜΑΤΟΣ	*(87):*	0 245 802/18.09.91
ΑΡΙΘ./ΗΜΕΡ. ΚΑΤΑΘΕΣΗΣ ΕΥΡΩΠΑΪΚΗΣ ΑΙΤΗΣΗΣ	*(86):*	87106742.7/08.05.87
ΤΙΤΛΟΣ ΕΦΕΥΡΕΣΗΣ	*(54):*	Στοιχείο αναλύσεως για τον προσδιορισμό παραμέτρων πήξεως (του αίματος)
ΔΙΚΑΙΟΥΧΟΣ	*(73):*	Boheringer Mannheim GmbH Sandhofer Strasse 116 D-6800 Mannheim 31, Γερμανία
ΣΥΜΒΑΤΙΚΕΣ ΠΡΟΤΕΡΑΙΟΤΗΤΕΣ	*(30):*	3616496/16.05.86/Γερμανία
ΕΦΕΥΡΕΤΗΣ	*(72):*	1) Bartl Knut, Dr. rer. nat. 2) Lill Helmut, Dr. rer. nat. 3) Wielinger Hans, Dr. phil.
ΕΙΔΙΚΟΣ ΠΛΗΡΕΞΟΥΣΙΟΣ	*(74):*	Ελένη Γιώτη-Μάνθου, δικηγόρος, Στουρνάρα 37, 106 82 Αθήνα
ΑΝΤΙΚΛΗΤΟΣ	*(74):*	Γεώργιος Στ. Βαγιανός, δικηγόρος, Στουρνάρα 37, 106 82 Αθήνα

ΠΕΡΙΛΗΨΗ *(57)*

Η εφεύρεση αφορά σε ένα στοιχείο αναλύσεως για τον προσδιορισμό παραμέτρων της πήξεως (αίματος) με την βοήθεια ενός δυναμένου να προσδιορισθεί ή ενός προκαλούντος μία αντίδραση προσδιορισμού υποστρώματος, μίας πρωτεάσης του συστήματος πήξεως του αίματος και τουλάχιστον ενός παράγοντος και/ή συμπαράγοντος του συστήματος πήξεως του αίματος και μίας ρυθμιστικής ουσίας. Ως φορέας προβλέπεται τουλάχιστον για τον παράγοντα και/ή συμπαράγοντα μία ανοικτή, επίπεδη συνδεδεμένη δομή, η οποία αποτελείται από ένα υλικό, το οποίο δεν έχει παρενοχλητική επιρροή επί της εξέλιξης της κλιμακωτής πήξεως. Διαποτίζεται με ένα μη υδατοδιαλυτό μη ιονογενές πολυμερές, το οποίο δεν επηρεάζει με σφάλματα την εξέλιξη της κλιμακωτής πήξης, και σε δεδομένη περίπτωση το υπόστρωμα και ο παράγων και/ή συμπαράγων.

ΑΡΙΘΜΟΣ ΕΥΡΩΠΑΪΚΟΥ Δ.Ε.	***(11):***	**3003360**
ΑΡΙΘ. ΕΛΛΗΝΙΚΗΣ ΚΑΤΑΘΕΣΗΣ	*(21):*	910401335
ΗΜΕΡ. ΕΛΛΗΝΙΚΗΣ ΚΑΤΑΘΕΣΗΣ	*(22):*	17.12.91
ΑΡΙΘ./ΗΜΕΡ. ΔΗΜΟΣΙΕΥΣΗΣ ΕΥΡΩΠΑΪΚΟΥ ΔΙΠΛΩΜΑΤΟΣ	*(87):*	0 289 813/18.09.91
ΑΡΙΘ./ΗΜΕΡ. ΚΑΤΑΘΕΣΗΣ ΕΥΡΩΠΑΪΚΗΣ ΑΙΤΗΣΗΣ	*(86):*	88105741.8/11.04.88
ΤΙΤΛΟΣ ΕΦΕΥΡΕΣΗΣ	*(54):*	Μέθοδος και διάταξη για τη ρύθμιση κινητήριου μηχανισμού θέσεως
ΔΙΚΑΙΟΥΧΟΣ	*(73):*	Siemens Aktiengesellschaft Berlin und Müchen Wittelsbacherplatz 2 D-8000 Müchen 2 Γερμανία
ΣΥΜΒΑΤΙΚΕΣ ΠΡΟΤΕΡΑΙΟΤΗΤΕΣ	*(30):*	3713271/18.04.87/Γερμανία
ΕΦΕΥΡΕΤΗΣ	*(72):*	1) Neuffer Ingemar, Dipl.-Ing. 2) Keller Christian
ΕΙΔΙΚΟΣ ΠΛΗΡΕΞΟΥΣΙΟΣ	*(74):*	Ελένη Γιώτη-Μάνθου, δικηγόρος, Στουρνάρα 37, 106 82 Αθήνα
ΑΝΤΙΚΛΗΤΟΣ	*(74):*	Γεώργιος Στ. Βαγιανός, δικηγόρος, Στουρνάρα 37, 106 82 Αθήνα

ΠΕΡΙΛΗΨΗ *(57)*

Προσδιορίζεται συνεχώς από ένα μη γραμμική κύκλωμα ρύθμισης της απόστασης μία πρώτη επιθυμητή τιμή επιτάχυνσης (A1) και παράλληλα προς τούτο από ένα μη γραμμικό κύκλωμα ρύθμισης της ταχύτητας μία δεύτερη τιμή επιτάχυνσης (A2). Με την βοήθεια ενός απλού κριτηρίου επιλογής που περικλείει μόνο αυτές τις δύο εναλλακτικές τιμές επιτάχυνσης, φέρεται σε ενέργεια από ένα κύκλωμα επιλογής (18) για την κίνηση προς τα άνω η δεύτερη για την δρομολόγηση της επιθυμητής τροχοπέδησης η πρώτη και για την είσοδο στην επιθυμητή θέση και πάλι η δεύτερη εναλλακτική επιθυμητή τιμή επιτάχυνσης. Μεταβολές του επιθυμητού στόχου κινήσεως και της ταχύτητος του κινητηρίου μηχανισμού θέσεως (PA), ιδιαίτερα η υλοποίηση πολύ αργών ταχυτήτων είναι ουσιαστικά δυνατές σε κάθε έκταση κατά την διάρκεια της κινήσεως.

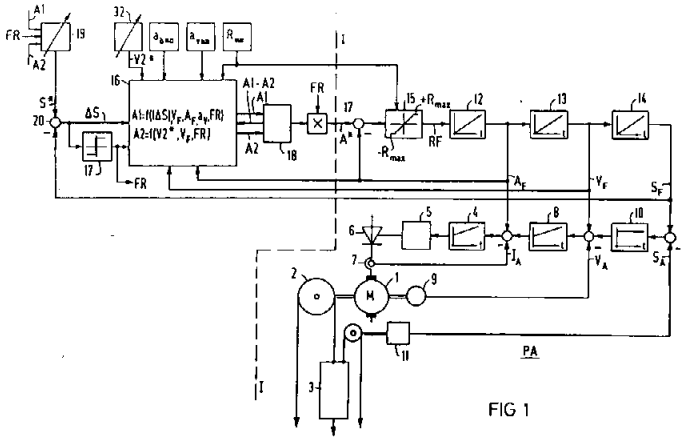

FIG 1

ΑΡΙΘΜΟΣ ΕΥΡΩΠΑΪΚΟΥ Δ.Ε.	*(11):*	**3003361**
ΑΡΙΘ. ΕΛΛΗΝΙΚΗΣ ΚΑΤΑΘΕΣΗΣ	*(21):*	910401549
ΗΜΕΡ. ΕΛΛΗΝΙΚΗΣ ΚΑΤΑΘΕΣΗΣ	*(22):*	17.12.91
ΑΡΙΘ./ΗΜΕΡ. ΔΗΜΟΣΙΕΥΣΗΣ ΕΥΡΩΠΑΪΚΟΥ ΔΙΠΛΩΜΑΤΟΣ	*(87):*	0 305 749/18.09.91
ΑΡΙΘ./ΗΜΕΡ. ΚΑΤΑΘΕΣΗΣ ΕΥΡΩΠΑΪΚΗΣ ΑΙΤΗΣΗΣ	*(86):*	88112531.4/02.08.88
ΤΙΤΛΟΣ ΕΦΕΥΡΕΣΗΣ	*(54):*	Πολυμερή περιέχοντα θειολομάδες, μέθοδος παρασκευής τους και χρήση αυτών
ΔΙΚΑΙΟΥΧΟΣ	*(73):*	Behringwerke Aktiengesellschaft Postfach 1140 D-3550 Marburg 1 Γερμανία
ΣΥΜΒΑΤΙΚΕΣ ΠΡΟΤΕΡΑΙΟΤΗΤΕΣ	*(30):*	3726454/08.08.87/Γερμανία
ΕΦΕΥΡΕΤΗΣ	*(72):*	1) Stüber Werner, Dr. 2) Löbermann Hartmut, Dr.
ΕΙΔΙΚΟΣ ΠΛΗΡΕΞΟΥΣΙΟΣ	*(74):*	Ελένη Γιώτη-Μάνθου, δικηγόρος, Στουρνάρα 37, 106 82 Αθήνα
ΑΝΤΙΚΛΗΤΟΣ	*(74):*	Γεώργιος Στ. Βαγιανός, δικηγόρος, Στουρνάρα 37, 106 82 Αθήνα

ΠΕΡΙΛΗΨΗ *(57)*

Περιγράφονται πολυμερή που περιέχουν ομάδες θειόλης, τα οποία λαμβάνονται κατά το ότι εισάγονται σε πολυμερή που περιέχουν ομάδες υδροξύ ομάδες οξιρανίου και το προϊόν υποβάλλεται σε αγωγή με ένα άλας του θειϊκού οξέος.

ΑΡΙΘΜΟΣ ΕΥΡΩΠΑΪΚΟΥ Δ.Ε.	*(11):*	**3003362**
ΑΡΙΘ. ΕΛΛΗΝΙΚΗΣ ΚΑΤΑΘΕΣΗΣ	*(21):*	910401682
ΗΜΕΡ. ΕΛΛΗΝΙΚΗΣ ΚΑΤΑΘΕΣΗΣ	*(22):*	17.12.91
ΑΡΙΘ./ΗΜΕΡ. ΔΗΜΟΣΙΕΥΣΗΣ ΕΥΡΩΠΑΪΚΟΥ ΔΙΠΛΩΜΑΤΟΣ	*(87):*	0 283 428/30.10.91
ΑΡΙΘ./ΗΜΕΡ. ΚΑΤΑΘΕΣΗΣ ΕΥΡΩΠΑΪΚΗΣ ΑΙΤΗΣΗΣ	*(86):*	88730061.4/11.03.88
ΤΙΤΛΟΣ ΕΦΕΥΡΕΣΗΣ	*(54):*	Στεροειδή με 19-11β-γέφυρα, παρασκευή αυτών και φαρμακευτικά παρασκευάσματα περιέχοντα αυτά
ΔΙΚΑΙΟΥΧΟΣ	*(73):*	Schering Aktiengesellschaft Berlin und Bergkamen Müllerstrasse 170/178 Postfach 650311, D-1000 Berlin 65, Γερμανία
ΣΥΜΒΑΤΙΚΕΣ ΠΡΟΤΕΡΑΙΟΤΗΤΕΣ	*(30):*	3708942/18.03.87/Γερμανία
ΕΦΕΥΡΕΤΗΣ	*(72):*	1) Ottow Eckhard, Dr. 2) Wiechert Rudolf, Prof. Dr. 3) Neef Günter, Dr. 4) Beier Sybille, Dr. 5) Elger Walter, Dr. 6) Henderson David Andrew, Dr.
ΕΙΔΙΚΟΣ ΠΛΗΡΕΞΟΥΣΙΟΣ	*(74):*	Ελένη Γιώτη-Μάνθου, δικηγόρος, Στουρνάρα 37, 106 82 Αθήνα
ΑΝΤΙΚΛΗΤΟΣ	*(74):*	Γεώργιος Στ. Βαγιανός, δικηγόρος, Στουρνάρα 37, 106 82 Αθήνα

ΠΕΡΙΛΗΨΗ *(57)*

Περιγράφονται νέα με 19,11β-γέφυρα στεροειδή του γενικού τύπου I

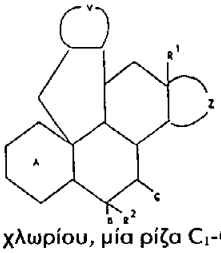

στον οποίο το
R^1 παριστά μία ρίζα μεθυλίου ή αιθυλίου, το
R^2 παριστά ένα άτομο υδρογόνο, ένα άτομο χλωρίου, μία ρίζα C_1-C_4-αλκυλίου, τα
B και G, τα οποία είναι όμοια ή διαφορετικά, παριστούν εκάστοτε ένα άτομο υδρογόνου, μία ρίζα C_1-C_4-αλκυλίου ή από κοινού έναν δεύτερο δεσμό μεταξύ των ατόμων άνθρακος 6 και 7, τα
B και R^2 παριστούν από κοινού μία ομάδα μεθυλενίου ή αιθυλενίου, το
Z παριστά την ρίζα ενός πενταγωνικού ή εξαγωνικού δακτυλίου, ο οποίος σε δεδομένη περίπτωση υποκαθίσταται και σε δεδομένη περίπτωση είναι ακόρεστος, το
V παριστά μία σε δεδομένη περίπτωση υποκατεστημένη καρβοκυκλική ή ετεροκυκλική ρίζα αρυλίου,
ο δακτύλιος A παριστά

a) 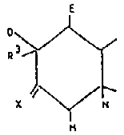

όπου τα M και N σημαίνουν από κοινού έναν δεύτερο δεσμό, ή το
M σημαίνει ένα άτομο υδρογόνου και το N σημαίνει μία ομάδα υδροξύ, όπου τότε τα B, R^2, G, R^3, D και E είναι άτομα υδρογόνου και το
X σημαίνει ένα άτομο οξυγόνου, δύο άτομα υδρογόνου ή μία ομαδοποίηση υδροξυϊμίνο NOH, τα
R^3 και D, τα οποία είναι όμοια ή διαφορετικά, σημαίνουν εκάστοτε ένα άτομο υδρογόνου, μία ρίζα νιτριλίου ή μία ρίζα C_1-C_4-αλκυλίου ή από κοινού μία ομάδα μεθυλενίου ή αιθυλενίου, το
E σημαίνει ένα άτομο υδρογόνου, μία ρίζα C_1-C_4-αλκυλίου, τα
D και E σημαίνουν από κοινού έναν δεύτερο δεσμό μεταξύ των ατόμων άνθρακος 1 και 2 ή σημαίνουν από κοινού μία ομάδα μεθυλενίου

ή
b) 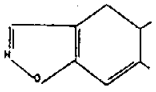

ή
c) 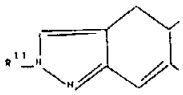

με R^{11} στην σημασία ενός ατόμου υδρογόνου ή μίας ρίζας C_1-C_8-αλκυλίου, ως και σε δεδομένη περίπτωση τα φαρμακευτικώς ανεκτά οξεοπροσθετικά άλατά τους με οξέα.

ΑΡΙΘΜΟΣ ΕΥΡΩΠΑΪΚΟΥ Δ.Ε.	*(11):*	**3003363**
ΑΡΙΘ. ΕΛΛΗΝΙΚΗΣ ΚΑΤΑΘΕΣΗΣ	*(21):*	910402004
ΗΜΕΡ. ΕΛΛΗΝΙΚΗΣ ΚΑΤΑΘΕΣΗΣ	*(22):*	17.12.91
ΑΡΙΘ./ΗΜΕΡ. ΔΗΜΟΣΙΕΥΣΗΣ ΕΥΡΩΠΑΪΚΟΥ ΔΙΠΛΩΜΑΤΟΣ	*(87):*	0 289 073/27.11.91
ΑΡΙΘ./ΗΜΕΡ. ΚΑΤΑΘΕΣΗΣ ΕΥΡΩΠΑΪΚΗΣ ΑΙΤΗΣΗΣ	*(86):*	88200689.3/12.04.88
ΤΙΤΛΟΣ ΕΦΕΥΡΕΣΗΣ	*(54):*	Νέα παράγωγα 11-Αρυλοιστρανίου και 11-Αρυλοπρεγνανίου
ΔΙΚΑΙΟΥΧΟΣ	*(73):*	Akzo N.V. Velperweg 76 NL-6824 BM Arnhem Nederland, Ολλανδία
ΣΥΜΒΑΤΙΚΕΣ ΠΡΟΤΕΡΑΙΟΤΗΤΕΣ	*(30):*	8700970/24.04.87/Ολλανδία
ΕΦΕΥΡΕΤΗΣ	*(72):*	1) Groen Marinus Bernard 2) de Jongh Hendrik Paul
ΕΙΔΙΚΟΣ ΠΛΗΡΕΞΟΥΣΙΟΣ	*(74):*	Απόστολος Νικ. Θεοδώρου, Ακαδημίας 88, Αθήνα
ΑΝΤΙΚΛΗΤΟΣ	*(74):*	Αθανάσιος Βασ. Μασούλας, Ακαδημίας 88, Αθήνα

ΠΕΡΙΛΗΨΗ *(57)*

Η παρούσα εφεύρεση αφορά παράγωγα 11-αρυλοιστρανίου και 11-αρυλοπρεγνανίου, χαρακτηριζόμενη από το ότι τα παράγωγα αυτά έχουν την ακόλουθη δομή:

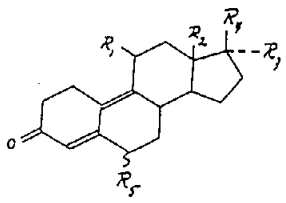

όπου το R_1 είναι μία αρυλομάδα με μία -N-X ομάδα ως υποκαταστάτη,

I
Y

όπου τα X και Y είναι ανεξαρτήτως H ή μία (1-4 C) υδρογονανθρακική ρίζα ή μαζί μία (2-6 C) υδρογονανθρακική ρίζα.
Το R_2 είναι μία αλκυλομάδα με 1-4 άτομα άνθρακα.
Το R_3 είναι H, OH, μία κορεσμένη ή ακόρεστη υδρογονανθρακική ρίζα με 1-8 άτομα άνθρακα, φέρουσα τουλάχιστον ένα υδροξύλιο, οξοομάδα, αλογόνο, αζιδομάδα ή νιτριλομάδα· ή μία ακυλοξυομάδα ή αλκοξυομάδα.

ΑΡΙΘΜΟΣ ΕΥΡΩΠΑΪΚΟΥ Δ.Ε.	*(11):*	**3003364**
ΑΡΙΘ. ΕΛΛΗΝΙΚΗΣ ΚΑΤΑΘΕΣΗΣ	*(21):*	910402005
ΗΜΕΡ. ΕΛΛΗΝΙΚΗΣ ΚΑΤΑΘΕΣΗΣ	*(22):*	17.12.91
ΑΡΙΘ./ΗΜΕΡ. ΔΗΜΟΣΙΕΥΣΗΣ ΕΥΡΩΠΑΪΚΟΥ ΔΙΠΛΩΜΑΤΟΣ	*(87):*	0 271 371/18.09.91
ΑΡΙΘ./ΗΜΕΡ. ΚΑΤΑΘΕΣΗΣ ΕΥΡΩΠΑΪΚΗΣ ΑΙΤΗΣΗΣ	*(86):*	87402374.0/22.10.87
ΤΙΤΛΟΣ ΕΦΕΥΡΕΣΗΣ	*(54):*	Μέθοδος εκχυλίσεως για τον διαχωρισμό ενός καρβοξυλικού οξέος α. , ένα υδατικό διάλυμα του οξέος τούτου
ΔΙΚΑΙΟΥΧΟΣ	*(73):*	Atochem 4 & 8, Cours Michelet La Défense 10 F-92800 Puteaux, France
ΣΥΜΒΑΤΙΚΕΣ ΠΡΟΤΕΡΑΙΟΤΗΤΕΣ	*(30):*	8615840/14.11.86/Γαλλία
ΕΦΕΥΡΕΤΗΣ	*(72):*	Samuel Yves
ΕΙΔΙΚΟΣ ΠΛΗΡΕΞΟΥΣΙΟΣ	*(74):*	Απόστολος Νικ. Θεοδώρου, δικηγόρος, Ακαδημίας 88, Αθήνα
ΑΝΤΙΚΛΗΤΟΣ	*(74):*	Αθανάσιος Βασ. Μασούλας, Ακαδημίας 88, Αθήνα

ΠΕΡΙΛΗΨΗ *(57)*

Μέθοδος διαχωρισμού ενός τουλάχιστον οξέος που επιλέγεται μεταξύ των ισοβουτυρικού οξέος και μεθακρυλικού οξέος με την βοήθεια εκχυλίσεως (εξαγωγής) και εκκινώντας από ένα υδατικό διάλυμα του οξέος τούτου, με την χρησιμοποίηση ενός συστήματος οργανικού διαλύτη που περιλαμβάνει τολουόλιο, η οποία εκχύλισις ακολουθείται από μία απόσταξη κατά το διάστημα της οποίας το σύστημα του διαλύτη ανακτάται και αποστέλλεται ολοκληρωτικά πίσω στην εκχύλιση (εξαγωγή).
Το σύστημα του διαλύτη είναι ένα μείγμα τολουολίου και τουλάχιστον ενός κορεσμένου οργανικού εστέρα που είναι ασθενώς διαλυτό εντός του νερού και έχει μία θερμοκρασία βρασμού η οποία περιλαμβάνεται μέσα στα όρια από 98°C μέχρι 130°C.
Εφαρμογή για τον καθαρισμό του μεθακρυλικού οξέος.

ΑΡΙΘΜΟΣ ΕΥΡΩΠΑ·Ι·ΚΟΥ Δ.Ε.	*(11):*	**3003365**
ΑΡΙΘ. ΕΛΛΗΝΙΚΗΣ ΚΑΤΑΘΕΣΗΣ	*(21):*	910402015
ΗΜΕΡ. ΕΛΛΗΝΙΚΗΣ ΚΑΤΑΘΕΣΗΣ	*(22):*	17.12.91
ΑΡΙΘ./ΗΜΕΡ. ΔΗΜΟΣΙΕΥΣΗΣ ΕΥΡΩΠΑ·Ι·ΚΟΥ ΔΙΠΛΩΜΑΤΟΣ	*(87):*	0 294 980A1/16.10.91 91/42
ΑΡΙΘ./ΗΜΕΡ. ΚΑΤΑΘΕΣΗΣ ΕΥΡΩΠΑ·Ι·ΚΗΣ ΑΙΤΗΣΗΣ	*(86):*	88304911.6/31.05.88
ΤΙΤΛΟΣ ΕΦΕΥΡΕΣΗΣ	*(54):*	Στροφεύς ανοίγματος
ΔΙΚΑΙΟΥΧΟΣ	*(73):*	Securistyle Limited Kingsmead Industrial estate princess Elizabeth Way Cheltenham, Clos GL51 7RE (GB) Μ. Βρετανία
ΣΥΜΒΑΤΙΚΕΣ ΠΡΟΤΕΡΑΙΟΤΗΤΕΣ	*(30):*	8713801/12.06.87/Μ.Βρετανία
ΕΦΕΥΡΕΤΗΣ	*(72):*	Mayes John
ΕΙΔΙΚΟΣ ΠΛΗΡΕΞΟΥΣΙΟΣ	*(74):*	Αναστάσιος Κιλιμίρης, δικηγόρος, Υψηλάντου 38, 115 21 Αθήνα
ΑΝΤΙΚΛΗΤΟΣ	*(74):*	Αναστάσιος Κιλιμίρης, δικηγόρος, Υψηλάντου 38, 115 21 Αθήνα

ΠΕΡΙΛΗΨΗ *(57)*

Ένας στροφεύς ή βραχίονας τριβής επιτρέπει το εκτεταμένο άνοιγμα παραθύρου ή θύρας, ώστε να παρέχεται επαρκής ελεύθερη επιφάνεια. Όταν χρησιμοποιείται ο βραχίονας σε παράθυρο παρέχει ελεύθερο άνοιγμα, μέσω του οποίου μπορεί να διαφύγει ένα άτομο στην περίπτωση πυρκαϊάς. Ο στροφέας περιλαμβάνει τροχιά (14) με πώμα φέρον εσοχή (15). Μια αντηρίδα (18) αρθρώνεται προς ολισθητήρα (20), του οποίου η κίνηση περιορίζεται από τον ανασχετήρα (17) και από δεύτερο ανασχετήρα (21). Μια αντηρίδα (18) συνδέεται προς ράβδο (23) που φέρει πώμα (24) και η ράβδος συνδέεται επίσης μέσω συνδέσμου (25) προς δεύτερο ολισθητήρα (26). Μεταξύ του ολισθητήρα (26) και του πώματος που φέρει εσοχή υπάρχει ελατήριο (28), το οποίο φέρει αντίσταση στην κίνηση του ολισθητήρα (26), η οποία κίνηση επιτυγχάνεται χάρη στο γεγονός ότι η αντηρίδα (18) φέρεται από τον ολισθητήρα με αρκετή ελευθερία κινήσεως μεταξύ των ανασχετήρων (17) και (21) εν συγκρίσει προς γνωστούς στροφείς, στους οποίους ο βραχίονας (18) έχει σταθερό σημείο περιστροφής.
Ο ολισθητήρας (26) έχει περιορισμένο εύρος κινήσεως, το οποίο όμως είναι επαρκές να επιτρέψει στο κάλυμα (24) να απομακρυνθεί από το πώμα με εσοχή (15) κατά την αρχική κίνηση που συνοδεύει το άνοιγμα.

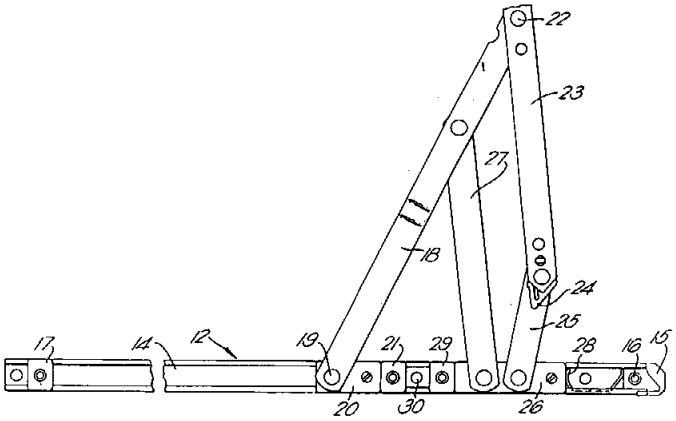

ΑΡΙΘΜΟΣ ΕΥΡΩΠΑ·Ι·ΚΟΥ Δ.Ε.	*(11):*	**3003366**
ΑΡΙΘ. ΕΛΛΗΝΙΚΗΣ ΚΑΤΑΘΕΣΗΣ	*(21):*	910402016
ΗΜΕΡ. ΕΛΛΗΝΙΚΗΣ ΚΑΤΑΘΕΣΗΣ	*(22):*	17.12.91
ΑΡΙΘ./ΗΜΕΡ. ΔΗΜΟΣΙΕΥΣΗΣ ΕΥΡΩΠΑ·Ι·ΚΟΥ ΔΙΠΛΩΜΑΤΟΣ	*(87):*	0 331 792A2/11.12.91 91/50
ΑΡΙΘ./ΗΜΕΡ. ΚΑΤΑΘΕΣΗΣ ΕΥΡΩΠΑ·Ι·ΚΗΣ ΑΙΤΗΣΗΣ	*(86):*	88116133.5/29.09.88
ΤΙΤΛΟΣ ΕΦΕΥΡΕΣΗΣ	*(54):*	Χαρτοκυτίο με αμφικλινή πάνω επιφάνεια και μήτρα για σφράγισμα του χαρτοκυτίου αυτού
ΔΙΚΑΙΟΥΧΟΣ	*(73):*	FBI Brands Ltd 16 Chemin Benoit Mt. St. Hilaire Quebec J3G 4S6 (CA) Καναδάς
ΣΥΜΒΑΤΙΚΕΣ ΠΡΟΤΕΡΑΙΟΤΗΤΕΣ	*(30):*	561264/11.03.88/Καναδάς
ΕΦΕΥΡΕΤΗΣ	*(72):*	Poole Donald A.
ΕΙΔΙΚΟΣ ΠΛΗΡΕΞΟΥΣΙΟΣ	*(74):*	Παύλος Δ. Λέκκας, δικηγόρος, Κάνιγγος 2, Αθήνα
ΑΝΤΙΚΛΗΤΟΣ	*(74):*	Αναστάσιος Κιλιμίρης, δικηγόρος, Υψηλάντου 38, 115 21 Αθήνα

ΠΕΡΙΛΗΨΗ *(57)*

Η εφεύρεση αυτή καλύπτει το πρόβλημα της κατασκευής χαρτοκυτίου με αμφικλινή πάνω επιφάνεια η οποία σφραγίζει μεν ασφαλώς αλλά μπορεί να ανοιχθεί εύκολα.
Το εν λόγω χαρτοκυτίο περιλαμβάνει αμφικλινή πάνω επιφάνεια κλεισίματος η οποία περιλαμβάνει αντικρυστές πλευρικές επιφάνειες με πλευρικά αυτιά που αποτελούν προέκταση των επιφανειών αυτών και αντικρυστές ακραίες επιφάνειες με ακραία αυτιά που αποτελούν προέκταση αυτών και φθάνουν σε ύψος χαμηλότερο από εκείνο των αυτιών των πλευρικών επιφανειών, ενώ οι εν λόγω πλευρικές επιφάνειες και ακραίες επιφάνειες φέρουν ανάγλυφες γραμμώσεις για να διευκολύνεται το κλείσιμο και το άνοιγμα, τα αντικρυστά πλευρικά αυτιά προσκολλώνται το ένα στο άλλο και τα ακραία αυτιά προσκολλώνται στο κάτω τμήμα των πλευρικών αυτιών, χαρακτηριζόμενο από το ότι στο κέντρο του άνω τμήματος ενός ακραίου αυτιού υπάρχει μία ασφράγιστη περιοχή για να διευκολύνεται το άνοιγμα του κυτίου από τον χρήστη.

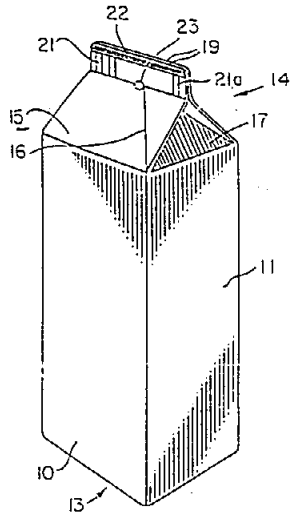

ΑΡΙΘΜΟΣ ΕΥΡΩΠΑ·Ι·ΚΟΥ Δ.Ε.	*(11):*	**3003367**
ΑΡΙΘ. ΕΛΛΗΝΙΚΗΣ ΚΑΤΑΘΕΣΗΣ	*(21):*	910402046
ΗΜΕΡ. ΕΛΛΗΝΙΚΗΣ ΚΑΤΑΘΕΣΗΣ	*(22):*	18.12.91
ΑΡΙΘ./ΗΜΕΡ. ΔΗΜΟΣΙΕΥΣΗΣ ΕΥΡΩΠΑ·Ι·ΚΟΥ ΔΙΠΛΩΜΑΤΟΣ	*(87):*	0 308 370/27.11.91
ΑΡΙΘ./ΗΜΕΡ. ΚΑΤΑΘΕΣΗΣ ΕΥΡΩΠΑ·Ι·ΚΗΣ ΑΙΤΗΣΗΣ	*(86):*	88810569.9/18.08.88
ΤΙΤΛΟΣ ΕΦΕΥΡΕΣΗΣ	*(54):*	Συσκευή για την στερέωση ενός τεμαχίου για κατεργασία ή ενός εργαλείου
ΔΙΚΑΙΟΥΧΟΣ	*(73):*	Erowa AG Winkelstrasse 8 CH-5734 Reinach Ελβετία
ΣΥΜΒΑΤΙΚΕΣ ΠΡΟΤΕΡΑΙΟΤΗΤΕΣ	*(30):*	—
ΕΦΕΥΡΕΤΗΣ	*(72):*	Schneider Rudolf
ΕΙΔΙΚΟΣ ΠΛΗΡΕΞΟΥΣΙΟΣ	*(74):*	Αναστασία Παλάζη, δικηγόρος, Λεωφ. Κηφισίας 293, 145 61 Κηφισιά
ΑΝΤΙΚΛΗΤΟΣ	*(74):*	Φειδίας Κυπρής, Λεωφ. Κηφισίας 293, 145 61 Κηφισιά

ΠΕΡΙΛΗΨΗ (57)

Η εφεύρεση αφορά μια συσκευή για τον καθορισμό της θέσης στερέωσης ενός τεμαχίου για κατεργασία (3) ή ενός εργαλείου πάνω σε μία υποδοχή για κατεργασία τεμαχίου ή εργαλείου (1), στην οποία η υποδοχή για κατεργασία τεμαχίου ή εργαλείου (1) είναι εφοδιασμένη με δύο τουλάχιστον προεξέχοντες κεντρικούς στροφείς (9α, 9β), οι οποίοι είναι καθορισμένοι να ακουμπούν αντίστοιχα σε κάποια τοποθετημένα κεντρικά ανοίγματα (10α, 10β) στην πλάκα για κατεργασία τεμαχίου ή εργαλείου (2). Για τη στερέωση της πλάκας για κατεργασία τεμαχίου ή εργαλείου (2) στην υποδοχή για κατεργασία τεμαχίου ή εργαλείου (1) προβλέπονται κάποια συνδετικά μέσα (4, 5). Για να εξουδετερώσουμε κάποιες ανοχές, που οφείλονται σε κατασκευαστικές αποκλίσεις και/ή σε θερμικές αλλαγές διαστάσεων, είναι τοποθετημένο ένα κεντρικό άνοιγμα (10α) της πλάκας για κατεργασία τεμαχίου ή εργαλείου (2) σε σχέση με ένα άλλο σε απόσταση απ' αυτό τοποθετημένο κεντρικό άνοιγμα (10β), σε μία σταθερή απόσταση και προς μία κατεύθυνση βασικά κατά μήκος της συνδετικής γραμμής των δύο αναφερθέντων κεντρικών ανοιγμάτων (10α, 10β) ή παράλληλα επιμηκυνόμενη κινητό, κάθετο αλλά σταθερό.

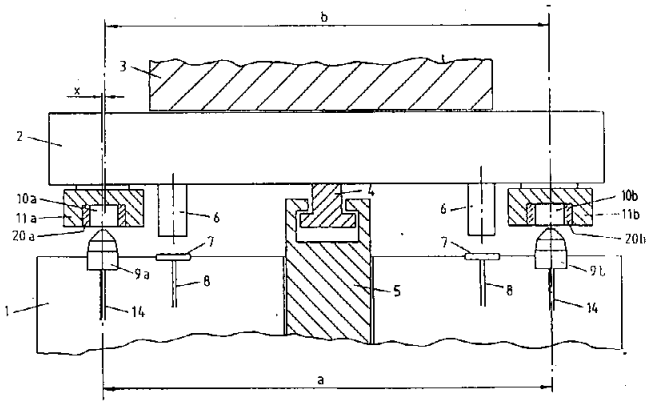

ΑΡΙΘΜΟΣ ΕΥΡΩΠΑ·Ι·ΚΟΥ Δ.Ε.	*(11):*	**3003368**
ΑΡΙΘ. ΕΛΛΗΝΙΚΗΣ ΚΑΤΑΘΕΣΗΣ	*(21):*	910402048
ΗΜΕΡ. ΕΛΛΗΝΙΚΗΣ ΚΑΤΑΘΕΣΗΣ	*(22):*	18.12.91
ΑΡΙΘ./ΗΜΕΡ. ΔΗΜΟΣΙΕΥΣΗΣ ΕΥΡΩΠΑ·Ι·ΚΟΥ ΔΙΠΛΩΜΑΤΟΣ	*(87):*	0 300 530/04.12.91
ΑΡΙΘ./ΗΜΕΡ. ΚΑΤΑΘΕΣΗΣ ΕΥΡΩΠΑ·Ι·ΚΗΣ ΑΙΤΗΣΗΣ	*(86):*	88201313.9/27.06.88
ΤΙΤΛΟΣ ΕΦΕΥΡΕΣΗΣ	*(54):*	Συσκευή για την τακτική διάταξη και δημιουργία ενός τροφοδοτικού αποθέματος σε εγκαταστάσεις εγκιβωτισμού για κώνους και/ή κωνοειδή
ΔΙΚΑΙΟΥΧΟΣ	*(73):*	Vortex Systems S.R.L. Via Argine Volano 341/C I-44030 Fossalta di Copparo Ferrara Ιταλία
ΣΥΜΒΑΤΙΚΕΣ ΠΡΟΤΕΡΑΙΟΤΗΤΕΣ	*(30):*	2140787/23.07.87/Ιταλία
ΕΦΕΥΡΕΤΗΣ	*(72):*	Colamussi Arturo
ΕΙΔΙΚΟΣ ΠΛΗΡΕΞΟΥΣΙΟΣ	*(74):*	Σταμνά Σπυριδούλα, δικηγόρος, Κουμπάρη 2, 106 74 Αθήνα
ΑΝΤΙΚΛΗΤΟΣ	*(74):*	Παπακωνσταντίνου Ελένη, δικηγόρος, Κουμπάρη 2, 106 74 Αθήνα

ΠΕΡΙΛΗΨΗ (57)

Μια συσκευή για την τακτική διάταξη και δημιουργία ενός τροφοδοτικού αποθέματος σε εγκαταστάσεις εγκιβωτισμού για κώνους και/ή κωνοειδή (12), για τοποθέτηση μετά τα πρώτα μέσα μεταφοράς (13) τα οποία τροφοδοτούν μια ροή μεμονωμένων κώνων (12) τον ένα μετά τον άλλο, η οποία περιλαμβάνει ένα μέσο για την διαίρεση (15) σε δύο της ροής των κώνων (12) οι οποίοι προχωρούν από τα πρώτα μέσα μεταφοράς (13) προς δεύτερα μέσα μεταφοράς (16) τα οποία ακολουθούν το εν λόγω μέσο διαχωρισμού (15), ένα μηχανισμό διαφυγής (18) ο οποίος διατίθεται στο άλλο άκρο των δεύτερων μέσων μεταφοράς (16) και μια μονάδα ώθησης και τοποθέτησης (20) για την μεταφορά των κώνων (12) προς τα μέσα εγκλεισμού (19), για την παροχή καλής συσσώρευσης κώνων (12) και την κανονική τους προς τα κάτω τροφοδοσία.

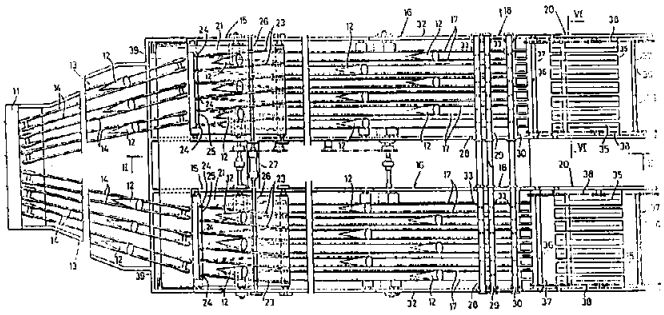

ΑΡΙΘΜΟΣ ΕΥΡΩΠΑΪΚΟΥ Δ.Ε.	*(11):*	**3003369**
ΑΡΙΘ. ΕΛΛΗΝΙΚΗΣ ΚΑΤΑΘΕΣΗΣ	*(21):*	910402049
ΗΜΕΡ. ΕΛΛΗΝΙΚΗΣ ΚΑΤΑΘΕΣΗΣ	*(22):*	18.12.91
ΑΡΙΘ./ΗΜΕΡ. ΔΗΜΟΣΙΕΥΣΗΣ ΕΥΡΩΠΑΪΚΟΥ ΔΙΠΛΩΜΑΤΟΣ	*(87):*	0 294 296/09.10.91
ΑΡΙΘ./ΗΜΕΡ. ΚΑΤΑΘΕΣΗΣ ΕΥΡΩΠΑΪΚΗΣ ΑΙΤΗΣΗΣ	*(86):*	88401358.2/03.06.88
ΤΙΤΛΟΣ ΕΦΕΥΡΕΣΗΣ	*(54):*	Διανομέας με συμπαγές έμβολο
ΔΙΚΑΙΟΥΧΟΣ	*(73):*	Joucomatic S.A. 32 Avenue Albert-IER F-92506 Rueil-Malmaison Γαλλία
ΣΥΜΒΑΤΙΚΕΣ ΠΡΟΤΕΡΑΙΟΤΗΤΕΣ	*(30):*	8707900/05.06.87/Γαλλία
ΕΦΕΥΡΕΤΗΣ	*(72):*	1) Besancon Christian 2) Bogard Michel 3) Boniface Jean-Claude 4) Courtel Gilles 5) Goupil Michel 6) Hermeline Daniel 7) Juhel Bernard 8) Patier Jean-Claude 9) Valet Thierry 10) Varret Jean-Pierre
ΕΙΔΙΚΟΣ ΠΛΗΡΕΞΟΥΣΙΟΣ	*(74):*	Σταμνά Σπυριδούλα, δικηγόρος, Κουμπάρη 2, 106 74 Αθήνα
ΑΝΤΙΚΛΗΤΟΣ	*(74):*	Παπακωνσταντίνου Ελένη, δικηγόρος, Κουμπάρη 2, 106 74 Αθήνα

ΠΕΡΙΛΗΨΗ *(57)*

Διανομέας με συμπαγές έμβολο που χαρακτηρίζεται από το ότι το σώμα του διανομέα φέρει μια πληθώρα δακτυλιοειδών ενώσεων (36), συγκεντρωμένων και διατεταγμένων σε σειρά η μια μετά την άλλη, στο εσωτερικό του εν λόγω σώματος (10), με το έμβολο (14) να ολισθαίνει διαμέσου του αξονικού κοιλώματος των εν λόγω ενώσεων, με καθεμία απ' αυτές να είναι εφοδιασμένη με αρμούς στεγανοποίησης (38, 40), από το ότι το σύνολο των ενώσεων συγκρατείται μέσα στο σώμα του διανομέα με την βοήθεια ενός δακτυλίου (42) εφοδιασμένου με μηχανισμούς στερέωσης (44) επί του σώματος του διανομέα σε τρόπο ώστε το σύνολο των συγκεντρωμένων και τοποθετημένων σε σειρά ενώσεων μέσα στο σώμα του διανομέα να καθίσταται αδύνατο να αποσυναρμολογηθεί και από το ότι προβλέπουμε ένα μοναδικό πώμα (18), τοποθετημένο επί της πλευράς του σώματος του διανομέα που δέχεται το όργανο ελέγχου (20) του εμβόλου και τους ανακλητικούς μηχανισμούς (22, 22') αυτού του οργάνου ελέγχου.

ΑΡΙΘΜΟΣ ΕΥΡΩΠΑΪΚΟΥ Δ.Ε.	*(11):*	**3003370**
ΑΡΙΘ. ΕΛΛΗΝΙΚΗΣ ΚΑΤΑΘΕΣΗΣ	*(21):*	910402054
ΗΜΕΡ. ΕΛΛΗΝΙΚΗΣ ΚΑΤΑΘΕΣΗΣ	*(22):*	18.12.91
ΑΡΙΘ./ΗΜΕΡ. ΔΗΜΟΣΙΕΥΣΗΣ ΕΥΡΩΠΑΪΚΟΥ ΔΙΠΛΩΜΑΤΟΣ	*(87):*	0 242 237/13.11.91
ΑΡΙΘ./ΗΜΕΡ. ΚΑΤΑΘΕΣΗΣ ΕΥΡΩΠΑΪΚΗΣ ΑΙΤΗΣΗΣ	*(86):*	87400153.0/23.01.87
ΤΙΤΛΟΣ ΕΦΕΥΡΕΣΗΣ	*(54):*	Διάταξη προώσεως ενός στοιχείου φέροντος ηλεκτρόδιο σε μια συσκευή γεννήτρια παλμών
ΔΙΚΑΙΟΥΧΟΣ	*(73):*	1) Technomed International Le Ponant 1 11 Rue Leblanc F-75015 Paris, Γαλλία 2) Inserm Institut National de la Santé et de la Recherche Medicale 101, Rue de Tolbiac F-75654 Paris Cédéx 13 Γαλλία
ΣΥΜΒΑΤΙΚΕΣ ΠΡΟΤΕΡΑΙΟΤΗΤΕΣ	*(30):*	8601380/31.01.86/Γαλλία 8606318/30.04.86/Γαλλία
ΕΦΕΥΡΕΤΗΣ	*(72):*	1) Lacruche Bernard 2) Mestas Jean-Louis 3) Cathignol Dominique
ΕΙΔΙΚΟΣ ΠΛΗΡΕΞΟΥΣΙΟΣ	*(74):*	Σταμνά Σπυριδούλα, δικηγόρος, Κουμπάρη 2, 106 74 Αθήνα
ΑΝΤΙΚΛΗΤΟΣ	*(74):*	Παπακωνσταντίνου Ελένη, δικηγόρος, Κουμπάρη 2, 106 74 Αθήνα

ΠΕΡΙΛΗΨΗ *(57)*

Η εφεύρεση αφορά μία διάταξη προώσεως ενός στοιχείου φέροντος ηλεκτρόδιο.

Αυτή η διάταξη χαρακτηρίζεται από το ότι το ακτινικά προεξέχον στοιχείο (124) σχηματίζεται από ένα τροχό (160) εφοδιασμένο στην περιφέρειά του με μέσα (162) θέσεως σε περιστροφή του εν λόγω τροχού (160), ενώ ο εν λόγω τροχός (160) ελέγχεται κατά την περιστροφή από ένα όργανο ελέγχου (134) σχηματιζόμενο ειδικά από έμβολα (184, 184') επενεργούντα επί των μέσων θέσεως σε περιστροφή (162) ο οποίος πραγματοποιείται πλεονεκτικά αποσυναρμολογήσιμος.

Λαμβάνεται έτσι μία καλλίτερη ακρίβεια προώσεως του στοιχείου του φέροντος ηλεκτρόδιο, και συνεπώς του ηλεκτροδίου.

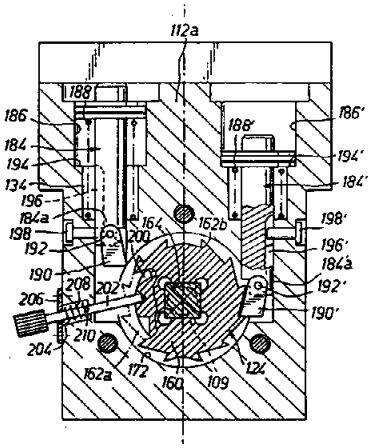

ΑΡΙΘΜΟΣ ΕΥΡΩΠΑΪΚΟΥ Δ.Ε. *(11):* **3003371**
ΑΡΙΘ. ΕΛΛΗΝΙΚΗΣ ΚΑΤΑΘΕΣΗΣ *(21):* 910402055
ΗΜΕΡ. ΕΛΛΗΝΙΚΗΣ ΚΑΤΑΘΕΣΗΣ *(22):* 18.12.91
ΑΡΙΘ./ΗΜΕΡ. ΔΗΜΟΣΙΕΥΣΗΣ
ΕΥΡΩΠΑΪΚΟΥ ΔΙΠΛΩΜΑΤΟΣ *(87):* 0 280 283/25.09.91
ΑΡΙΘ./ΗΜΕΡ. ΚΑΤΑΘΕΣΗΣ
ΕΥΡΩΠΑΪΚΗΣ ΑΙΤΗΣΗΣ *(86):* 88102760.1/24.02.88
ΤΙΤΛΟΣ ΕΦΕΥΡΕΣΗΣ *(54):* Αυτόματη ζυγιστική μηχανή
ΔΙΚΑΙΟΥΧΟΣ *(73):* Talleres Daumar S.A.
Wifredo 796
Badalona (Barcelona)
Ισπανία
ΣΥΜΒΑΤΙΚΕΣ ΠΡΟΤΕΡΑΙΟΤΗΤΕΣ *(30):* 8700794/27.02.87/Ισπανία
8700939U/27.02.87/Ισπανία
ΕΦΕΥΡΕΤΗΣ *(72):* Guardiola Agustin Daumer
ΕΙΔΙΚΟΣ ΠΛΗΡΕΞΟΥΣΙΟΣ *(74):* Σταμνά Σπυριδούλα, δικηγόρος, Κουμπάρη 2, 106 74 Αθήνα
ΑΝΤΙΚΛΗΤΟΣ *(74):* Παπακωνσταντίνου Ελένη, δικηγόρος, Κουμπάρη 2, 106 74 Αθήνα

ΠΕΡΙΛΗΨΗ *(57)*
Μια αυτόματη ζυγιστική μηχανή για προϊόντα διατροφής περιλαμβάνει ένα πλαίσιο, μέσα λειτουργίας της μηχανής, μέσα τροφοδοσίας του προϊόντος, ζυγιστικά μέσα, περιοχές προσωρινής αποθήκευσης που έχουν μέσα για το άδειασμά τους σε άλλα μέσα που διοχετεύουν το προϊόν προς την έξοδο της μηχανής και μια μονάδα υπολογιστή επεξεργασίας που ελέγχει, κινεί και ρυθμίζει την λειτουργία της μηχανής, που χαρακτηρίζεται από το ότι τα μέσα τροφοδοσίας του προϊόντος αδειάζουν το προϊόν σε μια σειρά από σκαφίδια κυκλικά διαταγμένα και συνδεμένα με ένα αντίστοιχο ζυγιστικό μέσο που τοποθετείται σε μια οριζόντια πλάκα που περιστρέφεται γύρω από ένα κεντρικό κατακόρυφο άξονα, όπου το προϊόν κάθε σκαφίδιου αδειάζεται σε μια ακίνητη αποθηκευτική περιοχή από μια σειρά από τέτοιες ώσπου η μονάδα επεξεργασίας προγραμματιστή να διατάξει το επιλεκτικό άδειασμα της αντίστοιχης αποθηκευτικής περιοχής όταν μια φουρνιά μονάδων προϊόντος που αποθηκεύεται εκεί μέσα φθάσει στο προκαθορισμένο βάρος. Κάθε σκαφίδιο έχει τουλάχιστον ένα από τα πλευρικά του τοιχώματα συναρμολογημένο για να περιστρέφεται επάνω σε ένα πρώτο ουσιαστικά οριζόντιο άξονα που εκτείνεται περίπου ακτινικά και στηρίζεται και στα δύο άκρα του, το πίσω μέρος του οποίου εδράζεται επάνω σε ένα σε σχήμα "C" σε κατακόρυφη τομή τεμάχιο, στο οποίο τοίχωμα συνδέεται με το πίσω του άκρο ένας προεξέχον δεύτερος άξονας ουσιαστικά οριζόντιος και που προβάλλει μέσα στο αναφερμένο σε σχήμα "C" τεμάχιο. Ο αναφερμένος δεύτερος άξονας αρθρώνεται σε ένα συνδετήριο τεμάχιο που αρθρώνεται σε ένα τεμάχιο μετατοπιζόμενο επάνω σε ένα κατακόρυφο οδηγό άξονα (ράβδο) που στερεώνεται στο σε σχήμα "C" τεμάχιο και διαπερνά το μετατοπιζόμενο τεμάχιο που λειτουργεί μέσω της μηχανής με την βοήθεια ενός ελεύθερου τροχού. Η κλειστή θέση του σκαφίδιου επιτυγχάνεται όταν το μετατοπιζόμενο τεμάχιο είναι στην κάτω του θέση, ενώ η ανοικτή θέση επιτυγχάνεται όταν το αναφερμένο μετατοπιζόμενο τεμάχιο είναι στην επάνω θέση του.

ΑΡΙΘΜΟΣ ΕΥΡΩΠΑΪΚΟΥ Δ.Ε. *(11):* **3003372**
ΑΡΙΘ. ΕΛΛΗΝΙΚΗΣ ΚΑΤΑΘΕΣΗΣ *(21):* 910402056
ΗΜΕΡ. ΕΛΛΗΝΙΚΗΣ ΚΑΤΑΘΕΣΗΣ *(22):* 18.12.91
ΑΡΙΘ./ΗΜΕΡ. ΔΗΜΟΣΙΕΥΣΗΣ
ΕΥΡΩΠΑΪΚΟΥ ΔΙΠΛΩΜΑΤΟΣ *(87):* 0 248 420/18.09.91
ΑΡΙΘ./ΗΜΕΡ. ΚΑΤΑΘΕΣΗΣ
ΕΥΡΩΠΑΪΚΗΣ ΑΙΤΗΣΗΣ *(86):* 87108047.9/03.06.87
ΤΙΤΛΟΣ ΕΦΕΥΡΕΣΗΣ *(54):* Παράγωγα βενζοπυράνης
ΔΙΚΑΙΟΥΧΟΣ *(73):* Daiichi Seiyaku Co. Ltd.
14-10, Nihonbashi 3-Chome
Ιαπωνία
ΣΥΜΒΑΤΙΚΕΣ ΠΡΟΤΕΡΑΙΟΤΗΤΕΣ *(30):* 129420/86,04.06.86,Ιαπωνία
ΕΦΕΥΡΕΤΗΣ *(72):* 1) Kitagawa Masayuki Daiichi Seiyaku Research Inst.
2) Tanaka Makoto Daiichi Seiyaku Research Inst.
ΕΙΔΙΚΟΣ ΠΛΗΡΕΞΟΥΣΙΟΣ *(74):* Σταμνά Σπυριδούλα, δικηγόρος, Κουμπάρη 2, 106 74 Αθήνα
ΑΝΤΙΚΛΗΤΟΣ *(74):* Παπακωνσταντίνου Ελένη, δικηγόρος, Κουμπάρη 2, 106 74 Αθήνα

ΠΕΡΙΛΗΨΗ *(57)*
Ένα παράγωγο βενζοπυράνης το οποίο αντιπροσωπεύεται από τον τύπο

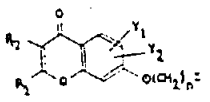

στον οποίο
κάθε ένα από τα R_1 και R_2 αντιπροσωπεύει ένα άτομο υδρογόνου, μια ομάδα χαμηλότερου αλκυλίου μια υποκατεστημένη ή μη-υποκατεστημένη ομάδα κυκλικού αλκυλίου, μια μονο- ή δι-χαμηλότερο αλκυλαμινομάδα, μια υποκατεστημένη ή μη-υποκατεστημένη κυκλική αμινομάδα, μια υποκατεστημένη ή μη-υποκατεστημένη ομάδα αρυλίου, ή μια υποκατεστημένη ή μη-υποκατεστημένη ομάδα αραλκυλίου·
τα Y_1 και Y_2 κάθε ένα από τα οποία αντιπροσωπεύει ένα άτομο υδρογόνου, μια ομάδα χαμηλότερου αλκυλίου, ένα άτομο αλογόνου ή μια ομάδα τριαλομεθυλίου·
το Z αντιπροσωπεύει μια ομάδα καρβοξυλίου, μια ομάδα χαμηλότερου αλκοξυκαρβονυλίου, μια ομάδα τετραζολυλίου, μια ομάδα υδροξυλίου ή $-CONR_3R_4$ στην οποία τα R_3 και R_4 κάθε ένα αντιπροσωπεύει ένα άτομο υδρογόνου ή μια ομάδα χαμηλότερου αλκυλίου·
το n αντιπροσωπεύει έναν ακέραιο από 1 έως 6· και
ο δεσμός ═══ μεταξύ των θέσεων 2- και 3- αντιπροσωπεύει έναν μονό ή διπλό δεσμό·
με την προϋπόθεση ότι ένας συνδυασμός στον οποίο κάθε ένα από τα Y_1, Y_2 και R_2 αντιπροσωπεύει ένα άτομο υδρογόνου, το R_1 αντιπροσωπεύει μια ομάδα φαινυλίου, το n αντιπροσωπεύει το 1, το Z αντιπροσωπεύει μια ομάδα καρβοξυλίου ή μια ομάδα αλκοξυκαρβονυλίου, και ο δεσμός ═══ αντιπροσωπεύει έναν διπλό δεσμό, και ένας συνδυασμός στον οποίο κάθε ένα από τα Y_1, Y_2 και R_1 αντιπροσωπεύει ένα άτομο υδρογόνου, το R_2 αντιπροσωπεύει μια ομάδα φαινυλίου, το n αντιπροσωπεύει το 1, το Z αντιπροσωπεύει μια ομάδα καρβοξυλίου ή μια ομάδα αλκοξυκαρβονυλίου και ο δεσμός ═══ αντιπροσωπεύει έναν διπλό δεσμό εξαιρούνται, και φαρμακευτικά αποδεκτά άλατά τους αποκαλύπτονται. Αυτές οι ενώσεις έχουν ουρικοζουρική δράση, διουρητική δράση και αντιυπερτασική δράση και είναι χρήσιμες σαν φαρμακευτικές ενώσεις.

ΑΡΙΘΜΟΣ ΕΥΡΩΠΑ·Ι·ΚΟΥ Δ.Ε.	***(11):***	**3003373**
ΑΡΙΘ. ΕΛΛΗΝΙΚΗΣ ΚΑΤΑΘΕΣΗΣ	*(21):*	910402057
ΗΜΕΡ. ΕΛΛΗΝΙΚΗΣ ΚΑΤΑΘΕΣΗΣ	*(22):*	18.12.91
ΑΡΙΘ./ΗΜΕΡ. ΔΗΜΟΣΙΕΥΣΗΣ ΕΥΡΩΠΑ·Ι·ΚΟΥ ΔΙΠΛΩΜΑΤΟΣ	*(87):*	0 249 202/25.09.91
ΑΡΙΘ./ΗΜΕΡ. ΚΑΤΑΘΕΣΗΣ ΕΥΡΩΠΑ·Ι·ΚΗΣ ΑΙΤΗΣΗΣ	*(86):*	87108341.6/10.06.87
ΤΙΤΛΟΣ ΕΦΕΥΡΕΣΗΣ	*(54):*	Συνθέσεις αντιστάτου
ΔΙΚΑΙΟΥΧΟΣ	*(73):*	E.I. Du Pont de Nemours and Co. 1007 Market Street Wilmington, Delaware 19898 Η.Π.Α.
ΣΥΜΒΑΤΙΚΕΣ ΠΡΟΤΕΡΑΙΟΤΗΤΕΣ	*(30):*	873940/13.06.86/Η.Π.Α.
ΕΦΕΥΡΕΤΗΣ	*(72):*	Hormadaly Jacob
ΕΙΔΙΚΟΣ ΠΛΗΡΕΞΟΥΣΙΟΣ	*(74):*	Σταμνά Σπυριδούλα, δικηγόρος, Κουμπάρη 2, 106 74 Αθήνα
ΑΝΤΙΚΛΗΤΟΣ	*(74):*	Παπακωνσταντίνου Ελένη, δικηγόρος, Κουμπάρη 2, 106 74 Αθήνα

ΠΕΡΙΛΗΨΗ (57)

Η εφεύρεση αφορά μια παχιά μεμβράνη συνθέσεως αντιστάτου που περιέχει μια διασπορά εντός οργανικού μέσου ενός μίγματος λεπτώς διηρημένων τεμαχιδίων (a) SnO, SnO_2, Ta_2O_5 πυροχλωρίου (b) μιας ειδικά περιγραφομένης βοριοπυριτικής υάλου που περιέχει NiO και (c) οξείδιο χαλκού, είτε απορροφημένο, είτε στερεόν, είτε υπό μορφήν λεπτώς υποδιηρημένων τεμαχιδίων αναμεμιγμένων με αυτά.

ΑΡΙΘΜΟΣ ΕΥΡΩΠΑ·Ι·ΚΟΥ Δ.Ε.	***(11):***	**3003374**
ΑΡΙΘ. ΕΛΛΗΝΙΚΗΣ ΚΑΤΑΘΕΣΗΣ	*(21):*	910402058
ΗΜΕΡ. ΕΛΛΗΝΙΚΗΣ ΚΑΤΑΘΕΣΗΣ	*(22):*	18.12.91
ΑΡΙΘ./ΗΜΕΡ. ΔΗΜΟΣΙΕΥΣΗΣ ΕΥΡΩΠΑ·Ι·ΚΟΥ ΔΙΠΛΩΜΑΤΟΣ	*(87):*	0 279 433/23.10.91
ΑΡΙΘ./ΗΜΕΡ. ΚΑΤΑΘΕΣΗΣ ΕΥΡΩΠΑ·Ι·ΚΗΣ ΑΙΤΗΣΗΣ	*(86):*	88102322.0/18.02.88
ΤΙΤΛΟΣ ΕΦΕΥΡΕΣΗΣ	*(54):*	Φυτά τα οποία ανθίστανται στη μόλυνση ιού μωσαϊκού του αγγουριού
ΔΙΚΑΙΟΥΧΟΣ	*(73):*	Tekeda Chemical Industries, Ltd. 27, Doshomachi 2-Chome Higashi-Ku, Osaca-Shi Osaka, 541 Ιαπωνία
ΣΥΜΒΑΤΙΚΕΣ ΠΡΟΤΕΡΑΙΟΤΗΤΕΣ	*(30):*	38288/87,20.02.87,Ιαπωνία 43443/87,25.02.87,Ιαπωνία
ΕΦΕΥΡΕΤΗΣ	*(72):*	1) Furusawa Iwao 2) Onda Haruo 3) Komiya Takeya
ΕΙΔΙΚΟΣ ΠΛΗΡΕΞΟΥΣΙΟΣ	*(74):*	Σταμνά Σπυριδούλα, δικηγόρος, Κουμπάρη 2, 106 74 Αθήνα
ΑΝΤΙΚΛΗΤΟΣ	*(74):*	Παπακωνσταντίνου Ελένη, δικηγόρος, Κουμπάρη 2, 106 74 Αθήνα

ΠΕΡΙΛΗΨΗ (57)

Η εφεύρεση αυτή παρουσιάζει ένα DNA που κωδικοποιεί για την πρωτεΐνη επικάλυψης του στελέχους Y του ιού μωσαϊκού αγγουριού, έναν ενδιάμεσο DNA περιέχοντας το DNA και έναν μεταμορφωτή μεταμορφωμένο με τον αναφερμένο ενδιάμεσο ξενιστή DNA και επίσης αναφέρεται στην παραγωγή γενετικά μεταμορφωμένων φυτών τα οποία είναι ανθεκτικά στη μόλυνση με ιό μωσαϊκού αγγουριού.

ΑΡΙΘΜΟΣ ΕΥΡΩΠΑ·Ι·ΚΟΥ Δ.Ε.	***(11):***	**3003375**
ΑΡΙΘ. ΕΛΛΗΝΙΚΗΣ ΚΑΤΑΘΕΣΗΣ	*(21):*	910402059
ΗΜΕΡ. ΕΛΛΗΝΙΚΗΣ ΚΑΤΑΘΕΣΗΣ	*(22):*	18.12.91
ΑΡΙΘ./ΗΜΕΡ. ΔΗΜΟΣΙΕΥΣΗΣ ΕΥΡΩΠΑ·Ι·ΚΟΥ ΔΙΠΛΩΜΑΤΟΣ	*(87):*	0 302 787/30.10.91
ΑΡΙΘ./ΗΜΕΡ. ΚΑΤΑΘΕΣΗΣ ΕΥΡΩΠΑ·Ι·ΚΗΣ ΑΙΤΗΣΗΣ	*(86):*	88402023.1/03.08.88
ΤΙΤΛΟΣ ΕΦΕΥΡΕΣΗΣ	*(54):*	Παράγωγα (πιπεριδινυλ-4)μεθυλ-2 βενζοφουρο [2,3-c] πυριδινών, παρασκευή τους και εφαρμογή τους στη θεραπευτική
ΔΙΚΑΙΟΥΧΟΣ	*(73):*	Synthelado 58 rue de la Glacière F-75013 Paris, Γαλλία
ΣΥΜΒΑΤΙΚΕΣ ΠΡΟΤΕΡΑΙΟΤΗΤΕΣ	*(30):*	8711287/07.08.87/Γαλλία
ΕΦΕΥΡΕΤΗΣ	*(72):*	1) Sevrin Mireille 2) George Pascal 3) Morel Claude
ΕΙΔΙΚΟΣ ΠΛΗΡΕΞΟΥΣΙΟΣ	*(74):*	Σταμνά Σπυριδούλα, δικηγόρος, Κουμπάρη 2, 106 74 Αθήνα
ΑΝΤΙΚΛΗΤΟΣ	*(74):*	Παπακωνσταντίνου Ελένη, δικηγόρος, Κουμπάρη 2, 106 74 Αθήνα

ΠΕΡΙΛΗΨΗ *(57)*

Ενώσεις του γενικού τύπου (I):

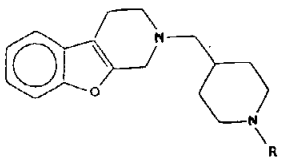

όπου R αντιπροσωπεύει μια ομάδα βενζυλίου,βενζοϋλίο,χλωρο-3 βενζοϋλίου,μεθυλ-3 βενζοϋλίου ή αλκοξυ (C_1-C_6) καρβονυλίου, καθώς και τα αλάτια τους προσθήκης οξέων αποδεκτών στη φαρμακολογία. Εφαρμογή στη θεραπευτική.

ΑΡΙΘΜΟΣ ΕΥΡΩΠΑ·Ι·ΚΟΥ Δ.Ε.	***(11):***	**3003376**
ΑΡΙΘ. ΕΛΛΗΝΙΚΗΣ ΚΑΤΑΘΕΣΗΣ	*(21):*	910402060
ΗΜΕΡ. ΕΛΛΗΝΙΚΗΣ ΚΑΤΑΘΕΣΗΣ	*(22):*	18.12.91
ΑΡΙΘ./ΗΜΕΡ. ΔΗΜΟΣΙΕΥΣΗΣ ΕΥΡΩΠΑ·Ι·ΚΟΥ ΔΙΠΛΩΜΑΤΟΣ	*(87):*	0 344 836/30.10.91
ΑΡΙΘ./ΗΜΕΡ. ΚΑΤΑΘΕΣΗΣ ΕΥΡΩΠΑ·Ι·ΚΗΣ ΑΙΤΗΣΗΣ	*(86):*	89201290.7/19.05.89
ΤΙΤΛΟΣ ΕΦΕΥΡΕΣΗΣ	*(54):*	Βελτιωτικός παράγων του δείκτου ιξώδους και σύνθεσις η οποία περιέχει αυτόν
ΔΙΚΑΙΟΥΧΟΣ	*(73):*	Shell Internationale Research Maatshappij B.V. Carel Van Bylandtlaan 30 NL-2596 Hr den Haag, Ολλανδία
ΣΥΜΒΑΤΙΚΕΣ ΠΡΟΤΕΡΑΙΟΤΗΤΕΣ	*(30):*	198542/24.05.88/Η.Π.Α.
ΕΦΕΥΡΕΤΗΣ	*(72):*	Rhodes Robert Barnett
ΕΙΔΙΚΟΣ ΠΛΗΡΕΞΟΥΣΙΟΣ	*(74):*	Σταμνά Σπυριδούλα, δικηγόρος, Κουμπάρη 2, 106 74 Αθήνα
ΑΝΤΙΚΛΗΤΟΣ	*(74):*	Παπακωνσταντίνου Ελένη, δικηγόρος, Κουμπάρη 2, 106 74 Αθήνα

ΠΕΡΙΛΗΨΗ *(57)*

Ένα πολυμερές μίγμα ιδιαιτέρως χρήσιμο ως βελτιωτικό του δείκτου ιξώδους VI, το οποίο πολυμερές μίγμα περιλαμβάνει ένα εκλεκτικά υδρογονωμένο ασύμμετρο ακτινικό πολυμερές το οποίο περιέχει ένα πλήθος πολυμερών βραχιόνων οι οποίοι περιέχουν υδρογονωμένες συζυγιακές μονάδες μονομερούς διολεφίνης και τουλάχιστον ένα βραχίονα συμπολυμερούς συγκροτήματος που περιέχει ένα μονο πολυμερές συγκρότημα το οποίο περιέχει κυρίως μονάδες μονομερών μονοαλκενυλο αρωματικών υδρογονανθράκων και ένα απλό πολυμερές συγκρότημα το οποίο περιέχει κυρίως μονάδες μονομερών υδρογονωμένης συζυγιακής διολεφίνης και ένα εκλεκτικά υδρογονωμένο γραμμικό συμπολυμερές διπλό συγκρότημα το οποίον περιέχει ένα απλό πολυμερές συγκρότημα το οποίο περιέχει κυρίως μονάδες μονομερούς μονοαλκενυλο αρωματικού υδρογονάνθρακος και ένα απλό πολυμερές συγκρότημα το οποίο περιέχει κυρίως μονάδες μονομερούς υδρογονωμένης συζυγιακής ολεφίνης. Τα δύο πολυμερή στο μίγμα υδρογονώνονται εκλεκτικά ούτως ώστε να μετατραπούν (κορεσθούν) τουλάχιστον το 95% της αιθυλενικής ακορεστότητος που περιείχετο αρχικώς εντός αυτών. Όταν χρησιμοποιείται ως βελτιωτικό του δείκτου ιξώδες VI, το πολυμερές μίγμα βελτιώνει απροσδοκήτως την αποτελεσματικότητα αυξήσεως του ιξώδους πέραν και άνω της αποτελεσματικότητος αυξήσεως του ιξώδους η οποία θα μπορούσε να αναμένεται λαμβανομένης υπ' όψιν της επί μέρους συμβολής που προκαλείται από κάθε ένα από τα πολυμερή ιδιαιτέρως. Τα πολυμερή συγκροτήματα μονοαλκενυλο αρωματικών υδρογονανθράκων στα δύο πολυμερή είναι κατά προτίμηση στυρένιο και η συζυγιακή διολεφίνη στα δύο πολυμερή είναι κατά προτίμηση ισοπρένιο. Κατά προτίμηση τα δύο πολυμερή υδρογονώνονται εκλεκτικώς ώστε να μετατραπεί (κορεσθεί) τουλάχιστον 99% της αιθυλενικής ακορεστότητας, η οποία περιείχετο αρχικώς σ' αυτά.

ΑΡΙΘΜΟΣ ΕΥΡΩΠΑ·Ι·ΚΟΥ Δ.Ε.	*(11):*	**3003377**
ΑΡΙΘ. ΕΛΛΗΝΙΚΗΣ ΚΑΤΑΘΕΣΗΣ	*(21):*	910402062
ΗΜΕΡ. ΕΛΛΗΝΙΚΗΣ ΚΑΤΑΘΕΣΗΣ	*(22):*	18.12.91
ΑΡΙΘ./ΗΜΕΡ. ΔΗΜΟΣΙΕΥΣΗΣ ΕΥΡΩΠΑ·Ι·ΚΟΥ ΔΙΠΛΩΜΑΤΟΣ	*(87):*	0 263 207/27.11.91
ΑΡΙΘ./ΗΜΕΡ. ΚΑΤΑΘΕΣΗΣ ΕΥΡΩΠΑ·Ι·ΚΗΣ ΑΙΤΗΣΗΣ	*(86):*	86307768.1/08.10.86
ΤΙΤΛΟΣ ΕΦΕΥΡΕΣΗΣ	*(54):*	Εμβόλιο ιού
ΔΙΚΑΙΟΥΧΟΣ	*(73):*	The Upjohn Company 301 Henrietta Street Kalamazoo, Michigan 49001, Η.Π.Α.
ΣΥΜΒΑΤΙΚΕΣ ΠΡΟΤΕΡΑΙΟΤΗΤΕΣ	*(30):*	—
ΕΦΕΥΡΕΤΗΣ	*(72):*	1) Post Leonard E. 2) Thomsen Darrell R.
ΕΙΔΙΚΟΣ ΠΛΗΡΕΞΟΥΣΙΟΣ	*(74):*	Σταμνά Σπυριδούλα, δικηγόρος, Κουμπάρη 2, 106 74 Αθήνα
ΑΝΤΙΚΛΗΤΟΣ	*(74):*	Παπακωνσταντίνου Ελένη, δικηγόρος, Κουμπάρη 2, 106 74 Αθήνα

ΠΕΡΙΛΗΨΗ *(57)*

Παρατίθενται ένα εμβόλιο ιού, που περιλαμβάνει ένα κατάλληλο ανισχυροποιημένο ιό ο οποίος δεν διαθέτει ένα αντιγόνο του ιού «άγριου τύπου», που είναι χρήσιμο για την ορολογική διαφοροποίηση μεταξύ εμβολιασμένων και μολυσμένων ζώων, και μέθοδοι για την διαφοροποίηση μεταξύ εμβολιασμένων και μολυσμένων ζώων και πολυσθενή εμβόλια.

ΑΡΙΘΜΟΣ ΕΥΡΩΠΑ·Ι·ΚΟΥ Δ.Ε.	*(11):*	**3003378**
ΑΡΙΘ. ΕΛΛΗΝΙΚΗΣ ΚΑΤΑΘΕΣΗΣ	*(21):*	910402063
ΗΜΕΡ. ΕΛΛΗΝΙΚΗΣ ΚΑΤΑΘΕΣΗΣ	*(22):*	18.12.91
ΑΡΙΘ./ΗΜΕΡ. ΔΗΜΟΣΙΕΥΣΗΣ ΕΥΡΩΠΑ·Ι·ΚΟΥ ΔΙΠΛΩΜΑΤΟΣ	*(87):*	0 317 149/06.11.91
ΑΡΙΘ./ΗΜΕΡ. ΚΑΤΑΘΕΣΗΣ ΕΥΡΩΠΑ·Ι·ΚΗΣ ΑΙΤΗΣΗΣ	*(86):*	88310463.0/07.11.88
ΤΙΤΛΟΣ ΕΦΕΥΡΕΣΗΣ	*(54):*	Μέθοδος δια την σύνθεσιν παραγώγων 3-θειο-4-κινολόνης και ενδιάμεσων ενώσεων δια χρήσιν εις αυτήν, και χρήσις των ως φάρμακα
ΔΙΚΑΙΟΥΧΟΣ	*(73):*	The boots Company PLC 1 Thane road West Nottingham NG2 3AA Μ. Βρετανία
ΣΥΜΒΑΤΙΚΕΣ ΠΡΟΤΕΡΑΙΟΤΗΤΕΣ	*(30):*	8726950/18.11.87/Μ. Βρετανία
ΕΦΕΥΡΕΤΗΣ	*(72):*	1) Maclean Lachlan 2) Roberts David Lloyd 3) Barron Kenneth 4) Nichol Kenneth John 5) Harrison Albert Ernest
ΕΙΔΙΚΟΣ ΠΛΗΡΕΞΟΥΣΙΟΣ	*(74):*	Σταμνά Σπυριδούλα, δικηγόρος, Κουμπάρη 2, 106 74 Αθήνα
ΑΝΤΙΚΛΗΤΟΣ	*(74):*	Παπακωνσταντίνου Ελένη, δικηγόρος, Κουμπάρη 2, 106 74 Αθήνα

ΠΕΡΙΛΗΨΗ *(57)*

Μέθοδος προς παρασκευήν ενώσεων του τύπου I

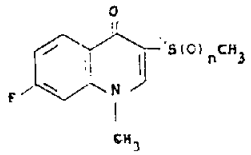

εις τον οποίον το n = 0, 1 ή 2, η οποία περιλαμβάνει την κυκλοποίησιν ενώσεων του τύπου II

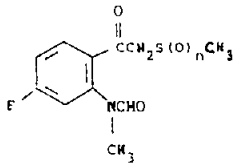

εις τον οποίον το n = 0, 1 ή 2. Η κυκλοποίησις δύναται να επιτευχθή παρουσία οργανικής ή ανοργάνου βάσεως, ή θερμικώς εις θερμοκρασίαν εις την περιοχήν 40-160°C.

Αποκαλύπτονται ενώσεις του τύπου II και ωρισμένα ανάλογα αυτών ως καρδιαγγειακοί παράγοντες.

ΑΡΙΘΜΟΣ ΕΥΡΩΠΑΪΚΟΥ Δ.Ε.	***(11):***	**3003379**
ΑΡΙΘ. ΕΛΛΗΝΙΚΗΣ ΚΑΤΑΘΕΣΗΣ	*(21):*	910402066
ΗΜΕΡ. ΕΛΛΗΝΙΚΗΣ ΚΑΤΑΘΕΣΗΣ	*(22):*	18.12.91
ΑΡΙΘ./ΗΜΕΡ. ΔΗΜΟΣΙΕΥΣΗΣ ΕΥΡΩΠΑΪΚΟΥ ΔΙΠΛΩΜΑΤΟΣ	*(87):*	0 224 367/06.11.91
ΑΡΙΘ./ΗΜΕΡ. ΚΑΤΑΘΕΣΗΣ ΕΥΡΩΠΑΪΚΗΣ ΑΙΤΗΣΗΣ	*(86):*	86308936.3/17.11.86
ΤΙΤΛΟΣ ΕΦΕΥΡΕΣΗΣ	*(54):*	Σφικτήρας με στυλό για ιατρικό βοηθητικό εξάρτημα
ΔΙΚΑΙΟΥΧΟΣ	*(73):*	Critikon, Inc. 4110 George Road Tampa, Florida 33607, Η.Π.Α.
ΣΥΜΒΑΤΙΚΕΣ ΠΡΟΤΕΡΑΙΟΤΗΤΕΣ	*(30):*	799234/18.11.85/Η.Π.Α.
ΕΦΕΥΡΕΤΗΣ	*(72):*	1) Danby Hal C. 2) Ritson Carl
ΕΙΔΙΚΟΣ ΠΛΗΡΕΞΟΥΣΙΟΣ	*(74):*	Σταμνά Σπυριδούλα, δικηγόρος, Κουμπάρη 2, 106 74 Αθήνα
ΑΝΤΙΚΛΗΤΟΣ	*(74):*	Παπακωνσταντίνου Ελένη, δικηγόρος, Κουμπάρη 2, 106 74 Αθήνα

ΠΕΡΙΛΗΨΗ (57)

Ένας σφικτήρας στερέωσης ιδιαίτερα κατάλληλος για την στερέωση ιατρικών βοηθητικών εξαρτημάτων επί στύλων στήριξης (4) περιλαμβάνει μια σταθερή επιφάνεια σύσφιξης (6) η οποία μπορεί να προσκολληθεί σε ένα περίβλημα βοηθητικού εξαρτήματος (2). Μια κάμα (10) είναι κινητά στηριγμένη επί ενός στροφέα συνδεδεμένου στην σταθερή επιφάνεια σύσφιξης (6) και έχει μια ελικοειδή επιφάνεια σύσφιξης (8), με την σταθερή επιφάνεια σύσφιξης (6) και την ελικοειδή επιφάνεια σύσφιξης (8) να είναι τοποθετημένες έτσι ώστε να συνθέτουν ένα μέσο σύσφιξης όταν ο σφιγκτήρας ευρίσκεται σε μια θέση σύσφιξης. Ένα μέσο ελατηρίου το οποίο έχει το ένα άκρο συνδεδεμένο με τον στροφέα και το άλλο άκρο συνδεδεμένο με την κάμα, παρέχεται, για την υπό τάση-κλίσης μετατόπιση της κάμας προς την θέση σύσφιξης. Ένας μοχλός (14) ο οποίος είναι κινητά στηριγμένος επί του στροφέα έχει μια προεξοχή η οποία εμπλέκει την κάμα και προκαλεί την περιστροφική κίνηση της μαζί με τον μοχλό όταν ο μοχλός κινείται περιστροφικά προς μια θέση απελευθέρωσης της σύσφιξης. Η κάμα (10) κατά προτίμηση έχει δύο ελικοειδείς επιφάνειες, η πρώτη δημιουργούμενη από μια γραμμή παράλληλη προς τον άξονα περιστροφής της κάμας και η δεύτερη επιφάνεια κάμας από μια γραμμή η οποία σχηματίζει μια γωνία με τον άξονα περιστροφής της κάμας. Δύο σταθερές επιφάνειες κατά προτίμηση αντιτίθενται προς τις δύο επιφάνειες κάμας, απ' όπου ο σφιγκτήρας ακουμπά επί ενός συνόλου τεσσάρων επιφανειών ενός στύλου στερέωσης όταν είναι πλήρως στερεωμένος.

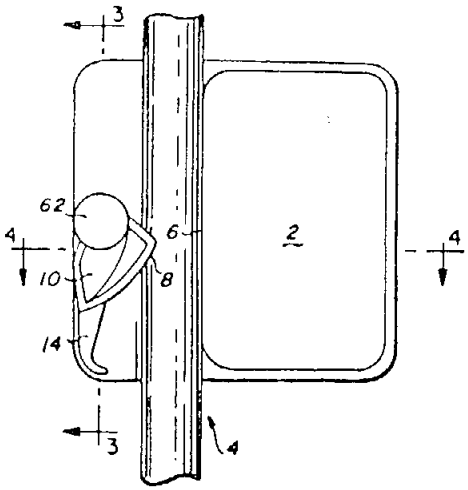

ΑΡΙΘΜΟΣ ΕΥΡΩΠΑΪΚΟΥ Δ.Ε.	***(11):***	**3003380**
ΑΡΙΘ. ΕΛΛΗΝΙΚΗΣ ΚΑΤΑΘΕΣΗΣ	*(21):*	910402067
ΗΜΕΡ. ΕΛΛΗΝΙΚΗΣ ΚΑΤΑΘΕΣΗΣ	*(22):*	18.12.91
ΑΡΙΘ./ΗΜΕΡ. ΔΗΜΟΣΙΕΥΣΗΣ ΕΥΡΩΠΑΪΚΟΥ ΔΙΠΛΩΜΑΤΟΣ	*(87):*	0 273 529/16.10.91
ΑΡΙΘ./ΗΜΕΡ. ΚΑΤΑΘΕΣΗΣ ΕΥΡΩΠΑΪΚΗΣ ΑΙΤΗΣΗΣ	*(86):*	87202597.8/21.12.87
ΤΙΤΛΟΣ ΕΦΕΥΡΕΣΗΣ	*(54):*	Διάταξη θερμάνσεως για σάουνα
ΔΙΚΑΙΟΥΧΟΣ	*(73):*	B.V. Machine -& Constructiewerkplaats & ZN. Teslaweg 5 NL-2627 AV Delft Ολλανδία
ΣΥΜΒΑΤΙΚΕΣ ΠΡΟΤΕΡΑΙΟΤΗΤΕΣ	*(30):*	8603242/19.12.86/Ολλανδία
ΕΦΕΥΡΕΤΗΣ	*(72):*	Been Dirk
ΕΙΔΙΚΟΣ ΠΛΗΡΕΞΟΥΣΙΟΣ	*(74):*	Σταμνά Σπυριδούλα, δικηγόρος, Κουμπάρη 2, 106 74 Αθήνα
ΑΝΤΙΚΛΗΤΟΣ	*(74):*	Παπακωνσταντίνου Ελένη, δικηγόρος, Κουμπάρη 2, 106 74 Αθήνα

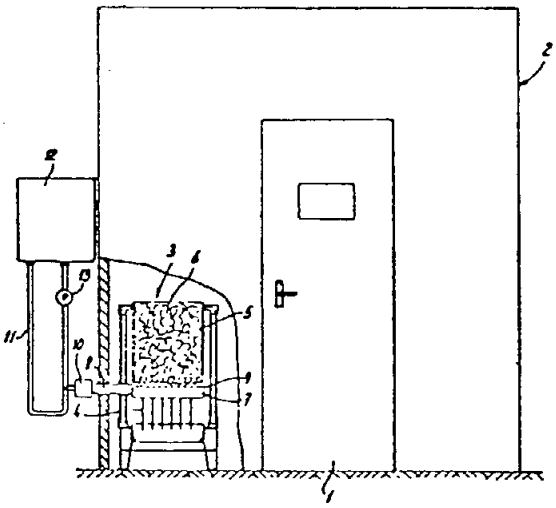

ΠΕΡΙΛΗΨΗ (57)

Σάουνα με διάταξη θερμάνσεως η οποία περιλαμβάνει δοχείο (5) με λίθους (6), στοιχείο θερμάνσεως (4) για θέρμανση των ρηθέντων λίθων και ενός σωλήνα (7) για εξάτμιση υγρού ο οποίος σωλήνας (7) έχει ανοίγματα εξόδου (9) για ατμό στην επιφάνεια κορυφής αυτού και συνδέεται σε ένα σύστημα αγωγού κυκλοφορίας υγρού (11) εκ του οποίου μπορούν να επιτρέπονται σε τμήματα υγρού να εισάγονται στον σωλήνα και να εξατμίζονται.

ΑΡΙΘΜΟΣ ΕΥΡΩΠΑΪΚΟΥ Δ.Ε.	***(11):***	**3003381**
ΑΡΙΘ. ΕΛΛΗΝΙΚΗΣ ΚΑΤΑΘΕΣΗΣ	*(21):*	910402068
ΗΜΕΡ. ΕΛΛΗΝΙΚΗΣ ΚΑΤΑΘΕΣΗΣ	*(22):*	18.12.91
ΑΡΙΘ./ΗΜΕΡ. ΔΗΜΟΣΙΕΥΣΗΣ ΕΥΡΩΠΑΪΚΟΥ ΔΙΠΛΩΜΑΤΟΣ	*(87):*	0 257 781/18.09.91
ΑΡΙΘ./ΗΜΕΡ. ΚΑΤΑΘΕΣΗΣ ΕΥΡΩΠΑΪΚΗΣ ΑΙΤΗΣΗΣ	*(86):*	87306425.7/20.07.87
ΤΙΤΛΟΣ ΕΦΕΥΡΕΣΗΣ	*(54):*	Μέθοδος δια παραγωγή παραγώγων θειαζολιδινοδιόνης
ΔΙΚΑΙΟΥΧΟΣ	*(73):*	Takeda Chemical Industries Ltd. 3-6, Doshomachi 2-chome Chuo-Ku, Osaka, Ιαπωνία
ΣΥΜΒΑΤΙΚΕΣ ΠΡΟΤΕΡΑΙΟΤΗΤΕΣ	*(30):*	174278/86,24.07.86,Ιαπωνία
ΕΦΕΥΡΕΤΗΣ	*(72):*	1) Meguro Kanji 2) Fujita Takeshi 3) Hatanaka Chitoshi 4) Ooi Satoru
ΕΙΔΙΚΟΣ ΠΛΗΡΕΞΟΥΣΙΟΣ	*(74):*	Σταμνά Σπυριδούλα, δικηγόρος, Κουμπάρη 2, 106 74 Αθήνα
ΑΝΤΙΚΛΗΤΟΣ	*(74):*	Παπακωνσταντίνου Ελένη, δικηγόρος, Κουμπάρη 2, 106 74 Αθήνα

ΠΕΡΙΛΗΨΗ (57)

Ένωσις του τύπου

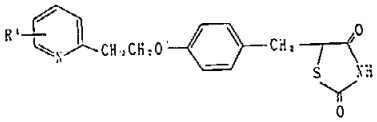

(εις τον οποίον το R΄ είναι υδρογόνον ή κατώτερον αλκύλιον) δύναται να παραχθή δια (1) αντιδράσεως ενώσεως του τύπου:

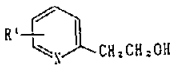

(εις τον οποίον το R^1 έχει την ανωτέρω δοθείσαν έννοιαν) μετά παράγοντος αλογονώσεως ή σουλφονυλο-αλογονιδίου, αποδιδομένης ενώσεως του τύπου:

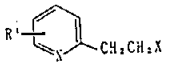

(εις τον οποίον το R^1 έχει την ανωτέρω δοθείσαν έννοιαν και το X είναι αλογόνον ή αλκυλο- ή αρυλο-σουλφονυλοξυ ομάς)· (2) αντιδράσεως της προκυπτούσης ενώσεως μεθ' ενώσεως του τύπου:

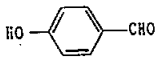

αποδιδομένης ενώσεως του τύπου:

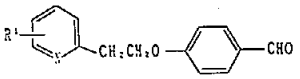

(εις τον οποίον το R^1 έχει την ανωτέρω δοθείσαν έννοιαν)· (3) αντιδράσεως της προκυπτούσης ενώσεως μεθ' ενώσεως του τύπου:

αποδιδομένης ενώσεως του τύπου:

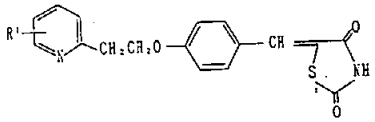

(εις τον οποίον το R^1 έχει την ανωτέρω δοθείσαν έννοιαν)· και (4) υποβολής της προκυπτούσης ενώσεως εις καταλυτικήν αναγωγήν.

ΑΡΙΘΜΟΣ ΕΥΡΩΠΑΪΚΟΥ Δ.Ε.	***(11):***	**3003382**
ΑΡΙΘ. ΕΛΛΗΝΙΚΗΣ ΚΑΤΑΘΕΣΗΣ	*(21):*	910402070
ΗΜΕΡ. ΕΛΛΗΝΙΚΗΣ ΚΑΤΑΘΕΣΗΣ	*(22):*	18.12.91
ΑΡΙΘ./ΗΜΕΡ. ΔΗΜΟΣΙΕΥΣΗΣ ΕΥΡΩΠΑΪΚΟΥ ΔΙΠΛΩΜΑΤΟΣ	*(87):*	0 305 061/27.11.91
ΑΡΙΘ./ΗΜΕΡ. ΚΑΤΑΘΕΣΗΣ ΕΥΡΩΠΑΪΚΗΣ ΑΙΤΗΣΗΣ	*(86):*	88307073.2/01.08.88
ΤΙΤΛΟΣ ΕΦΕΥΡΕΣΗΣ	*(54):*	Μέθοδος σχηματοδότησης ενισχυμένων εξαρτημάτων πλαισίου διατομής διακένου
ΔΙΚΑΙΟΥΧΟΣ	*(73):*	Ti Corporate Services Limited 50 Curzon Street London W1Y 7PN Μ. Βρετανία
ΣΥΜΒΑΤΙΚΕΣ ΠΡΟΤΕΡΑΙΟΤΗΤΕΣ	*(30):*	90952/27.08.87/Η.Π.Α.
ΕΦΕΥΡΕΤΗΣ	*(72):*	Cudini Ivano G.
ΕΙΔΙΚΟΣ ΠΛΗΡΕΞΟΥΣΙΟΣ	*(74):*	Σταμνά Σπυριδούλα, δικηγόρος, Κουμπάρη 2, 106 74 Αθήνα
ΑΝΤΙΚΛΗΤΟΣ	*(74):*	Παπακωνσταντίνου Ελένη, δικηγόρος, Κουμπάρη 2, 106 74 Αθήνα

ΠΕΡΙΛΗΨΗ (57)

Σχηματοδότηση κοίλων, εξαρτημάτων πλαισίου διατομής διακένου τα οποία περιλαμβάνουν τοπική ενίσχυση. Τα εξαρτήματα πλαισίου παράγονται με την εφαρμογή ενός χιτωνίου (11) περί έναν σωλήνα (10), την παραμόρφωση του σωλήνα (10) και του χιτωνίου (11) για την αποφυγή του να συμβεί συστολή κατά το κλείσιμο των τμημάτων καλουπιού περί τον παραμορφωμένο σωλήνα και χιτώνιο σε ένα τμηματικό καλούπι, και κατόπιν την διαστολή του σωλήνα και του χιτωνίου μέσα στο καλούπι για τον σχηματισμό του κοίλου, διατομής διακένου, εξαρτήματος πλαισίου στο οποίο το χιτώνιο (11) ασφαλίζεται μηχανικά επί ενός προς τα μέσα μετατοπισμένου ενδιάμεσου τμήματος (14) του σωλήνα (10). Η διαστολή επιτυγχάνεται με εφαρμογή μιας εσωτερικής πίεσης μέσα στον σωλήνα.

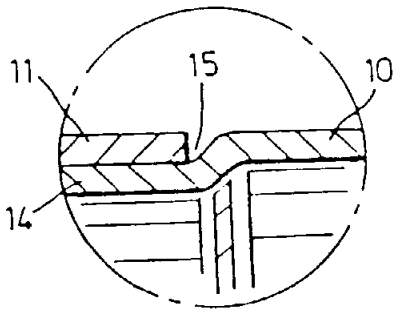

ΑΡΙΘΜΟΣ ΕΥΡΩΠΑΪΚΟΥ Δ.Ε.	***(11):***	**3003383**
ΑΡΙΘ. ΕΛΛΗΝΙΚΗΣ ΚΑΤΑΘΕΣΗΣ	*(21):*	910402071
ΗΜΕΡ. ΕΛΛΗΝΙΚΗΣ ΚΑΤΑΘΕΣΗΣ	*(22):*	18.12.91
ΑΡΙΘ./ΗΜΕΡ. ΔΗΜΟΣΙΕΥΣΗΣ ΕΥΡΩΠΑΪΚΟΥ ΔΙΠΛΩΜΑΤΟΣ	*(87):*	0 266 512/04.12.91
ΑΡΙΘ./ΗΜΕΡ. ΚΑΤΑΘΕΣΗΣ ΕΥΡΩΠΑΪΚΗΣ ΑΙΤΗΣΗΣ	*(86):*	87113034.0/07.09.87
ΤΙΤΛΟΣ ΕΦΕΥΡΕΣΗΣ	*(54):*	Μέθοδος δια την παρασκευήν παραγώγων βενζοϊκού οξέος, φθοριωμένων επί του πυρήνος
ΔΙΚΑΙΟΥΧΟΣ	*(73):*	Bayer AG. D-5090 Leverkusen Γερμανία
ΣΥΜΒΑΤΙΚΕΣ ΠΡΟΤΕΡΑΙΟΤΗΤΕΣ	*(30):*	3631906/19.09.86/Γερμανία
ΕΦΕΥΡΕΤΗΣ	*(72):*	1) Petersen Uwe, Dr. 2) Schriewer Michael, Dr. 3) Kysela Ernst, Dr. 4) Grohe Klaus, Dr.
ΕΙΔΙΚΟΣ ΠΛΗΡΕΞΟΥΣΙΟΣ	*(74):*	Σταμνά Σπυριδούλα, δικηγόρος, Κουμπάρη 2, 106 74 Αθήνα
ΑΝΤΙΚΛΗΤΟΣ	*(74):*	Παπακωνσταντίνου Ελένη, δικηγόρος, Κουμπάρη 2, 106 74 Αθήνα

ΠΕΡΙΛΗΨΗ (57)

Η εφεύρεσις αφορά μίαν μέθοδον δια την παρασκευήν ενώσεων του τύπου (I)

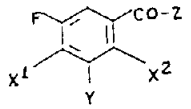

εις τον οποίον τα X^1, X^2, Y και Z έχουν την εις την περιγραφή δοθείσαν σημασίαν. Οι ενώσεις παριστούν πολύτιμα ενδιάμεσα προϊόντα δια την σύνθεσιν χινολονοκαρβονικών οξέων υψηλής αντιβακτηριακής δραστικότητος συμφώνως προς την μέθοδον κυκλοαραλκυλιώσεως.

ΑΡΙΘΜΟΣ ΕΥΡΩΠΑΪΚΟΥ Δ.Ε.	***(11):***	**3003384**
ΑΡΙΘ. ΕΛΛΗΝΙΚΗΣ ΚΑΤΑΘΕΣΗΣ	*(21):*	910402072
ΗΜΕΡ. ΕΛΛΗΝΙΚΗΣ ΚΑΤΑΘΕΣΗΣ	*(22):*	18.12.91
ΑΡΙΘ./ΗΜΕΡ. ΔΗΜΟΣΙΕΥΣΗΣ ΕΥΡΩΠΑΪΚΟΥ ΔΙΠΛΩΜΑΤΟΣ	*(87):*	0 282 464/18.09.91
ΑΡΙΘ./ΗΜΕΡ. ΚΑΤΑΘΕΣΗΣ ΕΥΡΩΠΑΪΚΗΣ ΑΙΤΗΣΗΣ	*(86):*	88830089.4/08.03.88
ΤΙΤΛΟΣ ΕΦΕΥΡΕΣΗΣ	*(54):*	Βαγόνι με χαμηλό δάπεδο για σιδηροδρομικά οχήματα
ΔΙΚΑΙΟΥΧΟΣ	*(73):*	Fiat Ferroviaria Savigliano S.p.A. Corso Ferrucci 112 I-10138 Torino Ιταλία
ΣΥΜΒΑΤΙΚΕΣ ΠΡΟΤΕΡΑΙΟΤΗΤΕΣ	*(30):*	5312287/11.03.87/Ιταλία
ΕΦΕΥΡΕΤΗΣ	*(72):*	Losa Pierantonio
ΕΙΔΙΚΟΣ ΠΛΗΡΕΞΟΥΣΙΟΣ	*(74):*	Σταμνά Σπυριδούλα, δικηγόρος, Κουμπάρη 2, 106 74 Αθήνα
ΑΝΤΙΚΛΗΤΟΣ	*(74):*	Παπακωνσταντίνου Ελένη, δικηγόρος, Κουμπάρη 2, 106 74 Αθήνα

ΠΕΡΙΛΗΨΗ (57)

Βαγόνι (1) για σιδηροδρομικά οχήματα, στο οποίο το αμάξωμα (5) έχει μια χαμηλωμένη διαμόρφωση κάτω των άνω τμημάτων των τροχών (3α) των τροχοφορείων (3) και δεν έχει διαφορές στάθμης σε ολόκληρο το αμάξωμα. Η περιοχή επιβατών περιλαμβάνει κύρια ζώνη (8), η οποία εκτείνεται μεταξύ των δύο τροχοφορείων (3) και έχει σειρές καθισμάτων (11-14), και δύο δευτερεύουσες ζώνες (18-19) τοποθετημένες στα άκρα της κύριας ζώνης, άνω των τροχοφορείων, και εφοδιασμένες με στοιχεία καθίσματος (20-21) σε αντιστοιχία με τα ανυψωμένα τόξα τροχών (3β). Οι πλευρικές θύρες (6,7) προσβάσεως μπορούν να τοποθετούνται στα άκρα του βαγονιού ή στην ενδιάμεση ζώνη μεταξύ των τροχοφορείων.

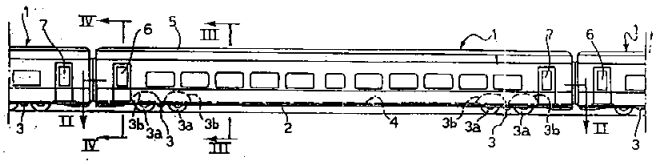

ΑΡΙΘΜΟΣ ΕΥΡΩΠΑΪΚΟΥ Δ.Ε. *(11):* **3003385**
ΑΡΙΘ. ΕΛΛΗΝΙΚΗΣ ΚΑΤΑΘΕΣΗΣ *(21):* 910402073
ΗΜΕΡ. ΕΛΛΗΝΙΚΗΣ ΚΑΤΑΘΕΣΗΣ *(22):* 18.12.91
ΑΡΙΘ./ΗΜΕΡ. ΔΗΜΟΣΙΕΥΣΗΣ ΕΥΡΩΠΑΪΚΟΥ ΔΙΠΛΩΜΑΤΟΣ *(87):* 0 303 017/27.11.91
ΑΡΙΘ./ΗΜΕΡ. ΚΑΤΑΘΕΣΗΣ ΕΥΡΩΠΑΪΚΗΣ ΑΙΤΗΣΗΣ *(86):* 88109497.3/15.06.88
ΤΙΤΛΟΣ ΕΦΕΥΡΕΣΗΣ *(54):* Πλωτή ημιάκαμπτη επίστρωση
ΔΙΚΑΙΟΥΧΟΣ *(73):* 1) Fernandez Llamas, Domingo
Poeta Querol, 1
E-46002 Valencia
Ισπανία
2) Botella Soto Javier
Poeta Querol, 1
E-46002 Valencia
Ισπανία
ΣΥΜΒΑΤΙΚΕΣ ΠΡΟΤΕΡΑΙΟΤΗΤΕΣ *(30):* 8702395/13.08.87/Ισπανία
ΕΦΕΥΡΕΤΗΣ *(72):* 1) Botella Soto Javier
2) Fernandez Llamas Domingo
ΕΙΔΙΚΟΣ ΠΛΗΡΕΞΟΥΣΙΟΣ *(74):* Σταμνά Σπυριδούλα, δικηγόρος, Κουμπάρη 2, 106 74 Αθήνα
ΑΝΤΙΚΛΗΤΟΣ *(74):* Παπακωνσταντίνου Ελένη, δικηγόρος, Κουμπάρη 2, 106 74 Αθήνα

ΠΕΡΙΛΗΨΗ *(57)*

Μια επίστρωση αποτελούμενη από κομμάτια διαμορφωμένα από μαζικό ή ενισχυμένο σκυρόδεμα, διατεταγμένα το ένα πλησίον του άλλου με σκοπό τον σχηματισμό μιας επιφάνειας (1) με το απαραίτητο πλάτος.
Κάθε κομμάτι, μιας συνήθους πολυγωνικής διατομής, έχει μια επίπεδη επιφάνειας (1) και μια εσωτερική κοιλότητα (3) οι οποίες συνδέονται με την επιφάνεια (1) μέσω ενός τρυπήματος (2) και είναι ανοικτό στην βάση του (10). Η βάση (10) έχει την επιφάνεια της κεκλιμένη προς το γεωμετρικό κέντρο.
Τα κομμάτια ακουμπούν επί μιας στρώσης άμμου (13). Η εσωτερική τους κοιλότητα (3) πληρούται με μια μάζα άμμου η οποία εκχύνεται διαμέσου του τρυπήματος (2) το οποίον την συνδέει με το άνω τμήμα, με το εν λόγω τρύπημα να κλείνεται με ένα ελαστικό πώμα.
Υπάρχει ένα αυλάκι (9) γύρω από κάθε κομμάτι για την εφαρμογή ενός συνδέσμου ο οποίος να εξυπηρετεί σαν ένωση και υποστήριξη μεταξύ των κομματιών.

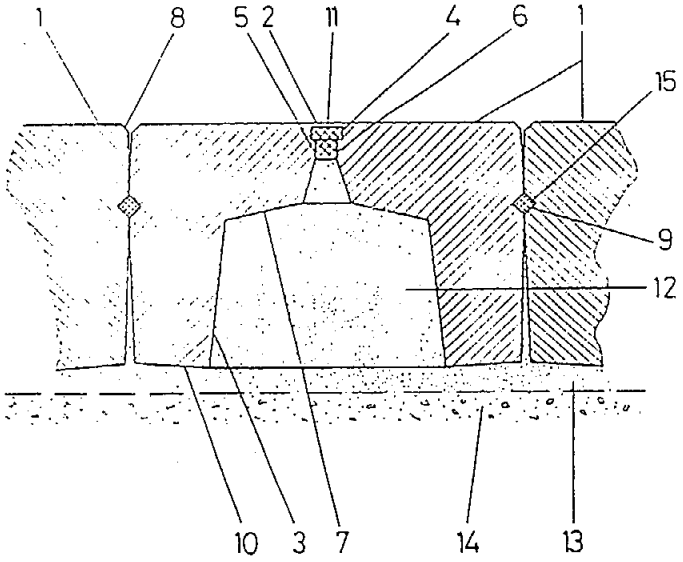

ΑΡΙΘΜΟΣ ΕΥΡΩΠΑΪΚΟΥ Δ.Ε. *(11):* **3003386**
ΑΡΙΘ. ΕΛΛΗΝΙΚΗΣ ΚΑΤΑΘΕΣΗΣ *(21):* 910402074
ΗΜΕΡ. ΕΛΛΗΝΙΚΗΣ ΚΑΤΑΘΕΣΗΣ *(22):* 28.12.91
ΑΡΙΘ./ΗΜΕΡ. ΔΗΜΟΣΙΕΥΣΗΣ ΕΥΡΩΠΑΪΚΟΥ ΔΙΠΛΩΜΑΤΟΣ *(87):* 0 296 456/27.12.91
ΑΡΙΘ./ΗΜΕΡ. ΚΑΤΑΘΕΣΗΣ ΕΥΡΩΠΑΪΚΗΣ ΑΙΤΗΣΗΣ *(86):* 88109433.8/14.06.88
ΤΙΤΛΟΣ ΕΦΕΥΡΕΣΗΣ *(54):* Συσκευή μικρο-αμμοβολής, λειτουργίας με αέρα που έχει ξηραντήρα για λειαντικές σκόνες
ΔΙΚΑΙΟΥΧΟΣ *(73):* Dentalfarm S.N.C. di Catella Giuseppe E figli
Via Giustino Fortunato, 6
I-10138 Torino, Ιταλία
ΣΥΜΒΑΤΙΚΕΣ ΠΡΟΤΕΡΑΙΟΤΗΤΕΣ *(30):* 5346887U/23.06.87/Ιταλία
ΕΦΕΥΡΕΤΗΣ *(72):* Mini Geirgio
ΕΙΔΙΚΟΣ ΠΛΗΡΕΞΟΥΣΙΟΣ *(74):* Σταμνά Σπυριδούλα, δικηγόρος, Κουμπάρη 2, 106 74 Αθήνα
ΑΝΤΙΚΛΗΤΟΣ *(74):* Παπακωνσταντίνου Ελένη, δικηγόρος, Κουμπάρη 2, 106 74 Αθήνα

ΠΕΡΙΛΗΨΗ *(57)*

Η συσκευή μικρο-αμμοβολής, που λειτουργεί με αέρα, περιλαμβάνει δεξαμενή, που περιέχει λειαντική σκόνη. Η δεξαμενή περιλαμβάνει τον άνω υποδοχέα (12), εντός του οποίου τροφοδοτείται το λειαντικό υλικό και ο οποίος προβλέπεται με αντίσταση (40), ως και τον υπό πίεση κάτω υποδοχέα (14) που συνδέεται με πηγή πεπιεσμένου αέρα και ακροφύσιο εκκένωσης.

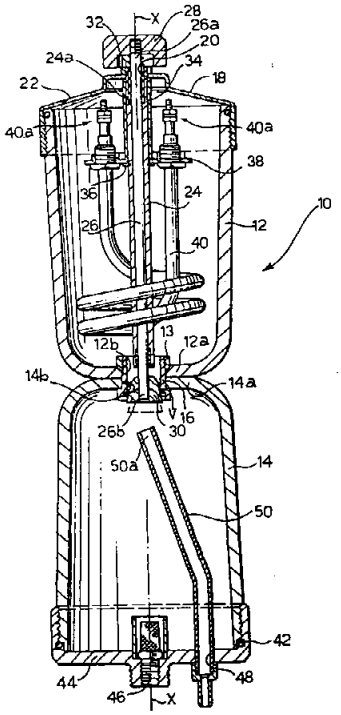

ΑΡΙΘΜΟΣ ΕΥΡΩΠΑΪΚΟΥ Δ.Ε.	*(11):*	**3003387**
ΑΡΙΘ. ΕΛΛΗΝΙΚΗΣ ΚΑΤΑΘΕΣΗΣ	*(21):*	910402075
ΗΜΕΡ. ΕΛΛΗΝΙΚΗΣ ΚΑΤΑΘΕΣΗΣ	*(22):*	18.12.91
ΑΡΙΘ./ΗΜΕΡ. ΔΗΜΟΣΙΕΥΣΗΣ ΕΥΡΩΠΑΪΚΟΥ ΔΙΠΛΩΜΑΤΟΣ	*(87):*	0 245 558/18.09.91
ΑΡΙΘ./ΗΜΕΡ. ΚΑΤΑΘΕΣΗΣ ΕΥΡΩΠΑΪΚΗΣ ΑΙΤΗΣΗΣ	*(86):*	86309107.0/20.11.86
ΤΙΤΛΟΣ ΕΦΕΥΡΕΣΗΣ	*(54):*	Βελτιωμένο ενδοεντερικό παρακαμπτήριο μόσχευμα
ΔΙΚΑΙΟΥΧΟΣ	*(73):*	1) Ravo Biagio 220, Weatherill Roar Garden City, New York Η.Π.Α. 2) Sloane Thomas Edison, Jr. 8, Chalburn Road West Redding, Connecticut Η.Π.Α. 3) Regan Christine Lauren 18A, Corchang Avenue Port Washington, New York Η.Π.Α.
ΣΥΜΒΑΤΙΚΕΣ ΠΡΟΤΕΡΑΙΟΤΗΤΕΣ	*(30):*	861692/09.05.86/Η.Π.Α.
ΕΦΕΥΡΕΤΗΣ	*(72):*	1) Ravo Biagio 2) Sloane Thomas Edison, Jr. 3) Regan Christine Leuren
ΕΙΔΙΚΟΣ ΠΛΗΡΕΞΟΥΣΙΟΣ	*(74):*	Σταμνά Σπυριδούλα, δικηγόρος, Κουμπάρη 2, 106 74 Αθήνα
ΑΝΤΙΚΛΗΤΟΣ	*(74):*	Παπακωνσταντίνου Ελένη, δικηγόρος, Κουμπάρη 2, 106 74 Αθήνα

ΠΕΡΙΛΗΨΗ (57)

Ένα βελτιωμένο ενδοεντερικό παρακαμπτήριο μόσχευμα (1) για προσκόλληση στον εσωτερικό χώρο ενός αναδιατεταγμένου εντέρου ή αγωγού προς το σημείο αναστόμωσης για την προστασία της υπό ίαση αναστόμωσης, το οποίο περιλαμβάνει έναν επιμήκη σωλήνα (3) σχηματισμένο από ένα λεπτό, πολύ εύκαμπτο, μη-διαπερατό σε νερό υλικό τοιχώματος, το οποίο καταλήγει στο απόμακρο άκρο του (7) σε μια βραχεία, μειωμένης διαμέτρου προστομίδα (11). Η χειρουργική διαδικασία για την εμφύτευση του παρακαμπτήριου μοσχεύματος μπορεί να απλοποιηθεί και μειωθεί σε χρόνο με την άμεση τοποθέτηση της απόμακρης προστομίδας επί ενός άκρου ενός επιμήκους εύκαμπτου αγωγού-οδηγού, ή εναλλακτικά επί του τερματικού παξιμαδιού του σταθερού σκέλους ενός κυκλικού χειρουργικού συνδετήρα για αναστόμωση, και κατόπιν το τράβηγμα του αγωγού-οδηγού ή σώματος συνδετήρα διαμέσου της πρωκτικής έδρας του ασθενούς για να τραβηχθεί το απόμακρο άκρο του παρακαμπτήριου μοσχεύματος έξω από την πρωκτική έδρα. Η ανάγκη για στερέωση του απόμακρου άκρου του παρακαμπτήριου μοσχεύματος με τον αγωγό-οδηγό ή χειρουργικό συνδετήρα καταργείται.

ΑΡΙΘΜΟΣ ΕΥΡΩΠΑΪΚΟΥ Δ.Ε.	*(11):*	**3003388**
ΑΡΙΘ. ΕΛΛΗΝΙΚΗΣ ΚΑΤΑΘΕΣΗΣ	*(21):*	910400990
ΗΜΕΡ. ΕΛΛΗΝΙΚΗΣ ΚΑΤΑΘΕΣΗΣ	*(22):*	19.12.91
ΑΡΙΘ./ΗΜΕΡ. ΔΗΜΟΣΙΕΥΣΗΣ ΕΥΡΩΠΑΪΚΟΥ ΔΙΠΛΩΜΑΤΟΣ	*(87):*	0 262 448/18.12.91
ΑΡΙΘ./ΗΜΕΡ. ΚΑΤΑΘΕΣΗΣ ΕΥΡΩΠΑΪΚΗΣ ΑΙΤΗΣΗΣ	*(86):*	87112906.0/03.09.87
ΤΙΤΛΟΣ ΕΦΕΥΡΕΣΗΣ	*(54):*	Νέα παράγωγα της ιμιδαζολυλο-γουανιδίνης μέθοδος παρασκευής αυτών και φάρμακα περιέχοντα τας ενώσεις αυτάς
ΔΙΚΑΙΟΥΧΟΣ	*(73):*	Heumann Pharma GmbH & Co. 18-28 Heideloffstrasse D-8500 Nuernberg, Γερμανία
ΣΥΜΒΑΤΙΚΕΣ ΠΡΟΤΕΡΑΙΟΤΗΤΕΣ	*(30):*	3631334/15.09.86/Γερμανία
ΕΦΕΥΡΕΤΗΣ	*(72):*	1) Buschauer Armin 2) Schickaneder Helmut 3) Moersdorf Peter 4) Schunack Walter 5) Baumann Gert 6) Henning Ahrens Kurt
ΕΙΔΙΚΟΣ ΠΛΗΡΕΞΟΥΣΙΟΣ	*(74):*	Ζουλάμογλου-Βόζεμπεργ Ελισσάβετ, δικηγόρος, Σκουφά 60Α, 106 80 Αθήνα
ΑΝΤΙΚΛΗΤΟΣ	*(74):*	Βόζεμπεργ-Βρετός Θεόδωρος, δικηγόρος, Σκουφά 60Α, 106 80 Αθήνα

ΠΕΡΙΛΗΨΗ (57)

Περιγράφονται νέα παράγωγα της ιμιδαζολυλο-γουανιδίνης του γενικού τύπου

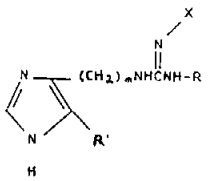

τα οποία ως εκ της αγωνιστικής των δραστηριότητος επί υποδοχέων H_2 της ισταμίνης ως και εν μέρει την πρόσθετον αγωνιστικήν των δραστηριότητα επί υποδοχέων H_1, δύνανται να χρησιμοποιηθούν εις περιπτώσεις καρδιακών παθήσεων, υποτάσεως ως και αρτηριακών αποφράξεων.

ΑΡΙΘΜΟΣ ΕΥΡΩΠΑ·Ι·ΚΟΥ Δ.Ε.	*(11):*	**3003389**
ΑΡΙΘ. ΕΛΛΗΝΙΚΗΣ ΚΑΤΑΘΕΣΗΣ	*(21):*	910401411
ΗΜΕΡ. ΕΛΛΗΝΙΚΗΣ ΚΑΤΑΘΕΣΗΣ	*(22):*	19.12.91
ΑΡΙΘ./ΗΜΕΡ. ΔΗΜΟΣΙΕΥΣΗΣ ΕΥΡΩΠΑ·Ι·ΚΟΥ ΔΙΠΛΩΜΑΤΟΣ	*(87):*	0 342 522/18.12.91
ΑΡΙΘ./ΗΜΕΡ. ΚΑΤΑΘΕΣΗΣ ΕΥΡΩΠΑ·Ι·ΚΗΣ ΑΙΤΗΣΗΣ	*(86):*	89108492.3/11.05.89
ΤΙΤΛΟΣ ΕΦΕΥΡΕΣΗΣ	*(54):*	Διαστοματικό παρασκεύασμα μιας ασταθούς σε οξύ ένωσης
ΔΙΚΑΙΟΥΧΟΣ	*(73):*	Eisai Co., Ltd. 6-10, Koishikawa 4-Chome Bunkyo-ku Tokyo, Ιαπωνία
ΣΥΜΒΑΤΙΚΕΣ ΠΡΟΤΕΡΑΙΟΤΗΤΕΣ	*(30):*	121233/88,18.05.88,Ιαπωνία
ΕΦΕΥΡΕΤΗΣ	*(72):*	1) Saeki Yasuharu 2) Koyama Noritoshi 3) Watanabe Sumio 4) Aoki Shigeru
ΕΙΔΙΚΟΣ ΠΛΗΡΕΞΟΥΣΙΟΣ	*(74):*	Ελισ. Ζουλάμογλου-Βόζεμπεργ, δικηγόρος, Σκουφά 60Α, 106 80 Αθήνα
ΑΝΤΙΚΛΗΤΟΣ	*(74):*	Θεόδωρος Βόζεμπεργ-Βρετός, δικηγόρος, Σκουφά 60Α, 106 80 Αθήνα

ΠΕΡΙΛΗΨΗ *(57)*

Διαστοματικό παρασκεύασμα μιας ασταθούς σε οξύ ένωσης που περιλαμβάνει (1) ένα πυρήνα που περιέχει την ασταθή σε οξύ ένωση, (2) μία πρώτη στιβάδα, επικαλυμένη επί του πυρήνα, που περιλαμβάνει ένα μόλις υδατο-διαλυτό υλικό σχηματισμού φιλμ και λεπτά σωματίδια μιας μόλις υδατοδιαλυτής ουσίας εναιωρημένης στο υλικό και (3) μία δεύτερη στιβάδα εντερικού φιλμ επικαλυμμένη πάνω στην πρώτη στιβάδα. Η ασταθής σε οξύ ένωση είναι μία ένωση βενζιμιδαζολίου.

ΑΡΙΘΜΟΣ ΕΥΡΩΠΑ·Ι·ΚΟΥ Δ.Ε.	*(11):*	**3003390**
ΑΡΙΘ. ΕΛΛΗΝΙΚΗΣ ΚΑΤΑΘΕΣΗΣ	*(21):*	910401768
ΗΜΕΡ. ΕΛΛΗΝΙΚΗΣ ΚΑΤΑΘΕΣΗΣ	*(22):*	19.12.91
ΑΡΙΘ./ΗΜΕΡ. ΔΗΜΟΣΙΕΥΣΗΣ ΕΥΡΩΠΑ·Ι·ΚΟΥ ΔΙΠΛΩΜΑΤΟΣ	*(87):*	0 263 544A1/18.12.91
ΑΡΙΘ./ΗΜΕΡ. ΚΑΤΑΘΕΣΗΣ ΕΥΡΩΠΑ·Ι·ΚΗΣ ΑΙΤΗΣΗΣ	*(86):*	87201661.3/03.09.87
ΤΙΤΛΟΣ ΕΦΕΥΡΕΣΗΣ	*(54):*	Μέθοδος παρασκευής σκόνης για κεραμικά υλικά που περιέχει τουλάχιστον ένα μεταλλικό οξείδιο και σκόνη αποτελούμενη από τουλάχιστον ένα μεταλλικό οξείδιο, λαμβανόμενη με αυτή την μέθοδο
ΔΙΚΑΙΟΥΧΟΣ	*(73):*	Solvay & Cie (Société Anonyme) Rue du Prince Albert 33 B-1050 Bruxelles, Βέλγιο
ΣΥΜΒΑΤΙΚΕΣ ΠΡΟΤΕΡΑΙΟΤΗΤΕΣ	*(30):*	8612968/15.09.86/Γαλλία
ΕΦΕΥΡΕΤΗΣ	*(72):*	1) Legrand Franz 2) De Bruycker Patricia
ΕΙΔΙΚΟΣ ΠΛΗΡΕΞΟΥΣΙΟΣ	*(74):*	Αναστάσιος Κιλιμίρης, δικηγόρος, Υψηλάντου 38, 115 21 Αθήνα
ΑΝΤΙΚΛΗΤΟΣ	*(74):*	Αναστάσιος Κιλιμίρης, δικηγόρος, Υψηλάντου 38, 115 21 Αθήνα

ΠΕΡΙΛΗΨΗ *(57)*

Ένα αλκοξείδιο αντιδρά με μία ποσότητα νερού τέτοια ώστε ο μοριακός λόγος της ποσότητας νερού προς την ποσότητα του αλκοξειδίου να είναι μικρότερος από το σθένος του μετάλλου στο αλκοξείδιο.

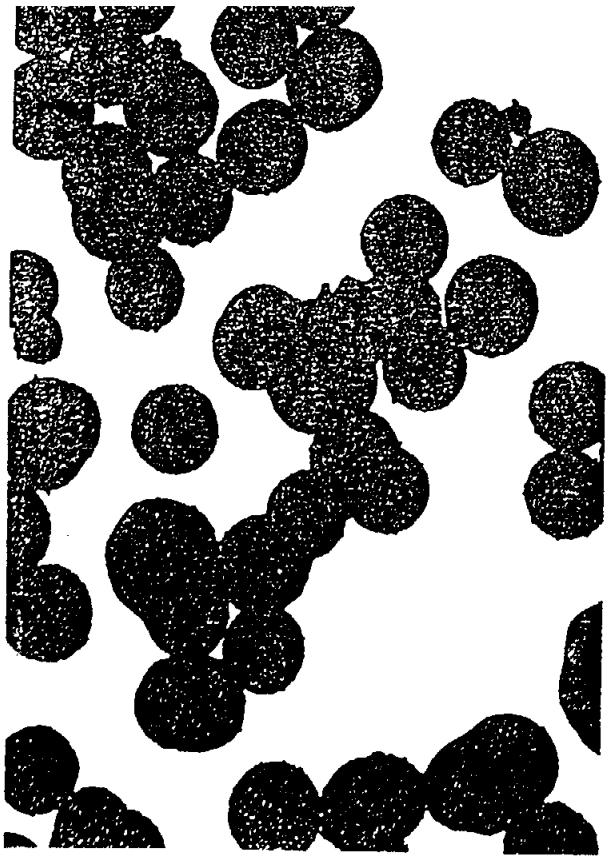

ΑΡΙΘΜΟΣ ΕΥΡΩΠΑ·Ι·ΚΟΥ Δ.Ε.	*(11):*	**3003391**
ΑΡΙΘ. ΕΛΛΗΝΙΚΗΣ ΚΑΤΑΘΕΣΗΣ	*(21):*	910401785
ΗΜΕΡ. ΕΛΛΗΝΙΚΗΣ ΚΑΤΑΘΕΣΗΣ	*(22):*	19.12.91
ΑΡΙΘ./ΗΜΕΡ. ΔΗΜΟΣΙΕΥΣΗΣ ΕΥΡΩΠΑ·Ι·ΚΟΥ ΔΙΠΛΩΜΑΤΟΣ	*(87):*	0 263 916/16.10.91
ΑΡΙΘ./ΗΜΕΡ. ΚΑΤΑΘΕΣΗΣ ΕΥΡΩΠΑ·Ι·ΚΗΣ ΑΙΤΗΣΗΣ	*(86):*	87106925.8/13.05.87
ΤΙΤΛΟΣ ΕΦΕΥΡΕΣΗΣ	*(54):*	Τυποποιημένο στήριγμα για σκαλοπάτια σκάλας
ΔΙΚΑΙΟΥΧΟΣ	*(73):*	Albini & Fontanot S.p.A. Via Mentana, 19 I-47037 Rimini (Forli) Ιταλία
ΣΥΜΒΑΤΙΚΕΣ ΠΡΟΤΕΡΑΙΟΤΗΤΕΣ	*(30):*	3542/16.10.86/Ιταλία
ΕΦΕΥΡΕΤΗΣ	*(72):*	Molinazzi Roberto
ΕΙΔΙΚΟΣ ΠΛΗΡΕΞΟΥΣΙΟΣ	*(74):*	Ιλεάνα Βόζεμπεργκ-Βρετού, δικηγόρος, Σκουφά 60Α, 106 80 Αθήνα
ΑΝΤΙΚΛΗΤΟΣ	*(74):*	Θεόδωρος Βόζεμπεργκ-Βρετός, δικηγόρος, Σκουφά 60Α, 106 80 Αθήνα

ΠΕΡΙΛΗΨΗ (57)

Το τυποποιημένο στήριγμα των σκαλοπατιών κλιμακοστασίου περιλαμβάνει ένα περίπου κατακόρυφο κιβωτιοειδές σώμα 1,1C,1D, που καθορίζει προς τα άνω ένα οριζόντιο επίπεδο βάσεως 10,11,110 για ένα σχετικό σκαλοπάτι 2,102, ένα αρσενικό κυλινδρικό στοιχείο 14,14α,114 και ένα συμπληρωματικού σχήματος θηλυκό κυλινδρικό στοιχείο 4,4α,104, που εκτείνεται κατακόρυφα σε δύο διαφορετικές στάθμες στα απέναντι διαμήκη άκρα του κιβωτιοειδούς σώματος 1,1C,1D και είναι κατάλληλο για να συζευγνύεται κατά μία γωνιακά ρυθμίσιμη θέση με αντίστοιχα κυλινδρικά στοιχεία γειτονικών στηριγμάτων, όπου το αρσενικό κυλινδρικό στοιχείο 14,14α,114 εκτείνεται λιγότερο κατακόρυφα ως προς το θηλυκό κυλινδρικό στοιχείο 4,4α,104 για να επιτρέπεται μία ρύθμισις της αμοιβαίας αξονικής θέσεως κατόπιν διεισδύσεως κατάλληλων μέσων καθορισμού αποστάσεως 28,128, ενώ περίπου αξονικά μέσα 9,42,105 προβλέπονται τελικά για να μανδαλώνονται τα συζευγμένα τούτα κυλινδρικά στοιχεία.

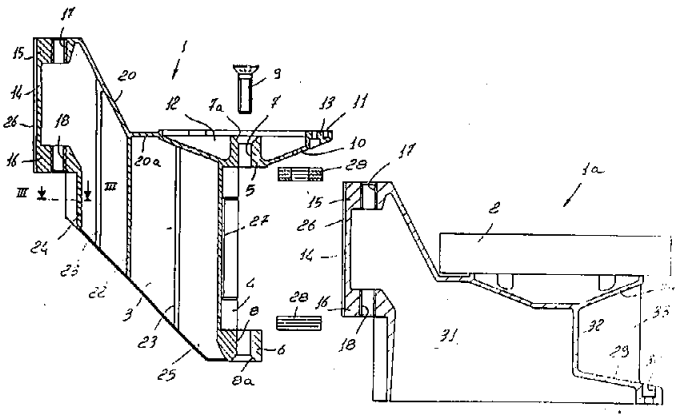

ΑΡΙΘΜΟΣ ΕΥΡΩΠΑ·Ι·ΚΟΥ Δ.Ε.	*(11):*	**3003392**
ΑΡΙΘ. ΕΛΛΗΝΙΚΗΣ ΚΑΤΑΘΕΣΗΣ	*(21):*	910401850
ΗΜΕΡ. ΕΛΛΗΝΙΚΗΣ ΚΑΤΑΘΕΣΗΣ	*(22):*	19.12.91
ΑΡΙΘ./ΗΜΕΡ. ΔΗΜΟΣΙΕΥΣΗΣ ΕΥΡΩΠΑ·Ι·ΚΟΥ ΔΙΠΛΩΜΑΤΟΣ	*(87):*	0 246 836A3/18.12.91 (91/51)
ΑΡΙΘ./ΗΜΕΡ. ΚΑΤΑΘΕΣΗΣ ΕΥΡΩΠΑ·Ι·ΚΗΣ ΑΙΤΗΣΗΣ	*(86):*	87304375.6/18.05.87
ΤΙΤΛΟΣ ΕΦΕΥΡΕΣΗΣ	*(54):*	Σπλαγχνική αγκύρωσις και μέθοδος κινητοποιήσεως του σπλαγχνικού τοιχώματος
ΔΙΚΑΙΟΥΧΟΣ	*(73):*	Cook Incorporated 925 South Curry Pike Bloomington, Indiana 47402, Η.Π.Α.
ΣΥΜΒΑΤΙΚΕΣ ΠΡΟΤΕΡΑΙΟΤΗΤΕΣ	*(30):*	864340/19.05.86/Η.Π.Α.
ΕΦΕΥΡΕΤΗΣ	*(72):*	Cope Constantin
ΕΙΔΙΚΟΣ ΠΛΗΡΕΞΟΥΣΙΟΣ	*(74):*	Αναστάσιος Κιλιμίρης, δικηγόρος, Υψηλάντου 38, 115 21 Αθήνα
ΑΝΤΙΚΛΗΤΟΣ	*(74):*	Αναστάσιος Κιλιμίρης, δικηγόρος, Υψηλάντου 38, 115 21 Αθήνα

ΠΕΡΙΛΗΨΗ (57)

Περιγράφεται μία σπλαγχνική αγκύρωσις 10 και μία μέθοδος κινητοποιήσεως του σπλαγχνικού τοιχώματος. Η σπλαγχνική αγκύρωσις 10 περιλαμβάνει μία επιμήκη εγκάρσια ράβδο 11 στην οποία συνδέεται μία ραφή 12 σε θέση περίπου στο κέντρο της εγκάρσιας ράβδου. Η εγκάρσια ράβδος περιλαμβάνει περαιτέρω μία θήκη ελικοειδούς ελατηρίου 16, που περιβάλλει ένα άκαμπτο ραβδίο 30, η δε θήκη εκτείνεται πέραν από τα άκρα του ραβδίου 30 ώστε να σχηματίζονται εύκαμπτα άκρα. Μία εναλλακτική κατασκευή περιλαμβάνει μία δεύτερη ραφή 20, που συνδέεται σε ένα από τα άκρα της εγκάρσιας ράβδου 11. Οι ραφές χρησιμοποιούνται για τον προσανατολισμό της αγκυρώσεως 10 κατά την διείσδυση και την αφαίρεσή της από ένα κοίλο σπλάγχνο. Η μέθοδος κινητοποιήσεως του σπλαγχνικού τοιχώματος περιλαμβάνει την παροχή μιας σωματικής οδού δια του δέρματος προς ένα κοίλο ενδοκοιλιακό σπλάγχνο, και την διείσδυση της αγκυρώσεως 10 εντός του σπλαγχνικού αυλού. Οι ραφές εκτείνονται δια της σωματικής οδού και τα ασύνδετα άκρα παραμένουν έξω από το σώμα. Η κεντρική ραφή 12 σύρεται για τον προσανατολισμό της αγκυρώσεως, για την κινητοποίηση του σπλαγχνικού τοιχώματος. Η ακραία ραφή 20 σύρεται ώστε να προσανατολίζεται η αγκύρωσις 10 για την αφαίρεσή της.

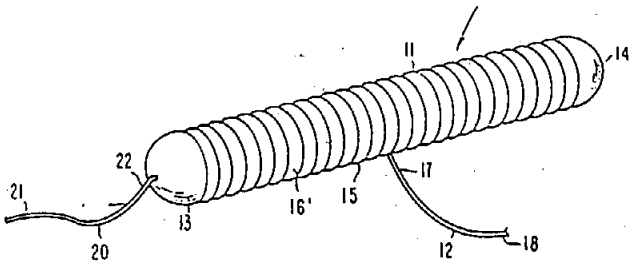

ΑΡΙΘΜΟΣ ΕΥΡΩΠΑΪΚΟΥ Δ.Ε.	***(11):***	**3003393**
ΑΡΙΘ. ΕΛΛΗΝΙΚΗΣ ΚΑΤΑΘΕΣΗΣ	*(21):*	910401878
ΗΜΕΡ. ΕΛΛΗΝΙΚΗΣ ΚΑΤΑΘΕΣΗΣ	*(22):*	19.12.91
ΑΡΙΘ./ΗΜΕΡ. ΔΗΜΟΣΙΕΥΣΗΣ ΕΥΡΩΠΑΪΚΟΥ ΔΙΠΛΩΜΑΤΟΣ	*(87):*	0 299 761/18.12.91
ΑΡΙΘ./ΗΜΕΡ. ΚΑΤΑΘΕΣΗΣ ΕΥΡΩΠΑΪΚΗΣ ΑΙΤΗΣΗΣ	*(86):*	88306446.1/14.07.88
ΤΙΤΛΟΣ ΕΦΕΥΡΕΣΗΣ	*(54):*	Αντι-φλεγμονώδη αρυλο-παράγωγα
ΔΙΚΑΙΟΥΧΟΣ	*(73):*	The Welcome Foundation Limited Unicorn House 160 Euston Road London NW1 2BP/Μ. Βρετανία
ΣΥΜΒΑΤΙΚΕΣ ΠΡΟΤΕΡΑΙΟΤΗΤΕΣ	*(30):*	1) 8716640/15.07.87/Μ. Βρετανία 2) 8802378/03.02.88/Μ. Βρετανία 3) 8806278/16.03.88/Μ. Βρετανία
ΕΦΕΥΡΕΤΗΣ	*(72):*	1) Salmon John Antony 2) Jackson William Paul
ΕΙΔΙΚΟΣ ΠΛΗΡΕΞΟΥΣΙΟΣ	*(74):*	Χαρ. Ξανθοπούλου-Καλονάρου, δικηγόρος, Ν. Βάμβα 1, 106 74 Αθήνα
ΑΝΤΙΚΛΗΤΟΣ	*(74):*	Αθαν. Τσιμικάλης, δικηγόρος, Ν. Βάμβα 1, 106 74 Αθήνα

ΠΕΡΙΛΗΨΗ (57)

Η παρούσα ευρεσιτεχνία παρέχει ενώσεις του τύπου (II)

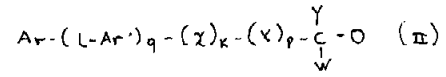

(II)

όπου: q είναι 1, k είναι 0 και p είναι 1,
Ar είναι φαινύλιο προαιρετικώς υποκατεστημένο με ένα ή περισσότερους υποκαταστάτες ανεξαρτήτως εκλεγόμενους από C_{1-4}αλκύλιο (το οποίο μπορεί να είναι υποκατεστημένο με ένα ή περισσότερα άτομα αλογόνου), και αλογόνο, L είναι -O-, Ar' είναι 1,3- ή 1,4-φαινυλένιο, Y είναι (E)-CH=CH-, V είναι υδρογόνο ή C_{1-4}αλκύλιο, W είναι C_{1-4}αλκύλιο, και Q είναι ήμισυ του τύπου:

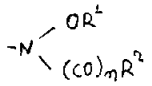

όπου m είναι 1, R^1 είναι υδρογόνο, και R^2 είναι υδρογόνο ή C_{1-4} αλκύλιο,
και άλατά τους, μεθόδους παρασκευής αυτών των ενώσεων, φαρμακευτικές συνθέσεις που περιέχουν αυτές τις ενώσεις και χρήσεις αυτών στην ιατρική και σε άλλες εφαρμογές.

ΑΡΙΘΜΟΣ ΕΥΡΩΠΑΪΚΟΥ Δ.Ε.	***(11):***	**3003394**
ΑΡΙΘ. ΕΛΛΗΝΙΚΗΣ ΚΑΤΑΘΕΣΗΣ	*(21):*	910401951
ΗΜΕΡ. ΕΛΛΗΝΙΚΗΣ ΚΑΤΑΘΕΣΗΣ	*(22):*	19.12.91
ΑΡΙΘ./ΗΜΕΡ. ΔΗΜΟΣΙΕΥΣΗΣ ΕΥΡΩΠΑΪΚΟΥ ΔΙΠΛΩΜΑΤΟΣ	*(87):*	0 278 866/18.12.91
ΑΡΙΘ./ΗΜΕΡ. ΚΑΤΑΘΕΣΗΣ ΕΥΡΩΠΑΪΚΗΣ ΑΙΤΗΣΗΣ	*(86):*	88400288.2/09.02.88
ΤΙΤΛΟΣ ΕΦΕΥΡΕΣΗΣ	*(54):*	Στοιχείο αυτοσυγκρατούμενου συνδέσμου ειδικά για πάνα εσώρουχο μιας χρήσεως και μέθοδος για την κατασκευή του
ΔΙΚΑΙΟΥΧΟΣ	*(73):*	Kaysersberg S.A. Route de Lapoutroie F-68240 Kaysersberg, Γαλλία
ΣΥΜΒΑΤΙΚΕΣ ΠΡΟΤΕΡΑΙΟΤΗΤΕΣ	*(30):*	8701590/10.02.87/Γαλλία
ΕΦΕΥΡΕΤΗΣ	*(72):*	1) Pigneul Raymond 2) Ruppel Remy 3) Brellmann Jean
ΕΙΔΙΚΟΣ ΠΛΗΡΕΞΟΥΣΙΟΣ	*(74):*	Ι. Θεμελή, δικηγόρος, Κουμπάρη 2, 106 74 Αθήνα
ΑΝΤΙΚΛΗΤΟΣ	*(74):*	Παπακωνσταντίνου Ελένη, δικηγόρος, Κουμπάρη 2, 106 74 Αθήνα

ΠΕΡΙΛΗΨΗ (57)

Η εφεύρεση αναφέρεται σε ένα αυτοσυγκρατούμενο μέσο στερεώσεως του τύπου με βρόχους και με όνυχες εφαρμοζόμενο ειδικά σαν μέσο συνδέσεως (2, 3) στα είδη μίας χρήσεως (1). Αφορά ειδικότερα ένα στοιχείο με βρόχους (3) του οποίου το ύφασμα είναι αραιής δομής.
Για να μπορούμε να στερεώσουμε, μέσω μίας κόλλας συγκολλητικής εν ψυχρώ, αυτό το στοιχείο σε ένα υποστήριγμα όπως ένα φύλλο από πλαστικό υλικό που αποτελεί την εξωτερική όψη μίας πάνας, η εφεύρεση προτείνει τη σύνδεση του στοιχείου με ένα φλοιό συνθετικής ρητίνης επί ενός μέρους τουλάχιστον της επιφανείας του που δεν φέρει βρόχους.
Σε ένα ειδικό τρόπο πραγματοποιήσεως, ο φλοιός χρησιμεύει σαν στρώμα συνδέσεως για ένα συμπληρωματικό στρώμα που στερεοποιεί το στοιχείο.

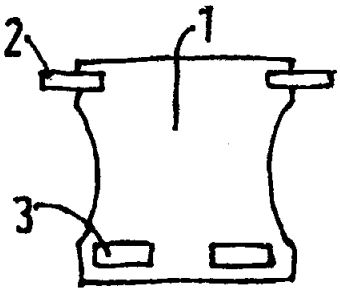

ΑΡΙΘΜΟΣ ΕΥΡΩΠΑΪΚΟΥ Δ.Ε.	*(11):*	**3003395**
ΑΡΙΘ. ΕΛΛΗΝΙΚΗΣ ΚΑΤΑΘΕΣΗΣ	*(21):*	910401953
ΗΜΕΡ. ΕΛΛΗΝΙΚΗΣ ΚΑΤΑΘΕΣΗΣ	*(22):*	19.12.91
ΑΡΙΘ./ΗΜΕΡ. ΔΗΜΟΣΙΕΥΣΗΣ ΕΥΡΩΠΑΪΚΟΥ ΔΙΠΛΩΜΑΤΟΣ	*(87):*	0 324 720/18.12.91
ΑΡΙΘ./ΗΜΕΡ. ΚΑΤΑΘΕΣΗΣ ΕΥΡΩΠΑΪΚΗΣ ΑΙΤΗΣΗΣ	*(86):*	89810013.6/09.01.89
ΤΙΤΛΟΣ ΕΦΕΥΡΕΣΗΣ	*(54):*	Αναστολή της οδοντικής πλάκας με πολυσακχαρίδια
ΔΙΚΑΙΟΥΧΟΣ	*(73):*	Warner-Lambert Company 201 Tabor Road Morris Plains, New Jersey 07950, Η.Π.Α.
ΣΥΜΒΑΤΙΚΕΣ ΠΡΟΤΕΡΑΙΟΤΗΤΕΣ	*(30):*	143992/14.01.88/Η.Π.Α.
ΕΦΕΥΡΕΤΗΣ	*(72):*	1) Lynch Donald Michael 2) Appelbaum Benjamin
ΕΙΔΙΚΟΣ ΠΛΗΡΕΞΟΥΣΙΟΣ	*(74):*	Ι. Θεμελή, δικηγόρος, Κουμπάρη 2, 106 74 Αθήνα
ΑΝΤΙΚΛΗΤΟΣ	*(74):*	Παπακωνσταντίνου Ελένη, δικηγόρος, Κουμπάρη 2, 106 74 Αθήνα

ΠΕΡΙΛΗΨΗ *(57)*

Η εφεύρεση παραθέτει παράγοντες αναστολής της οδοντικής πλάκας χρήσιμους για στοματικές συνθέσεις όπως στοματοπλύματα, οδοντόπαστες, στοματικά διαλύματα, οδοντόκρεμες, οδοντικές πούδρες κλπ. που περιέχουν πολυσακχαρίδια όπως το ξανθανικό κόμμι, το τραγακάνθινο κόμμι (η πηκτίνη), το κόμμι Guar, το κόμμι Karaya, η θειική χονδροϊτίνη, το πολυγαλακτουρονικό οξύ, το αλγινικό νάτριο και οι καρραγενάνες κάππα/λάμβδα μορφής. Οι παράγοντες έχουν αποτέλεσμα στην αναστολή της πλάκας σε συγκεντρώσεις μεταξύ 0.0025% και 2.000% σε βάση βάρους/όγκο.

ΑΡΙΘΜΟΣ ΕΥΡΩΠΑΪΚΟΥ Δ.Ε.	*(11):*	**3003396**
ΑΡΙΘ. ΕΛΛΗΝΙΚΗΣ ΚΑΤΑΘΕΣΗΣ	*(21):*	910401962
ΗΜΕΡ. ΕΛΛΗΝΙΚΗΣ ΚΑΤΑΘΕΣΗΣ	*(22):*	19.12.91
ΑΡΙΘ./ΗΜΕΡ. ΔΗΜΟΣΙΕΥΣΗΣ ΕΥΡΩΠΑΪΚΟΥ ΔΙΠΛΩΜΑΤΟΣ	*(87):*	0 282 826/18.12.91
ΑΡΙΘ./ΗΜΕΡ. ΚΑΤΑΘΕΣΗΣ ΕΥΡΩΠΑΪΚΗΣ ΑΙΤΗΣΗΣ	*(86):*	88103237.9/03.03.88
ΤΙΤΛΟΣ ΕΦΕΥΡΕΣΗΣ	*(54):*	Συστοιχία ηλιακών στοιχείων με ηλιακά στοιχεία διατεταγμένα παράλληλα και σε σειρά
ΔΙΚΑΙΟΥΧΟΣ	*(73):*	Telefunken Systemtechnik GmbH Sedanstrasse 10 7900 Ulm, Γερμανία
ΣΥΜΒΑΤΙΚΕΣ ΠΡΟΤΕΡΑΙΟΤΗΤΕΣ	*(30):*	3708548/17.03.87/DE
ΕΦΕΥΡΕΤΗΣ	*(72):*	Flödl Helmut
ΕΙΔΙΚΟΣ ΠΛΗΡΕΞΟΥΣΙΟΣ	*(74):*	Χαρ. Ξανθοπούλου-Καλονάρου, Ν. Βάμβα 1, 106 74 Αθήνα
ΑΝΤΙΚΛΗΤΟΣ	*(74):*	Πλ. Ταβλαρίδης, Ν. Βαμβά 1, 106 74 Αθήνα

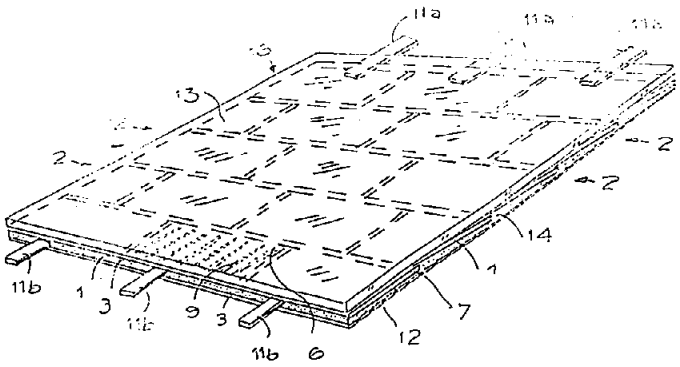

ΠΕΡΙΛΗΨΗ *(57)*

Η εφεύρεση αναφέρεται σε μια συστοιχία ηλιακών στοιχείων, όπου οι αποτελούμενες από μερικά ηλιακά στοιχεία σειρές διατάσσονται επικαλυπτόμενες κατά τέτοιο τρόπο, ώστε, κατά την εφεύρεση, οι αρμοί συναρμογής γειτονικών σειρών ηλιακών στοιχείων να είναι μετατοπισμένοι μεταξύ τους, οπότε καθίσταται δυνατή μία διασύνδεση παράλληλη και σε σειρά, εντός της, κατά την εφεύρεση, συστοιχίας ηλιακών στοιχείων.

ΑΡΙΘΜΟΣ ΕΥΡΩΠΑ·Ϊ·ΚΟΥ Δ.Ε.	***(11):***	**3003397**
ΑΡΙΘ. ΕΛΛΗΝΙΚΗΣ ΚΑΤΑΘΕΣΗΣ	*(21):*	910401963
ΗΜΕΡ. ΕΛΛΗΝΙΚΗΣ ΚΑΤΑΘΕΣΗΣ	*(22):*	19.12.91
ΑΡΙΘ./ΗΜΕΡ. ΔΗΜΟΣΙΕΥΣΗΣ ΕΥΡΩΠΑ·Ϊ·ΚΟΥ ΔΙΠΛΩΜΑΤΟΣ	*(87):*	0 334 971/18.12.91
ΑΡΙΘ./ΗΜΕΡ. ΚΑΤΑΘΕΣΗΣ ΕΥΡΩΠΑ·Ϊ·ΚΗΣ ΑΙΤΗΣΗΣ	*(86):*	88104897.9/26.03.88
ΤΙΤΛΟΣ ΕΦΕΥΡΕΣΗΣ	*(54):*	Συρμάτινο ηλεκτρόδιο κοπής μέσω διαβρωτικού σπινθήρα
ΔΙΚΑΙΟΥΧΟΣ	*(73):*	Berkenhoff GmbH Eduard-Berkenhoff-strasse 14 6301 Heuchelheim-Kinzenbach
ΣΥΜΒΑΤΙΚΕΣ ΠΡΟΤΕΡΑΙΟΤΗΤΕΣ	*(30):*	—
ΕΦΕΥΡΕΤΗΣ	*(72):*	Hermanni Hans
ΕΙΔΙΚΟΣ ΠΛΗΡΕΞΟΥΣΙΟΣ	*(74):*	Χαρ. Ξανθοπούλου-Καλονάρου, Ν. Βάμβα 1, 106 74 Αθήνα
ΑΝΤΙΚΛΗΤΟΣ	*(74):*	Πλ. Ταβλαρίδης, Ν. Βάμβα 1, 106 74 Αθήνα

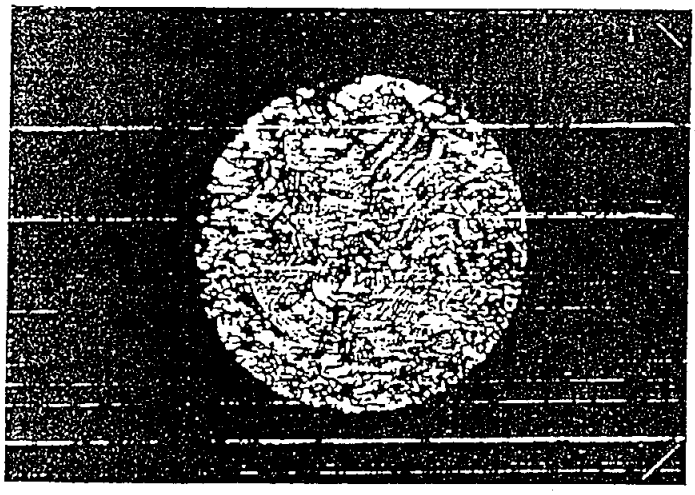

ΠΕΡΙΛΗΨΗ (57)

Η εφεύρεση αναφέρεται σε συρμάτινο ηλεκτρόδιο για κοπή μέσω διαβρωτικού σπινθήρα, το οποίο διαθέτει περιοχή πυρήνα και προστατευτική στιβάδα. Το συρμάτινο ηλεκτρόδιο μειώνεται κατά τη διατομή ώστε να επιτευχθεί υψηλή ποιότητα επιφανείας και ισχυρή αντοχή σε εφελκυσμό, στη συνέχεια πυρώνεται δια διαχύσεως εντός οξειδωτικής ατμοσφαίρας, κατόπιν μειώνεται άλλη μια φορά κατά τη διατομή, υποβάλλεται σε ανακρυσταλλωτική πύρωση και διαμορφώνεται στο τελικό όριο. Το συμφώνως προς την εφεύρεση συρμάτινο ηλεκτρόδιο παρουσιάζει αφ' ενός πολύ ομοιόμορφη, λεπτόκοκκη δομή και αφ' ετέρου διαθέτει πολύ ομοιόμορφη και πυκνή επιφάνεια, η οποία εγγυάται την εξαιρετική δίοδο του σπινθήρα.

ΑΡΙΘΜΟΣ ΕΥΡΩΠΑ·Ϊ·ΚΟΥ Δ.Ε.	***(11):***	**3003398**
ΑΡΙΘ. ΕΛΛΗΝΙΚΗΣ ΚΑΤΑΘΕΣΗΣ	*(21):*	910401969
ΗΜΕΡ. ΕΛΛΗΝΙΚΗΣ ΚΑΤΑΘΕΣΗΣ	*(22):*	19.12.91
ΑΡΙΘ./ΗΜΕΡ. ΔΗΜΟΣΙΕΥΣΗΣ ΕΥΡΩΠΑ·Ϊ·ΚΟΥ ΔΙΠΛΩΜΑΤΟΣ	*(87):*	0 328 717/18.12.91
ΑΡΙΘ./ΗΜΕΡ. ΚΑΤΑΘΕΣΗΣ ΕΥΡΩΠΑ·Ϊ·ΚΗΣ ΑΙΤΗΣΗΣ	*(86):*	88105229.4/31.03.88
ΤΙΤΛΟΣ ΕΦΕΥΡΕΣΗΣ	*(54):*	Αποθήκη ελέγχου δόσεων για την ανάληψη και την τροφοδοσία ενός υγρού επεξεργασίας πλύσεως
ΔΙΚΑΙΟΥΧΟΣ	*(73):*	Henkel Kommanditgesellschaft auf Aktien Postfach 1100 Henkelstrasse 67 4000 Düsseldorf-Holthausen Γερμανία
ΣΥΜΒΑΤΙΚΕΣ ΠΡΟΤΕΡΑΙΟΤΗΤΕΣ	*(30):*	3804665/15.02.88/DE
ΕΦΕΥΡΕΤΗΣ	*(72):*	Kittscher Peter
ΕΙΔΙΚΟΣ ΠΛΗΡΕΞΟΥΣΙΟΣ	*(74):*	Χαρ. Ξανθοπούλου-Καλονάρου, Ν. Βάμβα 1, 106 74 Αθήνα
ΑΝΤΙΚΛΗΤΟΣ	*(74):*	Πλ. Ταβλαρίδης, Ν. Βάμβα 1, 106 74 Αθήνα

ΠΕΡΙΛΗΨΗ (57)

Η εφεύρεση αναφέρεται σε μια αποθήκη ελέγχου δόσεων (1), που προορίζεται για την ανάληψη και την τροφοδοσία ενός υγρού επεξεργασίας πλύσεως σε ένα πλυντήριο ή σε παρόμοια μηχανή, με ένα κλειόμενο με καπάκι άνοιγμα πληρώσεως (5) του δοχείου της αποθήκης και στο φερόμενο σε στηρίξεις (4', 8') καπάκι (3) προβλεπόμενες οπές ανταλλαγής μέσων (6). Αυτή προτείνει, προς επίτευξη μιας ιδιαίτερα βέλτιστα χαμηλής διατάξεως προς τη φιάλη (13), οι στηρίξεις (4', 8') να σχηματίζονται από ένα η κάθε μια περιλαίμιο (4, 8), τοποθετημένο απέναντι από την παράπλευρη επιφάνεια του δοχείου της αποθήκης, ακτινικά προς τα μέσα, του οποίου η διατομή του ανοίγματος είναι γυρισμένη πάνω από το θόλο (D) ενός καπακιού κλεισίματος φιάλης (K).

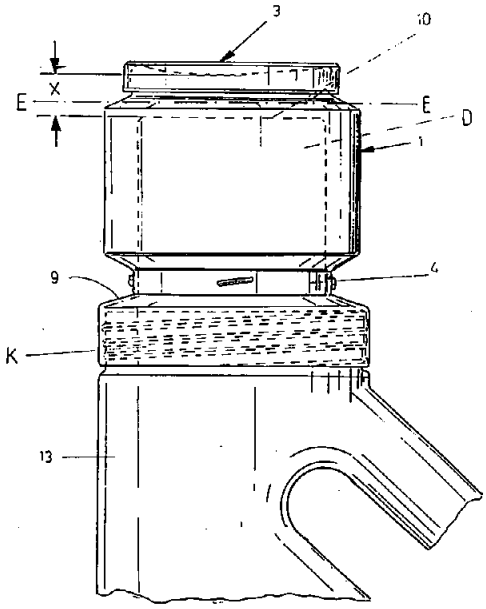

ΑΡΙΘΜΟΣ ΕΥΡΩΠΑ·Ι·ΚΟΥ Δ.Ε.	*(11):*	**3003399**
ΑΡΙΘ. ΕΛΛΗΝΙΚΗΣ ΚΑΤΑΘΕΣΗΣ	*(21):*	910401970
ΗΜΕΡ. ΕΛΛΗΝΙΚΗΣ ΚΑΤΑΘΕΣΗΣ	*(22):*	19.12.91
ΑΡΙΘ./ΗΜΕΡ. ΔΗΜΟΣΙΕΥΣΗΣ ΕΥΡΩΠΑ·Ι·ΚΟΥ ΔΙΠΛΩΜΑΤΟΣ	*(87):*	0 255 597/18.12.91
ΑΡΙΘ./ΗΜΕΡ. ΚΑΤΑΘΕΣΗΣ ΕΥΡΩΠΑ·Ι·ΚΗΣ ΑΙΤΗΣΗΣ	*(86):*	87109046.0/24.06.87
ΤΙΤΛΟΣ ΕΦΕΥΡΕΣΗΣ	*(54):*	Χάλυβες μικροκραμάτων
ΔΙΚΑΙΟΥΧΟΣ	*(73):*	Thyssen Edel Stahl Werke AG August-Thyssen-strasse 1 4000 Düsseldorf, Γερμανία
ΣΥΜΒΑΤΙΚΕΣ ΠΡΟΤΕΡΑΙΟΤΗΤΕΣ	*(30):*	3622735/05.07.86/DE 3719569/12.06.87/DE
ΕΦΕΥΡΕΤΗΣ	*(72):*	1) Huchtemann Bernd 2) Engineer Serosh 3) Schüler Voker
ΕΙΔΙΚΟΣ ΠΛΗΡΕΞΟΥΣΙΟΣ	*(74):*	Χαρ. Ξανθοπούλου-Καλονάρου, Ν. Βάμβα 1, 106 74 Αθήνα
ΑΝΤΙΚΛΗΤΟΣ	*(74):*	Πλ. Ταβλαρίδης, Ν. Βάμβα 1, 106 74 Αθήνα

ΠΕΡΙΛΗΨΗ (57)

Η εφεύρεση αναφέρεται σε κατασκευαστικό χάλυβα εκ μικροκυμάτων με υψηλή ανθεκτικότητα έναντι των λεπτών κόκκων μέχρι τους 1300°C, που αποτελείται από

0,2 ως 0,5 % άνθρακα
0,4 ως 1,0 % πυρίτιο
0,8 ως 1,8 % μαγγάνιο
0,008 ως 0,2 % θείο
0 ως 0,7 % χρώμιο
0 ως 0,1 % αλουμίνιο
0 ως 0,04 % άζωτο
0,01 ως 0,05 % τιτάνιο
το υπόλοιπο σίδηρος και ακαθαρσίες εξαρτώμενες από τη σύντηξη, όπου επί των ορίων των κόκκων έχουν αποχωρισθεί μικτά σουλφίδια.

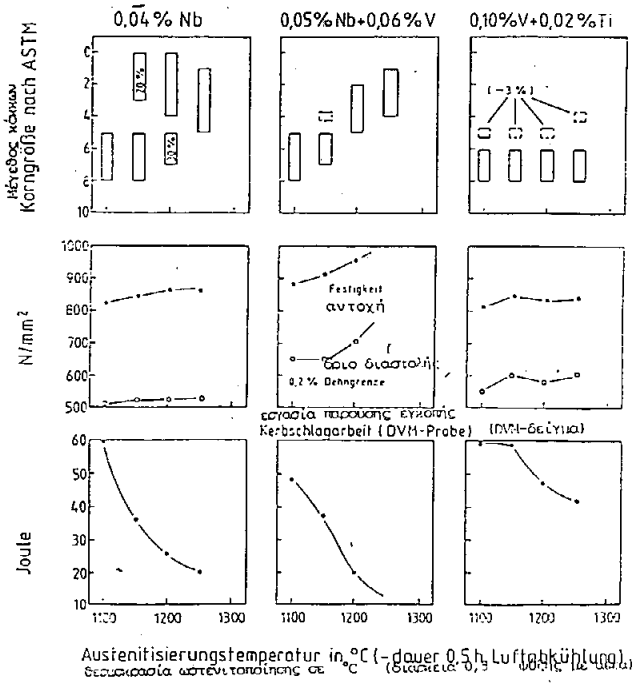

ΑΡΙΘΜΟΣ ΕΥΡΩΠΑ·Ι·ΚΟΥ Δ.Ε.	*(11):*	**3003400**
ΑΡΙΘ. ΕΛΛΗΝΙΚΗΣ ΚΑΤΑΘΕΣΗΣ	*(21):*	910401977
ΗΜΕΡ. ΕΛΛΗΝΙΚΗΣ ΚΑΤΑΘΕΣΗΣ	*(22):*	19.12.91
ΑΡΙΘ./ΗΜΕΡ. ΔΗΜΟΣΙΕΥΣΗΣ ΕΥΡΩΠΑ·Ι·ΚΟΥ ΔΙΠΛΩΜΑΤΟΣ	*(87):*	0 306 111/18.12.91
ΑΡΙΘ./ΗΜΕΡ. ΚΑΤΑΘΕΣΗΣ ΕΥΡΩΠΑ·Ι·ΚΗΣ ΑΙΤΗΣΗΣ	*(86):*	88201882.3/02.09.88
ΤΙΤΛΟΣ ΕΦΕΥΡΕΣΗΣ	*(54):*	Γωνιακός σύνδεσμος
ΔΙΚΑΙΟΥΧΟΣ	*(73):*	Schön B.V. Heusing 10 NL-4817 2B Breda Ολλανδία
ΣΥΜΒΑΤΙΚΕΣ ΠΡΟΤΕΡΑΙΟΤΗΤΕΣ	*(30):*	8702070/02.09.87/Ολλανδία
ΕΦΕΥΡΕΤΗΣ	*(72):*	Schön Siegfried Joachim
ΕΙΔΙΚΟΣ ΠΛΗΡΕΞΟΥΣΙΟΣ	*(74):*	Κ. Νταβατζίκου, δικηγόρος, Κουμπάρη 2, 106 74 Αθήνα
ΑΝΤΙΚΛΗΤΟΣ	*(74):*	Παπακωνσταντίνου Ελένη, δικηγόρος, Κουμπάρη 2, 106 74 Αθήνα

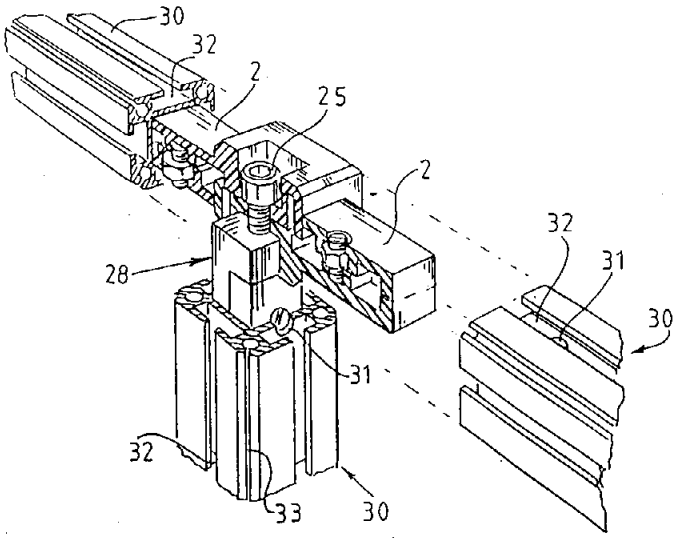

ΠΕΡΙΛΗΨΗ (57)

Ο γωνιακός σύνδεσμος συμφώνως προς την παρούσα εφεύρεση και ο οποίος προσαρμόζεται για την σύνδεση έξι τουλάχιστον ράβδων, που επεκτείνονται υπό κοινή γωνία 90° ή 180° συνίσταται από δύο τουλάχιστον στοιχεία μιας σειράς, που περιλαμβάνει τρία διαφορετικά στοιχεία. Οι οκτώ γωνιακοί σύνδεσμοι, που θεωρητικώς είναι δυνατοί, συνίσταται έκαστος από τρία το πολύ διαφορετικά στοιχεία. Το πρώτο στοιχείο (α) περιλαμβάνει το βασικό σώμα (3), που ανήκει στον γωνιακό σύνδεσμο και μίαν προεξοχή (4), το δεύτερο στοιχείο (9) περιλαμβάνει τμήμα του εν λόγω βασικού σώματος και δύο προεξοχές, το δε τρίτο στοιχείο (β) περιλαμβάνει μίαν προεξοχή.

ΑΡΙΘΜΟΣ ΕΥΡΩΠΑ·Ι·ΚΟΥ Δ.Ε.	*(11):*	**3003401**
ΑΡΙΘ. ΕΛΛΗΝΙΚΗΣ ΚΑΤΑΘΕΣΗΣ	*(21):*	910401981
ΗΜΕΡ. ΕΛΛΗΝΙΚΗΣ ΚΑΤΑΘΕΣΗΣ	*(22):*	19.12.91
ΑΡΙΘ./ΗΜΕΡ. ΔΗΜΟΣΙΕΥΣΗΣ ΕΥΡΩΠΑ·Ι·ΚΟΥ ΔΙΠΛΩΜΑΤΟΣ	*(87):*	0 222 699/18.12.91
ΑΡΙΘ./ΗΜΕΡ. ΚΑΤΑΘΕΣΗΣ ΕΥΡΩΠΑ·Ι·ΚΗΣ ΑΙΤΗΣΗΣ	*(86):*	86810482.9/28.10.86
ΤΙΤΛΟΣ ΕΦΕΥΡΕΣΗΣ	*(54):*	Μαγειρικό σκεύος
ΔΙΚΑΙΟΥΧΟΣ	*(73):*	Heinrich Kuhn Metallwarenfabrik Aktiengesellschaft CH 8486 Rikon Ελβετίας
ΣΥΜΒΑΤΙΚΕΣ ΠΡΟΤΕΡΑΙΟΤΗΤΕΣ	*(30):*	4682/85, 31.10.85, Ελβετία
ΕΦΕΥΡΕΤΗΣ	*(72):*	Kuhn, Jacques
ΕΙΔΙΚΟΣ ΠΛΗΡΕΞΟΥΣΙΟΣ	*(74):*	Κ. Νταβατζίκου, δικηγόρος, Κουμπάρη 2, 106 74 Αθήνα
ΑΝΤΙΚΛΗΤΟΣ	*(74):*	Παπακωνσταντίνου Ελένη, δικηγόρος, Κουμπάρη 2, 106 74 Αθήνα

ΠΕΡΙΛΗΨΗ (57)

Το μαγειρικό σκεύος αποτελείται από ένα εσωτερικό τοίχωμα (2), ένα εξωτερικό τοίχωμα (3) και μια καλή θερμαγωγό πλάκα (4) διατεταγμένη στον πυθμένα μεταξύ εσωτερικού και εξωτερικού τοιχώματος. Το εξωτερικό τοίχωμα (3) είναι μορφοποιημένο από ένα σύνθετο υλικό και έχει μια εξωτερική στρώση από ανοξείδωτο υλικό, μια μεσαία στρώση από σιδηρομαγνητικό υλικό και μια εσωτερική στρώση από ανοξείδωτο υλικό. Στο ανώτερο χείλος (8) το εσωτερικό τοίχωμα (2) είναι συνδεδεμένο με την εξωτερική στρώση κατά τρόπο στεγανό στα αέρια.
Μ' αυτήν τη διαμόρφωση το μαγειρικό σκεύος είναι κατάλληλο τόσο για την επαγωγική πλάκα όσο και για τη συμβατική ηλεκτρική πλάκα μαγειρικών κεραμικών πεδίων ή για εστίες αερίου.

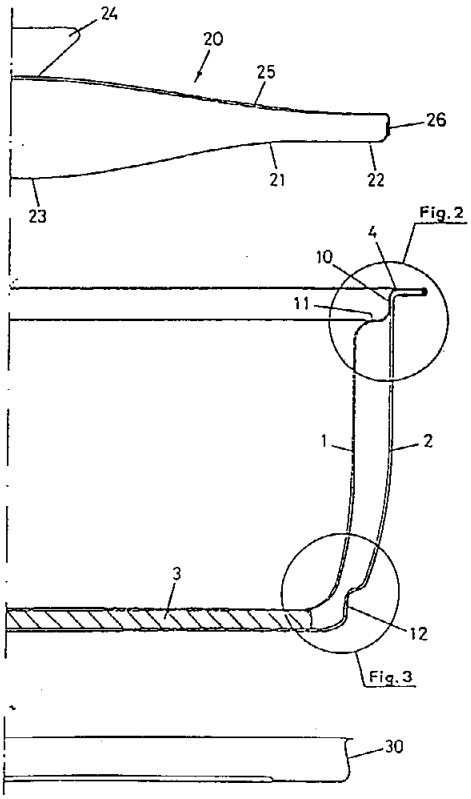

ΑΡΙΘΜΟΣ ΕΥΡΩΠΑ·Ι·ΚΟΥ Δ.Ε.	*(11):*	**3003402**
ΑΡΙΘ. ΕΛΛΗΝΙΚΗΣ ΚΑΤΑΘΕΣΗΣ	*(21):*	910401986
ΗΜΕΡ. ΕΛΛΗΝΙΚΗΣ ΚΑΤΑΘΕΣΗΣ	*(22):*	19.12.91
ΑΡΙΘ./ΗΜΕΡ. ΔΗΜΟΣΙΕΥΣΗΣ ΕΥΡΩΠΑ·Ι·ΚΟΥ ΔΙΠΛΩΜΑΤΟΣ	*(87):*	0 264 278/18.12.91
ΑΡΙΘ./ΗΜΕΡ. ΚΑΤΑΘΕΣΗΣ ΕΥΡΩΠΑ·Ι·ΚΗΣ ΑΙΤΗΣΗΣ	*(86):*	87309106.0/15.10.87
ΤΙΤΛΟΣ ΕΦΕΥΡΕΣΗΣ	*(54):*	Συνθέσεις Βαναδίου - υπεροξειδίου ως μιμητές της ινσουλίνης
ΔΙΚΑΙΟΥΧΟΣ	*(73):*	1) Posner, Barry I. 125, Geneva Crescent Town of Mount Royal Montreal Quebec H3R 2A7 Καναδά 2) Fantus, I George 4745, Meridian Westmount Quebec H3W 2C2 Καναδά
ΣΥΜΒΑΤΙΚΕΣ ΠΡΟΤΕΡΑΙΟΤΗΤΕΣ	*(30):*	520627/16.10.86/Καναδά
ΕΦΕΥΡΕΤΗΣ	*(72):*	1) Posner, Barry I. 2) Fantus, I George
ΕΙΔΙΚΟΣ ΠΛΗΡΕΞΟΥΣΙΟΣ	*(74):*	Κ. Νταβατζίκου, δικηγόρος, Κουμπάρη 2, 106 74 Αθήνα
ΑΝΤΙΚΛΗΤΟΣ	*(74):*	Παπακωνσταντίνου Ελένη, δικηγόρος, Κουμπάρη 2, 106 74 Αθήνα

ΠΕΡΙΛΗΨΗ (57)

Μια σύνθεση για χρήση ως μιμητής της ινσουλίνης περιλαμβάνει ουσίες περιέχουσες:
α) μια βαναδική ένωση, και
β) ένα υπεροξείδιο
Η σύνθεση μπορεί να χρησιμοποιηθεί στην αγωγή του σακχαρώδη διαβήτη ή εναλλακτικώς μπορεί να χρησιμοποιηθεί για να μειωθεί η γλυκόζη στο αίμα ή να ενισχυθεί η παρασκευή πρωτεϊνών ή λιπών ή να ανασταλλεί η ενισχυμένη διάσπαση των τριγλυκεριδίων στα θηλαστικά.

ΑΡΙΘΜΟΣ ΕΥΡΩΠΑΪΚΟΥ Δ.Ε.	*(11):*	**3003403**
ΑΡΙΘ. ΕΛΛΗΝΙΚΗΣ ΚΑΤΑΘΕΣΗΣ	*(21):*	910401988
ΗΜΕΡ. ΕΛΛΗΝΙΚΗΣ ΚΑΤΑΘΕΣΗΣ	*(22):*	19.12.91
ΑΡΙΘ./ΗΜΕΡ. ΔΗΜΟΣΙΕΥΣΗΣ ΕΥΡΩΠΑΪΚΟΥ ΔΙΠΛΩΜΑΤΟΣ	*(87):*	0 312 310/18.12.91
ΑΡΙΘ./ΗΜΕΡ. ΚΑΤΑΘΕΣΗΣ ΕΥΡΩΠΑΪΚΗΣ ΑΙΤΗΣΗΣ	*(86):*	88309509.3/12.10.88
ΤΙΤΛΟΣ ΕΦΕΥΡΕΣΗΣ	*(54):*	Μεταλλικά άκρα κουτιών με πλαστικά κλείσματα
ΔΙΚΑΙΟΥΧΟΣ	*(73):*	CMB Foodcan PLC Woodside, Perry Wood Walk Worcester WR5 1EQ Μεγάλη Βρετανία
ΣΥΜΒΑΤΙΚΕΣ ΠΡΟΤΕΡΑΙΟΤΗΤΕΣ	*(30):*	8724245/15.10.87/Μ. Βρετανία
ΕΦΕΥΡΕΤΗΣ	*(72):*	1) Heyes, Peter John 2) Middleton, Nicholas John
ΕΙΔΙΚΟΣ ΠΛΗΡΕΞΟΥΣΙΟΣ	*(74):*	Κ. Νταβατζίκου, δικηγόρος, Κουμπάρη 2, 106 74 Αθήνα
ΑΝΤΙΚΛΗΤΟΣ	*(74):*	Παπακωνσταντίνου Ελένη, δικηγόρος, Κουμπάρη 2, 106 74 Αθήνα

ΠΕΡΙΛΗΨΗ (57)

Ένα μεταλλικό άκρο κουτιού με ένα σε ένα τεμάχιο που ανοίγει με σχίσιμο κλείσιμο πολυμερούς υλικού (π.χ. μιάς πολυολεφίνης ή ενός πολυαμίδιου) διαμορφωμένου με καλούπι εκεί επάνω έτσι ώστε να γεμίζει ένα άνοιγμα εκεί μέσα και να σχηματίζει μιά στεφάνη που να περιβάλλει το άνοιγμα από την αποκάτω πλευρά και ένα ωτίο έλξεως που κείται επάνω στην επάνω πλευρά του άκρου του κουτιού, όπου η αποκάτω πλευρά του άκρου του κουτιού έχει μια επικάλυψη από ένα πολυμερές υλικό προσκολλημένο στο πολυμερές υλικό της στεφάνης και η αποπάνω πλευρά έχει μιά επικάλυψη της οποίας η εξωτερική επιφάνεια είναι από ένα διαφορετικό πολυμερές υλικό που δεν θα προσκολληθεί στο πολυμερές υλικό του κλεισίματος, με τα υλικά των επικαλύψεων να επιλέγονται έτσι ώστε να είναι σε θέση να στρωματοποιούνται ταυτόχρονα επάνω στο μέταλλο του άκρου του κουτιού π.χ. με την χρησιμοποίηση μιάς ρητίνης συνδέσεως όπως μιά οξυ-μετατρεμμένη ρητίνη πολυολεφίνης.

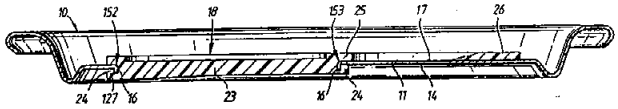

FIG.4.

ΑΡΙΘΜΟΣ ΕΥΡΩΠΑΪΚΟΥ Δ.Ε.	*(11):*	**3003404**
ΑΡΙΘ. ΕΛΛΗΝΙΚΗΣ ΚΑΤΑΘΕΣΗΣ	*(21):*	910401989
ΗΜΕΡ. ΕΛΛΗΝΙΚΗΣ ΚΑΤΑΘΕΣΗΣ	*(22):*	19.12.91
ΑΡΙΘ./ΗΜΕΡ. ΔΗΜΟΣΙΕΥΣΗΣ ΕΥΡΩΠΑΪΚΟΥ ΔΙΠΛΩΜΑΤΟΣ	*(87):*	0 312 306/18.12.91
ΑΡΙΘ./ΗΜΕΡ. ΚΑΤΑΘΕΣΗΣ ΕΥΡΩΠΑΪΚΗΣ ΑΙΤΗΣΗΣ	*(86):*	88309505.1/12.10.88
ΤΙΤΛΟΣ ΕΦΕΥΡΕΣΗΣ	*(54):*	Επιστρωμένο φύλλο μετάλλου
ΔΙΚΑΙΟΥΧΟΣ	*(73):*	CMB Foodcan PLC Woodside Perry Wood Walk Worcester WR5 1EQ Μ. Βρετανία
ΣΥΜΒΑΤΙΚΕΣ ΠΡΟΤΕΡΑΙΟΤΗΤΕΣ	*(30):*	8724241/15.10.87/Μ. Βρετανία
ΕΦΕΥΡΕΤΗΣ	*(72):*	1) Heyes, Peter John 2) Middleton, Nicholas John
ΕΙΔΙΚΟΣ ΠΛΗΡΕΞΟΥΣΙΟΣ	*(74):*	Κ. Νταβατζίκου, δικηγόρος, Κουμπάρη 2, 106 74 Αθήνα
ΑΝΤΙΚΛΗΤΟΣ	*(74):*	Παπακωνσταντίνου Ελένη, δικηγόρος, Κουμπάρη 2, 106 74 Αθήνα

ΠΕΡΙΛΗΨΗ (57)

Επιστρωμένο φύλλο μετάλλου που έχει επικολλημένο στη μία από τις κύριες επιφάνειές του ένα σύνθετο συνεξελασμένο πολυολεφινούχο φιλμ (Β) που περιλαμβάνει πολλαπλές στρώσεις με την ακόλουθη σειρά:

Β1. μια εσωτερική στρώση συνδετικής ρητίνης η οποία είναι μια πολυολεφινική ρητίνη τροποποιημένη με οξύ, που περιέχει καρβοξυλομάδες ή ανυδριτομάδες,

Β2. μια στρώση από πολυαμίδιο, πάχους όχι μεγαλύτερου των 9 μm.

Β3. μια περαιτέρω στρώση συνδετικής ρητίνης που είναι ίδια μ' αυτήν του (Β1), και

Β4. μια στρώση πολυολεφίνης.

Τα επιστρωμένα φύλλα της εφεύρεσης είναι χρήσιμα για την μόρφωση δοχείων ή διαφόρων εξαρτημάτων τους.

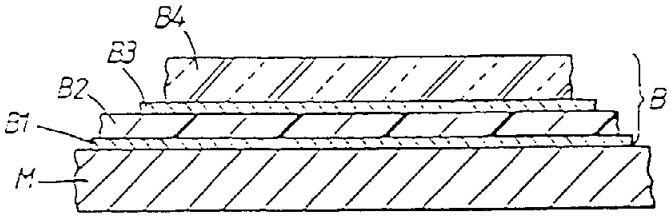

ΣΧΗΜΑ 1

ΑΡΙΘΜΟΣ ΕΥΡΩΠΑ·Ϊ·ΚΟΥ Δ.Ε.	*(11):*	**3003405**
ΑΡΙΘ. ΕΛΛΗΝΙΚΗΣ ΚΑΤΑΘΕΣΗΣ	*(21):*	910401991
ΗΜΕΡ. ΕΛΛΗΝΙΚΗΣ ΚΑΤΑΘΕΣΗΣ	*(22):*	19.12.91
ΑΡΙΘ./ΗΜΕΡ. ΔΗΜΟΣΙΕΥΣΗΣ ΕΥΡΩΠΑ·Ϊ·ΚΟΥ ΔΙΠΛΩΜΑΤΟΣ	*(87):*	0 256 999/18.12.91
ΑΡΙΘ./ΗΜΕΡ. ΚΑΤΑΘΕΣΗΣ ΕΥΡΩΠΑ·Ϊ·ΚΗΣ ΑΙΤΗΣΗΣ	*(86):*	87830298.3/31.07.87
ΤΙΤΛΟΣ ΕΦΕΥΡΕΣΗΣ	*(54):*	Χρήση της ακετυλ L-καρνιτίνης στην θεραπευτική αγωγή των περιφεριακών νευροπαθειών
ΔΙΚΑΙΟΥΧΟΣ	*(73):*	Sigma-Tau Industrie Farmaceutiche Riunite S.P.A. 47, Viale Shakespeare I-00144 Rome Ιταλία
ΣΥΜΒΑΤΙΚΕΣ ΠΡΟΤΕΡΑΙΟΤΗΤΕΣ	*(30):*	4835886/04.08.86/Ιταλία
ΕΦΕΥΡΕΤΗΣ	*(72):*	1) Calvani, Menotti 2) Mosconi, Luigi
ΕΙΔΙΚΟΣ ΠΛΗΡΕΞΟΥΣΙΟΣ	*(74):*	Κ. Νταβατζίκου, δικηγόρος, Κουμπάρη 2, 106 74 Αθήνα
ΑΝΤΙΚΛΗΤΟΣ	*(74):*	Παπακωνσταντίνου Ελένη, δικηγόρος, Κουμπάρη 2, 106 74 Αθήνα

ΠΕΡΙΛΗΨΗ *(57)*

Η από του στόματος ή παρεντερική χορήγηση 1.000-2.000 mg/ημέρα ακετυλ L-καρντινίνης ή ισοδύναμης ποσότητας ενός φαρμακευτικώς αποδεκτού άλατός της σε ασθενείς που πάσχουν από οξεία ή χρόνια περιφερική νευροπάθεια βελτιώνει δραστικά την συμπτωματολογία τους.

ΑΡΙΘΜΟΣ ΕΥΡΩΠΑ·Ϊ·ΚΟΥ Δ.Ε.	*(11):*	**3003406**
ΑΡΙΘ. ΕΛΛΗΝΙΚΗΣ ΚΑΤΑΘΕΣΗΣ	*(21):*	910401992
ΗΜΕΡ. ΕΛΛΗΝΙΚΗΣ ΚΑΤΑΘΕΣΗΣ	*(22):*	19.12.91
ΑΡΙΘ./ΗΜΕΡ. ΔΗΜΟΣΙΕΥΣΗΣ ΕΥΡΩΠΑ·Ϊ·ΚΟΥ ΔΙΠΛΩΜΑΤΟΣ	*(87):*	0 294 799/18.12.91
ΑΡΙΘ./ΗΜΕΡ. ΚΑΤΑΘΕΣΗΣ ΕΥΡΩΠΑ·Ϊ·ΚΗΣ ΑΙΤΗΣΗΣ	*(86):*	88109179.7/09.06.88
ΤΙΤΛΟΣ ΕΦΕΥΡΕΣΗΣ	*(54):*	Τυλιγμένη προστατευτική καλύπτρα με μια μάσκα οξυγόνου
ΔΙΚΑΙΟΥΧΟΣ	*(73):*	Drägerwerk Aktiengesellscaft Moislinger Allee 53-55 D-2400 Lübeck 1, Γερμανία
ΣΥΜΒΑΤΙΚΕΣ ΠΡΟΤΕΡΑΙΟΤΗΤΕΣ	*(30):*	3719426/11.06.87/Γερμανία
ΕΦΕΥΡΕΤΗΣ	*(72):*	1) Röhling, Holmer, Dipl. - Ing 2) Schulz, Frank, Dipl. - Ing 3) Marquardt, Wolfgang
ΕΙΔΙΚΟΣ ΠΛΗΡΕΞΟΥΣΙΟΣ	*(74):*	Κ. Νταβατζίκου, δικηγόρος, Κουμπάρη 2, 106 74 Αθήνα
ΑΝΤΙΚΛΗΤΟΣ	*(74):*	Παπακωνσταντίνου Ελένη, δικηγόρος, Κουμπάρη 2, 106 74 Αθήνα

ΠΕΡΙΛΗΨΗ *(57)*

Η προστατευτική καλύπτρα (16) συσκευάζεται με το ότι τυλίγεται η καλύπτρα προς τα εμπρός σε τέσσερες κάθετες μεταξύ τους κατευθύνσεις προς την κατεύθυνση του συνδέσμου του αναπνευστικού αερίου (10) για τη μάσκα οξυγόνου (17), έτσι ώστε ένας βρόχος, που είναι στερεωμένος στο άνοιγμα της καλύπτρας στην περιοχή του αυχένα, συγκρατεί τα τυλιγμένα τμήματα μέσω ενός συνδέσμου επικολλήσεως. Στην περίπτωση που απαιτηθεί ο χρήστης χρειάζεται, ενώ έχει επιτεθεί η μάσκα οξυγόνου (17), μόνο να τραβήξει το βρόχο, όπου η τυλιγμένη καλύπτρα εκτυλίσσεται και το χείλος της καλύπτρας μπορεί να περαστεί απλά πάνω από το κεφάλι. Μια τέτοια προστατευτική καλύπτρα είναι δυνάμενη να χρησιμοποιείται ιδιαίτερα από τους επιβάτες των αεροπλάνων.

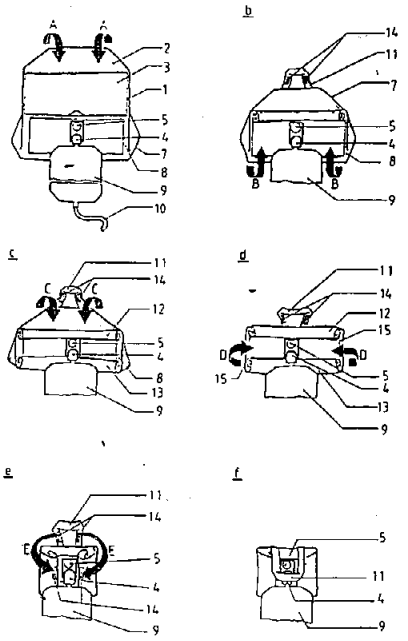

ΑΡΙΘΜΟΣ ΕΥΡΩΠΑΪΚΟΥ Δ.Ε.	*(11):*	**3003407**
ΑΡΙΘ. ΕΛΛΗΝΙΚΗΣ ΚΑΤΑΘΕΣΗΣ	*(21):*	910401993
ΗΜΕΡ. ΕΛΛΗΝΙΚΗΣ ΚΑΤΑΘΕΣΗΣ	*(22):*	19.12.91
ΑΡΙΘ./ΗΜΕΡ. ΔΗΜΟΣΙΕΥΣΗΣ ΕΥΡΩΠΑΪΚΟΥ ΔΙΠΛΩΜΑΤΟΣ	*(87):*	0 267 059/18.12.91
ΑΡΙΘ./ΗΜΕΡ. ΚΑΤΑΘΕΣΗΣ ΕΥΡΩΠΑΪΚΗΣ ΑΙΤΗΣΗΣ	*(86):*	87402017.5/10.09.87
ΤΙΤΛΟΣ ΕΦΕΥΡΕΣΗΣ	*(54):*	Σερβιέττα εμμήνων περιλαμβάνουσα πλευρικά πτερύγια ή φύλλα τα οποία έχουν συγκολληθεί μεταξύ τους
ΔΙΚΑΙΟΥΧΟΣ	*(73):*	Kaysersberg SA. Route de Lapoutroie F-68240 Kaysersberg Γαλλία
ΣΥΜΒΑΤΙΚΕΣ ΠΡΟΤΕΡΑΙΟΤΗΤΕΣ	*(30):*	8613867/06.10.86/Γαλλία
ΕΦΕΥΡΕΤΗΣ	*(72):*	1) Pigneul, Raymond 2) Ruppel, Rémy
ΕΙΔΙΚΟΣ ΠΛΗΡΕΞΟΥΣΙΟΣ	*(74):*	Κ. Νταβατζίκου, δικηγόρος, Κουμπάρη 2, 106 74 Αθήνα
ΑΝΤΙΚΛΗΤΟΣ	*(74):*	Παπακωνσταντίνου Ελένη, δικηγόρος, Κουμπάρη 2, 106 74 Αθήνα

ΠΕΡΙΛΗΨΗ (57)

Η παρούσα εφεύρεση αφορά μία διάταξη σχηματίζουσα σερβιέττα εμμήνων.
Αυτή η τελευταία περιλαμβάνει ένα απορροφητικό στοιχείο (2) το οποίο απορροφά τα υγρά, προδιαμορφωμένο, γενικά αμφίκοιλο, καθορίζον μία κεντρική ζώνη αμφίκοιλη (8) μειωμένου πλάτους, το οποίο διατάσσεται εξ ολοκλήρου στο εσωτερικό ενός περιβλήματος (10) διαπερατού στα εν λόγω υγρά, και ενώ ένα στρώμα (16) από ένα στοιχείο αδιάβροχο στα υγρά παρεμβάλλεται μεταξύ του απορροφητικού στοιχείου (2) και του εν λόγω περιβλήματος (10)χαρακτηριζόμενη από το ότι το εν λόγω περίβλημα (10) έχει προβλεφθεί με ένα πλάτος (L) μεγαλύτερο από εκείνο (1) του εν λόγω απορροφητικού στοιχείου (2) στην περιοχή της εν λόγω αμφίκοιλης ζώνης (8) μειωμένου πλάτους, καθορίζοντας έτσι πλευρικά πτερύγια ή φύλλα (20, 22) που έχουν συγκολληθεί μεταξύ τους.
Η διάταξη αυτή βελτιώνει την πλευρική στεγανότητα ενώ ταυτόχρονα εξασφαλίζει εξαιρετική άνεση.

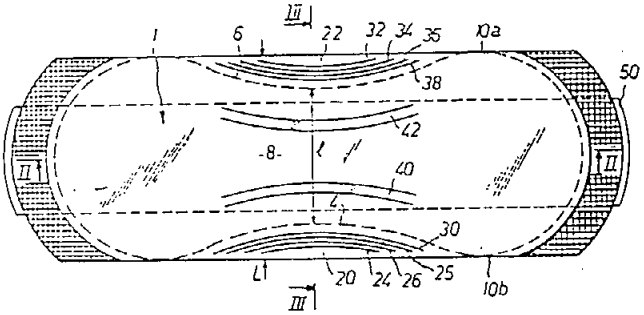

ΑΡΙΘΜΟΣ ΕΥΡΩΠΑΪΚΟΥ Δ.Ε.	*(11):*	**3003408**
ΑΡΙΘ. ΕΛΛΗΝΙΚΗΣ ΚΑΤΑΘΕΣΗΣ	*(21):*	910401995
ΗΜΕΡ. ΕΛΛΗΝΙΚΗΣ ΚΑΤΑΘΕΣΗΣ	*(22):*	19.12.91
ΑΡΙΘ./ΗΜΕΡ. ΔΗΜΟΣΙΕΥΣΗΣ ΕΥΡΩΠΑΪΚΟΥ ΔΙΠΛΩΜΑΤΟΣ	*(87):*	0 236 253/18.12.91
ΑΡΙΘ./ΗΜΕΡ. ΚΑΤΑΘΕΣΗΣ ΕΥΡΩΠΑΪΚΗΣ ΑΙΤΗΣΗΣ	*(86):*	87630020.3/10.02.87
ΤΙΤΛΟΣ ΕΦΕΥΡΕΣΗΣ	*(54):*	Μέθοδος πολυμερισμού Βουταδιένιου σε μεγάλες ποσότητες
ΔΙΚΑΙΟΥΧΟΣ	*(73):*	The Goodyear tire & Rubber Company 1144 East Marker Street Akron Ohio 44316-0001, Η.Π.Α.
ΣΥΜΒΑΤΙΚΕΣ ΠΡΟΤΕΡΑΙΟΤΗΤΕΣ	*(30):*	830814/19.02.86/Η.Π.Α. 923368/27.10.86/Η.Π.Α.
ΕΦΕΥΡΕΤΗΣ	*(72):*	1) Throckmorton, Morford Church 2) Stachowiak, Robert William 3) Wilson, Christopher Lee
ΕΙΔΙΚΟΣ ΠΛΗΡΕΞΟΥΣΙΟΣ	*(74):*	Κ. Νταβατζίκου, δικηγόρος, Κουμπάρη 2, 106 74 Αθήνα
ΑΝΤΙΚΛΗΤΟΣ	*(74):*	Παπακωνσταντίνου Ελένη, δικηγόρος, Κουμπάρη 2, 106 74 Αθήνα

ΠΕΡΙΛΗΨΗ (57)

Το cis-1.4-Πολυβουταδιένιο, είναι ένα συνθετικό ελαστικό, χρησιμοποιούμενο ευρέως στην κατασκευή ελαστικών αυτοκινήτου. Συνήθως παρασκευάζεται εμπορικά με χρησιμοποίηση της τεχνικής πολυμερισμού διαλύματος. Οπωσδήποτε αναπάντεχα ευρέθη ότι 1.3-Βουταδιένιο, μπορεί να πολυμεριστή προς cis-1.4-Πολυβουταδιένιο υψηλής πυκνότητας, με μέθοδο συνεχούς πολυμερισμού μεγάλης ποσότητος, όπου επιτυγχάνονται πολύ μεγάλες μετατροπές. Η μέθοδος αυτή συνεχούς πολυμερισμού μεγάλης ποσότητος, περιλαμβάνει:
1) τοποθέτηση μέσα σε περιοχή αντιδράσεως του 1.3-Βουταδιενίου· του συστήματος καταλύτη που περιλαμβάνει
α) μία ένωση οργανοαργιλλίου.
β) μία διαλυτή ένωση περιέχουσα Νικέλιο, και
γ) ένωση περιέχουσα φθόριο.
2) αφήνουμε το αναφερθέν 1.3-Βουταδιένιο να πολυμεριστή σε υψηλής πυκνότητος cis-1.4-Πολυβουταδιένιο, στην αναφερθείσα περιοχή αντιδράσεως, με μετατροπή τουλάχιστον 60% ενώ χρησιμοποιούνται συνθήκες υπό τις οποίες δημιουργείται αρκετή ψύξη δι'εξατμίσεως, στην αναφερθείσα περιοχή αντιδράσεως, διατηρουμένης θερμοκρασίας κατά την εργασία από 10 έως 130°C.
3) συνεχή απαγωγή του αναφερθέντος cis-1.4-Πολυβουταδιενίου υψηλής πυκνότητος, από την αναφερθείσα περιοχή αντιδράσεως. Με σκοπό την μείωση του Μοριακού βάρους του υψηλής πυκνότητος cis-1.4-Πολυβουταδιενίου, ο πολυμερισμός σε μεγάλο όγκο της ευρεσιτεχνίας αυτής διεξάγεται γενικά παρουσία τουλάχιστον ενός ρυθμιστού Μοριακού βάρους επιλεγμένου από την ομάδα που περιλαμβάνει α-Ολεφίνες, cis-2-Βοτάνιο, trans-2-Βοτάνιο, Αλλένιο, 1.4 Pentadiénio, 1.5-Ejadiénio, 1,6-Eptadiénio, 4-Binyl. 1-kykloejánio, 1.2,4-Tribi..... ejánio, 1-trans-4-εξαδιένιο, και Υδρογόνο.

ΑΡΙΘΜΟΣ ΕΥΡΩΠΑΪΚΟΥ Δ.Ε.	***(11):***	**3003409**
ΑΡΙΘ. ΕΛΛΗΝΙΚΗΣ ΚΑΤΑΘΕΣΗΣ	*(21):*	910402045
ΗΜΕΡ. ΕΛΛΗΝΙΚΗΣ ΚΑΤΑΘΕΣΗΣ	*(22):*	19.12.91
ΑΡΙΘ./ΗΜΕΡ. ΔΗΜΟΣΙΕΥΣΗΣ ΕΥΡΩΠΑΪΚΟΥ ΔΙΠΛΩΜΑΤΟΣ	*(87):*	0 329 987/18.12.91
ΑΡΙΘ./ΗΜΕΡ. ΚΑΤΑΘΕΣΗΣ ΕΥΡΩΠΑΪΚΗΣ ΑΙΤΗΣΗΣ	*(86):*	89101767.5/02.02.89
ΤΙΤΛΟΣ ΕΦΕΥΡΕΣΗΣ	*(54):*	Μηχανισμός φορτώματος
ΔΙΚΑΙΟΥΧΟΣ	*(73):*	Eckard Design GMBH Reesbergstrasse 1 D-6400 Fulda Γερμανία
ΣΥΜΒΑΤΙΚΕΣ ΠΡΟΤΕΡΑΙΟΤΗΤΕΣ	*(30):*	3805892/25.02.88/Γερμανία
ΕΦΕΥΡΕΤΗΣ	*(72):*	Raub, Berthold
ΕΙΔΙΚΟΣ ΠΛΗΡΕΞΟΥΣΙΟΣ	*(74):*	Αναστασία Παλάζη, δικηγόρος, Λεωφ. Κηφισίας 293, 145 61 Κηφισιά
ΑΝΤΙΚΛΗΤΟΣ	*(74):*	Φειδίας Κυπρής, Λεωφ. Κηφισίας 293, 145 61 Κηφισιά

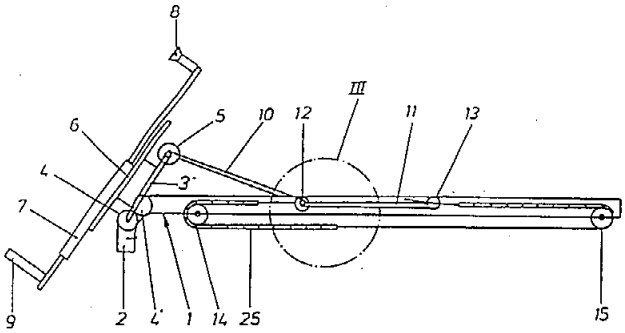

ΠΕΡΙΛΗΨΗ (57)

Στη θέση του πίσω καθίσματος ενός οχήματος και στην κατά μήκος κατεύθυνσή του είναι τοποθετημένη μια τροχιά οδήγησης (1) πάνω στην οποία είναι τοποθετημένο ένα μέσο μεταφοράς (3) το οποίο ενεργοποιείται. Το μέσο μεταφοράς (3) μπορεί να γυρίζει από μια οριζόντια σε μια κάπως κάθετη θέση όταν έχει φτάσει στο πιο μπροστινό σημείο της τροχιάς οδήγησης. Πάνω σ' αυτήν είναι τοποθετημένο ένα ολισθαίνον μέλος (7) το οποίο εξυπηρετεί στο να ανασηκώνεται ένα αναπηρικό καρότσι (46). Όταν το ολισθαίνον μέλος φτάσει στο ψηλότερο σημείο τότε γυρίζει πάλι σε μία οριζόντια θέση.

ΑΡΙΘΜΟΣ ΕΥΡΩΠΑΪΚΟΥ Δ.Ε.	***(11):***	**3003410**
ΑΡΙΘ. ΕΛΛΗΝΙΚΗΣ ΚΑΤΑΘΕΣΗΣ	*(21):*	910402061
ΗΜΕΡ. ΕΛΛΗΝΙΚΗΣ ΚΑΤΑΘΕΣΗΣ	*(22):*	19.12.91
ΑΡΙΘ./ΗΜΕΡ. ΔΗΜΟΣΙΕΥΣΗΣ ΕΥΡΩΠΑΪΚΟΥ ΔΙΠΛΩΜΑΤΟΣ	*(87):*	0 261 522/18.12.91
ΑΡΙΘ./ΗΜΕΡ. ΚΑΤΑΘΕΣΗΣ ΕΥΡΩΠΑΪΚΗΣ ΑΙΤΗΣΗΣ	*(86):*	87113308.8/11.09.87
ΤΙΤΛΟΣ ΕΦΕΥΡΕΣΗΣ	*(54):*	Τροποποιητικές ουσίες του διαύλου ασβεστίου
ΔΙΚΑΙΟΥΧΟΣ	*(73):*	Miles Inc. 1127 Myrtle Street Elkhart, Indiana 46514 Η.Π.Α.
ΣΥΜΒΑΤΙΚΕΣ ΠΡΟΤΕΡΑΙΟΤΗΤΕΣ	*(30):*	912580/26.09.86/Η.Π.Α. 42147/24.04.87/Η.Π.Α.
ΕΦΕΥΡΕΤΗΣ	*(72):*	Janis, Ronald A.
ΕΙΔΙΚΟΣ ΠΛΗΡΕΞΟΥΣΙΟΣ	*(74):*	Σπυριδούλα Σταμνά δικηγόρος, Κουμπάρη 2, 106 74 Αθήνα
ΑΝΤΙΚΛΗΤΟΣ	*(74):*	Παπακωνσταντίνου Ελένη δικηγόρος, Κουμπάρη 2, 106 74 Αθήνα

ΠΕΡΙΛΗΨΗ (57)

Εδώ περιγράφονται ενδογενείς τροποποιητικές ουσίες του διαύλου ασβεστίου. Οι αναφερθείσες ουσίες δρουν επί των ευαίσθητων στην διυδροπυριδίνη διαύλων ασβεστίου για την αντιστρεπτή μεταβολή της δραστικότητας αυτών.

ΑΡΙΘΜΟΣ ΕΥΡΩΠΑΪΚΟΥ Δ.Ε.	***(11):***	**3003411**
ΑΡΙΘ. ΕΛΛΗΝΙΚΗΣ ΚΑΤΑΘΕΣΗΣ	*(21):*	910402080
ΗΜΕΡ. ΕΛΛΗΝΙΚΗΣ ΚΑΤΑΘΕΣΗΣ	*(22):*	19.12.91
ΑΡΙΘ./ΗΜΕΡ. ΔΗΜΟΣΙΕΥΣΗΣ ΕΥΡΩΠΑΪΚΟΥ ΔΙΠΛΩΜΑΤΟΣ	*(87):*	0 236 029 A2/11.12.91
ΑΡΙΘ./ΗΜΕΡ. ΚΑΤΑΘΕΣΗΣ ΕΥΡΩΠΑΪΚΗΣ ΑΙΤΗΣΗΣ	*(86):*	87301499.7/20.02.87
ΤΙΤΛΟΣ ΕΦΕΥΡΕΣΗΣ	*(54):*	Συστήματα κινήσεως για αναπηρικά καροτσάκια
ΔΙΚΑΙΟΥΧΟΣ	*(73):*	Propel Partnership 1987 18 Hamaapilim Street Jerusalem / IL, Ισραήλ
ΣΥΜΒΑΤΙΚΕΣ ΠΡΟΤΕΡΑΙΟΤΗΤΕΣ	*(30):*	77966/24.02.86/Ισραήλ
ΕΦΕΥΡΕΤΗΣ	*(72):*	1) Goldenfeld Iliya 2) Mautner, Yehezkel 3) Mastov, Eduard
ΕΙΔΙΚΟΣ ΠΛΗΡΕΞΟΥΣΙΟΣ	*(74):*	Κιλιμίρης Κ. Τάσος, δικηγόρος, Υψηλάντου 38 115 21 Αθήνα
ΑΝΤΙΚΛΗΤΟΣ	*(74):*	Κιλιμίρης Κ. Τάσος, δικηγόρος, Υψηλάντου 38 115 21 Αθήνα

ΠΕΡΙΛΗΨΗ *(57)*

Ένα προσάρτημα ηλεκτρικού συστήματος κινήσεως ενός αναπηρικού καροτσιού. Το κινητήριο σύστημα περιλαμβάνει ένα ηλεκτροκινητήρα που σχηματίζει το μέλος εισόδου του κινητηρίου συστήματος, ένα τροχό κατάλληλο για να ακουμβά στο έδαφος και να κινεί το καροτσάκι μέσω επαφής τριβής με το έδαφος, όπου ο τροχός σχηματίζει το μέλος εξόδου του κινητηρίου συστήματος, και μέσα μειώσεως της ταχύτητος που παρεμβάλλονται μεταξύ του μέλους εισόδου και του μέλους εξόδου. Το μέλος εισόδου, τα μέσα μειώσεως της ταχύτητος και τα μέλη εξόδου εγκαθίστανται επί ενός κοινού μέλους εγκαταστάσεως συνδέσιμου σε ένα καροτσάκι, και προβλέπονται μέσα για να αναγκάζουν το κοινό μέλος εγκαταστάσεως να λαμβάνει επιλεκτικά μία πρώτη θέση, στην οποία το μέλος εξόδου είναι σε επαφή με το έδαφος, και τουλάχιστον μία δεύτερη θέση μη επαφής, στην οποία το μέλος εξόδου ανυψώνεται από το έδαφος.

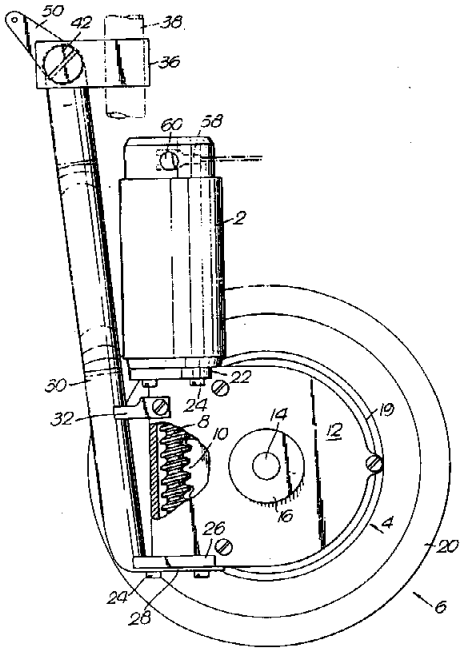

ΑΡΙΘΜΟΣ ΕΥΡΩΠΑΪΚΟΥ Δ.Ε.	***(11):***	**3003412**
ΑΡΙΘ. ΕΛΛΗΝΙΚΗΣ ΚΑΤΑΘΕΣΗΣ	*(21):*	910402083
ΗΜΕΡ. ΕΛΛΗΝΙΚΗΣ ΚΑΤΑΘΕΣΗΣ	*(22):*	19.12.91
ΑΡΙΘ./ΗΜΕΡ. ΔΗΜΟΣΙΕΥΣΗΣ ΕΥΡΩΠΑΪΚΟΥ ΔΙΠΛΩΜΑΤΟΣ	*(87):*	0 276 880/27.11.91
ΑΡΙΘ./ΗΜΕΡ. ΚΑΤΑΘΕΣΗΣ ΕΥΡΩΠΑΪΚΗΣ ΑΙΤΗΣΗΣ	*(86):*	88200061.5/15.01.88
ΤΙΤΛΟΣ ΕΦΕΥΡΕΣΗΣ	*(54):*	Διάταξη δια την κατακόρυφο τοποθέτηση και προσανατολισμό σωλήνων σχήματος ράβδου και ειδικώτερα κωνικών σωλήνων δια υφαντικάς μηχανάς
ΔΙΚΑΙΟΥΧΟΣ	*(73):*	Savio S.p.A. Via Udine 105 I-33170 Pordenone (IT), Ιταλία
ΣΥΜΒΑΤΙΚΕΣ ΠΡΟΤΕΡΑΙΟΤΗΤΕΣ	*(30):*	1920787/30.01.87/Ιταλία
ΕΦΕΥΡΕΤΗΣ	*(72):*	1) Fontana, Mario 2) Sartoni, Sandro
ΕΙΔΙΚΟΣ ΠΛΗΡΕΞΟΥΣΙΟΣ	*(74):*	Παπακώστα - Αναγνωστοπούλου Παναγιώτα, Μαυροκορδάτου 7 Αθήνα
ΑΝΤΙΚΛΗΤΟΣ	*(74):*	Κιόρτσης Βασίλειος, Μαυροκορδάτου 7 Αθήνα

ΠΕΡΙΛΗΨΗ *(57)*

Η παρούσα εφεύρεση αφορά μια διάταξη δια την κατακόρυφο τοποθέτηση και προσανατολισμό στοιχείων σε σχήμα ράβδου που έχουν άκρα με διάφορο διάμετρο και ειδικώτερα κωνικών σωλήνων δια πλαίσια ή νηματοποιήσεως ή αναλόγους μηχανάς.
Η αναφερθείσα διάταξη περιλαμβάνει διατάξεις κινήσεως ώσεως (2), οι οποίες κινούν τα στελέχη των (26) δια να κινούνται κατά οριζοντία ουσιαστικά διεύθυνση, πλάκες υποβαστάξεως σωλήνων (10) που έχουν ένα γωνιακό σχήμα και όπου εκάστη είναι στερεωμένη στο άκρο των αναφερθέντων στελεχών (26) και αισθητήρια μετωπικής επαφής (16, 18) ή παρόμοια στοιχεία τα οποία τίθενται σε λειτουργία παρουσία του κωνικού σωλήνος (12) με σχήμα ράβδου που έχει την μικροτέρα διάμετρο.
Υπάρχει τουλάχιστον μια ακίνητη πλάκα ακινητοποιήσεως σωλήνων (14) της οποίας η μετωπική θέση σε σχέση προς τα αισθητήρια επαφής μπορεί να προσαρμόζεται.
Επίσης προβλέπεται και η παρουσία ενός μόνου αισθητηρίου επαφής (16) που τίθεται σε ενέργεια παρουσία του κωνικού σωλήνος με σχήμα ράβδου με τη μικροτέρα διάμετρο.

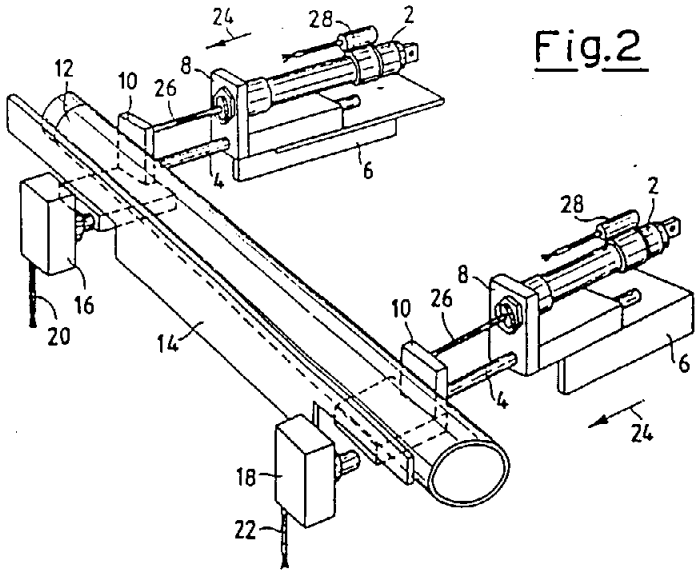

ΑΡΙΘΜΟΣ ΕΥΡΩΠΑΪΚΟΥ Δ.Ε.	*(11):*	**3003413**
ΑΡΙΘ. ΕΛΛΗΝΙΚΗΣ ΚΑΤΑΘΕΣΗΣ	*(21):*	910402085
ΗΜΕΡ. ΕΛΛΗΝΙΚΗΣ ΚΑΤΑΘΕΣΗΣ	*(22):*	20.12.91
ΑΡΙΘ./ΗΜΕΡ. ΔΗΜΟΣΙΕΥΣΗΣ ΕΥΡΩΠΑΪΚΟΥ ΔΙΠΛΩΜΑΤΟΣ	*(87):*	0 253 845/16.10.91
ΑΡΙΘ./ΗΜΕΡ. ΚΑΤΑΘΕΣΗΣ ΕΥΡΩΠΑΪΚΗΣ ΑΙΤΗΣΗΣ	*(86):*	87900671.6/09.01.87
ΤΙΤΛΟΣ ΕΦΕΥΡΕΣΗΣ	*(54):*	Υπερδιήθηση με συγγενή εφαπτόμενη ροή
ΔΙΚΑΙΟΥΧΟΣ	*(73):*	Hemosol Inc. Suite 119 253 College Street Toronto Ontario, M5T 1RS/CA, Καναδάς
ΣΥΜΒΑΤΙΚΕΣ ΠΡΟΤΕΡΑΙΟΤΗΤΕΣ	*(30):*	8600582/10.01.86/GB Μ. Βρετανία
ΕΦΕΥΡΕΤΗΣ	*(72):*	Hsia, Jen-Chang
ΕΙΔΙΚΟΣ ΠΛΗΡΕΞΟΥΣΙΟΣ	*(74):*	Μπαντέκα Ιωάννα, Αιόλου 102, Αθήνα
ΑΝΤΙΚΛΗΤΟΣ	*(74):*	Μαρούλης Πραξιτέλης, Κάνιγγος 24, 106 82 Αθήνα

ΠΕΡΙΛΗΨΗ *(57)*

Τα βιολογικά μόρια διαχωρίζονται από τα υγρά μίγματα στα οποία περιέχονται με ουσιώδη καθαρή μορφή με μια διαδικασία η οποία συμπεριλαμβάνει υπερδιήθηση με συγγενή εφαπτόμενη ροή του υγρού μίγματος με την παρουσία μιας κολλοειδούς χημικής συγγένειας η οποία προσδένεται επιλεκτικά με το βιολογικό μακρομόριο ώστε να περισυλλεχθεί με καθαρή μορφή είτε με το θετικό τρόπο συγγενούς απορρόφησης, είτε με τον αρνητικό τρόπο της συγγενούς απορρόφησης. Επίσης ένα μίγμα το οποίο περιέχει το βιολογικό μακρομόριο που μας ενδιαφέρει, όπως η αιμογλοβίνη ή η οξυαιμογλοβίνη, αναμιγνύεται αρχικά με μια κολλοειδή χημική συγγένεια, όπως η αγαρόζη — ATP η οποία προσδένεται επιλεκτικά με την αιμογλοβίνη ή την οξυαιμογλοβίνη και μετά το υγρό υπόκειται σε κολλοειδή χημική συγγένεια έτσι ώστε όλα τα στοιχεία του μίγματος εκτός από την κολλοειδοιύς συνδέσμου αιμογλοβίνη να διαπεράσουν το φίλτρο. Στο 2ο στάδιο, η κολλοειδούς συνδέσμου αιμογλοβίνη επεξεργάζεται με ένα διάλυμμα άλατος για να διαχωρίσει την αιμογλοβίνη από την γέλη και μετά το μίγμα περνάει ξανά πάνω από μια κολλοειδούς χημικής συγγένειας μεμβράνη, έτσι ώστε η καθαρή αιμογλοβίνη να διαχωρισθεί από την γέλη και να περισυλλεγεί με διήθηση.

ΑΡΙΘΜΟΣ ΕΥΡΩΠΑΪΚΟΥ Δ.Ε.	*(11):*	**3003414**
ΑΡΙΘ. ΕΛΛΗΝΙΚΗΣ ΚΑΤΑΘΕΣΗΣ	*(21):*	910402097
ΗΜΕΡ. ΕΛΛΗΝΙΚΗΣ ΚΑΤΑΘΕΣΗΣ	*(22):*	20.12.91
ΑΡΙΘ./ΗΜΕΡ. ΔΗΜΟΣΙΕΥΣΗΣ ΕΥΡΩΠΑΪΚΟΥ ΔΙΠΛΩΜΑΤΟΣ	*(87):*	0 265 386/27.11.91
ΑΡΙΘ./ΗΜΕΡ. ΚΑΤΑΘΕΣΗΣ ΕΥΡΩΠΑΪΚΗΣ ΑΙΤΗΣΗΣ	*(86):*	87810601.2/19.10.87
ΤΙΤΛΟΣ ΕΦΕΥΡΕΣΗΣ	*(54):*	Συνθέσεις μασητικής τσίχλας που έχουν παρατεταμένο φρεσκάρισμα της αναπνοής
ΔΙΚΑΙΟΥΧΟΣ	*(73):*	Warner-Lambert Company 201 Tabor road Morris Plains New Jersey 07950, Η.Π.Α.
ΣΥΜΒΑΤΙΚΕΣ ΠΡΟΤΕΡΑΙΟΤΗΤΕΣ	*(30):*	922590/24.10.86/Η.Π.Α
ΕΦΕΥΡΕΤΗΣ	*(72):*	1) Mansukhani, Gul 2) Cherukuri, Subraman R.
ΕΙΔΙΚΟΣ ΠΛΗΡΕΞΟΥΣΙΟΣ	*(74):*	Σπυριδούλα Σταμνά, δικηγόρος, Κουμπάρη 2, 106 74 Αθήνα
ΑΝΤΙΚΛΗΤΟΣ	*(74):*	Παπακωνσταντίνου Ελένη, δικηγόρος, Κουμπάρη 2, 106 74 Αθήνα

ΠΕΡΙΛΗΨΗ *(57)*

Μια σύνθεση μασητικής τσίχλας που έχει άρωμα μέντας, η οποία έχει ηυξημένα αποτελέσματα φρεσκαρίσματος της αναπνοής, η οποία περιλαμβάνει μια βάση τσίχλας, ένα γλυκαντικό παράγοντα και μια σύνθεση αρώματος η οποία περιλαμβάνει ένα μίγμα.

α) ενός υγρού αρωματικού ελαίου το οποίο εκλέγεται από την ομάδα που αποτελείται από έλαιο δυόσμου, έλαιο μέντας και μίγματα αυτών, όπου το αρωματικό έλαιο έχει περιεκτικότητα μενθόλης περίπου 15% έως περίπου 45% κατά βάρος επί του αναφερθέντος αρωματικού ελαίου·

β) ένα αρωματικό έλαιο που ξηραίνεται διά ψεκασμού το οποίο εκλέγεται από την ομάδα που αποτελείται από έλαιο μέντας, έλαιο δυόσμου και μίγματος αυτων·

και

γ) μενθόλη ξηρανθείσα δια ψεκασμού η οποία περιέχεται σε ποσότητες περίπου 0.2% έως περίπου 1.0% κατά βάρος επί της συνολικής συνθέσεως μασητικής τσίχλας.

ΑΡΙΘΜΟΣ ΕΥΡΩΠΑΪΚΟΥ Δ.Ε.	*(11):*	**3003415**
ΑΡΙΘ. ΕΛΛΗΝΙΚΗΣ ΚΑΤΑΘΕΣΗΣ	*(21):*	910402113
ΗΜΕΡ. ΕΛΛΗΝΙΚΗΣ ΚΑΤΑΘΕΣΗΣ	*(22):*	20.12.91
ΑΡΙΘ./ΗΜΕΡ. ΔΗΜΟΣΙΕΥΣΗΣ ΕΥΡΩΠΑΪΚΟΥ ΔΙΠΛΩΜΑΤΟΣ	*(87):*	21100290321/02.10.91
ΑΡΙΘ./ΗΜΕΡ. ΚΑΤΑΘΕΣΗΣ ΕΥΡΩΠΑΪΚΗΣ ΑΙΤΗΣΗΣ	*(86):*	88401030.7/27.04.88
ΤΙΤΛΟΣ ΕΦΕΥΡΕΣΗΣ	*(54):*	Νέες Β-D-φαινυλο-θειοξυλοσίδες, η μέθοδος παρασκευής τους και η θεραπευτική τους εφαρμογή
ΔΙΚΑΙΟΥΧΟΣ	*(73):*	Fournier Industrie et Santé 38, Avenue Hoche F-75008 Paris, Γαλλία
ΣΥΜΒΑΤΙΚΕΣ ΠΡΟΤΕΡΑΙΟΤΗΤΕΣ	*(30):*	8706237/04.05.87/Γαλλία
ΕΦΕΥΡΕΤΗΣ	*(72):*	1) Samreth, Soth 2) Bellamy, François 3) Millet, Jean
ΕΙΔΙΚΟΣ ΠΛΗΡΕΞΟΥΣΙΟΣ	*(74):*	Μαρινάκη-Μπρούσαλη Αργυρώ, δικηγόρος, Τζαβέλλα 24, 106 81 Αθήνα
ΑΝΤΙΚΛΗΤΟΣ	*(74):*	Κοσκινά Μαρία, Νικηταρά 8-10, 106 78 Αθήνα

ΠΕΡΙΛΗΨΗ (57)

Η παρούσα εφεύρεση αφορά, σαν νέα βιομηχανικά προϊόντα, τα οσίδια που επιλέγονται ανάμεσα από το σύνολο που περιλαμβάνει:

(ι) τις β-D-φαινυλο-θειοξυλοσίδες του τύπου

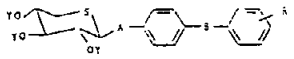

όπου

το R αντιπροσωπεύει άτομο υδρογόνου, άτομο αλογόνου, νιτρική ομάδα ή κυανομάδα,

το A αντιπροσωπεύει άτομο θείου ή άτομο οξυγόνου,

το B αντιπροσωπεύει ομάδα CH_2CHOH ή CO,

το 4 αντιπροσωπεύει άτομο υδρογόνου ή ακυλομάδα, και

(ιι) τα επιμερή αυτών όταν το B είναι CHOH

Τα προϊόντα αυτά χρησιμοποιούνται στη θεραπευτική σαν αντιθρομβωτικοί παράγοντες.

ΑΡΙΘΜΟΣ ΕΥΡΩΠΑΪΚΟΥ Δ.Ε.	*(11):*	**3003416**
ΑΡΙΘ. ΕΛΛΗΝΙΚΗΣ ΚΑΤΑΘΕΣΗΣ	*(21):*	910402114
ΗΜΕΡ. ΕΛΛΗΝΙΚΗΣ ΚΑΤΑΘΕΣΗΣ	*(22):*	20.12.91
ΑΡΙΘ./ΗΜΕΡ. ΔΗΜΟΣΙΕΥΣΗΣ ΕΥΡΩΠΑΪΚΟΥ ΔΙΠΛΩΜΑΤΟΣ	*(87):*	21050255431/23.10.91
ΑΡΙΘ./ΗΜΕΡ. ΚΑΤΑΘΕΣΗΣ ΕΥΡΩΠΑΪΚΗΣ ΑΙΤΗΣΗΣ	*(86):*	87401729.6/24.07.87
ΤΙΤΛΟΣ ΕΦΕΥΡΕΣΗΣ	*(54):*	Κεκαθαρμένη θυμιδινοκίναση εμβρυϊκού τύπου
ΔΙΚΑΙΟΥΧΟΣ	*(73):*	Laboratoires Debat Société Anonyme Dite 60 rue de Monceau F-75008 Paris Γαλλία
ΣΥΜΒΑΤΙΚΕΣ ΠΡΟΤΕΡΑΙΟΤΗΤΕΣ	*(30):*	8611101/31.07.86/Γαλλία
ΕΦΕΥΡΕΤΗΣ	*(72):*	Jouan, Pierre Nicolas
ΕΙΔΙΚΟΣ ΠΛΗΡΕΞΟΥΣΙΟΣ	*(74):*	Μαρινάκη-Μπρούσαλη Αργυρώ, δικηγόρος, Τζαβέλα 24, 106 81 Αθήνα
ΑΝΤΙΚΛΗΤΟΣ	*(74):*	Κοσκινά Μαρία, Νικηταρά 8-10, 106 78 Αθήνα

ΠΕΡΙΛΗΨΗ (57)

Η παρούσα εφεύρεση αφορά, σαν νέο βιομηχανικό προϊόν, την κεκαθαρμένη θυμιδινοκινάση εμβρυϊκού τύπου (εν συντομία TK-F).

Αφορά επίσης τη μέθοδο παρασκευής της κεκαθαρμένης TK-F σύμφωνα με μια διαδικασία που περιλαμβάνει τη σύζευξη της TK-F με τη θυμιδίνη και στη συνέχεια τον σχισμό του σύμπλοκου TK-F θυμιδίνη που προκύπτει.

Η κεκαθαρμένη TK-F σύμφωνα με την εφεύρεση είναι χρήσιμη για την παρασκευή αντισωμάτων αντί TK-F και ιδίως χρησιμοποιείται, σαν αντιδραστήριο, στον τομέα των προσδιορισμών και σαν φάρμακο στον τομέα της θεραπευτικής.

ΑΡΙΘΜΟΣ ΕΥΡΩΠΑ·Ϊ·ΚΟΥ Δ.Ε.	*(11):*	**3003417**
ΑΡΙΘ. ΕΛΛΗΝΙΚΗΣ ΚΑΤΑΘΕΣΗΣ	*(21):*	910402115
ΗΜΕΡ. ΕΛΛΗΝΙΚΗΣ ΚΑΤΑΘΕΣΗΣ	*(22):*	20.12.91
ΑΡΙΘ./ΗΜΕΡ. ΔΗΜΟΣΙΕΥΣΗΣ ΕΥΡΩΠΑ·Ϊ·ΚΟΥ ΔΙΠΛΩΜΑΤΟΣ	*(87):*	0 256 424/25.09.91
ΑΡΙΘ./ΗΜΕΡ. ΚΑΤΑΘΕΣΗΣ ΕΥΡΩΠΑ·Ϊ·ΚΗΣ ΑΙΤΗΣΗΣ	*(86):*	87111281.9/04.08.87
ΤΙΤΛΟΣ ΕΦΕΥΡΕΣΗΣ	*(54):*	Ομογενή κλάσματα ανασυνδυασμένης ανοσοϊντερφερόνης και φαρμακευτικές συνθέσεις περιέχουσες αυτά
ΔΙΚΑΙΟΥΧΟΣ	*(73):*	F. Hoffmann-La Roche AG Τοχ. θυρ. 3255 CH-4002 Βασιλεία της Ελβετίας
ΣΥΜΒΑΤΙΚΕΣ ΠΡΟΤΕΡΑΙΟΤΗΤΕΣ	*(30):*	8619725/13.08.86/Μ. Βρετανία
ΕΦΕΥΡΕΤΗΣ	*(72):*	1) Doebeli, Heinz, Dr 2) Gentz, Reiner, Dr 3) Hochuli, Erich, Dr
ΕΙΔΙΚΟΣ ΠΛΗΡΕΞΟΥΣΙΟΣ	*(74):*	Αργυριάδου Κορίννα, Σίνα 14, 106 72 Αθήνα
ΑΝΤΙΚΛΗΤΟΣ	*(74):*	Μεταλληνού-Γάφου Μαργαρίτα, Σίνα 14 106 72 Αθήνα

ΠΕΡΙΛΗΨΗ (57)

Η παρούσα εφεύρεση αναφέρεται σε ομογενή κλάσματα ανασυνδυασμένης ανθρώπινης ιντερφερόνης στα οποία έχουν εξαλειφθεί 6 έως 11 αμινοξέα στο άκρο-C σε σύγκριση με την πλήρους μήκους ώριμη ανασυνδυασμένη ανθρώπινη ανοσοϊντερφερόνη, σε ικανά γιά αντιγραφή οχήματα μικροβιακής έκφρασης τα οποία περιλαμβάνουν μία σειρά νουκλεοτιδίων που φέρει τον κώδικα για ένα κλάσμα ανασυνδυασμένης ανθρώπινης ανοσοϊντερφερόνης και σε μικροοργανισμούς μετασχηματισμένους με ένα τέτοιο όχημα έκφρασης. Η εφεύρεση δίδει ακόμη μεθόδους για την παρασκευή των ομογενών κλασμάτων ανασυνδυασμένης ανθρώπινης ανοσοϊντερφερόνης και των μικροοργανισμών που αναφέρονται παραπάνω. Επιπλέον αναφέρεται η εφεύρεση σε φαρμακευτικές συνθέσεις οι οποίες περιέχουν τα αναφερόμενα κλάσματα ιντερφερόνης και στην χρήση αυτών των κλασμάτων ανασυνδυασμένης ανοσοϊντερφερόνης και των φαρμακευτικών συνθέσεων για την θεραπεία διαφόρων καταστάσεων ασθένειας.

ΑΡΙΘΜΟΣ ΕΥΡΩΠΑ·Ϊ·ΚΟΥ Δ.Ε.	*(11):*	**3003418**
ΑΡΙΘ. ΕΛΛΗΝΙΚΗΣ ΚΑΤΑΘΕΣΗΣ	*(21):*	910401394
ΗΜΕΡ. ΕΛΛΗΝΙΚΗΣ ΚΑΤΑΘΕΣΗΣ	*(22):*	23.12.91
ΑΡΙΘ./ΗΜΕΡ. ΔΗΜΟΣΙΕΥΣΗΣ ΕΥΡΩΠΑ·Ϊ·ΚΟΥ ΔΙΠΛΩΜΑΤΟΣ	*(87):*	0 291 791/25.09.91
ΑΡΙΘ./ΗΜΕΡ. ΚΑΤΑΘΕΣΗΣ ΕΥΡΩΠΑ·Ϊ·ΚΗΣ ΑΙΤΗΣΗΣ	*(86):*	88107337.3/06.05.88
ΤΙΤΛΟΣ ΕΦΕΥΡΕΣΗΣ	*(54):*	Διάταξη κυκλώματος για εγκαταστάσεις τηλεπικοινωνιακών κέντρων, ιδίως PCM-εγκαταστάσεις τηλεφωνικών κέντρων με ψηφιακά συστήματα πολυπλεξίας, με κεντρικό ζευκτικό πεδίο και με συνδεόμενα μ' αυτό αποκεντρωμένα επιμέρους ζευκτικά πεδία
ΔΙΚΑΙΟΥΧΟΣ	*(73):*	Siemens Aktiengesellschaft Berlin und München, Wittelsbacherplatz 2 D-8000 München 2, Γερμανία
ΣΥΜΒΑΤΙΚΕΣ ΠΡΟΤΕΡΑΙΟΤΗΤΕΣ	*(30):*	3717387/22.05.87/Γερμανία
ΕΦΕΥΡΕΤΗΣ	*(72):*	1) Eberlein, Klaus, Ing. (grad.) 2) Hlawa, Fritz, Dipl.-Ing. 3) Schaich, Gerhard, Ing. (grad.) 4) Schmidt, Lothar, Ing. (grad.)
ΕΙΔΙΚΟΣ ΠΛΗΡΕΞΟΥΣΙΟΣ	*(74):*	Γιώτη-Μάνθου Ελένη, δικηγόρος, Στουρνάρα 37, 106 82 Αθήνα
ΑΝΤΙΚΛΗΤΟΣ	*(74):*	Βαγιανός Στ. Γεώργιος, δικηγόρος, Στουρνάρα 37, 106 82 Αθήνα

ΠΕΡΙΛΗΨΗ (57)

Με διπλό κεντρικό ζευκτικό πεδίο μέσω αντιστοίχως εκάστοτε δύο αγωγών συνδεδεμένες και μεταξύ άλλων εκάστοτε ένα επί μέρους ζευκτικό πεδίο και εκάστοτε μία διάταξη οδήγησης ομάδας εμφανίζουσες συνδετικές ομάδες διατάσσονται έναντι αλλήλων ανά ζεύγη. Οι διατάξεις συνδέσεως και οι οδηγούντες προς το κεντρικό ζευκτικό πεδίο παλμοκωδικοί αγωγοί, που διατάσσονται ατομικά στην μία και την άλλη των δύο συνδετικών ομάδων, και οι οποίες συνδέονται σε κανονική λειτουργία με το επί μέρους ζευκτικό πεδίο εκάστοτε της δικής τους συνδετικής ομάδας, μπορούν να αναζευχθούν σε βοηθητική λειτουργία μίας των δύο συνδετικών ομάδων προς το επί μέρους ζευκτικό πεδίο της εκάστοτε άλλης συνδετικής ομάδας. Για να μη διακοπούν συνδέσεις που είχαν ζευχθεί ήδη μέχρι την ανάζευξη, που διατρέχουν μέσω των διατάξεων συνδέσεως της θιγομένης από την ανάζευξη εκάστοτε συνδετικής ομάδας, μεταδίδει ήδη σε κανονική λειτουργία κάθε αποκεντρωμένη διάταξη οδήγησης προς την συνεργαζόμενη με αυτή διάταξη οδήγησης όλα τα στοιχεία ζεύξης συνδεδεμένων συνδέσεων, με βάση τα οποία ζευγνύονται προφυλακτικώς εντός του επί μέρους ζευκτικού πεδίου και της εκάστοτε συνεργαζομένης συνδετικής ομάδας οι υπόψη συνδέσεις.

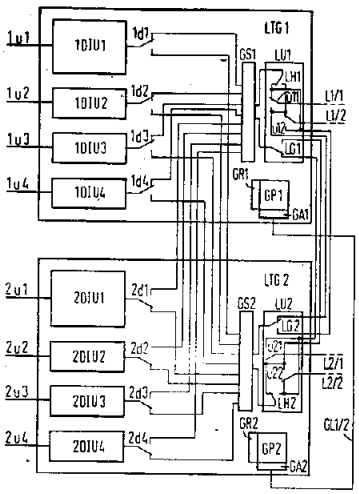

ΑΡΙΘΜΟΣ ΕΥΡΩΠΑ·Ϊ·ΚΟΥ Δ.Ε.	*(11):*	**3003419**
ΑΡΙΘ. ΕΛΛΗΝΙΚΗΣ ΚΑΤΑΘΕΣΗΣ	*(21):*	910401395
ΗΜΕΡ. ΕΛΛΗΝΙΚΗΣ ΚΑΤΑΘΕΣΗΣ	*(22):*	23.12.91
ΑΡΙΘ./ΗΜΕΡ. ΔΗΜΟΣΙΕΥΣΗΣ ΕΥΡΩΠΑ·Ϊ·ΚΟΥ ΔΙΠΛΩΜΑΤΟΣ	*(87):*	0 291 789/25.09.91
ΑΡΙΘ./ΗΜΕΡ. ΚΑΤΑΘΕΣΗΣ ΕΥΡΩΠΑ·Ϊ·ΚΗΣ ΑΙΤΗΣΗΣ	*(86):*	88107326.6/06.05.88
ΤΙΤΛΟΣ ΕΦΕΥΡΕΣΗΣ	*(54):*	Διάταξη κυκλώματος για κεντρικά κατευθυνόμενες εγκαταστάσεις τηλεπικοινωνιακών κέντρων με ψηφιακά συστήματα πολυπλεξίας, ιδίως PCM-εγκαταστάσεις τηλεφωνικών κέντρων, με συνδετικές ομάδες συνδεόμενες με ζευκτικό πεδίο
ΔΙΚΑΙΟΥΧΟΣ	*(73):*	Siemens Aktiengesellschaft Berlin und München, Wittelsbacherplatz 2, D-8000 München 2, Γερμανία
ΣΥΜΒΑΤΙΚΕΣ ΠΡΟΤΕΡΑΙΟΤΗΤΕΣ	*(30):*	3717269/22.05.87/Γερμανία
ΕΦΕΥΡΕΤΗΣ	*(72):*	Seeger, Helmut, Dipl.-Ing
ΕΙΔΙΚΟΣ ΠΛΗΡΕΞΟΥΣΙΟΣ	*(74):*	Μάνθου-Γιώτη Ελένη, δικηγόρος, Στουρνάρα 37, 106 82 Αθήνα
ΑΝΤΙΚΛΗΤΟΣ	*(74):*	Βαγιανός Στ. Γεώργιος, δικηγόρος, Στουρνάρα 37, 106 82 Αθήνα

ΠΕΡΙΛΗΨΗ *(57)*

Με διπλό κεντρικό ζευκτικό πεδίο μέσω σύμφωνα με αυτό εκάστοτε δύο παλμοκωδικών αγωγών συνδεδεμένες ζευκτικές ομάδες με επί μέρους ζευκτικό πεδίο και διάταξη οδήγησης ομάδων είναι διατεταγμένες έναντι αλλήλων ανά ζεύγη. Προετοιμαστικά για βοηθητική ζεύξη από το κεντρικό ζευκτικό πεδίο μπορούν να αναζευχθούν εντός κάθε ζεύγους συνδετικών ομάδων οι αγωγοί τηλεπικοινωνίας και οι αγωγοί συνδέσεως, που συνδέονται στο επί μέρους ζευκτικό πεδίο μίας 1ης συνδετικής ομάδας, προς αυτό μίας 2ης συνδετικής ομάδας, όπου η διάταξη οδήγησης ομάδων ταύτης αναλαμβάνει και τις λειτουργίες οδήγησης. Μικροεπεξεργαστής που περνά σε λειτουργία βοηθητικής ζεύξης συνδέεται μέσω του κεντρικού του ζευκτικού πεδίου με τις διατάξεις οδήγησης ομάδων όλων των πρώτων συνδετικών ομάδων, ενώ με αυτές όλων των δεύτερων συνδετικών ομάδων συνεχίζεται η τηλεπικοινωνιακή λειτουργία. Σε όλες τις διατάξεις οδήγησης ομάδων έχουν εγγραφεί σε μνήμη στοιχείων συνδέσεων όλων των υφισταμένων συνδέσεων. Κάθε μία από τις διατάξεις οδήγησης πρώτης ομάδος ζητά από τις διατάξεις οδήγησης της δεύτερης ομάδας τα στοιχεία αυτά, τα οποία μετά από αυτό μεταδίδονται και εγγράφονται σε μνήμη και στην συνέχεια λαμβάνονται από τον μικροεπεξεργαστή σε βοηθητική λειτουργία και χρησιμοποιούνται για την αποκατάσταση αντιστοίχων συνδέσεων μέσω του κεντρικού ζευκτικού πεδίου και πρώτων επί μέρους ζευκτικών πεδίων, οπότε αναζευγνύονται τηλεπικοινωνιακοί αγωγοί και αγωγοί συνδέσεως εντός κάθε συνδετικής ομάδας από το 1ο επί μέρους ζευκτικό πεδίο προς το 2ο επί μέρους ζευκτικό πεδίο χωρίς διακοπές της σύνδεσης.

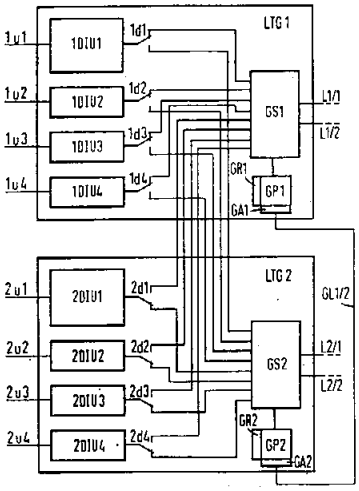

ΑΡΙΘΜΟΣ ΕΥΡΩΠΑ·Ϊ·ΚΟΥ Δ.Ε.	*(11):*	**3003420**
ΑΡΙΘ. ΕΛΛΗΝΙΚΗΣ ΚΑΤΑΘΕΣΗΣ	*(21):*	910402116
ΗΜΕΡ. ΕΛΛΗΝΙΚΗΣ ΚΑΤΑΘΕΣΗΣ	*(22):*	23.12.91
ΑΡΙΘ./ΗΜΕΡ. ΔΗΜΟΣΙΕΥΣΗΣ ΕΥΡΩΠΑ·Ϊ·ΚΟΥ ΔΙΠΛΩΜΑΤΟΣ	*(87):*	0 232 877/30.10.91
ΑΡΙΘ./ΗΜΕΡ. ΚΑΤΑΘΕΣΗΣ ΕΥΡΩΠΑ·Ϊ·ΚΗΣ ΑΙΤΗΣΗΣ	*(86):*	87101727.3/09.02.87
ΤΙΤΛΟΣ ΕΦΕΥΡΕΣΗΣ	*(54):*	Μορφή δοσιμετρήσεως φαρμάκων από το στόμα
ΔΙΚΑΙΟΥΧΟΣ	*(73):*	Zetachron, Inc Post Office Box 339, 100 North Science Park Road, State College, PA 16803 Η.Π.Α.
ΣΥΜΒΑΤΙΚΕΣ ΠΡΟΤΕΡΑΙΟΤΗΤΕΣ	*(30):*	827615/10.02.86/Αμερική
ΕΦΕΥΡΕΤΗΣ	*(72):*	1) Keith, Alec D. 2) Snipes, Wallace C.
ΕΙΔΙΚΟΣ ΠΛΗΡΕΞΟΥΣΙΟΣ	*(74):*	Ευαγγέλου Δ. Βάσω, δικηγόρος, Μαυροκορδάτου 5, Αθήνα
ΑΝΤΙΚΛΗΤΟΣ	*(74):*	Ευαγγέλου Δ. Βάσω, δικηγόρος, Μαυροκορδάτου 5, Αθήνα

ΠΕΡΙΛΗΨΗ *(57)*

Μορφές δοσιμετρήσεως από του στόματος δια χορήγησιν φαρμάκων μέσω του βλεννογόνου περιλαμβάνουν μία φαρμακευτική ένωση διεσπαρμένη εντός μίας διαβρωσίμου μήτρας (μήτρα η οποία αποσαθρούται) η οποία περιλαμβάνει
από περίπου 20 έως περίπου 75 επί τοις εκατόν κατά βάρος ένα συστατικόν πολυαιθυλένο γλυκόλης μικρού μοριακού βάρους,
από περίπου 2 έως 65 επί τοις εκατόν κατά βάρος ένα συστατικόν πολυαιθυλένο γλυκόλης μέσου ή μεγάλου μοριακού βάρους
από περίπου 1% έως περίπου 40% επί τοις εκατόν κατά βάρος ένα βοηθητικόν πολυμερές μεγάλου μοριακού βάρους.
Προτιμώμενα βοηθητικά πολυμερή μεγάλου μοριακού βάρους είναι το πολυαιθυλένο οξείδιον και η πολυβινιλοπυρρολιδόνη τα οποία βελτιώνουν τις ιδιότητες χυτεύσεως της μήτρας και δίδουν συγκολλητικές ιδιότητες ενεργοποιούμενες από το ύδωρ εις τας συνθέσεις δια να εξασφαλισθεί μία μορφή δοσιμετρήσεως από την στοματική κοιλότητα.

ΑΡΙΘΜΟΣ ΕΥΡΩΠΑ·Ι·ΚΟΥ Δ.Ε.	*(11):*	**3003421**
ΑΡΙΘ. ΕΛΛΗΝΙΚΗΣ ΚΑΤΑΘΕΣΗΣ	*(21):*	910402117
ΗΜΕΡ. ΕΛΛΗΝΙΚΗΣ ΚΑΤΑΘΕΣΗΣ	*(22):*	23.12.91
ΑΡΙΘ./ΗΜΕΡ. ΔΗΜΟΣΙΕΥΣΗΣ ΕΥΡΩΠΑ·Ι·ΚΟΥ ΔΙΠΛΩΜΑΤΟΣ	*(87):*	0 333 527/27.11.91
ΑΡΙΘ./ΗΜΕΡ. ΚΑΤΑΘΕΣΗΣ ΕΥΡΩΠΑ·Ι·ΚΗΣ ΑΙΤΗΣΗΣ	*(86):*	89400330.0/06.02.89
ΤΙΤΛΟΣ ΕΦΕΥΡΕΣΗΣ	*(54):*	Μέθοδος παρασκευής διθειολών
ΔΙΚΑΙΟΥΧΟΣ	*(73):*	Société Nationale Elf Aquitaine (Production) Tour Elf 2, Place de la Coupole La Défense 6 F-92400 Courbevoie, Γαλλία
ΣΥΜΒΑΤΙΚΕΣ ΠΡΟΤΕΡΑΙΟΤΗΤΕΣ	*(30):*	8801881/17.02.88/Γαλλία
ΕΦΕΥΡΕΤΗΣ	*(72):*	Arretz, Emmanuel
ΕΙΔΙΚΟΣ ΠΛΗΡΕΞΟΥΣΙΟΣ	*(74):*	Ευαγγέλου Δ. Βάσω, δικηγόρος, Μαυροκορδάτου 5, Αθήνα
ΑΝΤΙΚΛΗΤΟΣ	*(74):*	Ευαγγέλου Δ. Βάσω, δικηγόρος, Μαυροκορδάτου 5, Αθήνα

ΠΕΡΙΛΗΨΗ (57)
Η εφεύρεση αφορά την σύνθεση διθειολών και ειδικώτερα την σύνθεση α,ω-διθειολών οι οποίες περιέχουν 5 έως 20 άτομα άνθρακος.
Η μέθοδος συμφώνως προς την εφεύρεση συνίσταται εις την αντίδραση με υδρόθειο ενός δι-(τριταλκυλοθείο) αλκανίου παρουσία ενός οξίνου στερεού καταλύτου. Λαμβάνουμε εκλεκτικά την αλκανοδιθειόλη και ως υπο-προϊόν μία τριταλκυλο-μερκαπτάνη η ομοία μπορεί να επαναχρησιμοποιηθεί σε μία κυκλική μέθοδο δια την παραγωγή του δι(τριαλκυλόθειο) αλκανίου εκκινήσεως.

ΑΡΙΘΜΟΣ ΕΥΡΩΠΑ·Ι·ΚΟΥ Δ.Ε.	*(11):*	**3003422**
ΑΡΙΘ. ΕΛΛΗΝΙΚΗΣ ΚΑΤΑΘΕΣΗΣ	*(21):*	910402118
ΗΜΕΡ. ΕΛΛΗΝΙΚΗΣ ΚΑΤΑΘΕΣΗΣ	*(22):*	23.12.91
ΑΡΙΘ./ΗΜΕΡ. ΔΗΜΟΣΙΕΥΣΗΣ ΕΥΡΩΠΑ·Ι·ΚΟΥ ΔΙΠΛΩΜΑΤΟΣ	*(87):*	0 337 838/11.12.91
ΑΡΙΘ./ΗΜΕΡ. ΚΑΤΑΘΕΣΗΣ ΕΥΡΩΠΑ·Ι·ΚΗΣ ΑΙΤΗΣΗΣ	*(86):*	89400843.2/24.03.89
ΤΙΤΛΟΣ ΕΦΕΥΡΕΣΗΣ	*(54):*	Συνθέσεις της Βενζυλομερκαπτάνης
ΔΙΚΑΙΟΥΧΟΣ	*(73):*	Société Nationale Elf Aquitaine (Production) Tour Elf, 2, Place de la Coupole La Défense 6, F-92400 Courbevoie, Γαλλία
ΣΥΜΒΑΤΙΚΕΣ ΠΡΟΤΕΡΑΙΟΤΗΤΕΣ	*(30):*	8804963/14.04.88/Γαλλία
ΕΦΕΥΡΕΤΗΣ	*(72):*	Labat, Yves
ΕΙΔΙΚΟΣ ΠΛΗΡΕΞΟΥΣΙΟΣ	*(74):*	Ευαγγέλου Δ. Βάσω, δικηγόρος, Μαυροκορδάτου 5, 106 78 Αθήνα
ΑΝΤΙΚΛΗΤΟΣ	*(74):*	Ευαγγέλου Δ. Βάσω, δικηγόρος, Μαυροκορδάτου 5, 106 78 Αθήνα

ΠΕΡΙΛΗΨΗ (57)
Η εφεύρεσις αυτής αφορά την παρασκευή της βενζυλομερκαπτάνης δι ' αντιδράσεως βενζυλοχλωριδίου και οξίνου θειούχου αμμωνίου.
Εις την μέθοδον συμφώνως προς την εφεύρεσιν, η αντίδρασις διεξάγεται υπό αυτόγονον πίεσιν εντός κλειστού αντιδραστήρος εις δύο στάδια, εκ των οποίων το πρώτον συνίσταται εις την εισαγωγήν του βενζυλοχλωριδίου, εντός ενός υδατικού διαλύματος σουλφυδρικού αμμωνίου, εις πίεσιν μικροτέραν των 80°C, και το δεύτερον εις την θέρμανσιν του μίγματος αντιδράσεως εις θερμοκρασίαν η οποία κυμαίνεται από 80 έως 100°C.

ΑΡΙΘΜΟΣ ΕΥΡΩΠΑΪΚΟΥ Δ.Ε.	(11):	3003423
ΑΡΙΘ. ΕΛΛΗΝΙΚΗΣ ΚΑΤΑΘΕΣΗΣ	(21):	910402119
ΗΜΕΡ. ΕΛΛΗΝΙΚΗΣ ΚΑΤΑΘΕΣΗΣ	(22):	23.12.91
ΑΡΙΘ./ΗΜΕΡ. ΔΗΜΟΣΙΕΥΣΗΣ ΕΥΡΩΠΑΪΚΟΥ ΔΙΠΛΩΜΑΤΟΣ	(87):	0 334 080/30.10.91
ΑΡΙΘ./ΗΜΕΡ. ΚΑΤΑΘΕΣΗΣ ΕΥΡΩΠΑΪΚΗΣ ΑΙΤΗΣΗΣ	(86):	89103797/03.03.89
ΤΙΤΛΟΣ ΕΦΕΥΡΕΣΗΣ	(54):	Σύνδεσμος-Τ μεταξύ δυο προφίλ και κατά προτίμηση μεταξύ ενός προφίλ πήχεων και ενός προφίλ ορθοστατών μιας προσόψεως
ΔΙΚΑΙΟΥΧΟΣ	(73):	Schüco International GmbH & CO. Karolinenstrasse 1-15 D-4800 Bielefeld 1, Γερμανία
ΣΥΜΒΑΤΙΚΕΣ ΠΡΟΤΕΡΑΙΟΤΗΤΕΣ	(30):	3809951/24.03.88/Γερμανία
ΕΦΕΥΡΕΤΗΣ	(72):	1) Janssen, Pieter 2) Bock, Cünter 3) Scheuer, Helmuth
ΕΙΔΙΚΟΣ ΠΛΗΡΕΞΟΥΣΙΟΣ	(74):	Ευαγγέλου Δ. Βάσω, δικηγόρος, Μαυροκορδάτου 5, 106 78 Αθήνα
ΑΝΤΙΚΛΗΤΟΣ	(74):	Ευαγγέλου Δ. Βάσω, δικηγόρος, Μαυροκορδάτου 5, 106 78 Αθήνα

ΠΕΡΙΛΗΨΗ (57)

Σύνδεσμος-Τ μεταξύ δύο προφίλ, και κατά προτίμηση μεταξύ ενός προφίλ και ενός προφίλ ορθοστατών προσόψεως.

Το προφίλ πήχεων (1) και το προφίλ ορθοστατών (29) τα οποία είναι συνδεδεμένα μέσω μίας συνδέσεως-Τ παρουσιάζουν έναν εσωτερικόν θάλαμον (2) ή αντιστοίχως (32) όπου εις τον εσωτερικόν θάλαμον του προφίλ πήχεων, και ειδικώτερα εις το μετωπικόν άκρον, είναι διατεταγμένος ένας σύνδεσμος (3). Ο σύνδεσμος αυτός παρουσιάζει μία μετωπική πλάκα η οποία είναι εστραμμένη προς τον αρμόν συνδέσεως, επί της οποίας εδράζεται δυνάμενος να ολισθαίνει ένας κοχλιοφόρος συνδετικός ήλος, ο οποίος εμποδίζεται να περιστραφεί μέσω μίας πλάκας προσκρούσεως (22), η οποία οδηγείται μεταξύ δύο πλευρών (23). Ο συνδετικός κοχλιοφόρος ήλος φορτίζεται δι 'ενός ελατηρίου (24).

Η εφεύρεσις έχει ως σκοπόν να επιτύχει μίαν σύνδεσιν συγκρατήσεως λόγω σχήματος μεταξύ του προφίλ συνδέσεως και του προφίλ ορθοστατών άνευ έξωθεν εισαγομένων εις το προφίλ ορθοστατών συνδετικών μέσων και να καταστήση περιττούς έξωθεν κοχλιουμένους εις το προφίλ πήχεων κοχλίες διά την σταθεροποίησιν του συνδέσμου εντός του εσωτερικού θαλάμου του προφίλ πήχεων.

Δια την επίτευξιν του σκοπού αυτού παρουσιάζει ο κοχλιοφόρος ήλος συνδέσεως (21) τουλάχιστον μίαν εγκοπή εδράσεως (26) εις την περιοχήν του μήκους του που εξέχει από την μετωπική πλάκα προς τα έξω. Μεταξύ των πλακομόρφων σκελών του συνδετικού σώματος που εις την κατά μήκος τομήν του έχει διαμορφωθεί ως U προβλέπεται ένας πήχος γεφυρώσεως (7), διαμορφωμένος ως αρθρωτός μοχλός, ο οποίος είναι εφοδιασμένος με μίαν οπή με σπείρωμα δια ένα κοχλία εντάσεως (11) η κεφαλή του οποίου στηρίζεται επί του μετωπικού τοιχώματος. Κατά την κοχλίωσιν του κοχλία εντάσεως διίστανται τα προηγουμένως εις την έξω πλευρά τους με κόλλα επαλειμένα σκέλη εις την κατεύθυνσιν της εσωτερικής επιφανείας του προφίλ πήχεων και έτσι επιτυγχάνεται μία τέλεια σύνδεσις δια κόλλας.

Το αντικείμενον της δηλώσεως διπλώματος ευρεσιτεχνίας χρησιμοποιείται κατά την κατασκευήν επιτιθεμένων προσόψεων, με μίαν φέρουσαν κατασκευήν από ράβδους με προφίλ, δηλαδή εις τας οικοδομάς.

ΑΡΙΘΜΟΣ ΕΥΡΩΠΑΪΚΟΥ Δ.Ε.	(11):	3003424
ΑΡΙΘ. ΕΛΛΗΝΙΚΗΣ ΚΑΤΑΘΕΣΗΣ	(21):	910402120
ΗΜΕΡ. ΕΛΛΗΝΙΚΗΣ ΚΑΤΑΘΕΣΗΣ	(22):	23.12.91
ΑΡΙΘ./ΗΜΕΡ. ΔΗΜΟΣΙΕΥΣΗΣ ΕΥΡΩΠΑΪΚΟΥ ΔΙΠΛΩΜΑΤΟΣ	(87):	0 294 290/09.10.91
ΑΡΙΘ./ΗΜΕΡ. ΚΑΤΑΘΕΣΗΣ ΕΥΡΩΠΑΪΚΗΣ ΑΙΤΗΣΗΣ	(86):	88401336.8/02.06.88
ΤΙΤΛΟΣ ΕΦΕΥΡΕΣΗΣ	(54):	Τελειοποιήσις σε συσκευές περιτυλίξεως υπό πίεση
ΔΙΚΑΙΟΥΧΟΣ	(73):	Isover Saint-Gobain Les Miroirs 18, avenue d' Alsace F-92400 Courbevoie, Γαλλία
ΣΥΜΒΑΤΙΚΕΣ ΠΡΟΤΕΡΑΙΟΤΗΤΕΣ	(30):	8707731/03.06.87/Γαλλία
ΕΦΕΥΡΕΤΗΣ	(72):	1) Audren, Yves 2) Tuffal, Guy
ΕΙΔΙΚΟΣ ΠΛΗΡΕΞΟΥΣΙΟΣ	(74):	Ευαγγέλου Δ. Βάσω, δικηγόρος, Μαυροκορδάτου 5, Αθήνα
ΑΝΤΙΚΛΗΤΟΣ	(74):	Ευαγγέλου Δ. Βάσω, δικηγόρος, Μαυροκορδάτου 5, Αθήνα

ΠΕΡΙΛΗΨΗ (57)

Η εφεύρεση αφορά την κατασκευή προϊόντων υπό μορφή ταινιών με βάση ορυκτές ίνες. Προτείνεται η οδήγησις της ταινίας εντός ενός χώρου ο οποίος περιορίζεται από 3 όργανα που λαμβάνουν μία κίνηση που προκαλεί την περιτύλιξη της ταινίας. Το τρίτο από αυτά τα όργανα, ο κύλινδρος πιέσεως κινείται με ταχύτητα περιστροφής αναλόγως προκαθορισμένου προγράμματος στο οποίον ως παράμετροι υπάρχουν το μήκος της ήδη μετρηθείσης ταινίας και η ταχύτης του μεταφορέως οδηγήσεως της ταινίας. Τα λαμβανόμενα ρολά συμφώνως προς την εφεύρεση είναι περισσότερο κυλινδρικά και δεν έχουν ζώνες υπερβολικά συμπιεσμένες.

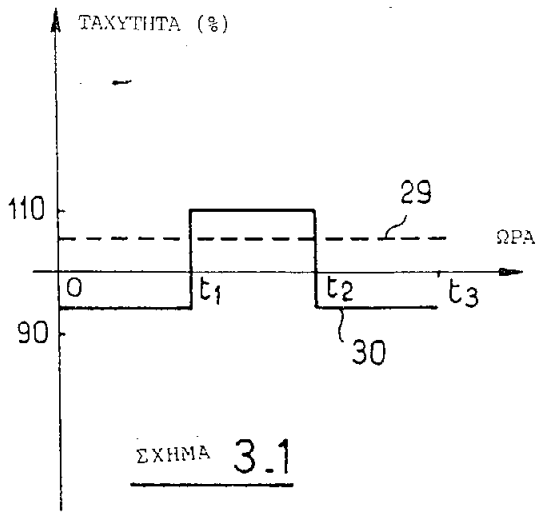

ΣΧΗΜΑ 3.1

ΑΡΙΘΜΟΣ ΕΥΡΩΠΑ·Ι·ΚΟΥ Δ.Ε.	*(11):*	**3003425**
ΑΡΙΘ. ΕΛΛΗΝΙΚΗΣ ΚΑΤΑΘΕΣΗΣ	*(21):*	910402121
ΗΜΕΡ. ΕΛΛΗΝΙΚΗΣ ΚΑΤΑΘΕΣΗΣ	*(22):*	23.12.91
ΑΡΙΘ./ΗΜΕΡ. ΔΗΜΟΣΙΕΥΣΗΣ ΕΥΡΩΠΑ·Ι·ΚΟΥ ΔΙΠΛΩΜΑΤΟΣ	*(87):*	0 365 789/11.12.91
ΑΡΙΘ./ΗΜΕΡ. ΚΑΤΑΘΕΣΗΣ ΕΥΡΩΠΑ·Ι·ΚΗΣ ΑΙΤΗΣΗΣ	*(86):*	89116050.9/31.08.89
ΤΙΤΛΟΣ ΕΦΕΥΡΕΣΗΣ	*(54):*	Εξοπλισμός ρυθμίσεως εκροής, κατά προτίμησιν δια λουτήρες καταιωνισμού
ΔΙΚΑΙΟΥΧΟΣ	*(73):*	Firma Franz Viegener II Ennester Weg 9 W-5952 Attendorn, Γερμανία
ΣΥΜΒΑΤΙΚΕΣ ΠΡΟΤΕΡΑΙΟΤΗΤΕΣ	*(30):*	8813543U/28.10.88/Γερμανία
ΕΦΕΥΡΕΤΗΣ	*(72):*	Viegener, Walter
ΕΙΔΙΚΟΣ ΠΛΗΡΕΞΟΥΣΙΟΣ	*(74):*	Ευαγγέλου Δ. Βάσω δικηγόρος, Μαυροκορδάτου 5, Αθήνα
ΑΝΤΙΚΛΗΤΟΣ	*(74):*	Ευαγγέλου Δ. Βάσω δικηγόρος, Μαυροκορδάτου 5, Αθήνα

ΠΕΡΙΛΗΨΗ *(57)*

Ο εξοπλισμός ρυθμίσεως εκροής, ο οποίος κατά προτίμησιν χρησιμοποιείται εις λουτήρες καταιωνισμού, αποτελείται από ένα περίβλημα (7) το οποίον είναι εξοπλισμένον με ένα άνοιγμα προσαγωγής, ένα στόμιον εκροής (22) και μία φλάντζα στερεώσεως (6) και από ένα εμβεβαπτισμένο σωλήνα (15), ο οποίος είναι τοποθετημένος εντός του περιβλήματος και περιορίζει το άνοιγμα προσαγωγής. Το περίβλημα (7) περιέχει μία εξωτερική δακτυλιοειδή αύλακα (19) και μία ανωτέρα αύλακα εκροής (21). Η φλάντζα στερεώσεως (6) του περιβλήματος, η οποία είναι στερεωμένη εις το χείλος ενός ανοίγματος του δαπέδου (2) του λουτήρος καταιωνισμού, είναι διατεταγμένη μετατεθιμένη προς τα κάτω ως προς το άνω τοίχωμα του περιβλήματος (13) το οποίον περιορίζει την άνω αύλακα εκροής (21). Το δάπεδον (20) της εξωτερικής δακτυλιοειδούς αύλακος (19) εκτείνεται κεκλιμένον προς το στόμιον εκροής (22). Δια της κλίσεως του δαπέδου της εξωτερικής δακτυλιοειδούς αύλακος αφ' ενός καλυτερεύει η παροχή εκροής, όταν η δακτυλιοειδής αύλαξ παρουσιάζει μεγάλη διατομή ροής και αφ' ετέρου επιτυγχάνεται ένας αυτοκαθαρισμός του εξοπλισμού ρυθμίσεως εκροής, ο εξοπλισμός ρυθμίσεως εκροής παρουσιάζει ένα μικρόν ύψος κατασκευής και μία μεγάλη παροχή.

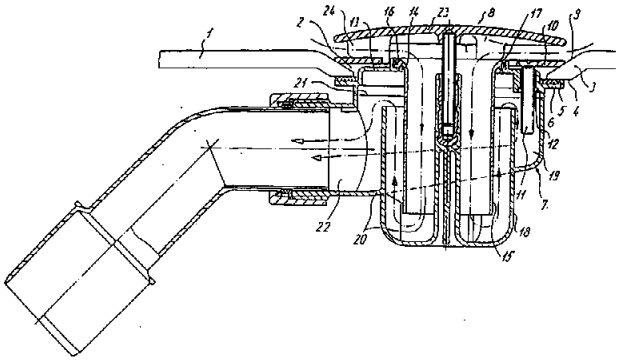

ΑΡΙΘΜΟΣ ΕΥΡΩΠΑ·Ι·ΚΟΥ Δ.Ε.	*(11):*	**3003426**
ΑΡΙΘ. ΕΛΛΗΝΙΚΗΣ ΚΑΤΑΘΕΣΗΣ	*(21):*	910402122
ΗΜΕΡ. ΕΛΛΗΝΙΚΗΣ ΚΑΤΑΘΕΣΗΣ	*(22):*	23.12.91
ΑΡΙΘ./ΗΜΕΡ. ΔΗΜΟΣΙΕΥΣΗΣ ΕΥΡΩΠΑ·Ι·ΚΟΥ ΔΙΠΛΩΜΑΤΟΣ	*(87):*	0 228 579/23.10.91
ΑΡΙΘ./ΗΜΕΡ. ΚΑΤΑΘΕΣΗΣ ΕΥΡΩΠΑ·Ι·ΚΗΣ ΑΙΤΗΣΗΣ	*(86):*	86116587.6/28.11.86
ΤΙΤΛΟΣ ΕΦΕΥΡΕΣΗΣ	*(54):*	Δίσκος ψηφιοποιήσεως καθώς και μέθοδος δια την καθοδήγηση αυτού
ΔΙΚΑΙΟΥΧΟΣ	*(73):*	Aristo Graphic Systeme GmbH & Co KG Schnackenburgallee 41 W-2000 Hamburg 50 , Γερμανία
ΣΥΜΒΑΤΙΚΕΣ ΠΡΟΤΕΡΑΙΟΤΗΤΕΣ	*(30):*	3544673/18.12.85/Γερμανία 3608706/12.03.86/Γερμανία
ΕΦΕΥΡΕΤΗΣ	*(72):*	1) Roemersma, Henz 2) Falkenberg, Rolf 3) Ellermann, Dieter
ΕΙΔΙΚΟΣ ΠΛΗΡΕΞΟΥΣΙΟΣ	*(74):*	Ευαγγέλου Δ. Βάσω δικηγόρος, Μαυροκορδάτου 5, Αθήνα
ΑΝΤΙΚΛΗΤΟΣ	*(74):*	Ευαγγέλου Δ. Βάσω δικηγόρος, Μαυροκορδάτου 5, Αθήνα

ΠΕΡΙΛΗΨΗ *(57)*

Ένας δίσκος ψηφιοποιήσεως, έχει για μία διεύθυνση συντεταγμένων εκάστοτε μία περιέλιξη εσχάρας (X), (Y) : (πλέγματος) δια την λεπτομερή μέτρηση και μία περιέλιξη εσχάρας (A) (B) (πλέγματος) δια την χονδροειδή μέτρηση, οι οποίες είναι τοποθετημένες αμφότερες επί του ιδίου επιπέδου η μία ως προς την άλλη. Οι περιελίξεις εσχάρας (X,Y) δια την λεπτομερή μέτρηση και η περιέλιξις εσχάρας (A,B) δια την χονδροειδή μέτρηση υποδιαιρούνται σε ομάδες τροχιών αγωγών εις τας οποίας οι τροχιές αγωγών εκτείνονται παραλλήλως η μία ως προς την άλλη με προκαθορισμένη απόσταση. Τα πλάτη των ομάδων τροχιών αγωγών της περιελίξεως πλέγματος (εσχάρας) (X,Y) δια την λεπτομερή μέτρηση αποκλίνουν από τα πλάτη των ομάδων τροχιών αγωγών (A,B) δια την χονδροειδή μέτρηση. Περαιτέρω μπορεί να χρησιμοποιηθεί τόσον η εμπροσθία όσο επίσης και η οπισθία πλευρά του δίσκου ψηφιοποιήσεως.

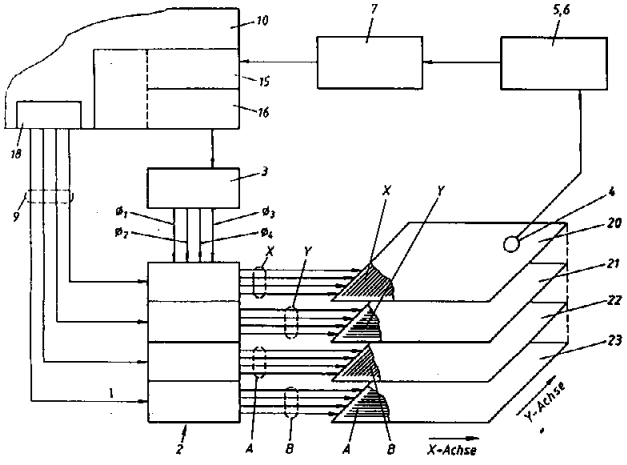

ΑΡΙΘΜΟΣ ΕΥΡΩΠΑΪΚΟΥ Δ.Ε.	*(11):*	**3003427**
ΑΡΙΘ. ΕΛΛΗΝΙΚΗΣ ΚΑΤΑΘΕΣΗΣ	*(21):*	910402123
ΗΜΕΡ. ΕΛΛΗΝΙΚΗΣ ΚΑΤΑΘΕΣΗΣ	*(22):*	23.12.91
ΑΡΙΘ./ΗΜΕΡ. ΔΗΜΟΣΙΕΥΣΗΣ ΕΥΡΩΠΑΪΚΟΥ ΔΙΠΛΩΜΑΤΟΣ	*(87):*	0 264 336/23.10.91
ΑΡΙΘ./ΗΜΕΡ. ΚΑΤΑΘΕΣΗΣ ΕΥΡΩΠΑΪΚΗΣ ΑΙΤΗΣΗΣ	*(86):*	87420233.6/03.09.87
ΤΙΤΛΟΣ ΕΦΕΥΡΕΣΗΣ	*(54):*	Σύνθεσις οργανοπολυσιλοξάνης η οποία περιέχει έναν επιταχυντή σκληρύνσεως
ΔΙΚΑΙΟΥΧΟΣ	*(73):*	Rhône-Poulenc Chimie 25, quai Paul Doumer F-92408 Courbevoie Cédéx, Γαλλία
ΣΥΜΒΑΤΙΚΕΣ ΠΡΟΤΕΡΑΙΟΤΗΤΕΣ	*(30):*	8612893/11.09.86/Γαλλία
ΕΦΕΥΡΕΤΗΣ	*(72):*	1) Letoffe, Michel 2) Barrandou, Georges
ΕΙΔΙΚΟΣ ΠΛΗΡΕΞΟΥΣΙΟΣ	*(74):*	Ευαγγέλου Δ. Βάσω δικηγόρος, Μαυροκορδάτου 5, Αθήνα
ΑΝΤΙΚΛΗΤΟΣ	*(74):*	Ευαγγέλου Δ. Βάσω δικηγόρος, Μαυροκορδάτου 5, Αθήνα

ΠΕΡΙΛΗΨΗ *(57)*

Η εφεύρεση αφορά συνθέσεις οργανοπολυσιλοξάνης οι οποίες σκληρύνονται προς ελαστομερές, και οι οποίες περιλαμβάνουν μία πολυδροξυλιωμένη πολυσιλοξάνη, ένα πολυακυλοξυσιλάνιο και έναν επιταχυντή σκληρύνσεως που εκλέγεται από CaO, SrO και BaO που προστίθεται προ της χρησιμοποιήσεως.

Οι συνθέσεις αυτές είναι σταθερές σε θερμοκρασία περιβάλλοντος επί 10 τουλάχιστον λεπτά, και δικτυώνονται δια θερμάνσεως και/ή δια προσθήκης ενός καταλύτου διεγέρσεως που εκλέγεται μεταξύ ύδατος και ενός οργανικού καρβοξυλικού ελευθέρου οξέος.

Η εφαρμογή εις την παραγωγή συνδέσμων, και ειδικώτερα επιτόπου συνδέσμων εις την βιομηχανία αυτοκινήτων.

ΑΡΙΘΜΟΣ ΕΥΡΩΠΑΪΚΟΥ Δ.Ε.	*(11):*	**3003428**
ΑΡΙΘ. ΕΛΛΗΝΙΚΗΣ ΚΑΤΑΘΕΣΗΣ	*(21):*	910402124
ΗΜΕΡ. ΕΛΛΗΝΙΚΗΣ ΚΑΤΑΘΕΣΗΣ	*(22):*	23.12.91
ΑΡΙΘ./ΗΜΕΡ. ΔΗΜΟΣΙΕΥΣΗΣ ΕΥΡΩΠΑΪΚΟΥ ΔΙΠΛΩΜΑΤΟΣ	*(87):*	0 298 808/23.10.91
ΑΡΙΘ./ΗΜΕΡ. ΚΑΤΑΘΕΣΗΣ ΕΥΡΩΠΑΪΚΗΣ ΑΙΤΗΣΗΣ	*(86):*	88401528.0/20.06.88
ΤΙΤΛΟΣ ΕΦΕΥΡΕΣΗΣ	*(54):*	Μέθοδος παρασκευής ενός οξειδίου του δημητρίου και οξείδιο του δημητρίου με νέα μορφολογικά χαρακτηριστικά
ΔΙΚΑΙΟΥΧΟΣ	*(73):*	Rhône-Poulenc Chimie 25, quai Paul Doumer F-92408 Courbevoie Cédéx, Γαλλία
ΣΥΜΒΑΤΙΚΕΣ ΠΡΟΤΕΡΑΙΟΤΗΤΕΣ	*(30):*	8709020/26.06.87/Γαλλία
ΕΦΕΥΡΕΤΗΣ	*(72):*	1) David, Giabre 2) Scon, François
ΕΙΔΙΚΟΣ ΠΛΗΡΕΞΟΥΣΙΟΣ	*(74):*	Ευαγγέλου Δ. Βάσω δικηγόρος, Μαυροκορδάτου 5, Αθήνα
ΑΝΤΙΚΛΗΤΟΣ	*(74):*	Ευαγγέλου Δ. Βάσω δικηγόρος, Μαυροκορδάτου 5, Αθήνα

ΠΕΡΙΛΗΨΗ *(57)*

Η παρούσα εφεύρεση αφορά μια μέθοδο παρασκευής ενός οξειδίου του δημητρίου με ελεγχομένη κοκκομετρική σύσταση.

Η εφεύρεση προβλέπει επίσης ως νέα βιομηχανικά προϊόντα ένα οξείδιο του δημητρίου με νέα μορφολογικά χαρακτηριστικά.

Η μέθοδος της εφευρέσεως, χαρακτηρίζεται από το γεγονός ότι συνίσταται στην υδρόλυση ενός υδατικού διαλύματος ενός άλατος, δημητρίου IV· εντός οξίνου μέσου παρουσία μίας κολλοειδούς υδατικής διασποράς μίας ενώσεως δημητρίου IV· εις τον διαχωρισμό του λαμβανομένου ιζήματος και ακολούθως εις την υποβολή σε μία θερμική κατεργασία.

Η αναφερθείσα μέθοδος επιτρέπει να λάβουμε ένα οξείδιο δημητρίου με λεπτή και, περιορισμένης αποκλίσεως, κοκκομετρική σύσταση.

ΑΡΙΘΜΟΣ ΕΥΡΩΠΑ·Ι·ΚΟΥ Δ.Ε.	***(11):***	**3003429**
ΑΡΙΘ. ΕΛΛΗΝΙΚΗΣ ΚΑΤΑΘΕΣΗΣ	*(21):*	910402125
ΗΜΕΡ. ΕΛΛΗΝΙΚΗΣ ΚΑΤΑΘΕΣΗΣ	*(22):*	23.12.91
ΑΡΙΘ./ΗΜΕΡ. ΔΗΜΟΣΙΕΥΣΗΣ ΕΥΡΩΠΑ·Ι·ΚΟΥ ΔΙΠΛΩΜΑΤΟΣ	*(87):*	0 267 126/06.11.91
ΑΡΙΘ./ΗΜΕΡ. ΚΑΤΑΘΕΣΗΣ ΕΥΡΩΠΑ·Ι·ΚΗΣ ΑΙΤΗΣΗΣ	*(86):*	87420232.8/03.09.87
ΤΙΤΛΟΣ ΕΦΕΥΡΕΣΗΣ	*(54):*	Σύνθεση διοργανοπολυσιλοξάνης σκληρυνομένη προς ελαστομερές αυτο-προσφυόμενο
ΔΙΚΑΙΟΥΧΟΣ	*(73):*	Rhône-Poulenc Chimie 25, quai Paul Doumer F-92408 Courbevoie Cédéx, Γαλλία
ΣΥΜΒΑΤΙΚΕΣ ΠΡΟΤΕΡΑΙΟΤΗΤΕΣ	*(30):*	8612892/11.09.86/Γαλλία
ΕΦΕΥΡΕΤΗΣ	*(72):*	Peccoux, Pierre-Michel
ΕΙΔΙΚΟΣ ΠΛΗΡΕΞΟΥΣΙΟΣ	*(74):*	Ευαγγέλου Δ. Βάσω δικηγόρος, Μαυροκορδάτου 5, Αθήνα
ΑΝΤΙΚΛΗΤΟΣ	*(74):*	Ευαγγέλου Δ. Βάσω δικηγόρος, Μαυροκορδάτου 5, Αθήνα

ΠΕΡΙΛΗΨΗ (57)

Η παρούσα ευρεσιτεχνία αφορά σύνθεση διοργανοπολυσιλοξάνης, της οποίας ο παράγοντας σχηματισμού σταυροειδών δεσμών φέρει κετιμινοξυσιλάνιο, χαρακτηριζομένη εκ του ότι περιέχει αποτελεσματική ποσότητα παράγοντος πρόσφυσης ο οποίος είναι [1-(Δ2-ιμιδαζολινυλο)]-αλκυλοτριαλκοξυσιλάνιο.

Η συμφώνως με την ευρεσιτεχνία σύνθεση η οποία μπορεί να περιέχει, επιπλέον, επιβαρυντική ύλη και καταλύτη σκλήρυνσης, μπορεί να χρησιμοποιηθεί για την πραγματοποίηση επενδύσεων ή συνδέσμων και παρουσιάζει πρόσφυση, κατά πολύ βελτιωμένη, στο γυαλί, το αλουμίνιο, το πολυβινυλοχλωρίδιο και άλλα υποστρώματα τα οποία απαντώνται στην οικοδομή.

ΑΡΙΘΜΟΣ ΕΥΡΩΠΑ·Ι·ΚΟΥ Δ.Ε.	***(11):***	**3003430**
ΑΡΙΘ. ΕΛΛΗΝΙΚΗΣ ΚΑΤΑΘΕΣΗΣ	*(21):*	910402126
ΗΜΕΡ. ΕΛΛΗΝΙΚΗΣ ΚΑΤΑΘΕΣΗΣ	*(22):*	23.12.91
ΑΡΙΘ./ΗΜΕΡ. ΔΗΜΟΣΙΕΥΣΗΣ ΕΥΡΩΠΑ·Ι·ΚΟΥ ΔΙΠΛΩΜΑΤΟΣ	*(87):*	0 310 533/13.11.91
ΑΡΙΘ./ΗΜΕΡ. ΚΑΤΑΘΕΣΗΣ ΕΥΡΩΠΑ·Ι·ΚΗΣ ΑΙΤΗΣΗΣ	*(86):*	88440079.7/26.09.88
ΤΙΤΛΟΣ ΕΦΕΥΡΕΣΗΣ	*(54):*	Διάταξη ηλεκτρικής σφραγίσεως για διάταξη κλειδώματος όπως γρύλο ή κλειδαριά-γρύλο
ΔΙΚΑΙΟΥΧΟΣ	*(73):*	Ferco International Usine de Ferrures de Batiment Εταιρεία Περιορισμένης Ευθύνης 2, Rue du Vieux-Moulin Reding F-57400 Sarrebourg, Γαλλία
ΣΥΜΒΑΤΙΚΕΣ ΠΡΟΤΕΡΑΙΟΤΗΤΕΣ	*(30):*	8713822/02.10.87/Γαλλία
ΕΦΕΥΡΕΤΗΣ	*(72):*	Aumercier, Laurent
ΕΙΔΙΚΟΣ ΠΛΗΡΕΞΟΥΣΙΟΣ	*(74):*	Θεοδωρίδου Μιράντα, δικηγόρος, Κουμπάρη 2, Αθήνα
ΑΝΤΙΚΛΗΤΟΣ	*(74):*	Παπακωνσταντίνου Ε. δικηγόρος, Κουμπάρη 2 Αθήνα

ΠΕΡΙΛΗΨΗ (57)

Μία διάταξη κλειδώματος για θύρα, παράθυρο ή ανάλογο περιλαμβάνει, αφ' ενός ένα γρύλο ή κλειδαριά-γρύλο εφοδιασμένο με ένα κιβώτιο (2) εντός του οποίου τοποθετείται ένας μηχανισμός ελέγχου (3) επιτρέπων την ενεργοποίηση ενός τουλάχιστον σύρτου χειρισμού και, αφ' ετέρου μία διάταξη ηλεκτρικής σφραγίσεως (6)

Προκειμένου να αποφευχθούν αισθητές τροποποιήσεις των τυποποιημένων χαρακτηριστικών ενός γρύλου ή κλειδαριάς-γρύλου, η διάταξη ηλεκτρικής σφραγίσεως (6) παρουσιάζεται υπό μορφήν ενός ξεχωριστού συνόλου τοποθετημένου, είτε σε ένα οποιοδήποτε μέρος εντός του εμπροσθίου πλευρού του φύλλου της θύρας παραθύρου ή αναλόγου, είτε στην άμεση προέκταση και ενωμένη με το κιβώτιο (2) του εν λόγω γρύλου ή κλειδαριάς-γρύλου.

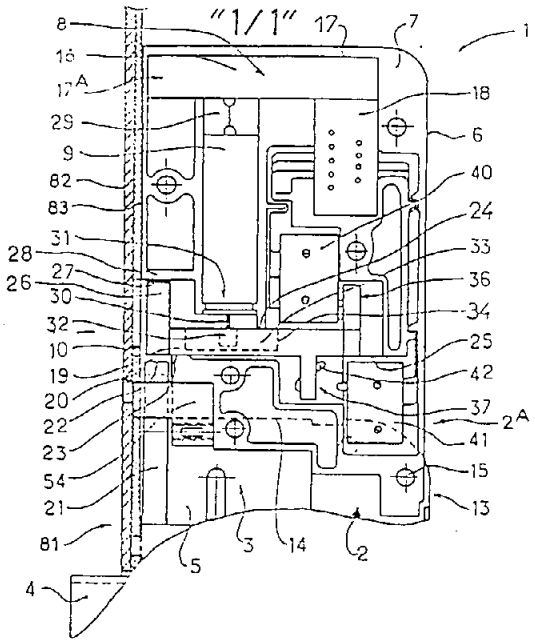

ΑΡΙΘΜΟΣ ΕΥΡΩΠΑ·Ϊ·ΚΟΥ Δ.Ε.	*(11):*	**3003431**
ΑΡΙΘ. ΕΛΛΗΝΙΚΗΣ ΚΑΤΑΘΕΣΗΣ	*(21):*	910402133
ΗΜΕΡ. ΕΛΛΗΝΙΚΗΣ ΚΑΤΑΘΕΣΗΣ	*(22):*	23.12.91
ΑΡΙΘ./ΗΜΕΡ. ΔΗΜΟΣΙΕΥΣΗΣ ΕΥΡΩΠΑ·Ϊ·ΚΟΥ ΔΙΠΛΩΜΑΤΟΣ	*(87):*	0 289 101/25.09.91
ΑΡΙΘ./ΗΜΕΡ. ΚΑΤΑΘΕΣΗΣ ΕΥΡΩΠΑ·Ϊ·ΚΗΣ ΑΙΤΗΣΗΣ	*(86):*	88200834.5/28.04.88
ΤΙΤΛΟΣ ΕΦΕΥΡΕΣΗΣ	*(54):*	Συσκευή αξιολογήσεως της συγκολήσεως των στρωμάτων επισώτρου «Ραντιάλ»
ΔΙΚΑΙΟΥΧΟΣ	*(73):*	Vmi Epe Holland B.V. Gelriaweg 16 NL-8161 RK Epe (NL), Ολλανδία
ΣΥΜΒΑΤΙΚΕΣ ΠΡΟΤΕΡΑΙΟΤΗΤΕΣ	*(30):*	8701019/29.04.87/Ολλανδία
ΕΦΕΥΡΕΤΗΣ	*(72):*	1) Kuijpers, Johannes A.M. 2) Huisman, Henk 3) Van Berkum, Piet
ΕΙΔΙΚΟΣ ΠΛΗΡΕΞΟΥΣΙΟΣ	*(74):*	Παπαχαραλάμπους Κ. Αικ., δικηγόρος, Αριστοτέλους 85, Αθήνα
ΑΝΤΙΚΛΗΤΟΣ	*(74):*	Παπαχαραλάμπους Κ. Αικ., δικηγόρος, Αριστοτέλους 85, Αθήνα

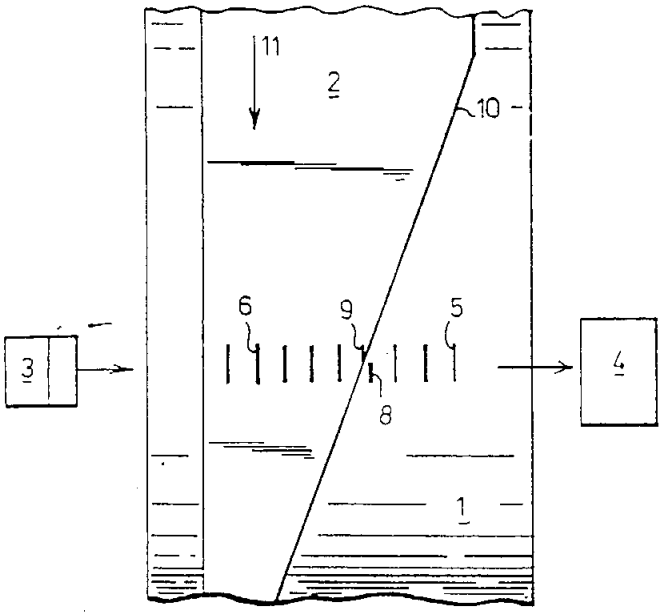

ΠΕΡΙΛΗΨΗ *(57)*

Συσκευή δια την αξιολόγησιν της συγκολήσεως εις στρώμα ελαστικού επισώτρου «ράντιαλ» εις την οποίαν το στρώμα (2) διατάσσεται επί περιστρεφομένου τυμπάνου (1) περιλαμβάνουσα, όργανον κατευθύνσεως μιας τουλάχιστον ακτίνος Laser προς το τύμπανον και το στρώμα, η οποία ακτίς κατευθύνεται λοξώς ως προς την κάθετον επί του στρώματος και του τυμπάνου, και φωτογραφικήν μηχανήν (4), παρατηρούσαν την θέσιν της προβολής της ακτίνος Laser επί του τυμπάνου και του στρώματος. (2)

ΑΡΙΘΜΟΣ ΕΥΡΩΠΑ·Ϊ·ΚΟΥ Δ.Ε.	*(11):*	**3003432**
ΑΡΙΘ. ΕΛΛΗΝΙΚΗΣ ΚΑΤΑΘΕΣΗΣ	*(21):*	910402145
ΗΜΕΡ. ΕΛΛΗΝΙΚΗΣ ΚΑΤΑΘΕΣΗΣ	*(22):*	23.12.91
ΑΡΙΘ./ΗΜΕΡ. ΔΗΜΟΣΙΕΥΣΗΣ ΕΥΡΩΠΑ·Ϊ·ΚΟΥ ΔΙΠΛΩΜΑΤΟΣ	*(87):*	0 309 701/25.09.91
ΑΡΙΘ./ΗΜΕΡ. ΚΑΤΑΘΕΣΗΣ ΕΥΡΩΠΑ·Ϊ·ΚΗΣ ΑΙΤΗΣΗΣ	*(86):*	88112968.8/10.08.88
ΤΙΤΛΟΣ ΕΦΕΥΡΕΣΗΣ	*(54):*	Συσκευή αναπαραγωγής ψηφιακών δίσκων με μνήμη
ΔΙΚΑΙΟΥΧΟΣ	*(73):*	Deutsche Thomson-Brandt GmbH Hermann-Schwer-Strasse 3 Postfach 1307 W-7730 Villingen-Schwenningen / DE, Γερμανία
ΣΥΜΒΑΤΙΚΕΣ ΠΡΟΤΕΡΑΙΟΤΗΤΕΣ	*(30):*	3732946/30.09.87/Γερμανία
ΕΦΕΥΡΕΤΗΣ	*(72):*	1) Baas, Dieter 2) Kühn, Hans-Robert
ΕΙΔΙΚΟΣ ΠΛΗΡΕΞΟΥΣΙΟΣ	*(74):*	Σταθάκης Ι. Αντώνιος, δικηγόρος, Σταδίου 49Β, 105 59 Αθήνα
ΑΝΤΙΚΛΗΤΟΣ	*(74):*	Σταθάκης Ι. Αντώνιος, δικηγόρος, Σταδίου 49Β, 105 59 Αθήνα

ΠΕΡΙΛΗΨΗ *(57)*

Σε συσκευές αναπαραγωγής ψηφιακών δίσκων (CD-Player) με μνήμη, που αποτελείται από Α θέσεις μνήμης για την καταχώρηση των τίτλων που έχουν εγγραφεί πάνω σ' έναν ψηφιακό δίσκο, υπάρχει η περίπτωση να βρίσκονται πάνω στο δίσκο περισσότεροι τίτλοι C απ' ότι οι διαθέσιμες θέσεις μνήμης Α πάνω στη συσκευή αναπαραγωγής.

Για να μπορεί να γίνει σ' αυτές τις περιπτώσεις καλύτερη διαχείριση της μνήμης και για να διατηρηθούν οι χρόνοι πρόσβασης των διαφόρων κομματιών σε χαμηλά επίπεδα, αντί των χρόνων έναρξης των διάφορων τίτλων για το σύνολο ή ένα τμήμα των κομματιών, καταχωρείται η διαφορά των χρόνων έναρξης δύο συνεχόμενων τίτλων. Όσο περισσότεροι τίτλοι έχουν εγγραφεί πάνω στον ψηφιακό δίσκο που τοποθετείται, τόσο καλύτερα γίνεται η διαχείριση της μνήμης και τόσο περισσότερο μειώνονται οι χρόνοι πρόσβασης.

ΑΡΙΘΜΟΣ ΕΥΡΩΠΑΪΚΟΥ Δ.Ε.	*(11):*	**3003433**
ΑΡΙΘ. ΕΛΛΗΝΙΚΗΣ ΚΑΤΑΘΕΣΗΣ	*(21):*	910402146
ΗΜΕΡ. ΕΛΛΗΝΙΚΗΣ ΚΑΤΑΘΕΣΗΣ	*(22):*	23.12.91
ΑΡΙΘ./ΗΜΕΡ. ΔΗΜΟΣΙΕΥΣΗΣ ΕΥΡΩΠΑΪΚΟΥ ΔΙΠΛΩΜΑΤΟΣ	*(87):*	0 224 211/25.09.91
ΑΡΙΘ./ΗΜΕΡ. ΚΑΤΑΘΕΣΗΣ ΕΥΡΩΠΑΪΚΗΣ ΑΙΤΗΣΗΣ	*(86):*	86116156.0/21.11.86
ΤΙΤΛΟΣ ΕΦΕΥΡΕΣΗΣ	*(54):*	Φορέας κεφαλών για συσκευές εγγραφής Βίντεο
ΔΙΚΑΙΟΥΧΟΣ	*(73):*	Deutsche Thomson-Brandt GmbH Hermann-Schwer Strasse 3, Postfach 1307 D-7730 Villingen-Schwenningnen/DE, Γερμανία
ΣΥΜΒΑΤΙΚΕΣ ΠΡΟΤΕΡΑΙΟΤΗΤΕΣ	*(30):*	3542064/28.11.85/Γερμανία
ΕΦΕΥΡΕΤΗΣ	*(72):*	Uhde, Dietmar, Dipl.-Ing
ΕΙΔΙΚΟΣ ΠΛΗΡΕΞΟΥΣΙΟΣ	*(74):*	Σταθάκης Ι. Αντώνιος, δικηγόρος, Σταδίου 49Β, 105 59 Αθήνα
ΑΝΤΙΚΛΗΤΟΣ	*(74):*	Σταθάκης Ι. Αντώνιος, δικηγόρος, Σταδίου 49Β, 105 59 Αθήνα

ΠΕΡΙΛΗΨΗ *(57)*

Περιστρεφόμενος φορέας κεφαλών (8) για συσκευή εγγραφής βίντεο, ο οποίος παράλληλα εκτελεί μιά ανυψωτική κίνηση (34) προς την κατεύθυνση του άξονα περιστροφής (A). Η ανυψωτική κίνηση μπορεί να επιτευχθεί, στηρίζοντας των φορέα (8) πάνω σε μια άτρακτο με κοχλίωση (6), η οποία περιστρέφεται προς την ίδια κατεύθυνση και ο αριθμός στροφών της είναι μεταβλητός.

ΑΡΙΘΜΟΣ ΕΥΡΩΠΑΪΚΟΥ Δ.Ε.	*(11):*	**3003434**
ΑΡΙΘ. ΕΛΛΗΝΙΚΗΣ ΚΑΤΑΘΕΣΗΣ	*(21):*	9104020149
ΗΜΕΡ. ΕΛΛΗΝΙΚΗΣ ΚΑΤΑΘΕΣΗΣ	*(22):*	24.12.91
ΑΡΙΘ./ΗΜΕΡ. ΔΗΜΟΣΙΕΥΣΗΣ ΕΥΡΩΠΑΪΚΟΥ ΔΙΠΛΩΜΑΤΟΣ	*(87):*	0 293 040 A1/11.12.91
ΑΡΙΘ./ΗΜΕΡ. ΚΑΤΑΘΕΣΗΣ ΕΥΡΩΠΑΪΚΗΣ ΑΙΤΗΣΗΣ	*(86):*	88201009.3/20.05.88
ΤΙΤΛΟΣ ΕΦΕΥΡΕΣΗΣ	*(54):*	Υγρό απορρυπαντικό το οποίον περιέχει στερεό υπεροξείδιο λευκάνσεως
ΔΙΚΑΙΟΥΧΟΣ	*(73):*	The Procter & Gamble Company One Procter & Camble Plaza Cincinnati Ohio 45202 (US), Η.Π.Α.
ΣΥΜΒΑΤΙΚΕΣ ΠΡΟΤΕΡΑΙΟΤΗΤΕΣ	*(30):*	8712430/27.05.87/Μ. Βρετανία
ΕΦΕΥΡΕΤΗΣ	*(72):*	1) De Buzzaccarini Francesco 2) Boutique Jean Pol
ΕΙΔΙΚΟΣ ΠΛΗΡΕΞΟΥΣΙΟΣ	*(74):*	Κιλιμίρης Κ. Τάσος, δικηγόρος, Υψηλάντου 38, 115 21 Αθήνα
ΑΝΤΙΚΛΗΤΟΣ	*(74):*	Κιλιμίρης Κ. Τάσος, δικηγόρος, Υψηλάντου 38, 115 21 Αθήνα

ΠΕΡΙΛΗΨΗ *(57)*

Ανακοινώνονται (αποκαλύπτονται) υδατικές, υγρές απορρυπαντικές συνθέσεις οι οποίες περιέχουν στερεό υπεροξείδιο λευκάνσεως οι οποίες έχουν PH τουλάχιστον 8.

Το υπεροξείδιο λευκάνσεως είναι υδατοδιαλυτό.

Η υγρά απορρυπαντική σύνθεση περιέχει ένα σύστημα διαλύτου το οποίο περιέχει ύδωρ και ένα διαλύτη αναμίξιμο με ύδωρ. Το σύστημα διαλύτου εξασφαλίζει επαρκή διαλυτότητα των ανιονικών επιφανειακώς δραστικών ουσιών ενώ διατηρεί την διαλυτότητα της λευκαντικής ενώσεως υπεροξειδίου εντός ορισμένων ορίων.

ΑΡΙΘΜΟΣ ΕΥΡΩΠΑΪΚΟΥ Δ.Ε.	*(11):*	**3003435**
ΑΡΙΘ. ΕΛΛΗΝΙΚΗΣ ΚΑΤΑΘΕΣΗΣ	*(21):*	910402156
ΗΜΕΡ. ΕΛΛΗΝΙΚΗΣ ΚΑΤΑΘΕΣΗΣ	*(22):*	24.12.91
ΑΡΙΘ./ΗΜΕΡ. ΔΗΜΟΣΙΕΥΣΗΣ ΕΥΡΩΠΑΪΚΟΥ ΔΙΠΛΩΜΑΤΟΣ	*(87):*	0 247 251/02.10.91
ΑΡΙΘ./ΗΜΕΡ. ΚΑΤΑΘΕΣΗΣ ΕΥΡΩΠΑΪΚΗΣ ΑΙΤΗΣΗΣ	*(86):*	86202369.4/23.12.86
ΤΙΤΛΟΣ ΕΦΕΥΡΕΣΗΣ	*(54):*	Κολπικό αντισυλληπτικό
ΔΙΚΑΙΟΥΧΟΣ	*(73):*	The Victoria University of Manchester Oxford road Manchester, M13 9 PL/GB, Μ. Βρετανία
ΣΥΜΒΑΤΙΚΕΣ ΠΡΟΤΕΡΑΙΟΤΗΤΕΣ	*(30):*	8600250/01.02.86/Ολλανδία
ΕΦΕΥΡΕΤΗΣ	*(72):*	Chantler, Eric N.
ΕΙΔΙΚΟΣ ΠΛΗΡΕΞΟΥΣΙΟΣ	*(74):*	Κιλιμίρης Κ. Τάσος, δικηγόρος, Υψηλάντου 38, 115 21 Αθήνα
ΑΝΤΙΚΛΗΤΟΣ	*(74):*	Κιλιμίρης Κ. Τάσος, δικηγόρος, Υψηλάντου 38, 115 21 Αθήνα

ΠΕΡΙΛΗΨΗ *(57)*

Η παρούσα εφεύρεση αφορά βελτιωμένες αντισυλληπτικές συνθέσεις και κολπικό αντισυλληπτικό. Η ευρεσιτεχνία μας βασίζεται στη χρήση δύο τουλάχιστον διαφορετικών σπερματοκτόνων ένα από τα οποία είναι μη-ιονικό απορρυπαντικό του τύπου αιθοξυλιωμένης αλκυλοφαινόλης, το δε άλλο είναι διγουανίδιο με αντισηπτικές ιδιότητες, για την κατασκευή βελτιωμένων διατάξεων αντισυλληπτικών και βελτιωμένων συνθέσεων αντισυλληπτικών. Προς τούτο, το σύμφωνο με την ευρεσιτεχνία κολπικό αντισυλληπτικό χαρακτηρίζεται εκ του ότι το αντισυλληπτικό εμποτίζεται με μίγμα δύο τουλάχιστον διαφορετικών σπερματοκτόνων μέσα σε νερό.

ΑΡΙΘΜΟΣ ΕΥΡΩΠΑΪΚΟΥ Δ.Ε.	*(11):*	**3003436**
ΑΡΙΘ. ΕΛΛΗΝΙΚΗΣ ΚΑΤΑΘΕΣΗΣ	*(21):*	910402157
ΗΜΕΡ. ΕΛΛΗΝΙΚΗΣ ΚΑΤΑΘΕΣΗΣ	*(22):*	24.12.91
ΑΡΙΘ./ΗΜΕΡ. ΔΗΜΟΣΙΕΥΣΗΣ ΕΥΡΩΠΑΪΚΟΥ ΔΙΠΛΩΜΑΤΟΣ	*(87):*	0 276 179 A2/18.12.91
ΑΡΙΘ./ΗΜΕΡ. ΚΑΤΑΘΕΣΗΣ ΕΥΡΩΠΑΪΚΗΣ ΑΙΤΗΣΗΣ	*(86):*	88400033.2/07.01.88
ΤΙΤΛΟΣ ΕΦΕΥΡΕΣΗΣ	*(54):*	Μέθοδος παρασκευής λιπασμάτων βραδείας απελευθέρωσης
ΔΙΚΑΙΟΥΧΟΣ	*(73):*	Haifa Chemicals Ltd. Haifa-Bay P.O. Box 1809 Haifa 31018 (IL), Ισραήλ
ΣΥΜΒΑΤΙΚΕΣ ΠΡΟΤΕΡΑΙΟΤΗΤΕΣ	*(30):*	81311/20.01.87/Ισραήλ
ΕΦΕΥΡΕΤΗΣ	*(72):*	1) Pipko, Grigori, Dr 2) Manor, Shalom, Dr 3) Zir, Moshe
ΕΙΔΙΚΟΣ ΠΛΗΡΕΞΟΥΣΙΟΣ	*(74):*	Κιλιμίρης Κ. Τάσος, δικηγόρος, Υψηλάντου 38, 115 21 Αθήνα
ΑΝΤΙΚΛΗΤΟΣ	*(74):*	Κιλιμίρης Κ. Τάσος, δικηγόρος, Υψηλάντου 38, 115 21 Αθήνα

ΠΕΡΙΛΗΨΗ *(57)*

Μέθοδος παρασκευής λιπάσματος βραδείας απελευθέρωσης που παράγεται με φυσικό τρόπο δι 'επικαλύψεως των σωματιδίων του λιπάσματος με ένα τουλάχιστον στρώμα μεταλλικού άλατος ουσιαστικά αδιάλυτου στο νερό που σχηματίζεται επί τόπου (επί του λιπάσματος) δι 'αντιδράσεως οργανικού οξέος με 6 έως 30 άτομα άνθρακος με οξείδιο μετάλλου ή ανθρακικό άλας. Το στρώμα επικαλύψεως προαιρετικά περιέχει μικροστοιχεία και αδρανείς ύλες. Στο προτεινόμενο παρασκεύασμα προστίθεται επί της επικάλυψης του μεταλλικού άλατος οργανικού οξέος ένα επιπλέον στρώμα παραφίνης. Η μέθοδος βρίσκει εφαρμογή στα περισσότερα γνωστά λιπάσματα και παρέχει την δυνατότητα ρύθμισης του ρυθμού απελευθέρωσης λιπάσματος και του χρόνου απελευθέρωσης σύμφωνα με τις ειδικές απαιτήσεις.

ΑΡΙΘΜΟΣ ΕΥΡΩΠΑΪΚΟΥ Δ.Ε.	*(11):*	**3003437**
ΑΡΙΘ. ΕΛΛΗΝΙΚΗΣ ΚΑΤΑΘΕΣΗΣ	*(21):*	910402160
ΗΜΕΡ. ΕΛΛΗΝΙΚΗΣ ΚΑΤΑΘΕΣΗΣ	*(22):*	24.12.91
ΑΡΙΘ./ΗΜΕΡ. ΔΗΜΟΣΙΕΥΣΗΣ ΕΥΡΩΠΑΪΚΟΥ ΔΙΠΛΩΜΑΤΟΣ	*(87):*	0 273 297/25.09.91
ΑΡΙΘ./ΗΜΕΡ. ΚΑΤΑΘΕΣΗΣ ΕΥΡΩΠΑΪΚΗΣ ΑΙΤΗΣΗΣ	*(86):*	87118592.2/15.12.87
ΤΙΤΛΟΣ ΕΦΕΥΡΕΣΗΣ	*(54):*	Μέθοδος και συσκευή ρύθμισης παρεχόμενης ποσότητας δειγμάτων υγρών
ΔΙΚΑΙΟΥΧΟΣ	*(73):*	Nivarox-Far S.A. Avenue du Collège 10 CH-2400 Le Locle (CH), Ελβετία
ΣΥΜΒΑΤΙΚΕΣ ΠΡΟΤΕΡΑΙΟΤΗΤΕΣ	*(30):*	8618256/24.12.86/Γαλλία
ΕΦΕΥΡΕΤΗΣ	*(72):*	1) Meyrat, Pierre-André 2) Oppliget, Alain 3) Steiner, Denis
ΕΙΔΙΚΟΣ ΠΛΗΡΕΞΟΥΣΙΟΣ	*(74):*	Παλάζη Αναστασία, δικηγόρος, Λεωφ. Κηφισίας 293, 145 61 Κηφισιά
ΑΝΤΙΚΛΗΤΟΣ	*(74):*	Κυπρής Φειδίας, Λεωφ. Κηφισίας 293, 145 61 Κηφισιά

ΠΕΡΙΛΗΨΗ *(57)*

Κατά τη διάρκεια της διαδικασίας πρώτα και δεύτερα σκεύη (R1 και R2) κατευθύνονται διαδοχικά στη συσκευή μετάγγισης (C) εντός της οποίας πραγματοποιείται η ρύθμιση της παρεχόμενης ποσότητας. Προς τούτο, το έμβολο 17 προσαρμόζεται κατά τέτοιο τρόπο ώστε να μπορεί να διεισδύει σε κάθε πρώτο σκεύος (R1) που ανασηκώνεται όταν βρίσκεται στη συσκευή απόσταξης (C). Η ποσότητα του δείγματος που περιέχει το πρώτο σκεύος (R1) είναι μεγαλύτερη από εκείνη που πρέπει να ρυθμιστεί και η οποία χύνεται στο δεύτερο σκεύος (R2). Το συγκεκριμένο σκεύος συνεργεί με σύνολο χύτη (24 έως 36) που βρίσκεται πάνω από το δεύτερο σκεύος (R2). Ένα όργανο υπερχείλισης (40) παρεμβάλλεται ανάμεσα στο τελευταίο και το σύνολο χύτη. Έτσι όταν το πρώτο σκεύος ως κύλινδρος φέρεται στο έμβολο (17), μια πρώτη ποσότητα δείγματος περιβρέχει το δίκτυο μετάγγισης για να απομακρύνει το υπόλοιπο του προηγηθέντος δείγματος, καθώς το όργανο υπερχείλισης βρίσκεται ανάμεσα στο σύνολο χύτη (24 έως 36) και το δεύτερο σκεύος, έπειτα μια ακριβής ποσότητα δείγματος χύνεται στο δεύτερο σκεύος μετά την αποχώρηση του οργάνου υπερχείλισης (40).

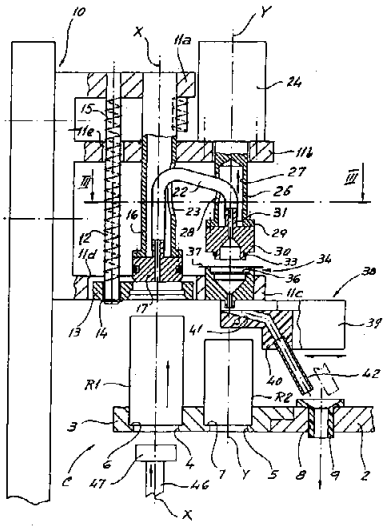

ΑΡΙΘΜΟΣ ΕΥΡΩΠΑΪΚΟΥ Δ.Ε.	*(11):*	**3003438**
ΑΡΙΘ. ΕΛΛΗΝΙΚΗΣ ΚΑΤΑΘΕΣΗΣ	*(21):*	910402163
ΗΜΕΡ. ΕΛΛΗΝΙΚΗΣ ΚΑΤΑΘΕΣΗΣ	*(22):*	24.12.91
ΑΡΙΘ./ΗΜΕΡ. ΔΗΜΟΣΙΕΥΣΗΣ ΕΥΡΩΠΑΪΚΟΥ ΔΙΠΛΩΜΑΤΟΣ	*(87):*	0 320 077/25.09.91
ΑΡΙΘ./ΗΜΕΡ. ΚΑΤΑΘΕΣΗΣ ΕΥΡΩΠΑΪΚΗΣ ΑΙΤΗΣΗΣ	*(86):*	88301807.9/02.03.88
ΤΙΤΛΟΣ ΕΦΕΥΡΕΣΗΣ	*(54):*	Ημιδιαφανές ακραίο στοιχείο
ΔΙΚΑΙΟΥΧΟΣ	*(73):*	Pittsburgh Corning Corporation 800 Presque Isle Drive Pittsburgh, Pennsylvania 15239, Η.Π.Α.
ΣΥΜΒΑΤΙΚΕΣ ΠΡΟΤΕΡΑΙΟΤΗΤΕΣ	*(30):*	129154/07.12.87/Η.Π.Α.
ΕΦΕΥΡΕΤΗΣ	*(72):*	1) Fleming, Harry A., JR 2) Wehman, Robert L. 3) Fosnaught, Edward F.
ΕΙΔΙΚΟΣ ΠΛΗΡΕΞΟΥΣΙΟΣ	*(74):*	Θεμελή Ιωάννα, δικηγόρος, Κουμπάρη 2, 106 74 Αθήνα
ΑΝΤΙΚΛΗΤΟΣ	*(74):*	Παπακωνσταντίνου Ελένη, δικηγόρος, Κουμπάρη 2, 106 74 Αθήνα

ΠΕΡΙΛΗΨΗ *(57)*

Ένα ημιδιαφανές (διαφωτιστό) ακραίο στοιχείο (18) που μπορεί να στερεώνεται σε μια εκτεθειμένη πλαγία ή επάνω τερματικές επιφάνειες ενός διαφωτιστού στοιχείου περιλαμβάνει ένα ζευγάρι από παράλληλες επάνω και κάτω επιφάνειες (20, 22) σε απόσταση μεταξύ τους και που έχουν γενικά το αυτό προεπιλεγμένο σχήμα. Ένα ζευγάρι από πλάγια τοιχώματα (46, 48) εκτείνονται μεταξύ των επάνω και κάτω επιφανειών και ενώνονται στις άνω και κάτω επιφάνειες (20, 22). Το ζεύγος των πλαγίων τοιχωμάτων (46, 48) έχει το καθένα τμήματα πρώτων τοιχωμάτων (23, 24) τοποθετημένα παράλληλα σε απόσταση μεταξύ τους και τμήματα δεύτερων τοιχωμάτων μη παράλληλων (26, 28). Ένα πρώτο ακραίο τοίχωμα (50) είναι τοποθετημένο μεταξύ του ζεύγους των αναφερμένων τμημάτων πρώτων τοιχωμάτων πλαγίων τοιχωμάτων και ενώνεται με την επάνω και την κάτω επιφάνειες και το ζεύγος των τμημάτων πρώτων τοιχωμάτων των πλαγίων τοιχωμάτων. Το ακραίο στοιχείο στερεώνεται σε μια εκτεθειμένη άνω η πλαγία τερματική επιφάνεια ενός διαφωτιστού στοιχείου που αποτελεί ένα μέρος ενός τοίχου από διαφωτιστά στοιχεία για την παροχή ενός τοίχου διαφώτιστων στοιχείων που να έχει χρησιμοποιήσιμες επάνω ή πλάγια επιφάνειες.

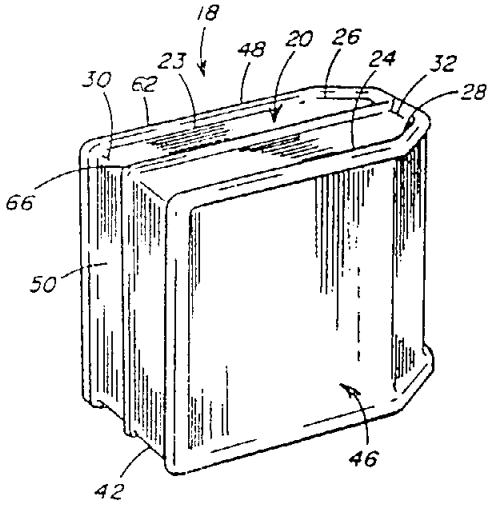

ΑΡΙΘΜΟΣ ΕΥΡΩΠΑ·Ϊ·ΚΟΥ Δ.Ε.	*(11):*	**3003439**
ΑΡΙΘ. ΕΛΛΗΝΙΚΗΣ ΚΑΤΑΘΕΣΗΣ	*(21):*	910402164
ΗΜΕΡ. ΕΛΛΗΝΙΚΗΣ ΚΑΤΑΘΕΣΗΣ	*(22):*	24.12.91
ΑΡΙΘ./ΗΜΕΡ. ΔΗΜΟΣΙΕΥΣΗΣ ΕΥΡΩΠΑ·Ϊ·ΚΟΥ ΔΙΠΛΩΜΑΤΟΣ	*(87):*	0 351 913/25.09.91
ΑΡΙΘ./ΗΜΕΡ. ΚΑΤΑΘΕΣΗΣ ΕΥΡΩΠΑ·Ϊ·ΚΗΣ ΑΙΤΗΣΗΣ	*(86):*	89201864.9/14.07.89
ΤΙΤΛΟΣ ΕΦΕΥΡΕΣΗΣ	*(54):*	'Οργανο στερέωσης όπως ένα καρφί, διαδικασία συναρμολόγησης και λαμβανόμενη συναρμολόγηση
ΔΙΚΑΙΟΥΧΟΣ	*(73):*	1) Ateliers de la Haute-Garonne-Etablissements Auriol & Cie S.A.R.L. Flourens F-31130 Balma, Γαλλία 2) Auriol, Jean-Marc Les Blanches Flourens F-31130 Balma, Γαλλία 3) Bornes, Philippe La Madeleine Flourens F-31130 Balma, Γαλλία
ΣΥΜΒΑΤΙΚΕΣ ΠΡΟΤΕΡΑΙΟΤΗΤΕΣ	*(30):*	8810040/22.07.88/Γαλλία
ΕΦΕΥΡΕΤΗΣ	*(72):*	1) Auriol, Jean-Marc 2) Bornes, Philippe
ΕΙΔΙΚΟΣ ΠΛΗΡΕΞΟΥΣΙΟΣ	*(74):*	Θεμελή Ιωάννα, δικηγόρος, Κουμπάρη 2, 106 74 Αθήνα
ΑΝΤΙΚΛΗΤΟΣ	*(74):*	Παπακωνσταντίνου Ελένη, δικηγόρος, Κουμπάρη 2, 106 74 Αθήνα

ΠΕΡΙΛΗΨΗ *(57)*

Η εφεύρεση αναφέρεται σε ένα όργανο στερέωσης για την πραγματοποίηση συναρμολογήσεων, και ειδικά σε ένα καρφί. Το όργανο αυτό περιλαμβάνει ένα κορμό (1) και μιά κεφαλή (2) που καλείται να παραμορφωθεί με σύνθλιψη κατά την τοποθέτηση. Στην μετωπική της όψη αυτή η κεφαλή κατέχει ένα δακτυλιοειδές αυλάκι (5) που εκτείνεται γύρω από τον άξονα, και είναι τοποθετημένο στην περιοχή κοντά στην ευθεία της εξωτερικής επιφάνειας του κορμού (1). Αυτό το αυλάκι καθορίζει στην κεφαλή δύο τμήματα, ένα κεντρικό (2C), και το άλλο περιφερειακό (2P), κατάλληλα να παραμορφώνονται ανεξάρτητα υπό την δράση της συνθλίψεως. Η εφεύρεση επιτρέπει την σε σημαντικό βαθμό βελτίωση της κατανομής των θλιπτικών τάσεων μεταξύ του οργάνου στερέωσης και των προς συναρμολόγηση υλικών. Εξασφαλίζει μιά ικανοποιητική ακτινική διόγκωση της κεφαλής, όπως και μιά επαρκή ροή προς τον κορμό και την ζώνη της σύναψης μεταξύ κορμού και κεφαλής.

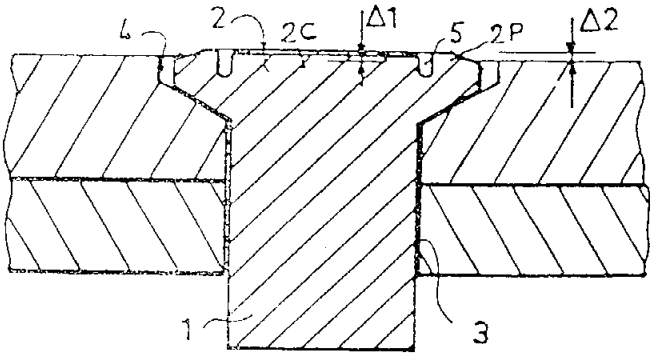

ΑΡΙΘΜΟΣ ΕΥΡΩΠΑ·Ϊ·ΚΟΥ Δ.Ε.	*(11):*	**3003440**
ΑΡΙΘ. ΕΛΛΗΝΙΚΗΣ ΚΑΤΑΘΕΣΗΣ	*(21):*	910402165
ΗΜΕΡ. ΕΛΛΗΝΙΚΗΣ ΚΑΤΑΘΕΣΗΣ	*(22):*	27.12.91
ΑΡΙΘ./ΗΜΕΡ. ΔΗΜΟΣΙΕΥΣΗΣ ΕΥΡΩΠΑ·Ϊ·ΚΟΥ ΔΙΠΛΩΜΑΤΟΣ	*(87):*	0 251 898/25.12.91
ΑΡΙΘ./ΗΜΕΡ. ΚΑΤΑΘΕΣΗΣ ΕΥΡΩΠΑ·Ϊ·ΚΗΣ ΑΙΤΗΣΗΣ	*(86):*	87401451.7/24.06.87
ΤΙΤΛΟΣ ΕΦΕΥΡΕΣΗΣ	*(54):*	Διάταξη για ντους και στέγνωμα ρούχων
ΔΙΚΑΙΟΥΧΟΣ	*(73):*	Société Civile De Recherche René Martin 77, Boulevard Montparnasse F-75006 Paris, Γαλλία
ΣΥΜΒΑΤΙΚΕΣ ΠΡΟΤΕΡΑΙΟΤΗΤΕΣ	*(30):*	8609711/03.07.86/Γαλλία
ΕΦΕΥΡΕΤΗΣ	*(72):*	Martin, René
ΕΙΔΙΚΟΣ ΠΛΗΡΕΞΟΥΣΙΟΣ	*(74):*	Θεμελή Ιωάννα, δικηγόρος, Κουμπάρη 2, 106 74 Αθήνα
ΑΝΤΙΚΛΗΤΟΣ	*(74):*	Παπακωνσταντίνου Ελένη, δικηγόρος, Κουμπάρη 2, 106 74 Αθήνα

ΠΕΡΙΛΗΨΗ *(57)*

Διάταξη για θαλαμίσκο ντους και στέγνωμα ρούχων πραγματοποιημένη με το συνδυασμό μιας συσκευής στεγνώματος ρούχων κι 'ενός θαλαμίσκου ντους (1) εφοδιασμένη μ' ένα τουλάχιστον κατακόρυφο σταθερό τοίχωμα, με μια θύρα προσβάσεως (5), μ' ένα δάπεδο (8) και με μια κινητή οροφή (7), ο θαλαμίσκος περιλαμβάνων αφ' ενός μεν τα μέσα στεγνώματος, συγκεκριμένα τις αποκρυπτόμενες ράβδους απλώματος (6), ένα ανεμιστήρα (12) και τις αντιστάσεις στεγνώματος, μια αποχέτευση (10) του επί πλέον νερού, μέσα (14) κυκλοφορίας του αέρα στεγνώματος, μέσα εκκενώσεως των υδρατμών, αφ' ετέρου δε μια διακλάδωση για ντους δηλ. ένα αγωγό αφίξεως (15) κι 'ένα αγωγό αποχετεύσεως του νερού (11), σωληνώσεις διανομής (17), κρουνούς (18) κι 'ένα μέσο προστασίας (18) έναντι πιτσιλισμάτων του νερού.

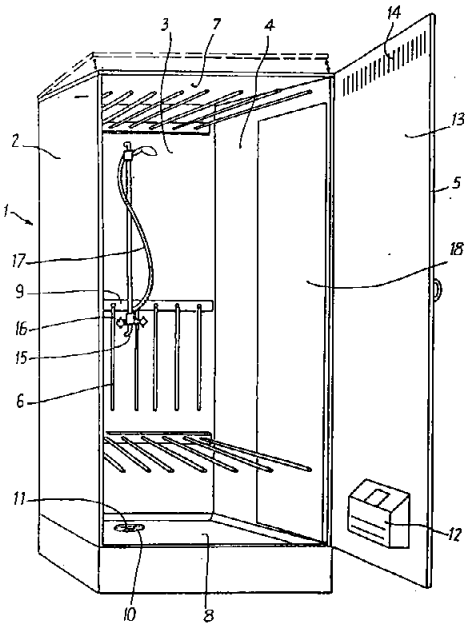

ΑΡΙΘΜΟΣ ΕΥΡΩΠΑ·Ι·ΚΟΥ Δ.Ε.	***(11):***	**3003441**
ΑΡΙΘ. ΕΛΛΗΝΙΚΗΣ ΚΑΤΑΘΕΣΗΣ	*(21):*	910402180
ΗΜΕΡ. ΕΛΛΗΝΙΚΗΣ ΚΑΤΑΘΕΣΗΣ	*(22):*	27.12.91
ΑΡΙΘ./ΗΜΕΡ. ΔΗΜΟΣΙΕΥΣΗΣ ΕΥΡΩΠΑ·Ι·ΚΟΥ ΔΙΠΛΩΜΑΤΟΣ	*(87):*	0 297 936 A1/04.12.91
ΑΡΙΘ./ΗΜΕΡ. ΚΑΤΑΘΕΣΗΣ ΕΥΡΩΠΑ·Ι·ΚΗΣ ΑΙΤΗΣΗΣ	*(86):*	88401383.0/08.06.88
ΤΙΤΛΟΣ ΕΦΕΥΡΕΣΗΣ	*(54):*	Κατασκεύασμα προοριζόμενο στη συνεχή εξασφάλιση περάσματος μεταξύ δυο διαδοχικών οδικών ή σιδηροδρομικών οχημάτων
ΔΙΚΑΙΟΥΧΟΣ	*(73):*	Caoutchouc Manufacture Et Plastiques 143 BIS, Rue Yves Le Coz F-78005 Versailles, Γαλλία
ΣΥΜΒΑΤΙΚΕΣ ΠΡΟΤΕΡΑΙΟΤΗΤΕΣ	*(30):*	8709360/01.07.87/Γαλλία
ΕΦΕΥΡΕΤΗΣ	*(72):*	Wanneroy, Roland
ΕΙΔΙΚΟΣ ΠΛΗΡΕΞΟΥΣΙΟΣ	*(74):*	Κιλιμίρης Κ. Τάσος, δικηγόρος, Υψηλάντου 38, 115 21 Αθήνα
ΑΝΤΙΚΛΗΤΟΣ	*(74):*	Κιλιμίρης Κ. Τάσος, δικηγόρος, Υψηλάντου 38, 115 21 Αθήνα

ΠΕΡΙΛΗΨΗ (57)

Δάπεδο παραμορφωτέο, επιτρέπον την συνέχεια του περάσματος μεταξύ δύο οχημάτων, χαρακτηριζόμενο από το ότι αποτελείται από μία ζώνη κυκλοφορίας (9), φτιαγμένη από ένα παχύ τοίχωμα, σε φεσαρμόνικα, πραγματοποιούμενο μέσα σε μία ελαστομερή σύνθεση που φέρει τουλάχιστον μία ενισχυτική στρώση (17) ή (18), και που είναι στενά συνδεδεμένο, με συνάφεια, με τις εγκάρσιες άκαμπτες ράβδους των οποίων η συναρμογή σε κάθε άκρο τους, επί ενός διαμήκους άξονα (13), που φέρει το φορτίο, δεσπόζει τον αντίκτυπο, εκατέρωθεν της μέσης θέσης, των εν λόγω εγκάρσιων άκαμπτων ράβδων (10) επί του άξονα (13), όστις ο ίδιος στηρίζεται ελαστικά επί του πλαισίου στερέωσης (11) στα δάπεδα του σκάφους εκάστου οχήματος.
Εφαρμογή στις σήραγγες διακυκλοφορίας των σιδηροδρομικών ή οδικών οχημάτων.

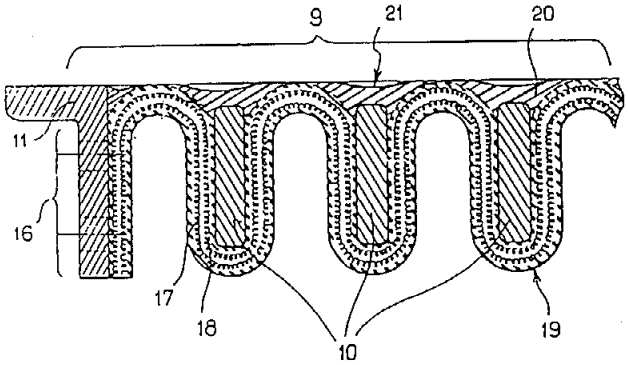

ΑΡΙΘΜΟΣ ΕΥΡΩΠΑ·Ι·ΚΟΥ Δ.Ε.	***(11):***	**3003442**
ΑΡΙΘ. ΕΛΛΗΝΙΚΗΣ ΚΑΤΑΘΕΣΗΣ	*(21):*	910402182
ΗΜΕΡ. ΕΛΛΗΝΙΚΗΣ ΚΑΤΑΘΕΣΗΣ	*(22):*	27.12.91
ΑΡΙΘ./ΗΜΕΡ. ΔΗΜΟΣΙΕΥΣΗΣ ΕΥΡΩΠΑ·Ι·ΚΟΥ ΔΙΠΛΩΜΑΤΟΣ	*(87):*	0 253 291 A1/02.10.91
ΑΡΙΘ./ΗΜΕΡ. ΚΑΤΑΘΕΣΗΣ ΕΥΡΩΠΑ·Ι·ΚΗΣ ΑΙΤΗΣΗΣ	*(86):*	87109854.7/08.07.87
ΤΙΤΛΟΣ ΕΦΕΥΡΕΣΗΣ	*(54):*	5-ιμινομεθυλ-αλογονακυλοξαζολιδίνες με ανασταλτική δράση στη φυτοτοξικότητα των ζιζανιοκτόνων
ΔΙΚΑΙΟΥΧΟΣ	*(73):*	Oxon Italia Spa Via Manzoni, 44 I-20121 Milano, Ιταλία
ΣΥΜΒΑΤΙΚΕΣ ΠΡΟΤΕΡΑΙΟΤΗΤΕΣ	*(30):*	2115286/16.07.86/Ιταλία
ΕΦΕΥΡΕΤΗΣ	*(72):*	Ronchi, Nello
ΕΙΔΙΚΟΣ ΠΛΗΡΕΞΟΥΣΙΟΣ	*(74):*	Κιλιμίρης Κ. Τάσος, δικηγόρος, Υψηλάντου 38, 115 21 Αθήνα
ΑΝΤΙΚΛΗΤΟΣ	*(74):*	Κιλιμίρης Κ. Τάσος, δικηγόρος, Υψηλάντου 38, 115 21 Αθήνα

ΠΕΡΙΛΗΨΗ (57)

Ενώσεις του τύπου

(I)

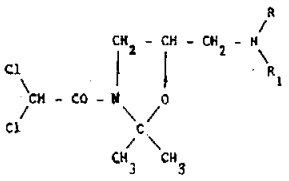

όπου
το R είναι αλκύλιο με 1 έως 8 άτομα άνθρακα, αλκενύλιο, κυκλοεξύλιο ή αρυλαλκύλιο,
το R_1 είναι αλκύλιο με 1 έως 8 άτομα άνθρακα, αλκενύλιο, κυκλοεξύλιο ή αρυλαλκύλιο,
τα δε R και R_1 μπορούν να σχηματίσουν μία ομάδα $-(CH_2)-_n$.
Οι ενώσεις αυτές μπορούν να χρησιμοποιηθούν ως αντίδοτα φυτοτοξικότητας για θειολακαρβαμιδικά και/ή ακετανιλιδικά ζιζανιοκτόνα σε καλλιέργειες αραβοσίτου.

ΑΡΙΘΜΟΣ ΕΥΡΩΠΑΪΚΟΥ Δ.Ε.	*(11):*	**3003443**
ΑΡΙΘ. ΕΛΛΗΝΙΚΗΣ ΚΑΤΑΘΕΣΗΣ	*(21):*	910402185
ΗΜΕΡ. ΕΛΛΗΝΙΚΗΣ ΚΑΤΑΘΕΣΗΣ	*(22):*	27.12.91
ΑΡΙΘ./ΗΜΕΡ. ΔΗΜΟΣΙΕΥΣΗΣ ΕΥΡΩΠΑΪΚΟΥ ΔΙΠΛΩΜΑΤΟΣ	*(87):*	0 240 609/04.12.91
ΑΡΙΘ./ΗΜΕΡ. ΚΑΤΑΘΕΣΗΣ ΕΥΡΩΠΑΪΚΗΣ ΑΙΤΗΣΗΣ	*(86):*	86117452.2/15.12.86
ΤΙΤΛΟΣ ΕΦΕΥΡΕΣΗΣ	*(54):*	Αντιβιοτικό Α 40926 Ν-ακυλαμινογλουκουρονύλ άγλυκου και αντιβιοτικό Α 40926 άγλυκου
ΔΙΚΑΙΟΥΧΟΣ	*(73):*	Gruppo Lepetit Spa Via G. Murat 23 I-20159 Milano, Ιταλία
ΣΥΜΒΑΤΙΚΕΣ ΠΡΟΤΕΡΑΙΟΤΗΤΕΣ	*(30):*	8608809/11.04.86/Μ. Βρετανία
ΕΦΕΥΡΕΤΗΣ	*(72):*	1) Selva, Enrico 2) Sassani, Giovanni 3) Riva, Ernesto 4) Parenthi, Francesco
ΕΙΔΙΚΟΣ ΠΛΗΡΕΞΟΥΣΙΟΣ	*(74):*	Ξανθοπούλου-Καλονάρου, Χαρ. δικηγόρος, Ν. Βάμβα 1, 106 74 Αθήνα
ΑΝΤΙΚΛΗΤΟΣ	*(74):*	Ταβλαρίδης Πλ., δικηγόρος, Ν. Βάμβα 1, 106 74 Αθήνα

ΠΕΡΙΛΗΨΗ (57)

Η παρούσα εφεύρεση αφορά μία νέες αντιβιοτικές ουσίες, που έχουν ονομασθεί αντιβιοτικό Α 40 926 Ν-ακυλαμινογλυκουρονύλ αγλύκου σύμπλεγμα ΑΒ, αντιβιοτικό Α 40926 Ν-ακυλαμινογλυκουρονύλ αγλύκου παράγων Α, αντιβιοτικό Α 40 926 Ν-ακυλαμινογλυκουρονύλ αγλύκου παράγων Β, αντιβιοτικό Α 40 926 Ν-ακυλαμινογλυκουρονύλ αγλύκου παράγων Βο, αντιβιοτικό Α 40926 Ν-ακυλαμινογλυκουρονύλ αγλύκου παράγων Β1, αντιβιοτικό Α 40 926 αγλύκου και τα επιπλέον άλατα τους, μία μέθοδο για την παρασκευή τους ξεκινώντας από το σύμπλεγμα του αντιβιοτικού Α 40 926 ή ενός παραγώγου αυτού και τη χρήση τους στη θεραπεία των λοιμωδών ασθενειών που ανάγονται σε μικροοργανισμούς ευαίσθητους σ' αυτά.

ΑΡΙΘΜΟΣ ΕΥΡΩΠΑΪΚΟΥ Δ.Ε.	*(11):*	**3003444**
ΑΡΙΘ. ΕΛΛΗΝΙΚΗΣ ΚΑΤΑΘΕΣΗΣ	*(21):*	910402189
ΗΜΕΡ. ΕΛΛΗΝΙΚΗΣ ΚΑΤΑΘΕΣΗΣ	*(22):*	27.12.91
ΑΡΙΘ./ΗΜΕΡ. ΔΗΜΟΣΙΕΥΣΗΣ ΕΥΡΩΠΑΪΚΟΥ ΔΙΠΛΩΜΑΤΟΣ	*(87):*	0 226 382/16.10.91
ΑΡΙΘ./ΗΜΕΡ. ΚΑΤΑΘΕΣΗΣ ΕΥΡΩΠΑΪΚΗΣ ΑΙΤΗΣΗΣ	*(86):*	86309381.1/02.12.86
ΤΙΤΛΟΣ ΕΦΕΥΡΕΣΗΣ	*(54):*	Ελαστικό τροχού με στερεό πυρήνα
ΔΙΚΑΙΟΥΧΟΣ	*(73):*	Britz, Johannes Hermanus 28 Wilcox Avenue Bayswater Bloemfontein Orange Free State, Δημοκρατία της Νοτίου Αφρικής
ΣΥΜΒΑΤΙΚΕΣ ΠΡΟΤΕΡΑΙΟΤΗΤΕΣ	*(30):*	859188/02.12.85/Δ.Ν. Αφρικής
ΕΦΕΥΡΕΤΗΣ	*(72):*	Britz, Johannes Hermanus
ΕΙΔΙΚΟΣ ΠΛΗΡΕΞΟΥΣΙΟΣ	*(74):*	Σταμνά Σπυριδούλα, δικηγόρος, Κουμπάρη 2, 106 74 Αθήνα
ΑΝΤΙΚΛΗΤΟΣ	*(74):*	Παπακωνσταντίνου Ελένη, δικηγόρος, Κουμπάρη 2, 106 74 Αθήνα

ΠΕΡΙΛΗΨΗ (57)

Μέθοδος πραγματοποιήσεως στερεού πυρήνα τοποθετήσιμου μεταξύ ζάντας τροχού και ελαστικού εφαρμοζομένου στη ζάντα, η οποία περιλαμβάνει εισαγωγή αφροποιήσιμης συνθέσεως εντός κοιλότητας καλουπιού η οποία έχει ουσιαστικά άκαμπτη επιφάνεια καλουπιού. Η κοιλότητα είναι κατάλληλα σχηματισμένη ούτως ώστε να μπορεί να διαμορφώνεται εκεί πυρήνας τοποθετήσιμος μεταξύ ζάντας τροχού και ελαστικού εφαρμοζόμενου στη ζάντα. Η σύνθεση επιτρέπεται να αφροποιείται, οπότε γεμίζει τη κοιλότητα καλουπιού. Αέρας και περίσσεια συνθέσεως αφήνοντας να εξέρχονται προς το εξωτερικό μέρος από τη κοιλότητα δια μιας διαμήκους σχισμής αερισμού μεταβαλλομένου πλάτους η οποία εκτείνεται κατά μήκος ενός κύριου μέρους της κοιλότητας. Ο κατά τον τρόπον αυτόν διαμορφωνόμενος πυρήνας στη κοιλότητα αποτελούμενος από αφρό αφαιρείται από τη κοιλότητα με τη σύνθεση έχουσα τουλάχιστον πήξει μερικώς. Η εφεύρεση παρέχει επίσης συσκευή καλουπιού για διαμόρφωση ενός τέτοιου πυρήνα.

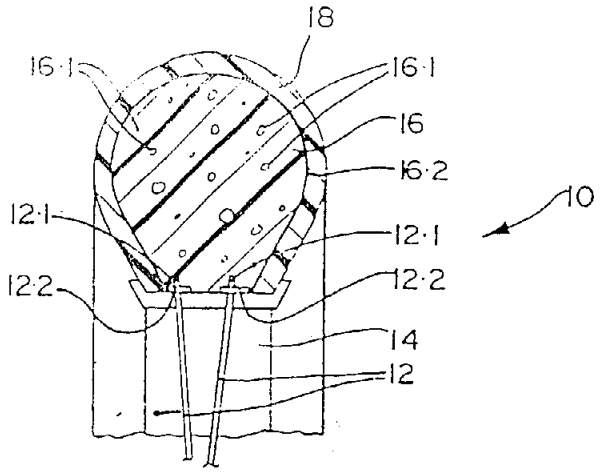

ΑΡΙΘΜΟΣ ΕΥΡΩΠΑ·Ϊ·ΚΟΥ Δ.Ε.	*(11):*	**3003445**
ΑΡΙΘ. ΕΛΛΗΝΙΚΗΣ ΚΑΤΑΘΕΣΗΣ	*(21):*	910401113
ΗΜΕΡ. ΕΛΛΗΝΙΚΗΣ ΚΑΤΑΘΕΣΗΣ	*(22):*	30.12.91
ΑΡΙΘ./ΗΜΕΡ. ΔΗΜΟΣΙΕΥΣΗΣ ΕΥΡΩΠΑ·Ϊ·ΚΟΥ ΔΙΠΛΩΜΑΤΟΣ	*(87):*	0 324 691/27.12.91
ΑΡΙΘ./ΗΜΕΡ. ΚΑΤΑΘΕΣΗΣ ΕΥΡΩΠΑ·Ϊ·ΚΗΣ ΑΙΤΗΣΗΣ	*(86):*	89400095.9/12.01.89
ΤΙΤΛΟΣ ΕΦΕΥΡΕΣΗΣ	*(54):*	Μέθοδος παρασκευής υδροξυαλκύλ-1 νιτρο-5-ιμιδαζολίων
ΔΙΚΑΙΟΥΧΟΣ	*(73):*	Rhône-Poulenc Santé 20, avenue Reymond Aron F-92160 Antony, Γαλλία
ΣΥΜΒΑΤΙΚΕΣ ΠΡΟΤΕΡΑΙΟΤΗΤΕΣ	*(30):*	8800415/15.01.88/Γαλλία
ΕΦΕΥΡΕΤΗΣ	*(72):*	1) Baforn, Albert 2) Mandard - Cazin, Bernadette
ΕΙΔΙΚΟΣ ΠΛΗΡΕΞΟΥΣΙΟΣ	*(74):*	Ραζή-Βαγιακάκου Ρένα, δικηγόρος, Πανεπιστημίου 64, Αθήνα
ΑΝΤΙΚΛΗΤΟΣ	*(74):*	Ραζή-Βαγιακάκου Ρένα, δικηγόρος, Πανεπιστημίου 64, Αθήνα

ΠΕΡΙΛΗΨΗ *(57)*

Μέθοδος παρασκευής υδρόξυαλκυλ-1 νιτροϊμιδαζολίων του γενικού συντακτικού τύπου (I), δι επιδράσεως ενός θειϊκού αλκυλενίου του γενικού συντακτικού τύπου (II), επί ενός παραγώγου του ιμιδαζολίου του γενικού συντακτικού τύπου (III), που ακολουθείται από την υδρόλυση, ή την αλκοόλυση του λαμβανόμενου προϊόντος.
Στους τύπους (I) και (II), το n είναι ίσο με 2 ή 3. Στους τύπους (I) και (III), το R αντιπροσωπεύει ένα άτομο υδρογόνου ή μία ρίζα υδρογονάνθρακα και
Στο τύπο (III) το X αντιπροσωπεύει ένα άτομο υδρογόνου ή μία ρίζα απομακρύνσιμη με υδρόλυση ή αλκοόλυση.

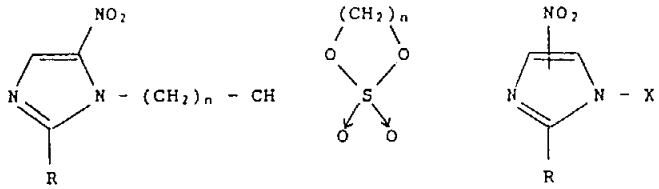

ΑΡΙΘΜΟΣ ΕΥΡΩΠΑ·Ϊ·ΚΟΥ Δ.Ε.	*(11):*	**3003446**
ΑΡΙΘ. ΕΛΛΗΝΙΚΗΣ ΚΑΤΑΘΕΣΗΣ	*(21):*	910401194
ΗΜΕΡ. ΕΛΛΗΝΙΚΗΣ ΚΑΤΑΘΕΣΗΣ	*(22):*	28.12.91
ΑΡΙΘ./ΗΜΕΡ. ΔΗΜΟΣΙΕΥΣΗΣ ΕΥΡΩΠΑ·Ϊ·ΚΟΥ ΔΙΠΛΩΜΑΤΟΣ	*(87):*	0 341 179/27.12.91
ΑΡΙΘ./ΗΜΕΡ. ΚΑΤΑΘΕΣΗΣ ΕΥΡΩΠΑ·Ϊ·ΚΗΣ ΑΙΤΗΣΗΣ	*(86):*	89470008.7/03.05.89
ΤΙΤΛΟΣ ΕΦΕΥΡΕΣΗΣ	*(54):*	Τεμάχιο χυτηρίου εφοδιασμένο με ένα δισκοειδές τμήμα
ΔΙΚΑΙΟΥΧΟΣ	*(73):*	Pont-A-Mousson S.A. 91, Avenue de la Libération F-54017 Nancy, Γαλλία
ΣΥΜΒΑΤΙΚΕΣ ΠΡΟΤΕΡΑΙΟΤΗΤΕΣ	*(30):*	806047/05.05.88/Γαλλία
ΕΦΕΥΡΕΤΗΣ	*(72):*	1) Hauer, Jean - Claude 2) Percebois, Alain
ΕΙΔΙΚΟΣ ΠΛΗΡΕΞΟΥΣΙΟΣ	*(74):*	Βούρου Τριανταφυλλιά, δικηγόρος, Πανεπιστημίου 64, Αθήνα
ΑΝΤΙΚΛΗΤΟΣ	*(74):*	Ραζή-Βαγιακάκου Ρένα, δικηγόρος, Πανεπιστημίου 64, Αθήνα

ΠΕΡΙΛΗΨΗ *(57)*

Πρόκειται για ένα τεμάχιο χυτηρίου 1, που περιλαμβάνει ένα σώμα που έχει μια παρειά 2 εφοδιασμένη με ένα τουλάχιστον δισκοειδές τμήμα 3 που μπορεί να αφαιρείται μετά από κρούση έτσι ώστε να απελευθερώνεται ένα άνοιγμα 4 δια μέσου της παρειάς αυτής 2 στη θέση του εν λόγω δισκοειδούς τμήματος 3. Το δισκοειδές τμήμα 3 είναι σταθερά συνδεδεμένο με μια ανθεκτική ζώνη 5 της παρειάς 2 του σώματος, δια μέσου μιας εύθραυστης (θραυόμενης) ζώνης 6 που περιβάλλεται από την ανθεκτική ζώνη 5, όπου η διατομή της εύθραυστης αυτής ζώνης 6, που συνδέει το δισκοειδές τμήμα 3 με την ανθεκτική ζώνη, είναι αισθητά μειωμένη σε σχέση με τη διατομή της ανθεκτικής ζώνης 5 και σε σχέση με τη διατομή του δισκοειδούς τμήματος 3. Εξ άλλου, το δισκοειδές τμήμα 3 τοποθετείται πλήρως στο εξωτερικό του χώρου που καθορίζεται από τα δυο επίπεδα P1 και P2 μεταξύ των οποίων εγγράφεται η ανθεκτική ζώνη 5.

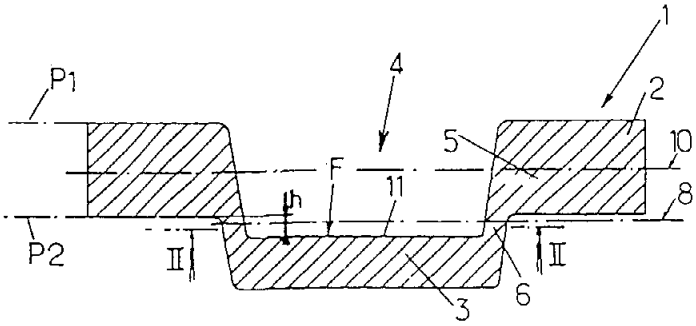

ΑΡΙΘΜΟΣ ΕΥΡΩΠΑ·Ι·ΚΟΥ Δ.Ε.	*(11):*	**3003447**
ΑΡΙΘ. ΕΛΛΗΝΙΚΗΣ ΚΑΤΑΘΕΣΗΣ	*(21):*	910401301
ΗΜΕΡ. ΕΛΛΗΝΙΚΗΣ ΚΑΤΑΘΕΣΗΣ	*(22):*	30.12.91
ΑΡΙΘ./ΗΜΕΡ. ΔΗΜΟΣΙΕΥΣΗΣ ΕΥΡΩΠΑ·Ι·ΚΟΥ ΔΙΠΛΩΜΑΤΟΣ	*(87):*	0 333 127/27.12.91
ΑΡΙΘ./ΗΜΕΡ. ΚΑΤΑΘΕΣΗΣ ΕΥΡΩΠΑ·Ι·ΚΗΣ ΑΙΤΗΣΗΣ	*(86):*	89104486.9/14.03.89
ΤΙΤΛΟΣ ΕΦΕΥΡΕΣΗΣ	*(54):*	Βυτίο περισυλλέξεως και μεταφοράς
ΔΙΚΑΙΟΥΧΟΣ	*(73):*	Edelhoff Polytechnik GmbH & Co. Heckenkamp 31 D-5860 Iserlohn 5 Γερμανία
ΣΥΜΒΑΤΙΚΕΣ ΠΡΟΤΕΡΑΙΟΤΗΤΕΣ	*(30):*	8803501U/15.03.88/Γερμανία
ΕΦΕΥΡΕΤΗΣ	*(72):*	Brosch, Wiefried
ΕΙΔΙΚΟΣ ΠΛΗΡΕΞΟΥΣΙΟΣ	*(74):*	Βόζεμπεργκ-Βρετού Ιλεάνα, δικηγόρος Σκουφά 60Α, 106 80 Αθήνα
ΑΝΤΙΚΛΗΤΟΣ	*(74):*	Βόζεμπεργκ-Βρετός Θεόδωρος, δικηγόρος, Σκουφά 60Α, 106 80 Αθήνα

ΠΕΡΙΛΗΨΗ (57)

Η εφεύρεση αφορά ένα βυτίο περισυλλέξεως και μεταφοράς, ιδίως απορριμμάτων, με ένα τουλάχιστον άνοιγμα πληρώσεως και εκκενώσεως κλειόμενο με ένα κάλυμμα, και με διατάξεις για την τοποθέτηση και την ανύψωση του κατά τη μεταφορά. Σκοπός της εφευρέσεως είναι η κατασκευή ενός τέτοιου βυτίου που με οικονομική διαμόρφωση θα εξασφαλίσει σε μεγάλο βαθμό την ασφάλεια στη μεταφορά επί διαφόρων μεταφορικών μέσων, περιλαμβανομένου ενός τερματικού περιβλήματος, και που θα μπορεί ελεύθερα να εκκενώνεται και να καθαρίζεται. Προς τούτο προβλέπεται ώστε το βυτίο 1 να έχει ένα περίπου κυλινδρικό μεσαίο τμήμα 1α με ένα άξονα κυλίνδρου περίπου οριζόντιο στη θέση λειτουργίας, και τουλάχιστον ένα προς τα έξω κυρτομένο μετωπικό τοίχωμα 4, έτσι ώστε στο μετωπικό τοίχωμα 4 να τοποθετείται προς τα άνω ένας μεγάλος σύνδεσμος θόλου 6 το άνοιγμα 8 του οποίου σχηματίζει με τον άξονα του κυλίνδρου μία γωνία από 5% έως 30%, και ώστε στη θέση λειτουργίας το χαμηλότερο σημείο του ανοίγματος 8 να κείται επάνω από την μεγαλύτερη στάθμη πληρώσεως Α. Ο μεγάλος σύνδεσμος θόλου προσφέρει ένα άνοιγμα πληρώσεως και εκκενώσεως που, σε σύγκριση με ένα κάλυμμα που σχηματίζει στα γνωστά βυτία την όλη επιφάνεια, προσφέρει το πλεονέκτημα ενός περιορισμένου μεγέθους και μιάς μεγαλύτερης ασφάλειας, λόγω της μορφής του, ως προς τη στεγανοποίηση και την συγκράτηση.

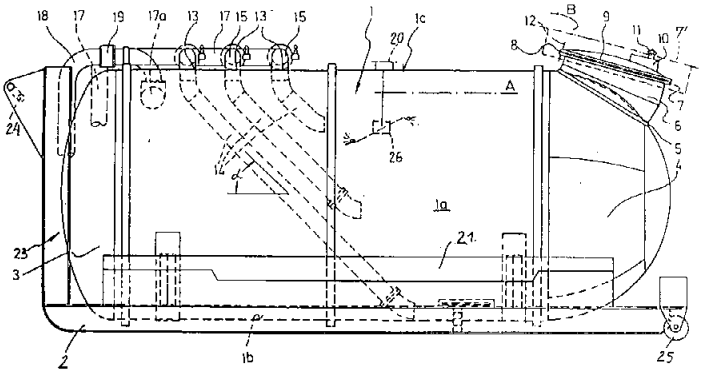

ΑΡΙΘΜΟΣ ΕΥΡΩΠΑ·Ι·ΚΟΥ Δ.Ε.	*(11):*	**3003448**
ΑΡΙΘ. ΕΛΛΗΝΙΚΗΣ ΚΑΤΑΘΕΣΗΣ	*(21):*	910401923
ΗΜΕΡ. ΕΛΛΗΝΙΚΗΣ ΚΑΤΑΘΕΣΗΣ	*(22):*	30.12.91
ΑΡΙΘ./ΗΜΕΡ. ΔΗΜΟΣΙΕΥΣΗΣ ΕΥΡΩΠΑ·Ι·ΚΟΥ ΔΙΠΛΩΜΑΤΟΣ	*(87):*	0 294 300 A1/27.12.91(91/52)
ΑΡΙΘ./ΗΜΕΡ. ΚΑΤΑΘΕΣΗΣ ΕΥΡΩΠΑ·Ι·ΚΗΣ ΑΙΤΗΣΗΣ	*(86):*	88420169.0/26.05.88
ΤΙΤΛΟΣ ΕΦΕΥΡΕΣΗΣ	*(54):*	Μέθοδος επεξεργασίας δια πυριτιοϋδρόλυσης, μίγματος αλουμινίου-άνθρακα προερχόμενου από ηλεκτρολυτικούς κάδους Hall Hercult
ΔΙΚΑΙΟΥΧΟΣ	(73):	Aluminium Pechiney Immeuble Balzac 10 place des vosges La Défense 5-92400 Courbevoie, Γαλλία
ΣΥΜΒΑΤΙΚΕΣ ΠΡΟΤΕΡΑΙΟΤΗΤΕΣ	*(30):*	8708012/01.06.87/Γαλλία
ΕΦΕΥΡΕΤΗΣ	*(72):*	Leroy Michel
ΕΙΔΙΚΟΣ ΠΛΗΡΕΞΟΥΣΙΟΣ	*(74):*	Κιλιμίρης Κ. Τάσος, δικηγόρος, Υψηλάντου 38, 115 21 Αθήνα
ΑΝΤΙΚΛΗΤΟΣ	*(74):*	Κιλιμίρης Κ. Τάσος, δικηγόρος, Υψηλάντου 38, 115 21 Αθήνα

ΠΕΡΙΛΗΨΗ (57)

Η εφεύρεση αφορά μία μέθοδο επεξεργασίας με πυριτιοϋδρόλυση των χρησιμοποιημένων μιγμάτων αλουμινίου-άνθρακα που προέρχονται κυρίως από ηλεκτρολυτικούς κάδους HALL HEROULT και αποτελούμενα από ένα μίγμα προϊόντων άνθρακα και αλουμινοπυριτικών προϊόντων εμποτισμένων με φθοριούχες ορυκτές συνθέσεις κυρίως νατρίου ασβεστίου και αλουμινίου, συνισταμένη στον μετασχηματισμό αυτών των μιγμάτων με επεξεργασία σε μία θερμοκρασία τουλάχιστον ίση με 1000°C μέσω ενός οξειδοτικού αερίου, υδρατμού και πυριτίου.

— Αφ' ενός σε μία φάση κατάστασης αερίου, παρασύροντας το μεγαλύτερο μέρος του φθορίου, υπό μορφή υδροφθορικού οξέος και του άνθρακα υπό μορφή διοξειδίου και μονοξειδίου του άνθρακα.

— Αφ' ετέρου, σε μία φάση τουλάχιστον εν μέρει υγρά, περιέχουσα το ασβέστιο, το πυρίτιο το αλουμίνιο και το νάτριο και τις περισσότερες από τις άλλες ακαθαρσίες (σίδηρος, τιτάνιο, βαρέα μέταλλα...) υπό μορφή οξειδομένων συνθέσεων, κυρίως υπό μορφή πυριτικών.

Η μέθοδος μπορεί να εκτελεσθή σε ένα μόνο στάδιο, ή σε δύο στάδια, μέσα σε δύο διαδοχικούς αντιδραστήρες.

ΑΡΙΘΜΟΣ ΕΥΡΩΠΑ·Ϊ·ΚΟΥ Δ.Ε.	*(11):*	**3003449**
ΑΡΙΘ. ΕΛΛΗΝΙΚΗΣ ΚΑΤΑΘΕΣΗΣ	*(21):*	910401941
ΗΜΕΡ. ΕΛΛΗΝΙΚΗΣ ΚΑΤΑΘΕΣΗΣ	*(22):*	30.12.91
ΑΡΙΘ./ΗΜΕΡ. ΔΗΜΟΣΙΕΥΣΗΣ ΕΥΡΩΠΑ·Ϊ·ΚΟΥ ΔΙΠΛΩΜΑΤΟΣ	*(87):*	0 231 764/27.12.91
ΑΡΙΘ./ΗΜΕΡ. ΚΑΤΑΘΕΣΗΣ ΕΥΡΩΠΑ·Ϊ·ΚΗΣ ΑΙΤΗΣΗΣ	*(86):*	87100245.7/10.01.87
ΤΙΤΛΟΣ ΕΦΕΥΡΕΣΗΣ	*(54):*	Πρέσσα κύβων
ΔΙΚΑΙΟΥΧΟΣ	*(73):*	Bühler AG CH-9240 Uzwil Ελβετία
ΣΥΜΒΑΤΙΚΕΣ ΠΡΟΤΕΡΑΙΟΤΗΤΕΣ	*(30):*	287/86/24.01.86/Ελβετία
ΕΦΕΥΡΕΤΗΣ	*(72):*	1) Groebli Werner 2) Hegelbach Hugo 3) Schaffner Hanspeter
ΕΙΔΙΚΟΣ ΠΛΗΡΕΞΟΥΣΙΟΣ	*(74):*	Θεμελή Ιωάννα, δικηγόρος, Κουμπάρη 2, 106 74 Αθήνα
ΑΝΤΙΚΛΗΤΟΣ	*(74):*	Παπακωνσταντίνου Ελένη, δικηγόρος, Κουμπάρη 2, 106 74 Αθήνα

ΠΕΡΙΛΗΨΗ *(57)*

Στον έκκεντρο αξονίσκο (25) για την έδραση και για την ρύθμιση της θέσεως των τροχίσκων συμπιέσεως (20) σε σχέση με την εσωτερική επιφάνεια της μήτρας συμπιέσεως (21) μιας πρέσσας κύβων είναι στερεωμένοι μοχλοί (29). Στους μοχλούς (29) έχει αρθρωθεί μια μονάδα κυλίνδρου-εμβόλου (31), η οποία έχει εφοδιαστεί με ένα ρυθμιστή θέσεως, του οποίου η διάταξη μετρήσεως της θέσεως είναι διαμορφωμένη ως τμήμα της διατάξεως μετατοπίσεως (30) για τη θέση των τροχίσκων συμπιέσεως (20). Έτσι η απόσταση μεταξύ των τροχίσκων συμπιέσεως (20) και της μήτρας συμπιέσεως (21) μπορεί να ρυθμίζεται απ' έξω με μεγάλη ακρίβεια.

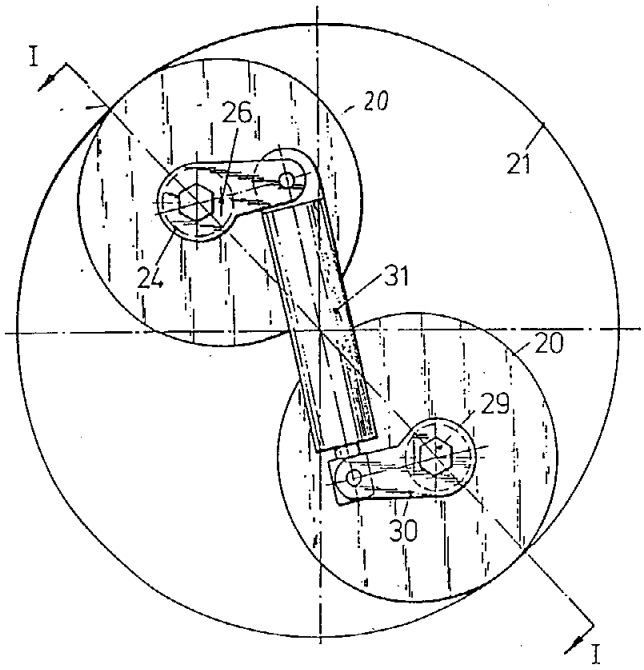

ΑΡΙΘΜΟΣ ΕΥΡΩΠΑ·Ϊ·ΚΟΥ Δ.Ε.	*(11):*	**3003450**
ΑΡΙΘ. ΕΛΛΗΝΙΚΗΣ ΚΑΤΑΘΕΣΗΣ	*(21):*	910401971
ΗΜΕΡ. ΕΛΛΗΝΙΚΗΣ ΚΑΤΑΘΕΣΗΣ	*(22):*	30.12.91
ΑΡΙΘ./ΗΜΕΡ. ΔΗΜΟΣΙΕΥΣΗΣ ΕΥΡΩΠΑ·Ϊ·ΚΟΥ ΔΙΠΛΩΜΑΤΟΣ	*(87):*	0 310 697/18.12.91
ΑΡΙΘ./ΗΜΕΡ. ΚΑΤΑΘΕΣΗΣ ΕΥΡΩΠΑ·Ϊ·ΚΗΣ ΑΙΤΗΣΗΣ	*(86):*	87114719.5/08.10.87
ΤΙΤΛΟΣ ΕΦΕΥΡΕΣΗΣ	*(54):*	Διάταξη αντικαταστάσεως σωληνωτών μασουριών για μια υφαντουργική μηχανή
ΔΙΚΑΙΟΥΧΟΣ	*(73):*	Jürgens Maschinenbau GmbH & Co. KG Postfach 1349 Lönsstrasse 15 4407 Emsdetten, Γερμανία
ΣΥΜΒΑΤΙΚΕΣ ΠΡΟΤΕΡΑΙΟΤΗΤΕΣ	*(30):*	—
ΕΦΕΥΡΕΤΗΣ	*(72):*	Bassing, Friedrich Wilhelm
ΕΙΔΙΚΟΣ ΠΛΗΡΕΞΟΥΣΙΟΣ	*(74):*	Ξανθοπούλου Καλονάρου Χαρ., δικηγόρος, Ν. Βάμβα 1, 106 74 Αθήνα
ΑΝΤΙΚΛΗΤΟΣ	*(74):*	Ταβλαρίδης Πλ., δικηγόρος, Ν. Βαμβά 1, 106 74 Αθήνα

ΠΕΡΙΛΗΨΗ *(57)*

Μια διάταξη αντικαταστάσεως σωληνωτών μασουριών για μια υφαντουργική μηχανή έχει μια αποθήκη μασουριών για μασούρια με ένα σχεδιασμένο για την προς τα έξω απόσυρση άκρο και ένα στοιχείο προσαρμογής, εγκατεστημένο στερεά στο άλλο άκρο του μασουριού, με ένα ομοαξονικά προεξέχοντα προς τα έξω πείρο συγκρατήσεως, ένα μηχανισμό συσφίξεως προσαρμοζόμενο στη σαΐτα της μηχανής για την ευθύγραμμη στερέωση του πείρου συγκρατήσεως, μια σχισμή εισαγωγής της κλωστής, εκτεινόμενη ευθύγραμμα από τον κοίλο χώρο της σαΐτας προς το άλλο άκρο της, ένα ωστήριο αντικαταστάσεως μασουριού, τοποθετημένο εντός του κιβωτίου της μηχανής και δυνάμενο να εξέρχεται και εισέρχεται δια μέσου ενός ανοίγματος διελεύσεως ευρισκομένου στην κάτω πλευρά της σαΐτας, ένα ωστήριο ωθήσεως προς τα μέσα του μασουριού για την ώθηση προς τα μέσα του πείρου συγκρατήσεως ενός μασουριού, λαμβανόμενου από μια αποθήκη μασουριών, στον μηχανισμό συσφίξεως της σαΐτας και ένα μηχανισμό εισαγωγής της κλωστής, κατερχόμενο μαζί με το ωστήριο ωθήσεως του μασουριού, για την εισαγωγή της νέας κλωστής μασουριού στη σχισμή εισαγωγής της κλωστής της σαΐτας.

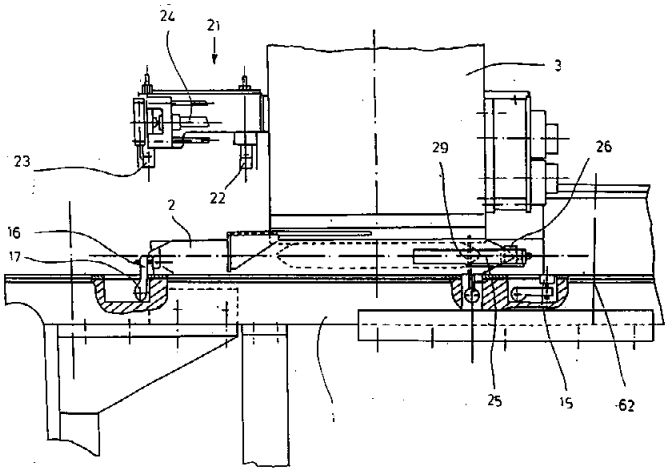

ΑΡΙΘΜΟΣ ΕΥΡΩΠΑΪΚΟΥ Δ.Ε.	*(11):*	**3003451**
ΑΡΙΘ. ΕΛΛΗΝΙΚΗΣ ΚΑΤΑΘΕΣΗΣ	*(21):*	910401976
ΗΜΕΡ. ΕΛΛΗΝΙΚΗΣ ΚΑΤΑΘΕΣΗΣ	*(22):*	30.12.91
ΑΡΙΘ./ΗΜΕΡ. ΔΗΜΟΣΙΕΥΣΗΣ ΕΥΡΩΠΑΪΚΟΥ ΔΙΠΛΩΜΑΤΟΣ	*(87):*	0 237 507/27.12.91
ΑΡΙΘ./ΗΜΕΡ. ΚΑΤΑΘΕΣΗΣ ΕΥΡΩΠΑΪΚΗΣ ΑΙΤΗΣΗΣ	*(86):*	87850060.2/20.02.87
ΤΙΤΛΟΣ ΕΦΕΥΡΕΣΗΣ	*(54):*	Διάταξη σε εισπνευστήρες σκόνης
ΔΙΚΑΙΟΥΧΟΣ	*(73):*	Aktiebolaget Drago Box 1707 Tunavägen 43 S-221 01 Lund, Σουηδίας
ΣΥΜΒΑΤΙΚΕΣ ΠΡΟΤΕΡΑΙΟΤΗΤΕΣ	*(30):*	8601060/07.03.86/Σουηδία
ΕΦΕΥΡΕΤΗΣ	*(72):*	1) Wetterlin, Kjell Ingvat Leopold 2) Virtanen, Risto 3) Andersson, Jan Anders Roland
ΕΙΔΙΚΟΣ ΠΛΗΡΕΞΟΥΣΙΟΣ	*(74):*	Νταβατζίκου Κ., δικηγόρος, Κουμπάρη 2, 106 74 Αθήνα
ΑΝΤΙΚΛΗΤΟΣ	*(74):*	Παπακωνσταντίνου Ελένη, δικηγόρος, Κουμπάρη 2, 106 74 Αθήνα

ΠΕΡΙΛΗΨΗ (57)

Διάταξη σε ένα από πριν γνωστό εισπνευστήρα σκόνης που προορίζεται για την εισπνοή μιάς ροής αέρα που περιέχει φαρμακολογικά ενεργό ένωση σε μικροποιημένη μορφή. Ο εισπνευστήρας σκόνης περιλαμβάνει μιά μονάδα ακροφυσίου (2) με ένα στόμιο ακροφυσίου (2α) όπως επίσης και μιά μονάδα δοχείου (3) με μιά μονάδα απελευθέρωσης ή δοσολογίας (6) γιά την απόδοση της ενεργού ένωσης. Η ροή του αέρα που δημιουργείται από την εισπνοή αναρροφάται τουλάχιστον μερικά μέσα από ένα αγωγό αέρα (7) που είναι τοποθετημένος μέσα στην μονάδα δοχείου (3), ο οποίος αγωγός εκτείνεται από μιά είσοδο αέρα (8), που επικοινωνεί με το περιβάλλον, μέσα από την αναφερμένη μονάδα απελευθέρωσης ή δοσολογίας (6), επάνω ως την αναφερμένη μονάδα ακροφυσίου (2). Σύμφωνα με την εφεύρεση, διατάξεις εκτροπής είναι διευθετημένες ακίνητες μέσα στην μονάδα δοχείου (3) και/ή την μονάδα ακροφυσίου (2), με τις αναφερμένες διατάξεις εκτροπής, γιά παράδειγμα σε μορφή ενός τμήματος ελικοειδούς καναλιού (13), να είναι διευθετημένες γιά την δημιουργία μιάς ισχυρής κίνησης εκτροπής γιά την διάσπαση των αναφερμένων σωματίδιων της σκόνης σε κατανομή αναπνεύσιμου μεγέθους σωματιδίων (λιγότερο από 5 mm).

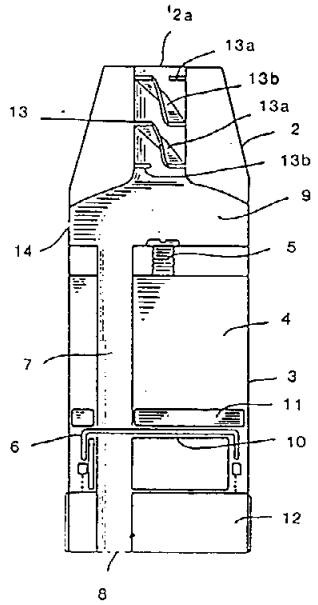

ΑΡΙΘΜΟΣ ΕΥΡΩΠΑΪΚΟΥ Δ.Ε.	*(11):*	**3003452**
ΑΡΙΘ. ΕΛΛΗΝΙΚΗΣ ΚΑΤΑΘΕΣΗΣ	*(21):*	910402051
ΗΜΕΡ. ΕΛΛΗΝΙΚΗΣ ΚΑΤΑΘΕΣΗΣ	*(22):*	30.12.91
ΑΡΙΘ./ΗΜΕΡ. ΔΗΜΟΣΙΕΥΣΗΣ ΕΥΡΩΠΑΪΚΟΥ ΔΙΠΛΩΜΑΤΟΣ	*(87):*	0 370 236/27.12.91
ΑΡΙΘ./ΗΜΕΡ. ΚΑΤΑΘΕΣΗΣ ΕΥΡΩΠΑΪΚΗΣ ΑΙΤΗΣΗΣ	*(86):*	89119537.2/20.10.89
ΤΙΤΛΟΣ ΕΦΕΥΡΕΣΗΣ	*(54):*	Παράγωγα ινδολοκαρβαζόλης, μέθοδος παρασκευής τους, και χρησιμοποίηση τους σαν φαρμακευτικά μέσα
ΔΙΚΑΙΟΥΧΟΣ	*(73):*	Gödecke Aktiengesellschaft Salzufer 16 D-1000 Berlin 10 Γερμανία
ΣΥΜΒΑΤΙΚΕΣ ΠΡΟΤΕΡΑΙΟΤΗΤΕΣ	*(30):*	3835842/21.10.88/Γερμανία
ΕΦΕΥΡΕΤΗΣ	*(72):*	1) Kleinschroth Jurgen, Dr 2) Barth Hubert, Dr 3) Hartenstein Johannes, Dr 4) Schächtelé Christoph, Dr 5) Rudolph Claus, Dr 6) Osswald Hartmut, Prof, Dr
ΕΙΔΙΚΟΣ ΠΛΗΡΕΞΟΥΣΙΟΣ	*(74):*	Σταμνά Σπυριδούλα, δικηγόρος, Κουμπάρη 2, 106 74 Αθήνα
ΑΝΤΙΚΛΗΤΟΣ	*(74):*	Παπακωνσταντίνου Ελένη, δικηγόρος, Κουμπάρη 2, 106 74 Αθήνα

ΠΕΡΙΛΗΨΗ (57)

Η ευρεσιτεχνία αφορά νέα Παράγωγα Ινδολοκαρβαζόλης, του γενικού τύπου I

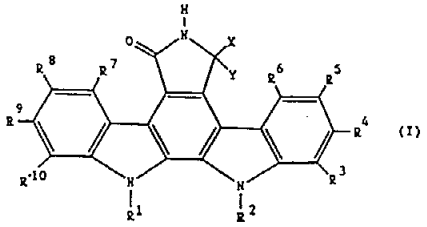

(I)

Μέθοδος παρασκευής τους και φαρμακευτικά μέσα προς περιορισμόν Πρωτεϊνοκινασών, όπως της Πρωτεϊνοκινάσης C, και έτσι σε πρόληψη και/ή αντιμετώπιση ασθενειών καρδιάς και αγγειακού συστήματος, όπως θρομβώσεων, Αρτηριοσκληρώσεως, Υπερτάσεως, μολυσματικών περιπτώσεων, Αλλεργειών, Καρκίνου και ορισμένων εκφυλιστικών βλαβών του κεντρικού νευρικού συστήματος.

ΑΡΙΘΜΟΣ ΕΥΡΩΠΑΪΚΟΥ Δ.Ε.	***(11):***	**3003453**
ΑΡΙΘ. ΕΛΛΗΝΙΚΗΣ ΚΑΤΑΘΕΣΗΣ	*(21):*	910402064
ΗΜΕΡ. ΕΛΛΗΝΙΚΗΣ ΚΑΤΑΘΕΣΗΣ	*(22):*	30.12.91
ΑΡΙΘ./ΗΜΕΡ. ΔΗΜΟΣΙΕΥΣΗΣ ΕΥΡΩΠΑΪΚΟΥ ΔΙΠΛΩΜΑΤΟΣ	*(87):*	0 219 440/27.12.91
ΑΡΙΘ./ΗΜΕΡ. ΚΑΤΑΘΕΣΗΣ ΕΥΡΩΠΑΪΚΗΣ ΑΙΤΗΣΗΣ	*(86):*	86420246.0/06.10.86
ΤΙΤΛΟΣ ΕΦΕΥΡΕΣΗΣ	*(54):*	Μέθοδος απολυμάνσεως των θαλασσίων παραλιακών τόπων
ΔΙΚΑΙΟΥΧΟΣ	*(73):*	F-TEC S.A. Technoparc Cessien F-01630 Saint-Genis-Pouilly, Γαλλία
ΣΥΜΒΑΤΙΚΕΣ ΠΡΟΤΕΡΑΙΟΤΗΤΕΣ	*(30):*	8515284/08.10.85/Γαλλία
ΕΦΕΥΡΕΤΗΣ	*(72):*	Fresnel Jean-Marie
ΕΙΔΙΚΟΣ ΠΛΗΡΕΞΟΥΣΙΟΣ	*(74):*	Σταμνά Σπυριδούλα, δικηγόρος, Κουμπάρη 2, 106 74 Αθήνα
ΑΝΤΙΚΛΗΤΟΣ	*(74):*	Παπακωνσταντίνου Ελένη, δικηγόρος, Κουμπάρη 2, 106 74 Αθήνα

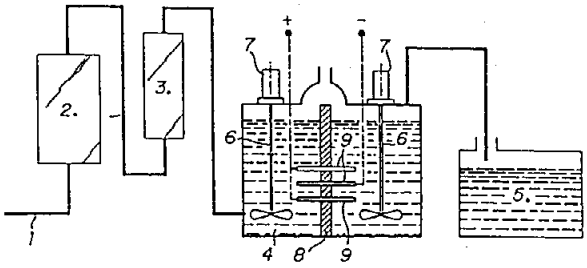

ΠΕΡΙΛΗΨΗ (57)

Η μέθοδος συνίσταται στην επεξεργασία της επιφανείας των μολυσμένων παραλιακών τόπων με τη βοήθεια ενός δραστικού διαλύματος αποτελουμένου από ένα ηλεκτροδιάλυμα θαλασσινού νερού (Electrolysat).
Η μέθοδος αυτή εφαρμόζεται στην απορρύπανση των παραλιακών εκτάσεων κολυμβήσεως (πλαζ).
Για την απορρύπανση των πλαζ μπορούμε να χρησιμοποιήσουμε μια κινητή εγκατάσταση, ή μια μόνιμη εγκατάσταση που τροφοδοτεί τις κινητές μονάδες. Η επεξεργασία με το ηλεκτροδιάλυμα μπορεί να συνδυασθεί μ' ένα μηχανικό καθαρισμό, οπότε η άμμος ραντίζεται όταν αναδεύεται για να κοσκινισθεί.

ΑΡΙΘΜΟΣ ΕΥΡΩΠΑΪΚΟΥ Δ.Ε.	***(11):***	**3003454**
ΑΡΙΘ. ΕΛΛΗΝΙΚΗΣ ΚΑΤΑΘΕΣΗΣ	*(21):*	910402065
ΗΜΕΡ. ΕΛΛΗΝΙΚΗΣ ΚΑΤΑΘΕΣΗΣ	*(22):*	30.12.91
ΑΡΙΘ./ΗΜΕΡ. ΔΗΜΟΣΙΕΥΣΗΣ ΕΥΡΩΠΑΪΚΟΥ ΔΙΠΛΩΜΑΤΟΣ	*(87):*	0 277 247/27.12.91
ΑΡΙΘ./ΗΜΕΡ. ΚΑΤΑΘΕΣΗΣ ΕΥΡΩΠΑΪΚΗΣ ΑΙΤΗΣΗΣ	*(86):*	86308179.0/21.10.86
ΤΙΤΛΟΣ ΕΦΕΥΡΕΣΗΣ	*(54):*	Κυψελοειδής κατασκευή από ενωμένο μονής πιέτας υλικό και μέθοδος κατασκευής της
ΔΙΚΑΙΟΥΧΟΣ	*(73):*	Hunter Douglas Industries B.V. Plekstraat 2 NL-3071 EL Rotterdam Ολλανδία
ΣΥΜΒΑΤΙΚΕΣ ΠΡΟΤΕΡΑΙΟΤΗΤΕΣ	*(30):*	796035/07.11.85/Η.Π.Α.
ΕΦΕΥΡΕΤΗΣ	*(72):*	Anderson Richard N.
ΕΙΔΙΚΟΣ ΠΛΗΡΕΞΟΥΣΙΟΣ	*(74):*	Σταμνά Σπυριδούλα, δικηγόρος, Κουμπάρη 2, 106 74 Αθήνα
ΑΝΤΙΚΛΗΤΟΣ	*(74):*	Παπακωνσταντίνου Ελένη, δικηγόρος, Κουμπάρη 2, 106 74 Αθήνα

ΠΕΡΙΛΗΨΗ (57)

Μια κυψελοειδής κατασκευή (1) σχηματιζόμενη από δύο συνεχή μήκη υλικών με πιέτες (2,3) στερεωμένων μαζί ενδιάμεσα των πιετών. Ιδιαίτερα, μια κυψελοειδής κατάσταση (1) κατασκευάζεται από αναδιπλούμενο υλικό και ορίζει μια πληθώρα διαμήκως εκτεινομένων κυψελών (4) συνδεδεμένων μαζί με αναπτύξιμη-καταρεύσιμη σχέση επικάλυψης για την κατάρευση κάθε κυψέλης (4) ενάντια στην υπερκείμενη κυψέλη, με κάθε κυψέλη να έχει μία διαμήκως εκτεινόμενη πρόσθια όψη 5 και μία διαμήκως εκτεινόμενη οπίσθια όψη (6), και στην οποία οι πρόσθιες όψεις (5) όλων των κυψελών ορίζονται από ένα πρώτο, μόνο κομμάτι αναδιπλούμενου υλικού (2) και οι οπίσθιες (6) όλων των κυψελών ορίζονται από ένα δεύτερο, μονό κομμάτι αναδιπλούμενου υλικού (3).

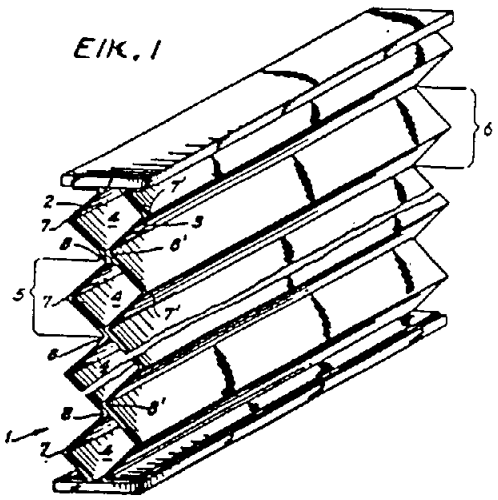

ΑΡΙΘΜΟΣ ΕΥΡΩΠΑΪΚΟΥ Δ.Ε.	*(11):*	**3003455**
ΑΡΙΘ. ΕΛΛΗΝΙΚΗΣ ΚΑΤΑΘΕΣΗΣ	*(21):*	910402084
ΗΜΕΡ. ΕΛΛΗΝΙΚΗΣ ΚΑΤΑΘΕΣΗΣ	*(22):*	30.12.91
ΑΡΙΘ./ΗΜΕΡ. ΔΗΜΟΣΙΕΥΣΗΣ ΕΥΡΩΠΑΪΚΟΥ ΔΙΠΛΩΜΑΤΟΣ	*(87):*	0 277 921/27.12.91
ΑΡΙΘ./ΗΜΕΡ. ΚΑΤΑΘΕΣΗΣ ΕΥΡΩΠΑΪΚΗΣ ΑΙΤΗΣΗΣ	*(86):*	88830026.6/21.01.88
ΤΙΤΛΟΣ ΕΦΕΥΡΕΣΗΣ	*(54):*	Διάταξη δια την ταχεία δέσμευση και αποδέσμευση του μηχανισμού σκανδάλης εις το κινητό ουραίο ενός όπλου
ΔΙΚΑΙΟΥΧΟΣ	*(73):*	Fabbrica D' Armi P. Beretta S.p.A. 10, Via P. Beretta I-25063 Gardone V.T. (Brescia), Ιταλία
ΣΥΜΒΑΤΙΚΕΣ ΠΡΟΤΕΡΑΙΟΤΗΤΕΣ	*(30):*	511787/03.02.87/Ιταλία
ΕΦΕΥΡΕΤΗΣ	*(72):*	Beretta Pier Giuseppe
ΕΙΔΙΚΟΣ ΠΛΗΡΕΞΟΥΣΙΟΣ	*(74):*	Παπακώστα-Αναγνωστοπούλου Παναγιώτα, δικηγόρος, Μαυροκορδάτου 7, Αθήνα
ΑΝΤΙΚΛΗΤΟΣ	*(74):*	Κιόρτσης Βασίλειος, δικηγόρος, Μαυροκορδάτου 7, Αθήνα

ΠΕΡΙΛΗΨΗ (57)

1) Μία διάταξη δια την ταχεία δέσμευση και αποδέσμευση ενός μηχανισμού μιας σκανδάλης εις το κινητό ουραίο ενός κυνηγετικού όπλου, όπου ο μηχανισμός σκανδάλης είναι συναρμολογημένος εις τον προφυλακτήρα (12) ο οποίος μπορεί να έχει σφραγισθεί στην κατωτέρα πλευρά του κινητού ουραίου (10) και όπου

— μια γλώσσα (12') προβλέπεται εις το εμπρόσθιο μέρος του αναφερθέντος προφυλακτήρος (12)·

— μια συμπληρωματική έδρα (10') σχηματίζεται εις το αναφερθέν κινητό ουραίο δια να υποδεχθεί την αναφερθείσα γλώσσα·

— ένας ταλαντούμενος μοχλός (15) είναι συναρμολογημένος εις το αναφερθέν κινητό ουραίο και έχει ένα τερματικό άκρο (18) το οποίον αλληλεπιδρά με τον ολισθητήρα ασφαλείας (13) επί του ανωτέρου μέρους του κινητού ουραίου και ένα άλλο τερματικό άκρο το οποίο έχει σχεδιασθεί δια να καλεί δέσμευση και αποδέσμευση του αναφερθέντος προφυλακτήρος εις το κινητό ουραίο·

— ένα ελατήριο πιέσεως (20) το οποίον δρα επί του αναφερθέντος ταλαντουμένου μοχλού ούτως ώστε να ωθεί αυτόν προς την θέσιν δεσμεύσεως του προφυλακτήρος που χαρακτηρίζεται εκ του ότι το άλλο τερματικό άκρο του ταλαντουμένου μοχλού (15) έχει ένα δόντι (17) που έχει σχεδιασθεί ώστε να αλληλεπιδρά απ' ευθείας με το άγκιστρο (14) το οποίο αποτελεί ενιαίο σύνολο με το οπίσθιο άκρο του προφυλακτήρος (12) δια την δέσμευση και αποδέσμευση του προφυλακτήρος εις το κινητό ουραίο, όπου το ελατήριο πιέσεως (20) δρα απ' ευθείας επί του μοχλού ταλαντώσεως.

2) Μια διάταξη όπως αξιώνεται στην αξίωση 1, η οποία χαρακτηρίζεται εκ του ότι το αναφερθέν άγκιστρο (14) εκτείνεται εντός του κινητού ουραίου όπου το αναφερθέν άγκιστρο (14) έχει μια λοξοτομημένη κεφαλή (14') αλληλεπιδρώσα με το δόντι (17) του ταλαντουμένου μοχλού όταν ο μηχανισμός σκανδάλης εισάγεται εντός του αναφερθέντος κινητού ουραίου.

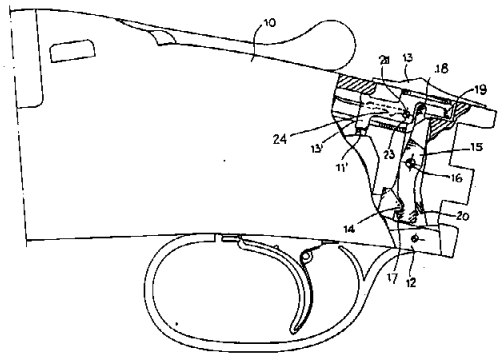

ΑΡΙΘΜΟΣ ΕΥΡΩΠΑΪΚΟΥ Δ.Ε.	*(11):*	**3003456**
ΑΡΙΘ. ΕΛΛΗΝΙΚΗΣ ΚΑΤΑΘΕΣΗΣ	*(21):*	910402095
ΗΜΕΡ. ΕΛΛΗΝΙΚΗΣ ΚΑΤΑΘΕΣΗΣ	*(22):*	30.12.91
ΑΡΙΘ./ΗΜΕΡ. ΔΗΜΟΣΙΕΥΣΗΣ ΕΥΡΩΠΑΪΚΟΥ ΔΙΠΛΩΜΑΤΟΣ	*(87):*	0 338 195/27.12.91
ΑΡΙΘ./ΗΜΕΡ. ΚΑΤΑΘΕΣΗΣ ΕΥΡΩΠΑΪΚΗΣ ΑΙΤΗΣΗΣ	*(86):*	89101844.2/03.02.89
ΤΙΤΛΟΣ ΕΦΕΥΡΕΣΗΣ	*(54):*	Αγωγός μεταφοράς για ένα ιξώδες προϊόν πληρώσεως ή μορφής πολτού
ΔΙΚΑΙΟΥΧΟΣ	*(73):*	Effem GMBH Eitzer Landstrasse D-2810 Verden/Aller Γερμανία
ΣΥΜΒΑΤΙΚΕΣ ΠΡΟΤΕΡΑΙΟΤΗΤΕΣ	*(30):*	3813574/22.04.88/Γερμανία
ΕΦΕΥΡΕΤΗΣ	*(72):*	1) Gideon Jurgen 2) Krieger Dieter 3) Mengel Erich
ΕΙΔΙΚΟΣ ΠΛΗΡΕΞΟΥΣΙΟΣ	*(74):*	Σταμνά Σπυριδούλα, δικηγόρος, Κουμπάρη 2, 106 74 Αθήνα
ΑΝΤΙΚΛΗΤΟΣ	*(74):*	Παπακωνσταντίνου Ελένη, δικηγόρος, Κουμπάρη 2, 106 74 Αθήνα

ΠΕΡΙΛΗΨΗ (57)

Αγωγός μεταφοράς για τη μεταφορά ιξώδους προϊόντος πληρώσεως ή μορφής πολτού προς μετάγγιση σε ένα δοχείο κονσέρβας ή τα παρόμοια από μια αντλία μεταφοράς σε μια μηχανή πληρώσεως, με ένα τμήμα αποστάσεως (10) διαμορφωμένο σε μορφή σωλήνος σάλπιγγας με δύο τμήματα (12, 14) εκτεινόμενα παράλληλα μεταξύ τους και μια καμπύλη (16) μορφής U, της οποίας τα σκέλη συνεργάζονται κατά τηλεσκοπικό τρόπο με τα τμήματα (12, 14), όπου προβλέπονται μέσα (18), τα οποία πιάνουν στην καμπύλη (16) μορφής U και δρουν ενάντια στην πίεση του προϊόντος πληρώσεως στην κατεύθυνση προς βράχυνση του τμήματος αποστάσεως (10).

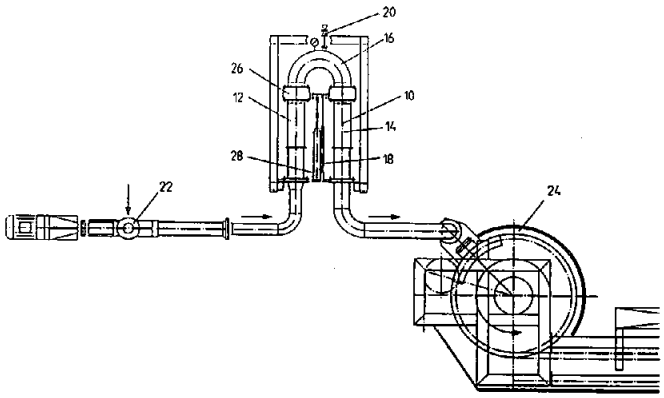

ΑΡΙΘΜΟΣ ΕΥΡΩΠΑ·Ϊ·ΚΟΥ Δ.Ε.	*(11):*	**3003457**
ΑΡΙΘ. ΕΛΛΗΝΙΚΗΣ ΚΑΤΑΘΕΣΗΣ	*(21):*	910402096
ΗΜΕΡ. ΕΛΛΗΝΙΚΗΣ ΚΑΤΑΘΕΣΗΣ	*(22):*	30.12.91
ΑΡΙΘ./ΗΜΕΡ. ΔΗΜΟΣΙΕΥΣΗΣ ΕΥΡΩΠΑ·Ϊ·ΚΟΥ ΔΙΠΛΩΜΑΤΟΣ	*(87):*	0 254 521/27.12.91
ΑΡΙΘ./ΗΜΕΡ. ΚΑΤΑΘΕΣΗΣ ΕΥΡΩΠΑ·Ϊ·ΚΗΣ ΑΙΤΗΣΗΣ	*(86):*	87306412.5/20.07.87
ΤΙΤΛΟΣ ΕΦΕΥΡΕΣΗΣ	*(54):*	Διάταξη χορήγησης παράγοντα κατά των λοιμών
ΔΙΚΑΙΟΥΧΟΣ	*(73):*	1) Coopers Animal Health Inc 2000 South 11th Street Kansas City KS 66103-1438, Η.Π.Α. 2) The Texas A & M University System Mail Stop 1169 Room 216 Teague Building College Station Texas 77843-1120, Η.Π.Α.
ΣΥΜΒΑΤΙΚΕΣ ΠΡΟΤΕΡΑΙΟΤΗΤΕΣ	*(30):*	887344/21.07.86/Η.Π.Α.
ΕΦΕΥΡΕΤΗΣ	*(72):*	1) Cocke Jesse, Jr. 2) Gladney William J. 3) Viets Alan K.
ΕΙΔΙΚΟΣ ΠΛΗΡΕΞΟΥΣΙΟΣ	*(74):*	Σταμνά Σπυριδούλα, δικηγόρος, Κουμπάρη 2, 106 74 Αθήνα
ΑΝΤΙΚΛΗΤΟΣ	*(74):*	Παπακωνσταντίνου Ελένη, δικηγόρος, Κουμπάρη 2, 106 74 Αθήνα

ΠΕΡΙΛΗΨΗ *(57)*

Περιγράφεται μιά διάταξη για την εφαρμογή παράγοντα κατά των λοιμών (παρασιτοκτόνου) σε ζώα που περιλαμβάνει ένα κατακόρυφο κυλινδρικό δοχείο (10) και ένα συγκρότημα τοποθέτησης των φυτιλιών. Φυτίλια (20) εκτείνονται από το δοχείο (10) προς τα επάνω μέσα από το συγκρότημα τοποθέτησης των φυτιλιών (14,18) και κρέμονται προς τα έξω, έξω από το δοχείο σε ένα επίπεδο αρκετά χαμηλό έτσι που να μπορούν να ακουμπάνε τα ζώα που περνάνε κάτω από την διάταξη. Όταν τοποθετείται μιά υγρή παρασιτοκτόνος σύνθεση μέσα στο δοχείο, η τριχοειδής αναρρόφηση θα μεταφέρει το παρασιτοκτόνο μέσα από τα φυτίλια και θα το απλώσει στα ζώα καθώς έρχονται σε επαφή με τα φυτίλια.

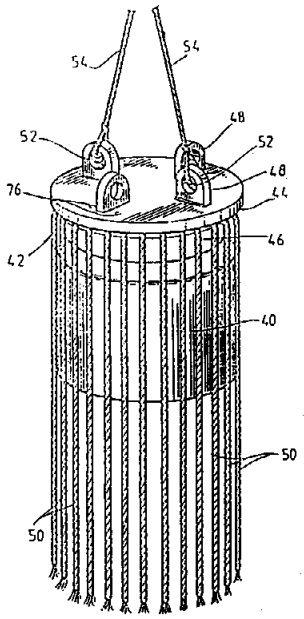

ΑΡΙΘΜΟΣ ΕΥΡΩΠΑ·Ϊ·ΚΟΥ Δ.Ε.	*(11):*	**3003458**
ΑΡΙΘ. ΕΛΛΗΝΙΚΗΣ ΚΑΤΑΘΕΣΗΣ	*(21):*	910402127
ΗΜΕΡ. ΕΛΛΗΝΙΚΗΣ ΚΑΤΑΘΕΣΗΣ	*(22):*	30.12.91
ΑΡΙΘ./ΗΜΕΡ. ΔΗΜΟΣΙΕΥΣΗΣ ΕΥΡΩΠΑ·Ϊ·ΚΟΥ ΔΙΠΛΩΜΑΤΟΣ	*(87):*	0 388 244/27.12.91
ΑΡΙΘ./ΗΜΕΡ. ΚΑΤΑΘΕΣΗΣ ΕΥΡΩΠΑ·Ϊ·ΚΗΣ ΑΙΤΗΣΗΣ	*(86):*	90400040.3/05.01.90
ΤΙΤΛΟΣ ΕΦΕΥΡΕΣΗΣ	*(54):*	Συμπλέκτης για την μετάδοση εναλλασσόμενων ροπών
ΔΙΚΑΙΟΥΧΟΣ	*(73):*	Melchior Jean Frederic 126 Boulevard Montparnasse F-75014 Paris, Γαλλία
ΣΥΜΒΑΤΙΚΕΣ ΠΡΟΤΕΡΑΙΟΤΗΤΕΣ	*(30):*	8900366/13.01.89/Γαλλία
ΕΦΕΥΡΕΤΗΣ	*(72):*	Melchior Jean Frederic
ΕΙΔΙΚΟΣ ΠΛΗΡΕΞΟΥΣΙΟΣ	*(74):*	Θεοδωρίδου Μιράντα, δικηγόρος, Κουμπάρη 2, 106 74 Αθήνα
ΑΝΤΙΚΛΗΤΟΣ	*(74):*	Παπακωνσταντίνου Ελένη, δικηγόρος, Κουμπάρη 2, 106 74 Αθήνα

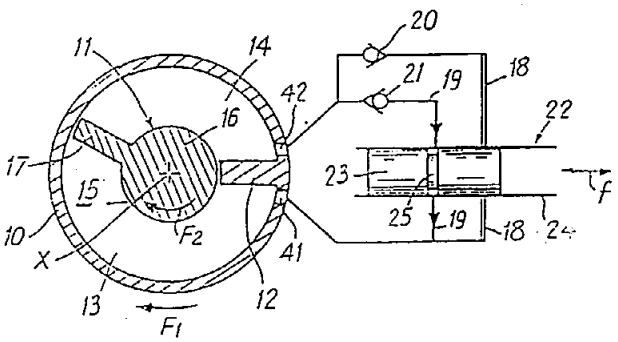

ΠΕΡΙΛΗΨΗ *(57)*

Το ένα από τα τμήματα κινητήριο και κινούμενο του συμπλέκτη είναι συνδεδεμένο με ένα κύλινδρο (10) και το άλλο με ένα έμβολο (11) που περιορίζουν μεταξύ τους δύο ανταγωνιστικούς θαλάμους (13, 14). Αυτοί έχουν έναν όγκο αισθητά σταθερό, είναι πλήρεις με ένα υδραυλικό υγρό πρακτικά ασυμπίεστο και συνδέονται μεταξύ τους με δύο μονόδρομα κυκλώματα (18, 19) αντιθέτων φορών και το καθένα με όγκο αισθητά σταθερό. Μέσα διανομής (22) είναι διαμορφωμένα με τρόπο που είτε να τροφοδοτούν το ένα ή το άλλο από τα μονόδρομα κυκλώματα είτε να τα εξουδετερώνουν και τα δύο.

ΑΡΙΘΜΟΣ ΕΥΡΩΠΑΪΚΟΥ Δ.Ε.	*(11):*	**3003459**
ΑΡΙΘ. ΕΛΛΗΝΙΚΗΣ ΚΑΤΑΘΕΣΗΣ	*(21):*	910402162
ΗΜΕΡ. ΕΛΛΗΝΙΚΗΣ ΚΑΤΑΘΕΣΗΣ	*(22):*	30.12.91
ΑΡΙΘ./ΗΜΕΡ. ΔΗΜΟΣΙΕΥΣΗΣ ΕΥΡΩΠΑΪΚΟΥ ΔΙΠΛΩΜΑΤΟΣ	*(87):*	0 281 309/27.12.91
ΑΡΙΘ./ΗΜΕΡ. ΚΑΤΑΘΕΣΗΣ ΕΥΡΩΠΑΪΚΗΣ ΑΙΤΗΣΗΣ	*(86):*	88301561.2/24.02.88
ΤΙΤΛΟΣ ΕΦΕΥΡΕΣΗΣ	*(54):*	Πιπεραζίνυλο-ετεροκυκλικαί ενώσεις
ΔΙΚΑΙΟΥΧΟΣ	*(73):*	Pfizer Inc 235 East 42ND Street New York, N.Y. 10017, Η.Π.Α.
ΣΥΜΒΑΤΙΚΕΣ ΠΡΟΤΕΡΑΙΟΤΗΤΕΣ	*(30):*	PCT/87,00423/02.03.87/Η.Π.Α.
ΕΦΕΥΡΕΤΗΣ	*(72):*	1) Lowe John Adams, III 2) Nagel Arthur Adam
ΕΙΔΙΚΟΣ ΠΛΗΡΕΞΟΥΣΙΟΣ	*(74):*	Θεμελή Ιωάννα δικηγόρος, Κουμπάρη 2, 106 74 Αθήνα
ΑΝΤΙΚΛΗΤΟΣ	*(74):*	Παπακωνσταντίνου Ελένη, δικηγόρος, Κουμπάρη 2, 106 74 Αθήνα

ΠΕΡΙΛΗΨΗ (57)

Αρυλοπιπεραζινύλ-αιθυλο (ή βουτυλο)-ετεροκυκλικαί ενώσεις και τα φαρμακευτικώς αποδεκτά των άλατα προσθήκης οξέος, είναι νευροληπτικοί παράγοντες. Είναι χρήσιμοι εις την θεραπευτικήν αγωγήν ψυχωτικών διαταραχών.

ΑΡΙΘΜΟΣ ΕΥΡΩΠΑΪΚΟΥ Δ.Ε.	*(11):*	**3003460**
ΑΡΙΘ. ΕΛΛΗΝΙΚΗΣ ΚΑΤΑΘΕΣΗΣ	*(21):*	910402174
ΗΜΕΡ. ΕΛΛΗΝΙΚΗΣ ΚΑΤΑΘΕΣΗΣ	*(22):*	30.12.91
ΑΡΙΘ./ΗΜΕΡ. ΔΗΜΟΣΙΕΥΣΗΣ ΕΥΡΩΠΑΪΚΟΥ ΔΙΠΛΩΜΑΤΟΣ	*(87):*	0 266 457A1/27.12.91
ΑΡΙΘ./ΗΜΕΡ. ΚΑΤΑΘΕΣΗΣ ΕΥΡΩΠΑΪΚΗΣ ΑΙΤΗΣΗΣ	*(86):*	86307897.8/13.10.86
ΤΙΤΛΟΣ ΕΦΕΥΡΕΣΗΣ	*(54):*	Μέθοδος και μηχάνημα κατασκευής ενός αυλακωτού πίνακα από φουσκωτές σανίδες
ΔΙΚΑΙΟΥΧΟΣ	*(73):*	Her Majesty The Queen in Right of the Province of Alberta as Represented by the Minister of Energy and Natural Resources. The office of the deput ministrer energy. Resources 9915-108 Street Edmonton Alberta T5K 2C9, (CA) Καναδάς
ΣΥΜΒΑΤΙΚΕΣ ΠΡΟΤΕΡΑΙΟΤΗΤΕΣ	*(30):*	—
ΕΦΕΥΡΕΤΗΣ	*(72):*	1) Bach Lars 2) Stark Eduard
ΕΙΔΙΚΟΣ ΠΛΗΡΕΞΟΥΣΙΟΣ	*(74):*	Κιλιμίρης Κ. Τάσος, δικηγόρος, Υψηλάντου 38, 115 21 Αθήνα
ΑΝΤΙΚΛΗΤΟΣ	*(74):*	Κιλιμίρης Κ. Τάσος, δικηγόρος, Υψηλάντου 38, 115 21 Αθήνα

ΠΕΡΙΛΗΨΗ (57)

Παρέχεται ένα συγκρότημα πλάκας που έχει μία επιφάνεια εργασίας, που μπορεί να μετατρέπεται μηχανικά μεταξύ επίπεδης διαμορφώσεως και κυματοειδούς αυλακωτούς διαμορφώσεως. Μία ψάθα από ξύλινες όστιες 27 επενδυμένες με μία θερμικά σταθεροποιούμενη ρητινική συνδετική ύλη διευθετείται μεταξύ των άνω και κάτω συγκροτημάτων πλάκας 1 του τύπου τούτου, που απέχουν μεταξύ τους. Τα συγκροτήματα πλάκας 1, σε επίπεδη διαμόρφωση, πιέζονται τότε μεταξύ τους κατά περιορισμένο βαθμό για την προσυμπίεση της ψάθας, ώστε να σταθεροποιούνται τα τεμάχια μορφής όστιας. Ακολούθως εφαρμόζεται οριζόντια δύναμις στα συγκροτήματα πλάκας, για να μετατραπούν στην κυματοειδή διαμόρφωσή τους, με την προσυμπιεσμένη ψάθα συγκρατούμενη μεταξύ τους. Επομένως, η ψάθα υποχρεώνεται να πάρει κυματοειδή μορφή. Κατόπιν, τα συγκροτήματα πλάκας πιέζονται περαιτέρω μεταξύ τους και θερμαίνονται, για να σκληρύνεται η ρητίνη και να παράγεται ένας αυλακωτός πίνακας φουσκωτών σανίδων.

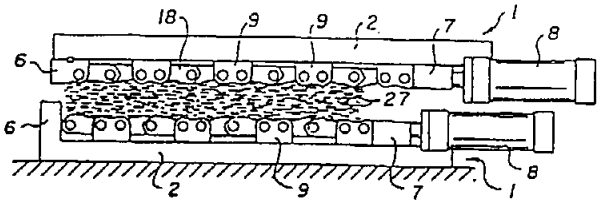

ΑΡΙΘΜΟΣ ΕΥΡΩΠΑΪΚΟΥ Δ.Ε.	*(11):*	**3003461**
ΑΡΙΘ. ΕΛΛΗΝΙΚΗΣ ΚΑΤΑΘΕΣΗΣ	*(21):*	910402187
ΗΜΕΡ. ΕΛΛΗΝΙΚΗΣ ΚΑΤΑΘΕΣΗΣ	*(22):*	30.12.91
ΑΡΙΘ./ΗΜΕΡ. ΔΗΜΟΣΙΕΥΣΗΣ ΕΥΡΩΠΑΪΚΟΥ ΔΙΠΛΩΜΑΤΟΣ	*(87):*	0 286 047/18.12.91
ΑΡΙΘ./ΗΜΕΡ. ΚΑΤΑΘΕΣΗΣ ΕΥΡΩΠΑΪΚΗΣ ΑΙΤΗΣΗΣ	*(86):*	88105382.1/05.04.88
ΤΙΤΛΟΣ ΕΦΕΥΡΕΣΗΣ	*(54):*	Φυγοκεντρικός διαχωριστήρας ισχύος
ΔΙΚΑΙΟΥΧΟΣ	*(73):*	Omya GmbH Brohler Strasse 11 5000 Köln 1, Γερμανία
ΣΥΜΒΑΤΙΚΕΣ ΠΡΟΤΕΡΑΙΟΤΗΤΕΣ	*(30):*	3712136/10.04.87/Γερμανία
ΕΦΕΥΡΕΤΗΣ	*(72):*	Barthelmess Ulrich
ΕΙΔΙΚΟΣ ΠΛΗΡΕΞΟΥΣΙΟΣ	*(74):*	Ξανθοπούλου-Καλονάρου Χαρ., δικηγόρος, Ν. Βάμβα 1, 106 74 Αθήνα
ΑΝΤΙΚΛΗΤΟΣ	*(74):*	Ταβλαρίδης Πλ., δικηγόρος, Ν. Βάμβα 1, 106 74 Αθήνα

ΠΕΡΙΛΗΨΗ *(57)*

Η εφεύρεση αναφέρεται σε ένα φυγοκεντρικό διαχωριστήρα ισχύος, με μια θήκη εφοδιασμένη με εισόδους για το προς διαχωρισμό υλικό και τον αέρα διαχωρισμού ή με μια είσοδο υλικού και αέρα διαχωρισμού και με εξόδους για το μίγμα αέρα διαχωρισμού και λεπτόκοκκου υλικού και για το χονδρόκοκκο υλικό, στην οποία εδράζεται τουλάχιστο ένας στροφέας, σχηματιζόμενος από μια στεφάνη πτερυγίων.
Στην εφεύρεση τίθεται το πρόβλημα να δημιουργήσει ένα φυγοκεντρικό διαχωριστήρα ισχύος αυτού του είδους, ο οποίος δεν χρειάζεται καμιά ιδιαίτερη τσιμούχα μεταξύ άξονα και θήκης και μπορεί να συγκροτηθεί με ένα βραχύτερο άξονα.
Αυτό το πρόβλημα επιλύεται με το ότι, ο στροφέας (2) εδράζεται στη θήκη (1) με ένα τουλάχιστο έδρανο (14), διαβρεχόμενο από υγρό, το οποίο ταυτοχρόνως χρησιμεύει ως μέσο στεγανότητας μεταξύ στροφέα ή άξονα του στροφέα (15) και της θήκης (1, 1α).

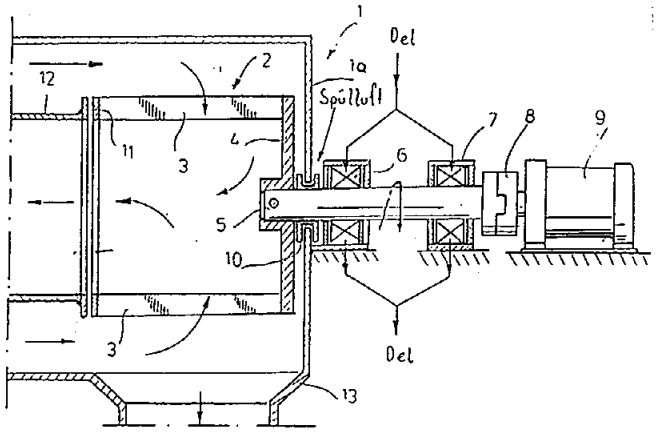

ΑΡΙΘΜΟΣ ΕΥΡΩΠΑΪΚΟΥ Δ.Ε.	*(11):*	**3003462**
ΑΡΙΘ. ΕΛΛΗΝΙΚΗΣ ΚΑΤΑΘΕΣΗΣ	*(21):*	910402188
ΗΜΕΡ. ΕΛΛΗΝΙΚΗΣ ΚΑΤΑΘΕΣΗΣ	*(22):*	30.12.91
ΑΡΙΘ./ΗΜΕΡ. ΔΗΜΟΣΙΕΥΣΗΣ ΕΥΡΩΠΑΪΚΟΥ ΔΙΠΛΩΜΑΤΟΣ	*(87):*	0 307 991/27.12.91
ΑΡΙΘ./ΗΜΕΡ. ΚΑΤΑΘΕΣΗΣ ΕΥΡΩΠΑΪΚΗΣ ΑΙΤΗΣΗΣ	*(86):*	88201871.6/01.09.88
ΤΙΤΛΟΣ ΕΦΕΥΡΕΣΗΣ	*(54):*	Μέθοδος και διάταξη για τον φωτισμό σπόρων και φυτών
ΔΙΚΑΙΟΥΧΟΣ	*(73):*	Nijssen Light Division B.V. Einsteinweg 3 NL-2333 CC Leiden, Ολλανδία
ΣΥΜΒΑΤΙΚΕΣ ΠΡΟΤΕΡΑΙΟΤΗΤΕΣ	*(30):*	8702216/16.09.87/Ολλανδία
ΕΦΕΥΡΕΤΗΣ	*(72):*	1) Nijssen Cornelis Théodorus Maria 2) Kuhn Otto Adolf 3) Verbeek Willem
ΕΙΔΙΚΟΣ ΠΛΗΡΕΞΟΥΣΙΟΣ	*(74):*	Σταμνά Σπυριδούλα, δικηγόρος, Κουμπάρη 2, 106 74 Αθήνα
ΑΝΤΙΚΛΗΤΟΣ	*(74):*	Παπακωνσταντίνου Ελένη, δικηγόρος, Κουμπάρη 2, 106 74 Αθήνα

ΠΕΡΙΛΗΨΗ *(57)*

Μέθοδος για την ανάπτυξη φυτικών σπόρων με την βοήθεια τεχνητού φωτισμού από μιά φωτεινή πηγή που αποτελείται από LEDs (5). Η φωτεινή πηγή που αποτελείται από LEDs δεν ακτινοβολεί καθόλου θερμότητα και μπορεί να τοποθετηθεί πολύ κοντά στα προς φωτισμό αντικείμενα.
Η εφεύρεση μπορεί να εφαρμοσθεί σε αποθήκες, κατά την διάρκεια της μεταφοράς σε ένα όχημα για παράδειγμα.

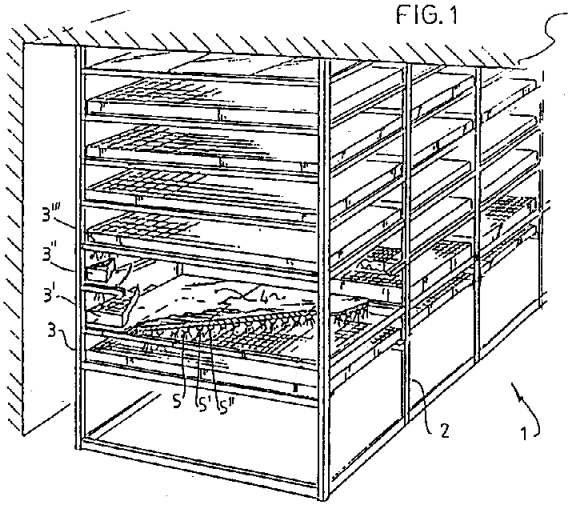

ΑΡΙΘΜΟΣ ΕΥΡΩΠΑΪΚΟΥ Δ.Ε.	*(11):*	**3003463**
ΑΡΙΘ. ΕΛΛΗΝΙΚΗΣ ΚΑΤΑΘΕΣΗΣ	*(21):*	910402192
ΗΜΕΡ. ΕΛΛΗΝΙΚΗΣ ΚΑΤΑΘΕΣΗΣ	*(22):*	30.12.91
ΑΡΙΘ./ΗΜΕΡ. ΔΗΜΟΣΙΕΥΣΗΣ ΕΥΡΩΠΑΪΚΟΥ ΔΙΠΛΩΜΑΤΟΣ	*(87):*	0 284 704/09.10.91
ΑΡΙΘ./ΗΜΕΡ. ΚΑΤΑΘΕΣΗΣ ΕΥΡΩΠΑΪΚΗΣ ΑΙΤΗΣΗΣ	*(86):*	87830410.4/19.11.87
ΤΙΤΛΟΣ ΕΦΕΥΡΕΣΗΣ	*(54):*	Οικοδομή από προκατασκευασμένα στοιχεία προσαρμοσμένα για εύκολη συναρμολόγηση
ΔΙΚΑΙΟΥΧΟΣ	*(73):*	Modulcasa S.r.l. Via Rapallo, 2/A I-43100 Parma, Ιταλία
ΣΥΜΒΑΤΙΚΕΣ ΠΡΟΤΕΡΑΙΟΤΗΤΕΣ	*(30):*	1990387/30.03.87/Ιταλία
ΕΦΕΥΡΕΤΗΣ	*(72):*	Reggiani Barbanzio
ΕΙΔΙΚΟΣ ΠΛΗΡΕΞΟΥΣΙΟΣ	*(74):*	Παλάζη Αναστασία, δικηγόρος, Λεωφ. Κηφισίας 293, 145 61 Κηφισιά
ΑΝΤΙΚΛΗΤΟΣ	*(74):*	Κυπρής Φειδίας, Λεωφ. Κηφισίας 293, 145 61 Κηφισιά

ΠΕΡΙΛΗΨΗ *(57)*

Η παρούσα εφεύρεση αναφέρεται σε μια οικοδομή (1) φτιαγμένη από προκατασκευασμένα στοιχεία προσαρμοσμένα να συναρμολογούνται εύκολα. Περιλαμβάνει δάπεδο (2) που ορίζει ένα στηρίζοντα σκελετό ο οποίος στηρίζει πολλά προκατασκευασμένα πλαίσια (3) προσαρμοσμένα να τοποθετούνται σε μια κατακόρυφη συνεχόμενη σχέση για να σχηματίζουν τον τοίχο και μία στέγη (4) στηριζόμενη από το πάνω τμήμα των προκατασκευασμένων πλαισίων. Υπάρχουν μέσα σύνδεσης (13) για να συνδέουν με λυόμενο τρόπο τα πλαίσια μεταξύ τους και με το δάπεδο και την οροφή τα οποία περιλαμβάνουν ένα άγκιστρο (14) που εξέχει από τη μια μεριά των πλαισίων και μπορεί να συνδέεται με μία λαβή (15) που υπάρχει στο διπλανό πλαίσιο. Σε ένα των πλαισίων επιπλέον υπάρχει ένα περιστρεφόμενο έκκεντρο (16) που συνδέεται με το άγκιστρο (14) για να απομακρύνεται από τη λαβή και να κλειδώνει μ' αυτή.

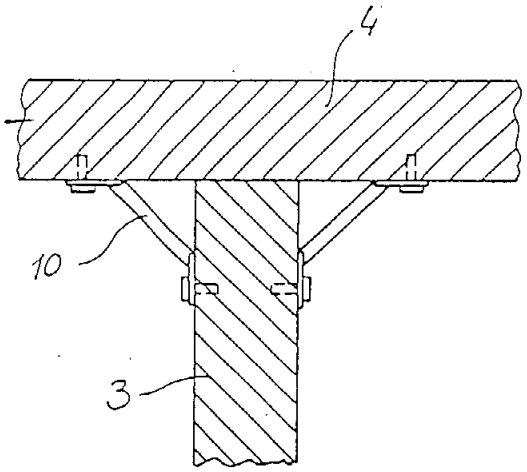

ΑΡΙΘΜΟΣ ΕΥΡΩΠΑΪΚΟΥ Δ.Ε.	*(11):*	**3003464**
ΑΡΙΘ. ΕΛΛΗΝΙΚΗΣ ΚΑΤΑΘΕΣΗΣ	*(21):*	910402193
ΗΜΕΡ. ΕΛΛΗΝΙΚΗΣ ΚΑΤΑΘΕΣΗΣ	*(22):*	30.12.91
ΑΡΙΘ./ΗΜΕΡ. ΔΗΜΟΣΙΕΥΣΗΣ ΕΥΡΩΠΑΪΚΟΥ ΔΙΠΛΩΜΑΤΟΣ	*(87):*	0 263 333/16.10.91
ΑΡΙΘ./ΗΜΕΡ. ΚΑΤΑΘΕΣΗΣ ΕΥΡΩΠΑΪΚΗΣ ΑΙΤΗΣΗΣ	*(86):*	87113532.3/16.09.87
ΤΙΤΛΟΣ ΕΦΕΥΡΕΣΗΣ	*(54):*	Έξοδος αέρος στροβιλισμού
ΔΙΚΑΙΟΥΧΟΣ	*(73):*	Kessler Tech GmbH Schiffenberger Weg 115 6300 Giessen
ΣΥΜΒΑΤΙΚΕΣ ΠΡΟΤΕΡΑΙΟΤΗΤΕΣ	*(30):*	8626929/10.10.86/Γερμανία
ΕΦΕΥΡΕΤΗΣ	*(72):*	Detzer Rüdiger
ΕΙΔΙΚΟΣ ΠΛΗΡΕΞΟΥΣΙΟΣ	*(74):*	Ξανθοπούλου-Καλονάρου Χαρ., δικηγόρος, Ν. Βαμβά 1, 106 74 Αθήνα
ΑΝΤΙΚΛΗΤΟΣ	*(74):*	Ταβλαρίδης Πλ., δικηγόρος, Ν. Βαμβά 1, 106 74 Αθήνα

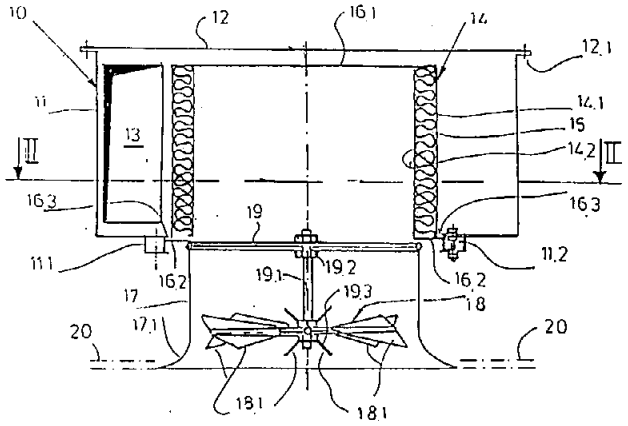

ΠΕΡΙΛΗΨΗ *(57)*

Σε μια έξοδο αέρος στροβιλισμού με κιβώτιο αέρος με στηρίγματα αέρος τροφοδοσίας, καθώς και με σωλήνα εξόδου αέρος, προβλέπεται προς βελτίωση, ότι ο εφοδιασμένος με το ακροφύσιο εκροής (17.1), με τη φτερωτή δημιουργίας του στροβιλισμού (18) αεραγωγός εξαγωγής (17) είναι διαμορφωμένος να φέρει ένα στοιχείο φίλτρου (14), όπου η μονάδα μπορεί να στερεώνεται, με δυνατότητα αντικαταστάσεως και με μέσα στερεώσεως, στη θήκη (11) της εξόδου αέρος (10).

ΑΡΙΘΜΟΣ ΕΥΡΩΠΑ·Ϊ·ΚΟΥ Δ.Ε.	*(11):*	**3003465**
ΑΡΙΘ. ΕΛΛΗΝΙΚΗΣ ΚΑΤΑΘΕΣΗΣ	*(21):*	910402194
ΗΜΕΡ. ΕΛΛΗΝΙΚΗΣ ΚΑΤΑΘΕΣΗΣ	*(22):*	30.12.91
ΑΡΙΘ./ΗΜΕΡ. ΔΗΜΟΣΙΕΥΣΗΣ ΕΥΡΩΠΑ·Ϊ·ΚΟΥ ΔΙΠΛΩΜΑΤΟΣ	*(87):*	0 359 901/02.10.91
ΑΡΙΘ./ΗΜΕΡ. ΚΑΤΑΘΕΣΗΣ ΕΥΡΩΠΑ·Ϊ·ΚΗΣ ΑΙΤΗΣΗΣ	*(86):*	89106958.5/19.04.89
ΤΙΤΛΟΣ ΕΦΕΥΡΕΣΗΣ	*(54):*	Διάταξη αναμίξεως για μία εγκατάσταση θερμάνσεως με θερμό νερό
ΔΙΚΑΙΟΥΧΟΣ	*(73):*	Wilo-Werk GmbH & Co. Pumpen-und Apparatebau Nortkirchenstrasse 100 4600 Dortmund 30
ΣΥΜΒΑΤΙΚΕΣ ΠΡΟΤΕΡΑΙΟΤΗΤΕΣ	*(30):*	3828206/19.08.88/Γερμανία
ΕΦΕΥΡΕΤΗΣ	*(72):*	1) Naasner Günter 2) Strelow Günter
ΕΙΔΙΚΟΣ ΠΛΗΡΕΞΟΥΣΙΟΣ	*(74):*	Ξανθοπούλου-Καλονάρου Χαρ., δικηγόρος, Ν. Βαμβά 1, 106 74 Αθήνα
ΑΝΤΙΚΛΗΤΟΣ	*(74):*	Ταβλαρίδης Πλ., δικηγόρος, Ν. Βαμβά 1, 106 74 Αθήνα

ΠΕΡΙΛΗΨΗ (57)

Η εφεύρεση αφορά σε μια διάταξη αναμίξεως για μια εγκατάσταση θερμάνσεως θερμού νερού, με ένα θάλαμο αναμίξεως 13, φέροντα μια περιστρεφόμενη βαλβίδα ολισθήσεως 12, ενός αναμικτήρα, ο οποίος θάλαμος συνδέεται με τους αγωγούς τροφοδοσίας και επιστροφής του λέβητα KV, KR όπως και με την επιστροφή θερμάνσεως HV, HR, όπου, ανάλογα με τη θέση της περιστρεφόμενης βαλβίδας 12 του αναμικτήρα, τροφοδοτείται, μέσω μιας αντλίας I, στην τροφοδοσία θερμάνσεως HV και στην επιστροφή του λέβητα KR ένα, περισσότερο ή λιγότερο θερμό, μίγμα από την τροφοδοσία του λέβητα και την επιστροφή θερμάνσεως, όπου τροφοδοτείται θερμό νερό σε μια αποθήκη και στην τροφοδοσία θερμάνσεως HV τοποθετείται μια βαλβίδα 14, η οποία διακλαδίζει το θερμό νερό, για την αποθήκη θερμού νερού, όπου το στοιχείο ελέγχου 12α της βαλβίδας 14 συνδέεται με την περιστρεφόμενη βαλβίδα 12 του αναμικτήρα μέσω συναρμογής δυνάμεων τριβής και/ή συναρμογής μορφής.

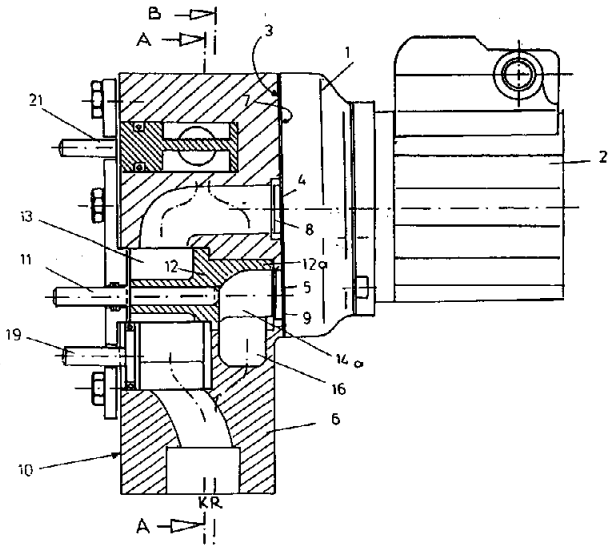

ΑΡΙΘΜΟΣ ΕΥΡΩΠΑ·Ϊ·ΚΟΥ Δ.Ε.	*(11):*	**3003466**
ΑΡΙΘ. ΕΛΛΗΝΙΚΗΣ ΚΑΤΑΘΕΣΗΣ	*(21):*	910402195
ΗΜΕΡ. ΕΛΛΗΝΙΚΗΣ ΚΑΤΑΘΕΣΗΣ	*(22):*	30.12.91
ΑΡΙΘ./ΗΜΕΡ. ΔΗΜΟΣΙΕΥΣΗΣ ΕΥΡΩΠΑ·Ϊ·ΚΟΥ ΔΙΠΛΩΜΑΤΟΣ	*(87):*	0 237 971/02.10.91
ΑΡΙΘ./ΗΜΕΡ. ΚΑΤΑΘΕΣΗΣ ΕΥΡΩΠΑ·Ϊ·ΚΗΣ ΑΙΤΗΣΗΣ	*(86):*	87103629.9/13.03.87
ΤΙΤΛΟΣ ΕΦΕΥΡΕΣΗΣ	*(54):*	Διάταξη για την εγκατάσταση και/ή αφαίρεση ελασμάτων κατασκευής σανίδων διαβάσεων
ΔΙΚΑΙΟΥΧΟΣ	*(73):*	Hutz, Horst Günter Justus-Liebig-Strasse 38A 6115 Münster 1
ΣΥΜΒΑΤΙΚΕΣ ΠΡΟΤΕΡΑΙΟΤΗΤΕΣ	*(30):*	3608732/15.03.86/Γερμανία
ΕΦΕΥΡΕΤΗΣ	*(72):*	Wüst Burkhard
ΕΙΔΙΚΟΣ ΠΛΗΡΕΞΟΥΣΙΟΣ	*(74):*	Ξανθοπούλου-Καλονάρου Χαρ., δικηγόρος, Ν. Βαμβά 1, 106 74 Αθήνα
ΑΝΤΙΚΛΗΤΟΣ	*(74):*	Ταβλαρίδης Πλ., δικηγόρος, Ν. Βαμβά 1, 106 74 Αθήνα

ΠΕΡΙΛΗΨΗ (57)

Η εφεύρεση αναφέρεται σε μια διάταξη για την εισαγωγή και/ή την εξαγωγή ελασμάτων κατασκευών, σε μορφή σανιδωμάτων καναλιών, στοιχείων τειχωμάτων πασαλώσεων ή παρόμοιων στοιχείων, στο ή από το έδαφος, με ένα σύστημα ικανό να δονείται και διαμορφωμένο ως κρουστική σφύρα, αποτελούμενο από ένα εδραζόμενο, μέσω ελατηριωτών στοιχείων, σε μια θήκη διεγέρτη, ο οποίος, μέσω μιας διατάξεως συγκρατήσεως, μπορεί να συνδέεται με το προς μετακίνηση έλασμα κατασκευών, κατά τρόπο που να επιτρέπει δονήσεις.

Κατά την εφεύρεση:

α) Η διάταξη συγκρατήσεως (3) είναι συνδεδεμένη μηχανικά με δύο χωριζόμενες από μια απόσταση μεταξύ τους επιφάνειες κρούσεως (7,8) και η θήκη (2) είναι στερεωμένη στις επιφάνειες κρούσεως (7,8), κατά τρόπο που να μπορεί να μετατοπίζεται.

β) Η απόσταση των επιφανειών που μεταβιβάζουν τις κρούσεις του διεγέρτη στις επιφάνειες κρούσεως (7, 8) ορίζεται από ρυθμιζόμενους αναστολείς κινήσεως (ΣΤΟΠ) (13, 14) και

γ) Ο διεγέρτης (1) με τη διάταξη συγκρατήσεως (3) είναι διαμορφωμένα κατά τρόπο που να μπορούν να παραμορφώνονται και η θήκη (2) είναι διαμορφωμένη κατά τρόπο που να μπορεί να δέχεται την επίδραση μιας μεταβαλλόμενης στατικής δυνάμεως, κατά την εκάστοτε κατεύθυνση κινήσεως του ελάσματος κατασκευών (4).

Οι ρυθμιζόμενοι αναστολείς κινήσεως (13,14), για τον περιορισμό της διαδρομής παραμορφώσεως των ελατηρίων, τα οποία ενεργούν μεταξύ του διεγέρτη (1) και της θήκης του (2), αποτελούνται, ο καθ' ένας, από ένα κοχλιωτό βλήτρο, εφοδιασμένο με περικόχλια ασφαλείας.

Εκτός από τη γνωστή λειτουργία της διατάξεως ως δονητή, μπορεί ακόμη, με σταθερή συγκράτηση και οδήγηση του ελάσματος κατασκευών, κατά τη φορά έλξεως ή θλίψεως και με διατήρηση σταθερής μιας στατικής δυνάμεως, να χρησιμοποιείται ως σφύρα ή δονητής, ανάλογα με τις απαιτήσεις των συνθηκών του εδάφους.

Οι ρυθμιζόμενοι αναστολείς καθιστούν δυνατή τη ρύθμιση της βέλτιστης λειτουργίας του συστήματος και οι πλάκες αποσβέσεως κραδασμών μεριμνούν για μια αντίστοιχη μείωση της φθοράς τριβών και του θορύβου.

ΑΡΙΘΜΟΣ ΕΥΡΩΠΑ·Ι·ΚΟΥ Δ.Ε.	*(11):*	**3003467**
ΑΡΙΘ. ΕΛΛΗΝΙΚΗΣ ΚΑΤΑΘΕΣΗΣ	*(21):*	910402198
ΗΜΕΡ. ΕΛΛΗΝΙΚΗΣ ΚΑΤΑΘΕΣΗΣ	*(22):*	30.12.91
ΑΡΙΘ./ΗΜΕΡ. ΔΗΜΟΣΙΕΥΣΗΣ ΕΥΡΩΠΑ·Ι·ΚΟΥ ΔΙΠΛΩΜΑΤΟΣ	*(87):*	0 262 350/02.10.91
ΑΡΙΘ./ΗΜΕΡ. ΚΑΤΑΘΕΣΗΣ ΕΥΡΩΠΑ·Ι·ΚΗΣ ΑΙΤΗΣΗΣ	*(86):*	87111501.0/08.08.87
ΤΙΤΛΟΣ ΕΦΕΥΡΕΣΗΣ	*(54):*	Μέθοδος παρασκευής υπεροξειδίου του υδρογόνου
ΔΙΚΑΙΟΥΧΟΣ	*(73):*	Degussa Aktiengesellschaft Weissfrauenstrasse 9 D-6000 Frankfurt am Main 1, Γερμανία
ΣΥΜΒΑΤΙΚΕΣ ΠΡΟΤΕΡΑΙΟΤΗΤΕΣ	*(30):*	3633672/03.10.86/Γερμανία
ΕΦΕΥΡΕΤΗΣ	*(72):*	1) Kunkel Wolfgang, Dr 2) Goor Gustaaf, Dr 3) Kemnade Jörg, Dr
ΕΙΔΙΚΟΣ ΠΛΗΡΕΞΟΥΣΙΟΣ	*(74):*	Θεμελή Ιωάννα, δικηγόρος, Κουμπάρη 2, 106 74 Αθήνα
ΑΝΤΙΚΛΗΤΟΣ	*(74):*	Παπακωνσταντίνου Ελένη, δικηγόρος, Κουμπάρη 2, 106 74 Αθήνα

ΠΕΡΙΛΗΨΗ *(57)*

Εις την βαθμίδα εκχυλίσεως της μεθόδου ανθρακινόνης διά την παρασκευή υπεροξειδίου του υδρογόνου σχηματίζεται ένα υδατικό εκχύλισμα υπεροξειδίου του υδρογόνου, το οποίον περιέχει εν διασπορά μικρές ποσότητες διαλύματος εργασίας και ένα διάλυμα εργασίας το οποίον περιέχει μικρές ποσότητες υδατικού υπεροξειδίου του υδρογόνου. Δια τον εν συνεχεία, καθαρισμό του διαλύματος αυτού αναμιγνύομεν το διάλυμα εργασίας με υδατικό υπεροξείδιο του υδρογόνου, κατά προτίμηση με ύδωρ και το εκχύλισμα υπεροξειδίου υδρογόνου με ένα οργανικό μίγμα διαλυτών, κατά προτίμηση με έναν διαλύτη κινόνης και διαχωρίζομε την διεσπαρμένη φάση με τη βοήθεια παραγόντων συγκολλήσεως σε μια μονάδα διαχωρισμού. Κατά ιδιαιτέρα προτίμηση προσθέτομε προς της βαθμίδος συγκολλήσεως 1-3 όγκους % ύδωρ ή αντίστοιχα 1-3 όγκους % διαλύτη κινόνης και χρησιμοποιούμε παράγοντα συγκολλήσεως με δομή μεγεθύνσεως των σταγονιδίων και στρώσις φίλτρου από νήμα από ίνες υάλου που έγινε ανώμαλο δια θερμότητος.

Η μεταγενεστέρα (συμπληρωματική) κάθαρσις δίδει ένα υπεροξείδιο του υδρογόνου με βελτιωμένη αντίστοιχα περιεκτικότητα άνθρακα και αριθμό χρώματος καθώς και μια αύξηση της αποδόσεως του υπεροξειδίου του υδρογόνου και ένα διάλυμα εργασίας με σταθερή σχετική υγρασία.

ΑΡΙΘΜΟΣ ΕΥΡΩΠΑ·Ι·ΚΟΥ Δ.Ε.	*(11):*	**3003468**
ΑΡΙΘ. ΕΛΛΗΝΙΚΗΣ ΚΑΤΑΘΕΣΗΣ	*(21):*	910402199
ΗΜΕΡ. ΕΛΛΗΝΙΚΗΣ ΚΑΤΑΘΕΣΗΣ	*(22):*	30.12.91
ΑΡΙΘ./ΗΜΕΡ. ΔΗΜΟΣΙΕΥΣΗΣ ΕΥΡΩΠΑ·Ι·ΚΟΥ ΔΙΠΛΩΜΑΤΟΣ	*(87):*	0 310 386/06.11.91
ΑΡΙΘ./ΗΜΕΡ. ΚΑΤΑΘΕΣΗΣ ΕΥΡΩΠΑ·Ι·ΚΗΣ ΑΙΤΗΣΗΣ	*(86):*	88309039.1/29.09.88
ΤΙΤΛΟΣ ΕΦΕΥΡΕΣΗΣ	*(54):*	Θεραπευτικοί παράγοντες
ΔΙΚΑΙΟΥΧΟΣ	*(73):*	Pfizer Limited Ramsgate Road Sandwich Kent CT13 9NJ M. Βρετανία
ΣΥΜΒΑΤΙΚΕΣ ΠΡΟΤΕΡΑΙΟΤΗΤΕΣ	*(30):*	8722977/30.09.87/M. Βρετανία 8804441/25.02.88/M. Βρετανία
ΕΦΕΥΡΕΤΗΣ	*(72):*	1) Cooper Kelvin, Dr 2) Richardson Kenneth, Dr 3) Fray Michael Jonathan, Dr 4) Steele John, Dr
ΕΙΔΙΚΟΣ ΠΛΗΡΕΞΟΥΣΙΟΣ	*(74):*	Θεμελή Ιωάννα, δικηγόρος, Κουμπάρη 2, 106 74 Αθήνα
ΑΝΤΙΚΛΗΤΟΣ	*(74):*	Παπακωνσταντίνου Ελένη, δικηγόρος, Κουμπάρη 2, 106 74 Αθήνα

ΠΕΡΙΛΗΨΗ *(57)*

Ανταγωνισταί παράγοντος ενεργοποιήσεως αιμοπεταλίου του τύπου (I):

(I)

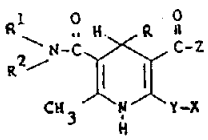

εις τον οποίον το R είναι φαινύλιον ή φαινύλιον υποκατεστημένον δι 'ενός ή περισσοτέρων υποκαταστατών εκλεγομένων εκ νιτρο, αλογονο, αλκυλο C_1—C_4, αλκοξυ C_1—C_4, αρυλ-αλκοξυ C_1—C_4, φθοροαλκοξυ C_1—C_4, θειοαλκυλο C_1—C_4, αλκυλο (C_1—C_4) σουλφονυλο, υδροξυ, τριφθορομεθυλο και κυανο ομάδος, ή είναι φαινύλιον συνενωμένον εις δακτύλιον διοξολάνης·

τα R^1 και R^2 είναι έκαστον κεχωρισμένως H ή αλκύλιον C_1—C_6, ή τα R^1 και R^2 ομού συμπληρώνουν πυρρολιδινυλιο, πιπεριδινο, μορφολινο, πιπεραζινυλο N-(αλκυλο C_1—C_4) πιπεραζινύλο ή N-(αλκανοϋλο C_1—C_4)$_2$ πιπεραζινύλο ομάδα·

ή το R^2 είναι H ή αλκύλιον C_1—C_4 και το R^1 είναι ομάς CN, κυκλοαλκυλίου C_3—C_7, αρυλίου, ετεροαυλίου ή αλκυλίου C_1—C_4, υποκατεστημένη δι 'ενός ή περισσοτέρων υποκαταστατών εκλεγομένων εκ κυκλοαλκυλίου C_3—C_7, αλκοξυ καρβονυλίου C_1—C_4, αρυλίου ή ετεροαρυλίου·

το Z εκλέγεται εξ αλκοξυ C_1—C_6, αρυλ-αλκοξυ C_1—C_4, υδροξυ και -NR^4R^5 ομάδος, ένθα έκαστον των R^4 και R^5 είναι κεχωρισμένως H ή αλκύλιον C_1—C_6, ή τα R^4 και R^5 ομού συμπληρώνουν πυρροδινυλο, πιπεριδινο, μορφολινο, πιπεραζινυλο ή N-(αλκυλο C_1—C_4) πιπεραζινυλο ομάδα·

το Y είναι 1,4-φαινυλένιον ή πυριδινο-2,5-διϋλιον· και

το X είναι 5-μελής ή 6-μελής ετεροκυκλική ομάς περιέχουσα εις τον δακτύλιον της εν ή περισσότερα άτομα αζώτου, ήτις δακτύλιος δύναται να είναι συνενωμένος προς βενζολικόν δακτύλιον ή προς πρόσθετον 5-μελήν ή 6-μελήν αρωματικόν ετεροκυκλικόν δακτύλιον περιέχοντα εν ή περισσότερα άτομα αζώτου, ενός τουλάχιστον των ρηθέντων ετεροκυκλικών δακτυλίων περιέχοντος επίσης προαιρετικώς άτομον οξυγόνου ή θείου και όντος προαιρετικώς υποκατεστημένος δι 'ενός ή περισσοτέρων υποκαταστατών εκλεγομένων εξ αλκυλο C_1—C_4 αλκοξυ C_1—C_4 αλογόνο, CF_3, και CN ομάδος·

και τα φαρμακευτικώς αποδεκτά άλατα των.

ΑΡΙΘΜΟΣ ΕΥΡΩΠΑ·Ϊ·ΚΟΥ Δ.Ε.	*(11):*	**3003469**
ΑΡΙΘ. ΕΛΛΗΝΙΚΗΣ ΚΑΤΑΘΕΣΗΣ	*(21):*	910402200
ΗΜΕΡ. ΕΛΛΗΝΙΚΗΣ ΚΑΤΑΘΕΣΗΣ	*(22):*	30.12.91
ΑΡΙΘ./ΗΜΕΡ. ΔΗΜΟΣΙΕΥΣΗΣ ΕΥΡΩΠΑ·Ϊ·ΚΟΥ ΔΙΠΛΩΜΑΤΟΣ	*(87):*	0 320 494/09.10.91
ΑΡΙΘ./ΗΜΕΡ. ΚΑΤΑΘΕΣΗΣ ΕΥΡΩΠΑ·Ϊ·ΚΗΣ ΑΙΤΗΣΗΣ	*(86):*	89101122.3/21.04.87
ΤΙΤΛΟΣ ΕΦΕΥΡΕΣΗΣ	*(54):*	Ακαμπτο καλούπι για την με καλούπι διαμόρφωση και τον βουλκανισμό ελαστικών
ΔΙΚΑΙΟΥΧΟΣ	*(73):*	Compagnie Générale des Etablissements Michelin-Michelin & CIE 4, rue du Terrail F-63000 Clermont-Ferrand, Γαλλία
ΣΥΜΒΑΤΙΚΕΣ ΠΡΟΤΕΡΑΙΟΤΗΤΕΣ	*(30):*	8606158/25.04.86/Γαλλία
ΕΦΕΥΡΕΤΗΣ	*(72):*	1) Laurent Daniel 2) Sebe Marc
ΕΙΔΙΚΟΣ ΠΛΗΡΕΞΟΥΣΙΟΣ	*(74):*	Θεμελή Ιωάννα, δικηγόρος, Κουμπάρη 2, 106 74 Αθήνα
ΑΝΤΙΚΛΗΤΟΣ	*(74):*	Παπακωνσταντίνου Ελένη, δικηγόρος, Κουμπάρη 2, 106 74 Αθήνα

ΠΕΡΙΛΗΨΗ (57)

Ακαμπτο καλούπι για την με καλούπι διαμόρφωση (καλούπωμα) ελαστικών από καουτσούκ, που αποτελείται από ένα πυρήνα 3 για τον ορισμό της εσωτερικής μορφής του ελαστικού, από πλάγια τμήματα 2 και από μια στεφάνη 1 κομματιών. Με σκοπό να μπορεί να κλείνει ένα παρόμοιο καλούπι, όλα τα τεμάχια επινοούνται για να ολισθαίνουν το ένα επάνω στο άλλο κατά την τελική φάση της κίνησης τους κλεισίματος.

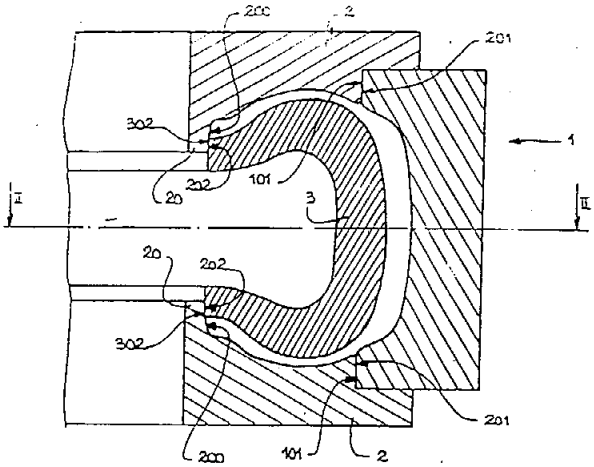

ΑΡΙΘΜΟΣ ΕΥΡΩΠΑ·Ϊ·ΚΟΥ Δ.Ε.	*(11):*	**3003470**
ΑΡΙΘ. ΕΛΛΗΝΙΚΗΣ ΚΑΤΑΘΕΣΗΣ	*(21):*	910402201
ΗΜΕΡ. ΕΛΛΗΝΙΚΗΣ ΚΑΤΑΘΕΣΗΣ	*(22):*	30.12.91
ΑΡΙΘ./ΗΜΕΡ. ΔΗΜΟΣΙΕΥΣΗΣ ΕΥΡΩΠΑ·Ϊ·ΚΟΥ ΔΙΠΛΩΜΑΤΟΣ	*(87):*	0 323 942/09.10.91
ΑΡΙΘ./ΗΜΕΡ. ΚΑΤΑΘΕΣΗΣ ΕΥΡΩΠΑ·Ϊ·ΚΗΣ ΑΙΤΗΣΗΣ	*(86):*	8943001.1/05.01.89
ΤΙΤΛΟΣ ΕΦΕΥΡΕΣΗΣ	*(54):*	Δοχείο παραγωγής θερμού ύδατος και μέθοδος θερμάνσεως του εν λόγω δοχείου
ΔΙΚΑΙΟΥΧΟΣ	*(73):*	Perez Benoît Avenue Marechal Moncey F-20090 Ajaccio, Γαλλία
ΣΥΜΒΑΤΙΚΕΣ ΠΡΟΤΕΡΑΙΟΤΗΤΕΣ	*(30):*	8800235/08.01.88/Γαλλία
ΕΦΕΥΡΕΤΗΣ	*(72):*	Perez Benoît
ΕΙΔΙΚΟΣ ΠΛΗΡΕΞΟΥΣΙΟΣ	*(74):*	Θεμελή Ιωάννα, δικηγόρος, Κουμπάρη 2, 106 74 Αθήνα
ΑΝΤΙΚΛΗΤΟΣ	*(74):*	Παπακωνσταντίνου Ελένη, δικηγόρος, Κουμπάρη 2, 106 74 Αθήνα

ΠΕΡΙΛΗΨΗ (57)

Η παρούσα εφεύρεση έχει σαν αντικείμενο ένα δοχείο παραγωγής θερμού ύδατος περιλαμβάνον ένα μεταλλικό κάδο (1) διατεταγμένο στο εσωτερικό ενός θερμομονωμένου περιβλήματος (2) και περιλαμβάνον εξ άλλου μέσα θερμάνσεως (9/14) του ύδατος του περιεχομένου στον κάδο και θερμοστατικά μέσα (11) για τη ρύθμιση της θερμοκρασίας του διανεμομένου ύδατος των οποίων το κιβώτιο ελέγχου ευρίσκεται στο εξωτερικό του κάδου, χαρακτηριζόμενο από το ότι περιλαμβάνει, επί πλέον έναν εναλλάκτη θερμότητος (6) ευρισκόμενο στο εσωτερικό του κάδου (1) και βυθισμένο εντός του ύδατος του περιεχομένου σε αυτόν, το οποίο θερμαίνεται με το εν λόγω μέσα θερμάνσεως (9/14), ο οποίος εναλλάκτης (6) περιλαμβάνει μία σωλήνωση εισόδου ψυχρού ύδατος (6a) η οποία εισχωρεί στο κατώτερο τμήμα του κάδου (1) και μία σωλήνωση εξόδου του θερμού ύδατος (6d) η οποία διασχίζει τον κάδο στο ανώτερο τμήμα του (7) και εκτείνεται παράλληλα προς το τοίχωμα του κάδου μέσω του στρώματος θερμομονωτικού υλικού (5) για να φθάσει στο κατώτερο τμήμα του και του οποίου το αισθητήριο (11a) των εν λόγω θερμοστατικών μέσων (11) είναι διατεταγμένο εντός μίας κυλινδρικής θήκης (10) επικολλημένης επί του τμήματος (6b) της σωληνώσεως εισόδου του ψυχρού ύδατος του ευρισκομένου στο εσωτερικό του κάδου (1). Ευρίσκει την εφαρμογή του στα δίκτυα ύδατος χρήσεως.

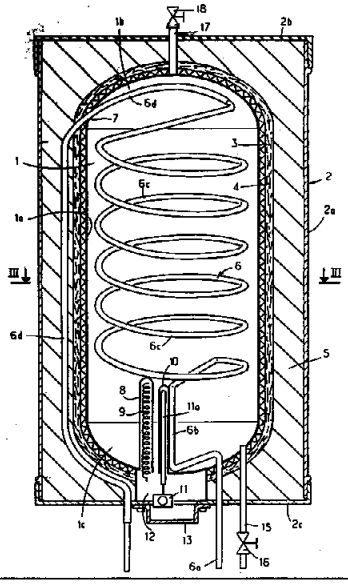

ΑΡΙΘΜΟΣ ΕΥΡΩΠΑΪΚΟΥ Δ.Ε.	*(11):*	**3003471**
ΑΡΙΘ. ΕΛΛΗΝΙΚΗΣ ΚΑΤΑΘΕΣΗΣ	*(21):*	910402202
ΗΜΕΡ. ΕΛΛΗΝΙΚΗΣ ΚΑΤΑΘΕΣΗΣ	*(22):*	30.12.91
ΑΡΙΘ./ΗΜΕΡ. ΔΗΜΟΣΙΕΥΣΗΣ ΕΥΡΩΠΑΪΚΟΥ ΔΙΠΛΩΜΑΤΟΣ	*(87):*	0 292 470/16.10.91
ΑΡΙΘ./ΗΜΕΡ. ΚΑΤΑΘΕΣΗΣ ΕΥΡΩΠΑΪΚΗΣ ΑΙΤΗΣΗΣ	*(86):*	88890124.6/17.05.88
ΤΙΤΛΟΣ ΕΦΕΥΡΕΣΗΣ	*(54):*	Μέθοδος δια τον διαχωρισμό περιεχομένων υλών από ένα υγρό και διάταξη δια τη διεξαγωγή της μεθόδου
ΔΙΚΑΙΟΥΧΟΣ	*(73):*	Stuckart Wolfgang Keinergasse 17/14 A-1030 Wien, Αυστρία
ΣΥΜΒΑΤΙΚΕΣ ΠΡΟΤΕΡΑΙΟΤΗΤΕΣ	*(30):*	1269/87, 19.05.87, Αυστρία
ΕΦΕΥΡΕΤΗΣ	*(72):*	Stuckart Wolfgang
ΕΙΔΙΚΟΣ ΠΛΗΡΕΞΟΥΣΙΟΣ	*(74):*	Θεμελή Ιωάννα, δικηγόρος, Κουμπάρη 2, 106 74 Αθήνα
ΑΝΤΙΚΛΗΤΟΣ	*(74):*	Παπακωνσταντίνου Ελένη, δικηγόρος, Κουμπάρη 2, 106 74 Αθήνα

ΠΕΡΙΛΗΨΗ *(57)*

Μέθοδος δια τη δημιουργία νιφάδων, καταβύθιση συσσωμάτων ή θρόμβωση δια διαλυθέντων, κολλοειδώς διαλυθέντων, εναιωρηθέντων ή γαλακτωματοποιηθέντων περιεχομένων υλικών ή μικροοργανισμών, εντός υγρών και διάταξη προς διεξαγωγή της μεθόδου. Το αντίστοιχο υγρό υποβάλλεται σε ένα ή περισσότερα πεδία υπερήχων, όπου η συχνότης των υπερήχων είναι μεγαλυτέρα από το ένα έβδομο μιας οριακής συχνότητος fo η οποία εξαρτάται από το κινηματικό ιξώδες του υγρού και από τη δραστική ακτίνα των εις το υγρό ευρισκομένων τεμαχιδίων. Η διάταξη παρουσιάζει ένα δοχείο υποβολής σε υπερήχους το οποίο παραλαμβάνει το προς καθαρισμό υγρό και είναι εφοδιασμένο με μια διάταξη αλλαγής κατευθύνσεως υπερήχων η οποία ακτινοβολεί τους υπερήχους σε μια απέναντι ευρισκομένη επιφάνεια ανακλάσεως.

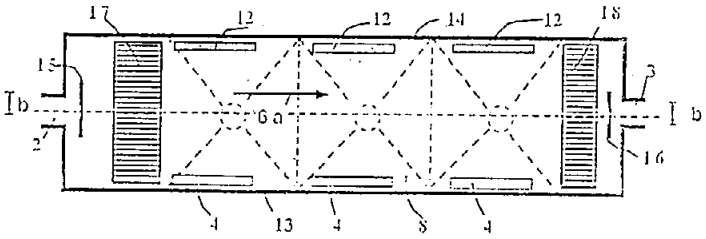

ΑΡΙΘΜΟΣ ΕΥΡΩΠΑΪΚΟΥ Δ.Ε.	*(11):*	**3003472**
ΑΡΙΘ. ΕΛΛΗΝΙΚΗΣ ΚΑΤΑΘΕΣΗΣ	*(21):*	910402207
ΗΜΕΡ. ΕΛΛΗΝΙΚΗΣ ΚΑΤΑΘΕΣΗΣ	*(22):*	30.12.91
ΑΡΙΘ./ΗΜΕΡ. ΔΗΜΟΣΙΕΥΣΗΣ ΕΥΡΩΠΑΪΚΟΥ ΔΙΠΛΩΜΑΤΟΣ	*(87):*	0 296 979/04.12.91
ΑΡΙΘ./ΗΜΕΡ. ΚΑΤΑΘΕΣΗΣ ΕΥΡΩΠΑΪΚΗΣ ΑΙΤΗΣΗΣ	*(86):*	88401587.6/23.06.88
ΤΙΤΛΟΣ ΕΦΕΥΡΕΣΗΣ	*(54):*	Νέα παράγωγα της 1-βενζοϋλ 2-οξο-5-αλκοξυ πυρρολιδίνης, η παρασκευή τους, η εφαρμογή τους ως φάρμακα και οι συνθέσεις που τα περιλαμβάνουν
ΔΙΚΑΙΟΥΧΟΣ	*(73):*	Roussel-Uclaf 35, boulevard des Invalides F-75007 Paris Γαλλία
ΣΥΜΒΑΤΙΚΕΣ ΠΡΟΤΕΡΑΙΟΤΗΤΕΣ	*(30):*	2107987/26.06.87/Ιταλία
ΕΦΕΥΡΕΤΗΣ	*(72):*	1) Galliani Giulio 2) Barzaghi Fernando 3) Zitotti Carlo 4) Toja Emilio
ΕΙΔΙΚΟΣ ΠΛΗΡΕΞΟΥΣΙΟΣ	*(74):*	Γιώτη-Μάνθου Ελένη, δικηγόρος, Στουρνάρα 37, 106 82 Αθήνα
ΑΝΤΙΚΛΗΤΟΣ	*(74):*	Βαγιανός Στ. Γεώργιος, δικηγόρος, Στουρνάρα 37, 106 82 Αθήνα

ΠΕΡΙΛΗΨΗ *(57)*

Η εφεύρεση έχει ως αντικείμενο τις ενώσεις του τύπου (I):

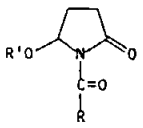

(I)

όπου το R' παριστά άτομο υδρογόνου, ρίζα αλκοϋλίου, γραμμική, διακλαδισμένη ή κυκλική που περιέχει μέχρι 12 άτομα άνθρακος, ρίζα αλκενυλίου που περιέχει από 2 έως 8 άτομα άνθρακος, ρίζα ακυλίου που περιέχει 1 έως 6 άτομα άνθρακος ή ρίζα αραλκοϋλίου που περιέχει 7 έως 15 άτομα άνθρακος και το R παριστά ρίζα αρυλίου που περιέχει μέχρι 14 άτομα άνθρακος σε δεδομένη περίπτωση υποκατεστημένη ή μία ρίζα ετεροκυκλική, αρωματική μονοκυκλική ή πολυκυκλική σε δεδομένη περίπτωση υποκατεστημένη, την παρασκευή τους, την εφαρμογή τους ως φάρμακα και τις συνθέσεις που τις περιλαμβάνουν.

ΑΡΙΘΜΟΣ ΕΥΡΩΠΑΪΚΟΥ Δ.Ε.	***(11):***	**3003473**
ΑΡΙΘ. ΕΛΛΗΝΙΚΗΣ ΚΑΤΑΘΕΣΗΣ	*(21):*	910402357
ΗΜΕΡ. ΕΛΛΗΝΙΚΗΣ ΚΑΤΑΘΕΣΗΣ	*(22):*	31.12.91
ΑΡΙΘ./ΗΜΕΡ. ΔΗΜΟΣΙΕΥΣΗΣ ΕΥΡΩΠΑΪΚΟΥ ΔΙΠΛΩΜΑΤΟΣ	*(87):*	0 272 742/16.10.91
ΑΡΙΘ./ΗΜΕΡ. ΚΑΤΑΘΕΣΗΣ ΕΥΡΩΠΑΪΚΗΣ ΑΙΤΗΣΗΣ	*(86):*	87202490.6/11.12.87
ΤΙΤΛΟΣ ΕΦΕΥΡΕΣΗΣ	*(54):*	Μέθοδος παρασκευής Μερκαπτοβενζοϊκών
ΔΙΚΑΙΟΥΧΟΣ	*(73):*	Stauffer Agricultural Chemicals Company, Inc. C/O ICI Americas Inc. Concord Rike & New Murphy Road Wilmigton Delaware 19897, Η.Π.Α.
ΣΥΜΒΑΤΙΚΕΣ ΠΡΟΤΕΡΑΙΟΤΗΤΕΣ	*(30):*	1) 940997/12.12.86/Η.Π.Α. 2) 940995/12.12.86/Η.Π.Α.
ΕΦΕΥΡΕΤΗΣ	*(72):*	1) Carter Charles Garvie 2) Wehrenberg Peter Karl
ΕΙΔΙΚΟΣ ΠΛΗΡΕΞΟΥΣΙΟΣ	*(74):*	Βόζεμπεργκ-Βρετού Ιλεάνα, δικηγόρος, Σκουφά 60Α, 106 80 Αθήνα
ΑΝΤΙΚΛΗΤΟΣ	*(74):*	Βόζεμπεργκ-Βρετός Θεόδωρος, δικηγόρος, Σκουφά 60Α, 106 80 Αθήνα

ΠΕΡΙΛΗΨΗ (57)

Μέθοδος παρασκευής μιάς ένωσης του τύπου

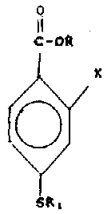

όπου το R είναι αλκύλ, το R_1 είναι αλκύλ ή αρύλ και το X είναι αλογόνο ή νίτρο, που περιλαμβάνει αντίδραση μιας ένωσης του τύπου

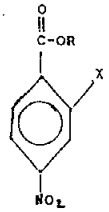

όπου τα R και X είναι όπως ορίζονται παραπάνω, με μία μερκαπτάνη που έχει τον τύπο R-SH, παρουσία μιάς ανόργανης βάσης και ενός πολικού απρωτικού διαλύτη ή ενός μη πολικού απρωτικού διαλύτη και ενός καταλύτη μεταφοράς φάσης.

ΑΡΙΘΜΟΣ ΕΥΡΩΠΑΪΚΟΥ Δ.Ε.	***(11):***	**3003474**
ΑΡΙΘ. ΕΛΛΗΝΙΚΗΣ ΚΑΤΑΘΕΣΗΣ	*(21):*	910402014
ΗΜΕΡ. ΕΛΛΗΝΙΚΗΣ ΚΑΤΑΘΕΣΗΣ	*(22):*	31.12.91
ΑΡΙΘ./ΗΜΕΡ. ΔΗΜΟΣΙΕΥΣΗΣ ΕΥΡΩΠΑΪΚΟΥ ΔΙΠΛΩΜΑΤΟΣ	*(87):*	0 260 209 B1/02.10.91(91/40)
ΑΡΙΘ./ΗΜΕΡ. ΚΑΤΑΘΕΣΗΣ ΕΥΡΩΠΑΪΚΗΣ ΑΙΤΗΣΗΣ	*(86):*	87480005.5/16.07.87
ΤΙΤΛΟΣ ΕΦΕΥΡΕΣΗΣ	*(54):*	Ηλιακός θερμοσίφωνας με αποταμίευση φέροντα μονωτικό προφυλακτήρα
ΔΙΚΑΙΟΥΧΟΣ	*(73):*	Giordano Pascale Chemin de St Bernard F-06220 Vallauris (FR) Γαλλία
ΣΥΜΒΑΤΙΚΕΣ ΠΡΟΤΕΡΑΙΟΤΗΤΕΣ	*(30):*	8612636/08.09.86/Γαλλία
ΕΦΕΥΡΕΤΗΣ	*(72):*	Giordano Pascale
ΕΙΔΙΚΟΣ ΠΛΗΡΕΞΟΥΣΙΟΣ	*(74):*	Κιλιμίρης Κ. Τάσος, δικηγόρος, Υψηλάντου 38, 115 21 Αθήνα
ΑΝΤΙΚΛΗΤΟΣ	*(74):*	Κιλιμίρης Κ. Τάσος, δικηγόρος, Υψηλάντου 38, 115 21 Αθήνα

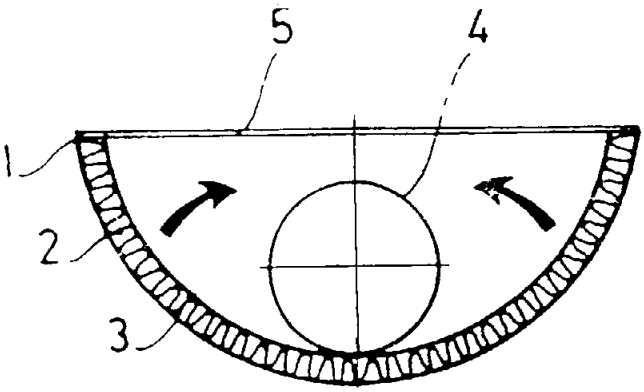

ΠΕΡΙΛΗΨΗ (57)

Η παρούσα εφεύρεση αφορά έναν ηλιακό θερμοσίφωνα αποταμιευτή θερμότητος, ο οποίος φέρει ένα πτυσσόμενο μονωτικό διάφραγμα το οποίον ανοίγει αυτόματα ή χειροκίνητα τις ώρες ηλιοφάνειας και κλείνει επίσης αυτόματα ή χειροκίνητα όταν δεν υπάρχουν φωτεινές ακτίνες (επί παραδείγματι νύκτα) για να ενισχύση τη θερμική μόνωση του κάδου αποταμίευσης και να ελαττώση τις θερμικές απώλειες.

ΑΡΙΘΜΟΣ ΕΥΡΩΠΑΪΚΟΥ Δ.Ε.	*(11):*	**3003475**
ΑΡΙΘ. ΕΛΛΗΝΙΚΗΣ ΚΑΤΑΘΕΣΗΣ	*(21):*	910402238
ΗΜΕΡ. ΕΛΛΗΝΙΚΗΣ ΚΑΤΑΘΕΣΗΣ	*(22):*	31.12.91
ΑΡΙΘ./ΗΜΕΡ. ΔΗΜΟΣΙΕΥΣΗΣ ΕΥΡΩΠΑΪΚΟΥ ΔΙΠΛΩΜΑΤΟΣ	*(87):*	0 290 741/09.10.91
ΑΡΙΘ./ΗΜΕΡ. ΚΑΤΑΘΕΣΗΣ ΕΥΡΩΠΑΪΚΗΣ ΑΙΤΗΣΗΣ	*(86):*	88103769.1/10.03.88
ΤΙΤΛΟΣ ΕΦΕΥΡΕΣΗΣ	*(54):*	Νέα μακρομοριακά, επιφανειακώς ενεργά τεταρτογενή υποκατεστημένα επί του Ν παράγωγα της χιτοσάνης ως και καλλυντικά μέσα με βάσιν τα τοιαύτα νέα παράγωγα της χιτοσάνης
ΔΙΚΑΙΟΥΧΟΣ	*(73):*	Wella Aktiengesellschaft Berliner Alleè 65 W-6100 Darmstadt, Γερμανία
ΣΥΜΒΑΤΙΚΕΣ ΠΡΟΤΕΡΑΙΟΤΗΤΕΣ	*(30):*	3715576/09.05.87/Γερμανία
ΕΦΕΥΡΕΤΗΣ	*(72):*	1) Lang Guenter, Dr 2) Wendel Harald
ΕΙΔΙΚΟΣ ΠΛΗΡΕΞΟΥΣΙΟΣ	*(74):*	Βόζεμπεργκ-Βρετού Ιλεάνα, δικηγόρος, Σκουφά 60Α, 106 80 Αθήνα
ΑΝΤΙΚΛΗΤΟΣ	*(74):*	Βόζεμπεργκ-Βρετός Θεόδωρος, δικηγόρος, Σκουφά 60Α, 106 80 Αθήνα

ΠΕΡΙΛΗΨΗ (57)

Η εφεύρεση αφορά εις καλλυντικόν μέσον δια την περίπτωσιν της κόμης και της επιδερμίδος, το οποίο χαρακτηρίζεται εκ του ότι περιέχει νέα μακρομοριακά επιφανειακώς ενεργά τεταρτοταγή υποκατεστημένα επί του Ν παράγωγα της χιτοσάνης του τύπου (Ι)

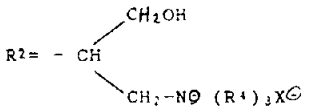

η

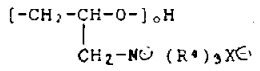

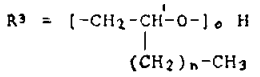

R^4= αλκύλιον, C_1—C_4, X=Cl, Br, J ή CH_3SO_4, o=1-5, n=5-20)

Αφορά επίσης εις τα νέα παράγωγα του τύπου (Ι). Τα νέα παράγωγα της χιτοσάνης διακρίνονται ιδιαιτέρως δια τις επιφανειακώς ενεργές ιδιότητές των, π.χ. τις ιδιότητες αφρισμού και γαλακτοματήρος ως και δια την σταθεροποιητική της κόμμωσης και περιποιητική των τριχών δραστικότητά των.

ΑΡΙΘΜΟΣ ΕΥΡΩΠΑΪΚΟΥ Δ.Ε.	*(11):*	**3003476**
ΑΡΙΘ. ΕΛΛΗΝΙΚΗΣ ΚΑΤΑΘΕΣΗΣ	*(21):*	910402243
ΗΜΕΡ. ΕΛΛΗΝΙΚΗΣ ΚΑΤΑΘΕΣΗΣ	*(22):*	31.12.91
ΑΡΙΘ./ΗΜΕΡ. ΔΗΜΟΣΙΕΥΣΗΣ ΕΥΡΩΠΑΪΚΟΥ ΔΙΠΛΩΜΑΤΟΣ	*(87):*	0 282 320/11.12.91
ΑΡΙΘ./ΗΜΕΡ. ΚΑΤΑΘΕΣΗΣ ΕΥΡΩΠΑΪΚΗΣ ΑΙΤΗΣΗΣ	*(86):*	88302119.8/10.03.88
ΤΙΤΛΟΣ ΕΦΕΥΡΕΣΗΣ	*(54):*	Παράγωγα διφωσφονικού οξέος και φάρμακα τα οποία περιέχουν αυτά
ΔΙΚΑΙΟΥΧΟΣ	*(73):*	Yamanouchi Pharmaceutical Co. Ltd No 3-11 Nihonbashi-Honcho 2-chome Chuo Ku, Tokyo, Ιαπωνία
ΣΥΜΒΑΤΙΚΕΣ ΠΡΟΤΕΡΑΙΟΤΗΤΕΣ	*(30):*	54913/87,10.03.87,Ιαπωνία 248555/87,30.09.87,Ιαπωνία 265097/87,19.10.87,Ιαπωνία 265098/87,19.10.87,Ιαπωνία 311525/87,08.12.87,Ιαπωνία 318077/87,15.12.87,Ιαπωνία 327879/87,24.12.87,Ιαπωνία 327646/87,24.12.87,Ιαπωνία
ΕΦΕΥΡΕΤΗΣ	*(72):*	1) Sakamoto Shuichi 2) Takeuchi Makoto 3) Isomura Yasuo 4) Niigata Kunihiro 5) Abe Tetsushi 6) Kawamuki Kousei 7) Kudou Masafumi
ΕΙΔΙΚΟΣ ΠΛΗΡΕΞΟΥΣΙΟΣ	*(74):*	Θεοδωρίδου Μιράντα, δικηγόρος, Κουμπάρη 2, 106 74 Αθήνα
ΑΝΤΙΚΛΗΤΟΣ	*(74):*	Παπακωνσταντίνου Ελένη, δικηγόρος, Κουμπάρη 2, 106 74 Αθήνα

ΠΕΡΙΛΗΨΗ (57)

Παράγωγα διφωσφονικού οξέος του τύπου (Ι) και τα άλατα αυτών έχουν καλή δραστικότητα παρεμποδίσεως της απορροφήσεως και δραστικότητα εναντίον της αρθρίτιδος:

(Ι)

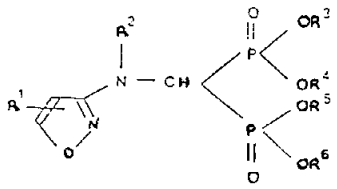

ΑΡΙΘΜΟΣ ΕΥΡΩΠΑ·Ι·ΚΟΥ Δ.Ε.	*(11):*	**3003477**
ΑΡΙΘ. ΕΛΛΗΝΙΚΗΣ ΚΑΤΑΘΕΣΗΣ	*(21):*	910402244
ΗΜΕΡ. ΕΛΛΗΝΙΚΗΣ ΚΑΤΑΘΕΣΗΣ	*(22):*	31.12.91
ΑΡΙΘ./ΗΜΕΡ. ΔΗΜΟΣΙΕΥΣΗΣ ΕΥΡΩΠΑ·Ι·ΚΟΥ ΔΙΠΛΩΜΑΤΟΣ	*(87):*	0 348 683/30.10.91
ΑΡΙΘ./ΗΜΕΡ. ΚΑΤΑΘΕΣΗΣ ΕΥΡΩΠΑ·Ι·ΚΗΣ ΑΙΤΗΣΗΣ	*(86):*	89109925.1/01.06.89
ΤΙΤΛΟΣ ΕΦΕΥΡΕΣΗΣ	*(54):*	Φαρμακευτικαί συνθέσεις περιέχουσαι Ibuprofen (Ιμπουπροφέν) εν συνδυασμώ μετά αντισταμινικού πιπεριδινοαλκανόλης
ΔΙΚΑΙΟΥΧΟΣ	*(73):*	Merrell Dow Pharmaceuticals Inc 2110 East Galbraith Road, Cincinnati Ohio 45215-6300, Η.Π.Α.
ΣΥΜΒΑΤΙΚΕΣ ΠΡΟΤΕΡΑΙΟΤΗΤΕΣ	*(30):*	200817/01.06.88/Η.Π.Α. 344183/27.04.89/Η.Π.Α.
ΕΦΕΥΡΕΤΗΣ	*(72):*	1) Schock Herbert 2) Nadler William R. 3) Long David F.
ΕΙΔΙΚΟΣ ΠΛΗΡΕΞΟΥΣΙΟΣ	*(74):*	Θεοδωρίδου Μιράντα, δικηγόρος, Κουμπάρη 2, 106 74 Αθήνα
ΑΝΤΙΚΛΗΤΟΣ	*(74):*	Παπακωνσταντίνου Ελένη, δικηγόρος, Κουμπάρη 2, 106 74 Αθήνα

ΠΕΡΙΛΗΨΗ (57)

Η παρούσα εφεύρεσις απευθύνεται εις δισκίον πολλών-στιβάδων (στρώσεων) το οποίον περιέχει στιβάδα IBUPROFEN, στιβάδα αντιϊσταμινικού πιπεριδινοαλκανόλης, και στιβάδα ή στιβάδες περιέχουσα καθιερωμένα φαρμακευτικά έκδοχα, η οποία παρεμβάλλεται μεταξύ της στιβάδος του IBUPROFEN και της πιπερινοαλκανόλης και χρησιμεύει να διαχωρίζη αυτάς φυσικώς. Το δισκίον τούτο επιλύει τα προβλήματα τα σχετιζόμενα με τας φυσικάς και χημικάς ασυμβατότητας μεταξύ του ιμπουπροφέν και των αντιϊσταμινικών πιπεριδινοαλκοόλης.

ΑΡΙΘΜΟΣ ΕΥΡΩΠΑ·Ι·ΚΟΥ Δ.Ε.	*(11):*	**3003478**
ΑΡΙΘ. ΕΛΛΗΝΙΚΗΣ ΚΑΤΑΘΕΣΗΣ	*(21):*	910402245
ΗΜΕΡ. ΕΛΛΗΝΙΚΗΣ ΚΑΤΑΘΕΣΗΣ	*(22):*	31.12.91
ΑΡΙΘ./ΗΜΕΡ. ΔΗΜΟΣΙΕΥΣΗΣ ΕΥΡΩΠΑ·Ι·ΚΟΥ ΔΙΠΛΩΜΑΤΟΣ	*(87):*	0 287 941/27.12.91
ΑΡΙΘ./ΗΜΕΡ. ΚΑΤΑΘΕΣΗΣ ΕΥΡΩΠΑ·Ι·ΚΗΣ ΑΙΤΗΣΗΣ	*(86):*	88105903.4/13.04.88
ΤΙΤΛΟΣ ΕΦΕΥΡΕΣΗΣ	*(54):*	Μέθοδος για την ενίσχυση της ακαμψίας του μεταλλικού αμαξώματος, ιδιαίτερα του συγκροτήματος του δαπέδου επιβατικών αυτοκινήτων
ΔΙΚΑΙΟΥΧΟΣ	*(73):*	Apprich Harry Steinbeisstrasse 1 D-7311 Hochdorf, Γερμανία
ΣΥΜΒΑΤΙΚΕΣ ΠΡΟΤΕΡΑΙΟΤΗΤΕΣ	*(30):*	3713302/18.04.87/Γερμανία 3728757/28.08.87/Γερμανία
ΕΦΕΥΡΕΤΗΣ	*(72):*	Apprich Harry
ΕΙΔΙΚΟΣ ΠΛΗΡΕΞΟΥΣΙΟΣ	*(74):*	Θεοδωρίδου Μιράντα, δικηγόρος, Κουμπάρη 2, 106 74 Αθήνα
ΑΝΤΙΚΛΗΤΟΣ	*(74):*	Παπακωνσταντίνου Ελένη, δικηγόρος, Κουμπάρη 2, 106 74 Αθήνα

ΠΕΡΙΛΗΨΗ (57)

Μια μέθοδος για την ενίσχυση της ακαμψίας του αμαξώματος των επιβατικών αυτοκινήτων, ιδιαίτερα του συγκροτήματος του δαπέδου συμπεριλαμβανόμενων των κοίλων χώρων, περιλαμβάνει τα ακόλουθα βήματα. Επιστρώνει κανείς την εσωτερική πλευρά του αμαξώματος με ένα απορροφητικό, υφασμένο υλικό, εμποτίζει το υλικό αυτό με μια συνθετική ρητίνη ικανή να ρέει· επιθέτει το εμποτισμένο υλικό στην εσωτερική επιφανειακή μορφή του αμαξώματος σε μορφοσύμπλεξη και αφήνει να σκληρυνθεί υπό πίεση η συνθετική ρητίνη στο υφασμένο υλικό.

FIG.1

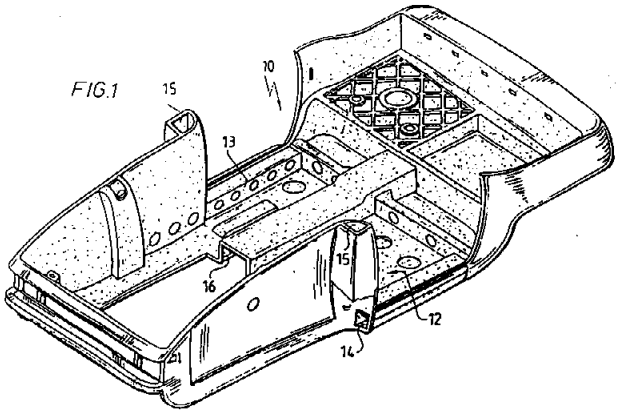

ΑΡΙΘΜΟΣ ΕΥΡΩΠΑ·Ι·ΚΟΥ Δ.Ε.	***(11):***	**3003479**
ΑΡΙΘ. ΕΛΛΗΝΙΚΗΣ ΚΑΤΑΘΕΣΗΣ	*(21):*	910402247
ΗΜΕΡ. ΕΛΛΗΝΙΚΗΣ ΚΑΤΑΘΕΣΗΣ	*(22):*	31.12.91
ΑΡΙΘ./ΗΜΕΡ. ΔΗΜΟΣΙΕΥΣΗΣ ΕΥΡΩΠΑ·Ι·ΚΟΥ ΔΙΠΛΩΜΑΤΟΣ	*(87):*	0 331 461/11.12.91
ΑΡΙΘ./ΗΜΕΡ. ΚΑΤΑΘΕΣΗΣ ΕΥΡΩΠΑ·Ι·ΚΗΣ ΑΙΤΗΣΗΣ	*(86):*	89302037.0/01.03.89
ΤΙΤΛΟΣ ΕΦΕΥΡΕΣΗΣ	*(54):*	Διάταξη κατακλυσμού λεκάνης αποχωρητηρίου
ΔΙΚΑΙΟΥΧΟΣ	*(73):*	Toto Ltd. 1-1, Nakajima 2-Chome Kokurakita-Ku Kitakyushu-Shi Fukuoka 802, Ιαπωνία
ΣΥΜΒΑΤΙΚΕΣ ΠΡΟΤΕΡΑΙΟΤΗΤΕΣ	*(30):*	49993/88,02.03.88,Ιαπωνία 117460/88,15.03.88,Ιαπωνία 130949/88,27.05.88,Ιαπωνία
ΕΦΕΥΡΕΤΗΣ	*(72):*	1) Tsutsui Osamu 2) Haraga Hisato 3) Makita Atsuo 4) Takeuchi Hirofumi
ΕΙΔΙΚΟΣ ΠΛΗΡΕΞΟΥΣΙΟΣ	*(74):*	Θεοδωρίδου Μιράντα, δικηγόρος, Κουμπάρη 2, 106 74 Αθήνα
ΑΝΤΙΚΛΗΤΟΣ	*(74):*	Παπακωνσταντίνου Ελένη, δικηγόρος, Κουμπάρη 2, 106 74 Αθήνα

ΠΕΡΙΛΗΨΗ (57)

Μια διάταξη κατακλυσμού λεκάνης αποχωρητηρίου πλένει μια λεκάνη αποχωρητηρίου, ενώ ελέγχει την ταχύτητα ροής του ύδατος κατακλυσμού το οποίον τροφοδοτείται στην λεκάνη αποχωρητηρίου δια ένα μέγιστο αποτέλεσμα κατακλυσμού. Η διάταξη κατακλυσμού λεκάνης αποχωρητηρίου περιλαμβάνει μια διάταξη παροχής ύδατος δια την παροχή του ύδατος κατακλυσμού εις την λεκάνη αποχωρητηρίου όπου η διάταξη τροφοδοσίας ύδατος περιλαμβάνει μια βαλβίδα ελέγχου της ταχύτητος ροής (15) δια τον έλεγχο της ταχύτητος ροής του ύδατος κατακλυσμού που τροφοδοτείται εις την λεκάνη αποχωρητηρίου, μια διάταξη ενεργοποιήσεως (40) δια την ενεργοποίηση της βαλβίδος ελέγχου της ταχύτητος ροής και μια διάταξη ελέγχου (17) η οποία υφίσταται χειρισμό συμφώνως προς ένα προκαθορισμένο πρόγραμμα σχεδίου ταχύτητος ροής το οποίον ελέγχει την λειτουργία της διατάξεως ενεργοποιήσεως δια να μεταβάλλει την ταχύτητα ροής του ύδατος κατακλυσμού σε ένα κύκλο κατακλυσμού αναλόγως του χρόνου από ένα χρόνο ενάρξεως του κατακλυσμού της λεκάνης του αποχωρητηρίου έως ένα χρόνο περατώσεως κατακλυσμού της λεκάνης αποχωρητηρίου.

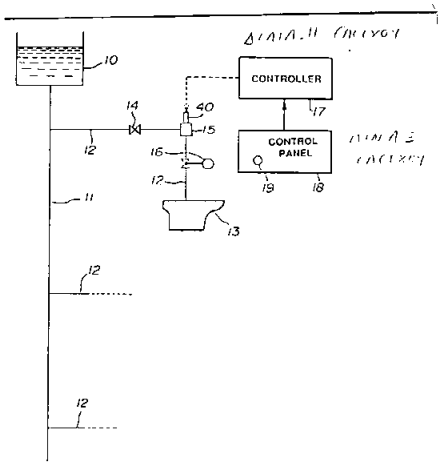

ΑΡΙΘΜΟΣ ΕΥΡΩΠΑ·Ι·ΚΟΥ Δ.Ε.	***(11):***	**3003480**
ΑΡΙΘ. ΕΛΛΗΝΙΚΗΣ ΚΑΤΑΘΕΣΗΣ	*(21):*	910402248
ΗΜΕΡ. ΕΛΛΗΝΙΚΗΣ ΚΑΤΑΘΕΣΗΣ	*(22):*	31.12.91
ΑΡΙΘ./ΗΜΕΡ. ΔΗΜΟΣΙΕΥΣΗΣ ΕΥΡΩΠΑ·Ι·ΚΟΥ ΔΙΠΛΩΜΑΤΟΣ	*(87):*	0 307 645/16.10.91
ΑΡΙΘ./ΗΜΕΡ. ΚΑΤΑΘΕΣΗΣ ΕΥΡΩΠΑ·Ι·ΚΗΣ ΑΙΤΗΣΗΣ	*(86):*	88113467.0/19.08.88
ΤΙΤΛΟΣ ΕΦΕΥΡΕΣΗΣ	*(54):*	Διάταξη δι 'ένα σύστημα συναρμολογήσεως της τεχνικής εφαρμογής το οποίο αποτελείται από ένα στοιχείο πομπού και μία ολισθαίνουσα μονάδα
ΔΙΚΑΙΟΥΧΟΣ	*(73):*	Hirschmann Gregory C. Rautistrasse 12 CH-8047 Zürich, Ελβετία
ΣΥΜΒΑΤΙΚΕΣ ΠΡΟΤΕΡΑΙΟΤΗΤΕΣ	*(30):*	3320/87,27.08.87,Ελβετία
ΕΦΕΥΡΕΤΗΣ	*(72):*	Hirschmann, Gregory C.
ΕΙΔΙΚΟΣ ΠΛΗΡΕΞΟΥΣΙΟΣ	*(74):*	Θεοδωρίδου Μιράντα, δικηγόρος, Κουμπάρη 2, 106 74 Αθήνα
ΑΝΤΙΚΛΗΤΟΣ	*(74):*	Παπακωνσταντίνου Γ. Ελένη, δικηγόρος, Κουμπάρη 2, 106 74 Αθήνα

ΠΕΡΙΛΗΨΗ (57)

Η εφεύρεση αφορά μια διάταξη με ένα τουλάχιστον στοιχείο δοκού με τουλάχιστον μια τοποθετημένη με δυνατότητα γραμμικής μεταθέσεως επ' αυτού μονάδα ολισθήσεως δια ένα σύστημα συναρμολογήσεως (100) της τεχνικής εφαρμογής στην οποία διάταξη η μονάς ολισθήσεως (95) είναι λειτουργικά συνδεδεμένη με ένα εξάρτημα καλωδίου έλξεως (150) ηλεκτρικά/πνευματικά ή ηλεκτρικά/υδραυλικά με πηγή ενεργείας ή πηγή συναρμολογήσεως.

Το στοιχείο δοκού (10) είναι διαμορφωμένο ως κατασκευή κελλίων εξ ενός τεμαχίου και έχει μια ενσωματωμένη τροχιά οδηγήσεως (15), η οποία παρουσιάζει σε σχέση προς τα οριζόντια δάπεδα και τα κατακόρυφα τοιχώματα μια λοξή θέση εντός του στοιχείου δοκού (10) δια της οποίας επιτυγχάνεται μια διάταξη που εξοικονομεί χώρο και προστατεύει σε μεγάλο βαθμό από εξωτερική επίδραση του εξαρτήματος έλξεως καλωδίου (150).

Η ολισθαίνουσα μονάς (95) περιλαμβάνει ένα συγκρότημα εκκινήσεως (45), το οποίο είναι τοποθετημένο επί ενός διαμορφωμένου σε σχήμα U τεμαχίου κεφαλής (35) που οδηγείται με τα πλευρικά σκέλη (37,38) επί του στοιχείου δοκού (10) και είναι συνδεδεμένο λειτουργικά δια τη γραμμική κίνηση με μια οδοντωτή ράβδο (30) τοποθετημένη στη φέρουσα δοκό δια τοποθετημένων (80, 80', 75, 75') σχηματίζει η μονάς ολισθήσεως (95) με το δοχείο στοιχείου δοκού (10) ένα κλειστό σύστημα που προστατεύεται από εξωτερική επίδραση.

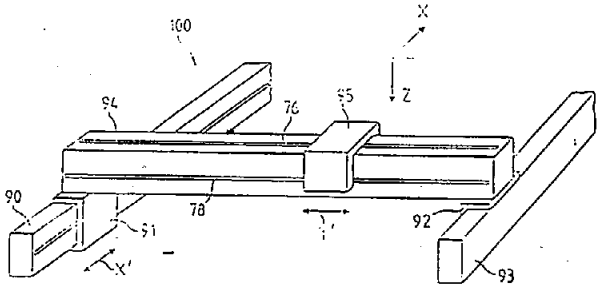

ΑΡΙΘΜΟΣ ΕΥΡΩΠΑ·Ι·ΚΟΥ Δ.Ε.	*(11):*	**3003481**
ΑΡΙΘ. ΕΛΛΗΝΙΚΗΣ ΚΑΤΑΘΕΣΗΣ	*(21):*	910402251
ΗΜΕΡ. ΕΛΛΗΝΙΚΗΣ ΚΑΤΑΘΕΣΗΣ	*(22):*	31.12.91
ΑΡΙΘ./ΗΜΕΡ. ΔΗΜΟΣΙΕΥΣΗΣ ΕΥΡΩΠΑ·Ι·ΚΟΥ ΔΙΠΛΩΜΑΤΟΣ	*(87):*	0 307 303/04.12.91
ΑΡΙΘ./ΗΜΕΡ. ΚΑΤΑΘΕΣΗΣ ΕΥΡΩΠΑ·Ι·ΚΗΣ ΑΙΤΗΣΗΣ	*(86):*	88402242.7/07.09.88
ΤΙΤΛΟΣ ΕΦΕΥΡΕΣΗΣ	*(54):*	[(Πυριμιδινυλ-2)-αμινοαλκυλ]-1 πιπεριδίνες, η κατασκευή τους και η εφαρμογή τους στην θεραπευτική
ΔΙΚΑΙΟΥΧΟΣ	*(73):*	Synthelabo 58 rue de la Glacière F-75013 Paris, Γαλλία
ΣΥΜΒΑΤΙΚΕΣ ΠΡΟΤΕΡΑΙΟΤΗΤΕΣ	*(30):*	8712502/09.09.87/Γαλλία
ΕΦΕΥΡΕΤΗΣ	*(72):*	1) Manoury Philippe 2) Saarmets Alfred
ΕΙΔΙΚΟΣ ΠΛΗΡΕΞΟΥΣΙΟΣ	*(74):*	Θεοδωρίδου Μιράντα, δικηγόρος, Κουμπάρη 2, 106 74 Αθήνα
ΑΝΤΙΚΛΗΤΟΣ	*(74):*	Παπακωνσταντίνου Γ. Ελένη, δικηγόρος, Κουμπάρη 2, 106 74 Αθήνα

ΠΕΡΙΛΗΨΗ *(57)*

Πυριμιδινυλαμινωμένα παράγωγα πιπεριδίνης, που απαντούν στον τύπο I:

(I)

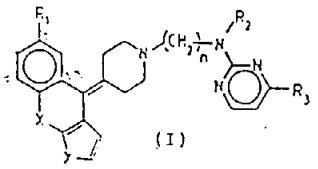

(I)

στον οποίο
το X παριστά ρίζα $(CH_2)_2$, CH=CH ή CH_2-CO,
το Y παριστά την ρίζα CH=CH ή άτομο θείου,
το n είναι 2,3 ή 4,
το R_1 είναι άτομο υδρογόνου ή αλογόνου,
το R_2 είναι άτομο υδρογόνου ή αλκυλοριζικό (C_1-C_4),
το R_3 είναι άτομο υδρογόνου ή υδροξύλιο, καθώς και τα άλατα προσθήκης τους με φαρμακευτικώς αποδεκτά οξέα. Εφαρμογή στην θεραπευτική.

ΑΡΙΘΜΟΣ ΕΥΡΩΠΑ·Ι·ΚΟΥ Δ.Ε.	*(11):*	**3003482**
ΑΡΙΘ. ΕΛΛΗΝΙΚΗΣ ΚΑΤΑΘΕΣΗΣ	*(21):*	910402259
ΗΜΕΡ. ΕΛΛΗΝΙΚΗΣ ΚΑΤΑΘΕΣΗΣ	*(22):*	31.12.91
ΑΡΙΘ./ΗΜΕΡ. ΔΗΜΟΣΙΕΥΣΗΣ ΕΥΡΩΠΑ·Ι·ΚΟΥ ΔΙΠΛΩΜΑΤΟΣ	*(87):*	0 292 050/21.11.91
ΑΡΙΘ./ΗΜΕΡ. ΚΑΤΑΘΕΣΗΣ ΕΥΡΩΠΑ·Ι·ΚΗΣ ΑΙΤΗΣΗΣ	*(86):*	88200931.9/10.05.88
ΤΙΤΛΟΣ ΕΦΕΥΡΕΣΗΣ	*(54):*	Βελτιωμέναι συνθέσεις περιέχουσαι φλουναριζίνη
ΔΙΚΑΙΟΥΧΟΣ	*(73):*	Janssen Pharmaceutica N.V. Turnhoutseweg 30 B-2340 Beerse, Βέλγιο
ΣΥΜΒΑΤΙΚΕΣ ΠΡΟΤΕΡΑΙΟΤΗΤΕΣ	*(30):*	50644/18.05.87/Η.Π.Α.
ΕΦΕΥΡΕΤΗΣ	*(72):*	1) Mesens Jean 2) Van Peer Achiel Paul 3) Heykants Josef Jan Pieter
ΕΙΔΙΚΟΣ ΠΛΗΡΕΞΟΥΣΙΟΣ	*(74):*	Θεοδωρίδου Μιράντα, δικηγόρος, Κουμπάρη 2, 106 74 Αθήνα
ΑΝΤΙΚΛΗΤΟΣ	*(74):*	Παπακωνσταντίνου Γ. Ελένη, δικηγόρος, Κουμπάρη 2, 106 74 Αθήνα

ΠΕΡΙΛΗΨΗ *(57)*

Συνθέσεις περιέχουσαι φλουναριζίνη ως δραστικόν συστατικόν και, ως φορέα κατάλληλον επιφανειακώς δρώσα ουσία, της ρηθείσης επιφανειακώς δρώσης ουσίας ούσης πολυαιθοξυλιωμένου λιπαρού οξέος ή αλκοόλης ή πολυαιθοξυλιωμένου ελαίου ή λίπους (γλυκεριδίου) και, πλέον συγκεκριμένως, το ρηθέν πολυαιθοξυλιωμένον λιπαρόν οξύ, αλκοόλη, έλαιον ή λίπος περιέχει 5 έως 100, και κατά προτίμησιν 20 έως 60 αιθοξυ μονάδες, και, εάν είναι επιθυμητόν, έτερα βοηθητικά μέσα.

ΑΡΙΘΜΟΣ ΕΥΡΩΠΑ·Ι·ΚΟΥ Δ.Ε.	*(11):*	**3003483**
ΑΡΙΘ. ΕΛΛΗΝΙΚΗΣ ΚΑΤΑΘΕΣΗΣ	*(21):*	910402260
ΗΜΕΡ. ΕΛΛΗΝΙΚΗΣ ΚΑΤΑΘΕΣΗΣ	*(22):*	31.12.91
ΑΡΙΘ./ΗΜΕΡ. ΔΗΜΟΣΙΕΥΣΗΣ ΕΥΡΩΠΑ·Ι·ΚΟΥ ΔΙΠΛΩΜΑΤΟΣ	*(87):*	0 276 637/13.11.91
ΑΡΙΘ./ΗΜΕΡ. ΚΑΤΑΘΕΣΗΣ ΕΥΡΩΠΑ·Ι·ΚΗΣ ΑΙΤΗΣΗΣ	*(86):*	87830459.1/22.12.87
ΤΙΤΛΟΣ ΕΦΕΥΡΕΣΗΣ	*(54):*	Σύστημα πεδήσεως αυτοκινήτου με αντισφηνωτική λειτουργία τροχών
ΔΙΚΑΙΟΥΧΟΣ	*(73):*	Marell, Autronica S.p.A. Via Griziotti 4 I-20145 Μιλάνο Ιταλία
ΣΥΜΒΑΤΙΚΕΣ ΠΡΟΤΕΡΑΙΟΤΗΤΕΣ	*(30):*	6799986/31.12.86/Ιταλία
ΕΦΕΥΡΕΤΗΣ	*(72):*	Cotignoli Giuseppe
ΕΙΔΙΚΟΣ ΠΛΗΡΕΞΟΥΣΙΟΣ	*(74):*	Θεοδωρίδου Μιράντα, δικηγόρος, Κουμπάρη 2, 106 74 Αθήνα
ΑΝΤΙΚΛΗΤΟΣ	*(74):*	Παπακωνσταντίνου Γ. Ελένη, δικηγόρος, Κουμπάρη 2, 106 74 Αθήνα

ΠΕΡΙΛΗΨΗ (57)

Για να επανεφαρμοσθεί η πίεση λειτουργίας υγρού εις τα μέλη πεδήσεως των τροχών μετά από την εκτέλεση μιας αντισφηνωτικής λειτουργίας, προβλέπονται μέσα συμπιέσεως (8, 10, 12) τα οποία κινούνται μέσω πιέσεως χαμηλοτέρας της ατμοσφαιρικής (κενόν) η οποία υπάρχει εις την πολλαπλή εισαγωγή (D) του κινητήρος. Η εφαρμογή της πιέσεως πεδήσεως ελέγχεται από μια βαλβίδα (3) η οποία λαμβάνει ένα σήμα εντολής ανοίγματος το οποίο αποτελείται από ένα συρμό παλμών από μια συσκευή ελέγχου (18). Προβλέπεται τουλάχιστον ένας αισθητήρας κενού (19) ο οποίος παράγει ένα σήμα παρακολουθήσεως ενδεικτικό της στάθμης του κενού που υπάρχει στην πολλαπλή εισαγωγή (D). Η συσκευή ελέγχου (18) προκαλεί άνοιγμα της βαλβίδος (3) με ένα βήμα εντολής του οποίου η μέση τιμή είναι αντιστρόφως ανάλογη προς την στάθμη του σήματος παρακολουθήσεως το οποίο παράγεται υπό του αισθητήρος κενού (19).

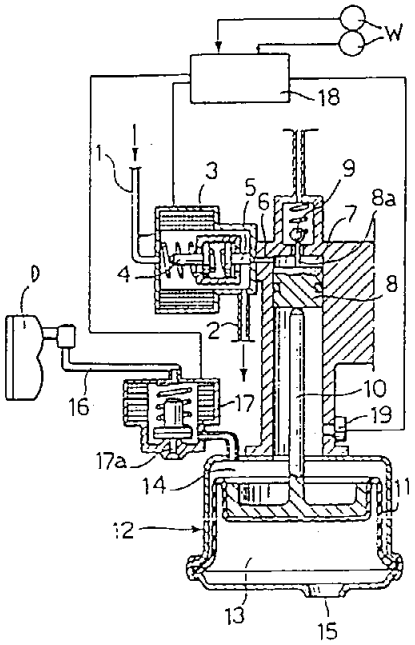

ΑΡΙΘΜΟΣ ΕΥΡΩΠΑ·Ι·ΚΟΥ Δ.Ε.	*(11):*	**3003484**
ΑΡΙΘ. ΕΛΛΗΝΙΚΗΣ ΚΑΤΑΘΕΣΗΣ	*(21):*	910402263
ΗΜΕΡ. ΕΛΛΗΝΙΚΗΣ ΚΑΤΑΘΕΣΗΣ	*(22):*	31.12.91
ΑΡΙΘ./ΗΜΕΡ. ΔΗΜΟΣΙΕΥΣΗΣ ΕΥΡΩΠΑ·Ι·ΚΟΥ ΔΙΠΛΩΜΑΤΟΣ	*(87):*	0 384 827/04.12.91
ΑΡΙΘ./ΗΜΕΡ. ΚΑΤΑΘΕΣΗΣ ΕΥΡΩΠΑ·Ι·ΚΗΣ ΑΙΤΗΣΗΣ	*(86):*	90400459.5/20.02.90
ΤΙΤΛΟΣ ΕΦΕΥΡΕΣΗΣ	*(54):*	Μη μηχανικός ρυθμιστής της παροχής στερεών υλών εγκατεστημένος μεταξύ δύο ρευστοποιημένων μέσων
ΔΙΚΑΙΟΥΧΟΣ	*(73):*	Charbounages de France (Etablissement Public Dit:) Tour Albert 1ER 65 Avenue de Colmar F-92507 Rueil Malmaison Cédéx, Γαλλία
ΣΥΜΒΑΤΙΚΕΣ ΠΡΟΤΕΡΑΙΟΤΗΤΕΣ	*(30):*	8902401/24.02.89/Γαλλία
ΕΦΕΥΡΕΤΗΣ	*(72):*	1) Guigon Pierre François 2) Large Jean-François 3) Vernotte Vincent Pierre
ΕΙΔΙΚΟΣ ΠΛΗΡΕΞΟΥΣΙΟΣ	*(74):*	Κιλιμίρης Κ. Τάσος, δικηγόρος, Υψηλάντου 38, 115 21 Αθήνα
ΑΝΤΙΚΛΗΤΟΣ	*(74):*	Κιλιμίρης Κ. Τάσος, δικηγόρος, Υψηλάντου 38, 115 21 Αθήνα

ΠΕΡΙΛΗΨΗ (57)

Η εφεύρεσις αφορά μία μη μηχανική διάταξη ρυθμίσεως της παροχής των στερεών υλών που κυκλοφορούν υπό την επίδραση μιάς κινητήριας δυνάμεως μεταξύ δύο ρευστοποιημένων μέσων 10,15, που διατηρούνται χωριστά εντός δύο γειτονικών περιβλημάτων 1,2 τα οποία επικοινωνούν με ένα κάτω άνοιγμα 12 δημιουργούμενο στην παρειά διαχωρισμού τους 11, όπου το άνοιγμα τούτο πλαισιώνεται από πίνακες παρεκκλίσεως 16,17 για τα αέρια ρευστοποιήσεως κάθε περιβλήματος, που περιλαμβάνει σε κάθε πλευρά της παρειάς διαχωρισμού 11, στο εσωτερικό του διαμερίσματος 20,21 του περιοριζόμενου από τον αντίστοιχο πίνακα παρεκλίσεως 16,17, ένα εγχυτήρα αερίου αερισμού 12,19, όπου ο εγχυτήρας 19 ο τοποθετημένος εντός του προς τα κατάντι διαμερίσματος 21 παρέχει μία σταθερή παροχή αερίου, και όπου ο εγχυτήρας 18 ο κείμενος εντός του προς τα ανάντι διαμερίσματος 20 παρέχει μία ρυθμίσιμη παροχή αερίου.

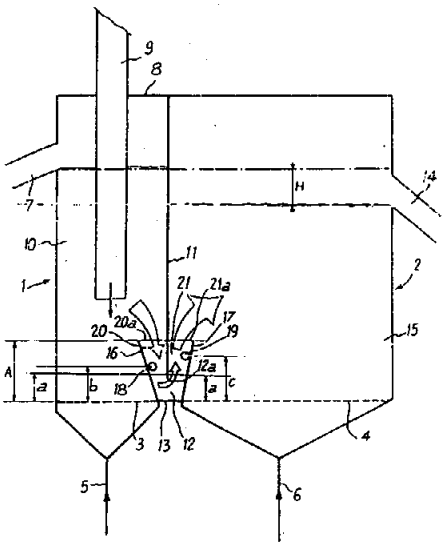

ΑΡΙΘΜΟΣ ΕΥΡΩΠΑΪΚΟΥ Δ.Ε.	*(11):*	**3003485**
ΑΡΙΘ. ΕΛΛΗΝΙΚΗΣ ΚΑΤΑΘΕΣΗΣ	*(21):*	910402265
ΗΜΕΡ. ΕΛΛΗΝΙΚΗΣ ΚΑΤΑΘΕΣΗΣ	*(22):*	31.12.91
ΑΡΙΘ./ΗΜΕΡ. ΔΗΜΟΣΙΕΥΣΗΣ ΕΥΡΩΠΑΪΚΟΥ ΔΙΠΛΩΜΑΤΟΣ	*(87):*	0 284 574/13.11.91
ΑΡΙΘ./ΗΜΕΡ. ΚΑΤΑΘΕΣΗΣ ΕΥΡΩΠΑΪΚΗΣ ΑΙΤΗΣΗΣ	*(86):*	88850045.1/08.02.88
ΤΙΤΛΟΣ ΕΦΕΥΡΕΣΗΣ	*(54):*	Στροφέας
ΔΙΚΑΙΟΥΧΟΣ	*(73):*	Instrumentkapor Svenska AB Box 6027, S-17506 Jarfalla Sweden, Σουηδία
ΣΥΜΒΑΤΙΚΕΣ ΠΡΟΤΕΡΑΙΟΤΗΤΕΣ	*(30):*	8700804/25.02.87/Σουηδία
ΕΦΕΥΡΕΤΗΣ	*(72):*	Eklund Erik
ΕΙΔΙΚΟΣ ΠΛΗΡΕΞΟΥΣΙΟΣ	*(74):*	Κιλιμίρης Κ. Τάσος, δικηγόρος, Υψηλάντου 38, 115 21 Αθήνα
ΑΝΤΙΚΛΗΤΟΣ * *	*(74):*	Κιλιμίρης Κ. Τάσος, δικηγόρος, Υψηλάντου 38, 115 21 Αθήνα

ΠΕΡΙΛΗΨΗ *(57)*

Η διάταξις, μέσω της οποίας μία κεραία μπορεί να περιστρέφεται και να κλίνει, περιλαμβάνει ένα περίβλημα γραναζίων 1 που έχει ένα κάτω σύνδεσμο για πρόσαρμογή του περιβλήματος στην κορυφή ενός ιστού και ένα σωλήνα 4 που φέρει μία κεραία. Ο άνω σύνδεσμος 3 περιλαμβάνει ένα κάτω τμήμα 6 συνδεδεμένο σταθερά με τον σωλήνα 5 και ένα άνω τμήμα 4 αρθρωμένο με το κάτω τμήμα 6. Στον σωλήνα 5 τίθεται στο εσωτερικό του μία ράβδος 10 ή παρόμοιο στοιχείο, που μπορεί να κινείται κατά την διεύθυνση του γεωμετρικού άξονα του σωλήνα, το δε άνω άκρο της ράβδου αυτής 10 συνδέεται με το άνω τμήμα 7 του άνω συνδέσμου 3 έτσι ώστε, όταν η ράβδος 10 κινείται αξονικά, να μεταβάλλεται η γωνία η οριζόμενη από τα δύο τμήματα συνδέσμου 6, 7 με τον διαμήκη άξονα, και στο περίβλημα γραναζίων πρόβλέπονται μέσα κινητοποιήσεως 18, 19, 26, 27 για να μετατοπίζεται η ράβδος 10 αξονικά ως προς το περίβλημα γραναζίων 1, έτσι ώστε να μπορεί ένα άνω χιτώνιο κορυφής 4 συνδεδεμένο στο άνω τμήμα 7 του άνω συνδέσμου 3 να φέρεται σε μία προκαθορισμένη γωνία με τον σωλήνα 5, και να μπορεί να διατηρείται η γωνία αυτή κατά το διάστημα της περιστροφής του σωλήνα γύρω από τον διαμήκη άξονά του.

Fig. 1

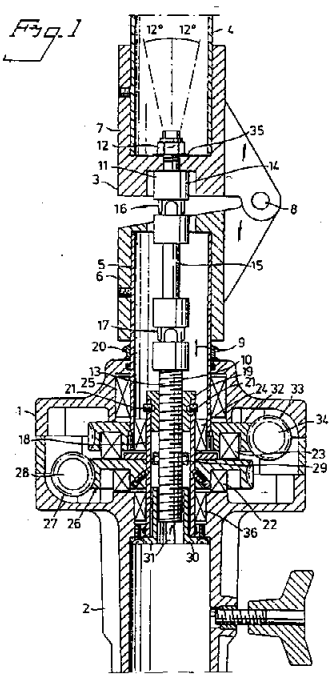

ΑΡΙΘΜΟΣ ΕΥΡΩΠΑΪΚΟΥ Δ.Ε.	*(11):*	**3003486**
ΑΡΙΘ. ΕΛΛΗΝΙΚΗΣ ΚΑΤΑΘΕΣΗΣ	*(21):*	910401152
ΗΜΕΡ. ΕΛΛΗΝΙΚΗΣ ΚΑΤΑΘΕΣΗΣ	*(22):*	03.01.92
ΑΡΙΘ./ΗΜΕΡ. ΔΗΜΟΣΙΕΥΣΗΣ ΕΥΡΩΠΑΪΚΟΥ ΔΙΠΛΩΜΑΤΟΣ	*(87):*	0 371 897 A1/02.01.92
ΑΡΙΘ./ΗΜΕΡ. ΚΑΤΑΘΕΣΗΣ ΕΥΡΩΠΑΪΚΗΣ ΑΙΤΗΣΗΣ	*(86):*	89420474.2/29.11.89
ΤΙΤΛΟΣ ΕΦΕΥΡΕΣΗΣ	*(54):*	Μέθοδος διακόσμησης ενός προπλάσματος προς εξομοίωση, χρήση αυτής της μεθόδου και λαμβανόμενα προϊόντα
ΔΙΚΑΙΟΥΧΟΣ	*(73):*	Cebal 98, Boulevard Victor Hugo F-92115 Clichy, Γαλλία
ΣΥΜΒΑΤΙΚΕΣ ΠΡΟΤΕΡΑΙΟΤΗΤΕΣ	*(30):*	8816099/01.12.88/Γαλλία
ΕΦΕΥΡΕΤΗΣ	*(72):*	1) Masse Christophe 2) Philippe Michel
ΕΙΔΙΚΟΣ ΠΛΗΡΕΞΟΥΣΙΟΣ	*(74):*	Γύζη Μαρούζα, δικηγόρος, Δημοκρίτου 15, 106 73 Αθήνα
ΑΝΤΙΚΛΗΤΟΣ	*(74):*	Κιλιμίρης Αν., δικηγόρος, Υψηλάντου 38, Αθήνα

ΠΕΡΙΛΗΨΗ *(57)*

Η εφεύρεση έχει για πρώτο αντικείμενο μία μέθοδο διακόσμηση κατά την οποία διαμορφώνουμε ένα αποτύπωμα πρόπλασμα που φέρει ενδεικτικά σημεία, και προσχεδιάζουμε ένα διάκοσμο προς λήψη λαμβάνοντας υπ' όψιν την εξέλιξη των ενδεικτικών σημείων κατά την διαμόρφωση, υπό μορφή ταινιών προπλάσματος χρησιμοποιούμενες για να διακοσμίσουμε τα αποτυπώματα προπλάσματα (59).
Κατά την εφεύρεση, τα ενδεικτικά σημεία είναι διανεμημένα εφ' όλης της διαμορφωμένης επιφάνειας εις τρόπον που να μπορούμε να λάβουμε υπ' όψιν την εξέλιξη εκάστου σημείου επ' αυτής της επιφάνειας, και εκτελούμε τον προσχεδιασμό του διακόσμου με έγχρωμα στίγματα και αυτά τα ίδια σε σημαδεμένες θέσεις ως προς τα ενδεικτικά σημεία.
Η μέθοδος της εφεύρεσης χρησιμοποιείται ιδιαίτερα για την κατασκευή σωμάτων κυτίων κονσέρβας και άλλων δοχείων ή διαμορφωμένων στοιχείων συσκευασίας. Η εφεύρεση αφορά επίσης τα σώματα κυτίων, τις κάψουλες, και τα λαμβανόμενα με διαμόρφωση δοχεία.
Η εφεύρεση εφαρμόζεται ιδιαίτερα στη βιομηχανία κονσερβών τροφίμων.

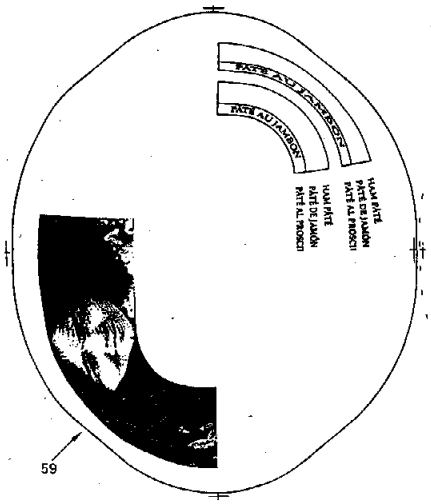

ΑΡΙΘΜΟΣ ΕΥΡΩΠΑ·Ι·ΚΟΥ Δ.Ε.	*(11):*	**3003487**
ΑΡΙΘ. ΕΛΛΗΝΙΚΗΣ ΚΑΤΑΘΕΣΗΣ	*(21):*	910401412
ΗΜΕΡ. ΕΛΛΗΝΙΚΗΣ ΚΑΤΑΘΕΣΗΣ	*(22):*	03.01.92
ΑΡΙΘ./ΗΜΕΡ. ΔΗΜΟΣΙΕΥΣΗΣ ΕΥΡΩΠΑ·Ι·ΚΟΥ ΔΙΠΛΩΜΑΤΟΣ	*(87):*	0 330 876/02.01.92
ΑΡΙΘ./ΗΜΕΡ. ΚΑΤΑΘΕΣΗΣ ΕΥΡΩΠΑ·Ι·ΚΗΣ ΑΙΤΗΣΗΣ	*(86):*	89102152.9/08.02.89
ΤΙΤΛΟΣ ΕΦΕΥΡΕΣΗΣ	*(54):*	Σταθεροποίηση σιδήρου σε υδατικά συστήματα
ΔΙΚΑΙΟΥΧΟΣ	*(73):*	Nalco Chemical Company One Nalco center Naperville Illinois 60566-1024 Η.Π.Α.
ΣΥΜΒΑΤΙΚΕΣ ΠΡΟΤΕΡΑΙΟΤΗΤΕΣ	*(30):*	160672/26.02.88/Η.Π.Α.
ΕΦΕΥΡΕΤΗΣ	*(72):*	1) Hoots John E. 2) Fivizzani Kenneth P. 3) Kaplan Roy I
ΕΙΔΙΚΟΣ ΠΛΗΡΕΞΟΥΣΙΟΣ	*(74):*	Ζουλάμογλου-Βόζεμπεργκ Ελισ., δικηγόρος, Σκουφά 60Α, 106 80 Αθήνα
ΑΝΤΙΚΛΗΤΟΣ	*(74):*	Βόζεμπεργκ-Βρετός Θεόδωρος, δικηγόρος, Σκουφά 60Α, 106 80 Αθήνα

ΠΕΡΙΛΗΨΗ (57)

Η εφεύρεση κατευθύνεται σε μία μέθοδο για σταθεροποίηση υδροξειδίου (οξειδίου) σιδήρου που σχηματίζεται κάτω από οξειδωτικές συνθήκες σε υδατικά συστήματα, που περιλαμβάνει προσθήκη σε ένα υδατικό σύστημα, το οποίο περιέχει διαλυμένο σίδηρο, ενός πολυμερούς το οποίο έχει μοριακό βάρος από 5.000 έως 100.000 και ουσιαστικά λαμβάνεται από αιθυλενικώς ακόρεστα μονομερή που περιέχουν αμίδιο και καρβοξυλικό και το οποίο περιέχει προεξέχουσα N-υποκατεστημένη αμιδολειτουργική ομάδα, συμπεριλαμβανομένου αμιδίου υποκατεστημένου με σουλφοαλκυλ, όπου το αλκυλ είναι 1 έως 3 άτομα άνθρακα, σουλφοφαινυλ ή τέτοιες ομάδες υποκατεστημένες περαιτέρω με (πολυ)υδροξύ.

ΑΡΙΘΜΟΣ ΕΥΡΩΠΑ·Ι·ΚΟΥ Δ.Ε.	*(11):*	**3003488**
ΑΡΙΘ. ΕΛΛΗΝΙΚΗΣ ΚΑΤΑΘΕΣΗΣ	*(21):*	910401413
ΗΜΕΡ. ΕΛΛΗΝΙΚΗΣ ΚΑΤΑΘΕΣΗΣ	*(22):*	03.01.92
ΑΡΙΘ./ΗΜΕΡ. ΔΗΜΟΣΙΕΥΣΗΣ ΕΥΡΩΠΑ·Ι·ΚΟΥ ΔΙΠΛΩΜΑΤΟΣ	*(87):*	0 307 559/02.01.92
ΑΡΙΘ./ΗΜΕΡ. ΚΑΤΑΘΕΣΗΣ ΕΥΡΩΠΑ·Ι·ΚΗΣ ΑΙΤΗΣΗΣ	*(86):*	88110284.2/28.06.88
ΤΙΤΛΟΣ ΕΦΕΥΡΕΣΗΣ	*(54):*	Μέθοδος δια την παραγωγήν γόνιμων δια την ανάπτυξιν βακτηριδίων Bifibus βρεφικών και διαιτητικών τροφών με μειωμένη αντιγονικότητα
ΔΙΚΑΙΟΥΧΟΣ	*(73):*	Milupa Aktiengesellschaft Bahnstrasse 14-30 D-6382 Friedrichsdorf/Tamus, Γερμανία
ΣΥΜΒΑΤΙΚΕΣ ΠΡΟΤΕΡΑΙΟΤΗΤΕΣ	*(30):*	306942/14.09.87/Γερμανία
ΕΦΕΥΡΕΤΗΣ	*(72):*	1) Heine Willi, Prof. Dr. 2) Wutzke Klaus-Dieter, Dr.
ΕΙΔΙΚΟΣ ΠΛΗΡΕΞΟΥΣΙΟΣ	*(74):*	Ζουλάμογλου-Βόζεμπεργκ Ελισ., δικηγόρος, Σκουφά 60Α, 106 80 Αθήνα
ΑΝΤΙΚΛΗΤΟΣ	*(74):*	Βόζεμπεργκ-Βρετός Θεόδωρος, δικηγόρος, Σκουφά 60Α, 106 80 Αθήνα

ΠΕΡΙΛΗΨΗ (57)

Η εφεύρεσις αφορά εις μέθοδον παραγωγής υγρών ή κονιωδών γονίμων δια την ανάπτυξιν βακτηριδίων Bifidus βρεφικών και διαιτητικών τροφών με μειωμένην αντιγονικότητα.

Συμφώνως προς την μέθοδον της εφευρέσεως αποσπάται προς επίτευξιν του γονίμου δια τα βακτηρίδια Bifidus, σιελινικόν οξύ εκ των γαλακτικών πρωτεϊνών. Η απόσπασις αύτη πραγματοποιείται δι 'υδρολύσεως τη βοηθεία υδροχλωρικού οξέος ή μίγματος υδροχλωρικού και φωσφορικού οξέος, ενδεχομένως παρουσία κιτρικού οξέος.

Δια της μεθόδου της εφευρέσεως λαμβάνονται γόνιμαι δια την ανάπτυξιν την βακτηριδίων Bifidus βρεφικαί τροφαί, αι οποίαι είναι λίαν κατάλληλαι δια την διατροφήν βρεφών, ιδία δε προώρων βρεφών και προβληματικών νεογνών, και αι οποίαι δύνανται να χρησιμοποιηθούν ακόμη και εις περιπτώσεις μη ανεκτικότητος εις τα συνήθη γαλακτοκομικά προϊόντα.

Η μέθοδος είναι επίσης κατάλληλος δια την παραγωγήν διαιτητικών τροφών ιδία δι 'ασθενείς με εντερικάς αλλεργίας, άλλων αλλεργικών παθήσεων και ασθενείς με ανεπάρκειαν ήπατος και νεφρών.

ΑΡΙΘΜΟΣ ΕΥΡΩΠΑ·Ι·ΚΟΥ Δ.Ε.	***(11):***	**3003489**
ΑΡΙΘ. ΕΛΛΗΝΙΚΗΣ ΚΑΤΑΘΕΣΗΣ	*(21):*	910401576
ΗΜΕΡ. ΕΛΛΗΝΙΚΗΣ ΚΑΤΑΘΕΣΗΣ	*(22):*	03.01.92
ΑΡΙΘ./ΗΜΕΡ. ΔΗΜΟΣΙΕΥΣΗΣ ΕΥΡΩΠΑ·Ι·ΚΟΥ ΔΙΠΛΩΜΑΤΟΣ	*(87):*	0 230 596/02.01.92
ΑΡΙΘ./ΗΜΕΡ. ΚΑΤΑΘΕΣΗΣ ΕΥΡΩΠΑ·Ι·ΚΗΣ ΑΙΤΗΣΗΣ	*(86):*	86117331.8/12.12.86
ΤΙΤΛΟΣ ΕΦΕΥΡΕΣΗΣ	*(54):*	Συνεργιστικοί ζιζανιοκτόνοι συνδυασμοί και μέθοδος εφαρμογής
ΔΙΚΑΙΟΥΧΟΣ	*(73):*	Stauffet Chemical Company Westport Connecticut 06881, Η.Π.Α
ΣΥΜΒΑΤΙΚΕΣ ΠΡΟΤΕΡΑΙΟΤΗΤΕΣ	*(30):*	814443/30.12.85/Η.Π.Α.
ΕΦΕΥΡΕΤΗΣ	*(72):*	Keng-Hsin Hsu Joanna
ΕΙΔΙΚΟΣ ΠΛΗΡΕΞΟΥΣΙΟΣ	*(74):*	Βόζεμπεργκ-Βρετού Ιλεάνα, δικηγόρος, Σκουφά 60Α, 106 80 Αθήνα
ΑΝΤΙΚΛΗΤΟΣ	*(74):*	Βόζεμπεργκ-Βρετός Θεόδωρος, δικηγόρος, Σκουφά 60Α, 106 80 Αθήνα

ΠΕΡΙΛΗΨΗ (57)

Μία συνεργιστική ζιζανιοκτόνος σύνθεση που περιλαμβάνει ανάμιξη: (α) μιας ζιζανιοκτονικά αποτελεσματικής ποσότητας 2-(2-χλωρο-4-μεθανοσουλφονυλβενζοϋλ)-1, 3-κυκλοεξανοδιόνης και (β) μιας ζιζανιοκτονικά αποτελεσματικής ποσότητας 2-χλωρο-4-(αιθυλαμινο)-6-(ισοπροπυλαμινο)-s-τριαζίνης, σε αναλογία βάρους (α) προς (β) από περίπου 0.1:1 έως περίπου 20:1.

ΑΡΙΘΜΟΣ ΕΥΡΩΠΑ·Ι·ΚΟΥ Δ.Ε.	***(11):***	**3003490**
ΑΡΙΘ. ΕΛΛΗΝΙΚΗΣ ΚΑΤΑΘΕΣΗΣ	*(21):*	910401724
ΗΜΕΡ. ΕΛΛΗΝΙΚΗΣ ΚΑΤΑΘΕΣΗΣ	*(22):*	03.01.92
ΑΡΙΘ./ΗΜΕΡ. ΔΗΜΟΣΙΕΥΣΗΣ ΕΥΡΩΠΑ·Ι·ΚΟΥ ΔΙΠΛΩΜΑΤΟΣ	*(87):*	0 273 122/02.01.92
ΑΡΙΘ./ΗΜΕΡ. ΚΑΤΑΘΕΣΗΣ ΕΥΡΩΠΑ·Ι·ΚΗΣ ΑΙΤΗΣΗΣ	*(86):*	87115117.1/16.10.87
ΤΙΤΛΟΣ ΕΦΕΥΡΕΣΗΣ	*(54):*	Αρθρωτό ατσάλινο πώμα για καθημερινές κατασκευές
ΔΙΚΑΙΟΥΧΟΣ	*(73):*	Heiliger Martha-Catharina Hochkoppel 11 D-5166 Krenzau-Untermaubach, Γερμανία
ΣΥΜΒΑΤΙΚΕΣ ΠΡΟΤΕΡΑΙΟΤΗΤΕΣ	*(30):*	8632/39,01.12.86,Γερμανία
ΕΦΕΥΡΕΤΗΣ	*(72):*	Heiliger Martha-Catharina
ΕΙΔΙΚΟΣ ΠΛΗΡΕΞΟΥΣΙΟΣ	*(74):*	Προκοπίου Δημήτριος, Ηρακλείτου 6, 106 73 Αθήνα
ΑΝΤΙΚΛΗΤΟΣ	*(74):*	Σακελλαρίδης Α. Ιωάννης, Ηρακλείτου 6, 106 73 Αθήνα

ΠΕΡΙΛΗΨΗ (57)

Ένα αρθρωτό ατσάλινο πώμα (1) για καθημερινές κατασκευές που αποτελείται από μία κενή εγκάρσια τομή (2) ορισμένου μήκους, στης οποίας το ένα άκρο προσαρμόζεται μία ονομαζόμενη εξοχή (3) και στο άλλο άκρο προσαρμόζεται μια ονομαζόμενη πηρούνα (4) σαν ενισχύσεις (5,6). Η ένωση της ενίσχυσης και του κενού χώρου της εγκάρσιας τομής είναι διαμορφωμένη σαν κρυφή ένωση. Ένα ισχυρό κράτημα της ενίσχυσης στη σωστή θέση και χωρίς ελεύθερο χώρο επιτυγχάνεται, επειδή κάθε ενίσχυση (3,4) στο άκρο της προς την μία πλευρά του κενού χώρου της εγκάρσιας τομής παρουσιάζει διάμετρο που αναλογεί στη διάμετρο του κενού χώρου της εγκάρσιας τομής της ενίσχυσης (5,6) με τουλάχιστον μία κατά μήκος κεκλιμένη επιφάνεια (7-10) στην οποία ένα κινητό σφηνοειδές τμήμα (11-14) έχει προσαρμοστεί το οποίο σφηνοειδές τμήμα μπορεί να τεντωθεί ανάμεσα στην κατά μήκος κεκλιμένη επιφάνεια και στην εσωτερική επιφάνεια του κενού χώρου της εγκάρσιας τομής.

ΑΡΙΘΜΟΣ ΕΥΡΩΠΑ·Ι·ΚΟΥ Δ.Ε.	*(11):*	**3003491**
ΑΡΙΘ. ΕΛΛΗΝΙΚΗΣ ΚΑΤΑΘΕΣΗΣ	*(21):*	910401740
ΗΜΕΡ. ΕΛΛΗΝΙΚΗΣ ΚΑΤΑΘΕΣΗΣ	*(22):*	03.01.92
ΑΡΙΘ./ΗΜΕΡ. ΔΗΜΟΣΙΕΥΣΗΣ ΕΥΡΩΠΑ·Ι·ΚΟΥ ΔΙΠΛΩΜΑΤΟΣ	*(87):*	0 305 234/02.01.92
ΑΡΙΘ./ΗΜΕΡ. ΚΑΤΑΘΕΣΗΣ ΕΥΡΩΠΑ·Ι·ΚΗΣ ΑΙΤΗΣΗΣ	*(86):*	88401873.0/20.07.88
ΤΙΤΛΟΣ ΕΦΕΥΡΕΣΗΣ	*(54):*	Ιονιζόμενες βαφές χρήσιμες κυρίως σαν βαφές κατά του κεραυνού
ΔΙΚΑΙΟΥΧΟΣ	*(73):*	Centre National D' études Spatiales 2, Place Maurice Quentin F-75001 Paris, Γαλλία
ΣΥΜΒΑΤΙΚΕΣ ΠΡΟΤΕΡΑΙΟΤΗΤΕΣ	*(30):*	8710536/24.07.87/Γαλλία
ΕΦΕΥΡΕΤΗΣ	*(72):*	1) Guillaumon Jean-Claude 2) Biet Louis Joseph Clement
ΕΙΔΙΚΟΣ ΠΛΗΡΕΞΟΥΣΙΟΣ	*(74):*	Βόζεμπεργκ-Βρετού Ιλεάνα, δικηγόρος, Σκουφά 60Α, 106 80 Αθήνα
ΑΝΤΙΚΛΗΤΟΣ	*(74):*	Βόζεμπεργκ-Βρετός Θεόδωρος, δικηγόρος, Σκουφά 60Α, 106 80 Αθήνα

ΠΕΡΙΛΗΨΗ (57)

Μία χρωστική ουσία που περιλαμβάνει ένα συνδετικό με φιλμογόνες ιδιότητες και ένα πηγμέντο.

Το πηγμέντο περιλαμβάνει τουλάχιστον ένα άλας αλκαλιμετάλλου ή μετάλλου αλκαλικής γαίας, που έχει ένα ασθενές δυναμικό ιονισμού, ενός μονο- ή πολυλειτουργικού οξέος, ανθρακικού οξέος ή ενός πολυμερούς με λειτουργικότητα οξέος, αυτό δε το πηγμέντο υπάρχει σε ποσότητα επαρκή για να καθιστά τη χρωστική ιονιζόμενη υπό την επίδραση ενός ισχυρού ηλεκτρικού ρεύματος.

Εφαρμογή σε επιχρίσματα επιφανειών επιδεκτικών στο να προσβάλλονται από τον κεραυνό.

ΑΡΙΘΜΟΣ ΕΥΡΩΠΑ·Ι·ΚΟΥ Δ.Ε.	*(11):*	**3003492**
ΑΡΙΘ. ΕΛΛΗΝΙΚΗΣ ΚΑΤΑΘΕΣΗΣ	*(21):*	910401912
ΗΜΕΡ. ΕΛΛΗΝΙΚΗΣ ΚΑΤΑΘΕΣΗΣ	*(22):*	03.01.92
ΑΡΙΘ./ΗΜΕΡ. ΔΗΜΟΣΙΕΥΣΗΣ ΕΥΡΩΠΑ·Ι·ΚΟΥ ΔΙΠΛΩΜΑΤΟΣ	*(87):*	0 246 987 A1/02.01.92
ΑΡΙΘ./ΗΜΕΡ. ΚΑΤΑΘΕΣΗΣ ΕΥΡΩΠΑ·Ι·ΚΗΣ ΑΙΤΗΣΗΣ	*(86):*	87420131.2/19.05.87
ΤΙΤΛΟΣ ΕΦΕΥΡΕΣΗΣ	*(54):*	Φύλλο καταγραφής με πέταγμα μελάνης και μέθοδος παρασκευής του
ΔΙΚΑΙΟΥΧΟΣ	*(73):*	Aussedat-Rey 1 Rue du Petit Clamart, B.P.05 F-78140 Velizy-Villacoublay, Γαλλία
ΣΥΜΒΑΤΙΚΕΣ ΠΡΟΤΕΡΑΙΟΤΗΤΕΣ	*(30):*	8607355/20.05.86/Γαλλία
ΕΦΕΥΡΕΤΗΣ	*(72):*	1) Riou Claude Raymond 2) Gidon Georges Marc
ΕΙΔΙΚΟΣ ΠΛΗΡΕΞΟΥΣΙΟΣ	*(74):*	Πατρινού-Κιλιμίρη Άννα, Υψηλάντου 38, 115 21 Αθήνα
ΑΝΤΙΚΛΗΤΟΣ	*(74):*	Πατρινού-Κιλιμίρη Άννα, Υψηλάντου 38, 115 21 Αθήνα

ΠΕΡΙΛΗΨΗ (57)

Επεξεργασμένο στήριγμα καταγραφής.

Το καταγραφικό φύλλο με πέταγμα μελάνης σύμφωνα με την εφεύρεση φέρει μέσα στην αλοιφή επίστρωσης, ένα πολυμερικό πολυυδροξυλικό συνθετικό του οποίου υδροξύλια είναι ομαδοποιημένα σε εντεύθεν τοποθέτηση, και έχει κρυσταλλοποιηθή ή πήξη με βορικό οξύ και/ή παράγωγά του κατά την επίστρωση και ένα φορτίο παρουσιάζον μία μεγάλη απορροφητική ικανότητα.

Εφαρμογή στα καταγραφικά χαρτιά με εκτόξευση μελάνης.

Imprimante SIEMENS PT 88
papier a)

ΑΡΙΘΜΟΣ ΕΥΡΩΠΑ·Ι·ΚΟΥ Δ.Ε.	*(11):*	**3003493**
ΑΡΙΘ. ΕΛΛΗΝΙΚΗΣ ΚΑΤΑΘΕΣΗΣ	*(21):*	910401913
ΗΜΕΡ. ΕΛΛΗΝΙΚΗΣ ΚΑΤΑΘΕΣΗΣ	*(22):*	03.01.92
ΑΡΙΘ./ΗΜΕΡ. ΔΗΜΟΣΙΕΥΣΗΣ ΕΥΡΩΠΑ·Ι·ΚΟΥ ΔΙΠΛΩΜΑΤΟΣ	*(87):*	0 301 653 A1/02.01.92
ΑΡΙΘ./ΗΜΕΡ. ΚΑΤΑΘΕΣΗΣ ΕΥΡΩΠΑ·Ι·ΚΗΣ ΑΙΤΗΣΗΣ	*(86):*	88201562.1/19.07.88
ΤΙΤΛΟΣ ΕΦΕΥΡΕΣΗΣ	*(54):*	Ενισχυμένα με ασβέστιο ποτά και συμπυκνώματα ποτών που περιέχουν χαμηλά ποσοστά θειικών
ΔΙΚΑΙΟΥΧΟΣ	*(73):*	The Procter & Gamble Company One Procter & Gamble Plaza Cincinnati Ohio 45202, Η.Π.Α.
ΣΥΜΒΑΤΙΚΕΣ ΠΡΟΤΕΡΑΙΟΤΗΤΕΣ	*(30):*	80521/31.07.87/Η.Π.Α.
ΕΦΕΥΡΕΤΗΣ	*(72):*	1) Braun Steven D. 2) Dake Timothy W. 3) Tsai Chee-Hway
ΕΙΔΙΚΟΣ ΠΛΗΡΕΞΟΥΣΙΟΣ	*(74):*	Πατρινού-Κιλιμίρη Άννα, Υψηλάντου 38, 115 21 Αθήνα
ΑΝΤΙΚΛΗΤΟΣ	*(74):*	Πατρινού-Κιλιμίρη Άννα, Υψηλάντου 38, 115 21 Αθήνα

ΠΕΡΙΛΗΨΗ *(57)*

Ποτά και συμπυκνώματα ποτών που είναι ενισχυμένα από διατροφικής απόψεως με σημαντικά ποσοστά διαλυτοποιημένου ασβεστίου και περιέχουν χαμηλά ποσοστά θειικών, κατά προτίμηση σε συνδυασμό με χαμηλά ποσοστά χλωριούχων. Τα ποτά και συμπυκνώματα αυτά περιέχουν επίσης καθορισμένα ποσοστά βρώσιμων οξέων που επιλέγονται μεταξύ των φωσφορικό οξύ, κιτρικό οξύ, μηλικό οξύ, φουμαρικό οξύ, αδιπικό οξύ, γλυκονικό οξύ, γαλακτικό οξύ, όπως επίσης και μίγματα των οξέων αυτών. Τα συγκεκριμένα αυτά όξινα συστήματα επιλέγονται έτσι ώστε να παρέχουν το επιθυμητό άρωμα και χαρακτήρα οξύτητας στα ποτά και συμπυκνώματα. Η προσθήκη χαμηλών ποσοστών θειικών/χλωριούχων στα ποτά και συμπυκνώματα αυτά οδηγεί σε ταχύτερη εμφάνιση της οξύτητας, παρεμποδίζει ή μειώνει τα φαινόμενα υπολειπόμενης γεύσης και βελτιώνει τη διαλυτότητα του ασβεστίου, ιδιαίτερα όταν χρησιμοποιούνται υψηλά ποσοστά φωσφορικού οξέος ή κιτρικού οξέος. Η προσθήκη θειικών/χλωριούχων επίσης παρεμποδίζει ή μειώνει την καθίζηση και αναπόθεση αλάτων ασβεστίου στις επιφάνειες των μηχανημάτων κατά τη διάρκεια της παστερίωσης ή αποστείρωσης ποτών φρουτοχυμών που περιέχουν ασβέστιο.

ΑΡΙΘΜΟΣ ΕΥΡΩΠΑ·Ι·ΚΟΥ Δ.Ε.	*(11):*	**3003494**
ΑΡΙΘ. ΕΛΛΗΝΙΚΗΣ ΚΑΤΑΘΕΣΗΣ	*(21):*	910401965
ΗΜΕΡ. ΕΛΛΗΝΙΚΗΣ ΚΑΤΑΘΕΣΗΣ	*(22):*	03.01.92
ΑΡΙΘ./ΗΜΕΡ. ΔΗΜΟΣΙΕΥΣΗΣ ΕΥΡΩΠΑ·Ι·ΚΟΥ ΔΙΠΛΩΜΑΤΟΣ	*(87):*	0 306 636/02.01.92
ΑΡΙΘ./ΗΜΕΡ. ΚΑΤΑΘΕΣΗΣ ΕΥΡΩΠΑ·Ι·ΚΗΣ ΑΙΤΗΣΗΣ	*(86):*	88109692.9/16.06.88
ΤΙΤΛΟΣ ΕΦΕΥΡΕΣΗΣ	*(54):*	Διάταξη εκτυπώσεως με ταμπόν για τη μεταφορά ορισμένων ποσοτήτων μέσου εκτυπώσεως ανά μονάδα επιφανείας
ΔΙΚΑΙΟΥΧΟΣ	*(73):*	LTS Lohmann Therapie-Systeme GmbH & Co. KG Irlicherstrasse 55 5450 Neuwied 12, Γερμανία
ΣΥΜΒΑΤΙΚΕΣ ΠΡΟΤΕΡΑΙΟΤΗΤΕΣ	*(30):*	3727214/14.08.87/DE
ΕΦΕΥΡΕΤΗΣ	*(72):*	1) Anhäuser Dieter 2) Klein Robert-Peter
ΕΙΔΙΚΟΣ ΠΛΗΡΕΞΟΥΣΙΟΣ	*(74):*	Ξανθοπούλου-Καλονάρου Χαρ., Ν. Βάμβα 1, 106 74 Αθήνα
ΑΝΤΙΚΛΗΤΟΣ	*(74):*	Ταβλαρίδης Πλ., Ν. Βάμβα 1, 106 74 Αθήνα

ΠΕΡΙΛΗΨΗ *(57)*

Η εφεύρεση αναφέρεται σε μια διάταξη εκτυπώσεως με ταμπόν για τη μεταφορά ορισμένων ποσοτήτων μέσου εκτυπώσεως ανά μονάδα επιφανείας, κατά την οποία η εξωτερική επιφάνεια του ταμπόν (20), με διατήρηση ουσιαστικά της ίδιας εξωτερικής μορφής και όγκου της μορφής αυτής, μεγεθύνεται, καθώς και στη χρησιμοποίησή της για μερική τουλάχιστον επίστρωση υποστρωμάτων 22 σε ένα προκαθορισμένο υπόδειγμα, όπου το υπόστρωμα 22 είναι μια οδηγός πλάκα για την κατασκευή ολοκληρωμένων κυκλωμάτων, ένα συστατικό στοιχείο μιας φαρμακευτικής φόρμας προσφοράς και/ή δοσολογίας, μια σφραγίδα με ανάγλυφη γραφή, ένας εκκινητής πολυμερισμού ή κάτι παρόμοιο.

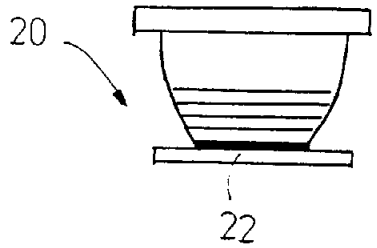

ΑΡΙΘΜΟΣ ΕΥΡΩΠΑ·Ι·ΚΟΥ Δ.Ε.	***(11):***	**3003495**
ΑΡΙΘ. ΕΛΛΗΝΙΚΗΣ ΚΑΤΑΘΕΣΗΣ	*(21):*	910401966
ΗΜΕΡ. ΕΛΛΗΝΙΚΗΣ ΚΑΤΑΘΕΣΗΣ	*(22):*	03.01.92
ΑΡΙΘ./ΗΜΕΡ. ΔΗΜΟΣΙΕΥΣΗΣ ΕΥΡΩΠΑ·Ι·ΚΟΥ ΔΙΠΛΩΜΑΤΟΣ	*(87):*	0 248 977/02.01.92
ΑΡΙΘ./ΗΜΕΡ. ΚΑΤΑΘΕΣΗΣ ΕΥΡΩΠΑ·Ι·ΚΗΣ ΑΙΤΗΣΗΣ	*(86):*	87102055.8/13.02.87
ΤΙΤΛΟΣ ΕΦΕΥΡΕΣΗΣ	*(54):*	Φορέας για ηλεκτρικό εναυστήρα γέφυρας και μέθοδος για την κατασκευή του
ΔΙΚΑΙΟΥΧΟΣ	*(73):*	Dynamit Nobel Aktiengesellschaft Postfach 1261 5210 Troisdorf
ΣΥΜΒΑΤΙΚΕΣ ΠΡΟΤΕΡΑΙΟΤΗΤΕΣ	*(30):*	3606364/27.02.86/DE
ΕΦΕΥΡΕΤΗΣ	*(72):*	1) Bender Riachard, Dr. 2) Bretfeld Anton
ΕΙΔΙΚΟΣ ΠΛΗΡΕΞΟΥΣΙΟΣ	*(74):*	Ξανθοπούλου-Καλονάρου Χαρ., δικηγόρος, Ν. Βάμβα 1, 106 74 Αθήνα
ΑΝΤΙΚΛΗΤΟΣ	*(74):*	Τσιμικάλης Αθανάσιος, δικηγόρος, Π., Ν. Βάμβα 1, 106 74 Αθήνα

ΠΕΡΙΛΗΨΗ (57)

Περιγράφεται ένας φορέας γεφύρας εναύσεως για την έναυση στοιχείων εναύσεως, στοιχείων επιβραδύνσεως εναύσεως και πυροτεχνικών μιγμάτων καθώς και για την πυροδότηση υλών αρχικής πυροδοτήσεως, ο οποίος αποτελείται από ένα προσαρμοσμένο σε ένα μεταλλικό εξωτερικό δακτύλιο 1 κεραμικό σώμα 2, με μια ή μερικές οπές, εντός των οποίων προσαρμόζονται στερεά και στεγανά συμπαγείς ή σωληνωτοί πείροι επαφής 3, ως ακροδέκτες τροφοδοσίας ρεύματος και περιβάλλονται από ένα αγώγιμο στρώμα 4 επιφανειακά, μεταξύ των οποίων βρίσκεται η γέφυρα εναύσεως 5, καθώς και η μέθοδος για την κατασκευή του.

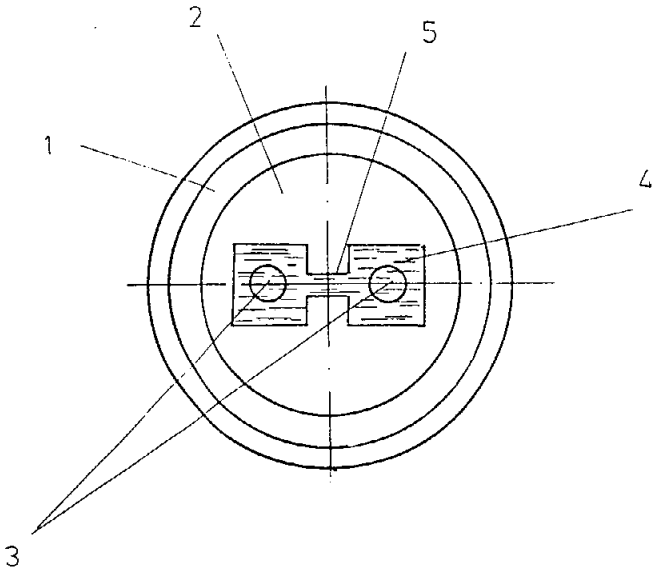

ΑΡΙΘΜΟΣ ΕΥΡΩΠΑ·Ι·ΚΟΥ Δ.Ε.	***(11):***	**3003496**
ΑΡΙΘ. ΕΛΛΗΝΙΚΗΣ ΚΑΤΑΘΕΣΗΣ	*(21):*	910401973
ΗΜΕΡ. ΕΛΛΗΝΙΚΗΣ ΚΑΤΑΘΕΣΗΣ	*(22):*	03.01.92
ΑΡΙΘ./ΗΜΕΡ. ΔΗΜΟΣΙΕΥΣΗΣ ΕΥΡΩΠΑ·Ι·ΚΟΥ ΔΙΠΛΩΜΑΤΟΣ	*(87):*	0 276 377/02.01.92
ΑΡΙΘ./ΗΜΕΡ. ΚΑΤΑΘΕΣΗΣ ΕΥΡΩΠΑ·Ι·ΚΗΣ ΑΙΤΗΣΗΣ	*(86):*	87115805.1/28.10.87
ΤΙΤΛΟΣ ΕΦΕΥΡΕΣΗΣ	*(54):*	Συσκευή μεταγγίσεως πιέσεως
ΔΙΚΑΙΟΥΧΟΣ	*(73):*	B. Braun Melsungen AG Garl-Braun Strasse 3508 Melsungen, Γερμανία
ΣΥΜΒΑΤΙΚΕΣ ΠΡΟΤΕΡΑΙΟΤΗΤΕΣ	*(30):*	3702609/29.01.87/DE
ΕΦΕΥΡΕΤΗΣ	*(72):*	1) Heitmeier Rolf 2) Von der Haar Friedrich, Prof. Dr. rer. nat.
ΕΙΔΙΚΟΣ ΠΛΗΡΕΞΟΥΣΙΟΣ	*(74):*	Ξανθοπούλου-Καλονάρου Χαρ., δικηγόρος, Ν. Βάμβα 1, 106 74 Αθήνα
ΑΝΤΙΚΛΗΤΟΣ	*(74):*	Ταβλαρίδης Πλ., Ν Βάμβα 1, 106 74 Αθήνα

ΠΕΡΙΛΗΨΗ (57)

Είναι γνωστές συσκευές μεταγγίσεως με πίεση, στις οποίες ο αριθμός στροφών μιας ογκομετρικής αντλίας ρυθμίζεται με το ότι, από την μεταβολή του βάρους της δεξαμενής του υγρού (δοχείου) ανά μονάδα χρόνου προσδιορίζεται η τροφοδοτούμενη παροχή και συγκρίνεται με μια επιθυμητή τιμή του ρυθμού τροφοδοσίας. Τέτοια συστήματα αντιτίθενται στο σταμάτημα ή την εσφαλμένη λειτουργία μεμονωμένων συγκροτημάτων.
Για την αύξηση της ασφάλειας έναντι εσφαλμένης λειτουργίας προβλέπεται, κατά την εφεύρεση, εκτός του βαρυτομετρικού κυκλώματος μετρήσεων (10, 18, 20, 22), ένα κύκλωμα επιτηρήσεως (15, 27, 28, 30) το οποίο δημιουργεί μια δεύτερη τιμή μετρήσεως (MW2) της παροχής όγκου με μέτρηση του αριθμού σταγόνων. Η δεύτερη τιμή μετρήσεως (MW2) επιτρέπεται να αποκλίνει μόνο κατά ένα προκαθορισμένο ποσό από την επιθυμητή τιμή (SW) και επιτρέπεται επίσης αυτή να διαφέρει μόνο κατά ένα προκαθορισμένο ποσό από την πρώτη τιμή μετρήσεως (MWI). Σε αντίθετη περίπτωση σημαίνεται συναγερμός.

FIG.1

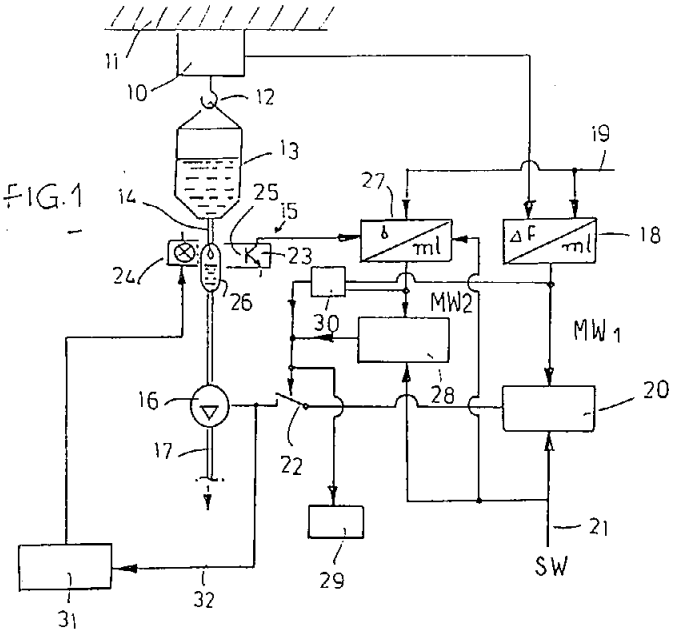

ΑΡΙΘΜΟΣ ΕΥΡΩΠΑ·Ι·ΚΟΥ Δ.Ε.	*(11):*	**3003497**
ΑΡΙΘ. ΕΛΛΗΝΙΚΗΣ ΚΑΤΑΘΕΣΗΣ	*(21):*	910401978
ΗΜΕΡ. ΕΛΛΗΝΙΚΗΣ ΚΑΤΑΘΕΣΗΣ	*(22):*	03.01.92
ΑΡΙΘ./ΗΜΕΡ. ΔΗΜΟΣΙΕΥΣΗΣ ΕΥΡΩΠΑ·Ι·ΚΟΥ ΔΙΠΛΩΜΑΤΟΣ	*(87):*	0 302 023/02.01.92
ΑΡΙΘ./ΗΜΕΡ. ΚΑΤΑΘΕΣΗΣ ΕΥΡΩΠΑ·Ι·ΚΗΣ ΑΙΤΗΣΗΣ	*(86):*	88810511.1/25.07.88
ΤΙΤΛΟΣ ΕΦΕΥΡΕΣΗΣ	*(54):*	Μία μέθοδος και ένα προϊόν για αυξημένη σταθερότητα της ασπαρτάμης στις τσίκλες
ΔΙΚΑΙΟΥΧΟΣ	*(73):*	Warner-Lambert Company 201 Tabor road Morris plains, New Jersey 07950, Η.Π.Α.
ΣΥΜΒΑΤΙΚΕΣ ΠΡΟΤΕΡΑΙΟΤΗΤΕΣ	*(30):*	79849/30.07.87/Η.Π.Α.
ΕΦΕΥΡΕΤΗΣ	*(72):*	1) Glass Michael 2) Hoholick Joseph 3) Malinowski Eva (Kielczewski) 4) Dokuzovits Zdravko 5) Bodor Zoltan
ΕΙΔΙΚΟΣ ΠΛΗΡΕΞΟΥΣΙΟΣ	*(74):*	Νταβατζίκου Κ., δικηγόρος, Κουμπάρη 2, 106 74 Αθήνα
ΑΝΤΙΚΛΗΤΟΣ	*(74):*	Παπακωνσταντίνου Ελένη, δικηγόρος, Κουμπάρη 2, 106 74 Αθήνα

ΠΕΡΙΛΗΨΗ (57)

Παρουσιάζονται ένα σταθεροποιημένο προϊόν τσίκλας που περιέχει ένα γλυκαντικό παράγωγο του L-ασπαρτικού οξέος και μια μέθοδος κατασκευής του. Το προϊόν τσίκλας περιλαμβάνει τουλάχιστον δύο μέρη, το ένα από τα οποία περιέχει ασπαρτάμη (APM) σαν τεχνητό, χαμηλής περιεκτικότητας σε θερμίδες γλυκαντικό. Επίσης στο μέρος που περιέχει APM μπορεί να περιέχεται ένα οργανικό οξύ το οποίο θα διατηρήσει το pH του μέρους αυτού σε επίπεδο που οδηγεί στη διατήρηση της σταθερότητας του APM. Ένα δεύτερο μέρος μπορεί να περιέχει αρωματικούς παράγοντες και, προαιρετικά, τουλάχιστον ένα παράγοντα που περιέχει υγρασία. Τα δύο μέρη είναι διαρρυθμισμένη σε μια σχέση επιφάνειας-επιφάνειας με την οποία η επαφή μεταξύ του APM και των αρωματικών ουσιών ή/και του παράγοντα που περιέχει υγρασία του δευτέρου μέρους είναι σημαντικά ελαττωμένη. Η σταθερότητα του APM και συνεπώς του προϊόντος τσίκλας, αυξάνεται σημαντικά.

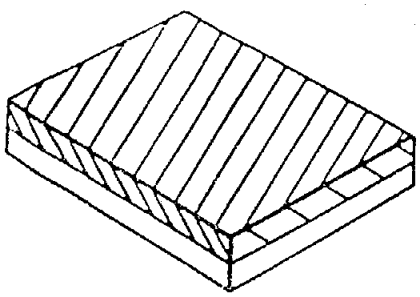

ΑΡΙΘΜΟΣ ΕΥΡΩΠΑ·Ι·ΚΟΥ Δ.Ε.	*(11):*	**3003498**
ΑΡΙΘ. ΕΛΛΗΝΙΚΗΣ ΚΑΤΑΘΕΣΗΣ	*(21):*	910401979
ΗΜΕΡ. ΕΛΛΗΝΙΚΗΣ ΚΑΤΑΘΕΣΗΣ	*(22):*	03.01.92
ΑΡΙΘ./ΗΜΕΡ. ΔΗΜΟΣΙΕΥΣΗΣ ΕΥΡΩΠΑ·Ι·ΚΟΥ ΔΙΠΛΩΜΑΤΟΣ	*(87):*	0 302 024/02.01.92
ΑΡΙΘ./ΗΜΕΡ. ΚΑΤΑΘΕΣΗΣ ΕΥΡΩΠΑ·Ι·ΚΗΣ ΑΙΤΗΣΗΣ	*(86):*	88810512.9/25.07.88
ΤΙΤΛΟΣ ΕΦΕΥΡΕΣΗΣ	*(54):*	Σταθεροποιημένο προϊόν τσίκλας και μέθοδος κατασκευής του
ΔΙΚΑΙΟΥΧΟΣ	*(73):*	Warner-Lambert Company 201 Tabor road Morris Plains, New Jersey 07950, Η.Π.Α.
ΣΥΜΒΑΤΙΚΕΣ ΠΡΟΤΕΡΑΙΟΤΗΤΕΣ	*(30):*	79861/30.07.87/Η.Π.Α.
ΕΦΕΥΡΕΤΗΣ	*(72):*	1) Dokuzovits Zdravko 2) Bodor Zoltan
ΕΙΔΙΚΟΣ ΠΛΗΡΕΞΟΥΣΙΟΣ	*(74):*	Νταβατζίκου Κ., δικηγόρος, Κουμπάρη 2, 106 74 Αθήνα
ΑΝΤΙΚΛΗΤΟΣ	*(74):*	Παπακωνσταντίνου Ελένη, δικηγόρος, Κουμπάρη 2, 106 74 Αθήνα

ΠΕΡΙΛΗΨΗ (57)

Παρουσιάζονται ένα σταθεροποιημένο προϊόν τσίκλας που περιέχει ένα γλυκαντικό που παράγεται από το L-ασπαρτικό οξύ και μια μέθοδος κατασκευής του. Το προϊόν τσίκλας περιλαμβάνει τουλάχιστον δύο μέρη, το ένα από τα οποία περιέχει ασπαρτάμη (APM) σαν τεχνητό, χαμηλής περιεκτικότητας σε θερμίδες γλυκαντικό. Ένα δεύτερο μέρος μπορεί να περιέχει μια βάση κόμμεως και αρωματικούς παράγοντες, κατά προτίμηση αλδεϋδικά αρωματικά. Τα μέρη είναι τοποθετημένα στις αντίθετες πλευρές ενός προστατευτικού φιλμ-φράγματος που είναι τοποθετημένο μεταξύ των δύο μερών, μειώνοντας έτσι σημαντικά την επαφή μεταξύ της APM και των αρωματικών του δευτέρου μέρους. Η σταθερότητα της APM και κατά συνέπεια, της τσίκλας αυξάνεται σημαντικά.

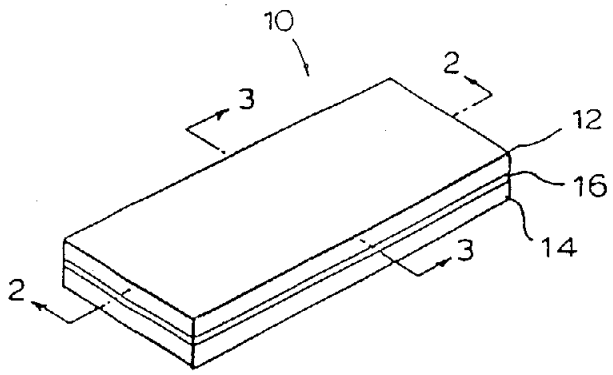

ΑΡΙΘΜΟΣ ΕΥΡΩΠΑΪΚΟΥ Δ.Ε.	*(11):*	**3003499**
ΑΡΙΘ. ΕΛΛΗΝΙΚΗΣ ΚΑΤΑΘΕΣΗΣ	*(21):*	910401996
ΗΜΕΡ. ΕΛΛΗΝΙΚΗΣ ΚΑΤΑΘΕΣΗΣ	*(22):*	03.01.92
ΑΡΙΘ./ΗΜΕΡ. ΔΗΜΟΣΙΕΥΣΗΣ ΕΥΡΩΠΑΪΚΟΥ ΔΙΠΛΩΜΑΤΟΣ	*(87):*	0 279 776/02.01.92
ΑΡΙΘ./ΗΜΕΡ. ΚΑΤΑΘΕΣΗΣ ΕΥΡΩΠΑΪΚΗΣ ΑΙΤΗΣΗΣ	*(86):*	88810043.5/27.01.88
ΤΙΤΛΟΣ ΕΦΕΥΡΕΣΗΣ	*(54):*	Συνθέσεις τσίκλας, μειωμένων και λίγων θερμίδων, με ζάχαρη και χωρίς ζάχαρη, που περιέχουν ίνες
ΔΙΚΑΙΟΥΧΟΣ	*(73):*	Warner-Lambert Company 201 Tabor Road Morris Plains, New Jersey 07950, Η.Π.Α.
ΣΥΜΒΑΤΙΚΕΣ ΠΡΟΤΕΡΑΙΟΤΗΤΕΣ	*(30):*	9173/30.01.87/Η.Π.Α.
ΕΦΕΥΡΕΤΗΣ	*(72):*	1) Cherukuri Subraman Rao 2) Faust Steven Micheal 3) Mansukhani Gul
ΕΙΔΙΚΟΣ ΠΛΗΡΕΞΟΥΣΙΟΣ	*(74):*	Νταβατσίκου Κ., δικηγόρος, Κουμπάρη 2, 106 74 Αθήνα
ΑΝΤΙΚΛΗΤΟΣ	*(74):*	Παπακωνσταντίνου Ελένη, δικηγόρος, Κουμπάρη 2, 106 74 Αθήνα

ΠΕΡΙΛΗΨΗ *(57)*

Συνθέσεις τσίκλας, μειωμένων και λίγων θερμίδων, που περιέχουν μία ελαστική βάση σε ποσοστό περίπου 40 έως 80% κατά βάρος, και ένα φυτικό πίτουρο περιέχον λάδι, σε ποσοστό περίπου 4 έως 20% κατά βάρος.
Οι συνθέσεις αυτές παράγουν ένα προϊόν για μάσημα, με ποσοστό θερμίδων περίπου 0,1 έως περίπου 2,1 θερμίδες/gr.

ΑΡΙΘΜΟΣ ΕΥΡΩΠΑΪΚΟΥ Δ.Ε.	*(11):*	**3003500**
ΑΡΙΘ. ΕΛΛΗΝΙΚΗΣ ΚΑΤΑΘΕΣΗΣ	*(21):*	910402007
ΗΜΕΡ. ΕΛΛΗΝΙΚΗΣ ΚΑΤΑΘΕΣΗΣ	*(22):*	03.01.92
ΑΡΙΘ./ΗΜΕΡ. ΔΗΜΟΣΙΕΥΣΗΣ ΕΥΡΩΠΑΪΚΟΥ ΔΙΠΛΩΜΑΤΟΣ	*(87):*	0 266 007 A3/02.01.92(92/01)
ΑΡΙΘ./ΗΜΕΡ. ΚΑΤΑΘΕΣΗΣ ΕΥΡΩΠΑΪΚΗΣ ΑΙΤΗΣΗΣ	*(86):*	87202067.2/27.10.87
ΤΙΤΛΟΣ ΕΦΕΥΡΕΣΗΣ	*(54):*	Κατασκευή συγκρατήσεως εμβόλου μιας βαλβίδας μειώσεως πιέσεως
ΔΙΚΑΙΟΥΧΟΣ	*(73):*	T.L.V CO., LTD 881 Nagasuna Noguchi-Cho Kakogawa-Shi Hyogo 675 (JP), Ιαπωνία
ΣΥΜΒΑΤΙΚΕΣ ΠΡΟΤΕΡΑΙΟΤΗΤΕΣ	*(30):*	166276/86U,28.10.86,Ιαπωνία
ΕΦΕΥΡΕΤΗΣ	*(72):*	1) Koyama Mitsuhiro 2) Oike Tadashi 3) Yokouama Takeshi
ΕΙΔΙΚΟΣ ΠΛΗΡΕΞΟΥΣΙΟΣ	*(74):*	Κιλιμίρης Κ. Τάσος, δικηγόρος, Υψηλάντου 38, 115 21 Αθήνα
ΑΝΤΙΚΛΗΤΟΣ	*(74):*	Κιλιμίρης Κ. Τάσος, δικηγόρος, Υψηλάντου 38, 115 21 Αθήνα

ΠΕΡΙΛΗΨΗ *(57)*

Σε μία βαλβίδα μειώσεως της πιέσεως τύπου πιλότου 1, στην οποία λειτουργούν ένα σώμα κύριας βαλβίδας 18 και μία έδρα κύριας βαλβίδας 15, ώστε να ανοίγονται και να κλείνουν κατόπιν της ρυθμίσεως μιας πιέσεως λειτουργίας ενός εμβόλου 20 δια μέσου μιας οδηγού βαλβίδας 26 που μπορεί να λειτουργεί ώστε να ανιχνεύει μία δευτερεύουσα πίεση, όπου σε μία κατάσταση κατά την οποία το σώμα κύριας βαλβίδας 18 ευρίσκεται σε επαφή με την έδρα της κύριας βαλβίδας 15, καθορίζεται ένα διάκενο X1 μεταξύ μιας άνω ακραίας επιφάνειας 101 του εμβόλου 20 και μιας εσωτερικής επιφανείας τοιχώματος 102 ενός σώματος απέναντι από την πρώτη αναφερθείσα επιφάνεια, σε μία τιμή μηδενική ή περίπου μηδενική ή καθορίζεται σε τιμή 0 έως 1 mm.

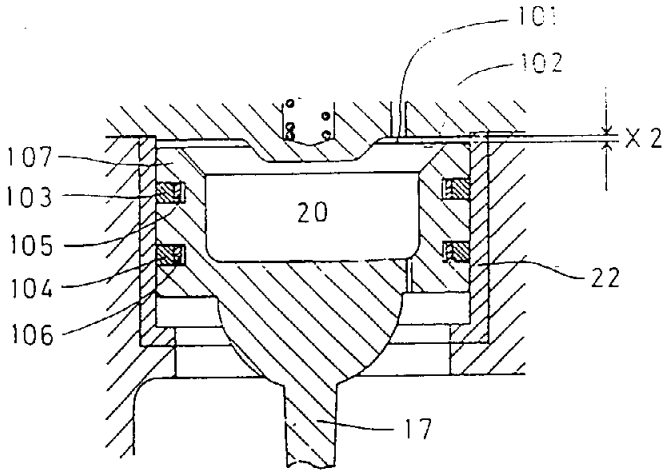

ΕΥΡΕΤΗΡΙΟ ΕΥΡΩΠΑΪΚΩΝ Δ.Ε. ΣΥΜΦΩΝΑ ΜΕ ΤΟΝ ΑΡΙΘΜΟ ΔΗΜΟΣΙΕΥΣΗΣ

ΑΡ./ΗΜ. ΔΗΜ. Ε.Δ. (87)	ΔΙΚΑΙΟΥΧΟΣ (73)	ΤΙΤΛΟΣ ΕΦΕΥΡΕΣΗΣ (54)	ΑΡ.ΕΥΡ.Δ.Ε. (11)
0219440/27.12.91	F-TEC S.A.	Μέθοδος απολυμάνσεως των θαλασσίων παραλιακών τόπων	3003453
0220760/21.08.91	EURANT ITALIA S.P.A.	Μέθοδος παρασκευής στερεών σκευασμάτων νιφεδιπίνης υψηλής βιοδιαθεσιμότητας και παρατεταμένης δράσης και σκευάσματα λαμβανόμενα δια της μεθόδου	3003150
0221780/09.10.91	E.I. DU PONT DE NEMOURS AND COMPANY	Μικρόσφαιρες πορώδους Silica οι οποίες έχουν εμπλουτισμένες με σιλικόνη και ενσιλικνωμένες επιφάνειες	3003146
0222534/11.09.91	HUNTER DOUGLAS INDUSTRIES B.V.	Κατασκευή κηρήθρας με διπλωμένο υλικό ενωμένο σε ζώνη και μέθοδος κατασκευής αυτής	3003233
0222699/18.12.91	HEINRICH KUHN METALL-WARENFABRIK AG	Μαγειρικό σκεύος	3003401
0224160/07.08.91	RALF F. PIEPHO ABS. GMBH	Μέθοδος απομακρύνσεως υδατανθράκων από απόνερα ή υπόγειο νερό	3003017
0224211/25.09.91	DEUTSCHE THOMSON-BRANDT GMBH	Φορέας κεφαλών για συσκευές εγγραφής βίντεο	3003433
0224367/06.11.91	CRITICON INC	Σφικτήρας με στυλό για ιατρικό βοηθητικό εξάρτημα	3003379
0224713/28.08.91	DNA PLANT TECHNOLOGY CORPORATION	Παράταση διαρκείας (ζωής) σε ράφι (καταστημάτων) κομμένου εκ των προτέρων νωπού (φρέσκου) σέλινου	3003231
0225094/23.10.91	IMPERIAL CHEMICAL INDUSTRIES PLC.	Μεμβράνη	3003076
0225130/30.10.91	TAKEDA CHEMICAL IND., LTD	Σύνθεση λιποσωμάτων	3003046
0225203/29.08.90	L' AIR LIQUIDE S.A.	Μέθοδος και σύραγξ επιφανειακής ψύξεως προϊόντων τροφίμων	3003004
0225602/09.10.91	CIBA-GEIGY AG.	Α-Υδροξυθειαιθέρες	3003066
0226382/16.10.91	BRITZ JOHANNES HERMANUS	Ελαστικό τροχού με στερεό πυρήνα	3003444
0227055/07.08.91	SCHERING AG.	Εντομοκτόνες πυραζολίνες	3003067
0227400/04.12.91	ETHICON INC.	Αναστολή του σχηματισμού μετεγχειρητικής συγκόλλησης με τοπική χορήγηση ενεργοποιητή πλασμινογόνου ιστών	3003305
0227545/11.09.91	1) THE JOHNS HOPKINS UNIVERSITY 2) SYNTHELABO	Διαιτητικό συμπλήρωμα για την αγωγή της ουραιμίας	3003272
0228097/16.10.91	1) NEYRTEC S.A. 2) TOTAL COMPAGNIE FRANÇAISE DES PETROLES	Στρεφόμενος διαχωριστής κυκλώνος για ετερογενές υγρό	3003261
0228579/23.10.91	ARISTO GRAPHIC SYSTEME GMBH & CO KG	Δίσκος ψηφιοποιήσεως καθώς και μέθοδος δια την καθοδήγηση αυτού	3003426
0228598/06.11.91	BASF AG.	Παράγωγα κυκλοεξενόνης, μέθοδος για την παρασκευή των και η χρησιμοποίησή των ως ζιζανιοκτόνων μέσων και των μέσων αναπτύξεως των φυτών	3003074

ΑΡ./ΗΜ. ΔΗΜ. Ε.Δ. (87)	ΔΙΚΑΙΟΥΧΟΣ (73)	ΤΙΤΛΟΣ ΕΦΕΥΡΕΣΗΣ (54)	ΑΡ.ΕΥΡ.Δ.Ε. (11)
0228939/26.09.90	L' AIR LIQUIDE S.A.	Μέθοδος και συσκευή μηχανικής επεξεργασίας τεμαχίων	3003006
0229546/11.09.91	1) INSTITUT NATIONAL DE LA SANTE ET DE LA RECHERCHE MEDICALE (INSERM) 2) CYTOGEN CORPORATION	Διαταράξεις υδατανθράκων σε ιούς ή ιογενή αντιγόνα, και χρησιμοποίηση σε διαγνωστικές, προφυλακτικές και/ή θεραπευτικές εφαρμογές	3003323
0229978/07.08.91	METROMEDIA INC.	Συσκευή και μέθοδος για την δυναμική μεταβολή της πίεσης των υγρών γραφής, με τα οποία τροφοδοτείται μια κεφαλή εκτυπωτού με αναβλυστήρα μελάνης	3003082
0230016/11.09.91	HOECHST-ROUSSEL PHARMACEUTICALS INC.	6H-Ισοξαζολο [3,4-D]πυραζολο[3,4-B]πυριδίνες, μέθοδος παρασκευής των και η χρήση τους ως φαρμάκων	3003300
0230167/21.08.91	UNION POUR LE COMMERCE LE FINANCEMENT ET LES ETUDES	Διαδικασία παρασκευής προϊόντων διατροφής για μια διατήρηση μακράς διαρκείας	3003164
0230335/23.10.91	UNILEVER N.V.	Μέθοδος για τον σχηματισμό ρολλών από φύλλα ζύμης και διάταξη για την εκτέλεση της μεθόδου	3003249
0230596/02.01.92	STAUFFER CHEMICAL COMPANY	Συνεργιστικοί ζιζανιοκτόνοι συνδυασμοί και μέθοδος εφαρμογής	3003489
0230786/25.09.91	MEDISENSE INC.	Προσδιορισμός της χοληστερόλης και παραγώγων αυτής	3003159
0230844/11.07.90	RHONE-POULENCE AGROCHIMIE	Μυκητοκτόνα με ομάδες τριαζολίου και ολιγοαιθέρα καθώς και συνδυασμοί	3003003
0231092/21.08.91	BENTON RONALD EDWARD	Μηχανή κάμψεως	3003173
0231764/27.12.91	BUHLER AG	Πρέσσα κύβων	3003449
0231847/06.11.91	AMERICAN CYANAMID COMPANY	Σύμπλοκα [2,2-δις(αμινομεθυλ)-1,3-προπανοδιολ-N,N] λευκοχρύσου	3003068
0232230/13.11.91	FONDERIE E OFFICINE SAN GIORGIO S.P.A.	Λέβητας συμπυκνώσεως με ρύθμιση καταστάσεως καυσαερίων	3003121
0232659/21.08.91	LABORATOIRES UPSA	Νέες φαινυλναφθυριδίνες, που περιέχουν έναν υποκαταστάτη μεθυλίου σε θέση 3, και τα φάρμακα που τις περιέχουν	3003107
0232877/30.10.91	ZETACHRON INC.	Μορφή δοσιμετρήσεως φαρμάκων από το στόμα	3003420
0233100/07.08.91	L' UNIVERSTITE LIBRE DE BRUXELLES CENTRE DE RECHERCHES INDUSTRIELLES	Φαρμακευτικό σκεύασμα περιέχον ένα τοπικό αναισθητικό και/ή ένα κεντρικό αναλγητικό εγκυστωμένο στα λιποσωμάτια	3003093
0233151/13.11.91	CIBA-GEIGY AG.	Εστέρες ως ζιζανιοκτόνα	3003235
0233527/13.11.91	ADC TELECOMMUNICATIONS INC.	Συγκρότημα ακροδέκτου	3003307
0234186/06.11.91	FRESENIUS AG	Χρησιμοποίηση ολιγοπεπτιδίων για την παρασκευή φαρμάκου θεραπείας εγκεφαλικών διαταραχών	3003244
0234733/13.11.91	SCOTIA PHARMACEUTICALS LTD.	Φαρμακευτικές συνθέσεις	3003120

ΑΡ./ΗΜ. ΔΗΜ. Ε.Δ. (87)	ΔΙΚΑΙΟΥΧΟΣ (73)	ΤΙΤΛΟΣ ΕΦΕΥΡΕΣΗΣ (54)	ΑΡ.ΕΥΡ.Δ.Ε. (11)
0235089/21.11.91	CIBA-GEIGY AG.	Ν-βενζοϋλο-Ν-φαινυλουρίες, παρασκευή αυτών και χρησιμοποίησή τους για τον έλεγχο επιβλαβών οργανισμών	3003236
0235718/30.10.91	EISAI CO., LTD.	Μέθοδος παρασκευής κόκκου που παραμένει στο στομάχι	3003031
0235865/13.11.91	SHELL INTERNATIONALE RESEARCH MAATSCHAPPIJ B.V.	Καταλυτικές συνθέσεις	3003194
0236029/11.12.91	PROPEL PARTNERSHIP 1987	Συστήματα κινήσεως για αναπηρικά καροτσάκια	3003411
0236253/18.12.91	THE GOODYEAR TIRE & RUBBER COMPANY	Μέθοδος πολυμερισμού βουταδιενίου σε μεγάλες ποσότητες	3003408
0236679/18.09.91	CHUGAI SEIYAKU KK	Ενέσιμον παρασκεύασμα το οποίον περιέχει Nicorandil	3003355
0237507/27.12.91	DRAGO AB	Διάταξη σε εισπνευστήρες σκόνης	3003451
0237971/02.10.91	HUTZ HORST GUNTER	Διάταξη για την εγκατάσταση και/ή αφαίρεση ελασμάτων κατασκευής σανίδων δια βάσεων	3003466
0238184/30.10.91	THE WELLCOME FOUND. LTD.	Παρασιτοκτόνες συνθέσεις	3003043
0238341/02.10.91	WARWICK INTERNATIONAL GROUP PLC	Κοκκώδεις συνθέσεις ενεργοποιητή λευκαντικού	3003106
0238853/13.11.91	NALCO CHEMICAL COMPANY	Μέθοδος για σύνθεση πολυμερών που περιέχουν φωσφονικό οξύ και τα πολυμερή αυτής	3003114
0238901/19.06.91	1) ECI-EUROPEAN CHEMICAL INDUSTRIES LTD. 2) HOESCH AG	Μεταλλικός σωλήνας, ιδιαίτερα χαλύβδινος σωλήνας, με μία αντισκωριακή επικάλυψη και ένα προστατευτικό περίβλημα	3003009
0239051/04.09.91	NESTE OY	Μέθοδος και μέσα για την κατασκευή συγκροτημάτων πλακών για συσσωρευτές	3003149
0239145/23.10.91	SHELL INTERNATIONALE RESEARCH MAATSCHAPPIJ B.V.	Συνθέσεις καταλύτου	3003195
0239362/04.12.91	1) IMPERIAL CHEMICAL IND. PLC 2) NATIONAL RESEARCH DEVELOPMENT CORPORATION	Παράγοντες καταπολέμησης των όγκων	3003282
0239907/18.09.91	BOEHRINGER MANNHEIM GMBH	Νέα παράγωγα φαινοξυαλκυλοκβονικού οξέος, μέθοδος για την παρασκευή τους, ως και φάρμακα που περιέχουν τις ενώσεις αυτές	3003100
0240175/16.10.91	TAKEDA CHEMICAL INDUSTRIES LTD	Παράγωγα ινοζόλης και παρασκευή αυτών	3003110
0240372/18.09.91	1) SCHLUMBERGER LTD 2) SOCIETE DE PROSPECTION ELECTRIQUE SCHLUMBERGER	Μέθοδος και συσκευή χρονικής καταγραφής θερμικής εξασθενήσεως	3003317
0240609/04.12.91	GRUPPO LEPETIT S.P.A.	Αντιβιοτικό Α 40926 Ν-Ακυλαμινογλυκουρονύλ άγλυκου και αντιβιοτικό Α 40926 άγλυκου	3003443
0240881/09.04.91	WURTTEMBERGISCHE FILZTUCHFABRIK D. GESCHMAY GMBH	Μηχανισμός ελέγχου για την εξέταση της αεροδιαπερατότητος σε επίπεδα αντικείμενα, ιδιαίτερα σε πιλήματα (κέτσες, τσόχα) και κόσκινα για μηχανές ή εγκαταστάσεις που χρησιμοποιούνται για την κατασκευή χάρτου	3003199

ΑΡ./ΗΜ. ΔΗΜ. Ε.Δ. (87)	ΔΙΚΑΙΟΥΧΟΣ (73)	ΤΙΤΛΟΣ ΕΦΕΥΡΕΣΗΣ (54)	ΑΡ.ΕΥΡ.Δ.Ε. (11)
0240997/11.09.91	KELLNER BERND	Ηλιακός συλλέκτης κενού	3003270
0241073/06.11.91	THE PROCTER & GAMBLE COMPANY	Υγρά απορρυπαντικά που περιέχουν ανιονική ουσία που επιδρά στην επιφανειακή τάση, ηλεκτρικό άλας (ως ενισχυτή απορρύπανσης) και λιπαρό οξύ	3003069
0241888/21.08.91	BASF AG	1,4-κυκλοεξανοδιαμίνες, μέθοδος για την παρασκευή των και η χρησιμοποίηση των ως μυκητοκτόνα	3003089
0242167/27.11.91	ICI AMERICAS INC.	Ετεροκυκλικά καρβοξαμίδια	3003209
0242237/13.11.91	1) TECHNOMED INTERNATIONAL 2) INSERM INSTITUT NATIONAL DE LA SANTE ET DE LA RECHERCHE MEDICALE	Διάταξη προώσεως ενός στοιχείου φέροντος ηλεκτρόδιο σε μια συσκευή γεννήτρια παλμών	3003370
0242514/13.11.91	ORENSTEIN & KOPPEL AG	Διάταξη δια την μετάθεση και την μετατόπιση μιας διατάξεως φορτώσεως δι' ένα όργανο παραγωγής	3003197
0242831/30.10.91	TAKEDA CHEMICAL IND., LTD.	Μέθοδος παρασκευής μιας σύνθεσης αρτύσεως	3003045
0243891/14.08.91	HOECHST-ROUSSEL PHARMACEUTICALS INC.	Στρωματική δομή για την χορήγηση χημικών ουσιών με ελεγχόμενο ποσοστό αποδόσεως	3003055
0244161/30.10.91	JAMES BURN INTERNATIONAL LTD	Βελτιώσεις εις και σχετικά προς προφυλακτήρα μηχανής-πρέσσας	3003273
0244333/09.10.91	ETABLISSEMENTS PIERRE DELAMARE ET CIE	Διάταξη στερέωσης και απόσβεσης κραδασμών αντικειμένων	3003312
0244590/07.08.91	VSR ENGINEERING GMBH FORDERTECHNIK	Διάταξη αποξέσεως για τον καθαρισμό μεταφορικών ταινιών	3003087
0244641/21.08.91	BASF AG.	1,4-Κυκλοεξανοδιαμίνες, μέθοδος για την παρασκευή τους και η χρησιμοποίησή τους ως μυκητοκτόνων	3003019
0244661/28.08.91	NATURIN GMBH & CO.	Βρώσιμα φύλλα από κολλαγόνο με περιεκτικότητα σε γλουτένη, ιδίως γλουτένη σίτου, μέθοδος παρασκευής τους και χρησιμοποίηση των φύλλων για περιβολή τροφίμων	3003178
0244744/09.10.91	OMYA GMBH	Φυγοκεντρικό κόσκινο	3003247
0244897/23.10.91	SHELL INTERNATIONAL RESEARCH MAATSCHAPPIJ B.V.	Μέθοδος παρασκευής ρυτίνης πολυαιθέρα	3003158
0245020/02.10.91	PILKINGTON PLC	Φωτοχρωμικά αντικείμενα	3003252
0245174/14.08.91	USINOR CHATILLON	Μέθοδος κατασκευής μιας σύνθετης πολυμεταλλικής λωρίδας ελάσματος ειδικά μιας λωρίδας λεπτού σύνθετου ελάσματος με βάση τον χάλυβα και αντικείμενα που λαμβάνονται από ένα παρόμοιο έλασμα	3003109
0245558/18.09.91	1) RAVO BIAGIO 2) SLOANE THOMAS EDISON, JR 3) REGAN CHRISTINE LAVREN	Βελτιωμένο ενδοεντερικό παρακαμπτήριο μόσχευμα	3003387

ΑΡ./ΗΜ. ΔΗΜ. Ε.Δ. (87)	ΔΙΚΑΙΟΥΧΟΣ (73)	ΤΙΤΛΟΣ ΕΦΕΥΡΕΣΗΣ (54)	ΑΡ.ΕΥΡ.Δ.Ε. (11)
0245721/04.09.91	BOSCH-SIEMENS HANSGERATE GMBH	Τύμπανο (ηλεκτρικού) πλυντηρίου με διατάξεις παροχής νερού στην πλύση	3003283
0245802/18.09.91	BOEHRINGER MANNHEIM GMBH	Στοιχείο αναλύσεως για τον προσδιορισμό παραμέτρων πήξεως (του αίματος)	3003359
0245890/27.11.91	SIEMENS TELECOMUNICAZIONI S.P.A.	Γραμμή (αγωγός) μεταδόσεως με μικροταινία για ζεύγη με διηλεκτρικό αντηχείο	3003214
0246163/21.08.91	SANOFI ELF BIO INDUSTRIES S.A.	Μέθοδος επεξεργασίας του γάλακτος με σκοπό την παρασκευή τυριών	3003013
0246216/14.08.91	PRECISION-COSMET CO, INC.	Εσωφθάλμιος φακός με κωνικούς συγκρατήρες	3003016
0246836/18.12.91	COOK INCORPORATED	Σπλαγχνική αγκύρωσις και μέθοδος κινητοποιήσεως του σπλαγχνικού τοιχώματος	3003392
0246938/04.09.91	BATTAREL CLAUDE	Πληκτρολόγιο με διακόπτη ακτινοβολίας	3003271
0246983/25.09.91	RHONE-POULENC CHIMIE	Μέθοδος παρασκευής διοργανοπολυσιλοξάνης με τερματικές αλκοξύ-ομάδες	3003141
0246987/02.01.92	AUSSEDAT-REY	Φύλλο καταγραφής με πέταγμα μελάνης και μέθοδος παρασκευής του	3003492
0247251/02.10.91	THE VICTORIA UNIVERSITY OF MANCHESTER	Κολπικό αντισυλληπτικό	3003435
0247285/23.10.91	ORGAN-FASER TECHNOLOGY COMPANY NV	Μέθοδος δια την παραγωγή πεπιεσμένων τεμαχίων από έφυγρα απορρίματα και διάταξη προς διεξαγωγή της μεθόδου	3003347
0247946/11.12.91	ROBERTET S.A.	Παράγοντας εξουδετέρωσης των δυσάρεστων οσμών των απεκκριμάτων και περιττωμάτων των ζώων	3003350
0247980/14.08.91	A. MENARINI INDUSTRIE FARMACEUTICHE S.R.L.	Φαρμακευτική συσκευή για την χορήγηση αλάτων σιδήρου από το στόμα, χρήσιμων για την θεραπεία της σιδηροπενικής αναιμίας	3003054
0248420/18.09.91	DAICHI SEIYAKU CO LTD	Παράγωγα βενζοπυράνης	3003372
0248977/02.01.92	DYNAMIT NOBEL AG	Φορέας για ηλεκτρικό εναυστήρα γέφυρας και μέθοδος για την κατασκευή του	3003495
0249160/27.11.91	FRANKL & KIRSCHNER GMBH & CO KG	Βιομηχανική μηχανή ραψίματος	3003337
0249202/25.09.91	E.I. DU PONT DE NEMOURS AND COMPANY	Συνθέσεις αντιστάτου	3003373
0249231/11.09.91	FOUNDATION TECHNOLOGY LTD.	Βελτιωμένη συσκευή εκσκαφής αυλάκων και μέθοδοι σχηματισμού τοίχων συγκρατήσεως (αναληματικών τοίχων)	3003298
0249289/16.10.91	1) CONSIGLIO NAZIONALE DELLE RICERCHE 2) ENICHEM SYNTHESIS S.P.A.	Μέθοδος δια την παρασκευήν κινονών	3003208
0249566/11.12.91	RHONE-POULENC AGROCHIMIE	Βακτηριοκτόνες συνθέσεις με βάση παράγωγα του φωσφορώδους οξέος	3003325

ΑΡ./ΗΜ. ΔΗΜ. Ε.Δ. (87)	ΔΙΚΑΙΟΥΧΟΣ (73)	ΤΙΤΛΟΣ ΕΦΕΥΡΕΣΗΣ (54)	ΑΡ.ΕΥΡ.Δ.Ε. (11)
0250244/11.09.91	SHELL OIL COMPANY	Μέθοδος δια την παρασκευή ενός συστατικού καταλύτου πολυμερισμού ολεφινών	3003304
0250513/11.09.91	BOEHRINGER MANNHEIM GMBH	Μέθοδος βελτιώσεως της εκφράσεως μιας ευκαριωτικής πρωτεΐνης	3003301
0250749/06.03.91	SCHAKO METALLWARENFABRIK FERDINAND SCHAD KG.	Σύστημα ακροφυσίων δι ' εγκατάστασιν κλιματισμού	3003008
0251898/25.12.91	SOCIETE CIVILE DE RECHERCHE RENE MARTIN	Διάταξη για ντους και στέγνωμα ρούχων	3003440
0252650/11.09.91	THE BUCKEYE CELLULOSE CORPORATION	Στριμμένες σκληρές κυτταρινικές ίνες και απορροφητικά υλικά κατασκευασμένα από αυτές	3003302
0252720/18.09.91	MAY & BAKER LTD.	Μέθοδος πριστιναμικίνης (Pristinamycin)	3003048
0253291/02.10.91	OXON ITALIA S.P.A.	5-ιμινομεθύλ-αλογονακυλοξαζολιδίνες με ανασταλτική δράση στη φυτοτοξικότητα των ζιζανιοκτόνων	3003442
0253468/06.11.91	ROHM AND HAAS COMPANY	Ετεροκυκλικά παράγωγα έξι ατόμων των N-υποκαταστημένων-N,N-διακυκλουδραζινών	3003079
0253845/16.10.91	HEMOSOL INC.	Υπερδιήθηση με συγγενή εφαπτόμενη ροή	3003413
0254521/27.12.91	1) COOPERS ANIMAL HEALTH INC. 2) THE TEXAS A & M UNIVERSITY SYSTEM	Διάταξη χορήγησης παράγοντα κατά των λοιμών	3003457
0254703/18.09.91	DELLOYE-MATTHIEU S.A. DES TOLERIES	Μέθοδος και εγκατάσταση ηλεκτρολυτικής επιψευδαργύρωσης ταινιών χάλυβα	3003356
0254856/04.09.91	F. HOFFMANN-LA ROCHE AG	Παράγωγα πυριδινοαιθανολαμίνης	3003227
0254920/11.09.91	ALCATEL BUSINESS SYSTEMS	Σύστημα προσκτήσεως συνδρομητών τηλεφώνου οργανωμένο πέριξ ενός προσκαίρου αριθμητικού αυτοεπιλογέως	3003162
0255376/23.10.91	SMITHKLINE BEECHAM CORPORATION	Χημική μέθοδος	3003253
0255424/18.09.91	SANOFI	Ανοσοτοξίνες, μέθοδος παρασκευής και φαρμακευτικές συνθέσεις που τις περιέχουν	3003097
0255431/23.10.91	LABORATOIRES DEBAT S.A. DITE	Κεκαθαρμένη θυμιδινοκινάση εμβρυικού τύπου	3003416
0255597/18.12.91	THYSSEN EDEL STAHL WERKE AG	Χάλυβες μικροκραμάτων	3003399
0255728/27.11.91	TANABE SEIYAKU CO. LTD.	Ενώσεις φαινοξυοξικού οξέος, η προετοιμασία τους, φαρμακευτική σύνθεση και χρήση	3003215
0256424/25.09.91	F. HOFFMANN - LA ROCHE AG	Ομογενή κλάσματα ανασυνδυασμένης ανοσοιντερφερόνης και φαρμακευτικές συνθέσεις περιέχουσες αυτά	3003417
0256568/11.09.91	SIEMENS TELECOMUNICAZIONI S.P.A.	Μέθοδος κατασκευής κυκλωμάτων λεπτής στοιβάδας και παθητικό κύκλωμα κατασκευασμένο με την μέθοδο αυτή	3003237
0256999/18.12.91	SIGMA-TAU INDUSTRIE FARMACEUTICHE RIUNITE S.P.A.	Χρήση της ακετύλ L-καρνιτίνης στην θεραπευτική αγωγή των περιφερικών νευροπαθειών	3003405

ΑΡ./ΗΜ. ΔΗΜ. Ε.Δ. (87)	ΔΙΚΑΙΟΥΧΟΣ (73)	ΤΙΤΛΟΣ ΕΦΕΥΡΕΣΗΣ (54)	ΑΡ.ΕΥΡ.Δ.Ε. (11)
0257386/30.10.91	R.P. SCHERER GMBH	Κάψουλες ζελατίνης και μέθοδοι για την παρασκευή τους	3003036
0257781/18.09.91	TAKEDA CHEMICAL INDUSTRIES LTD	Μέθοδος δια παραγωγή παραγώγων θειαζολιδινοδιόνης	3003381
0257835/16.10.91	FLEX PRODUCTS INC.	Οπτικώς μεταβλητή διάταξη εμφανίσεως παραβιάσεως και αντικειμενοχρησιμοποιήσεως αυτής	3003095
0258529/28.08.91	ING. WALTER HENGST GMBH & CO KG	Προθερμαντήρας καυσίμου	3003188
0258755/11.09.91	HOECHST-ROUSSEL PHARMACEUTICALS INC.	Α-αλκυλό-4-αμινό-3-κινολινό-μεθανόλης και 1-(4-αραλκυλαμινό-3-κινολυλό)-αλκανόλες, μέθοδος παρασκευής τους και χρήση τους ως φαρμάκων	3003299
0259197/25.09.91	PASTEUR MERIEUX SERUMS ET VACCINS	Μακρομοριακά συζυγή της αιμοσφαιρίνης, μέθοδος παρασκευής αυτών και εφαρμογή των	3003240
0259749/14.08.91	DESITIN ARZNEIMITTEL GMBH	Μορφή χορήγησης και δοσολογίας για δραστικά υλικά φαρμάκων, αντιδραστήρια ή παρόμοια καθώς και μέθοδος παρασκευής της	3003083
0260118/04.12.91	SYNTEX (USA) INC.	Εκλεκτικός σχηματισμός αμιδίων διαμινών	3003279
0260209/02.10.91	GIORDANO PASCALE	Ηλιακός θερμοσίφωνας με αποταμίευση φέροντα μονωτικό προφυλακτήρα	3003474
0260671/28.08.91	KORTE-JUNGERMANN, HANS-WERNER	Ρακέττα για παιχνίδια με μπάλλα, κυρίως για τέννις, καθώς και διάταξη επικαλύψεως γι ' αυτήν	3003085
0261038/30.10.91	SILAB S.A.R.L	Πόρπη στερεώσεως ειδικά για οστεοσύνθεση και μέθοδος παρασκευής της	3003047
0261311/13.11.91	AQUILA PIOMBO PER CACCIA E TIRO S.R.L.	Μέθοδος για την κατασκευή ενός πόλου ή ακροδέκτη ηλεκτρικής μπαταρίας, αντίστοιχος εξοπλισμός και πόλος ή ακροδέκτης ηλεκτρικής μπαταρίας που κατασκευάζεται από αυτήν	3003174
0261522/18.12.91	MILES INC	Τροποποιητικές ουσίες του διαύλου ασβεστίου	3003410
0261784/18.09.91	SWIRLON INDUSTRIES INC.	Χορηγητές ρευστού	3003316
0261814/06.11.91	EFAMOL HOLDINGS PLC	Θεραπευτική σύνθεση και μέθοδος	3003153
0262056/30.10.91	FERRAZ S.A.	Δείκτης σήμανσης βραχυκυκλώματος ενός αλεξικεραύνου	3003035
0262108/04.12.91	ASTRA PHARMACEUTICAL PRODUCTION AB	Μέθοδος ελέγχου της επιμετρικής κατανομής στην παρασκευή 16,17- ακεταλών παραγώγων πρεγνανίου	3003332
0262350/02.10.91	DEGUSSA AG	Μέθοδος παρασκευής υπεροξειδίου του υδρογόνου	3003467
0262448/18.12.91	HEUMANN PHARMA GMBH & CO.	Νέα παράγωγα της ιμιδαζολυλό-γουανιδίνης, μέθοδος παρασκευής αυτών και φάρμακα περιέχοντα τας ενώσεις αυτάς	3003388
0262515/28.08.91	KESSLER & LUCH GMBH	Δικτυωτό πλέγμα πλαισίου φίλτρου	3003090

ΑΡ./ΗΜ. ΔΗΜ. Ε.Δ. (87)	ΔΙΚΑΙΟΥΧΟΣ (73)	ΤΙΤΛΟΣ ΕΦΕΥΡΕΣΗΣ (54)	ΑΡ.ΕΥΡ.Δ.Ε. (11)
0263207/27.11.91	THE UPJOHN COMPANY	Εμβόλιο ιού	3003377
0263228/04.12.91	UNION OIL COMPANY OF CALIFORNIA	Διαδικασία για την παραγωγή ενός υδρογονάνθρακα προϊόντος που έχει ένα μειωμένο περιεχόμενο σε κανονικές παραφίνες	3003286
0263243/13.11.91	BECTON DICKINSON & COMPANY	Διάταξη συσκευασίας για ένα υλικό	3003117
0263321/30.10.91	GOTZ PUPPENFABRIK GMBH & CO	Διάταξη κτενίσματος για μαλλιά που έχουν οι κούκλες	3003037
0263333/16.10.91	KESSLERTECH GMBH	Έξοδος αέρος στροβιλισμού	3003464
0263544/18.12.91	SOLVAY & CIE S.A.	Μέθοδος παρασκευής σκόνης για κεραμικά υλικά που περιέχει τουλάχιστον ένα μεταλλικό οξείδιο και σκόνη αποτελούμενη από τουλάχιστον ένα μεταλλικό οξείδιο λαμβανόμενη με αυτή την μέθοδο	3003390
0263720/11.12.91	THE PROCTER & GAMBLE CO.	Απορροφητικό προϊόν με ανθεκτικά στη διαρροή διπλά ρεβέρ	3003326
0263916/16.10.91	ALBINI & FONTANOT S.P.A.	Τυποποιημένο στήριγμα για σκαλοπάτια σκάλας	3003391
0263976/13.11.91	FUJISAWA PHARMACEUTICAL CO., LTD.	Διάταξη παροχής φαρμάκου	3003113
0264017/25.09.91	BIOINDUSTRIA FARMACEUTICI S.P.A.	Φαρμακευτικές συνθέσεις οι οποίες έχουν θεραπευτική δραστικότητα	3003132
0264278/18.12.91	1) POSNER BARRY I. 2) FANTUS I GEORGE	Συνθέσεις βαναδίου-υπεροξειδίου ως μιμητές της ινσουλίνης	3003402
0264336/23.10.91	RHONE-POULENC CHIMIE	Σύνθεσις οργανοπολυσιλοξάνης η οποία περιέχει έναν επιταχυντή σκληρύνσεως	3003427
0265082/25.09.91	ALPHA THERAPEUTIC CORPORATION	Συσκευή και μέθοδος δια την οξυγώνοση μιας διαλελυμένης συνθέσεως η οποία περιέχει οξυγόνο και ευρίσκεται σε υγρά κατάσταση	3003171
0265140/06.11.91	HOECHST CELANESE CORPORATION	Μέθοδος αναγεννήσεως ενός διαλύματος καταλύτη καρβονυλιώσεως για την απομάκρυνση διαβρωτικών μετάλλων	3003078
0265166/04.09.91	FARMITALIA CARLO ERBA S.P.A.	Μέθοδος δια την παρασκευή πενεμιών (Renems)	3003059
0265386/27.11.91	WARNER-LAMBERT COMPANY	Συνθέσεις μασητικής τσίχλας που έχουν παρατεταμένο φρεσκάρισμα της αναπνοής	3003414
0266007/02.01.92	T L V CO LTD	Κατασκευή συγκρατήσεως εμβόλου μιας βαλβίδας μειώσεως πιέσεως	3003500
0266457/27.12.91	HER MAJESTY THE QUEEN IN RIGHT OF THE PROVINCE OF ALBERTA AS REPRESENTED BY THE MINISTER OF ENERGY AND NATURAL RESOURCES	Μέθοδος και μηχάνημα κατασκευής ενός αυλακωτού πίνακα από φουσκωτές σανίδες	3003460
0266512/04.12.91	BAYER AG	Μέθοδος δια την παρασκευήν παραγώγων βενζοϊκού οξέος, φθοριωμένων επί του πυρήνος	3003383

ΑΡ./ΗΜ. ΔΗΜ. Ε.Δ. (87)	ΔΙΚΑΙΟΥΧΟΣ (73)	ΤΙΤΛΟΣ ΕΦΕΥΡΕΣΗΣ (54)	ΑΡ.ΕΥΡ.Δ.Ε. (11)
0266947/04.12.91	IMPERIAL CHEMICAL INDUSTRIES PLC	Αλογόμενοι εστέρες	3003278
0267059/18.12.91	KAYSERSBERG S.A.	Σερβιέττα εμμήνων περιλαμβάνουσα πλευρικά πτερύγια ή φύλλα τα οποία έχουν συγκολληθεί μεταξύ τους	3003407
0267086/25.09.91	CENTRE NATIONAL D' ETUDES SPATIALES	Διαστημική βολίδα εφοδιασμένη με μια διάταξη σκοπεύσεως μιας κεραίας προς την γη	3003077
0267126/06.11.91	RHONE-POULENC CHIMIE	Σύνθεση διοργανοπολυσιλοξάνης σκληρυνόμενη προς ελαστομερές αυτο-προσφυόμενο	3003429
0267863/11.09.91	SCOMEC S.A.	Μηχανή αυτομάτου εμπορικής συσκευασίας φιαλών εντός ατομικών θηκών	3003166
0267881/21.11.91	BENDIX HEAVY VEHICLE SYSTEMS ITALIA S.P.A.	Διανομέας διπλού-τύπου για ένα πνευματικό σύστημα πέδησης για ένα αυτοκινούμενο όχημα εξοπλισμένο με βοηθητική συσκευή επιβράδυνσης	3003182
0268149/11.12.91	HEIM UND HAUS VERTRIEBSGESELLSCHAFT FUR KUNSTSTOFFENSTER UND-ROLLADEN MBH	Μηχανισμός μεταδόσεως κινήσεως δια την τύλιξιν και εκτύλιξιν (ανέβασμα και κατέβασμα) ενός ρολλού που αποτελείται από περισσότερα ελάσματα καθώς επίσης και αντίστοιχα κελύφη	3003329
0268460/06.11.91	MACROCHEM CORPORATION	Νέοι διαδερμικοί ενισχυτές απορροφήσεως και συνθέσεις που τους περιέχουν και μέθοδος εφαρμογής	3003238
0268555/25.09.91	M. SCHAERER AG	Χειρουργική τράπεζα με ένα επίθεμα ασθενών το οποίο μπορεί να ανασηκώνεται (αναδιπλούται) κατά τον διαμήκη και τον εγκάρσιο άξονα	3003202
0268725/23.10.91	SCHUTZ-WERKE GMBH & CO. KG.	Κάδος τάπας	3003022
0269151/28.08.91	DYNEEMA V.O.F.	Μέθοδος για την παρασκευή αντικειμένων πολυαιθυλενίου υψηλής αντοχής στον εφελκυσμό, υψηλού συντελεστή και χαμηλού ερπυσμού, και αντικείμενα που αποκτήθηκαν μ' αυτόν τον τρόπο	3003200
0269394/16.10.91	KIRIN-AMGEN INC.	Μέθοδος για την θεραπευτική αντιμετώπιση υπερφόρτωσης σιδήρου	3003254
0269764/28.08.91	MOLECULAR BIOSYSTEMS, INC.	Μέθοδος για την αύξηση της ευαισθησίας των αξιολογήσεων υβριδισμού νουκλεϊκού οξέος	3003056
0269817/04.12.91	DEUTSCHE SOLVAY-WERKE GMBH	Μέσο ή συμπύκνωμα για την συντήρηση ξύλου και κατεργασμένων τμημάτων ξύλου	3003281
0269904/13.11.91	ASAHI DENKA KOGYO KABUSHIKI KAISHA	Μέθοδος διύλισης λίπους	3003124
0270208/13.11.91	W.R. GRACE & CO.-CONN	Μέθοδος και συσκευή για συσκευασία κενού	3003336
0270373/13.11.91	DESROSIERS JOSEPH ARMAND	Ένα σκάφος, ένας τροχός προώσεως για την προώθηση ενός σκάφους στο νερό, μια πλωτή θεριζομηχανή και μια θεριστική μηχανή του τύπου που περιλαμβάνει ένα καλωδιακό μέσον περιστρεφόμενο γύρω από τον διαμήκη άξονά του για την επ' αυτού περιέλιξη αναπτυσσόμενων φυτών	3003112

ΑΡ./ΗΜ. ΔΗΜ. Ε.Δ. (87)	ΔΙΚΑΙΟΥΧΟΣ (73)	ΤΙΤΛΟΣ ΕΦΕΥΡΕΣΗΣ (54)	ΑΡ.ΕΥΡ.Δ.Ε. (11)
0270522/25.09.91	VOEST-ALPINE AG	Συγκρότημα δια την εκσκαφή υλικού	3003168
0270864/09.10.91	1) JOH GUNTER 2) KARL JOH GUMMIWARENFABRIK GMBH	Κοίλο σώμα, κυρίως πολλαπλός σωλήνας εισαγωγής ενός κινητήρα εσωτερικής καύσεως	3003053
0271161/16.10.91	ENICHEM ANIC S.P.A.	Μέθοδος καθαρισμού διαμίδης οξαλικού οξέος	3003018
0271371/18.09.91	ATOCHEM	Μέθοδος εκχυλίσεως για τον διαχωρισμό ενός καρβοξυλικού οξέος από ένα υδατικό διάλυμα του οξέος τούτου	3003364
0272472/21.08.91	WELLA AG	Καλλυντικόν μέσον έχον ως βάσιν χιτοσάνην και αμφολυτικά συμπολυμερή ως και νέον άλας χιτοσάνης/πολυαμφολύτου	3003157
0272621/27.11.91	BASF AG.	Μέθοδος για την παρασκευή 5H-διβενζό(A,D) κυκλοεπτέν-5-ονών	3003213
0272742/16.10.91	STAUFFER AGRICULTURAL CHEMICALS CO. INC.	Μέθοδος παρασκευής μερκαπτοβενζοϊκών	3003473
0272978/27.11.91	1) GAZ DE FRANCE 2) MATERIEL INDUSTRIEL	Μέθοδος κατευθύνσεως και ελέγχου της ανόδου θερμοκρασίας τεμαχίων θερμαινόμενων ηλεκτρικώς	3003357
0273009/30.10.91	WARNER-LAMBERT COMPANY	Συστήματα απελευθερώσεως (παροχής) γλυκαντικού παράγοντα που περιέχουν οξικό πολυβινυλεστέρα	3003040
0273122/02.01.92	HEILIGER MARTHA-CATHARINA	Αρθρωτό ατσάλινο πώμα για καθημερινές κατασκευές	3003490
0273297/25.09.91	NIVAROX-FAR S.A.	Μέθοδος και συσκευή ρύθμισης παρεχόμενης ποσότητας δειγμάτων υγρών	3003437
0273313/04.12.91	M.A.F. (MATERIEL POUR L' ARBORI CULTURE FRUITIERE) S.A.	Συσκευή για την αυτόματη επιλογή γεωργικών προϊόντων όπως φρούτων	3003314
0273529/16.10.91	B.V. MASCHINE- & CONSTRUCTIE-WERKPLAATS & ZN	Διάταξη θερμάνσεως για σάουνα	3003380
0273845/04.09.91	DOMINGUEZ MONTES JUAN	Διάταξη για αναπαραγωγή στατικών ή κινούμενων τρισδιαστατικών ειδώλων, δηλ. τεσσάρων διαστάσεων, χωρίς τη χρησιμοποίηση συνεχούς φωτός	3003229
0273856/04.12.91	WARNER-LAMBERT COMPANY	Τρόφιμο επικαλυμένο με σορβιτόλη και μέθοδος παρασκευής του	3003288
0274096/04.12.91	IRBIT RESEARCH + CONSULTING AG	Ράουλο μεταφοράς	3003290
0274175/25.09.91	CHAO-TSUNG, CHIU	Διάταξη αυτόματης συγκόλλησης ταινίας στις γωνίες για μηχάνημα στεγανοποίησης χαρτοκιβωτίων	3003026
0274305/11.09.91	LE FROID INDUSTRIEL YORK S.A.	Μέθοδος καλύψεως με χιόνι τεχνητών διαδρόμων αλπικού ή βορειοευρωπαϊκού σκι και μέσα χρησιμοποιήσεως της μεθόδου	3003275
0274762/23.10.91	FORTUNE CAPITAL MANAGEMENT B.V.	Κολπικό υπόθετο	3003058

ΑΡ./ΗΜ. ΔΗΜ. Ε.Δ. (87)	ΔΙΚΑΙΟΥΧΟΣ (73)	ΤΙΤΛΟΣ ΕΦΕΥΡΕΣΗΣ (54)	ΑΡ.ΕΥΡ.Δ.Ε. (11)
0274790/14.08.91	SPECIAAL-MACHINEFABRIEK J.H. VAN UITERT B.V.	Εφεύρεση για να τροφοδοτούμε δοχεία σε μια συσκευή για το πιάσιμό τους	3003148
0275520/11.12.91	BASF AG	Υποκατεστημένα 1,8-Ναφθυριδινό-παράγωγα και μυκητοκτόνα που περιέχουν αυτά	3003327
0275596/16.10.91	SAVIO S.P.A.	Διάταξη παρεμποδίσεως σχηματισμού βρόγχων από νήμα και εξοικονομήσεως του εισελθόντος νήματος στις μονάδες περιτυλίξεως	3003207
0275804/02.10.91	RHONE-POULENC AGROCHIMIE	Παρασκευή φωσφορούχων ενδιάμεσων για ζιζανιοκτόνο χρήση	3003011
0276051/21.08.91	ARIZONA BOARD OF REGENTS, ARIZONA STATE UNIVERSITY	Αντινεοπλασματικαί ενώσεις	3003111
0276094/25.09.91	WARNER-LAMBERT COMPANY	Εξάρτημα ξυριστικής συσκευής και λωρίδα λίπανσης	3003105
0276179/18.12.91	HAIFA CHEMICALS LTD	Μέθοδος παρασκευής λιπασμάτων βραδείας απελευθέρωσης	3003436
0276377/02.01.92	B. BRAUN MELSUNGEN AG	Συσκευή μεταγγίσεως πιέσεως	3003496
0276475/18.09.91	FORBACH GMBH	Διάταξη αντισταθμίσεως όγκου για ένα θερμαντήρα νερού	3003340
0276597/23.10.91	REMERY PATRICK	Μέθοδος μετρήματος-κλεισίματος λογαριασμού, κυρίως για ηλεκτρονικές πράξεις πληρωμής, με τη βοήθεια πολλών χώρων μνήμης	3003292
0276637/13.11.91	MARELLI AUTRONICA S.P.A.	Σύστημα πεδήσεως αυτοκινήτων με αντισφηνωτική λειτουργία τροχών	3003483
0276752/11.09.91	POLI INDUSTRIA CHIMICA S.P.A.	Παράγωγον θειαζολιδινό-4-καρβοξυλικού οξέος, παρασκευή του και φαρμακευτικαί συνθέσεις περιέχουσαι τούτο	3003060
0276848/18.09.91	NEYRTEC S.A.	Περιστροφική μηχανή θρυματισμού με αυτοπροστατευόμενα πτερύγια εκτόξευσης	3003269
0276849/07.08.91	NEYRTEC S.A.	Περιστροφικός θραυστήρ με προστατευόμενα πτερύγια εκτοξεύσεως	3003051
0276880/27.11.91	SAVIO S.P.A.	Διάταξη δια την κατακόρυφο τοποθέτηση και προσανατολισμό σωλήνων σχήματος ράβδου και ειδικώτερα κωνικών σωλήνων δια υφαντικάς μηχανάς	3003412
0277047/02.10.91	1) TECHNOMED INTERNATIONAL 2) INSTITUT NATIONAL DE LA SANTE ET DE LA RECHERCHE MEDICALE (INSERM)	Διάταξη εξασφαλίζουσα μία ηλεκτρική επαφή σε μια συσκευή γεννήτρια παλμών υψηλής συχνότητος ή κρουστικών κυμμάτων	3003296
0277247/27.12.91	HUNTER DOUGLAS INDUSTRIES B.V.	Κυψελοειδής κατασκευή από ενωμένο μονής πιέτας υλικό και μέθοδος κατασκευής της	3003454
0277372/04.12.91	SPEROTTO RIMAR S.P.A.	Διαδικασία και εγκατάσταση για καθαρισμό μάλλινων υφαντών αντικειμένων δι᾽ απανθρακώσεως	3003318

ΑΡ./ΗΜ. ΔΗΜ. Ε.Δ. (87)	ΔΙΚΑΙΟΥΧΟΣ (73)	ΤΙΤΛΟΣ ΕΦΕΥΡΕΣΗΣ (54)	ΑΡ.ΕΥΡ.Δ.Ε. (11)
0277552/06.11.91	HORN STEPHANIE, GEB, PAUL	Κατά την διεξαγωγή εργασιών με λάκα σε ένα αυτοκίνητο ή σε ένα τμήμα αυτού εφαρμοζόμενο μέσο επικαλύψεως σε σχήμα ταινίας θόλου	3003201
0277921/27.12.91	FABBRICA D' ARMI P. BERETTA S.P.A.	Διάταξη δια την ταχεία δέσμευση και αποδέσμευση του μηχανισμού σκανδάλης εις το κινητό ουραίο ενός όπλου	3003455
0277922/27.11.91	FABBRICA D' ARMI P. BERETTA S.P.A.	Μηχανισμός μιας σκανδάλης δια όπλα κυνηγητικής ενέδρας	3003225
0278064/23.10.91	FELTEN & GUILLEAUME ENERGIE-TECHNIK AG	Σύστημα μαγνήτου δια ταχεία αποσύνδεση	3003186
02788171/02.10.91	FERGUSON LTD	Σύστημα για την εκπομπή και λήψη σημάτων ακουστικών/δεδομένων	3003294
0278398/04.09.91	SCHELLENBACH FRANK	Μέθοδος δια την κατασκευήν ενός αεροστεγούς κλείστρου από συνθετική ύλη δια φιάλες και παρομοίους υποδοχείς	3003268
0278866/18.12.91	KAYSERSBERG S.A.	Στοιχεία αυτοσυγκρατούμενου συνδέσμου ειδικά για πάνα-εσώρουχο μιας χρήσεως και μέθοδος για την κατασκευή του	3003394
0279280/21.11.91	TREVISAN SANDRA	Στοιχείο επικάλυψης των φρυδιών	3003180
0279433/23.10.91	TAKEDA CHEMICAL INDUSTRIES LTD	Φυτά τα οποία ανθίστανται στη μόλυνση ιού μωσαϊκού του αγγουριού	3003374
0279761/14.08.91	1) SOCIETE TRASOL S.A.R.L. 2) MICHEL MARCEL	Σιαγών δια την κατεργασία του εδάφους και μηχανή εφοδιασμένη με μια τέτοια σιαγώνα	3003147
0279762/02.10.91	STE GENERALE DES EAUX MINERALES DE VITTEL	Διάταξη δια την κατασκευή ενός σάκκου από μαλακή συνθετική ύλη, μέθοδος για την επίτευξή της-σάκκος που κατασκευάζεται κατ'αυτόν τον τρόπο	3003297
0279776/02.01.92	WARNER-LAMBERT COMPANY	Συνθέσεις τσίκλας, μειωμένων και λίγων θερμίδων, με ζάχαρη και χωρίς ζάχαρη, που περιέχουν ίνες	3003499
0280102/31.07.91	PLASTIROUTE S.A.	Μέθοδος και διάταξη για την παρασκευή ή την ανανέωση οριζόντιας ιχνοθετήσεως επί οδών και οριζόντιες ιχνοθετήσεις που κατασκευάζονται δια της μεθόδου	3003052
0280283/25.09.91	TALLERES DAUMAR S.A.	Αυτόματη ζυγιστική μηχανή	3003371
0280615/23.10.91	1) COMPTOIR LYON-ALEMAND-LOUYOT 2) ADMINISTRATION DES MONNAIES ET MEDAIPLES	Μέθοδος και μηχανή για την παραγωγή μεταλλικών κερμάτων με ένθετο αποτελούμενο από ένα σφαιρίδιο το οποίο έχει εκτονωθεί μέσα στο κέρμα	3003276
0280756/27.06.90	CARBORUNDUM SCHLEIFMITTEL-WERKE GMBH	Μέθοδος δια τη βελτίωση της ικανότητας ακονίσματος σωμάτων ακονίσματος και λεπτού ακονίσματος	3003005
0281309/27.12.91	PFIZER INC	Πιπεραζινυλό-ετεροκυκλικαί ενώσεις	3003459
0281542/23.10.91	TRELLEBORG AB.	Σύστημα συναρμολόγησης για μονάδες σκηνών ή και οχημάτων	3003063

ΑΡ./ΗΜ. ΔΗΜ. Ε.Δ. (87)	ΔΙΚΑΙΟΥΧΟΣ (73)	ΤΙΤΛΟΣ ΕΦΕΥΡΕΣΗΣ (54)	ΑΡ.ΕΥΡ.Δ.Ε. (11)
0282121/13.11.91	WIVA VERPAKKINGEN B.V.	Κάλυμμα εξαερισμού	3003122
0282175/27.11.91	COOK INCORPORATED	Ενδοαγγειακός εκτατήρας και μέθοδος κατασκευής του	3003241
0282236/11.12.91	IMPERIAL CHEMICAL INDUSTRIES PLC.	Μέθοδος παρασκευής ενώσεως θειαζεπίνης	3003324
0282320/11.12.91	YAMANOUCHI PHARMACEUTICAL CO. LTD	Παράγωγα Διφωσφονικού οξέος και φάρμακα τα οποία περιέχουν αυτά	3003476
0282368/11.12.91	PENNEL ET FLIPO	Ενώσεις με βάση πολυουρεθάνη που επιτρέπουν τη λήψη με βιοδιασπωμένων υλικών	3003352
0282464/18.09.91	FIAT FERROVIARIA SAVIGLIANO S.P.A.	Βαγόνι με χαμηλό δάπεδο για σιδηροδρομικά οχήματα	3003384
0282826/18.12.91	TELEFUNKEN SYSTEMTECHNIK GMBH	Συστοιχία ηλιακών στοιχείων με ηλιακά στοιχεία διατεταγμένα παράλληλα και σε σειρά	3003396
0282850/25.09.91	HENKEL KG. AG.	Οδηγούμενη αυτόματη μηχανή καθαρισμού δαπέδων	3003034
0282905/21.08.91	STAUDE ARIBO	Μέθοδος και διάταξις για την κατασκευή σώματος μορφής οδόντος απηλαγμένου πόρων	3003108
0283035/06.11.91	TANABE SEIYAKU CO., LTD.	Παράγωγα βενζοξαζολίου και παρασκευή τους	3003070
0283089/23.10.91	ENIRICERCHE S.P.A.	Θερμοτροπικός συμπολυεστήρ-μέθοδος δια την παρασκευή αυτού και η χρήση αυτού	3003206
0283375/30.10.91	ATOCHEM	Μέθοδος παρασκευής πολυχλωριοφωσφαζενίου	3003137
0283428/30.10.91	SCHERING AG.	Στεροειδή με 19,11Β-γέφυρα, παρασκευή αυτών και φαρμακευτικά παρασκευάσματα περιέχοντα αυτά	3003362
0283457/04.09.91	AMCHIM S.A.	Μέθοδος για την βελτίωση των οργανοληπτικών χαρακτηριστικών των οίνων	3003248
0283540/18.09.91	HELOPHARM W. PETRIK GMBH & CO. KG	Μέθοδος παρασκευής 5-υδροξυδιπραφαινόνης και των αλάτων της με οξέα, δια καταλυτικής αποβενζυλιώσεως των αντιστοίχων 5-βενζυλοξύ-ενώσεων	3003320
0283790/09.10.91	UNILEVER N.V.	Μέθοδος και διάταξη για τη μεταφορά και τη στροφή αντικειμένων	3003192
0284210/13.11.91	PFIZER HOSPITAL PRODUCTS GROUP INC.	Εμφύτευμα σπονδυλικής στήλης	3003127
0284294/04.09.91	SMITH PETER ALAN	Μια καρέκλα ύδατος	3003262
0284408/27.11.91	THE WELLCOME FOUNDATION LIMITED	Φαρμακευτικές συνθέσεις	3003224
0284478/30.10.91	ATOCHEM	Μέθοδος παρασκευής Ν(διχλωριό φωσφορύλ) τριχλωριοφωσφαζενίου	3003136
0284487/04.12.91	AEROSPATIALE SOCIETE NATIONALE INDUSTRIELLE	Μαγνητικό έδρανο για την ενεργό εστίαση ως προς έναν τουλάχιστο άξονα, ενός κινούμενου σώματος ως προς ένα άλλο σώμα	3003349

ΑΡ./ΗΜ. ΔΗΜ. Ε.Δ. (87)	ΔΙΚΑΙΟΥΧΟΣ (73)	ΤΙΤΛΟΣ ΕΦΕΥΡΕΣΗΣ (54)	ΑΡ.ΕΥΡ.Δ.Ε. (11)
0284574/13.11.91	INSTRUMENTKAPOR SVENSKA AB	Στροφέας	3003485
0284704/09.10.91	MODULCASA S.R.L.	Οικοδομή από προκατασκευασμένα στοιχεία προσαρμοσμένα για εύκολη συναρμολόγηση	3003463
0284999/11.12.91	EURO-CELTIQUE S.A.	Φαρμακευτικό παρασκεύασμα	3003353
0285187/27.11.91	THE PROCTER & GAMBLE COMPANY	Σοκολατούχα προϊόντα μειωμένης λιποπεριεκτικότητας και αριθμού θερμίδων	3003211
0285196/18.09.91	UNILEVER N.V.	Τρόφιμο	3003020
0285517/06.11.91	SOCIETE DES TRACTEURS ET MOTOC. STAUB	Διάταξις ελέγχου ενός συστήματος (κινήσεως) μέσω καλωδίου, κινητοποιούμενη με τον αντίχειρα	3003242
0285576/07.08.91	CONSIGLIO NAZIONALE DELLE RICERCHE	Μια μέθοδος για την επιδεκτική αποπρωτεϊνωση του ορρού γάλακτος	3003094
0285694/30.10.91	ADVANCED POLYMER SYSTEMS, INC.	Πορώδη πολυμερή σφαίρια δια την παροχή ενός δραστικού συστατικού	3003064
0285738/28.08.91	CO. GE. IT COSTRUZIONI GENERALI ITALIANE S.R.L.	Μέθοδος δια την δέψη ιχθυοδερμάτων	3003230
0285758/07.08.91	GEBHARDT FORDERTECHNIK GMBH	Σταθμός φορτοεκφορτώσεως για φορτηγά οχήματα και για Container	3003086
0286047/18.12.91	OMYA GMBH	Φυγοκεντρικός διαχωριστήρας ισχύος	3003461
0286089/13.11.91	KANEBO LTD.	Παράγωγα του κινολινοκαρβοξυλικού οξέος, μια σύνθεση αποτελούμενη εξ' αυτών διεργασία παρασκευής των ιδίων και χρήση αυτών στην παραγωγή φαρμάκων	3003126
0286465/11.09.91	ATOCHEM	Μέθοδος παρασκευής πολυχλωριοφωσφαζενίου παρουσία δις (διχλωριοφωσφορυλό) ιμίδης	3003134
0286513/28.08.91	DAUSSAN ET COMPAGNIE	Μέθοδος και εγκατάστασις δια εκτόξευσιν μιας μονωτικής και πυρίμαχου επενδύσεως από πολλές στρώσεις και η τοιουτοτρόπως λαμβανόμενη επένδυσις	3003228
0286518/06.11.91	COMPAGNIE GENERALE DE GEOPHYSIQUE	Μέθοδος και σύστημα κτήσεως και διαχωρισμού των αποτελεσμάτων ταυτόχρονων πηγών ηλεκτρομαγνητικού πεδίου και εφαρμογή στην πρόβλεψη σεισμών	3003101
0287297/21.11.91	ALBANY RESEARCH LTD.	Πιλήματα χαρτοποιητικών μηχανών	3003181
0287941/27.12.91	APPRICH HARRY	Μέθοδος για την ενίσχυση της ακαμψίας του μεταλλικού αμαξώματος, ιδιαίτερα του συγκροτήματος του δαπέδου επιβατικών αυτοκινήτων	3003478
0288120/23.10.91	UNILEVER NV	Τρόφιμα προϊόντα και μέθοδος παρασκευής των	3003342
0288188/16.10.91	ELI LILLY AND COMPANY	1-φαινυλο-3-ναφθαλινολόξυ-προπαναμίναι	3003267
0288342/06.11.91	SOCIETE BFB	Κοσμιτικές και φαρμακευτικές συνθέσεις τοπικής εφαρμογής που περιέχουν ένα δικαρβοξυλικό οξύ με 7 έως 130, ένα διαλυτό άλας ψευδαργύρου και τη βιταμίνη Β6	3003072

ΑΡ./ΗΜ. ΔΗΜ. Ε.Δ. (87)	ΔΙΚΑΙΟΥΧΟΣ (73)	ΤΙΤΛΟΣ ΕΦΕΥΡΕΣΗΣ (54)	ΑΡ.ΕΥΡ.Δ.Ε. (11)
0288346/16.10.91	THE PROCTER & GAMBLE CO.	Μέθοδος πλυσίματος ασπρορρούχων και δοχείο για την εφαρμογή τους	3003025
0288350/11.09.91	SOCIETE CENTRALE D' ETUDES ET DE REALISATIONS ROUTIERES-SCE-TAUROUTE	Γέφυρα σχηματισμένη από ένα περίζωμα και από μέσα για την στήριξή της, ιδίως δε γέφυρα με επιτόνους μεγάλου μήκους, και μέθοδος κατασκευής της	3003029
0288352/18.09.91	SANOFI	Αρωματικά παράγωγα, παρασκευή τους και χρήση τους ως αντιμικροβιακών	3003334
0288734/04.12.91	LTS LOHMANN THERAPIE-SYSTEME GMBH & CO. KG	Έμπλαστρο περιέχον ενεργό υλικό για την ελεγχόμενη διοχέτευση ενεργών υλικών στο δέρμα	3003289
0288870/31.07.91	NOVOPAK MASCHINENBAU GMBH	Μηχανή καβουρδίσματος καφέ	3003028
0289073/27.11.91	AKZO N.V.	Νέα παράγωγα 11-αρυλοιστρανίου και 11-αρυλοπρεγνανίου	3003363
0289101/25.09.91	VMI EPE HOLLAND B.V.	Συσκευή αξιολογήσεως της συγκολλήσεως των στρωμάτων επισώτρου «ΡΑΝΤΙΑΛ»	3003431
0289371/25.09.91	SYNTHELABO	Παράγωγα ιμιδαζοπυριδινών, παρασκευή τους και εφαρμογή τους στην θεραπευτική	3003145
0289378/21.08.91	LAINIERE DE PICARDIE	Υφασμάτινο στήριγμα τύπου δικτυωτού πλεκτού, μέθοδος κατασκευής ενός υφασμάτινου στηρίγματος, σύνθετο υφασμάτινο σώμα πανιού-στηρίγματος και μέθοδος στερεώσεώς του σε ένα δεύτερο ύφασμα	3003099
0289729/21.11.91	FISCHERWERKE ARTUR FISCHER GMBH & CO. KG	Στοιχείο στερεώσεως	3003176
0289744/14.08.91	ELPATRONIC AG.	Προωθητική διάταξη για πλαίσια κουτιών σε μηχανή συγκολλήσεως κουτιών (κονσερβών)	3003032
0289813/18.09.91	SIEMENS AG.	Μέθοδος και διάταξη για τη ρύθμιση κινητηρίου μηχανισμού θέσεως	3003360
0289842/27.11.91	BAYER AG	Μέσα απωθήσεως εντόμων και ακάρεων	3003221
0290143/11.12.91	I.C.I. FRANCOLOR SNC	Παράγοντας δέψης	3003330
0290321/02.10.91	FOURNIER INDUSTRIE ET SANTE	Νέες Β-D-φαινυλο-θειοξυλοσίδες, η μέθοδος παρασκευής τους και η θεραπευτική τους εφαρμογή	3003415
0290405/27.11.91	DRAGO GIUSEPPE	Κατασκευή γέφυρας από δομικά στοιχεία	3003223
0290740/11.09.91	DIAMALT AG.	Μέσον κολλαρίσματος	3003243
0290741/09.10.91	WELLA AG	Νέα μακρομοριακά επιφανειακώς ενεργά τεταρτοταγή υποκατεστημένα επί του Ν παράγωγα της χιτοσάνης ως και καλλυντικά μέσα με βάσιν τα τοιαύτα νέα παράγωγα της χιτοσάνης	3003475
0291176/06.11.91	BECTON DICKINSON AND COMPANY	Δοκιμασία στερεάς φάσεως που χρησιμοποιεί τριχοειδή ροή	3003073
0291210/06.11.91	PFIZER LTD.	Αντιαρρυθμικοί παράγοντες	3003071

ΑΡ./ΗΜ. ΔΗΜ. Ε.Δ. (87)	ΔΙΚΑΙΟΥΧΟΣ (73)	ΤΙΤΛΟΣ ΕΦΕΥΡΕΣΗΣ (54)	ΑΡ.ΕΥΡ.Δ.Ε. (11)
0291580/04.09.91	ALUMINIA S.P.A.	Συσκευή για την εν σειρά εξαέρωση και φιλτράρισμα του αλουμινίου και των κραμάτων του	3003175
0291678/23.10.91	ALBERT BOECKER GMBH & CO KG	Κεκλιμένο αναβατόριο με ένα ολισθητήρα δυνάμενο να κινείται στις οδηγούς σιδηροτροχιές του κεκλιμένου αναβατορίου	3003062
0291789/25.09.91	SIEMENS AG.	Διάταξη κυκλώματος για κεντρικά κατευθυνόμενες εγκαταστάσεις τηλεπικοινωνιακών κέντρων με ψηφιακά συστήματα πολυπλεξίας, ιδίως PCM-εγκαταστάσεις τηλεφωνικών κέντρων με συνδετικές ομάδες συνδεόμενες με ζευκτικό πεδίο	3003419
0291791/25.09.91	SIEMENS AG.	Διάταξη κυκλώματος για εγκαταστάσεις τηλεπικοινωνιακών κέντρων, ιδίως PCM-εγκαταστάσεις τηλεφωνικών κέντρων με ψηφιακά συστήματα πολυπλεξίας, με κεντρικό ζευκτικό πεδίο και με συνδεόμενα με αυτό αποκεντρωμένα επί μέρους ζευκτικά πεδία	3003418
0292037/04.09.91	KONINKLIJKE PTT NEDERLAND N.V.	Μέθοδος και διάταξις δια την εισαγωγήν ενός καλωδίου εντός ενός σωλήνος οδηγήσεως καλωδίου	3003263
0292050/21.11.91	JANSSEN PHARMACEUTICA N.V.	Βελτιωμέναι συνθέσεις περιέχουσαι φλουναριζίνη	3003482
0292197/06.11.91	1) SHELL OIL COMPANY 2) MITSUI PETROCHEMICAL INDUSTRIES LTD.	Πολυμερές μίγμα για μεμβράνη ή φύλλο συσκευασίας	3003274
0292369/30.10.91	ARBEL FAUVET RAIL S.A.	Διάταξη ακινητοποιήσεως κιβωτίων μεταφοράς και μιας πλατφόρμας φορτώσεως ενός οχήματος και πλατφόρμα εφοδιασμένη με μια τέτοια διάταξη	3003042
0292441/23.10.91	DE' LONGHI S.P.A.	Κινητό μηχάνημα θέρμανσης χώρων	3003012
0292470/16.10.91	STUCKART WOLFGANG	Μέθοδος δια τον διαχωρισμό περιεχόμενων υλών από ένα υγρό και διάταξη δια τη διεξαγωγή της μεθόδου	3003471
0292862/11.12.91	WILHELM HIRSCH	Διάταξη ξακρίσματος ξύλου	3003338
0292927/30.10.91	HORSTINE FARMERY LTD.	Βελτιώσεις σε συσκευές εφαρμογής ή σχετικές με αυτές	3003033
0292977/04.09.91	G.D. SEARLE & CO.	Αλκοξυ-υποκατεστημένα διυδροβενζοπυράνο-2-καρβοξυλικά παράγωγα	3003177
0292987/14.08.91	TOGNAZZO VALERIO	Μέθοδος και μηχανή δια τον μετασχηματισμό καυσίμων ρυπαντών ή αποβλήτων υλικών σε καθαρά ενέργεια και σε χρησιμοποιήσιμο προϊόν	3003049
0293026/04.12.91	BRAVO S.P.A.	Συσκευή θέρμανσης τύπου δεξαμενής για υγρά ή μαλακά ζύμης προϊόντα τροφής	3003322
0293027/04.12.91	BRAVO S.P.A.	Διάταξη ανάμεικτη μετά λεπίδων για υγρά ή και ζυμώδη προϊόντα περιλαμβανόμενα σε κυλινδρική δεξαμενή	3003303

ΑΡ./ΗΜ. ΔΗΜ. Ε.Δ. (87)	ΔΙΚΑΙΟΥΧΟΣ (73)	ΤΙΤΛΟΣ ΕΦΕΥΡΕΣΗΣ (54)	ΑΡ.ΕΥΡ.Δ.Ε. (11)
0293040/11.12.91	THE PROCTER AND GAMBLE COMPANY	Υγρό απορρυπαντικό το οποίον περιέχει στερεό υπεροξείδιο λευκάνσεως	3003434
0293556/11.12.91	RUTGERSWERKE AG	Μέσο προστασίας ξύλου	3003344
0293772/13.11.91	KROEBER LUTZ	Σωλήνας για κολλώδες υλικό	3003119
0294290/09.10.91	ISOVER SAINT-GOBAIN	Τελειοποίησις σε συσκευές περιτυλίξεως υπό πίεση	3003424
0294296/09.10.91	JOUCOMATIC S.A.	Διανομέας με συμπαγές έμβολο	3003369
0294300/27.12.91	ALUMINIUM PECHINEY	Μέθοδος επεξεργασίας δια πυριτιουδρόλυσης, μίγματος αλουμινίου-άνθρακα προερχόμενου από ηλεκτρολυτικούς κάδους Hall-Heroult	3003448
0294799/18.12.91	DRAGERWERK AG	Τυλιγμένη προστατευτική καλύπτρα με μια μάσκα οξυγόνου	3003406
0294980/16.10.91	SECURISTYLE LTD	Στροφεύς ανοίγματος	3003365
0295878/21.11.91	THE SECRETARY OF STATE FOR DEFENCE IN HER BRITANNIC MAJESTY'S GOVERNMENT OF THE UNITED KINGDOM OF GREAT BRITAIN AND NORTHERN IRELAND	Ηλεκτροχημική παραγωγή του N105	3003185
0296389/06.11.91	A. NATTERMANN & CIE GMBH	Φαρμακευτικά παρασκευάσματα με κρυστάλλους Ebselen σμικρυνθέντες σε μέγεθος λίγων μικρών	3003084
0296456/27.12.91	DENTALFARM S.N.C. DI CATELLA GIUSEPPE E FIGLI	Συσκευή μικρο-αμμοβολής, λειτουργίας με αέρα που έχει ξηραντήρα για λειαντικές σκόνες	3003386
0296513/30.10.91	ASTRA MEDITEC AB	Οδοντική γέφυρα	3003315
0296932/02.10.91	RHONE-POULENC CHIMIE	Νέες συνθέσεις οι οποίες περιέχουν κεραμικά υλικά	3003130
0296979/04.12.91	ROUSSEL-UCLAF	Νέα παράγωγα της 1-βενζουλ 2-οξο-5-αλκοξυ πυρρολιδίνης, η παρασκευή τους, η εφαρμογή τους ως φάρμακα και οι συνθέσεις που τα περιλαμβάνουν	3003472
0297191/04.09.91	SOCIETE D' ETUDES SCIENTIFIQUES ET INDUSTRIELLES DE L' ILE-DE-FRANCE	Εφαρμογή του N[(1-αιθυλ 2-πυρρολιδινυλ)με-μεθυλ] 2-μεθοξυ-5-σουλφαμουλ βενζαμιδίου στη θεραπεία της στειρότητας	3003065
0297435/16.10.91	HELOPHARM W. PETRIK GMBH & CO. KG.	Παράγωγα αμινοπροπανόλης από ενώσεις 3-(3-υδροξυφαινυλο)1-προπανόλης, μέθοδος για την παρασκευή τους και φάρμακα τα οποία περιέχουν τις ενώσεις αυτές	3003257
0297768/24.07.91	E.R. SQUIBB & SONS, INC.	Αρυλοθειοαλκυλφαινυλοκαρβοξυλικά οξέα, παρασκευάσματα που περιέχουν αυτά και μέθοδος εφαρμογής	3003015
0297794/13.11.91	BP CHEMICALS LTD.	Μηχάνημα ρευστοποιημένης κλίνης και διαδικασία για την τροφοδοσία αερίου σε ένα μηχάνημα ρευστοποιημένης κλίνης	3003115

ΑΡ./ΗΜ. ΔΗΜ. Ε.Δ. (87)	ΔΙΚΑΙΟΥΧΟΣ (73)	ΤΙΤΛΟΣ ΕΦΕΥΡΕΣΗΣ (54)	ΑΡ.ΕΥΡ.Δ.Ε. (11)
0297936/04.12.91	CAOUTCHOUC MANUFACTURE ET PLASTIQUES	Κατασκεύασμα προοριζόμενο στη συνεχή εξασφάλιση περάσματος μεταξύ δύο διαδοχικών οδικών ή σιδηροδρομικών οχημάτων	3003441
0298067/23.10.91	KABI PHARMACIA AB.	Μέθοδος και διάταξη για έγχυση	3003027
0298808/23.10.91	RHONE-POULENC CHIMIE	Μέθοδος παρασκευής ενός οξειδίου του δημητρίου και οξείδιο του δημητρίου με νέα μορφολογικά χαρακτηριστικά	3003428
0298877/04.09.91	RHONE-POULENC CHIMIE	Καταλύτης με κασσίτερο που λαμβάνεται από οξείδιο κασσιτέρου και ένωση βητα-δικαρβονυλίου δια ελαστομερή σύνθεση σιλικόνης	3003140
0299436/09.10.91	DYNAMIC ENGINEERING INC.	Διεγέρτης πτερυγισμού	3003277
0299484/09.10.91	ZAMBON GROUP S.P.A.	Μέθοδος δια την παρασκευή ενδιάμεσων ενώσεων δια την σύνθεσιν Fosfomycin (φωσφομυκίνης)	3003256
0299727/13.11.91	PFIZER LTD.	Θεραπευτικοί παράγοντες	3003118
0299761/18.12.91	THE WELLCOME FOUNDATION LTD	Αντι-φλεγμονώδη αρυλο-παράγωγα	3003393
0299883/25.09.91	RHONE-POULENC CHIMIE	Καταλύτης κασσίτερου ο οποίος λαμβάνεται από καρβοξυλικό οξύ και διχηλική ένωση κασσίτερου δια ελαστομερή σύνθεση	3003143
0299885/13.11.91	1) COOPELIN S.R.L. 2) SOCIETE NATIONALE INDUSTRIELLE AEROSPATIALE	Μέθοδος και μηχάνημα σχηματισμού στιβάδων κατά πλάτος φύλλων προσδιορισμένου σχήματος	3003293
0299900/28.08.91	SERGENT, YANN	Επιπλέουσα κατασκευή για ιχθυοκαλλιέργεια	3003057
0300111/16.10.91	FARVALSA AG.	Στερεά διαμόρφωση βαλπροικού οξέος, σταθερή στην υγρασία και μέθοδος παρασκευής αυτών	3003187
0300134/16.10.91	SEIMA ITALIANA S.P.A.	Μετρικό ερμάριο	3003190
0300374/15.07.91	LEIFHEIT AG.	Κρεμάστρα πετσέτας λουτρού	3003023
0300523/14.08.91	AKZO N.V.	Φαρμακευτική δοσολογική μονάδα για παρεμπόδιση ή θεραπεία κλιμακτηριακών συμπτωμάτων	3003104
0300530/04.12.91	VORTEX SYSTEMS SRL	Συσκευή για την τακτική διάταξη και δημιουργία ενός τροφοδοτικού αποθέματος σε εγκαταστάσεις εγκιβωτισμού για κώνους και/ή κωνοειδή	3003368
0300809/25.09.91	UNILEVER N.V.	Μαγειρικό σκεύος	3003191
0300852/18.09.91	RHONE-POULENC CHIMIE	Οξείδιον τετραδύναμου δημητρίου με νέα μορφολογικά χαρακτηριστικά και μέθοδος παρασκευής αυτού	3003131
0300853/18.09.91	RHONE-POULENC CHIMIE	Μέθοδος παρασκευής οξειδίου τετραδύναμου δημητρίου	3003139
0300868/16.10.91	RHONE-POULENC CHIMIE	Απορροφητικό υλικό δια τον καθαρισμό αερίων και μέθοδος καθαρισμού	3003138

ΑΡ./ΗΜ. ΔΗΜ. Ε.Δ. (87)	ΔΙΚΑΙΟΥΧΟΣ (73)	ΤΙΤΛΟΣ ΕΦΕΥΡΕΣΗΣ (54)	ΑΡ.ΕΥΡ.Δ.Ε. (11)
0300928/04.09.91	RHONE-POULENC CHIMIE	Καταλύτης με κασσίτερο που λαμβάνεται από βήτα-δικαρβονυλό ένωση και από ένα άλας κασσίτερου για ελαστομερή σύνθεση	3003142
0300931/25.09.91	HEMBERT CLAUDE LEON	Δοχείο ρευστών και μέθοδος κατασκευής αυτού	3003061
0300991/04.09.91	ELBAK BATTERIEWERKE GMBH	Συσκευή δια την τοποθέτηση θετικών ή αρνητικών πλακών	3003010
0301129/28.08.91	KESSLER & LUCH GMBH	Φίλτρα τοίχου ή οροφής για εγκαταστάσεις καθαρισμού χώρων	3003091
0301368/27.11.91	HEIMANN DIETER, DR.	Αυχενικό στήριγμα	3003217
0301369/27.11.91	HEIMANN DIETER, DR.	Αυχενικό στήριγμα	3003218
0301653/02.01.92	THE PROCTER & GAMBLE COMPANY	Ενισχυμένα με ασβέστιο ποτά και συμπυκνώματα ποτών που περιέχουν χαμηλά ποσοστά θειικών	3003493
0301759/11.12.91	PFIZER HOSPITAL PRODUCTS GROUP INC.	Κόλλα οστών για ελεγχόμενη αποδέσμευση ουσιών	3003348
0302023/02.01.92	WARNER-LAMBERT COMPANY	Μια μέθοδος και ένα προϊόν για αυξημένη σταθερότητα της ασπαρτάμης στις τσίκλες	3003497
0302024/02.01.91	WARNER-LAMBERT COMPANY	Σταθεροποιημένο προϊόν τσίκλας και μέθοδος κατασκευής του	3003498
0302538/06.11.91	VORTEX SYSTEMS S.R.L.	Μεγάλης χωρητικότητος συσκευή φυσικής και/ή χημικής κατεργασίας εις ένα αυτόματο εργοστάσιο παραγωγής προϊόντων	3003154
0302787/30.10.91	SYNTHELABO	Παράγωγα (πιπεριδινύλ-4) μεθύλ-2 βενζοφουρό [2, 3-C] πυριδινών, παρασκευή τους και εφαρμογή τους στη θεραπευτική	3003375
0302805/25.09.91	ICP	Πτερύγιο προστασίας και σκληρύνσεως για συσκευασία ομαδοποιημένων προϊόντων	3003172
0302846/16.10.91	GRANBOM BO	Κοχλίας σφαιρών	3003160
0302967/30.10.91	KANEBO LTD	Παράγωγο κιναζολίνης, μέθοδοι για την παρασκευή αυτού, και μέσο θεραπείας της εγκεφαλικής δυσλειτουργίας περιλαμβάνουσα αυτό ως δραστικό συστατικό	3003232
0303017/27.11.91	1) BOTELLA SOTO JAVIER 2) FERNANDEZ LIAMAS DOMINGO	Πλωτή ημιάκαμπτη επίστρωση	3003385
0303726/13.11.91	PACIMEX VERPACKUNGEN GMBH	Μέθοδος κατασκευής ενός συρμού ημιασκών	3003128
0303732/13.11.91	PACIMEX VERPACKUNGEN GMBH	Μέθοδος κατασκευής ενός συρμού από αλληλοεξαρτώμενους σάκκους	3003129
0304130/06.11.91	UNILEVER NV	Βρώσιμα προϊόντα περιέχοντα λίπος	3003345
0304345/28.08.91	C.N.I.M. CONSTRUCTIONS INDUSTRIELLES DE LA MEDITERRANEE	Σύστημα αναρτήσεως κυλινδρικών στοιχείων μέσα σε δοχεία ιδίως συστήματα αναρτήσεως βλημάτων για υποβρύχια που εκτοξεύουν βλήματα	3003155

ΑΡ./ΗΜ. ΔΗΜ. Ε.Δ. (87)	ΔΙΚΑΙΟΥΧΟΣ (73)	ΤΙΤΛΟΣ ΕΦΕΥΡΕΣΗΣ (54)	ΑΡ.ΕΥΡ.Δ.Ε. (11)
0304654/21.08.91	GEC ALSTHOM S.A.	Μέθοδος συγκολλήσεως μιας χαραγής η οποία έγινε μέσα εις ένα χαλύβδινο συμπαγές τεμάχιον και χρησιμοποίησης της μεθόδου αυτής δια την επισκευήν δρομέως με ρωγμάς	3003098
0304673/27.11.91	PELICAN AG	Θερμοεκτυπωτική ταινία δια την θερμομεταφορική εκτύπωση καθώς και η παρασκευή αυτή	3003226
0304723/04.12.91	MIELE & CIE. GMBH & CO.	Τύμπανο πλυντηρίου	3003284
0305005/06.11.91	GIST-BROCADES N.V.	Ουσία δεσμεύσεως οξυγόνου ποιότητος-τροφίμων δια προϊόντα τα οποία περιέχουν ύδωρ	3003102
0305061/27.11.91	TI CORPORATE SERVICES LTD	Μέθοδος σχηματοδότησης ενισχυμένων εξαρτημάτων πλαισίου διατομής διάκενου	3003382
0305234/02.01.92	CENTRE NATIONAL D' ETUDES SPATIALES	Ιονιζόμενες βαφές χρήσιμες κυρίως σαν βαφές κατά του κεραυνού	3003491
0305707/16.10.91	BABCOCK-BSH AG/VORMALS BUTTNER-SCHILDE-HAAS AG	Μαλακτήρας για την κατασκευή κονιάματος από λεπτόκοκκο συνδετικό μέσο, κυρίως γύψο	3003341
0305749/18.09.91	BEHRINGWERKE AG.	Πολυμερή περιέχοντα θειολομάδες, μέθοδος παρασκευής τους και χρήση αυτών	3003361
0306111/18.12.91	SCHONN BV	Γωνιακός σύνδεσμος	3003400
0306427/11.09.91	ETABLISSEMENTS DREVET ET CIE	Διάταξη στερεώσεως ενός κιβωτίου επί μιας προμετωπίδος διατάξεως κλειδώματος για θύρα, παράθυρο ή ανάλογο	3003295
0306431/04.12.91	SOGEA: SOCIETE DITE	Μέθοδος μείωσης των στοιχείων ρύπανσης που είναι διαλυμένα σε ένα υγρό	3003280
0306636/02.01.92	LTS LOHMANN THERAPIE-SYSTEME GMBH & CO KG	Διάταξη εκτυπώσεως με ταμπόν για την μεταφορά ορισμένων ποσοτήτων μέσου εκτυπώσεως ανά μονάδα επιφανείας	3003494
0307127/30.10.91	BESPAK PLC	Βαλβίδα μετρήσεως με πτυσσόμενο θάλαμο	3003258
0307260/21.11.91	RHONE-POULENC CHIMIE	Νέες ενώσεις με βάση νιτρίδιο του βορίου	3003184
0307303/04.12.91	SYNTHELABO	[(Πυριμιδινύλ-2)-αμινοαλκύλ]-1 πιπεριδίνες, η παρασκευή τους και η εφαρμογή τους στην θεραπευτική	3003481
0307559/02.01.92	MILUPA AG.	Μέθοδος δια την παραγωγήν γονίμων δια την ανάπτυξιν βακτηριδίων Bifidus βρεφικών και διαιτητικών τροφών με μειωμένην αντιγονικότητα	3003488
0307645/16.10.91	HIRSCHMANN GREGORY G.	Διάταξη δι ' ένα σύστημα συναρμολογήσεως της τεχνικής εφαρμογής το οποίο αποτελείται από ένα στοιχείο πομπού και μία ολισθαίνουσα μονάδα	3003480
0307991/27.12.91	NIJSSEN LIGHT DIVISION B.V.	Μέθοδος και διάταξη για τον φωτισμό σπόρων και φυτών	3003462
0308153/04.12.91	BEND RESEARCH INC.	Μεμβράνες αντίστροφης όσμωσης από σύνθετο υλικό Ρ-ξυλυλενοδιαμιδίου/διιμιδίου	3003311

ΑΡ./ΗΜ. ΔΗΜ. Ε.Δ. (87)	ΔΙΚΑΙΟΥΧΟΣ (73)	ΤΙΤΛΟΣ ΕΦΕΥΡΕΣΗΣ (54)	ΑΡ.ΕΥΡ.Δ.Ε. (11)
0308370/27.11.91	EROWA AG	Συσκευή για την στερέωση ενός τεμαχίου για κατεργασία ή ενός εργαλείου	3003367
0308594/30.10.91	FISCHERWERKE ARTUR FISCHER GMBH & CO KG.	Τόρμος διανοίξεως	3003030
0308846/16.10.91	ALCATEL CIT	Μέθοδος εκκινήσεως αντλιών κενού συνδεδεμένων εν σειρά, και διάταξη επιτρέπουσα τη χρησιμοποίηση αυτής της μεθόδου	3003251
0309155/30.10.91	THE BRITISH PETROLEUM COMPANY PLC.	Μέθοδος για προσδιορισμό φυσικών ιδιοτήτων	3003044
0309325/13.11.91	ETABLISSEMENTS M. DURET & FILS S.A.	Μέθοδος χυτεύσεως ενός πλαισίου επί ενός παρεμβύσματος (γομώσεως) καρέκλας προς τον σκοπό κατασκευής ενός στοιχείου καρέκλας	3003203
0309362/28.08.91	SAP SOCIETE AUTOMATIQUE DE PROFILAGE	Σύνθετος σύνδεσμος με ενσωματωμένο αγωγό	3003151
0309413/11.09.91	BARILLA G.E.R. FRATELLI S.P.A.	Μία μέθοδος παρασκευής μακράς-διαρκείας συντήρησης μαγειρευμένων προϊόντων ζυμαρικών έτοιμων για κατανάλωση	3003170
0309652/09.10.91	RUTGERSWERKE AG	Βαφή μαλλιών	3003021
0309701/25.09.91	DEUTSCHE THOMSON-BRANDT GMBH	Συσκευή αναπαραγωγής ψηφιακών δίσκων με μνήμη	3003432
0309900/11.09.91	DEUTSCHE THOMSON-BRANDT GMBH	Ελεγχόμενο τροφοδοτικό	3003196
0310298/13.11.91	VEEDER-ROOT LTD.	Συσκευή και μέθοδος προσδιορισμού της ποσότητας υλικού μέσα σε δεξαμενή	3003125
0310386/06.11.91	PFIZER LTD	Θεραπευτικοί παράγοντες	3003468
0310533/13.11.91	FERCO INTERNATIONAL USINE DE FERRURES DE BATIMENT S.R.L.	Διάταξη ηλεκτρικής σφραγίσεως για διάταξη κλειδώματος όπως γρύλο ή κλειδαριά-γρύλο	3003430
0310697/18.12.91	JURGENS MASCHINENBAU GMBH & CO KG	Διάταξη αντικαταστάσεως σωληνωτών μασουριών για μια υφαντουργική μηχανή	3003450
0311795/04.12.91	SOCIETE DES PRODUITS NESTLE S.A.	Μέθοδος παρασκευής ενός προϊόντος τυρόγαλου με μειωμένη αλλεργικότητα	3003351
0311942/04.09.91	1) ALCATEL ALSTHOM COMPAGNIE GENERALE D' ELECTRICITE 2) ELECTRICITE DE FRANCE	Μέθοδος κατασκευής διαφανούς υάλινου σωλήνος δι' εσωτερικής προσμίξεως (διεγέρσεως) κυρίως για την παραγωγή οπτικών ινών οι οποίες έχουν ελάχιστη πρόσμιξη σπάνιας γης	3003169
0312211/27.11.91	IMPERIAL CHEMICAL INDUSTRIES PLC	Εκτύπωση δια θερμικής μεταφοράς	3003210
0312306/18.12.91	CMB FOODCAN PLC	Επιστρωμένο φύλλο μετάλλου	3003404
0312310/18.12.91	CMB FOODCAN PLC	Μεταλλικά άκρα κουτιών με πλαστικά κλείσματα	3003403
0312729/30.10.91	KRONE AG.	Συγκρότημα αγωγών γείωσης υπέρτασης προς εφαρμογή στην τεχνική τηλεπικοινωνιών, μετά θερμοπροστατευτικής εγκατάστασης, περιέχον αγωγούς γείωσης υπέρτασης	3003039

ΑΡ./ΗΜ. ΔΗΜ. Ε.Δ. (87)	ΔΙΚΑΙΟΥΧΟΣ (73)	ΤΙΤΛΟΣ ΕΦΕΥΡΕΣΗΣ (54)	ΑΡ.ΕΥΡ.Δ.Ε. (11)
0313488/21.08.91	NEOMEDIAM S.A.	Διάταξις στερεώσεως δια ανεπιστρόφου-κλαπέ ή ανάλογου και ειδικότερα λουτήρων-υδρομασάζ	3003163
0313720/06.11.91	PELIKAN AG	Συσκευή χειρός δια την μεταφορά μιας μεμβράνης από ένα φύλλο υποβαστάξεως επί ενός υποστρώματος	3003205
0313758/16.10.91	DEUTSCHE BABCOCK ENERGIE-UND UMWELTTECHNIC AG.	Μέθοδος και διάταξη για την ψύξη ιπτάμενης τέφρας	3003014
0314102/09.10.91	1) GUIGAN JEAN 2) GUIGAN FRANCK	Γραμμική αποθήκη εναποθηκεύσεως και αυτόματης διανομής αντικειμένων	3003265
0314210/30.10.91	BRAVO S.P.A.	Ελλειψοειδής παστεριώτης για μείγματα τροφών	3003144
0314535/11.12.91	KAYSERSBERG S.A.	Σερβιέττα εμμήνων ή παρόμοια με πλευρικά πτερύγια αδιάβροχα στα υγρά	3003335
0314593/14.08.91	BAROUK LOUIS SAMUEL	Προσθετικό αρθριτικό εμφύτευμα προσωρινής στερέωσης	3003103
0315522/06.11.91	HISPANO-SUIZA	Αναστροφέας ώσης τουρμποαντιδραστήρα με θυρίδες, μεταβλητής διατομής εκβολής	3003152
0315586/04.09.91	SCHOTTLI AG	Εργαλείον θερμαινόμενων αυλακώσεων δια την δι᾽εγχύσεων παραγωγήν κυλινδρικών σωμάτων συρίγγων μιας χρήσεως	3003264
0316687/13.11.91	KNIGHT JOHN B., JR	Συσκευή επεξεργασίας νερού	3003123
0316698/25.09.91	GUIGAN JEAN	Διάταξη για την παροχή μιας προκαθορισμένης δόσεως εξ᾽ενός υγρού	3003096
0316830/11.12.91	HEITZLER KARL	Συσκευή για την εν σειρά εκκαθάριση και εκρίζωση ξεχωριστών σβώλων ριζών	3003328
0317120/28.08.91	VESTAR, INC.	Βελτιωμένη παρασκευή λιποσώματος αμφοτερισίνης Β	3003050
0317149/06.11.91	THE BOOTS COMPANY PLC	Μέθοδος δια την σύνθεσιν παραγώγων 3-θειο-4-κινολόνης και ενδιάμεσων ενώσεων δια χρήσιν εις αυτήν, και χρήσις των ως φάρμακα	3003378
0317713/23.10.91	RIESSEMANN & SOHN	Καλάθι στηρίξεως φυτών	3003255
0318420/21.08.91	CARRIER CORPORATION	Συσκευή ελέγχου ψυχόμενου υποδοχέως φορτίου	3003080
0318801/25.09.91	DR. KARL THOMAE GMBH	Μορφές σκευασμάτων προς παρεμπόδιση προσφύσεων οργάνων και τμημάτων οργάνων	3003156
0320077/25.09.91	PITTSBURGH CORNING CORPORATION	Ημιδιαφανές ακραίο στοιχείο	3003438
0320494/09.10.91	CIE GENERALE DES ETABLISSEMENTS MICHELIN - MICHELIN & CIE	Ἀκαμπτο καλούπι για την με καλούπι διαμόρφωση και τον βουλκανισμό ελαστικών	3003469
0321339/28.08.91	DOSAPRO MILTON ROY	Συσκευή ρύθμισης παροχής δοσομετρικής εναλλασσόμενης αντλίας	3003075
0321341/16.10.91	ATOCHEM	Διάταξη δια την στερέωση σωλήνων οι οποίοι διασχίζουν ένα τοίχωμα	3003135
0322009/06.11.91	UNILEVER N.V.	Μέθοδος παρασκευής τροφίμου	3003250

ΑΡ./ΗΜ. ΔΗΜ. Ε.Δ. (87)	ΔΙΚΑΙΟΥΧΟΣ (73)	ΤΙΤΛΟΣ ΕΦΕΥΡΕΣΗΣ (54)	ΑΡ.ΕΥΡ.Δ.Ε. (11)
0323325/16.10.91	SANOFI	Νέα τρικυκλικά παράγωγα αγωνιστές των χολινεργικών υποδοχέων, μέθοδος παρασκευής τους και φάρμακα που τα περιέχουν	3003161
0323942/09.10.91	PEREZ BENOIT	Δοχείο παραγωγής θερμού ύδατος και μέθοδος θερμάνσεως του εν λόγω δοχείου	3003470
0324167/04.12.91	DEGUSSA AG	Κατεργασία επίπλευσης λίπους, ελαίου και λυώμενου πάχους των αποβλήτων υδάτων της βιομηχανίας των πουλερικών και τροφίμων χρησιμοποιώντας υπεροξείδιον του υδρογόνου	3003306
0324501/21.11.91	1) SANDOZ AG 2) SANDOZ-PATENT-GMBH 3) SANDOZ-ERFINDUNGEN VERWALTUNGS-GMBH	Μέθοδος για την σταθεροποίηση υπολειμάτων σκυροδέματος	3003183
0324691/27.12.91	RHONE-POULENC SANTE	Μέθοδος παρασκευής υδροξυαλκύλ-1 νιτρο-5-ιμιδαζολίων	3003445
0324720/18.12.91	WARNER-LAMBERT COMPANY	Αναστολή της οδοντικής πλάκας με πολυσακχαρίδια	3003395
0324864/27.11.91	R.H. VON MEYERINCK GMBH	Εγκατάσταση εφοδιασμού με υγρά	3003212
0325016/04.12.91	BRISTOL-MYERS COMPANY	Αντιιδρωτικά με δραστικότητα αλφα-2-αδρενεργικής αμίνης	3003285
0326461/16.10.91	DAUSSAN ET COMPAGNIE	Διάταξη για την εκτόξευση ενός επιχρίσματος επί της εσωτερικής επιφάνειας ενός δοχείου μετάγγισης ρευστού μετάλλου και μέθοδος αναφερόμενη σ' αυτήν την εκτόξευση	3003309
0328216/06.11.91	SHELL INTERNATIONALE RESEARCH MAATSCHAPPIJ B.V.	Διαδικασία για τη θερμική διάσπαση ορυκτελαίων υπολείμματος	3003193
0328699/18.09.91	ARZNEIMITTEL GMBH APOTHEKER VETTER & CO. RAVENSBURG	Σύριγγα (ενέσεων) για ιατρικούς σκοπούς	3003358
0328717/18.12.91	HENKEL KGAA	Αποθήκη ελέγχου δόσεων για την ανάληψη και την τροφοδοσία ενός υγρού επεξεργασίας πλύσεως	3003398
0328764/23.10.91	INOEX GMBH	Διάταξη μετρήσεως πάχους τειχωμάτων για σωλήνες προστατευτικές επικαλύψεις καλωδίων και παρόμοια στοιχεία κυρίως από εξελασμένο πλαστικό υλικό	3003088
0329289/30.10.91	CREDA LIMITED	Πλυντήριο πιάτων	3003092
0329327/30.10.91	UNILEVER N.V.	Συνθέσεις περιέχουσες λίπος με χαμηλή περιεκτικότητα σε φωσφατίδια	3003246
0329552/13.11.91	ARBEL FAUVET RAIL S.A.	Φορείς χρησιμοποιούμενοι για την μεταφορά εμπορευμάτων όπως τα βαγόνια	3003116
0329599/04.12.91	WIEST PETER	Μέθοδος δια την διοχέτευσιν υγρών μέσω σωματικών κοιλοτήτων και διάταξις προς διεξαγωγήν της μεθόδου	3003291
0329987/18.12.91	ECKARD DESIGN GMBH	Μηχανισμός φορτώματος	3003409

ΑΡ./ΗΜ. ΔΗΜ. Ε.Δ. (87)	ΔΙΚΑΙΟΥΧΟΣ (73)	ΤΙΤΛΟΣ ΕΦΕΥΡΕΣΗΣ (54)	ΑΡ.ΕΥΡ.Δ.Ε. (11)
0330876/02.01.92	NALCO CHEMICAL COMPANY	Σταθεροποίηση σιδήρου σε υδατικά συστήματα	3003487
0331461/11.12.91	TOTO LTD	Διάταξη κατακλυσμού λεκάνης αποχωρητηρίου	3003479
0331466/30.10.91	E.I. DU PONT DE NEMOURS AND COMPANY	Φρύξις εντός ατμοσφαίρας διοξειδίου του άνθρακος καταλυτών διαστάσεως της μεθανόλης	3003041
0331666/30.10.91	1) REDCO S.A. 2) ETERNIT-WERKE LUDWIG HATSCHEK	Μέθοδος δια την κατεργασίαν ινών κυτταρίνης καθώς και προϊόντα ινών τσιμέντου και μίγματα δια την παραγωγήν αυτών	3003319
0331792/11.12.91	FBI BRANDS LTD	Χαρτοκύτιο με αμφίκλινη πάνω επιφάνεια και μήτρα για σφράγισμα του χαρτοκυτίου αυτού	3003366
0333127/27.12.91	EDELHOFF POLYTECHNIK GMBH & CO	Βυτίο περισυλλέξεως και μεταφοράς	3003447
0333527/27.11.91	SOCIETE NATIONALE ELF AQUITAINE (PRODUCTION)	Μέθοδος παρασκευής διθειολών	3003421
0334035/21.11.91	BASF AG	Παράγωγα αζολυλοπροπενυλίου και αζολυλομεθυλοξιρανίου και μυκητοκτόνα που τα περιέχουν	3003245
0334080/30.10.91	SCHUCO INTERNATIONAL GMBH & CO	Σύνδεσμος-Τ μεταξύ δύο προφίλ και κατά προτίμηση μεταξύ ενός προφίλ πήχεων και ενός προφίλ ορθοστατών μιας προσόψεως	3003423
0334158/13.11.91	WERNER & PFLEIDERER GMBH	Κλίβανος οπτήσεως	3003204
0334971/18.12.91	BERKENHOFF GMBH	Συρμάτινο ηλεκτρόδιο κοπής μέσω διαβρωτικού σπινθήρα	3003397
0335071/23.10.91	KRUPP KOPPERS GMBH	Μέθοδος και διάταξη δια πνευματική μεταφορά ενός λεπτόκοκκου και κονιόμορφου καύσιμου εντός ενός ευρισκόμενου υπό μεγάλη πίεση αντιδραστήρος εξαερώσεως	3003259
0336894/04.12.91	WARNER-LAMBERT COMPANY	Σύστημα χορήγησης ουσιών βασισμένο σε πηκτίνη χωρίς ζάχαρη	3003287
0337030/11.12.91	H.G. WALLACE LTD	Προστατευτικό κάλυμμα για μια ενδοφλέβια συσκευή	3003331
0337094/27.11.91	SOCIETE DES PRODUITS NESTLE S.A.	Συσσωμάτωση	3003222
0337838/11.12.91	SOCIETE NATIONALE ELF AQUITAINE (PRODUCTION)	Σύνθεσις της βενζυλομερκαπτάνης	3003422
0337873/27.11.91	SOCIETE FRANÇAISE HOECHST	Υδατικές διασπορές θερμοδιαπλεκόμενων πολυμερών με βάση τον (μεθ)ακρυλικό αλκυλεστέρα, η μέθοδος παρασκευής τους και η εφαρμογή τους κυρίως σαν συνδετικών και/ή παραγόντων διαβροχής	3003219
0338121/11.09.91	BARILLA G.E.R. FRATELLI SOCIETA PER AZIONI	Μία με βάση το αυγό κρέμα για βιομηχανικής κλίμακας ζαχαροπλαστική παραγωγή	3003165
0338195/27.12.91	EFFEM GMBH	Αγωγός μεταφοράς για ένα ιξώδες προϊόν πληρώσεως ή μορφής πολτού	3003456
0339248/27.11.91	REHAU AG + CO	Διμερής μεταλλικός σύνδεσμος συσφίξεως	3003346

ΑΡ./ΗΜ. ΔΗΜ. Ε.Δ. (87)	ΔΙΚΑΙΟΥΧΟΣ (73)	ΤΙΤΛΟΣ ΕΦΕΥΡΕΣΗΣ (54)	ΑΡ.ΕΥΡ.Δ.Ε. (11)
0340093/09.10.91	FROMAGERIES BEL	Όργανο επιτρέπον το άνοιγμα δια σχίσματος ενός φακέλλου συσκευασίας ενός ζυμώδους προϊόντος	3003266
0340540/30.10.91	VERLA-PHARM ARZNEIMITTELFABRIK APOTHEKER H.J. VON EHELICH GMBH & CO. KG	Μέσον δια την προφύλαξιν έναντι καρδιακού εμφράγματος και την αποσόβησιν του επαναληπτικού εμφράγματος	3003081
0340955/21.11.91	CMB FOODCAN PLC.	Κελύφη άκρων κουτιών	3003179
0341179/27.12.91	PONT-A-MOUSSON S.A.	Τεμάχιο χυτηρίου εφοδιασμένο με ένα δισκοειδές τμήμα	3003446
0342067/23.10.91	ATOCHEM	Θερμοπλαστικές συνθέσεις με βάσιν πολυμερές αιθυλενίου και πολυεστέρα	3003133
0342272/17.04.91	1) PRO MINERAL GESELLSCHAFT ZUR VERWENDUNG VON MINERALSTOFFE MBH 2) SICOWA VERFAHRENSTECHNIC FUR BAUSTOFZE GMBH & CO. KG	Μέθοδος επεξεργασίας Α-ημιένυδρου θειικού ασβεστίου	3003007
0342522/18.12.91	EISAI CO., LTD.	Διαστοματικό παρασκεύασμα μιας ασταθούς σε οξύ ένωσης	3003389
0342852/11.12.91	ROHM AND HAAS COMPANY	Οργανικοί σταθεροποιητές	3003239
0344384/27.11.91	ENTERPRISE JEAN LEFEBVRE	Σύνθεση στεγανοποίησης τεχνικού έργου οδοποιίας και μέθοδος στεγανής επιστρώσεως οδοποιίας καταστρώματος τεχνικού έργου	3003220
0344836/30.10.91	SHELL INTERNATIONALE RESEARCH MAATCHAPPIJ B.V.	Βελτιωτικός παράγων του δείκτου ιξώδους και σύνθεσις η οποία περιέχει αυτόν	3003376
0347538/27.11.91	BUROSITZMOBELFABRIK FRIEDRICH - W. DAUPHIN GMBH & CO	Κάθισμα, ιδιαίτερα κάθισμα γραφείου	3003216
0348060/11.09.91	METAL-BOND (TECHNOLOGY) LTD	Σύστημα σύζευξης ενισχυτικών ράβδων	3003313
0348683/30.10.91	MERRELL DOW PHARMACEUTICALS INC.	Φαρμακευτικαί συνθέσεις περιέχουσαι Ibuprofen (Ιμπουπροφεν) εν συνδυασμώ μετά αντισταμινικού πιπεριδινοαλκανόλης	3003477
0351447/06.11.91	TEXTAR KUPPLUNGS-UND INDUSTRIE BELAGE GMBH	Κατασκευαστικόν στοιχείον εκ πολλών στρώσεων δια την μετάδοσιν μιας δυνάμεως τριβής, ειδικότερα δια συμπλέκτας ή φρένα	3003333
0351748/04.12.91	PHILLIPS PETROLEUM COMPANY	Υποστηρίγματα ανθρακικού καλίου, καταλύτες και μέθοδοι διμερισμού ολεφινών δι' αυτών	3003339
0351913/25.09.91	1) ATELIERS DE LA HAUTE-GARONNE/ ETABLISSEMENTS AURIOL & CIE S.A.R.L. 2) AURIOL JEAN-MARC 3) BORNES PHILIPPE	Όργανο στερέωσης όπως ένα καρφί, διαδικασία συναρμολόγησης και λαμβανόμενη συναρμολόγηση	3003439
0354356/28.08.91	COOPERLAT SOC. COOP. A.R.L.	Ένα μακράς διαρκείας ημι-κατεργασμένο προϊόν τροφής χρήσιμο ως φυτικό υποκατάστατο για παρασκευή κρέμας με χτύπημα σε γενικά είδη γλυκών και παγωτά	3003234
0356874/04.09.91	RHEEM EMPREEDIMENTOS INDUSTRIAIS E COMERCIAIS S.A.	Βελτιώσεις σε μεταλλικούς υποδοχείς	3003167

ΑΡ./ΗΜ. ΔΗΜ. Ε.Δ. (87)	ΔΙΚΑΙΟΥΧΟΣ (73)	ΤΙΤΛΟΣ ΕΦΕΥΡΕΣΗΣ (54)	ΑΡ.ΕΥΡ.Δ.Ε. (11)
0357152/06.11.91	INSTITUUT VOOR MECHANISATIE ARBEID EN GEBOUWEN	Κινητό μηχάνημα για περιποίηση φυτών όπως φυτειών και οπωροφόρων δένδρων	3003310
0358046/06.11.91	ZOLLER-KIPPER GMBH	Διάταξη εμβολισμού και ανατροπής για το άδειασμα δοχείων στο στόμιο πληρώσεως μιας δεξαμενής συγκεντρώσεως και κυρίως για το άδειασμα δοχείων απορριμάτων στη δεξαμενή συγκεντρώσεως ενός οχήματος απορριμάτων	3003189
0358616/23.10.91	1) LUNDSTROM BJORN 2) REX OLLE	Ένα υψηλά ανυψωμένο κτίριο	3003260
0359126/11.12.91	MERO-RAUMSTRUKTUR GMBH & CO WURZBURG	Σωληνωτή ράβδος δικτυώματος, κυρίως σε λεπτοτειχές κατασκευές για δικτυώματα χώρου	3003343
0359901/02.10.91	WILO-WERK GMBH & CO PUMPEN UND APPARATEBAU	Διάταξη αναμίξεως για μια εγκατάσταση θερμάνσεως με θερμό νερό	3003465
0360406/27.11.91	UOP	Κατεργασία ενός ευαίσθητου στη θερμοκρασία ρεύματος υδρογονανθράκων το οποίο περιέχει ένα συστατικό το οποίο δεν μπορεί να αποστάξει	3003308
0362022/25.09.91	SOCIETE SCHOLTES	Μικτός φούρνος οπτήσεως (ψησίματος)	3003321
0365789/11.12.91	FIRMA FRANZ VIEGENER II	Εξοπλισμός ρυθμίσεως εκροής, κατά προτίμησιν δια λουτήρες καταιωνισμού	3003425
0366270/04.12.91	MITSUI PETROCHEMICAL INDUSTRIES LTD	Φούρνος πυρολύσεως	3003354
0369197/21.11.91	MAIER JOSEF	Σφιγκτήρας δια την σύνδεση πινάκων ζεύξεως	3003198
0370236/27.12.91	GODECKE AG	Παράγωγα ινδολοκαρβαζόλης, μέθοδος παρασκευής τους, και χρησιμοποίησή τους σαν φαρμακευτικά μέσα	3003452
0371897/02.01.92	CEBAL	Μέθοδος διακόσμησης ενός προπλάσματος προς εξομοίωση, χρήση αυτής της μεθόδου και λαμβανόμενα προϊόντα	3003486
0377140/30.10.91	WITZENMANN GMBH	Διάταξη συνδέσεως για το φορέα θερμότητος ηλιακών εγκαταστάσεων	3003038
0384827/04.12.91	CHARBONNAGES DE FRANCE (ETABLISSEMENT PUBLIC DIT)	Μη μηχανικός ρυθμιστής της παροχής στερεών υλών εγκατεστημένος μεταξύ δύο ρευστοποιημένων μέσων	3003484
0388244/27.12.91	MELCHIOR JEAN FREDERIC	Συμπλέκτης για την μετάδοση εναλλασσόμενων ροπών	3003458
0390939/28.08.91	ALBRECHT BAUMER KG.	Μηχανή κατακόρυφης κοπής μορφής	3003024

ΕΥΡΕΤΗΡΙΟ ΕΥΡΩΠΑΪΚΩΝ Δ.Ε. ΣΥΜΦΩΝΑ ΜΕ ΤΗΝ ΑΛΦΑΒΗΤΙΚΗ ΣΕΙΡΑ ΤΩΝ ΔΙΚΑΙΟΥΧΩΝ

ΔΙΚΑΙΟΥΧΟΣ (73)	*ΤΙΤΛΟΣ ΕΦΕΥΡΕΣΗΣ* (54)	*ΑΡ./ΗΜ.ΔΗΜ.Ε.Δ.* (87)	*ΑΡ.ΕΥΡ.Δ.Ε.* (11)
A. NATTERMANN & CIE GMBH	Φαρμακευτικά παρασκευάσματα με κρυστάλλους Ebselen σμικρυνθέντες σε μέγεθος λίγων μικρών	0296389/06.11.91	3003084
A. MENARINI INDUSTRIE FARMACEUTICHE S.R.L.	Φαρμακευτική συσκευή για την χορήγηση αλάτων σιδήρου από το στόμα, χρησίμων για την θεραπεία της σιδηροπενικής αναιμίας	0247980/14.08.91	3003054
ADC TELECOMMUNICATIONS INC.	Συγκρότημα ακροδέκτου	0233527/13.11.91	3003307
ADMINISTRATION DES MONNAIES ET MEDAILLES	Μέθοδος και μηχανή για την παραγωγή μεταλλικών κερμάτων με ένθετο αποτελούμενο από ένα σφαιρίδιο το οποίο έχει εκτονωθεί μέσα στο κέρμα	0280615/23.10.91	3003276
ADVANCED POLYMER SYSTEMS, INC.	Πορώδη πολυμερή σφαίρια δια την παροχή ενός δραστικού συστατικού	0285694/30.10.91	3003064
AEROSPATIALE SOCIETE NATIONALE INDUSTRIELLE	Μαγνητικό έδρανο για την ενεργό εστίαση ως προς έναν τουλάχιστο άξονα, ενός κινούμενου σώματος ως προς ένα άλλο σώμα	0284487/04.12.91	3003349
AKZO N.V.	Φαρμακευτική δοσολογική μονάδα για παρεμπόδιση η θεραπεία κλιμακτηριακών συμπτωμάτων	0300523/14.08.91	3003104
AKZO N.V.	Νέα παράγωγα 11-αρυλοιστρανίου και 11-αρυλοπρεγνανίου	0289073/27.11.91	3003363
ALBANY RESEARCH LTD.	Πιλήματα χαρτοποιητικών μηχανών	0287297/21.11.91	3003181
ALBERT BOECKER GMBH & CO KG.	Κεκλιμένο αναβατόριο με ένα ολισθητήρα δυνάμενο να κινείται στις οδηγούς σιδηροτροχιές του κεκλιμένου αναβατορίου	0291678/23.10.91	3003062
ALBINI & FONTANOT S.P.A.	Τυποποιημένο στήριγμα για σκαλοπάτια σκάλας	0263916/16.10.91	3003391
ALBRECHT BAUMER KG.	Μηχανή κατακόρυφης κοπής μορφής	0390939/28.08.91	3003024
ALCATEL ALSTHOM COMPAGNIE GENERALE D'ELECTRICITE	Μέθοδος κατασκευής διαφανούς υάλινου σωλήνος δι ' εσωτερικής προσμίξεως (διεγέρσεως) κυρίως για την παραγωγή οπτικών ινών οι οποίες έχουν ελάχιστη πρόσμιξη σπάνιας γης	0311942/04.09.91	3003169
ALCATEL BUSINESS SYSTEMS	Σύστημα προσκτήσεως συνδρομητών τηλεφώνου οργανωμένο πέριξ ενός πρόσκαιρου αριθμητικού αυτοεπιλογέως	0254920/11.09.91	3003162
ALCATEL CIT	Μέθοδος εκκινήσεως αντλιών κενού συνδεδεμένων εν σειρά, και διάταξη επιτρέπουσα τη χρησιμοποίηση αυτής της μεθόδου	0308846/16.10.91	3003251
ALPHA THERAPEUTIC CORPORATION	Συσκευή και μέθοδος δια την οξυγόνωση μιας διαλελυμένης συνθέσεως η οποία περιέχει οξυγόνο και ευρίσκεται σε υγρά κατάσταση	0265082/25.09.91	3003171
ALUMINIA S.P.A.	Συσκευή για την εν σειρά εξαέρωση και φιλτράρισμα του αλουμινίου και των κραμάτων του	0291580/04.09.91	3003175
ALUMINIUM PECHINEY	Μέθοδος επεξεργασίας δια πυριτιουδρόλυσης, μίγματος αλουμινίου-άνθρακα προερχόμενου από ηλεκτρολυτικούς κάδους Hall-Heroult	0294300/27.12.91	3003448

ΔΙΚΑΙΟΥΧΟΣ (73)	ΤΙΤΛΟΣ ΕΦΕΥΡΕΣΗΣ (54)	ΑΡ./ΗΜ.ΔΗΜ.Ε.Δ. (87)	ΑΡ.ΕΥΡ.Δ.Ε. (11)
AMCHIM S.A.	Μέθοδος για την βελτίωση των οργανοληπτικών χαρακτηριστικών των οίνων	0283457/04.09.91	3003248
AMERICAN CYANAMID COMPANY	Σύμπλοκα [2,2-δις(αμινομεθυλ)-1,3-προπανοδιολ-N,N] λευκόχρυσου	0231847/06.11.91	3003068
APPRICH HARRY	Μέθοδος για την ενίσχυση της ακαμψίας του μεταλλικού αμαξώματος, ιδιαίτερα του συγκροτήματος του δαπέδου επιβατικών αυτοκινήτων	0287941/27.12.91	3003478
AQUILA PIOMBO PER CACCIA E TIRO S.R.L.	Μέθοδος για την κατασκευή ενός πόλου ή ακροδέκτη ηλεκτρικής μπαταρίας, αντίστοιχος εξοπλισμός και πόλος ή ακροδέκτης ηλεκτρικής μπαταρίας που κατασκευάζεται από αυτήν	0261311/13.11.91	3003174
ARBEL FAUVET RAIL S.A.	Διάταξη ακινητοποιήσεως κιβωτίων μεταφοράς και μιας πλατφόρμας φορτώσεως ενός οχήματος και πλατφόρμα εφοδιασμένη με μια τέτοια διάταξη	0292369/30.10.91	3003042
ARBEL FAUVET RAIL S.A.	Φορείς χρησιμοποιούμενοι για την μεταφορά εμπορευμάτων όπως τα βαγόνια	0329552/13.11.91	3003116
ARISTO GRAPHIC SYSTEME GMBH & CO KG	Δίσκος ψηφιοποιήσεως καθώς και μέθοδος δια την καθοδήγηση αυτού	0228579/23.10.91	3003426
ARIZONA BOARD OF REGENTS, ARIZONA STATE UNIVERSITY	Αντινεοπλασματικαί ενώσεις	0276051/21.08.91	3003111
ARZNEIMITTEL GMBH APOTHEKER VETTER & CO. RAVENSBURG	Σύριγγα (ενέσεων) για ιατρικούς σκοπούς	0328699/18.09.91	3003358
ASAHI DENKA KOGYO KABUSHIKI KAISHA	Μέθοδος διύλισης λίπους	0269904/13.11.91	3003124
ASTRA MEDITEC AB	Οδοντική γέφυρα	0296513/30.10.91	3003315
ASTRA PHARMACEUTICAL PRODUCTION AB	Μέθοδος ελέγχου της επιμετρικής κατανομής στην παρασκευή 16,17-ακεταλων παραγώγων πρεγνανίου	0262108/04.12.91	3003332
ATELIERS DE LA HAUTE-GARONNE/ ETABLISSEMENTS AURIOL & CIE S.A.R.L.	Όργανο στερέωσης όπως ένα καρφί, διαδικασία συναρμολόγησης και λαμβανόμενη συναρμολόγηση	0351913/25.09.91	3003439
ATOCHEM	Θερμοπλαστικές συνθέσεις με βάσιν πολυμερές αιθυλενίου και πολυεστέρα	0342067/23.10.91	3003133
ATOCHEM	Μέθοδος παρασκευής πολυχλωριοφωσφαζενίου παρουσία δις (διχλωριοφωσφορυλο) ιμίδης	0286465/11.09.91	3003134
ATOCHEM	Διάταξη δια την στερέωση σωλήνων οι οποίοι διασχίζουν ένα τοίχωμα	0321341/16.10.91	3003135
ATOCHEM	Μέθοδος παρασκευής N(διχλωριο φωσφορυλ) τριχλωριοφωσφαζενίου	0284478/30.10.91	3003136
ATOCHEM	Μέθοδος παρασκευής πολυχλωριοφωσφαζενίου	0283375/30.10.91	3003137
ATOCHEM	Μέθοδος εκχυλίσεως για τον διαχωρισμό ενός καρβοξυλικού οξέος από ένα υδατικό διάλυμα του οξέος τούτου	0271371/18.09.91	3003364

ΔΙΚΑΙΟΥΧΟΣ (73)	ΤΙΤΛΟΣ ΕΦΕΥΡΕΣΗΣ (54)	ΑΡ./ΗΜ.ΔΗΜ.Ε.Δ. (87)	ΑΡ.ΕΥΡ.Δ.Ε. (11)
AURIOL JEAN-MARC	Όργανο στερέωσης όπως ένα καρφί, διαδικασία συναρμολόγησης και λαμβανόμενη συναρμολόγηση	0351913/25.09.91	3003439
AUSSEDAT-REY	Φύλλο καταγραφής με πέταγμα μελάνης και μέθοδος παρασκευής του	0246987/02.01.92	3003492
B. BRAUN MELSUNGEN AG	Συσκευή μεταγγίσεως πιέσεως	0276377/02.01.92	3003496
B.V. MASCHINE & CONSTRUCTIE-WERKPLAATS & ZN	Διάταξη θερμάνσεως για σάουνα	0273529/16.10.91	3003380
BABCOCK-BSH AG/VORMALS BUTT-NER-SCHILDE-HAAS AG	Μαλακτήρας για την κατασκευή κονιάματος από λεπτόκοκκο συνδετικό μέσο, κυρίως γύψο	0305707/16.10.91	3003341
BARILLA G.E.R. FRATELLI S.P.A.	Μία μέθοδος παρασκευής μακράς-διαρκείας συντήρησης μαγειρευμένων προϊόντων ζυμαρικών έτοιμων για κατανάλωση	0309413/11.09.91	3003170
BARILLA G.E.R. FRATELLI SOCIETA PER AZIONI	Μία με βάση το αυγό κρέμα για βιομηχανικής κλίμακας ζαχαροπλαστική παραγωγή	0338121/11.09.91	3003165
BAROUK LOUIS SAMUEL	Προσθετικό αρθριτικό εμφύτευμα προσωρινής στερέωσης	0314593/14.08.91	3003103
BASF AG	1,4-κυκλοεξανοδιαμίνες, μέθοδος για την παρασκευή των και η χρησιμοποίηση των ως μυκητοκτόνα	0241888/21.08.91	3003089
BASF AG	Υποκατεστημένα 1,8-ναφθυριδινο-παράγωγα και μυκητοκτόνα που περιέχουν αυτά	0275520/11.12.91	3003327
BASF AG	Παράγωγα αζολυλοπροπενυλίου και αζολυλομεθυλοξιρανίου και μυκητοκτόνα που τα περιέχουν	0334035/21.11.91	3003245
BASF AG.	1,4-κυκλοεξανοδιαμίνες, μέθοδος για την παρασκευή τους και η χρησιμοποίησή τους ως μυκητοκτόνων	0244641/21.08.91	3003019
BASF AG.	Παράγωγα κυκλοεξενόνης, μέθοδος για την παρασκευή των και η χρησιμοποίησή των ως ζιζανιοκτόνων μέσων και των μέσων αναπτύξεως των φυτών	0228598/06.11.91	3003074
BASF AG.	Μέθοδος για την παρασκευή 5H-διβενζο(A,D) κυκλοεπτεν-5-ονών	0272621/27.11.91	3003213
BATTAREL CLAUDE	Πληκτρολόγιο με διακόπτη ακτινοβολίας	0246938/04.09.91	3003271
BAYER AG	Μέσα αποθήσεως εντόμων και ακάρεων	0289842/27.11.91	3003221
BAYER AG	Μέθοδος δια την παρασκευήν παραγώγων βενζοικού οξέος, φθοριωμένων επί του πυρήνος	0266512/04.12.91	3003383
BECTON DICKINSON & COMPANY	Διάταξη συσκευασίας για ένα υλικό	0263243/13.11.91	3003117
BECTON DICKINSON & COMPANY	Δοκιμασία στερεάς φάσεως που χρησιμοποιεί τριχοειδή ροή	0291176/06.11.91	3003073
BEHRINGWERKE AG.	Πολυμερή περιέχοντα θειολομάδες, μέθοδος παρασκευής τους και χρήση αυτών	0305749/18.09.91	3003361

ΔΙΚΑΙΟΥΧΟΣ (73)	ΤΙΤΛΟΣ ΕΦΕΥΡΕΣΗΣ (54)	ΑΡ./ΗΜ.ΔΗΜ.Ε.Δ. (87)	ΑΡ.ΕΥΡ.Δ.Ε. (11)
BEND RESEARCH INC.	Μεμβράνες αντίστροφης όσμωσης από σύνθετο υλικό Ρ-ξυλυλενοδιαμιδίου/διιμιδίου	0308153/04.12.91	3003311
BENDIX HEAVY VEHICLE SYSTEMS ITALIA S.P.A.	Διανομέας διπλού-τύπου για ένα πνευματικό σύστημα πέδησης για ένα αυτοκινούμενο όχημα εξοπλισμένο με βοηθητική συσκευή επιβράδυνσης	0267881/21.11.91	3003182
BENTON RONALD EDWARD	Μηχανή κάμψεως	0231092/21.08.91	3003173
BERKENHOFF GMBH	Συρμάτινο ηλεκτρόδιο κοπής μέσω διαβρωτικού σπινθήρα	0334971/18.12.91	3003397
BESPAK PLC	Βαλβίδα μετρήσεως με πτυσσόμενο θάλαμο	0307127/30.10.91	3003258
BIOINDUSTRIA FARMACEUTICI S.P.A.	Φαρμακευτικές συνθέσεις οι οποίες έχουν θεραπευτική δραστικότητα	0264017/25.09.91	3003132
BOEHRINGER MANNHEIM GMBH	Νέα παράγωγα φαινοξυαλκυλοκβονικού οξέος, μέθοδος για την παρασκευή τους, ως και φάρμακα που περιέχουν τις ενώσεις αυτές	0239907/18.09.91	3003100
BOEHRINGER MANNHEIM GMBH	Στοιχείο αναλύσεως για τον προσδιορισμό παραμέτρων πήξεως (του αίματος)	0245802/18.09.91	3003359
BOEHRINGER MANNHEIM GMBH	Μέθοδος βελτιώσεως της εκφράσεως μιας ευκαριωτικής πρωτεΐνης	0250513/11.09.91	3003301
BORNES PHILIPPE	Όργανο στερέωσης όπως ένα καρφί, διαδικασία συναρμολόγησης και λαμβανόμενη συναρμολόγηση	0351913/25.09.91	3003439
BOSCH-SIEMENS HANSGERATE GMBH	Τύμπανο (ηλεκτρικού) πλυντηρίου με διατάξεις παροχής νερού στην πλύση	0245721/04.09.91	3003283
BOTELLA SOTO JAVIER	Πλωτή ημιάκαμπτη επίστρωση	0303017/27.11.91	3003385
BP CHEMICALS LTD.	Μηχάνημα ρευστοποιημένης κλίνης και διαδικασία για την τροφοδοσία αερίου σε ένα μηχάνημα ρευστοποιημένης κλίνης	0297794/13.11.91	3003115
BRAVO S.P.A.	Ελλειψοειδής παστεριωτής για μείγματα τροφών	0314210/30.10.91	3003144
BRAVO S.P.A.	Διάταξη ανάμεικτη μετά λεπίδων για υγρά ή και ζυμώδη προϊόντα περιλαμβανόμενα σε κυλινδρική δεξαμενή	0293027/04.12.91	3003303
BRAVO S.P.A.	Συσκευή θέρμανσης τύπου δεξαμενής για υγρά ή μαλακά ζύμης προϊόντα τροφής	0293026/04.12.91	3003322
BRISTOL-MYERS COMPANY	Αντιιδρωτικά με δραστικότητα άλφα-2-αδρενεργικής αμίνης	0325016/04.12.91	3003285
BRITZ JOHANNES HERMANUS	Ελαστικό τροχού με στέρεο πυρήνα	0226382/16.10.91	3003444
BUHLER AG	Πρέσσα κύβων	0231764/27.12.91	3003449
BUROSITZMIBELFABRIK FRIEDRICH - W. DAUPHIN GMBH & CO	Κάθισμα, ιδιαίτερα κάθισμα γραφείου	0347538/27.11.91	3003216
C.N.I.M. CONSTRUCTIONS INDUSTRIELLES DE LA MEDITERRANEE	Σύστημα αναρτήσεως κυλινδρικών στοιχείων μέσα σε δοχεία ιδίως συστήματα αναρτήσεως βλημάτων για υποβρύχια που εκτοξεύουν βλήματα	0304345/28.08.91	3003155

ΔΙΚΑΙΟΥΧΟΣ (73)	ΤΙΤΛΟΣ ΕΦΕΥΡΕΣΗΣ (54)	ΑΡ./ΗΜ.ΔΗΜ.Ε.Δ. (87)	ΑΡ.ΕΥΡ.Δ.Ε. (11)
CAOUTCHOUC MANUFACTURE ET PLASTIQUES	Κατασκεύασμα προοριζόμενο στη συνεχή εξασφάλιση περάσματος μεταξύ δύο διαδοχικών οδικών ή σιδηροδρομικών οχημάτων	0297936/04.12.91	3003441
CARBORUNDUM SCHLEIFMITTEL-WERKE GMBH	Μέθοδος δια τη βελτίωση της ικανότητας ακονίσματος σωμάτων ακονίσματος και λεπτού ακονίσματος	0280756/27.06.90	3003005
CARRIER CORP.	Συσκευή ελέγχου ψυχόμενου υποδοχέως φορτίου	0318420/21.08.91	3003080
CEBAL	Μέθοδος διακόσμησης ενός προπλάσματος προς εξομοίωση, χρήση αυτής της μεθόδου και λαμβανόμενα προϊόντα	0371897/02.01.92	3003486
CENTRE NATIONAL D'ETUDES SPATIALES	Διαστημική βολίδα εφοδιασμένη με μια διάταξη σκοπεύσεως μιας κεραίας προς την γη	0267086/25.09.91	3003077
CENTRE NATIONAL D'ETUDES SPATIALES	Ιονιζόμενες βαφές χρήσιμες κυρίως σαν βαφές κατά του κεραυνού	0305234/02.01.92	3003491
CHAO-TSUNG, CHIU	Διάταξη αυτόματης συγκόλλησης ταινίας στις γωνίες για μηχάνημα στεγανοποίησης χαρτοκιβωτίων	0274175/25.09.91	3003026
CHARBONNAGES DE FRANCE (ETABLISSEMENT PUBLIC DIT)	Μη μηχανικός ρυθμιστής της παροχής στερεών υλών εγκατεστημένος μεταξύ δύο ρευστοποιημένων μέσων	0384827/04.12.91	3003484
CHUGAI SEIYAKU KK	Ενέσιμον παρασκεύασμα το οποίον περιέχει Nicorandil	0236679/18.09.91	3003355
CIBA-GEIGY AG.	Α-υδροξυθειαιθέρες	0225602/09.10.91	3003066
CIBA-GEIGY AG.	Εστέρες ως ζιζανιοκτόνα	0233151/13.11.91	3003235
CIBA-GEIGY AG.	Ν-βενζουλό-Ν-φαινυλουρίες, παρασκευή αυτών και χρησιμοποίηση τους για τον έλεγχο επιβλαβών οργανισμών	0235089/21.11.91	3003236
CIE GENERALE DES ETABLISSEMENTS MICHELIN - MICHELIN & CIE	Άκαμπτο καλούπι για την με καλούπι διαμόρφωση και τον βουλκανισμό ελαστικών	0320494/09.10.91	3003469
CMB FOODCAN PLC	Μεταλλικά άκρα κουτιών με πλαστικά κλείσματα	0312310/18.12.91	3003403
CMB FOODCAN PLC	Επιστρωμένο φύλλο μετάλλου	0312306/18.12.91	3003404
CMB FOODCAN PLC.	Κελύφη άκρων κουτιών	0340955/21.11.91	3003179
CO.GE.IT COSTRUZIONI GENERALI ITALIANE S.R.L.	Μέθοδος δια την δέψη ιχθυοδερμάτων	0285738/28.08.91	3003230
COMPAGNIE GENERALE DE GEOPHYSIQUE	Μέθοδος και σύστημα κτήσεως και διαχωρισμού των αποτελεσμάτων ταυτόχρονων πηγών ηλεκτρομαγνητικού πεδίου και εφαρμογή στην πρόβλεψη σεισμών	0286518/06.11.91	3003101
COMPTOIR LYON-ALEMAND-LOUYOT	Μέθοδος και μηχανή για την παραγωγή μεταλλικών κερμάτων με ένθετο αποτελούμενο από ένα σφαιρίδιο το οποίο έχει εκτονωθεί μέσα στο κέρμα	0280615/23.10.91	3003276

ΔΙΚΑΙΟΥΧΟΣ (73)	ΤΙΤΛΟΣ ΕΦΕΥΡΕΣΗΣ (54)	ΑΡ./ΗΜ.ΔΗΜ.Ε.Δ. (87)	ΑΡ.ΕΥΡ.Δ.Ε. (11)
CONSIGLIO NAZIONALE DELLE RICERCHE	Μία μέθοδος για την επιδεκτική αποπρωτείνωση του ορρού γάλακτος	0285576/07.08.91	3003094
CONSIGLIO NAZIONALE DELLE RICERCHE	Μέθοδος δια την παρασκευήν κινονών	0249289/16.10.91	3003208
COOK INCORPORATED	Ενδοαγγειακός εκτατήρας και μέθοδος κατασκευής του	0282175/27.11.91	3003241
COOK INCORPORATED	Σπλαγχνική αγκύρωσις και μέθοδος κινητοποιήσεως του σπλαγχνικού τοιχώματος	0246836/18.12.91	3003392
COOPELIN S.R.L.	Μέθοδος και μηχάνημα σχηματισμού στιβάδων κατά πλάτος φύλλων προσδιορισμένου σχήματος	0299885/13.11.91	3003293
COOPERLAT SOC. COOP. A.R.L.	Ένα μακράς διαρκείας ημι-κατεργασμένο προϊόν τροφής χρήσιμο ως φυτικό υποκατάστατο για παρασκευή κρέμας με χτύπημα σε γενικά είδη γλυκών και παγωτά	0354356/28.08.91	3003234
COOPERS ANIMAL HEALTH INC.	Διάταξη χορήγησης παράγοντα κατά των λοιμών	0254521/27.12.91	3003457
CREDA LIMITED	Πλυντήριο πιάτων	0329289/30.10.91	3003092
CRITICON INC	Σφικτήρας με στυλό για ιατρικό βοηθητικό εξάρτημα	0224367/06.11.91	3003379
CYTOGEN CORPORATION	Διαταράξεις υδατανθράκων σε ιούς ή ιογενή αντιγόνα και χρησιμοποίηση σε διαγνωστικές και/ή θεραπευτικές εφαρμογές	0229546/11.09.91	3003323
DAIICHI SEIYAKU CO LTD	Παράγωγα βενζοπυράνης	0248420/18.09.91	3003372
DAUSSAN ET COMPAGNIE	Μέθοδος και εγκατάστασις δια εκτόξευσιν μιας μονωτικής και πυρίμαχου επενδύσεως από πολλές στρώσεις και ή τοιουτοτρόπως λαμβανόμενη επένδυσις	0286513/28.08.91	3003228
DAUSSAN ET COMPAGNIE	Διάταξη για την εκτόξευση ενός επιχρίσματος επί της εσωτερικής επιφάνειας ενός δοχείου μετάγγισης ρευστού μετάλλου και μέθοδος αναφερόμενη σ' αυτήν την εκτόξευση	0326461/16.10.91	3003309
DE'LONGHI S.P.A.	Κινητό μηχάνημα θέρμανσης χώρων	0292441/23.10.91	3003012
DEGUSSA AG	Κατεργασία επίπλευσης λίπους, ελαίου και λυώμενου πάχους των απόβλητων υδάτων της βιομηχανίας των πουλερικών και τροφίμων χρησιμοποιώντας υπεροξείδιον του υδρογόνου	0324167/04.12.91	3003306
DEGUSSA AG	Μέθοδος παρασκευής υπεροξειδίου του υδρογόνου	0262350/02.10.91	3003467
DELLOYE-MATTHIEU S.A. DES TOLERIES	Μέθοδος και εγκατάσταση ηλεκτρολυτικής επιψευδαργύρωσης ταινιών χάλυβα	0254703/18.09.91	3003356
DENTALFARM S.N.C. DI CATELLA GIUSEPPE E FIGLI	Συσκευή μικρο-αμμοβολής, λειτουργίας με αέρα που έχει ξηραντήρα για λειαντικές σκόνες	0296456/27.12.91	3003386
DESITIN ARZNEIMITTEL GMBH	Μορφή χορήγησης και δοσολογίας για δραστικά υλικά φαρμάκων, αντιδραστήρια ή παρόμοια καθώς & μέθοδος παρασκευής της	0259749/14.08.91	3003083

ΔΙΚΑΙΟΥΧΟΣ (73)	ΤΙΤΛΟΣ ΕΦΕΥΡΕΣΗΣ (54)	ΑΡ./ΗΜ.ΔΗΜ.Ε.Δ. (87)	ΑΡ.ΕΥΡ.Δ.Ε. (11)
DESROSIERS JOSEPH ARMAND	Ένα σκάφος, ένας τροχός προώσεως για την προώθηση ενός σκάφους στο νερό, μια πλωτή θεριζομηχανή και μία θεριστική μηχανή του τύπου που περιλαμβάνει ένα καλωδιακό μέσον περιστρεφόμενο γύρω από τον διαμήκη άξονα του για την επ' αυτού περιέλιξη αναπτυσσόμενων φυτών	0270373/13.11.91	3003112
DEUTSCHE BABCOCK ENERGIE- UND UMWELTTECHNIK AG.	Μέθοδος και διάταξη για την ψύξη ιπτάμενης τέφρας	0313758/16.10.91	3003014
DEUTSCHE SOLVAY-WERKE GMBH	Μέσο ή συμπύκνωμα για την συντήρηση ξύλου και κατεργασμένων τμημάτων ξύλου	0269817/04.12.91	3003281
DEUTSCHE THOMSON-BRANDT GMBH	Ελεγχόμενο τροφοδοτικό	0309900/11.09.91	3003196
DEUTSCHE THOMSON-BRANDT GMBH	Συσκευή αναπαραγωγής ψηφιακών δίσκων με μνήμη	0309701/25.09.91	3003432
DEUTSCHE THOMSON-BRANDT GMBH	Φορέας κεφαλών για συσκευές εγγραφής βίντεο	0224211/25.09.91	3003433
DIAMALT AG.	Μέσον κολλαρίσματος	0290740/11.09.91	3003243
DNA PLANT TECHNOLOGY CORPORATION	Παράταση διάρκειας (ζωής) σε ράφι (καταστημάτων) κομμένου εκ των προτέρων νωπού (φρέσκου) σέλινου	0224713/28.08.91	3003231
DOMINGUEZ MONTES JUAN	Διάταξη για αναπαραγωγή στατικών ή κινούμενων τρισδιαστατικών ειδώλων, δηλ. τεσσάρων διαστάσεων, χωρίς τη χρησιμοποίηση συνεχούς φωτός	0273845/04.09.91	3003229
DOSAPRO MILTON ROY	Συσκευή ρύθμισης παροχής δοσομετρικής εναλλασσόμενης αντλίας	0321339/28.08.91	3003075
DR. KARL THOMAE GMBH	Μορφές σκευασμάτων προς παρεμπόδιση προσφύσεων οργάνων και τμημάτων οργάνων	0318801/25.09.91	3003156
DRAEGERWERK AG	Τυλιγμένη προστατευτική καλύπτρα με μια μάσκα οξυγόνου	0294799/18.12.91	3003406
DRAGO AB	Διάταξη σε εισπνευστήρες σκόνης	0237507/27.12.91	3003451
DRAGO GIUSEPPE	Κατασκευή γέφυρας από δομικά στοιχεία	0290405/27.11.91	3003223
DYNAMIC ENGINEERING INC.	Διεγέρτης πτερυγισμού	0299436/09.10.91	3003277
DYNAMIT NOBEL AG	Φορέας για ηλεκτρικό εναυστήρα γέφυρας και μέθοδος για την κατασκευή του	0248977/02.01.92	3003495
DYNEEMA V.O.F.	Μέθοδος για την παρασκευή αντικειμένων πολυαιθυλενίου υψηλής αντοχής στον εφελκυσμό, υψηλού συντελεστή και χαμηλού ερπυσμού, και αντικείμενα που αποκτήθηκαν μ' αυτόν τον τρόπο	0269151/28.08.91	3003200
E.I. DU PONT DE NEMOURS AND COMPANY	Φρύξις εντός ατμοσφαίρας διοξειδίου του άνθρακος καταλυτών διαστάσεως της μεθανόλης	0331466/30.10.91	3003041

ΔΙΚΑΙΟΥΧΟΣ (73)	ΤΙΤΛΟΣ ΕΦΕΥΡΕΣΗΣ (54)	ΑΡ./ΗΜ.ΔΗΜ.Ε.Δ. (87)	ΑΡ.ΕΥΡ.Δ.Ε. (11)
E.I. DU PONT DE NEMOURS AND COMPANY	Μικρόσφαιρες πορώδους silica οι οποίες έχουν εμπλουτισμένες με σιλικόνη και ενσιλικνωμένες επιφάνειες	0221780/09.10.91	3003146
E.I. DU PONT DE NEMOURS AND COMPANY	Συνθέσεις αντιστάτου	0249202/25.09.91	3003373
E.R. SQUIBB & SONS, INC.	Αρυλοθειοαλκυλφαινυλοκαρβοξυλικά οξέα, παρασκευάσματα που περιέχουν αυτά και μέθοδος εφαρμογής	0297768/24.07.91	3003015
ECI-EUROPEAN CHEMICAL INDUSTRIES LTD	Μεταλλικός σωλήνας, ιδιαίτερα χαλύβδινος σωλήνας, με μία αντισκωριακή επικάλυψη και ένα προστατευτικό περίβλημα	0238901/19.06.91	3003009
ECKARD DESIGN GMBH	Μηχανισμός φορτώματος	0329987/18.12.91	3003409
EDELHOFF POLYTECHNIK GMBH & CO	Βυτίο περισυλλέξεως και μεταφοράς	0333127/27.12.91	3003447
EFAMOL HOLDINGS PLC	Θεραπευτική σύνθεση και μέθοδος	0261814/06.11.91	3003153
EFFEM GMBH	Αγωγός μεταφοράς για ένα ιξώδες προϊόν πληρώσεως ή μορφής πολτού	0338195/27.12.91	3003456
EISAI CO., LTD.	Μέθοδος παρασκευής κόκκου που παραμένει στο στομάχι	0235718/30.10.91	3003031
EISAI CO., LTD.	Διαστοματικό παρασκεύασμα μιας ασταθούς σε οξύ ένωσης	0342522/18.12.91	3003389
ELBAK BATTERIEWERKE GMBH	Συσκευή δια την τοποθέτηση θετικών ή αρνητικών πλακών	0300991/04.09.91	3003010
ELECTRICITE DE FRANCE	Μέθοδος κατασκευής διαφανούς υάλινου σωλήνος δι ' εσωτερικής προσμίξεως (διεγέρσεως) κυρίως δια την παραγωγή οπτικών ινών οι οποίες έχουν ελάχιστη πρόσμιξη σπάνιας γης	0311942/04.09.91	3003169
ELI LILLY AND COMPANY	1-φαινυλο-3-ναφθαλινολοξυ-προπαναμίναι	0288188/16.10.91	3003267
ELPATRONIC AG.	Προωθητική διάταξη για πλαίσια κουτιών σε μηχανή συγκολλήσεως κουτιών (κονσερβών)	0289744/14.08.91	3003032
ENICHEM ANIC S.P.A.	Μέθοδος καθαρισμού διαμίδης οξαλικού οξέος	0271161/16.10.91	3003018
ENICHEM SYNTHESIS S.P.A.	Μέθοδος δια την παρασκευήν κινονών	0249289/16.10.91	3003208
ENIRICERCHE S.P.A.	Θερμοτροπικός συμπολυεστήρ-μέθοδος δια την παρασκευή αυτού και η χρήση αυτού	0283089/23.10.91	3003206
ENTREPRISE JEAN LEFEBVRE	Σύνθεση στεγανοποίησης τεχνικού έργου οδοποιίας και μέθοδος στεγανής επιστρώσεως οδοποιίας καταστρώματος τεχνικού έργου	0344384/27.11.91	3003220
EROWA AG	Συσκευή για την στερέωση ενός τεμαχίου για κατεργασία ή ενός εργαλείου	0308370/27.11.91	3003367
ETABLISSEMENTS DREVET ET CIE	Διάταξη στερεώσεως ενός κιβωτίου επί μιας προμετωπίδος διατάξεως κλειδώματος για θύρα, παράθυρο ή ανάλογο	0306427/11.09.91	3003295
ETABLISSEMENTS M. DURET & FILS S.A.	Μέθοδος χυτεύσεως ενός πλαισίου επί ενός παρεμβύσματος (γομώσεως) καρέκλας προς τον σκοπό κατασκευής ενός στοιχείου καρέκλας	0309325/13.11.91	3003203

ΔΙΚΑΙΟΥΧΟΣ (73)	ΤΙΤΛΟΣ ΕΦΕΥΡΕΣΗΣ (54)	ΑΡ./ΗΜ.ΔΗΜ.Ε.Δ. (87)	ΑΡ.ΕΥΡ.Δ.Ε. (11)
ETABLISSEMENTS PIERRE DELAMARE ET CIE	Διάταξη στερέωσης και απόσβεσης κραδασμών αντικειμένων	0244333/09.10.91	3003312
ETHICON INC.	Αναστολή του σχηματισμού μετεγχειρητικής συγκόλλησης με τοπική χορήγηση ενεργοποιητή πλασμινογόνου ιστών	0227400/04.12.91	3003305
EURANT ITALIA S.P.A.	Μέθοδος παρασκευής στερεών σκευασμάτων νιφεδιπίνης υψηλής βιοδιαθεσιμότητας και παρατεταμένης δράσης και σκευάσματα λαμβανόμενα δια της μεθόδου	0220760/21.08.91	3003150
EURO-CELTIQUE S.A.	Φαρμακευτικό παρασκεύασμα	0284999/11.12.91	3003353
F-TEC S.A.	Μέθοδος απολυμάνσεως των θαλασσίων παραλιακών τόπων	0219440/27.12.91	3003453
F. HOFFMANN-LA ROCHE AG	Ομογενή κλάσματα ανασυνδυασμένης ανοσοιντερφερόνης και φαρμακευτικές συνθέσεις περιέχουσες αυτά	0256424/25.09.91	3003417
F. HOFFMANN-LA ROCHE AG	Παράγωγα πυριδινοαιθανολαμίνης	0254856/04.09.91	3003227
FABBRICA D'ARMI P. BERETTA S.P.A.	Μηχανισμός μιας σκανδάλης δια όπλα κυνηγητικής ενέδρας	0277922/27.11.91	3003225
FABBRICA D'ARMI P. BERETTA S.P.A.	Διάταξη δια την ταχεία δέσμευση και αποδέσμευση του μηχανισμού σκανδάλης εις το κινητό ουραίο ενός όπλου	0277921/27.12.91	3003455
FANTOS I GEORGE	Συνθέσεις βαναδίου-υπεροξειδίου ως μιμητές της ινσουλίνης	0264278/18.12.91	3003402
FARMITALIA CARLO ERBA S.P.A.	Μέθοδος δια την παρασκευήν πενεμιών (Renems)	0265166/04.09.91	3003059
FARVALSA AG.	Στερεά διαμόρφωση βαλπροικού οξέος, σταθερή στην υγρασία και μέθοδος παρασκευής αυτών	0300111/16.10.91	3003187
FBI BRANDS LTD	Χαρτοκυτίο με αμφικλινή πάνω επιφάνεια και μήτρα για σφράγισμα του χαρτοκυτίου αυτού	0331792/11.12.91	3003366
FELTEN & GUILLEAUME ENERGIE-TECHNIK AG	Σύστημα μαγνήτου δια ταχεία αποσύνδεση	0278064/23.10.91	3003186
FERCO INTERNATIONAL USINE DE FERRURES DE BATIMENT S.R.L.	Διάταξη ηλεκτρικής σφραγίσεως για διάταξη κλειδώματος όπως γρυλο ή κλειδαριά-γρύλο	0310533/13.11.91	3003430
FERGUSON LTD	Σύστημα για την εκπομπή και λήψη σημάτων ακουστικών/δεδομένων	0278171/02.10.91	3003294
FERNANDEZ LIAMAS DOMINGO	Πλωτή ημιάκαμπτη επίστρωση	0303017/27.11.91	3003385
FERRAZ S.A.	Δείκτης σήμανσης βραχυκυκλώματος ενός αλεξικέραυνου	0262056/30.10.91	3003035
FIAT FERROVIARIA SAVIGLIANO S.P.A.	Βαγόνι με χαμηλό δάπεδο για σιδηροδρομικά οχήματα	0282464/18.09.91	3003384
FIRMA FRANZ VIEGENER II	Εξοπλισμός ρυθμίσεως εκροής, κατά προτίμησιν δια λουτήρες καταιωνισμού	0365789/11.12.91	3003425

ΔΙΚΑΙΟΥΧΟΣ (73)	ΤΙΤΛΟΣ ΕΦΕΥΡΕΣΗΣ (54)	ΑΡ./ΗΜ.ΔΗΜ.Ε.Δ. (87)	ΑΡ.ΕΥΡ.Δ.Ε. (11)
FISCHERWERKE ARTUR FISCHER GMBH & CO KG.	Τόρμος διανοίξεως	0308594/30.10.91	3003030
FISCHERWERKE ARTUR FISCHER GMBH & CO. KG	Στοιχείο στερεώσεως	0289729/21.11.91	3003176
FLEX PRODUCTS INC.	Οπτικώς μεταβλητή διάταξη εμφανίσεως παραβιάσεως και αντικείμενο χρησιμοποιήσεως αυτής	0257835/16.10.91	3003095
FONDERIE E OFFICINE SAN GIORGIO S.P.A.	Λέβητας συμπυκνώσεως με ρύθμιση καταστάσεως καυσαερίων	0232230/13.11.91	3003121
FORBACH GMBH	Διάταξη αντισταθμίσεως όγκου για ένα θερμαντήρα νερού	0276475/18.09.91	3003340
FORTUNE CAPITAL MANAGEMENT B.V.	Κολπικό υπόθετο	0274762/23.10.91	3003058
FOUNDATION TECHNOLOGY LTD.	Βελτιωμένη συσκευή εκσκαφής αυλάκων και μέθοδοι σχηματισμού τοίχων συγκρατήσεως (αναληματικών τοίχων)	0249231/11.09.91	3003298
FOURNIER INDUSTRIE ET SANTE	Νέες B-D-φαινυλο-θειοξυλοσίδες, η μέθοδος παρασκευής τους και η θεραπευτική τους εφαρμογή	0290321/02.10.91	3003415
FRANKI & KIRSCHNER GMBH & CO KG	Βιομηχανική μηχανή ραψίματος	0249160/27.11.91	3003337
FRESENIUS AG	Χρησιμοποίηση ολιγοπεπτιδίων για την παρασκευή φαρμάκου θεραπείας εγκεφαλικών διαταραχών	0234186/06.11.91	3003244
FROMAGERIES BEL	Όργανο επιτρέπον το άνοιγμα δια σχίσματος ενός φακέλλου συσκευασίας ενός ζυμώδους προϊόντος	0340093/09.10.91	3003266
FUJISAWA PHARMACEUTICAL CO., LTD.	Διάταξη παροχής φαρμάκου	0263976/13.11.91	3003113
G.D. SEARLE & CO.	Αλκοξυ-υποκατεστημένα διυδροβενζοπυρανο-2-καρβοξυλικά παράγωγα	0292977/04.09.91	3003177
GAZ DE FRANCE	Μέθοδος κατευθύνσεως και ελέγχου της ανόδου θερμοκρασίας τεμαχίων θερμαινόμενων ηλεκτρικώς	0272978/27.11.91	3003357
GEBHARDT FORDERTECHNIK GMBH	Σταθμός φορτοεκφορτώσεως για φορτηγά οχήματα και για container	0285758/07.08.91	3003086
GEC ALSTHOM S.A.	Μέθοδος συγκολλήσεως μιας χαραγής η οποία έγινε μέσα εις ένα χαλύβδινο συμπαγές τεμάχιον και χρησιμοποίησης της μεθόδου αυτής δια την επισκευήν δρομέως με ρωγμάς	0304654/21.08.91	3003098
GIORDANO PASCALE	Ηλιακός θερμοσίφωνας με αποταμίευση φέροντα μονωτικό προφυλακτήρα	0260209/02.10.91	3003474
GIST-BROCADES N.V.	Ουσία δεσμεύσεως οξυγόνου ποιότητος-τροφίμων δια προϊόντα τα οποία περιέχουν ύδωρ	0305005/06.11.91	3003102
GODECKE AG	Παράγωγα ινδολοκαρβαζόλης, μέθοδος παρασκευής τους, και χρησιμοποίησή τους σαν φαρμακευτικά μέσα	0370236/27.12.91	3003452

ΔΙΚΑΙΟΥΧΟΣ (73)	ΤΙΤΛΟΣ ΕΦΕΥΡΕΣΗΣ (54)	ΑΡ./ΗΜ.ΔΗΜ.Ε.Δ. (87)	ΑΡ.ΕΥΡ.Δ.Ε. (11)
GOTZ PUPPENFABRIK GMBH & CO.	Διάταξη κτενίσματος για μαλλιά που έχουν οι κούκλες	0263321/30.10.91	3003037
GRANBOM BO	Κοχλίας σφαιρών	0302846/16.10.91	3003160
GRUPPO LEPETIT S.P.A.	Αντιβιοτικό Α 40926 Ν-ακυλαμινογλυκουρονύλ άγλυκου και αντιβιοτικό Α 40926 άγλυκου	0240609/04.12.91	3003443
GUIGAN FRANCK	Γραμμική αποθήκη εναποθηκεύσεως και αυτόματης διανομής αντικειμένων	0314102/09.10.91	3003265
GUIGAN JEAN	Διάταξη για την παροχή μιας προκαθορισμένης δόσεως εξ' ενός υγρού	0316698/25.09.91	3003096
GUIGAN JEAN	Γραμμική αποθήκη εναποθηκεύσεως και αυτόματης διανομής αντικειμένων	0314102/09.10.91	3003265
H.G. WALLACE LTD	Προστατευτικό κάλυμμα για μια ενδοφλέβια συσκευή	0337030/11.12.91	3003331
HAIFA CHEMICALS LTD	Μέθοδος παρασκευής λιπασμάτων βραδείας απελευθέρωσης	0276179/18.12.91	3003436
HEILIGER MARTHA-CATHARINA	Αρθρωτό ατσάλινο πώμα για καθημερινές κατασκευές	0273122/02.01.92	3003490
HEIM UND HAUS VERTRIEBSGESELLSCHAFT FUR KUNSTSTOFFENSTER UND-ROLLADEN MBH.	Μηχανισμός μεταδόσεως κινήσεως δια την τύλιξιν και εκτύλιξιν (ανέβασμα και κατέβασμα) ενός ρολλού που αποτελείται από περισσότερα ελάσματα καθώς επίσης και αντίστοιχα κελύφη	0268149/11.12.91	3003329
HEIMANN DIETER, DR.	Αυχενικό στήριγμα	0301368/27.11.91	3003217
HEIMANN DIETER, DR.	Αυχενικό στήριγμα	0301369/27.11.91	3003218
HEINRICH KUHN METALLWARENFABRIK AG	Μαγειρικό σκεύος	0222699/18.12.91	3003401
HEITZLER KARL	Συσκευή για την εν σειρά εκκαθάριση και εκρίζωση ξεχωριστών σβώλων ριζών	0316830/11.12.91	3003328
HELOPHARM W. PETRIK GMBH & CO. KG	Μέθοδος παρασκευής 5-υδροξυδιπραφαινόνης και των αλάτων της με οξέα, δια καταλυτικής αποβενζυλιώσεως των αντιστοίχων 5-βενζυλοξύενώσεων	0283540/18.09.91	3003320
HELOPHARM W. PETRIK GMBH & CO. KG.	Παράγωγα αμινοπροπανόλης από ενώσεις 3-(3-υδροξυφαινυλο)1-προπανόλης, μέθοδος για την παρασκευή τους και φάρμακα τα οποία περιέχουν τις ενώσεις αυτές	0297435/16.10.91	3003257
HEMBERT, CLAUDE LEON	Δοχείο ρευστών και μέθοδος κατασκευής αυτού	0300931/25.09.91	3003061
HEMOSOL INC.	Υπερδιήθηση με συγγενή εφαπτόμενη ροή	0253845/16.10.91	3003413
HENKEL KG. AG.	Οδηγούμενη αυτόματη μηχανή καθαρισμού δαπέδων	0282850/25.09.91	3003034
HENKEL KGAA	Αποθήκη ελέγχου δόσεων για την ανάληψη και την τροφοδοσία ενός υγρού επεξεργασίας πλύσεως	0328717/18.12.91	3003398

ΔΙΚΑΙΟΥΧΟΣ (73)	ΤΙΤΛΟΣ ΕΦΕΥΡΕΣΗΣ (54)	ΑΡ./ΗΜ.ΔΗΜ.Ε.Δ. (87)	ΑΡ.ΕΥΡ.Δ.Ε. (11)
HER MAJESTY THE QUEEN IN RIGHT OF THE PROVINCE OF ALBERTA AS REPRESENTED BY THE MINISTER OF ENERGY AND NATURAL RESOURCES	Μέθοδος και μηχάνημα κατασκευής ενός αυλακωτού πίνακα από φουσκωτές σανίδες	0266457/27.12.91	3003460
HEUMANN PHARMA GMBH & CO.	Νέα παράγωγα της ιμιδαζολυλο-γουανιδίνης, μέθοδος παρασκευής αυτών και φάρμακα περιέχοντα τας ενώσεις αυτάς	0262448/18.12.91	3003388
HIRSCHMANN GREGORY C.	Διάταξη δι ' ένα σύστημα συναρμολογήσεως της τεχνικής εφαρμογής το οποίο αποτελείται από ένα στοιχείο πομπού & μία ολισθαίνουσα μονάδα	0307645/16.10.91	3003480
HISPANO-SUIZA	Αναστροφέας ώσης τουρμποαντιδραστήρα με θυρίδες, μεταβλητής διατομής εκβολής	0315522/06.11.91	3003152
HOECHST AG.	Μεταλλικός σωλήνας, ιδιαίτερα χαλύβδινος σωλήνας, με μία αντισκωριακή επικάλυψη και ένα προστατευτικό περίβλημα	0238901/19.06.91	3003009
HOECHST CELANESE CORP.	Μέθοδος αναγεννήσεως ενός διαλύματος καταλύτη καρβονυλιώσεως για την απομάκρυνση διαβρωτικών μετάλλων	0265140/06.11.91	3003078
HOECHST-ROUSSEL PHARMACEUTICALS INC.	Στρωματική δομή για την χορήγηση χημικών ουσιών με ελεγχόμενο ποσοστό αποδόσεως	0243891/14.08.91	3003055
HOECHST-ROUSSEL PHARMACEUTICALS INC.	Α-αλκυλο-4-αμινο-3-κινολινο-μεθανόλης και 1-(4-αραλκυλαμινο-3-κινολυλο)-αλκανόλες, μέθοδος παρασκευής τους και χρήση τους ως φαρμάκων	0258755/11.09.91	3003299
HOECHST-ROUSSEL PHARMACEUTICALS INC.	6Η-ισοξαζολο[3,4-D]πυραζολο[3,4-B]πυριδίνες, μέθοδος παρασκευής των και η χρήση τους ως φαρμάκων	0230016/11.09.91	3003300
HORN STEPHANIE	Κατά την διεξαγωγή εργασιών με λάκα σε ένα αυτοκίνητο ή σε ένα τμήμα αυτού εφαρμοζόμενο μέσο επικαλύψεως σε σχήμα ταινίας θόλου	0277552/06.11.91	3003201
HORSTINE FARMERY LTD.	Βελτιώσεις σε συσκευές εφαρμογής ή σχετικές με αυτές	0292927/30.10.91	3003033
HUNTER DOUGLAS INDUSTRIES B.V.	Κατασκευή κηρήθρας με διπλωμένο υλικό ενωμένο σε ζώνη και μέθοδος κατασκευής αυτής	0222534/11.09.91	3003233
HUNTER DOUGLAS INDUSTRIES B.V.	Κυψελοειδής κατασκευή από ενωμένο μονής πιέτας υλικό και μέθοδος κατασκευής της	0277247/27.12.91	3003454
HUTZ HORST GUNTHER	Διάταξη για την εγκατάσταση και/ή αφαίρεση ελασμάτων κατασκευής σανίδων διαβάσεων	0237971/02.10.91	3003466
I.C.I. FRANCOLOR SNC	Παράγοντας δέψης	0290143/11.12.91	3003330
ICI AMERICAS INC.	Ετεροκυκλικά καρβοξαμίδια	0242167/27.11.91	3003209
ICP	Πτερύγιο προστασίας και σκληρύνσεως για συσκευασία ομαδοποιημένων προϊόντων	0302805/25.09.91	3003172
IMPERIAL CHEMICAL INDUSTRIES PLC	Παράγοντες καταπολέμησης των όγκων	0239362/04.12.91	3003282

ΔΙΚΑΙΟΥΧΟΣ (73)	ΤΙΤΛΟΣ ΕΦΕΥΡΕΣΗΣ (54)	ΑΡ./ΗΜ.ΔΗΜ.Ε.Δ. (87)	ΑΡ.ΕΥΡ.Δ.Ε. (11)
IMPERIAL CHEMICAL INDUSTRIES PLC	Αλογόμενοι εστέρες	0266947/04.12.91	3003278
IMPERIAL CHEMICAL INDUSTRIES PLC	Εκτύπωση δια θερμικής μεταφοράς	0312211/27.11.91	3003210
IMPERIAL CHEMICAL INDUSTRIES PLC	Μέθοδος παρασκευής ενώσεως θειαζεπίνης	0282236/11.12.91	3003324
IMPERIAL CHEMICAL INDUSTRIES PLC	Μεμβράνη	0225094/23.10.91	3003076
ING. WALTER HENGST GMBH & CO KG	Προθερμαντήρας καυσίμου	0258529/28.08.91	3003188
INOEX GMBH INNOVATIONEN UND AUSTQUSTUNGEN FUR DIE EXTRUSIONSTECHNIK	Διάταξη μετρήσεως πάχους τειχωμάτων για σωλήνες προστατευτικές επικαλύψεις καλωδίων και παρόμοια στοιχεία κυρίως από εξελασμένο πλαστικό υλικό	0328764/23.10.91	3003088
INSERM	Διαταράξεις υδατανθράκων σε ιούς ή ιογενή αντιγόνα και χρησιμοποίηση σε διαγνωστικές, προφυλακτικές και/ή θεραπευτικές εφαρμογές	0229546/11.09.91	3003323
INSERM INSTITUT NATIONAL DE LA SANTE ET DE LA RECHERCHE MEDICALE	Διάταξη προώσεως ενός στοιχείου φέροντος ηλεκτρόδιο σε μία συσκευή γεννήτρια παλμών	0242237/13.11.91	3003370
INSTITUT NATIONAL DE LA SANTE ET DE LA RECHERCHE MEDICALE (INSERM)	Διάταξη εξασφαλίζουσα μια ηλεκτρική επαφή σε μια συσκευή γεννήτρια παλμών υψηλής συχνότητος ή κρουστικών κυμάτων	0277047/02.10.91	3003296
INSTITUUT VOOR MECHANISATIE ARBEID EN GEBOUWEN	Κινητό μηχάνημα για περιποίηση φυτών όπως φυτειών και οπωροφόρων δένδρων	0357152/06.11.91	3003310
INSTRUMENTKAPOR SVENSKA AB	Στροφέας	0284574/13.11.91	3003485
IRBIT RESEARCH + CONSULTING AG	Ράουλο μεταφοράς	0274096/04.12.91	3003290
ISOVER SAINT-GOBAIN	Τελειοποίησις σε συσκευές περιτυλίξεως υπό πίεση	0294290/09.10.91	3003424
JAMES BURN INTERNATIONAL LTD	Βελτιώσεις εις και σχετικά προς προφυλακτήρα μηχανής-πρέσσας	0244161/30.10.91	3003273
JANSSEN PHARMACEUTICA N.V.	Βελτιωμέναι συνθέσεις περιέχουσαι φλουναριζίνη	0292050/21.11.91	3003482
JOH GUNTER	Κοίλο σώμα, κυρίως πολλαπλός σωλήνας εισαγωγής ενός κινητήρα εσωτερικής καύσεως	0238901/19.06.91	3003053
JOUCOMATIC S.A.	Διανομέας με συμπαγές έμβολο	0294296/09.10.91	3003369
JURGENS MASCHINENBAU GMBH & CO KG	Διάταξη αντικαταστάσεως σωληνωτών μασουριών για μία υφαντουργική μηχανή	0310697/18.12.91	3003450
KABI PHARMACIA AB.	Μέθοδος και διάταξη για έγχυση	0298067/23.10.91	3003027
KANEBO LTD	Παράγωγο κιναζολίνης, μέθοδοι για την παρασκευή αυτού, και μέσο θεραπείας της εγκεφαλικής δυσλειτουργίας περιλαμβάνουσα αυτό ως δραστικό συστατικό	0302967/30.10.91	3003232
KANEBO LTD.	Παράγωγα του κινολινοκαρβοξυλικού οξέος, μία σύνθεση αποτελούμενη εξ' αυτών, διεργασία παρασκευής των ιδίων και χρήση αυτών στην παραγωγή φαρμάκων	0286089/13.11.91	3003126
KARL JOH GUMMIWARENZABRIK GMBH	Κοίλο σώμα, κυρίως πολλαπλός σωλήνας εισαγωγής ενός κινητήρα εσωτερικής καύσεως	0270864/09.10.91	3003053

ΔΙΚΑΙΟΥΧΟΣ (73)	ΤΙΤΛΟΣ ΕΦΕΥΡΕΣΗΣ (54)	ΑΡ./ΗΜ.ΔΗΜ.Ε.Δ. (87)	ΑΡ.ΕΥΡ.Δ.Ε. (11)
KAYSERSBERG S.A.	Στοιχεία αυτοσυγκρατούμενου συνδέσμου ειδικά για πάνα-εσώρουχο μιας χρήσεως και μέθοδος για την κατασκευή του	0278866/18.12.91	3003394
KAYSERSBERG S.A.	Σερβιέττα εμμήνων ή παρόμοια με πλευρικά πτερύγια αδιάβροχα στα υγρά	0314535/11.12.91	3003335
KAYSERSBERG S.A.	Σερβιέττα εμμήνων περιλαμβάνουσα πλευρικά πτερύγια ή φύλλα τα οποία έχουν συγκολληθεί μεταξύ τους	0267059/18.12.91	3003407
KELLNER BERND	Ηλιακός συλλέκτης κενού	0240997/11.09.91	3003270
KESSLER & LUCH GMBH	Δικτυωτό πλέγμα πλαισίου φίλτρου	0262515/28.08.91	3003090
KESSLER & LUCH GMBH	Φίλτρα τοίχου ή οροφής για εγκαταστάσεις καθαρισμού χώρων	0301129/28.08.91	3003091
KESSLERTECH GMBH	Έξοδος αέρος στροβιλισμού	0263333/16.10.91	3003464
KIRIN-AMGEN INC.	Μέθοδος για την θεραπευτική αντιμετώπιση υπερφόρτωσης σιδήρου	0269394/16.10.91	3003254
KNIGHT JOHN B., JR	Συσκευή επεξεργασίας νερού	0316687/13.11.91	3003123
KONINKLIJKE PTT NEDERLAND N.V.	Μέθοδος και διάταξις δια την εισαγωγήν ενός καλωδίου εντός ενός σωλήνος οδηγήσεως καλωδίου	0292037/04.09.91	3003263
KORTE-JUNGERMANN HANS-WERNER	Ρακέττα για παιχνίδια με μπάλλα, κυρίως για τέννις, καθώς και διάταξη επικαλύψεως γι' αυτήν	0260671/28.08.91	3003085
KROEBER LUTZ	Σωλήνας για κολλώδες υλικό	0293772/13.11.91	3003119
KRONE AG.	Συγκρότημα αγωγών γείωσης υπέρτασης προς εφαρμογή στην τεχνική τηλεπικοινωνιών, μετά θερμοπροστατευτικής εγκατάστασης, περιέχον αγωγούς γείωσης υπέρτασης	0312729/30.10.91	3003039
KRUPP KOPPERS GMBH	Μέθοδος και διάταξη δια πνευματική μεταφορά ενός λεπτόκοκκου και κονιόμορφου καυσίμου εντός ενός ευρισκόμενου υπό μεγάλη πίεση αντιδραστήρος εξαερώσεως	0335071/23.10.91	3003259
L'AIR LIQUIDE S.A.	Μέθοδος και σύραγξ επιφανειακής ψύξεως προϊόντων τροφίμων	0225203/29.08.90	3003004
L'AIR LIQUIDE S.A.	Μέθοδος και συσκευή μηχανικής επεξεργασίας τεμαχίων	0228939/26.09.90	3003006
L'UNIVERSTITE LIBRE DE BRUXELLES CENTRE DE RECHERCHES INDUSTRIELLES	Φαρμακευτικό σκεύασμα περιέχον ένα τοπικό αναισθητικό και/ή ένα κεντρικό αναλγητικό εγκυστωμένο στα λιποσωμάτια	0233100/07.08.91	3003093
LABORATOIRES DEBAT S.A. DITE	Κεκαθαρμένη θυμιδινοκινάση εμβρυικού τύπου	0255431/23.10.91	3003416
LABORATOIRES UPSA	Νέες φαινυλναφθυριδίνες, που περιέχουν έναν υποκαταστάτη μεθυλίου σε θέση 3, και τα φάρμακα που τις περιέχουν	0232659/21.08.91	3003107

ΔΙΚΑΙΟΥΧΟΣ (73)	ΤΙΤΛΟΣ ΕΦΕΥΡΕΣΗΣ (54)	ΑΡ./ΗΜ.ΔΗΜ.Ε.Δ. (87)	ΑΡ.ΕΥΡ.Δ.Ε. (11)
LAINIERE DE PICARDIE S.A.	Υφασμάτινο στήριγμα τύπου δικτυωτού πλέκτου, μέθοδος κατασκευής ενός υφασμάτινου στηρίγματος, σύνθετο υφασμάτινο σώμα πανιού-στηρίγματος και μέθοδος στερεώσεώς του σε ένα δεύτερο ύφασμα	0289378/21.08.91	3003099
LE FROID INDUSTRIEL YORK S.A.	Μέθοδος καλύψεως με χιόνι τεχνητών διαδρόμων αλπικού ή βορειοευρωπαϊκού σκι και μέσα χρησιμοποιήσεως της μεθόδου	0274305/11.09.91	3003275
LEIFHEIT AG.	Κρεμάστρα πετσέτας λουτρού	0300374/15.07.91	3003023
LTS LOHMANN THERAPIE-SYSTEME GMBH & CO KG	Διάταξη εκτυπώσεως με ταμπόν για την μεταφορά ορισμένων ποσοτήτων μέσου εκτυπώσεως ανά μονάδα επιφανείας	0306636/02.01.92	3003494
LTS LOHMANN THERAPIE-SYSTEME GMBH & CO KG	Έμπλαστρο περιέχον ενεργό υλικό για την ελεγχόμενη διοχέτευση ενεργών υλικών στο δέρμα	0288734/04.12.91	3003289
LUNDSTROM BJORN	Ένα υψηλά ανυψωμένο κτίριο	0358616/23.10.91	3003260
M.A.F. (MATERIEL POUR L'ARBORI CULTURE FRUITIERE) S.A.	Συσκευή για την αυτόματη επιλογή γεωργικών προϊόντων όπως φρούτων	0273313/04.12.91	3003314
M. SCHAERER AG	Χειρουργική τράπεζα με ένα επίθεμα ασθενών το οποίο μπορεί να ανασηκώνεται (αναδιπλούται) κατά τον διαμήκη & τον εγκάρσιο άξονα	0268555/25.09.91	3003202
MACROCHEM CORPORATION	Νέοι διαδερμικοί ενισχυτές απορροφήσεως και συνθέσεις που τους περιέχουν και μέθοδος εφαρμογής	0268460/06.11.91	3003238
MAIER JOSEF	Σφιγκτήρας δια την σύνδεση πινάκων ζεύξεως	0369197/21.11.91	3003198
MARELLI AUTRONICA S.P.A.	Σύστημα πεδήσεως αυτοκινήτων με αντισφηνωτική λειτουργία τροχών	0276637/13.11.91	3003483
MATERIEL INDUSTRIEL	Μέθοδος κατευθύνσεως και ελέγχου της ανόδου θερμοκρασίας τεμαχίων θερμαινόμενων ηλεκτρικώς	0272978/27.11.91	3003357
MAY & BAKER LTD.	Μέθοδος πριστιναμικίνης (pristinamycin)	0252720/18.09.91	3003048
MEDISENSE INC.	Προσδιορισμός της χοληστερόλης και παραγώγων αυτής	0230786/25.09.91	3003159
MELCHIOR JEAN FREDERIC	Συμπλέκτης για την μετάδοση εναλλασσόμενων ροπών	0388244/27.12.91	3003458
MERO-RAUMSTRUKTUR GMBH & CO WURZBURG	Σωληνωτή ράβδος δικτυώματος, κυρίως σε λεπτότειχες κατασκευές για δικτυώματα χώρου	0359126/11.12.91	3003343
MERRELL DOW PHARMACEUTICALS INC.	Φαρμακευτικαί συνθέσεις περιέχουσαι Ibuprofen (ιμπουπροφεν) εν συνδυασμώ μετά αντισταμινικού πιπεριδινοαλκανόλης	0348683/30.10.91	3003477
METAL-BOND (TECHNOLOGY) LTD	Σύστημα σύζευξης ενισχυτικών ράβδων	0348060/11.09.91	3003313
METROMEDIA INC.	Συσκευή και μέθοδος για την δυναμική μεταβολή της πίεσης των υγρών γραφής, με τα οποία τροφοδοτείται μια κεφαλή εκτυπωτού με αναβλυστήρα μελάνης	0229978/07.08.91	3003082

ΔΙΚΑΙΟΥΧΟΣ (73)	ΤΙΤΛΟΣ ΕΦΕΥΡΕΣΗΣ (54)	ΑΡ./ΗΜ.ΔΗΜ.Ε.Δ. (87)	ΑΡ.ΕΥΡ.Δ.Ε. (11)
MICHEL MARCEL	Σιαγών δια την κατεργασία του εδάφους και μηχανή εφοδιασμένη με τέτοια σιαγώνα	0279761/14.08.91	3003147
MIELE & CIE. GMBH & CO.	Τύμπανο πλυντηρίου	0304723/04.12.91	3003284
MILES INC.	Τροποποιητικές ουσίες του διαύλου ασβεστίου	0261522/18.12.91	3003410
MILUPA AG.	Μέθοδος δια την παραγωγήν γόνιμων δια την ανάπτυξιν βακτηριδίων Bifidus βρεφικών και διαιτητικών τροφών με μειωμένην αντιγονικότητα	0307559/02.01.92	3003488
MITSUI PETROCHEMICAL INDUSTRIES LTD	Φούρνος πυρολύσεως	0366270/04.12.91	3003354
MITSUI PETROCHEMICAL INDUSTRIES, LTD	Πολυμερές μίγμα για μεμβράνη ή φύλλο συσκευασίας	0292197/06.11.91	3003274
MODULCASA S.R.L.	Οικοδομή από προκατασκευασμένα στοιχεία προσαρμοσμένα για εύκολη συναρμολόγηση	0284704/09.10.91	3003463
MOLECULAR BIOSYSTEMS, INC.	Μέθοδος για την αύξηση της ευαισθησίας των αξιολογήσεων υβριδισμού νουκλεικού οξέος	0269764/28.08.91	3003056
NALCO CHEMICAL COMPANY	Μέθοδος για σύνθεση πολυμερών που περιέχουν φωσφονικό οξύ και τα πολυμερή αυτής	0238853/13.11.91	3003114
NALCO CHEMICAL COMPANY	Σταθεροποίηση σιδήρου σε υδατικά συστήματα	0330876/02.01.92	3003487
NATIONAL RESEARCH DEVELOPMENT CORPORATION	Παράγοντες καταπολέμησης των όγκων	0239362/04.12.91	3003282
NATURIN GMBH & CO.	Βρώσιμα φύλλα από κολλαγόνο με περιεκτικότητα σε γλουτένη, ιδίως γλουτένη σίτου, μέθοδος παρασκευής τους και χρησιμοποίηση των φύλλων για περιβολή τροφίμων	0244661/28.08.91	3003178
NEOMEDIAM S.A.	Διάταξις στερεώσεως δια ανεπιστρόφου-κλαπέ ή αναλόγου και ειδικότερα λουτήρων-υδρομασάζ	0313488/21.08.91	3003163
NESTE OY	Μέθοδος και μέσα για την κατασκευή συγκροτημάτων πλακών για συσσωρευτές	0239051/04.09.91	3003149
NEYRTEC S.A.	Περιστροφικός θραυστήρ με προστατευόμενα πτερύγια εκτοξεύσεως	0276849/07.08.91	3003051
NEYRTEC S.A.	Περιστροφική μηχανή θρυματισμού με αυτοπροστατευόμενα πτερύγια εκτόξευσης	0276848/18.09.91	3003269
NEYRTEC S.A.	Στρεφόμενος διαχωριστής κυκλώνος για ετερογενές υγρό	0228097/16.10.91	3003261
NIJSSEN LIGHT DIVISION B.V.	Μέθοδος και διάταξη για τον φωτισμό σπόρων και φυτών	0307991/27.12.91	3003462
NIVAROX-FAR S.A.	Μέθοδος και συσκευή ρύθμισης παρεχόμενης ποσότητας δειγμάτων υγρών	0273297/25.09.91	3003437
NOVOPAK MASCHINENBAU GMBH	Μηχανή καβουρδίσματος καφέ	0288870/31.07.91	3003028
OMYA GMBH	Φυγοκεντρικό κόσκινο	0244744/09.10.91	3003247
OMYA GMBH	Φυγοκεντρικός διαχωριστήρας ισχύος	0286047/18.12.91	3003461

ΔΙΚΑΙΟΥΧΟΣ (73)	ΤΙΤΛΟΣ ΕΦΕΥΡΕΣΗΣ (54)	ΑΡ./ΗΜ.ΔΗΜ.Ε.Δ. (87)	ΑΡ.ΕΥΡ.Δ.Ε. (11)
ORENSTEIN & KOPPEL AG	Διάταξη δια την μετάθεση και την μετατόπιση μιας διατάξεως φορτώσεως δι' ένα όργανο παραγωγής	0242514/13.11.91	3003197
ORGAN-FASER TECHNOLOGY COMPANY NV	Μέθοδος δια την παραγωγή πεπιεσμένων τεμαχίων από έφυγρα απορρίματα και διάταξη προς διεξαγωγή της μεθόδου	0247285/23.10.91	3003347
OXON ITALIA S.P.A.	5-ιμινομεθυλ-αλογονακυλοξαζολιδίνες με ανασταλτική δράση στη φυτοτοξικότητα των ζιζανιοκτόνων	0253291/02.10.91	3003442
PACIMEX VERPACKUNGEN GMBH	Μέθοδος κατασκευής ενός συρμού ημιασκών	0303726/13.11.91	3003128
PACIMEX VERPACKUNGEN GMBH	Μέθοδος κατασκευής ενός συρμού από αλληλοεξαρτωμένους σάκκους	0303732/13.11.91	3003129
PASTEUR MERIEUX SERUMS ET VACCINS	Μακρομοριακά συζυγή της αιμοσφαιρίνης, μέθοδος παρασκευής αυτών και εφαρμογή των	0259197/25.09.91	3003240
PELICAN AG	Θερμοεκτυπωτική ταινία δια την θερμομεταφορική εκτύπωση καθώς και η παρασκευή αυτή	0304673/27.11.91	3003226
PELIKAN AG	Συσκευή χειρός δια την μεταφορά μιας μεμβράνης από ένα φύλλο υποβαστάξεως επί ενός υποστρώματος	0313720/06.11.91	3003205
PENNEL ET FLIPO	Ενώσεις με βάση πολυουρεθάνη που επιτρέπουν τη λήψη με βιοδιασπωμένων υλικών	0282368/11.12.91	3003352
PEREZ BENOIT	Δοχείο παραγωγής θερμού ύδατος και μέθοδος θερμάνσεως του εν λόγω δοχείου	0323942/09.10.91	3003470
PFIZER HOSPITAL PRODUCTS GROUP INC.	Εμφύτευμα σπονδυλικής στήλης	0284210/13.11.91	3003127
PFIZER HOSPITAL PRODUCTS GROUP INC.	Κόλλα οστών για ελεγχόμενη αποδέσμευση ουσιών	0301759/11.12.91	3003348
PFIZER INC.	Πιπεραζινυλο-ετεροκυκλικαί ενώσεις	0281309/27.12.91	3003459
PFIZER LTD.	Θεραπευτικοί παράγοντες	0310386/06.11.91	3003468
PFIZER LTD.	Αντιαρρυθμικοί παράγοντες	0291210/06.11.91	3003071
PFIZER LTD.	Θεραπευτικοί παράγοντες	0299727/13.11.91	3003118
PHILLIPS PETROLEUM COMPANY	Υποστηρίγματα ανθρακικού καλίου, καταλύτες και μέθοδοι διμερισμού ολεφινών δι' αυτών	0351748/04.12.91	3003339
PILKINGTON PLC	Φωτοχρωμικά αντικείμενα	0245020/02.10.91	3003252
PITTSBURGH CORNING CORPORATION	Ημιδιαφανές ακραίο στοιχείο	0320077/25.09.91	3003438
PLASTIROUTE S.A.	Μέθοδος και διάταξη για την παρασκευή ή την ανανέωση οριζοντίας ιχνοθετήσεως επί οδών και οριζόντιες ιχνοθετήσεις που κατασκευάζονται δια της μεθόδου	0280102/31.07.91	3003052
POLI INDUSTRIA CHIMICA S.P.A.	Παράγωγον θειαζολιδινο-4-καρβοξυλικού οξέος, παρασκευή του και φαρμακευτικαί συνθέσεις περιέχουσαι τούτο	0276752/11.09.91	3003060

ΔΙΚΑΙΟΥΧΟΣ (73)	ΤΙΤΛΟΣ ΕΦΕΥΡΕΣΗΣ (54)	ΑΡ./ΗΜ.ΔΗΜ.Ε.Δ. (87)	ΑΡ.ΕΥΡ.Δ.Ε. (11)
PONT-A-MOUSSON S.A.	Τεμάχιο χυτηρίου εφοδιασμένο με ένα δισκοειδές τμήμα	0341179/27.12.91	3003446
POSNER BARRY I.	Συνθέσεις βαναδίου-υπεροξειδίου ως μιμητές της ινσουλίνης	0264278/18.12.91	3003402
PRECISION-COSMET CO., INC.	Εσωφθάλμιος φακός με κωνικούς συγκρατήρες	0246216/14.08.91	3003016
PRO MINERAL GESELLSCHAFT ZUR WERWENDUNG VON MINERALSTOFFE MBH	Μέθοδος επεξεργασίας α-ημιένυδρου θειικού ασβεστίου	0342272/17.04.91	3003007
PROPEL PARTNERSHIP 1987	Συστήματα κινήσεως για αναπηρικά καροτσάκια	0236029/11.12.91	3003411
R.H. VON MEYERINCK GMBH	Εγκατάσταση εφοδιασμού με υγρά	0324864/27.11.91	3003212
R.P. SCHERER GMBH	Κάψουλες ζελατίνης και μέθοδοι για την παρασκευή τους	0257386/30.10.91	3003036
RALF F. PIEPHO ABS. GMBH	Μέθοδος απομακρύνσεως υδατανθράκων από απόνερα ή υπόγειο νερό	0224160/07.08.91	3003017
RAVO BIAGIO	Βελτιωμένο ενδοεντερικό παρακαμπτήριο μόσχευμα	0245558/18.09.91	3003387
REDCO S.A., ETERNIT-WERKE LUDWIG HATSCHER	Μέθοδος δια την κατεργασίαν ινών κυτταρίνης καθώς και προϊόντα ινών τσιμέντου και μίγματα δια την παραγωγήν αυτών	0331666/30.10.91	3003319
REGAN CHRISTINE LAUREN	Βελτιωμένο ενδοεντερικής παρακαμπτήριο μόσχευμα	0245558/18.09.91	3003387
REHAU AG + CO	Διμερής μεταλλικός σύνδεσμος συσφίξεως	0339248/27.11.91	3003346
REMERY PATRICK	Μέθοδος μετρήματος-κλεισίματος λογαριασμού, κυρίως για ηλεκτρονικές πράξεις πληρωμής, με τη βοήθεια πολλών χώρων μνήμης	0276597/23.10.91	3003292
REX OLLE	Ένα υψηλά ανυψώμενο κτίριο	0358616/23.10.91	3003260
RHEEM EMPREEDIMENTOS INDUSTRIAIS E COMERCIAIS S.A.	Βελτιώσεις σε μεταλλικούς υποδοχείς	0356874/04.09.91	3003167
RHONE-POULENC AGROCHIMIE	Παρασκευή φωσφορούχων ενδιάμεσων για ζιζανιοκτόνο χρήση	0275804/02.10.91	3003011
RHONE-POULENC AGROCHIMIE	Βακτηριοκτόνες συνθέσεις με βάση παράγωγα του φωσφορώδους οξέος	0249566/11.12.91	3003325
RHONE-POULENC CHIMIE	Νέες συνθέσεις οι οποίες περιέχουν κεραμικά υλικά	0296932/02.10.91	3003130
RHONE-POULENC CHIMIE	Οξείδιον τετραδυνάμου δημητρίου με νέα μορφολογικά χαρακτηριστικά και μέθοδος παρασκευής αυτού	0300852/18.09.91	3003131
RHONE-POULENC CHIMIE	Απορροφητικό υλικό δια τον καθαρισμό αερίων και μέθοδος καθαρισμού	0300868/16.10.91	3003138
RHONE-POULENC CHIMIE	Μέθοδος παρασκευής οξειδίου τετραδυνάμου δημητρίου	0300853/18.09.91	3003139
RHONE-POULENC CHIMIE	Καταλύτης με κασσίτερο που λαμβάνεται από οξείδιο κασσιτέρου και ένωση βητα-δικαρβονυλίου δια ελαστομερή σύνθεση σιλικόνης	0298877/04.09.91	3003140

ΔΙΚΑΙΟΥΧΟΣ (73)	ΤΙΤΛΟΣ ΕΦΕΥΡΕΣΗΣ (54)	ΑΡ./ΗΜ.ΔΗΜ.Ε.Δ. (87)	ΑΡ.ΕΥΡ.Δ.Ε. (11)
RHONE-POULENC CHIMIE	Μέθοδος παρασκευής διοργανοπολυσιλοξάνης με τερματικές αλκοξυ-ομάδες	0246983/25.09.91	3003141
RHONE-POULENC CHIMIE	Καταλύτης με κασσίτερο που λαμβάνεται από βητα-δικαρβονυλό ένωση και από ένα άλας κασσιτέρου για ελαστομερή σύνθεση	0300928/04.09.91	3003142
RHONE-POULENC CHIMIE	Νέες ενώσεις με βάση νιτρίδιο του βορίου	0307260/21.11.91	3003184
RHONE-POULENC CHIMIE	Καταλύτης κασσιτέρου ο οποίος λαμβάνεται από καρβοξυλικό οξύ και διχηλική ένωση κασσιτέρου δια ελαστομερή σύνθεση	0299883/25.09.91	3003143
RHONE-POULENC CHIMIE	Σύνθεσις οργανοπολυσιλοξάνης η οποία περιέχει έναν επιταχυντή σκληρύνσεως	0264336/23.10.91	3003427
RHONE-POULENC CHIMIE	Μέθοδος παρασκευής ενός οξειδίου του δημητρίου με νέα μορφολογικά χαρακτηριστικά	0298808/23.10.91	3003428
RHONE-POULENC CHIMIE	Σύνθεση διοργανοπολυσιλοξάνης σκληρυνόμενη προς ελαστομερές αυτο-προσφυόμενο	0267126/06.11.91	3003429
RHONE-POULENC SANTE	Μέθοδος παρασκευής υδροξυαλκυλ-1 νιτρο-5-ιμιδαζολιών	0324691/27.12.91	3003445
RHONE-POULENCE AGROCHIMIE	Μυκητοκτόνα με ομάδες τριαζολίου και ολιγοαιθέρα καθώς και συνδυασμοί	0230844/11.07.90	3003003
RIESSEMANN & SOHN	Καλάθι στηρίξεως φυτών	0317713/23.10.91	3003255
ROBERTET S.A.	Παράγοντας εξουδετέρωσης των δυσάρεστων οσμών των απεκκριμάτων και περιττωμάτων των ζώων	0247946/11.12.91	3003350
ROHM AND HAAS COMPANY	Ετεροκυκλικά παράγωγα έξι ατόμων των N-υποκαταστημένων-N, N-διακυκλουδραζινών	0253468/06.11.91	3003079
ROHM AND HAAS COMPANY	Οργανικοί σταθεροποιητές	0342852/11.12.91	3003239
ROUSSEL-UCLAF	Νέα παράγωγα της 1-βενζουλ 2-οξο-5-αλκοξυ πυρρολιδίνης, η παρασκευή τους, η εφαρμογή τους ως φάρμακα και οι συνθέσεις που τα περιλαμβάνουν	0296979/04.12.91	3003472
RUTGERSWERKE AG	Μέσο προστασίας ξύλου	0293556/11.12.91	3003344
RUTGERSWERKE AG.	Βαφή μαλλιών	0309652/09.10.91	3003021
SANDOZ AG	Μέθοδος για την σταθεροποίηση υπολειμάτων σκυροδέματος	0324501/21.11.91	3003183
SANDOZ-ERFINDUNGEN VERWALTUNGS-GMBH	Μέθοδος για την σταθεροποίηση υπολειμάτων σκυροδέματος	0324501/21.11.91	3003183
SANDOZ-PATENT-GMBH	Μέθοδος για την σταθεροποίηση υπολειμάτων σκυροδέματος	0324501/21.11.91	3003183
SANOFI	Ανοσοτοξίνες, μέθοδος παρασκευής και φαρμακευτικές συνθέσεις που τις περιέχουν	0255424/18.09.91	3003097
SANOFI	Νέα τρικυκλικά παράγωγα αγωνιστές, των χολινεργικών υποδοχέων, μέθοδος παρασκευής τους και φάρμακα που τα περιέχουν	0323325/16.10.91	3003161

ΔΙΚΑΙΟΥΧΟΣ (73)	ΤΙΤΛΟΣ ΕΦΕΥΡΕΣΗΣ (54)	ΑΡ./ΗΜ.ΔΗΜ.Ε.Δ. (87)	ΑΡ.ΕΥΡ.Δ.Ε. (11)
SANOFI	Αρωματικά παράγωγα, παρασκευή τους και χρήση τους ως αντιμικροβιακών	0288352/18.09.91	3003334
SANOFI ELF BIO INDUSTRIES S.A.	Μέθοδος επεξεργασίας του γάλακτος με σκοπό την παρασκευή τυριών	0246163/21.08.91	3003013
SAP SOCIETE AUTOMATIQUE DE PROFILAGE	Σύνθετος σύνδεσμος με ενσωματωμένο αγωγό	0309362/28.08.91	3003151
SAVIO S.P.A.	Διάταξη παρεμποδίσεως σχηματισμού βρόγχων από νήμα και εξοικονομήσεως του εισελθόντος νήματος στις μονάδες περιτυλίξεως	0275596/16.10.91	3003207
SAVIO S.P.A.	Διάταξη δια την κατακόρυφο τοποθέτηση και προσανατολισμό σωλήνων σχήματος ράβδου και ειδικώτερα κωνικών σωλήνων δια υφαντικάς μηχανάς	0276880/27.11.91	3003412
SCHAKO METALLWARENFABRIK FERDINAND SCHAD KG.	Σύστημα ακροφυσίων δι ' εγκατάστασιν κλιματισμού	0250749/06.03.91	3003008
SCHELLENBACH FRANK	Μέθοδος δια την κατασκευήν ενός αεροστεγούς κλείστρου από συνθετική ύλη δια φιάλες και παρομοίους υποδοχείς	0278398/04.09.91	3003268
SCHERING AG.	Εντομοκτόνες πυραζολίνες	0227055/07.08.91	3003067
SCHERING AG.	Στεροειδή με 19, 11Β-γέφυρα, παρασκευή αυτών και φαρμακευτικά παρασκευάσματα περιέχοντα αυτά	0283428/30.10.91	3003362
SCHLUMBERGER LTD, SOCIETE DE PROSPECTION ELECTRIQUE SCHLUMBERGER	Μέθοδος και συσκευή χρονικής καταγραφής θερμικής εξασθενήσεως	0240372/18.09.91	3003317
SCHONN BV	Γωνιακός σύνδεσμος	0306111/18.12.91	3003400
SCHOTTLI AG	Εργαλείον θερμαινομένων αυλακώσεων δια την δι 'εγχύσεων παραγωγήν κυλινδρικών σωμάτων συρίγγων μιας χρήσεως	0315586/04.09.91	3003264
SCHUCO INTERNATIONAL GMBH & CO	Σύνδεσμος-Τ μεταξύ δύο προφίλ, και κατά προτίμηση μεταξύ ενός προφίλ πήχεων και ενός προφίλ ορθοστατών μιας προσόψεως	0334080/30.10.91	3003423
SCHUTZ-WERKE GMBH & CO. KG.	Κάδος τάπας	0268725/23.10.91	3003022
SCOMEC S.A.	Μηχανή αυτόματου εμπορικής συσκευασίας φιαλών εντός ατομικών θηκών	0267863/11.09.91	3003166
SCOTIA PHARMACEUTICALS LTD.	Φαρμακευτικές συνθέσεις	0234733/13.11.91	3003120
SECURISTYLE LTD	Στροφεύς ανοίγματος	0294980/16.10.91	3003365
SEIMA ITALIANA S.P.A.	Μετρικό ερμάριο	0300134/16.10.91	3003190
SERGENT, YANN	Επιπλέουσα κατασκευή για ιχθυοκαλλιέργεια	0299900/28.08.91	3003057
SHELL INTERNATIONALE RESEARCH MAATCHAPPIJ B.V.	Βελτιωτικός παράγων του δείκτου ιξώδους και σύνθεσις η οποία περιέχει αυτόν	0344836/30.10.91	3003376
SHELL INTERNATIONALE RESEARCH MAATSCHAPPIJ B.V.	Μέθοδος παρασκευής ρυτίνης πολυαιθέρα	0244897/23.10.91	3003158

ΔΙΚΑΙΟΥΧΟΣ (73)	ΤΙΤΛΟΣ ΕΦΕΥΡΕΣΗΣ (54)	ΑΡ./ΗΜ.ΔΗΜ.Ε.Δ. (87)	ΑΡ.ΕΥΡ.Δ.Ε. (11)
SHELL INTERNATIONALE RESEARCH MAATSCHAPPIJ B.V.	Διαδικασία για τη θερμική διάσπαση ορυκτελαίων υπολείμματος	0328216/06.11.91	3003193
SHELL INTERNATIONALE RESEARCH MAATSCHAPPIJ B.V.	Καταλυτικές συνθέσεις	0235865/13.11.91	3003194
SHELL INTERNATIONALE RESEARCH MAATSCHAPPIJ B.V.	Συνθέσεις καταλύτου	0239145/23.10.91	3003195
SHELL OIL COMPANY	Μέθοδος δια την παρασκευή ενός συστατικού καταλύτου πολυμερισμού ολεφινών	0250244/11.09.91	3003304
SHELL OIL COMPANY	Πολυμερές μίγμα για μεμβράνη ή φύλλο συσκευασίας	0292197/06.11.91	3003274
SICOWA VERFAHRENSTECHNIK FUR BAUSTOFFE GMBH & CO. KG.	Μέθοδος επεξεργασίας α-ημιένυδρου θειϊκού ασβεστίου	0342272/17.04.91	3003007
SIEMENS AG.	Μέθοδος και διάταξη για τη ρύθμιση κινητηρίου μηχανισμού θέσεως	0289813/18.09.91	3003360
SIEMENS AG.	Διάταξη κυκλώματος για εγκαταστάσεις τηλεπικοινωνιακών κέντρων, ιδίως PCM-Εγκαταστάσεις τηλεφωνικών κέντρων με ψηφιακά συστήματα πολυπλεξίας, με κεντρικό ζευκτικό πεδίο και με συνδεόμενα με αυτό αποκεντρωμένα επί μέρους ζευκτικά πεδία.	0291791/25.09.91	3003418
SIEMENS AG.	Διάταξη κυκλώματος για κεντρικά κατευθυνόμενες εγκαταστάσεις τηλεπικοινωνιακών κέντρων με ψηφιακά συστήματα πολυπλεξίας, ιδίως PCM-εγκαταστάσεις τηλεφωνικών κέντρων, με συνδετικές ομάδες συνδεόμενες με ζευκτικό πεδίο	0291789/25.09.91	3003419
SIEMENS TELECOMUNICAZIONI S.P.A.	Γραμμή (αγωγός) μεταδόσεως με μικροταινία για ζεύγη με διηλεκτρικό αντηχείο	0245890/27.11.91	3003214
SIEMENS TELECOMUNICAZIONI S.P.A.	Μέθοδος κατασκευής κυκλωμάτων λεπτής στοιβάδας και παθητικό κύκλωμα κατασκευασμένο με την μέθοδο αυτή	0256568/11.09.91	3003237
SIGMA-TAU INDUSTRIE FARMACEUTICHE RIUNITE S.P.A.	Χρήση της ακετύλ L-Καρνιτίνης στην θεραπευτική αγωγή των περιφερικών νευροπαθειών	0256999/18.12.91	3003405
SILAB S.A.R.L.	Πόρπη στερεώσεως ειδικά για οστεοσύνθεση και μέθοδος παρασκευής της	0261038/30.10.91	3003047
SLOANE THOMAS EDISON, JR	Βελτιωμένο ενδοεντερικό παρακαμπτήριο μόσχευμα	0245558/18.09.91	3003387
SMITH PETER ALAN	Μια καρέκλα ύδατος	0284294/04.09.91	3003262
SMITHKLINE BEECHAM CORPORATION	Χημική μέθοδος	0255376/23.10.91	3003253
SOCIETE BFB	Κοσμιτικές και φαρμακευτικές συνθέσεις τοπικής εφαρμογής, που περιέχουν ένα δικαρβοξυλικό οξύ με 7 έως 130, ένα διαλυτό άλας ψευδαργύρου και τη βιταμίνη Β6	0288342/06.11.91	3003072
SOCIETE CENTRALE D'ETUDES ET DE REALISATIONS ROUTIERES-SCETAUROUTE	Γέφυρα σχηματισμένη από ένα περίζωμα και από μέσα για την στήριξή της, ιδίως δε γέφυρα με επίτονους μεγάλου μήκους, και μέθοδος κατασκευής της	0288350/11.09.91	3003029

ΔΙΚΑΙΟΥΧΟΣ (73)	ΤΙΤΛΟΣ ΕΦΕΥΡΕΣΗΣ (54)	ΑΡ./ΗΜ.ΔΗΜ.Ε.Δ. (87)	ΑΡ.ΕΥΡ.Δ.Ε. (11)
SOCIETE CIVILE DE RECHERCHE RENE MARTIN	Διάταξη για ντους και στέγνωμα ρούχων	0251898/25.12.91	3003440
SOCIETE D'ETUDES SCIENTIFIQUES ET INDUSTRIELLES DE L'ILE-DE-FRANCE	Εφαρμογή του N[1-αιθυλ 2-πυρρολιδινυλ)μεθυλ]2-μεθοξυ-5-σουλφαμουλ βενζαμιδίου στη θεραπεία της στειρότητας	0297191/04.09.91	3003065
SOCIETE DES PRODUITS NESTLE S.A.	Συσσωμάτωση	0337094/27.11.91	3003222
SOCIETE DES PRODUITS NESTLE S.A.	Μέθοδος παρασκευής ενός προϊόντος τυρόγαλου με μειωμένη αλλεργικότητα	0311795/04.12.91	3003351
SOCIETE DES TRACTEURS ET MOTOCULTEURS STAUB	Διάταξις ελέγχου ενός συστήματος (κινήσεως) μέσω καλωδίου, κινητοποιούμενη με τον αντίχειρα	0285517/06.11.91	3003242
SOCIETE FRANÇAISE HOECHST	Υδατικές διασπορές θερμοδιαπλεκόμενων πολυμερών, με βάση τον (μεθ)ακρυλικό αλκυλεστέρα, η μέθοδος παρασκευής τους και η εφαρμογή τους κυρίως σαν συνδετικών και/ή παραγόντων διαβροχής	0337873/27.11.91	3003219
SOCIETE NATIONALE ELF AQUITAINE (PRODUCTION)	Μέθοδος παρασκευής διθειολών	0333527/27.11.91	3003421
SOCIETE NATIONALE ELF AQUITAINE (PRODUCTION)	Σύνθεσις της βενζυλομερκαπτάνης	0337838/11.12.91	3003422
SOCIETE NATIONALE INDUSTRIELLE AEROSPATIALE	Μέθοδος και μηχάνημα σχηματισμού στιβάδων κατά πλάτος φύλλων προσδιορισμένου σχήματος	0299885/13.11.91	3003293
SOCIETE SCHOLTES	Μικτός φούρνος οπτήσεως (ψησίματος)	0362022/25.09.91	3003321
SOCIETE TRASOL S.A.R.L.	Σιαγών δια την κατεργασία του εδάφους και μηχανή εφοδιασμένη με μία τέτοια σιαγώνα	0279761/14.08.91	3003147
SOGEA: SOCIETE DITE	Μέθοδος μείωσης των στοιχείων ρύπανσης που είναι διαλυμένα σε ένα υγρό	0306431/04.12.91	3003280
SOLVAY & CIE S.A.	Μέθοδος παρασκευής σκόνης για κεραμικά υλικά που περιέχει τουλάχιστον ένα, μεταλλικό οξείδιο, και σκόνη αποτελούμενη από τουλάχιστον ένα μεταλλικό οξείδιο λαμβανόμενη, με αυτή τη μέθοδο	0263544/18.12.91	3003390
SPECIAL-MACHINEFABRIEK J.H. VAN UITERT B.V.	Εφεύρεση για να τροφοδοτούμε δοχεία σε μια συσκευή για το πιάσιμό τους	0274790/14.08.91	3003148
SPEROTTO RIMAR S.P.A.	Διαδικασία και εγκατάσταση για καθαρισμό μάλλινων υφαντών αντικειμένων δι 'απανθρακώσεως	0277372/04.12.91	3003318
STAUDE ARIBO	Μέθοδος και διάταξις για την κατασκευή σώματος μορφής οδόντος απηλαγμένου πόρων	0282905/21.08.91	3003108
STAUFFER AGRICULTURAL CHEMICALS CO. INC.	Μέθοδος παρασκευής μερκαπτοβενζοϊκών	0272742/16.10.91	3003473
STAUFFER CHEMICAL COMPANY	Συνεργιστικοί ζιζανιοκτόνοι συνδυασμοί και μέθοδος εφαρμογής	0230596/02.01.92	3003489

ΔΙΚΑΙΟΥΧΟΣ (73)	ΤΙΤΛΟΣ ΕΦΕΥΡΕΣΗΣ (54)	ΑΡ./ΗΜ.ΔΗΜ.Ε.Δ. (87)	ΑΡ.ΕΥΡ.Δ.Ε. (11)
STE GENERALE DES EAUX MINERALES DE VITTEL	Διάταξη δια την κατασκευή ενός σάκκου, από μαλακή συνθετική ύλη, μέθοδος για την επίτευξη της-σακκός που κατασκευάζεται κατ' αυτόν τον τρόπο	0279762/02.10.91	3003297
STUCKART WOLFGANG	Μέθοδος δια τον διαχωρισμό περιεχόμενων υλών από ένα υγρό και διάταξη δια τη διεξαγωγή της μεθόδου	0292470/16.10.91	3003471
SWIRLON INDUSTRIES INC.	Χορηγητές ρευστού	0261784/18.09.91	3003316
SYNTEX (USA) INC.	Εκλεκτικός σχηματισμός αμιδίων διαμινών	0260118/04.12.91	3003279
SYNTHELABO	Διαιτητικό συμπλήρωμα για την αγωγή της ουραιμίας	0227545/11.09.91	3003272
SYNTHELABO	Παράγωγα ιμιδαζοπυριδινών, παρασκευή τους και εφαρμογή τους στην θεραπευτική	0289371/25.09.91	3003145
SYNTHELABO	Παράγωγα (πιπεριδινυλ-4)μεθυλ-2 βενζοφουρο [2,3-C] πυριδινών, παρασκευή τους και εφαρμογή τους στη θεραπευτική	0302787/30.10.91	3003375
SYNTHELABO	[(Πυριμιδινυλ-2)-αμινοαλκυλ]-1 πιπεριδίνες, η παρασκευή τους και η εφαρμογή τους στην θεραπευτική	0307303/04.12.91	3003481
T L V CO LTD	Κατασκευή συγκρατήσεως εμβόλου μιας βαλβίδας μειώσεως πιέσεως	0266007/02.01.92	3003500
TAKEDA CHEMICAL IND., LTD.	Μέθοδος παρασκευής μιας σύνθεσης αρτύσεως	0242831/30.10.91	3003045
TAKEDA CHEMICAL IND., LTD.	Σύνθεση λιποσωμάτων	0225130/30.10.91	3003046
TAKEDA CHEMICAL INDUSTRIES LTD.	Φυτά τα οποία ανθίστανται στη μόλυνση ιού μωσαϊκού του αγγουριού	0279433/23.10.91	3003374
TAKEDA CHEMICAL INDUSTRIES LTD	Μέθοδος δια παραγωγή παραγώγων θειαζολιδινοδιόνης	0257781/18.09.91	3003381
TAKEDA CHEMICAL INDUSTRIES LTD	Παράγωγα ινοζόλης και παρασκευή αυτών	0240175/16.10.91	3003110
TALLERES DAUMAR S.A.	Αυτόματη ζυγιστική μηχανή	0280283/25.09.91	3003371
TANABE SEIYAKU CO. LTD.	Ενώσεις φαινοξυοξικού οξέος, η προετοιμασία τους, φαρμακευτική σύνθεση και χρήση	0255728/27.11.91	3003215
TANABE SEIYAKU CO., LTD.	Παράγωγα βενζοξαζολίου και παρασκευή τους	0283035/06.11.91	3003070
TECHNOMED INTERNATIONAL	Διάταξη προώσεως ενός στοιχείου φέροντος ηλεκτρόδιο σε μια συσκευή γεννήτρια παλμών	0242237/13.11.91	3003370
TECHNOMED INTERNATIONAL	Διάταξη εξασφαλίζουσα μια ηλεκτρική επαφή σε μια συσκευή γεννήτρια παλμών υψηλής συχνότητος ή κρουστικών κυμμάτων	0277047/02.10.91	3003296
TELEFUNKEN SYSTEMTECHNIK GMBH	Συστοιχία ηλιακών στοιχείων με ηλιακά στοιχεία διατεταγμένα παράλληλα και σε σειρά	0282826/18.12.91	3003396
TEXTAR KUPPLUNGS-UND INDUSTRIE BELAEGE GMBH	Κατασκευαστικόν στοιχείον εκ πολλών στρώσεων δια την μετάδοσιν μιας δυνάμεως τριβής, ειδικότερα δια συμπλέκτας ή φρένα	0351447/06.11.91	3003333

ΔΙΚΑΙΟΥΧΟΣ (73)	ΤΙΤΛΟΣ ΕΦΕΥΡΕΣΗΣ (54)	ΑΡ./ΗΜ.ΔΗΜ.Ε.Δ. (87)	ΑΡ.ΕΥΡ.Δ.Ε. (11)
THE BOOTS COMPANY PLC	Μέθοδος δια την σύνθεσιν παραγώγων 3-θειο-4-κινολόνης και ενδιάμεσων ενώσεων δια χρήσιν εις αυτήν, και χρήσις των ως φάρμακα	0317149/06.11.91	3003378
THE BRITISH PETROLEUM COMPANY PLC.	Μέθοδος για προσδιορισμό φυσικών ιδιοτήτων	0309155/30.10.91	3003044
THE BUCKEYE CELLULOSE CORPORATION	Στριμμένες σκληρές κυτταρινικές ίνες και απορροφητικά υλικά κατασκευασμένα από αυτές	0252650/11.09.91	3003302
THE GOODYEAR TYRE & RUBBER COMPANY	Μέθοδος πολυμερισμού βουταδιενίου σε μεγάλες ποσότητες	0236253/18.12.91	3003408
THE JOHNS HOPKINS UNIVERSITY	Διαιτητικό συμπλήρωμα για την αγωγή της ουραιμίας	0227545/11.09.91	3003272
THE PROCTER & GAMBLE CO.	Απορροφητικό προϊόν με ανθεκτικά στη διαρροή διπλά ρεβέρ	0263720/11.12.91	3003326
THE PROCTER & GAMBLE CO.	Μέθοδος πλυσίματος ασπρορρούχων και δοχείο για την εφαρμογή της	0288346/16.10.91	3003025
THE PROCTER & GAMBLE CO.	Σοκολατούχα προϊόντα μειωμένης λιποπεριεκτικότητας και αριθμού θερμίδων	0285187/27.11.91	3003211
THE PROCTER & GAMBLE CO.	Υγρά απορρυπαντικά που περιέχουν ανιονική ουσία που επιδρά στην επιφανειακή τάση, ηλεκτρικό άλας (ως ενισχυτή απορρύπανσης) και λιπαρό οξύ	0241073/06.11.91	3003069
THE PROCTER & GAMBLE COMPANY	Ενισχυμένα με ασβέστιο ποτά και συμπυκνώματα ποτών που περιέχουν χαμηλά ποσοστά θειϊκών	0301653/02.01.92	3003493
THE PROCTER AND GAMBLE CO.	Υγρό απορρυπαντικό το οποίον περιέχει στερεό υπεροξείδιο λευκάνσεως	0293040/11.12.91	3003434
THE SECRETARY OF STATE FOR DEFENCE IN HER BRITANNIC MAJESTY'S GOVERNMENT OF THE UNITED KINGDOM OF GREAT BRITAIN AND NORTHERN IRELAND	Ηλεκτροχημική παραγωγή του N105	0295878/21.11.91	3003185
THE TEXAS A. & M. UNIVERSITY SYSTEM	Διάταξη χορήγησης παράγοντα κατά των λοιμών	0254521/27.12.91	3003457
THE UPJOHN COMPANY	Εμβόλιο ιού	0263207/27.11.91	3003377
THE VICTORIA UNIVERSITY OF MANCHESTER	Κολπικό αντισυλλυπτικό	0247251/02.10.91	3003435
THE WELLCOME FOUND. LTD.	Παρασιτοκτόνες συνθέσεις	0238184/30.10.91	3003043
THE WELLCOME FOUNDATION LIMITED	Φαρμακευτικές συνθέσεις	0284408/27.11.91	3003224
THE WELLCOME FOUNDATION LTD	Αντι-φλεγμονώδη αρυλο-παράγωγα	0299761/18.12.91	3003393
THYSSEN EDEL STAHL WERKE AG.	Χάλυβες μικροκραμάτων	0255597/18.12.91	3003399
TI CORPORATE SERVICES LTD	Μέθοδος σχηματοδότησης ενισχυμένων εξαρτημάτων πλαισίου διατομής διάκενου	0305061/27.11.91	3003382

ΔΙΚΑΙΟΥΧΟΣ (73)	ΤΙΤΛΟΣ ΕΦΕΥΡΕΣΗΣ (54)	ΑΡ./ΗΜ.ΔΗΜ.Ε.Δ. (87)	ΑΡ.ΕΥΡ.Δ.Ε. (11)
TOGNAZZO VALERIO	Μέθοδος και μηχανή δια τον μετασχηματισμό καυσίμων ρυπαντών ή αποβλήτων υλικών σε καθαρά ενέργεια και σε χρησιμοποιήσιμο προϊόν	0292987/14.08.91	3003049
TOTAL COMPAGNIE FRANÇAISE DES PETROLES	Στρεφόμενος διαχωριστής κυκλώνος για ετερογενές υγρό	0228097/16.10.91	3003261
TUTO LTD	Διάταξη κατακλυσμού λεκάνης αποχωρητηρίου	0331461/11.12.91	3003479
TRELLEBORG AB.	Σύστημα συναρμολόγησης για μονάδες σκηνών ή και οχημάτων	0281542/23.10.91	3003063
TREVISAN SANDRA	Στοιχείο επικάλυψης των φρυδιών	0279280/21.11.91	3003180
UNILEVER N.V.	Τρόφιμο	0285196/18.09.91	3003020
UNILEVER N.V.	Μαγειρικό σκεύος	0300809/25.09.91	3003191
UNILEVER N.V.	Μέθοδος και διάταξη για τη μεταφορά και τη στροφή αντικειμένων	0283790/09.10.91	3003192
UNILEVER N.V.	Συνθέσεις περιέχουσες λίπος με χαμηλή περιεκτικότητα σε φωσφατίδια	0329327/30.10.91	3003246
UNILEVER N.V.	Μέθοδος για τον σχηματισμό ρολλών από φύλλα ζύμης και διάταξη για την εκτέλεση της μεθόδου	0230335/23.10.91	3003249
UNILEVER N.V.	Μέθοδος παρασκευής τροφίμου	0322009/06.11.91	3003250
UNILEVER N.V.	Τρόφιμα προϊόντα και μέθοδος παρασκευής των	0288120/23.10.91	3003342
UNILEVER N.V.	Βρώσιμα προϊόντα περιέχοντα λίπος	0304130/06.11.91	3003345
UNIO OIL COMPANY OF CALIFORNIA	Διαδικασία για την παραγωγή ενός υδρογονάνθρακα προϊόντος που έχει ένα μειωμένο περιεχόμενο σε κανονικές παραφίνες	0263228/04.12.91	3003286
UNION POUR LE COMMERCE, LE FINANCEMENT ET LES ETUDES	Διαδικασία παρασκευής προϊόντων διατροφής για μια διατήρηση μακράς διαρκείας	0230167/21.08.91	3003164
UOP	Κατεργασία ενός ευαίσθητου στη θερμοκρασία ρεύματος υδρογονανθράκων το οποίο περιέχει ένα συστατικό το οποίο δεν μπορεί να αποστάξει	0360406/27.11.91	3003308
USINOR CHATILLON	Μέθοδος κατασκευής μιας σύνθετης πολυμεταλλικής λωρίδας ελάσματος ειδικά μιας λωρίδας λεπτού σύνθετου ελάσματος με βάση τον χάλυβα και αντικείμενα που λαμβάνονται από ένα παρόμοιο έλασμα	0245174/14.08.91	3003109
VEEDER-ROOT LTD.	Συσκευή και μέθοδος προσδιορισμού της ποσότητας υλικού μέσα σε δεξαμενή	0310298/13.11.91	3003125
VERLA-PHARM ARZNEIMITTELZABRIK APOTHEKER H.J. VON EHRLICH GMBH CO. KG.	Μέσον δια την προφύλαξιν έναντι καρδιακού εμφράγματος και την αποσόβησιν του επαναληπτικού εμφράγματος	0340540/30.10.91	3003081
VESTAR, INC.	Βελτιωμένη παρασκευή λιποσώματος αμφοτερισίνης Β	0317120/28.08.91	3003050

ΔΙΚΑΙΟΥΧΟΣ (73)	ΤΙΤΛΟΣ ΕΦΕΥΡΕΣΗΣ (54)	ΑΡ./ΗΜ.ΔΗΜ.Ε.Δ. (87)	ΑΡ.ΕΥΡ.Δ.Ε. (11)
VMI EPE HOLLAND B.V.	Συσκευή αξιολογήσεως της συγκολλήσεως των στρωμάτων επισώτρου «ΡΑΝΤΙΑΛ»	0289101/25.09.91	3003431
VOEST-ALPINE AG	Συγκρότημα δια την εκσκαφή υλικού	0270522/25.09.91	3003168
VORTEX SYSTEMS S.R.L.	Μεγάλης χωρητικότητος συσκευή φυσικής και/η χημικής κατεργασίας εις ένα αυτόματο εργοστάσιο παραγωγής προϊόντων	0302538/06.11.91	3003154
VORTEX SYSTEMS SRL	Συσκευή για την τακτική διάταξη και δημιουργία ενός τροφοδοτικού αποθέματος σε εγκαταστάσεις εγκιβωτισμού για κώνους και/ή κωνοειδή	0300530/04.12.91	3003368
VSR ENGINEERING GMBH FORDERTECHNIK	Διάταξη αποξέσεως για τον καθαρισμό μεταφορικών ταινιών	0244590/07.08.91	3003087
W.R. GRACE & CO. - CONN	Μέθοδος και συσκευή για συσκευασία κενού	0270208/13.11.91	3003336
WARNER-LAMBERT COMPANY	Συστήματα απελευθερώσεως (παροχής) γλυκαντικού παράγοντα που περιέχουν οξικό πολυβινυλεστέρα	0273009/30.10.91	3003040
WARNER-LAMBERT COMPANY	Εξάρτημα ξυριστικής συσκευής και λωρίδα λίπανσης	0276094/25.09.91	3003105
WARNER-LAMBERT COMPANY	Σύστημα χορήγησης ουσιών βασισμένο σε πηκτίνη χωρίς ζάχαρη	0336894/04.12.91	3003287
WARNER-LAMBERT COMPANY	Τρόφιμο επικαλυμένο με σορβιτόλη και μέθοδος παρασκευής του	0273856/04.12.91	3003288
WARNER-LAMBERT COMPANY	Αναστολή της οδοντικής πλάκας με πολυσακχαρίδια	0324720/18.12.91	3003395
WARNER-LAMBERT COMPANY	Μια μέθοδος και ένα προϊόν για αυξημένη σταθερότητα της ασπαρτάμης στις τσίκλες	0302023/02.01.92	3003497
WARNER-LAMBERT COMPANY	Σταθεροποιημένο προϊόν τσίκλας και μέθοδος κατασκευής του	0302024/02.01.91	3003498
WARNER-LAMBERT COMPANY	Συνθέσεις τσίκλας, μειωμένων και λίγων θερμίδων, με ζάχαρη και χωρίς ζάχαρη, που περιέχουν ίνες	0279776/02.01.92	3003499
WARNER-LAMBERT COMPANY	Συνθέσεις μασητικής τσίχλας που έχουν παρατεταμένο φρεσκάρισμα της αναπνοής	0265386/27.11.91	3003414
WARWICK INTERNATIONAL GROUP PLC	Κοκκώδεις συνθέσεις ενεργοποιητή λευκαντικού	0238341/02.10.91	3003106
WELLA AG	Καλλυντικόν μέσον, έχον ως βάσιν χιτοσάνην και αμφολυτικά συμπολυμερή ως και νέον άλας χιτοσάνης/πολυαμφολύτου	0272472/21.08.91	3003157
WELLA AG	Νέα μακρομοριακά, επιφανειακώς ενεργά τεταρτοταγή υποκατεστημένα επί του Ν παράγωγα της χιτοσάνης ως και καλλυντικά μέσα με βάσιν τα τοιαύτα νέα παράγωγα της χιτοσάνης	0290741/09.10.91	3003475
WERNER & PFLEIDERER GMBH	Κλίβανος οπτήσεως	0334158/13.11.91	3003204
WIEST PETER P.	Μέθοδος δια την διοχέτευσιν υγρών μέσων σωματικών κοιλοτήτων και διάταξις προς διεξαγωγήν της μεθόδου	0329599/04.12.91	3003291

ΔΙΚΑΙΟΥΧΟΣ (73)	ΤΙΤΛΟΣ ΕΦΕΥΡΕΣΗΣ (54)	ΑΡ./ΗΜ.ΔΗΜ.Ε.Δ. (87)	ΑΡ.ΕΥΡ.Δ.Ε. (11)
WILHELM HIRSCH	Διάταξη ξακρίσματος ξύλου	0292862/11.12.91	3003338
WILO-WERK GMBH & CO PUMPEN UND APPARATEBAU	Διάταξη αναμίξεως για μια εγκατάσταση θερμάνσεως με θερμό νερό	0359901/02.10.91	3003465
WITZENMANN GMBH METALLSCHLAVCHFABRIK PFORZHEIM	Διάταξη συνδέσεως για το φορέα θερμότητος ηλιακών εγκαταστάσεων	0377140/30.10.91	3003038
WIVA VERPAKKINGEN B.V.	Κάλυμμα εξαερισμού	0282121/13.11.91	3003122
WURTTEMBERGISCHE FILZTUCHFABRIK D. GESCHMAY GMBH	Μηχανισμός ελέγχου για την εξέταση της αεροδιαπερατότητος σε επίπεδα αντικείμενα, ιδιαίτερα σε πιλήματα (κέτσες, τσόχα) και κόσκινα για μηχανές ή εγκαταστάσεις που χρησιμοποιούνται για την κατασκευή χάρτου	0240881/09.04.91	3003199
YAMANOUCHI PHARMACEUTICAL CO. LTD	Παράγωγα διφωσφονικού οξέος και φάρμακα τα οποία περιέχουν αυτά	0282320/11.12.91	3003476
ZAMBON GROUP S.P.A.	Μέθοδος δια την παρασκευήν ενδιάμεσων ενώσεων δια την σύνθεσιν fosfomycin (φωσφομυκίνης)	299484/09.10.91	3003256
ZETACHRON INC.	Μορφή δοσιμετρήσεως φαρμάκων από το στόμα	0232877/30.10.91	3003420
ZOELLER-KIPPER GMBH	Διάταξη εμβολισμού και ανατροπής για το άδειασμα δοχείων στο στόμιο πληρώσεως μιας δεξαμενής συγκεντρώσεως και κυρίως για το άδειασμα δοχείων απορριμάτων στη δεξαμενή συγκεντρώσεως ενός οχήματος απορριμάτων	0358046/06.11.91	3003189

ΜΕΡΟΣ Γ΄
ΜΕΤΑΒΟΛΕΣ

ΕΥΡΩΠΑΪΚΑ ΔΙΠΛΩΜΑΤΑ ΕΥΡΕΣΙΤΕΧΝΙΑΣ	
ΑΡ. ΑΙΤ.Ε.Δ.Ε.	***ΜΕΤΑΒΙΒΑΣΕΙΣ***
920401021	Η εταιρεία "Ametex AG" μεταβίβασε όλα τα δικαιώματα που απορρέουν από την υπ' αριθμ. 920401021 αίτηση για κατάθεση μετάφρασης Ευρωπαϊκού Δ.Ε. στην εταιρεία "Redco N.V." που εδρεύει στο B-1880 Kappelle-op-den Bos (Kuiermanstrasse 1), Βέλγιο.
920402035	Η εταιρεία "Ametex AG" μεταβίβασε όλα τα δικαιώματα που απορρέουν από την υπ' αριθμ. 920402035 αίτηση για κατάθεση μετάφρασης Ευρωπαϊκού Δ.Ε. στην εταιρεία "Redco N.V." που εδρεύει στο B-1880 Kappelle-op-den Bos (Kuiermanstrasse 1), Βέλγιο.
ΑΡ. ΑΙΤ.Ε.Δ.Ε.	***ΠΑΡΑΙΤΗΣΕΙΣ***
900400250	Η εταιρεία "Epsco, Incorporated" παραιτείται απ' όλα τα δικαιώματα που απορρέουν από την υπ' αριθμ. 900400250 αίτηση για κατάθεση μετάφρασης Ευρωπαϊκού Δ.Ε.
ΑΡ. ΑΙΤ.Ε.Δ.Ε.	***ΑΛΛΑΓΗ ΕΠΩΝΥΜΙΑΣ***
910400332	Η εταιρεία "Hormon-Chemie Munchen GmbH" δικαιούχος της υπ' αριθμ. 910400332 αίτησης για κατάθεση μετάφρασης Ευρωπαϊκού Δ.Ε. μετέβαλε την επωνυμία της σε: "Nycomed Arzneimittel GmbH".
920402229	Η εταιρεία "Atochem S.A." δικαιούχος της υπ' αριθμ. 920402229 αίτησης για κατάθεση μετάφρασης Ευρωπαϊκού Δ.Ε. μετέβαλε την επωνυμία της σε: "Elf Atochem S.A.".

ΣΥΝΔΡΟΜΕΣ ΓΙΑ ΤΟ ΕΔΒΙ

— Τέλος αγοράς του Ειδικού Δελτίου Βιομηχανικής Ιδιοκτησίας ανά τεύχος ..... δρχ. 1000
— Συνδρομές εσωτερικού (για ένα έτος) ..... δρχ. 10000
— Συνδρομές εξωτερικού (για ένα έτος) ..... δρχ. 20000

(άρθρο 4, παρ. 3 ν. 1733/1987)

Κάθε ενδιαφερόμενος μπορεί να προμηθεύεται το ΕΔΒΙ ή να ζητήσει να γίνει συνδρομητής από τον:
Οργανισμό Βιομηχανικής Ιδιοκτησίας (ΟΒΙ)
Αρτέμιδος & Επιδαύρου
151 25 Παράδεισος Αμαρουσίου
τηλ.: 6828231

SUBSCRIPTION FOR THE INDUSTRIAL PROPERTY BULLETIN

— Purchase fee per issue ..... GRD 1000
— Subscription: domestic (one year) ..... GRD 10000
— Subscription: foreign (one year) ..... GRD 20000

(art. 4, par. 3, law 1733/1987)

For bulletin purchasing or subscription information, please contact:

Industrial Property Organisation (OBI)
Artemidos & Epidavrou str,
151 25 Paradissos Amaroussiou
Athens - Greece
tel.: (00301) 6828231

ISSN 1105-0012