ΟΡΓΑΝΙΣΜΟΣ
ΒΙΟΜΗΧΑΝΙΚΗΣ
ΙΔΙΟΚΤΗΣΙΑΣ

National Human Genome Research Institute

ΕΙΔΙΚΟ ΔΕΛΤΙΟ ΒΙΟΜΗΧΑΝΙΚΗΣ ΙΔΙΟΚΤΗΣΙΑΣ (ΕΔΒΙ)

ΤΕΥΧΟΣ Α΄
ΕΥΡΕΣΙΤΕΧΝΙΕΣ

ΔΕΚΕΜΒΡΙΟΣ 2013

ΟΡΓΑΝΙΣΜΟΣ ΒΙΟΜΗΧΑΝΙΚΗΣ ΙΔΙΟΚΤΗΣΙΑΣ

Παντανάσσης 5
151 25 Παράδεισος Αμαρουσίου

ΤΕΛΕΦΑΞ: 210 6819231

ΤΗΛΕΦΩΝΑ:

ΓΕΝΙΚΕΣ ΠΛΗΡΟΦΟΡΙΕΣ: 210 6183500
ΚΑΤΑΘΕΣΕΙΣ: 210 6183593
ΤΕΛΗ: 210 6183594
ΕΞΕΤΑΣΤΕΣ: 210 6183595
ΛΟΓΙΣΤΗΡΙΟ: 210 6183596
ΝΟΜΙΚΑ ΘΕΜΑΤΑ: 210 6183597
ΤΕΧΝΙΚΗ ΠΛΗΡΟΦΟΡΗΣΗ: 210 6183598
ΔΗΜΟΣΙΕΣ ΣΧΕΣΕΙΣ: 210 6183599

Επιμέλεια - Έκδοση:
Βασιλείου Χρήστος
Οργανισμός Βιομηχανικής Ιδιοκτησίας (ΟΒΙ)

© Οργανισμός Βιομηχανικής Ιδιοκτησίας (ΟΒΙ)
24 Ιανουαρίου 2014

INDUSTRIAL PROPERTY ORGANISATION

5 Pandanassis Str.
GR 151 25 Paradissos Amaroussiou Athens, Greece

TELEFAX: 210 6819231

TELEPHONS:

GENERAL INFORMATION: 003 210 6183500
RECEIVING OFFICE: 003 210 6183593
FEES: 003 210 6183594
EXAMINERS: 003 210 6183595
ACCOUNTS OFFICE: 003 210 6183596
LEGAL METTERS: 003 210 6183597
TECHNICAL INFORMATION: 003 210 6183598
PUBLIC RELATIONS: 003 210 6183599

Editor - Publisher:
Vassiliou Christos
Industrial Property Organisation (OBI)

© Industrial Property Organisation (OBI)
January 24, 2014

ΕΙΣΑΓΩΓΙΚΟ ΣΗΜΕΙΩΜΑ

Το Ειδικό Δελτίο Βιομηχανικής Ιδιοκτησίας τηρείται από τον Οργανισμό Βιομηχανικής Ιδιοκτησίας (Ο.Β.Ι.) κατ' εφαρμογή του άρθρου 4 του νόμου 1733/1987 (ΦΕΚ 171,Α΄) και αποτελείται δύο τεύχη:

Στο **ΤΕΥΧΟΣ Α΄** δημοσιεύονται σε μηνιαία βάση τα εξής :

- Αιτήσεις και χορηγήσεις Διπλωμάτων Ευρεσιτεχνίας (Δ.Ε.)
- Αιτήσεις και χορηγήσεις Πιστοποιητικών Υποδείγματος Χρησιμότητας (Π.Υ.Χ.)
- Αιτήσεις και χορηγήσεις Συμπληρωματικών Πιστοποιητικών Προστασίας για Φυτοπροστατευτικά προϊόντα (Σ.Π.Π.Φ.Π.)
- Αιτήσεις και χορηγήσεις Συμπληρωματικών Πιστοποιητικών Προστασίας για Φάρμακα (Σ.Π.Π.Φ.)
- Αιτήσεις Μετάφρασης Αξιώσεων Ευρωπαϊκών Διπλωμάτων Ευρεσιτεχνίας
- Βεβαιώσεις Μεταφράσεων Ευρωπαϊκών Διπλωμάτων Ευρεσιτεχνίας
- Μεταβολές - Διορθώσεις αιτήσεων και χορηγήσεων τίτλων βιομηχανικής ιδιοκτησίας
- Εκπτώσεις - Ανακλήσεις Εκπτώσεων αιτήσεων και χορηγήσεων τίτλων βιομηχανικής ιδιοκτησίας

Στο **ΤΕΥΧΟΣ Β΄** δημοσιεύονται σε μηνιαία βάση οι αιτήσεις και τα καταχωρημένα Σχέδια ή Υποδείγματα.

Τα παραπάνω τεύχη διατίθενται ξεχωριστά.

ΔΕΚΕΜΒΡΙΟΣ 2013
Ημερομηνία έκδοσης: 24/01/2014

ΠΕΡΙΕΧΟΜΕΝΑ

Σελ.
Ανάλυση κωδικών αρθμών 5
Συντμήσεις 5

ΜΕΡΟΣ Α΄
ΕΘΝΙΚΟΙ ΤΙΤΛΟΙ ΠΡΟΣΤΑΣΙΑΣ

ΚΕΦΑΛΑΙΟ 1
ΑΙΤΗΣΕΙΣ :
- ΔΙΠΛΩΜΑΤΩΝ ΕΥΡΕΣΙΤΕΧΝΙΑΣ
- ΠΙΣΤΟΠΟΙΗΤΙΚΩΝ ΥΠΟΔΕΙΓΜΑΤΟΣ ΧΡΗΣΙΜΟΤΗΤΑΣ
- ΣΥΜΠΛΗΡΩΜΑΤΙΚΩΝ ΠΙΣΤΟΠΟΙΗΤΙΚΩΝ ΠΡΟΣΤΑΣΙΑΣ

1.1 Αιτήσεις Διπλωμάτων Ευρεσιτεχνίας 9
1.2 Ευρετήριο αιτήσεων Δ.Ε. σύμφωνα με την ημερομηνία κατάθεσης 21
1.3 Ευρετήριο αιτήσεων Δ.Ε. σύμφωνα με την αλφαβητική σειρά των καταθετών 22
1.4 Αιτήσεις Πιστοποιητικών Υποδείγματος Χρησιμότητας 23
1.5 Ευρετήριο αιτήσεων Π.Υ.Χ. σύμφωνα με την ημερομηνία κατάθεσης 27
1.6 Ευρετήριο αιτήσεων Π.Υ.Χ. σύμφωνα με την αλφαβητική σειρά των καταθετών 28
1.7 Αιτήσεις για Συμπληρωματικά Πιστοποιητικά Προστασίας για Φάρμακα 29
1.8 Ευρετήριο αιτήσεων για Συμπληρωματικά Πιστοποιητικά Προστασίας για Φάρμακα σύμφωνα με την ημερομηνία κατάθεσης 30
1.9 Ευρετήριο αιτήσεων για Συμπληρωματικά Πιστοποιητικά Προστασίας για Φάρμακα σύμφωνα με την αλφαβητική σειρά των αιτούντων 31
1.10 Αιτήσεις για Συμπληρωματικά Πιστοποιητικά Προστασίας για Φυτοπροστατευτικά Προϊόντα 32
1.11 Ευρετήριο αιτήσεων για Συμπληρωματικά Πιστοποιητικά Προστασίας για Φυτοπροστατευτικά Προϊόντα σύμφωνα με την ημερομηνία κατάθεσης 33
1.12 Ευρετήριο αιτήσεων για Συμπληρωματικά Πιστοποιητικά Προστασίας για Φυτοπροστατευτικά Προϊόντα σύμφωνα με την αλφαβητική σειρά των αιτούντων 34

ΚΕΦΑΛΑΙΟ 2
ΔΙΠΛΩΜΑΤΑ ΕΥΡΕΣΙΤΕΧΝΙΑΣ ΚΑΙ ΠΙΣΤΟΠΟΙΗΤΙΚΑ ΥΠΟΔΕΙΓΜΑΤΟΣ ΧΡΗΣΙΜΟΤΗΤΑΣ

2.1 Διπλώματα Ευρεσιτεχνίας 35
2.2 Ευρετήριο Δ.Ε. σύμφωνα με την ημερομηνία κατάθεσης 46
2.3 Ευρετήριο Δ.Ε. σύμφωνα με την αλφαβητική σειρά των δικαιούχων 48
2.4 Πιστοποιητικά Υποδείγματος Χρησιμότητας 50
2.5 Ευρετήριο Π.Υ.Χ. σύμφωνα με την ημερομηνία κατάθεσης 51
2.6 Ευρετήριο Π.Υ.Χ. σύμφωνα με την αλφαβητική σειρά των δικαιούχων 52
2.7 Συμπληρωματικά Πιστοποιητικά Προστασίας για Φάρμακα 53

DECEMBER 2013
Publication date: 24/01/2014

CONTENTS

Page
INID Codes 5
Abbreviations 5

PART A´
NATIONAL PROTECTION TITLES

CHAPTER 1
APPLICATIONS:
- PATENT
- UTILITY MODEL APPLICATIONS
- SUPPLEMENTARY PROTECTION CERTIFICATES

1.1 Patent Applications 9
1.2 Patent Application Index by filing date 21
1.3 Patent Application Index in alphabetical order of the patentee 22
1.4 Utility Model Applications 23
1.5 Utility Model Application Index by filing date 27
1.6 Utility Model Application Index in alphabetical order of the applicants 28
1.7 Applications for Supplementary Protection Certificates for plant protection medicines 29
1.8 Applications Index for Supplementary Protection Certificates for plant protection medicines by filing date 30
1.9 Applications Index for Supplementary Protection Certificates for plant protection medicines in alphabetical order of the applicants 31
1.10 Applications for Supplementary Protection Certificates for plant protection products 32
1.11 Applications Index forSupplementary Protection Certificates for plant protection products by filing date 33
1.12 Applications Index for Supplementary Protection Certificates for plant protection products in alphabetical order of the applicants 34

CHAPTER 2
PATENTS AND UTILITY MODELS

2.1 Patents 35
2.2 Patent Index by filing date 46
2.3 Patent Index in alphabetical order of the patentee 48
2.4 Utility Models 50
2.5 Utility Model Index by filing date 51
2.6 Utility Model Index in alphabetical order of the patentee 52
2.7 Supplementary Protection Certificates for medicines products 53

2.8 Ευρετήριο Συμπληρωματικών Πιστοποιητικών Προστασίας για Φάρμακα σύμφωνα με την ημερομηνία κατάθεσης 54
2.9 Ευρετήριο Συμπληρωματικών Πιστοποιητικών Προστασίας για Φάρμακα σύμφωνα με την αλφαβητική σειρά των δικαιούχων 55
2.10 Συμπληρωματικά Πιστοποιητικά Προστασίας για Φυτοπροστατευτικά Προϊόντα 56
2.11 Ευρετήριο Συμπληρωματικών Πιστοποιητικών Προστασίας για Φυτοπροστατευτικά Προϊόντα σύμφωνα με την ημερομηνία κατάθεσης 57
2.12 Ευρετήριο Συμπληρωματικών Πιστοποιητικών Προστασίας για Φυτοπροστατευτικά Προϊόντα σύμφωνα με αλφαβητική σειρά των δικαιούχων 58

ΜΕΡΟΣ Β΄
ΕΥΡΩΠΑΪΚΟΙ ΤΙΤΛΟΙ ΠΡΟΣΤΑΣΙΑΣ

ΚΕΦΑΛΑΙΟ 1
ΜΕΤΑΦΡΑΣΕΙΣ ΕΥΡΩΠΑΪΚΩΝ ΑΙΤΗΣΕΩΝ

1.1 Ανακοίνωση για κατάθεση μετάφρασης των αξιώσεων Ευρωπαϊκών αιτήσεων Δ.Ε. 61
1.2 Ευρετήριο Ευρωπαϊκών αιτήσεων σύμφωνα με τον αριθμό δημοσίευσης 62
1.3 Ευρετήριο Ευρωπαϊκών αιτήσεων σύμφωνα με την αλφαβητική σειρά των καταθετών 63

ΚΕΦΑΛΑΙΟ 2
ΕΥΡΩΠΑΪΚΑ ΔΙΠΛΩΜΑΤΑ ΕΥΡΕΣΙΤΕΧΝΙΑΣ **(Β1)**

2.1 Ανακοίνωση για κατάθεση μετάφρασης στα Ελληνικά Ευρωπαϊκών Δ.Ε. 64
2.2 Ευρετήριο σύμφωνα με τον αριθμό δημοσίευσης μεταφρασμένων στα Ελληνικά Ευρωπαϊκών Δ.Ε. 181
2.3 Ευρετήριο σύμφωνα με την αλφαβητική σειρά των δικαιούχων μεταφρασμένων στα Ελληνικά Ευρωπαϊκών Δ.Ε. 192

ΚΕΦΑΛΑΙΟ 3
ΤΡΟΠΟΠΟΙΗΜΕΝΑ ΕΥΡΩΠΑΪΚΑ ΔΙΠΛΩΜΑΤΑ ΕΥΡΕΣΙΤΕΧΝΙΑΣ **(Β2)**

3.1 Ανακοίνωση για κατάθεση μετάφρασης στα Ελληνικά Τροποποιημένων Ευρωπαϊκών Δ.Ε. 203
3.2 Ευρετήριο σύμφωνα με τον αριθμό δημοσίευσης μεταφρασμένων στα Ελληνικά Τροποποιημένων Ευρωπαϊκών Δ.Ε. 206
3.3 Ευρετήριο σύμφωνα με την αλφαβητική σειρά των δικαιούχων μεταφρασμένων στα Ελληνικά Τροποποιημένων Ευρωπαϊκών Δ.Ε. 207

ΚΕΦΑΛΑΙΟ 4
ΠΕΡΙΟΡΙΣΜΕΝΑ Ή ΑΝΑΚΛΗΘΕΝΤΑ ΕΥΡΩΠΑΪΚΑ ΔΙΠΛΩΜΑΤΑ ΕΥΡΕΣΙΤΕΧΝΙΑΣ **(Β3)**

4.1 Ανακοίνωση για κατάθεση μετάφρασης στα Ελληνικά Περιορισμένων ή Ανακληθέντων Ευρωπαϊκών Δ.Ε. 208
4.2 Ευρετήριο σύμφωνα με τον αριθμό δημοσίευσης μεταφρασμένων στα Ελληνικά Περιορισμένων ή Ανακληθέντων Ευρωπαϊκών Δ.Ε. 209
4.3 Ευρετήριο σύμφωνα με την αλφαβητική σειρά των δικαιούχων μεταφρασμένων στα Ελληνικά Περιορισμένων ή Ανακληθέντων Ευρωπαϊκών Δ.Ε. 210

2.8 Intex to Supplementary Protection Certificates for medicines products by filing date 54
2.9 Intex to Supplementary Protection Certificates for medicines products in alphabetical order of the owner 55
2.10 Supplementary Protection Certificates for plant protection products 56
2.11 Intex to Supplementary Protection Certificates for plant protection products by filing date.....57
2.12 Intex to Supplementary Protection Certificates for plant protection product in alphabetical order of the owner 58

PART B´
EUROPEAN PROTECTION TITLES

CHAPTER 1
TRANSLATIONS OF EUROPEAN PATENT APPLICATIONS

1.1 Notification concerning the translation of the European patents applications claims.....61
1.2 Index by publication number of the European applications patents 62
1.3 Index in alphabetical order of the patentee 63

CHAPTER 2
EUROPEAN PATENTS **(B1)**

2.1 Notification concerning the translation into Greek of the European patents 64
2.2 Index by publication number of the European patents translated into Greek 181
2.3 Index in alphabetical order of the patentee of the European patents translated into Greek.....192

CHAPTER 3
AMENDED EUROPEAN PATENTS **(B2)**

3.1 Notification concerning the translation into Greek of the Amended European patents.....203
3.2 Index by publication number of the Amended European patents translated into Greek.....206
3.3 Index in alphabetical order of the patentee of the Amended European patents translated into Greek 207

CHAPTER 4
.EUROPEAN PATENTS AFTER LIMITATION PROCEEDINGS **(B3)**

4.1 Notification concerning the translation into Greek of European patents after limitation proceedings.....208
4.2 Index by publication number of European patents after limitation proceedings translated into Greek 209
4.3 Index in alphabetical order of the patentee of European patents after limitation proceedings translated into Greek 210

ΜΕΡΟΣ Γ΄
ΜΕΤΑΒΟΛΕΣ - ΕΚΠΤΩΣΕΙΣ
ΜΕΤΑΒΟΛΕΣ - ΔΙΟΡΘΩΣΕΙΣ 213
ΕΚΠΤΩΣΕΙΣ -ΑΝΑΚΛΗΣΕΙΣ ΕΚΠΤΩΣΕΩΝ..... 214

ΜΕΡΟΣ Δ΄
ΕΚΤΑΚΤΕΣ ΑΝΑΚΟΙΝΩΣΕΙΣ 227

Συνδρομές για το ΕΔΒΙ 228

PART C΄
MODIFICATIONS - ANNULMENTS
MODIFICATIONS - CORRECTIONS 213
ANNULMENTS-REVOCATIONS OF ANNULMENTS 214

PART D΄
SPECIAL COMMUNICATIONS 227

Subscription of the Industrial Property Bulletin 228

ΚΩΔΙΚΟΙ ΑΡΙΘΜΟΙ
ΤΕΥΧΟΣ Α'
ΕΘΝΙΚΟ

(11) Αριθμός Δ.Ε.
(11) Αριθμός Π.Υ.Χ.
(21) Αριθμός Αίτησης Δ.Ε.
(21) Αριθμός Αίτησης Π.Υ.Χ.
(22) Ημερομηνία κατάθεσης
(30) Συμβατικές Προτεραιότητες
(47) Ημερομηνία απονομής
(51) Διεθνής ταξινόμηση
(54) Τίτλος εφεύρεσης
(57) Περίληψη
(61) Τροποποίηση στο κύριο Δ.Ε.
(71) Καταθέτης
(72) Εφευρέτης
(73) Δικαιούχος
(74) Ειδικός Πληρεξούσιος
(74) Αντίκλητος

ΤΕΥΧΟΣ Β'
ΕΥΡΩΠΑΪΚΟ

(11) Αριθμός Ευρωπαϊκού Δ.Ε.
(21) Αριθμός Ελληνικής κατάθεσης
(22) Ημερομηνία Ελληνικής κατάθεσης
(30) Προτεραιότητα
(54) Τίτλος εφεύρεσης
(57) Περίληψη
(71) Καταθέτης
(72) Εφευρέτης
(73) Δικαιούχος
(74) Ειδικός Πληρεξούσιος
(74) Αντίκλητος
(86) Αριθμ./ημερ. κατάθεσης Ευρωπαϊκής αίτησης
(87) Αριθμ./ημερ. δημοσίευσης Ευρωπαϊκής αίτησης
(68) Αριθμ./ημερ. κυρίου Δ.Ε.
(92) Αριθμ./ημερ. ισχύουσας άδειας κυκλοφορίας στην Ελλάδα
(93) Αριθμ./ημερ. 1ης άδειας κυκλοφορίας στην Ε.Κ.
(95) Προσδιορισμός προϊόντος

INID CODES
PART A'
NATIONAL PROTECTION TITLES

(11) Patent No
(11) Utility Model No
(21) Patent application No
(21) Utility Model application No
(22) Filing date
(30) Priority
(47) Date of grant
(51) International Patent Classification
(54) Invention title
(57) Abstract
(61) Addition to the patent
(71) Applicant
(72) Inventor
(73) Patentee
(74) Attorney
(74) Representative

PART B'
EUROPEAN PATENTS

(11) European Patent No
(21) Greek application No
(22) Greek application filing date
(30) Priority
(54) Invention title
(57) Abstract
(71) Applicant
(72) Inventor
(73) Patentee
(74) Attorney
(74) Representative
(86) European application No/European application filing date
(87) EP Publication No/Date
(68) Number/publication number of the basic patent
(92) Number/date of the first marketing authorization in Greece
(93) Number/date of the first marketing authorization in the EU
(95) Name of the product

<u>ΣΥΝΤΜΗΣΕΙΣ</u>

ΟΒΙ: Οργανισμός Βιομηχανικής Ιδιοκτησίας
ΕΔΒΙ: Ειδικό Δελτίο Βιομηχανικής Ιδιοκτησίας
ΔΕΒΙ: Δελτίο Εμπορικής και Βιομηχανικής Ιδιοκτησίας
Δ.Ε.: Δίπλωμα Ευρεσιτεχνίας
ΠΥΧ: Πιστοποιητικό Υποδείγματος Χρησιμότητας
Δ.Σ.: Διοικητικό Συμβούλιο
ΑΠ./ΗΜ.ΔΗΜ.Ε.Α. (87): Αριθμός/ημερομηνία δημοσίευσης ευρωπαϊκής αίτησης
ΑΡ.ΕΛΛ.ΚΑΤ. (21): Αριθμός Ελληνικής Κατάθεσης
ΑΡ.ΑΙΤ.ΠΥΧ.: Αριθμός αίτησης πιστοποιητικού υποδείγματος χρησιμότητας
ΕΓΔΕ: Ευρωπαϊκό Γραφείο Διπλωμάτων Ευρεσιτεχνίας
ΕΡΟ: European Patent Office
ΣΠΠΦΠ: Συμπληρωματικό Πιστοποιητικό Προστασίας για Φυτοπροστατευτικά Προϊόντα
ΣΠΠΦ: Συμπληρωματικό Πιστοποιητικό Προστασίας για Φάρμακα
ΣΠΠΠΦ: Συμπληρωματικά Πιστοποιητικό Προστασίας για Παιδιατρικά Φάρμακα

ΜΕΡΟΣ Α΄

ΕΘΝΙΚΟΙ ΤΙΤΛΟΙ ΠΡΟΣΤΑΣΙΑΣ

Κ Ε Φ Α Λ Α Ι Ο 1
ΑΙΤΗΣΕΙΣ ΔΙΠΛΩΜΑΤΩΝ ΕΥΡΕΣΙΤΕΧΝΙΑΣ , ΠΙΣΤΟΠΟΙΗΤΙΚΩΝ ΥΠΟΔΕΙΓΜΑΤΟΣ ΧΡΗΣΙΜΟΤΗΤΑΣ ΚΑΙ ΣΥΜΠΛΗΡΩΜΑΤΙΚΩΝ ΠΙΣΤΟΠΟΙΗΤΙΚΩΝ ΠΡΟΣΤΑΣΙΑΣ

1.1 ΑΙΤΗΣΕΙΣ ΔΙΠΛΩΜΑΤΩΝ ΕΥΡΕΣΙΤΕΧΝΙΑΣ

ΑΡΙΘΜΟΣ ΑΙΤΗΣΗΣ Δ.Ε. ***(21):20120100300***
ΔΙΕΘΝΗΣ ΤΑΞΙΝΟΜΗΣΗ *(51):IPC8: F23L 1/00*
IPC8: F24B 5/02
IPC8: F23N 3/08
IPC8: F23L 9/02
ΚΑΤΑΘΕΤΗΣ *(71):*1)ΑΡΓΥΡΗΣ ΝΑΛΜΠΑΝΙΔΗΣ ΑΕ
1ο χλμ. Αλεξάνδρειας-Βέροιας, 59300 ΑΛΕΞΑΝΔΡΕΙΑ (ΗΜΑΘΙΑΣ), ΕΛΛΑΔΑ
ΗΜΕΡΟΜ. ΚΑΤΑΘΕΣΗΣ *(22):*01/06/2012
ΣΥΜΒ. ΠΡΟΤΕΡΑΙΟΤΗΤΕΣ *(30):*
ΤΡΟΠΟΠ. ΚΥΡΙΟΥ Δ.Ε. *(61):*
ΤΜΗΜΑΤ. ΑΙΤΗΣΗΣ *(62):*
ΕΦΕΥΡΕΤΗΣ *(72):*1)ΝΑΛΜΠΑΝΙΔΗΣ ΓΕΩΡΓΙΟΥ ΑΡΓΥΡΙΟΣ
ΕΙΔΙΚΟΣ ΠΛΗΡΕΞΟΥΣΙΟΣ *(74):*
ΑΝΤΙΚΛΗΤΟΣ *(74):*
ΤΙΤΛΟΣ ΕΦΕΥΡΕΣΗΣ ***(54):ΛΕΒΗΤΑΣ ΣΤΕΡΕΩΝ ΚΑΙ ΡΕΥΣΤΩΝ ΚΑΥΣΙΜΩΝ ΜΕ ΠΑΡΟΧΗ ΑΕΡΑ ΣΤΟ ΚΕΝΤΡΟ ΤΗΣ ΦΩΤΙΑΣ***

ΠΕΡΙΛΗΨΗ(57)
Λέβητας στερεών και ρευστών καυσίμων σε κυλινδρικό σχήμα που κάνει καύση από επάνω προς τα κάτω στο υλικό καύσης με την βοήθεια ηλεκτρικού φυσητήρα και σωλήνα παροχής αέρα απευθείας στο κέντρο της φωτιάς. Έτσι επιτυγχάνουμε οικονομία στο καύσιμο, έλεγχο της ένταση της φωτιάς, ανάλογα με την ένταση του αέρα που παρέχουμε, και διακοπή της φωτιάς όταν είναι απαραίτητο, με δυνατότητα αναζωπύρωσής της ακόμη και μετά από 72 ώρες.

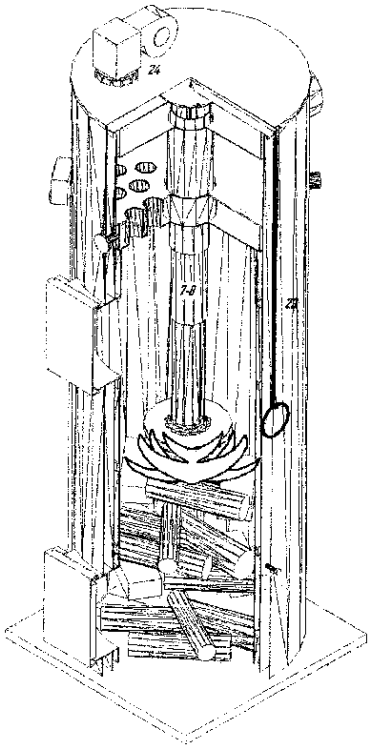

ΑΡΙΘΜΟΣ ΑΙΤΗΣΗΣ Δ.Ε. ***(21):20120100301***
ΔΙΕΘΝΗΣ ΤΑΞΙΝΟΜΗΣΗ *(51):IPC8: B63H 21/17*
ΚΑΤΑΘΕΤΗΣ *(71):*1)ΜΟΥΛΟΠΟΥΛΟΣ ΑΡΙΣΤΕΙΔΗ ΓΕΩΡΓΙΟΣ
Αφροδίτης 22, 55132 ΚΑΛΑΜΑΡΙΑ (ΘΕΣΣΑΛΟΝΙΚΗΣ), ΕΛΛΑΔΑ
ΗΜΕΡΟΜ. ΚΑΤΑΘΕΣΗΣ *(22):*01/06/2012
ΣΥΜΒ. ΠΡΟΤΕΡΑΙΟΤΗΤΕΣ *(30):*
ΤΡΟΠΟΠ. ΚΥΡΙΟΥ Δ.Ε. *(61):*
ΤΜΗΜΑΤ. ΑΙΤΗΣΗΣ *(62):*
ΕΦΕΥΡΕΤΗΣ *(72):*1)ΜΟΥΛΟΠΟΥΛΟΣ ΑΡΙΣΤΕΙΔΗ ΓΕΩΡΓΙΟΣ
ΕΙΔΙΚΟΣ ΠΛΗΡΕΞΟΥΣΙΟΣ *(74):*
ΑΝΤΙΚΛΗΤΟΣ *(74):*
ΤΙΤΛΟΣ ΕΦΕΥΡΕΣΗΣ ***(54):ΜΗΧΑΝΙΣΜΟΣ ΥΔΡΟΠΡΟΩΘΗΣΗΣ ΜΕ ΗΛΕΚΤΡΙΚΟ ΡΕΥΜΑ***

ΠΕΡΙΛΗΨΗ(57)
Ο Μηχανισμός Υδροπροώθησης με ηλεκτρικό ρεύμα αποτελείται από δύο σωλήνες με μεταβαλλόμενη διατομή προς το ένα άκρο. Πλησίον της στένωσης της διατομής υπάρχουν από μια φτερωτή που γυρίζουν με ένα ηλεκτρικό μοτέρ. Επίσης έναν έλικα που γυρίζει με τηνμετωπική ορμή του νερού και ο άξονάς του γυρίζει ένα ηλεκτροπαραγωγό ζεύγος.

ΑΡΙΘΜΟΣ ΑΙΤΗΣΗΣ Δ.Ε. ***(21):*****20120100308**
ΔΙΕΘΝΗΣ ΤΑΞΙΝΟΜΗΣΗ *(51):IPC8: F03B 17/02*
IPC8: F03B 17/04
ΚΑΤΑΘΕΤΗΣ *(71):*1)ΚΟΚΚΙΝΑΚΗΣ ΕΛΕΥΘΕΡΙΟΥ ΚΩΝΣΤΑΝΤΙΝΟΣ
Αιμιλιανού Γρεβενών 39, 55236 ΠΑΝΟΡΑΜΑ (ΘΕΣΣΑΛΟΝΙΚΗΣ), ΕΛΛΑΔΑ
ΗΜΕΡΟΜ. ΚΑΤΑΘΕΣΗΣ *(22):*08/06/2012
ΣΥΜΒ. ΠΡΟΤΕΡΑΙΟΤΗΤΕΣ *(30):*
ΤΡΟΠΟΠ. ΚΥΡΙΟΥ Δ.Ε. *(61):*
ΤΜΗΜΑΤ. ΑΙΤΗΣΗΣ *(62):*
ΕΦΕΥΡΕΤΗΣ *(72):*1)ΚΟΚΚΙΝΑΚΗΣ ΕΛΕΥΘΕΡΙΟΥ ΚΩΝΣΤΑΝΤΙΝΟΣ
ΕΙΔΙΚΟΣ ΠΛΗΡΕΞΟΥΣΙΟΣ *(74):*ΝΥΣΤΑΖΟΣ ΜΙΧΑΗΛ
Χατζηαργύρη 65, 38333 ΒΟΛΟΣ (ΜΑΓΝΗΣΙΑΣ)
ΑΝΤΙΚΛΗΤΟΣ *(74):*ΝΥΣΤΑΖΟΣ ΜΙΧΑΗΛ
Χατζηαργύρη 65,38333 ΒΟΛΟΣ (ΜΑΓΝΗΣΙΑΣ)
ΤΙΤΛΟΣ ΕΦΕΥΡΕΣΗΣ ***(54):*****ΜΗΧΑΝΙΣΜΟΣ ΠΑΡΑΓΩΓΗΣ ΚΙΝΗΤΙΚΗΣ ΕΝΕΡΓΕΙΑΣ ΜΕ ΑΞΙΟΠΟΙΗΣΗ ΤΗΣ ΑΝΩΣΗΣ**

ΠΕΡΙΛΗΨΗ(57)

Η εφεύρεση αναφέρεται σε έναν περιστροφικό μηχανισμό παραγωγής κινητικής ενέργειας που αποτελείται από μια ορθογώνια δεξαμενή νερού (Δ), έναν (1) μεταλλικό κύλινδρο στεγανοποιημένο και από τις δύο πλευρές (Κ), δύο (2) μη συμπαγείς κυλινδρικούς άξονες (ΑΞ), δεκαοκτώ (18) μεταλλικούς σωλήνες - λαιμούς (Λ), δεκαοκτώ (18) μεταλλικούς κυλίνδρους - μπουκάλες (Μ), εννέα (9) μεταλλικές συμπαγείς ντίζες (Ν), εννέα (9) κυλινδρικά αντίβαρα (Α), δεκαοκτώ (18) πλαστικά πιστόνια (Π), δεκαοκτώ (18) πλαστικούςσυμπαγείς κυλίνδρους - προεκτάσεις ντίζας (Ψ) οι οποίοι στο ένα άκρο φέρουν σπείρωμα και στο άλλο άκρο ρουλεμάν (Ρ), μια (1) μεταλλική πλάκα (Ξ) και δύο στεγανά ρουλεμάν (Ρ). Δεν είναι γνωστή καμία άλλου τύπου τέτοια κατασκευή. Πλεονέκτημα αυτής τηςεφεύρεσης είναι η με ελάχιστο πάγιο κόστος παραγωγή περιστροφικής κίνησης με βάση την άνωση, χωρίς την κατανάλωση οποιασδήποτε μορφής ενέργειας και επιβάρυνση του περιβάλλοντος. Ο μηχανισμός παραγωγής κινητικής ενέργειας σύμφωνα με την παρούσα εφεύρεση έχει το χαρακτηριστικό ότι αξιοποιεί τις δυνάμεις της άνωσης που ασκούνται σε βυθισμένα αντικείμενα για την παραγωγή οποιασδήποτε μορφής ενέργειας. Μεγαλώνοντας ή μικραίνοντας την κατασκευή του μηχανισμού δίνεται η δυνατότητα ο μηχανισμός παραγωγής κινητικής ενέργειας να χρησιμοποιηθεί ανάλογα με τις όποιες ενεργειακές ανάγκες ή απαιτήσεις προκύψουν. Εξαιτίας του χαμηλού κόστους κατασκευής της, η εφεύρεση μπορεί να χρησιμοποιηθεί και να παράξει ενέργεια σε οποιοδήποτε τομέα (μπορεί να ηλεκτροδοτήσει πολύ εύκολα μία πολυκατοικία).

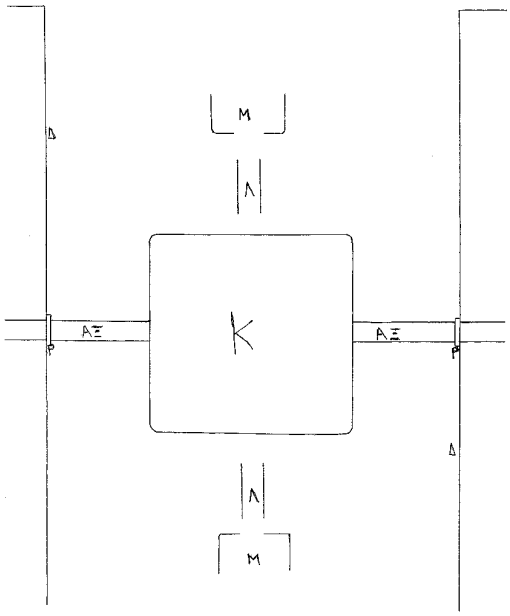

ΑΡΙΘΜΟΣ ΑΙΤΗΣΗΣ Δ.Ε. ***(21):*****20120100309**
ΔΙΕΘΝΗΣ ΤΑΞΙΝΟΜΗΣΗ *(51):IPC8: A61F 15/02*
IPC8: A61F 15/00
ΚΑΤΑΘΕΤΗΣ *(71):*1)ΖΩΓΚΟΣ ΧΡΗΣΤΟΥ ΙΩΑΝΝΗΣ
Περιάνδρου 33Α, 20100 ΚΟΡΙΝΘΟΣ (ΚΟΡΙΝΘΙΑΣ), ΕΛΛΑΔΑ
ΗΜΕΡΟΜ. ΚΑΤΑΘΕΣΗΣ *(22):*08/06/2012
ΣΥΜΒ. ΠΡΟΤΕΡΑΙΟΤΗΤΕΣ *(30):*
ΤΡΟΠΟΠ. ΚΥΡΙΟΥ Δ.Ε. *(61):*
ΤΜΗΜΑΤ. ΑΙΤΗΣΗΣ *(62):*
ΕΦΕΥΡΕΤΗΣ *(72):*1)ΖΩΓΚΟΣ ΧΡΗΣΤΟΥ ΙΩΑΝΝΗΣ
ΕΙΔΙΚΟΣ ΠΛΗΡΕΞΟΥΣΙΟΣ *(74):*
ΑΝΤΙΚΛΗΤΟΣ *(74):*ΠΑΠΑΝΙΚΟΛΑΟΥ ΑΙΚΑΤΕΡΙΝΗ
Περιάνδρου 33Α,20100 ΚΟΡΙΝΘΟΣ (ΚΟΡΙΝΘΙΑΣ)
ΤΙΤΛΟΣ ΕΦΕΥΡΕΣΗΣ ***(54):*****ΠΡΟΣΤΑΤΕΥΤΙΚΗ ΤΑΙΝΙΑ ΓΙΑ ΑΣΦΑΛΗ ΑΦΑΙΡΕΣΗ ΓΥΨΟΝΑΡΘΗΚΩΝ**

ΠΕΡΙΛΗΨΗ(57)

Η προστατευτική ταινία έχει τις κάτωθι διαστάσεις: πάχος 0,1 mm ή 0,5 mm και πλάτος από 2 cm έως 5 cm. Τοποθετείται άνωθεν του στρώματος βάμβακος (φυσικού ή συνθετικού) και στα εκατέρωθεν πλάγια. Τέλος εφαρμόζεται ο γυψονάρθηκας (κλασική γυψοταινία ή συνθετική) για την τελική σταθεροποίηση του κατάγματος. Η μεγάλη συμβολή της προστατευτικής ταινίας καθορίζεται στα εξής πλεονεκτήματα. 1. - Αποφυγή τραυματισμού (θλαστικού ή εγκαύματος) κατά τη κοπή του γυψονάρθηκα με πριόνι 2. - Εκμηδένιση του φόβου από τη χρήση του πριονιού και άριστη αποδοχή ιδιαίτερα από τα παιδιά 3. - ¶ριστη εφαρμογή λόγω του ευλύγιστου μετάλλου και της αυτοκόλλητης πλευράς από τους γιατρούς και Νοσηλευτές 4. - Καμία επαφή με το δέρμα για πρόκληση αλλεργικών αντιδράσεων ή πιέσεων στο δέρμα των άκρων.

ΑΡΙΘΜΟΣ ΑΙΤΗΣΗΣ Δ.Ε. ***(21):*****20120100310**
ΔΙΕΘΝΗΣ ΤΑΞΙΝΟΜΗΣΗ *(51):IPC8: A01K 63/02*
IPC8: B65D 85/50
ΚΑΤΑΘΕΤΗΣ *(71):*1)ΑΓΓΕΛΙΔΗΣ ΓΕΩΡΓΙΟΥ ΠΑΝΑΓΙΩΤΗΣ
Ακροπόλεως 26, 60300 ΑΙΓΙΝΙΟ (ΠΙΕΡΙΑΣ), ΕΛΛΑΔΑ
ΗΜΕΡΟΜ. ΚΑΤΑΘΕΣΗΣ *(22):*06/06/2012
ΣΥΜΒ. ΠΡΟΤΕΡΑΙΟΤΗΤΕΣ *(30):*
ΤΡΟΠΟΠ. ΚΥΡΙΟΥ Δ.Ε. *(61):*
ΤΜΗΜΑΤ. ΑΙΤΗΣΗΣ *(62):*
ΕΦΕΥΡΕΤΗΣ *(72):*1)ΑΓΓΕΛΙΔΗΣ ΓΕΩΡΓΙΟΥ ΠΑΝΑΓΙΩΤΗΣ
ΕΙΔΙΚΟΣ ΠΛΗΡΕΞΟΥΣΙΟΣ *(74):*
ΑΝΤΙΚΛΗΤΟΣ *(74):*
ΤΙΤΛΟΣ ΕΦΕΥΡΕΣΗΣ ***(54):*****ΠΑΛΕΤΑ ΜΕΤΑΦΟΡΑΣ ΚΑΙ ΣΥΝΤΗΡΗΣΗΣ ΖΩΝΤΑΝΩΝ ΟΣΤΡΑΚΟΕΙΔΩΝ, ΚΑΡΚΙΝΟΕΙΔΩΝ ΚΑΙ ΙΧΘΥΩΝ**

ΠΕΡΙΛΗΨΗ(57)

Παλέτα μεταφοράς και συντήρησης ζωντανών οστρακοειδών, καρκινοειδών και ιχθύων (χέλια) που αποτελείται από μια δεξαμενή (1), τρία κοίλα πόδια με τον εξοπλισμό τους (2), ένα διαχυτή νερού (3), μια χοάνη (4), ένα "ψευδοπάτο" (5) και μια διάτρητη λαμαρίνα (6). Χαρακτηρίζεται από το γεγονός ότι μπορεί να περιέχει νερό το οποίο να το επανακυκλοφορεί περιοδικά ενυδατώνοντας τα προϊόντα, να το θερμαίνει ή να το ψύχει, να το οξυγονώνει και να καταστρέφει τα μικρόβιάτου. Κατά τη διάρκεια της μεταφοράς ήτης συντήρησης των προϊόντων αντλείται νερό από την αποθήκη νερού το οποίο ψεκάζεται στην επιφάνεια των προϊόντων. Το νερό συγκεντρώνεται εκ νέου στο δοχείο αποθήκης νερού. Το πλεονέκτημα της παλέτας αυτής είναι ότι τα οστρακοειδή ή τα καρκινοειδή ήτα ψάρια μεταφέρονται ή συντηρούνται κάτω από τις βέλτιστες συνθήκες θερμοκρασίας, οξυγόνου και μικροβιακού φορτίου. Το αποτέλεσμα είναι να μπορούν να μεταφερθούν σε πολύ απομακρυσμένες αγορές, με οικονομικά κοινά μέσα μεταφοράς και να φτάνουν εκείσε άριστη υγειονομική κατάσταση και φρέσκα, διατηρώντας την αρχική τους σήμανση και ταυτότητα.

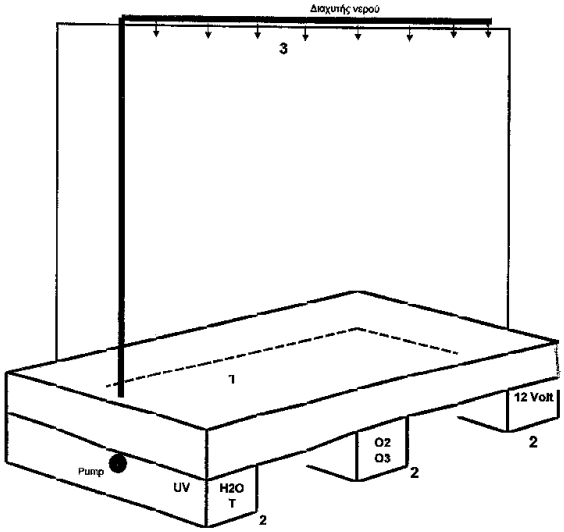

ΑΡΙΘΜΟΣ ΑΙΤΗΣΗΣ Δ.Ε. ***(21):*****20120100311**
ΔΙΕΘΝΗΣ ΤΑΞΙΝΟΜΗΣΗ *(51):IPC8: C12G 3/04*
IPC8: C12G 3/06
ΚΑΤΑΘΕΤΗΣ *(71):*1)ΝΤΟΒΑ ΚΩΝΣΤΑΝΤΙΝΟΥ ΑΙΚΑΤΕΡΙΝΗ
Χονδρονικόλας Μενδενίτσας, 35009 ΜΩΛΟΣ (ΦΘΙΩΤΙΔΑΣ), ΕΛΛΑΔΑ
ΗΜΕΡΟΜ. ΚΑΤΑΘΕΣΗΣ *(22):*11/06/2012
ΣΥΜΒ. ΠΡΟΤΕΡΑΙΟΤΗΤΕΣ *(30):*
ΤΡΟΠΟΠ. ΚΥΡΙΟΥ Δ.Ε. *(61):*
ΤΜΗΜΑΤ. ΑΙΤΗΣΗΣ *(62):*
ΕΦΕΥΡΕΤΗΣ *(72):*1)ΝΤΟΒΑ ΚΩΝΣΤΑΝΤΙΝΟΥ ΑΙΚΑΤΕΡΙΝΗ
ΕΙΔΙΚΟΣ ΠΛΗΡΕΞΟΥΣΙΟΣ *(74):*ΖΟΥΜΠΟΣ ΣΠΥΡΙΔΩΝ
Κεδρινού 31, 11522 ΑΘΗΝΑ
ΑΝΤΙΚΛΗΤΟΣ *(74):*
ΤΙΤΛΟΣ ΕΦΕΥΡΕΣΗΣ ***(54):*****ΗΔΥΠΟΤΟ ΜΕ ΒΑΣΗ ΤΟ ΤΣΙΠΟΥΡΟ ΚΑΙ ΜΕΘΟΔΟΣ ΠΑΡΑΣΚΕΥΗΣ ΑΥΤΟΥ**

ΠΕΡΙΛΗΨΗ(57)

Η εφεύρεση αναφέρεται σε ένα ηδύποτο με βάση το τσίπουρο. Φτιάχνεται από τσίπουρο που προέρχεται από σταφύλια βιολογικής καλλιέργειας και αντίστοιχα ποιοτικά υλικά με ελάχιστη προσθήκη ζάχαρης. Όσοναναφορά την μέθοδο παρασκευής, την ίδια ημέρα που συλλέγουμε τα βιολογικά πορτοκάλια από το δέντρο, τα πλένουμε και ξύνουμε ελαφρά την φλούδα τους. Την βάζουμε μέσα στο τσίπουρο καλά κλεισμένη για 7 ημέρες. Αφαιρούμε τη φλούδα από το τσίπουρο και αναμειγνύουμε με το σιρόπι που έχουμε φτιάξει με καλήςποιότητας ζάχαρη και καθαρό νερό. Αφήνουμε για 15 με 20 μέρες να μείνουν κλειστά και μετά είναι έτοιμα. Το ηδύποτο με βάση το τσίπουρο προέρχεται τσίπουρο αποσταγμένο από σταφύλια βιολογικής καλλιέργειας και έλαια βιολογικού φρέσκου πορτοκαλιού και σιρόπι και είναι χωνευτικό υγιεινό και φυτικό ποτό. Η αναλογία για το ποτό είναι ένα λίτρο τσίπουρο, 1 κιλό πορτοκάλια και σιρόπι με ένα μέρος ζάχαρη και μισό μέρος νερό.

ΑΡΙΘΜΟΣ ΑΙΤΗΣΗΣ Δ.Ε.	***(21):*****20120100313**
ΔΙΕΘΝΗΣ ΤΑΞΙΝΟΜΗΣΗ	*(51):IPC8: F24J 2/46* *IPC8: B29C 69/00*
ΚΑΤΑΘΕΤΗΣ	*(71):*1)ΑΝΩΝΥΜΟΣ ΒΙΟΜΗΧΑΝΙΚΗ-ΕΜΠΟΡΙΚΗ ΚΑΙ ΤΕΧΝΙΚΗ ΕΤΑΙΡΕΙΑ ΚΙΚΕΡΩΝ ΕΛΛΑΣ Α.Β.Ε.Τ.Ε. ΜΕ Δ.Τ. CALPAK ΑΕ Λεωφ.Συγγρού 9, 11743 ΑΘΗΝΑ, ΕΛΛΑΔΑ
ΗΜΕΡΟΜ. ΚΑΤΑΘΕΣΗΣ	*(22):*12/06/2012
ΣΥΜΒ. ΠΡΟΤΕΡΑΙΟΤΗΤΕΣ	*(30):*
ΤΡΟΠΟΠ. ΚΥΡΙΟΥ Δ.Ε.	*(61):*
ΤΜΗΜΑΤ. ΑΙΤΗΣΗΣ	*(62):*
ΕΦΕΥΡΕΤΗΣ	*(72):*1)ΣΚΟΥΡΜΠΟΥΤΗΣ ΕΥΓΕΝΙΟΣ 2)VAN DYCK JOHAN 3)ΚΩΝΣΤΑΝΤΙΝΙΔΗΣ ΑΝΔΡΕΑ ΚΩΝΣΤΑΝΤΙΝΟΣ
ΕΙΔΙΚΟΣ ΠΛΗΡΕΞΟΥΣΙΟΣ	*(74):*ΠΙΝΑΤΣΗΣ ΝΙΚΟΛΑΟΣ Λεωφ.Βασ. Σοφίας 137, 11521 ΑΘΗΝΑ
ΑΝΤΙΚΛΗΤΟΣ	*(74):*ΠΙΝΑΤΣΗΣ ΝΙΚΟΛΑΟΣ Λεωφ. Βασ. Σοφίας 137,11521 ΑΘΗΝΑ
ΤΙΤΛΟΣ ΕΦΕΥΡΕΣΗΣ	***(54):*****ΣΥΝΘΕΤΟ ΠΕΡΙΒΛΗΜΑ ΗΛΙΑΚΟΥ ΣΥΛΛΕΚΤΗ ΘΕΡΜΑΝΣΗΣ ΝΕΡΟΥ**

ΠΕΡΙΛΗΨΗ(57)

Η εφεύρεση αφορά στην διάταξη και την μέθοδο παραγωγής ενός σύνθετου περιβλήματος για ηλιακό συλλέκτη θέρμανσης νερού αποτελούμενο από κρύσταλλο, ένα κέλυφος αποτελούμενο από διάφορα υλικά και από θερμοσκληρυνόμενο πολυμερές το οποίο τα συνδέει. Η συγκεκριμένη διάταξη καταργεί τις συγκολλητικές ουσίες και τους μηχανικούς τρόπους που χρησιμοποιούνται συμβατικά στην κατασκευή του περιβλήματος των ηλιακών συλλεκτών και μπορεί να εφαρμοστεί ανεξαρτήτως από την τεχνολογία μετατροπής ηλιακής ακτινοβολίας σε θερμική ενέργεια. Ο προσυναρμολογημένος συλλέκτης τοποθετείται πάνω σε ένα ανοιχτό καλούπι το οποίο φέρει περιμετρικά του κρυστάλλου κοιλότητα. Μία κεφαλή μίξης κινείται περιμετρικά του κρυστάλλου και εγχύει θερμοσκληρυνόμενο πολυμερές με βάση την πολυουρεθάνη και το οποίο καταλαμβάνει τον χώρο ανάμεσα στο κρύσταλλο και τα υπόλοιπα εξαρτήματα του κελύφους συνδέοντας τα μόνιμα και σφραγίζοντας τον συλλέκτη σε ένα βήμα.

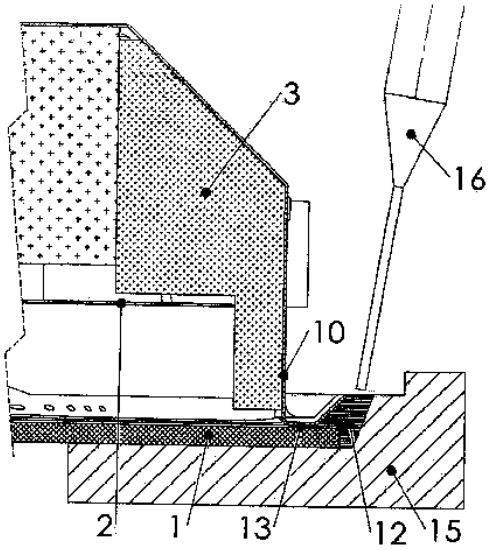

ΑΡΙΘΜΟΣ ΑΙΤΗΣΗΣ Δ.Ε.	***(21):*****20120100315**
ΔΙΕΘΝΗΣ ΤΑΞΙΝΟΜΗΣΗ	*(51):IPC8: B67D 1/00* *IPC8: B67D 1/06*
ΚΑΤΑΘΕΤΗΣ	*(71):*1)ΡΟΥΜΠΗΣ ΑΛΕΞΑΝΔΡΟΣ ΒΑΣΙΛΕΙΟΣ Παπανικολάου 14, 34100 ΧΑΛΚΙΔΑ (ΕΥΒΟΙΑΣ), ΕΛΛΑΔΑ
ΗΜΕΡΟΜ. ΚΑΤΑΘΕΣΗΣ	*(22):*13/06/2012
ΣΥΜΒ. ΠΡΟΤΕΡΑΙΟΤΗΤΕΣ	*(30):*
ΤΡΟΠΟΠ. ΚΥΡΙΟΥ Δ.Ε.	*(61):*
ΤΜΗΜΑΤ. ΑΙΤΗΣΗΣ	*(62):*
ΕΦΕΥΡΕΤΗΣ	*(72):*1)ΡΟΥΜΠΗΣ ΑΛΕΞΑΝΔΡΟΣ ΒΑΣΙΛΕΙΟΣ
ΕΙΔΙΚΟΣ ΠΛΗΡΕΞΟΥΣΙΟΣ	*(74):*
ΑΝΤΙΚΛΗΤΟΣ	*(74):*
ΤΙΤΛΟΣ ΕΦΕΥΡΕΣΗΣ	***(54):*****ΒΡΥΣΗ ΜΕ ΕΝΣΩΜΑΤΩΜΕΝΟ ΜΗΧΑΝΙΣΜΟ ΑΝΘΡΑΚΩΣΗΣ ΤΟΥ ΝΕΡΟΥ ΚΑΙ ΨΥΞΗΣ ΤΟΥ ΜΕ ΧΡΗΣΗ ΠΑΓΟΤΕΜΑΧΙΩΝ**

ΠΕΡΙΛΗΨΗ(57)

Η εφεύρεση αναφέρεται σε βρύση ή οποία έχει την δυνατότητα να παράγει παγωμένο ανθρακούχο νερό σε χώρους εστίασης και η οποία αποτελείται από περιέκτη παγοτεμαχίων (2) που αποτελεί το σώμα της, την βάση στήριξης (3) του περιέκτη που μας επιτρέπει την τοποθέτηση της σε πάσο (5) , τους μηχανισμούς ανθράκωσης του νερού, που είναι το δοχείο ανθράκωσης(θ), ο ανοξείδωτος σπειροειδής σωλήνας (10) και είναι τοποθετημένα στο εσωτερικό του σώματος της βρύσης και το πιεστικό νερού (14) με τον μετασχηματιστή ρεύματος (15) που είναι τοποθετημένα σε βάση (16) προσαρμοσμένη εξωτερικά της βρύσης και σε σημείο που βρίσκεται κάτω από το πάσο (5). Μία σύντομη περιγραφή του τρόπου που η εφεύρεση παράγει ανθρακούχο νερό έχει ως εξής : Το πιεστικό νερού (14) δέχεται νερό από την είσοδο (18) και το διοχετεύει στον ανοξείδωτο σπειροειδή σωλήνα (10) ο οποίος το μεταφέρει στο δοχείο ανθράκωσης, στο οποίο παρέχεται και C02 από την είσοδο (19) με αποτέλεσμα να γίνεται η μίξη τους και να παράγεται ανθρακούχο νερό, το οποίο είναι παγωμένο, εξαιτίας της μεταφοράς θερμοκρασίας που προκύπτει από το λιώσιμο των παγοτεμαχίων που έχουμε εισάγει στον περιέκτη (2). Η δυνατότητα τοποθέτησης της βρύσης σε πάσο λόγο τηςβάσης (3) και το γεγονός ότι οι μηχανισμοί ανθράκωσης του νερού βρίσκονται εσωτερικά του περιέκτη πάγου και εξωτερικά κάτω από το πάσο, εξυπηρετεί την λειτουργία των επιχειρήσεων εστίασης διότι κάνουν οικονομία χώρου και συντελούν στην εύρυθμη λειτουργία της.

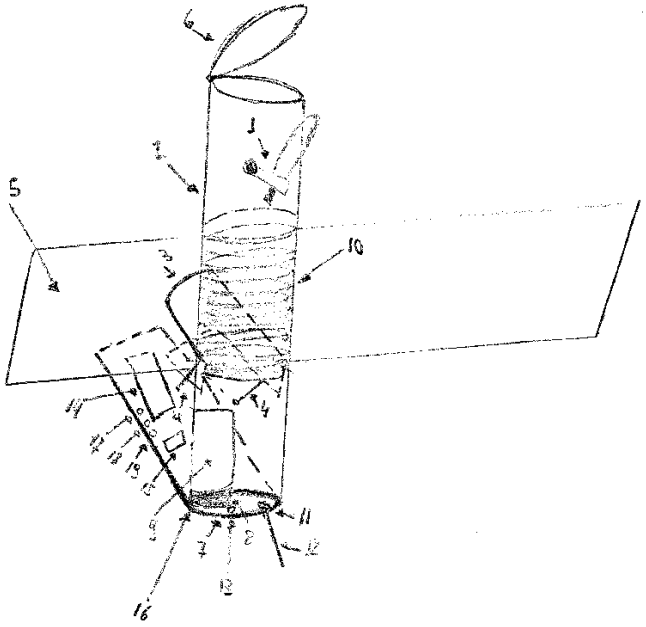

ΑΡΙΘΜΟΣ ΑΙΤΗΣΗΣ Δ.Ε.	***(21):*****20120100320**
ΔΙΕΘΝΗΣ ΤΑΞΙΝΟΜΗΣΗ	*(51):IPC8: F03D 3/02* *IPC8: F03D 7/06* *IPC8: F03D 11/00*
ΚΑΤΑΘΕΤΗΣ	*(71):*1)ΚΑΚΑΒΙΑΣ ΓΕΩΡΓΙΟΥ ΑΘΑΝΑΣΙΟΣ Βραώνος 97, 19003 ΜΑΡΚΟΠΟΥΛΟ (ΑΤΤΙΚΗΣ), ΕΛΛΑΔΑ
ΗΜΕΡΟΜ. ΚΑΤΑΘΕΣΗΣ	*(22):*15/06/2012
ΣΥΜΒ. ΠΡΟΤΕΡΑΙΟΤΗΤΕΣ	*(30):*
ΤΡΟΠΟΠ. ΚΥΡΙΟΥ Δ.Ε.	*(61):*
ΤΜΗΜΑΤ. ΑΙΤΗΣΗΣ	*(62):*
ΕΦΕΥΡΕΤΗΣ	*(72):*1)ΚΑΚΑΒΙΑΣ ΓΕΩΡΓΙΟΥ ΑΘΑΝΑΣΙΟΣ
ΕΙΔΙΚΟΣ ΠΛΗΡΕΞΟΥΣΙΟΣ	*(74):*ΠΡΟΚΟΠΙΟΥ ΔΗΜΗΤΡΗΣ Ναυαρίνου 18-20, 10680 ΑΘΗΝΑ
ΑΝΤΙΚΛΗΤΟΣ	*(74):*ΠΡΟΚΟΠΙΟΥ ΔΗΜΗΤΡΗΣ Ναυαρίνου 18-20,10680 ΑΘΗΝΑ
ΤΙΤΛΟΣ ΕΦΕΥΡΕΣΗΣ	***(54):*****ΣΥΣΤΗΜΑ ΦΤΕΡΩΤΗΣ ΜΕ ΠΤΕΡΥΓΙΑ ΠΟΥ ΠΕΡΙΣΤΡΕΦΟΝΤΑΙ ΣΥΓΧΡΟΝΩΣ ΓΥΡΩ ΑΠΟ ΤΟΝ ΟΡΙΖΟΝΤΙΟ ΚΑΙ ΤΟΝ ΚΑΘΕΤΟ ΑΞΟΝΑ ΤΟΥΣ**

ΠΕΡΙΛΗΨΗ(57)

Ένα σύστημα φτερωτής με ένα ή περισσότερα πτερύγια, που περιστρέφονται συγχρόνως γύρω από τον οριζόντιο και τον κάθετο άξονά τους, που αποτελείται από σταθερό άξονα (1) ο οποίος είναι σταθερά προσαρμοσμένος με το έδαφος το σκάφος κλπ. και στο εσωτερικό του διαθέτει περιστρεφόμενο στέλεχος (2) με πακτωμένο δρομέα (3) το οποίο χαρακτηρίζεται από το ότι στον σταθερό άξονα (1) είναι στερεωμένο σταθερό γωνιακό γρανάζι (4) με δόντια, ενώ ο δρομέας (3) διαθέτει ζεύγος γωνιακών γραναζιών (5) τοποθετημένων κάθετα σε σχέση με το σταθερό γωνιακό γρανάζι (4), και με την βοήθεια ρουλεμάν περιστρέφονται με άξονα τον δρομέα (3), δεσμευόμενα στην κίνησή τους από το γωνιακό γρανάζι (4) του σταθερού άξονα (1), τα οποία γρανάζια (5) φέρουν δύο συζυγή πτερύγια (6) και (7), από τα οποία την χρονική στιγμή της αρχής της κίνησης, τα πτερύγια (6) βρίσκονται κάθετα στην διεύθυνση του ενεργειακού πεδίου, και σε κάθε σημείο της κίνησης κάθετα σε σχέση με τα πτερύγια (7), ενώ κατά την διάρκεια της κίνησής τους,περιστρέφονται συγχρόνως γύρω από τον δρομέα (3) και γύρω από τον κάθετο άξονά τους, με την ίδια γωνιακή ταχύτητα, δηλαδή για κάθε πλήρη οριζόντια περιστροφή αντιστοιχεί μία πλήρης κάθετη.

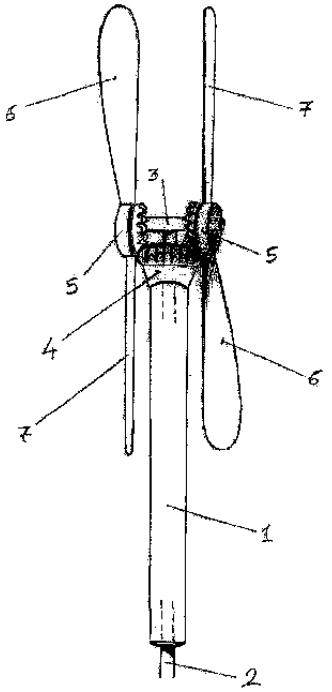

ΑΡΙΘΜΟΣ ΑΙΤΗΣΗΣ Δ.Ε.	***(21):*****20120100322**
ΔΙΕΘΝΗΣ ΤΑΞΙΝΟΜΗΣΗ	*(51):IPC8: E05B 65/08*
ΚΑΤΑΘΕΤΗΣ	*(71):*1)ΒΟΓΓΟΛΗΣ ΑΠΟΣΤΟΛΟΥ ΚΥΡΙΑΚΟΣ Κολοκοτρώνη 43, 12461 ΧΑΪΔΑΡΙ (ΑΤΤΙΚΗΣ), ΕΛΛΑΔΑ
ΗΜΕΡΟΜ. ΚΑΤΑΘΕΣΗΣ	*(22):*18/06/2012
ΣΥΜΒ. ΠΡΟΤΕΡΑΙΟΤΗΤΕΣ	*(30):*
ΤΡΟΠΟΠ. ΚΥΡΙΟΥ Δ.Ε.	*(61):*
ΤΜΗΜΑΤ. ΑΙΤΗΣΗΣ	*(62):*
ΕΦΕΥΡΕΤΗΣ	*(72):*1)ΒΟΓΓΟΛΗΣ ΑΠΟΣΤΟΛΟΥ ΚΥΡΙΑΚΟΣ
ΕΙΔΙΚΟΣ ΠΛΗΡΕΞΟΥΣΙΟΣ	*(74):*
ΑΝΤΙΚΛΗΤΟΣ	*(74):*
ΤΙΤΛΟΣ ΕΦΕΥΡΕΣΗΣ	***(54):*****ΒΡΑΧΙΟΝΑΣ (ΜΠΑΡΑ) ΑΣΦΑΛΕΙΑΣ ΓΙΑ ΣΥΡΟΜΕΝΑ ΚΟΥΦΩΜΑΤΑ**

ΠΕΡΙΛΗΨΗ(57)

Βραχίωνας (μπάρα) ασφαλείας που αποτελείται από μεταλλικό εξάρτημα (Ε) με ειδική μορφή και από μεταλλικό εξάρτημα (Κ) για μονόφυλλα και επάλληλα κουφώματα και μεταλλικά εξαρτήματα. (Θ - Η) με ειδικήμορφή και μεταλλικά εξαρτήματα (Λ - Κ) για δίφυλλα κουφώματα. Το πλεονέκτημα αυτής της εφεύρεσης είναι ότι με ένα βραχίονα ασφαλίζουμε όλα τα συρόμενα κουφώματα παρέχοντας τη δυνατότητα επιλογής ασφάλισης για κλειστό ή για έως 9 εκατοστά ανοιχτό κούφωμα.

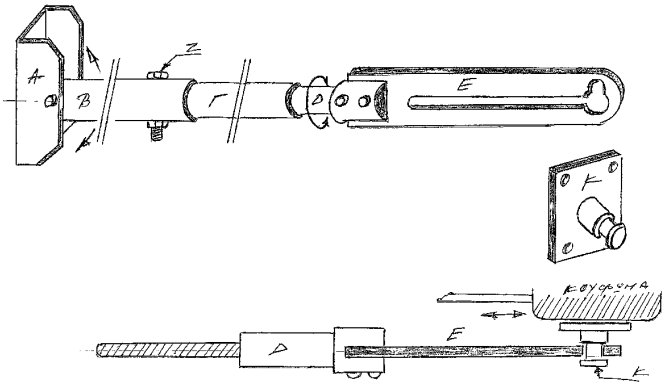

ΑΡΙΘΜΟΣ ΑΙΤΗΣΗΣ Δ.Ε. ***(21):*****20120100324**
ΔΙΕΘΝΗΣ ΤΑΞΙΝΟΜΗΣΗ *(51):IPC8: F24B 1/183*
ΚΑΤΑΘΕΤΗΣ *(71):*1)ΜΑΡΙΝΟΣ ΓΡΗΓΟΡΙΟΥ ΑΝΑΣΤΑΣΙΟΣ
Ολυμπίας 19, 12243 ΑΙΓΑΛΕΩ (ΑΤΤΙΚΗΣ), ΕΛΛΑΔΑ
ΗΜΕΡΟΜ. ΚΑΤΑΘΕΣΗΣ *(22):*20/06/2012
ΣΥΜΒ. ΠΡΟΤΕΡΑΙΟΤΗΤΕΣ *(30):*
ΤΡΟΠΟΠ. ΚΥΡΙΟΥ Δ.Ε. *(61):*
ΤΜΗΜΑΤ. ΑΙΤΗΣΗΣ *(62):*
ΕΦΕΥΡΕΤΗΣ *(72):*1)ΜΑΡΙΝΟΣ ΓΡΗΓΟΡΙΟΥ ΑΝΑΣΤΑΣΙΟΣ
ΕΙΔΙΚΟΣ ΠΛΗΡΕΞΟΥΣΙΟΣ *(74):*
ΑΝΤΙΚΛΗΤΟΣ *(74):*ΜΑΡΙΝΟΣ ΓΡΗΓΟΡΙΟΣ
Ολυμπίας 19,12243 ΑΙΓΑΛΕΩ (ΑΤΤΙΚΗΣ)
ΤΙΤΛΟΣ ΕΦΕΥΡΕΣΗΣ ***(54):*****ΥΔΡΑΥΛΩΤΟΣ ΘΕΡΜΑΝΤΗΡΑΣ ΤΖΑΚΙΟΥ**

ΠΕΡΙΛΗΨΗ(57)

Υδραυλωτός θερμαντήρας τζακιού με δύο συστοιχίες υδραυλών (1) και (2) αποτελούν με τους δύο υδροθαλάμους (4) και (5) ένα ενιαίο επικουρικό σύστημα παραγωγής θερμού νερού, προς εισαγωγή του, στο δίκτυο υφισταμένης κεντρικής θέρμανσης κατοικίας. Η μικρή διάμετρος των υδραυλών και η πυκνή διάταξή τους σε συνδυασμό με τον μικρό όγκο των δύο υδροθαλάμων, εκτός του ότι εξασφαλίζουν ταχεία θέρμανση τουνερού, παρέχουν και μεγαλύτερη ταχύτητα ροής στο δίκτυο καθόσον ικανοποιείται πληρέστερα ο δεύτερος θερμοδυναμικός νόμος (αρχή του Camot) ο οποίος καθορίζει αξιωματικά κατά τα γνωστά, ότι η θερμότηταμεταβαίνει εφ΄ εαυτής εκ των θερμότερων προς τα ψυχρότερα σώματα και ουδέποτε αντίστροφα.

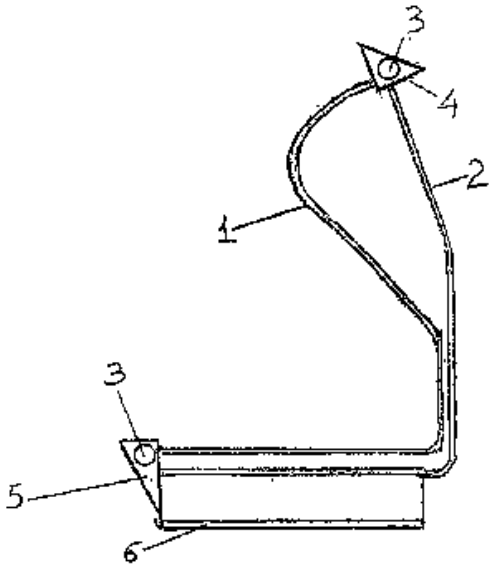

ΑΡΙΘΜΟΣ ΑΙΤΗΣΗΣ Δ.Ε. ***(21):*****20120100327**
ΔΙΕΘΝΗΣ ΤΑΞΙΝΟΜΗΣΗ *(51):IPC8: A23F 3/40*
ΚΑΤΑΘΕΤΗΣ *(71):*1)ΠΕΤΡΟΠΟΥΛΟΣ ΑΝΔΡΕΑ ΠΑΝΑΓΙΩΤΗΣ
Αραχωβήτικα, 26500 ΠΑΤΡΑ (ΑΧΑΪΑΣ), ΕΛΛΑΔΑ
ΗΜΕΡΟΜ. ΚΑΤΑΘΕΣΗΣ *(22):*22/06/2012
ΣΥΜΒ. ΠΡΟΤΕΡΑΙΟΤΗΤΕΣ *(30):*
ΤΡΟΠΟΠ. ΚΥΡΙΟΥ Δ.Ε. *(61):*
ΤΜΗΜΑΤ. ΑΙΤΗΣΗΣ *(62):*
ΕΦΕΥΡΕΤΗΣ *(72):*1)ΠΕΤΡΟΠΟΥΛΟΣ ΑΝΔΡΕΑ ΠΑΝΑΓΙΩΤΗΣ
ΕΙΔΙΚΟΣ ΠΛΗΡΕΞΟΥΣΙΟΣ *(74):*
ΑΝΤΙΚΛΗΤΟΣ *(74):*
ΤΙΤΛΟΣ ΕΦΕΥΡΕΣΗΣ ***(54):*****ΡΟΦΗΜΑ ΠΟΥ ΣΥΝΔΥΑΖΕΙ ΤΟ ΤΣΑΪ ΚΑΙ ΤΑ ΦΥΤΑ ΑΠΟ ΤΑ ΟΠΟΙΑ ΠΡΟΕΡΧΕΤΑΙ ΤΟ ΟΥΖΟ ΧΩΡΙΣ ΑΛΚΟΟΛ ΚΑΙ ΜΕΘΟΔΟΣ ΠΑΡΑΣΚΕΥΗΣ ΤΟΥ**

ΠΕΡΙΛΗΨΗ(57)

Το τσάι-ούζο χωρίς αλκοόλ όπως προκύπτει και από την ονομασία του χαρακτηρίζεται από το ότι δεν έχει αλκοόλ περιέχοντας όμως όλα τα αρώματα και την γεύση που χαρακτηρίζουν το ούζο, όπως γλυκάνισος, μάραθος, αστεροειδής άνισος, μαστίχα, κανέλλα, κορίανδρος, μέντα, πιπερόριζα, κάρδαμο (κακουλές), ρίζα αγγελικής, γαρύφαλλο, φλαμούρι, κ. ά. Το τσάι-ούζο χωρίς αλκοόλ θα φτιάχνεται από την συλλογή θρυμματισμένων σπόρων και αποξηραμένων φύλλων τσαγιού μέσα σε ειδικό φίλτρο τσαγιού και στην συνέχεια θαεμποτίζεται μέσα σε βραστό νερό για περίπου 7 λεπτά και στην συνέχεια θα είναι έτοιμο για να το απολαύσει ο καταναλωτής. Τα πλεονεκτήματα αυτής της εφεύρεσης είναι ότι δημιουργείται ένα ποτό που θα μπορεί πλέον να είναι άμεσα προσβάσιμο στον καταναλωτή, χωρίς περιορισμούς, καθώς διαθέτει μόνο ευεργετικές ιδιότητες για τον οργανισμό, συνδυαστικές αυτών του τσαγιού και των συστατικών που περιέχει το ούζο χωρίς αλκοόλ. Θα μπορεί να διατίθεται και ως ζεστό ρόφημα και ως παγωμένο, είτε δηλαδή ως αναψυκτικό ή χυμός ή ως κοκτέιλ, ή ως συστατικό άλλου ποτού ή ροφήματος και θα καταναλώνεται το ίδιο ως ποτό με υπέροχη χαρακτηριστική γεύση, υψηλό ενεργειακό φορτίο, και ευεργετικές ιδιότητες για τον ανθρώπινο οργανισμό.

ΑΡΙΘΜΟΣ ΑΙΤΗΣΗΣ Δ.Ε.	***(21):*20120100328**
ΔΙΕΘΝΗΣ ΤΑΞΙΝΟΜΗΣΗ	*(51):IPC8: A61F 2/06*
ΚΑΤΑΘΕΤΗΣ	*(71):*1)ΚΑΤΣΕΝΗΣ ΛΟΥΚΑ ΚΩΝΣΤΑΝΤΙΝΟΣ Μεσογείων 215, 11525 ΑΘΗΝΑ, ΕΛΛΑΔΑ
ΗΜΕΡΟΜ. ΚΑΤΑΘΕΣΗΣ	*(22):*22/06/2012
ΣΥΜΒ. ΠΡΟΤΕΡΑΙΟΤΗΤΕΣ	*(30):*
ΤΡΟΠΟΠ. ΚΥΡΙΟΥ Δ.Ε.	*(61):*
ΤΜΗΜΑΤ. ΑΙΤΗΣΗΣ	*(62):*
ΕΦΕΥΡΕΤΗΣ	*(72):*1)ΚΑΤΣΕΝΗΣ ΛΟΥΚΑ ΚΩΝΣΤΑΝΤΙΝΟΣ
ΕΙΔΙΚΟΣ ΠΛΗΡΕΞΟΥΣΙΟΣ	*(74):*
ΑΝΤΙΚΛΗΤΟΣ	*(74):*
ΤΙΤΛΟΣ ΕΦΕΥΡΕΣΗΣ	***(54):*ΓΩΝΙΑΚΟΣ ΕΝΔΟΑΥΛΙΚΟΣ ΝΑΡΘΗΚΑΣ**

ΠΕΡΙΛΗΨΗ(57)

Σε στενώσεις των εκφύσεων των αρτηριών η πρώτη επιλογή είναι η ενδοαυλική διαστολή με μπαλόνι (διαδερμική αγγειοπλαστική) η οποία συνήθως ακολουθείται από τοποθέτηση ενδαγγειακού νάρθηκα για την συγκράτηση του αθηρώματος στο τοίχωμα. Όμως σε μερικέςπεριπτώσεις αγγειοδιαστολής των εκφύσεων κυρίως των μεγάλων αγγείων (π.χ. στο αορτικό τόξο) υπάρχει ο κίνδυνος του διαχωρισμού με καταστροφικά αποτελέσματα. Προτείνεται σε επισφαλείς περιπτώσεις να τοποθετείται νάρθηκας από αυτοδιατεινόμενο μεταλλικό υλικό θερμικής μνήμης (nitinol) (stent) το οποίο στο τελευταίο του εκατοστό να εκδηλώνει ανακτώμενη μνήμη με απελευθέρωση πτερυγίων κάθετα του άξονα του νάρθηκα. Στο σχήμα Α εμφαίνεται ο νάρθηκας όπως προβλέπεται να είναι προ της ενσωμάτωσης στον ειδικό καθετήρα ο οποίος αποτελείται από ένα τμήμαπό σωληνωτό αυτοδιατεινόμενο νάρθηκα (1) και από ένα τμήμα σε συνέχεια υλικού μεγέθους 1 cm στο ένα άκρο του νάρθηκα εξ ακτινών περιμετρικών (2) οι οποίες έχουν προγραμματισμό διάτασης ώστε να διατάσσονται καθέτως του άξονα του νάρθηκα (σχήμα Β). Η όλη κατασκευή ενσωματώνεται σε καθετήρα και καθοδηγείται με θηκάρι όπως απαιτείται σε όλες τις υπάρχουσες ενδοαυλικές συσκευές και στο σχήμα Β φαίνεται ο γωνιακός νάρθηκας συμπτυγμένος και ενσωματωμένος σε ειδικό καθετήρα. Στο σχήμα Γ και στο (α) εμφαίνεται η επιπλοκή του διαχωρισμού των χιτώνων των αγγείων (π.χ. αορτικό τόξο) και το (β) η θεραπεία της επιπλοκής ώστε μετά την έκπτυξη των πτερυγίων του νάρθηκα μετά την τοποθέτησή του στο ύψος της στένωσης (3) τα οποία συγκρατούν τον έσω χιτώνα καθηλωμένο στο τοίχωμα πράγμα που επιβάλλει την χρησιμότητα του νάρθηκα.

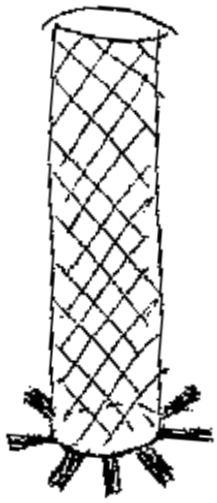

ΑΡΙΘΜΟΣ ΑΙΤΗΣΗΣ Δ.Ε.	***(21):*20120100329**
ΔΙΕΘΝΗΣ ΤΑΞΙΝΟΜΗΣΗ	*(51):IPC8: A61F 2/06*
ΚΑΤΑΘΕΤΗΣ	*(71):*1)ΚΑΤΣΕΝΗΣ ΛΟΥΚΑ ΚΩΝΣΤΑΝΤΙΝΟΣ Μεσογείων 215, 11525 ΑΘΗΝΑ, ΕΛΛΑΔΑ
ΗΜΕΡΟΜ. ΚΑΤΑΘΕΣΗΣ	*(22):*22/06/2012
ΣΥΜΒ. ΠΡΟΤΕΡΑΙΟΤΗΤΕΣ	*(30):*
ΤΡΟΠΟΠ. ΚΥΡΙΟΥ Δ.Ε.	*(61):*
ΤΜΗΜΑΤ. ΑΙΤΗΣΗΣ	*(62):*
ΕΦΕΥΡΕΤΗΣ	*(72):*1)ΚΑΤΣΕΝΗΣ ΛΟΥΚΑ ΚΩΝΣΤΑΝΤΙΝΟΣ
ΕΙΔΙΚΟΣ ΠΛΗΡΕΞΟΥΣΙΟΣ	*(74):*
ΑΝΤΙΚΛΗΤΟΣ	*(74):*
ΤΙΤΛΟΣ ΕΦΕΥΡΕΣΗΣ	***(54):*ΜΟΣΧΕΥΜΑ ΦΛΕΒΙΚΗΣ ΑΠΟΚΑΤΑΣΤΑΣΗΣ**

ΠΕΡΙΛΗΨΗ(57)

Τα σχήματα Α, Β και Γ δείχνουν την δομή των χειρουργικά τοποθετούμενων μοσχευμάτων και το σχήμα Δ και Ε την δομή των ενδοαυλικά τοποθετούμενων μοσχευμάτων. Το σχήμα Α αναδεικνύει την μορφή του μοσχεύματος το σχήμα Β το μόσχευμα με προσαρμοσμένη βαλβίδα στο ένα άκρο και με τον τρόπο συρραφής βαλβίδος στο άλλο άκρο και το σχήμα Γ την συρραφείσα βαλβίδα. Το μόσχευμα αποτελείται από ένα εξωτερικό συμβατικό μόσχευμα e PTFE κατά προτίμηση με δακτυλίους (1) μέσα στο οποίο εισάγεται ένα άλλο μόσχευμα πολύ λεπτών τοιχωμάτων εκ PTFE με ή χωρίς ηπαρίνη ή άλλου σωληνωτού συνθετικού υλικού ή λεπτής μεμβράνης διαμορφωθείσης σε σωλήνα (2) το οποίο καθηλώνεται στα άκρα του με το εξωτερικό μόσχευμα είτε διά συγκόλλησης (βιομηχανικής συρραφής) (3) (σχήμα Α) είτε διά απολύτως στεγανής ραφής over and over και χρήση κόλλας (4 και 5) (σχήμα Β και Γ). Αυτό γίνεται όταν απαιτείται μεγάλου μήκους μόσχευμα και τα βιομηχανοποιημένα μεγέθη είναι ανεπαρκή ώστε να γεφυρώνεται (by pass) το τμήμα της αναγκαίας επαναγγείωσης οπότε τα μοσχεύματα συγκολλώνται μόνο κατά το ένα άκρο και αναλόγως το απαιτούμενο μήκος συρράπτεται το άλλο. Η συρραφή γίνεται αφού εκστραφεί το εσωτερικό μόσχευμα ύπερθεν του εξωτερικού (5) διά ράμματος το οποίο διαπερνά και συρράπτει συγχρόνως κατά σειρά πρώτα το εκστραφέν εσωτερικό μετά τα χείλη του εσωτερικού μοσχεύματος και τέλος τον γείσο της βαλβίδος (6) (σχήμα Β και Γ). Και συγκεκριμένα στο σχήμα Α και με ένδειξη 6 (α) καταδεικνύεται προεπιλεγμένη βιομηχανική συγκόλληση της βαλβίδος. Στο σχήμα Β και με ένδειξη 6 (β) καταδεικνύεται από το ένα άκρο του μοσχεύματος βιομηχανική συγκόλληση και από το άλλο (6γ) ο τρόπος συρραφής της βαλβίδος. Ο γείσος της βαλβίδος ή το στεγανό τελείωμα-συγκόλληση των δύο μοσχευμάτων αποτελεί το σημείο συρραφής του μοσχεύματος (μικρότερου των 5cm) εφαρμόζεται στα άκρα του μοσχεύματος πλαστική συνθετική βαλβίδα (6) όμοια με τις καρδιακές βαλβίδες του εμπορίου είτε με προκατασκευασμένη συγκόλληση είτε κατά την συρραφή των άκρων των δύο μοσχευμάτων ενώ σε μήκος μοσχεύματος άνω των 15 cm εφαρμόζεται δεύτερη βαλβίδα στο αντίθετα άκρο του μοσχεύματος πάντα με διάνοιξη προς την ροή του αίματος είτε προκατασκευασμένη ή κατόπιν συρραφής. Φυσικά υπάρχει πάντα η δυνατότητα συρραφής διά στεγανοποιημένης ραφής δύο ή περισσοτέρων τεμαχίων μοσχευμάτων. Το σχήμα Δ αναδεικνύει την κατασκευή του ενδοαυλικώς τοποθετούμενου μοσχεύματος το οποίο αποτελείται από ένα εξωτερικό συμβατικό μόσχευμα e PTFE (7) ανηρτημένου σε σκελετό με δακτυλίους ή σπειροειδή σκελετό εκ nitinol, το οποίο είναι αυτοδιατεινόμενο υλικό με θερμική μνήμη διάτασης (8) και καθήλωσης στο τοίχωμα του αγγείου με ακίδες καθήλωσης (9) μέσα στο οποίο είναι προεισηγμένο ένα άλλο μόσχευμα πολύ λεπτών τοιχωμάτων εκ PTFE με ή χωρίς ηπαρίνη ή άλλου σωληνωτού συνθετικού υλικού ή λεπτής μεμβράνης διαμορφωθείσης σε σωλήνα (10) το οποίο καθηλώνεται στα άκρα του με το εξωτερικό μόσχευμα διά συγκόλλησης (βιομηχανικής συρραφής) (11). Το διαμορφωμένο όπως περιγράφηκε μόσχευμα εγκαθίσταται σε θηκάρι προώθησης (12) εν συμπτύξει και προσαρμοσμένο σε καθετήρα προώθησης (13) όμοιο με τους ήδη υπάρχοντας στο εμπόριο για την ενδαρτηριακή ενδοαυλική αποκατάστασης (σχήμα Ε). Η προσαρμογή των δύο μοσχευμάτων εξασφαλίζει ώστε το εσωτερικό μόσχευμα να μην είναι ακινητοποιημένο και να κινείται σύμφωνα με τις αιμοδυναμικές ιδιαιτερότητες της φλεβικής κυκλοφορίας και συνεπώς να μη θρομβούται και να μην καθίσταται θρομβογεννητικό με τον κίνδυνο πνευμονικής εμβολής, ενώ το εξωτερικό σκληρό μόσχευμα προστατεύει από την εξωτερική πίεση άλλων εξωτερικών οργάνων και αφ ετέρου διατηρεί την απουσία αίματος του χώρου μεταξύ των δύο μοσχευμάτων που θα εμπόδιζε την φυσιολογική κινητικότητα του εσωτερικού μοσχεύματος.

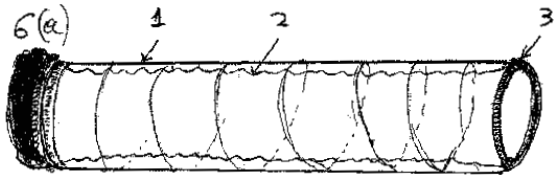

ΑΡΙΘΜΟΣ ΑΙΤΗΣΗΣ Δ.Ε. ***(21):*****20120100330**
ΔΙΕΘΝΗΣ ΤΑΞΙΝΟΜΗΣΗ *(51):IPC8: A61F 2/24*
ΚΑΤΑΘΕΤΗΣ *(71):*1)ΚΑΤΣΕΝΗΣ ΛΟΥΚΑ ΚΩΝΣΤΑΝΤΙΝΟΣ
Μεσογείων 215, 11525 ΑΘΗΝΑ, ΕΛΛΑΔΑ
ΗΜΕΡΟΜ. ΚΑΤΑΘΕΣΗΣ *(22):*22/06/2012
ΣΥΜΒ. ΠΡΟΤΕΡΑΙΟΤΗΤΕΣ *(30):*
ΤΡΟΠΟΠ. ΚΥΡΙΟΥ Δ.Ε. *(61):*
ΤΜΗΜΑΤ. ΑΙΤΗΣΗΣ *(62):*
ΕΦΕΥΡΕΤΗΣ *(72):*1)ΚΑΤΣΕΝΗΣ ΛΟΥΚΑ ΚΩΝΣΤΑΝΤΙΝΟΣ
ΕΙΔΙΚΟΣ ΠΛΗΡΕΞΟΥΣΙΟΣ *(74):*
ΑΝΤΙΚΛΗΤΟΣ *(74):*
ΤΙΤΛΟΣ ΕΦΕΥΡΕΣΗΣ ***(54):*****ΕΝΔΟΑΥΛΙΚΗ ΦΛΕΒΙΚΗ ΒΑΛΒΙΔΑ**

ΠΕΡΙΛΗΨΗ(57)

Σε περιπτώσεις εν τω βάθει φλεβικής, θρόμβωσης οι επιπλοκές μετά την οξεία φάση που είναι της πνευμονικής εμβολής ακολουθεί η επανασηραγγοποίηση της φλέβας η οποία όμως είναι τις πιο πολλές φορές ατελής αλλά κυρίως καταστρέφονται οι φλεβικές βαλβίδες με αποτέλεσμα την φλεβική υπέρταση η οποία σε πολύ μεγάλο ποσοστό εγκαθιστά το ονομαζόμενο μεταθρομβωτικό φλεβικό σύνδρομο. Αυτό οφείλεται στην παλινδρόμηση του αίματος συνέπεια της καταστροφής των βαλβίδων, προκαλείται έτσι φλεβική υπέρταση και εκδηλώνεται με συμπτωματολογία βαρείας φλεβικής ανεπάρκειας με οίδημα κάτω άκρων, δευτεροπαθείς κιρσούς και σε πολύ μεγάλο ποσοστό με το ονομαζόμενο άτονο έλκος το οποίο αποτελεί αναπηρία και προκαλεί συνθήκες οικονομικού και κοινωνικού αποκλεισμού. Η θεραπεία του είναι η διά βίου εφαρμογή ελαστικής κάλτσας και διάφορες χειρουργικές θεραπείες οι οποίες αποσκοπούν στην μείωση των ενδοαυλικών φλεβικών πιέσεων αλλά και ενδοαυλικές θεραπείες που στοχεύουν στην διάνοιξη του αγγείου. Η προτεινόμενη ενδοαυλική φλεβική βαλβίδα στοχεύει στην διαμερισματοποίηση των φλεβικών αξόνων ώστε να μην υπάρχει μεγάλη παλινδρόμηση συνέπεια της καταστροφής των αυτοχθόνων βαλβίδων εξαιτίας της θρόμβωσης. Η βαλβίδα όπως απεικονίζεται στο σχήμα Α αποτελείται από ένα μεταλλικό σκελετό (1) από αυτοδιατεινόμενο μεταλλικό υλικό θερμικής μνήμης (nitinol) (stent) το οποίο διατάσσεται σε δύο συρμάτινους δακτυλίους που επενδύονται εκ των έσω από δακτύλιο εκ PTPE (2) το οποίο προσκολλάται-συρράπτεται στους δακτυλίους. Ο σκελετός εκ nitinol φέρει στον άνω και κάτω δακτύλιο ακίδες στήριξης (3) που στηρίζουν την συσκευή στο τοίχωμα του αγγείου. Στον δακτύλιο συνδέεται η οροφή της βαλβίδος με άρθρωση δύο σημείων (4) ελαχίστης αντίστασης ώστε η κεντρομόλα ροή του αίματοςνα την διανοίγει ενώ η παλινδρόμηση του αίματος κατά την λειτουργία της αναπνοής ή αύξησης της ενδοκοιλιακής πίεσης να την συγκλείει και να την φέρει σε ακριβή επαφή με τον δακτύλιο εκ nitinio - PTPE. Η οροφή της βαλβίδος

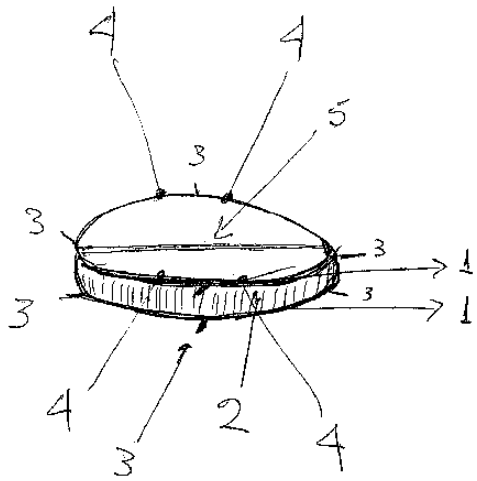

ΑΡΙΘΜΟΣ ΑΙΤΗΣΗΣ Δ.Ε. ***(21):*****20120100331**
ΔΙΕΘΝΗΣ ΤΑΞΙΝΟΜΗΣΗ *(51):IPC8: A63B 49/08*
ΚΑΤΑΘΕΤΗΣ *(71):*1)ΠΕΤΡΟΠΟΥΛΟΣ ΘΕΟΔΩΡΟΥ ΚΩΝΣΤΑΝΤΙΝΟΣ
Ελ. Βενιζέλου 5, 24500 ΚΥΠΑΡΙΣΣΙΑ (ΜΕΣΣΗΝΙΑΣ), ΕΛΛΑΔΑ
ΗΜΕΡΟΜ. ΚΑΤΑΘΕΣΗΣ *(22):*25/06/2012
ΣΥΜΒ. ΠΡΟΤΕΡΑΙΟΤΗΤΕΣ *(30):*
ΤΡΟΠΟΠ. ΚΥΡΙΟΥ Δ.Ε. *(61):*
ΤΜΗΜΑΤ. ΑΙΤΗΣΗΣ *(62):*
ΕΦΕΥΡΕΤΗΣ *(72):*1)ΠΕΤΡΟΠΟΥΛΟΣ ΘΕΟΔΩΡΟΥ ΚΩΝΣΤΑΝΤΙΝΟΣ
ΕΙΔΙΚΟΣ ΠΛΗΡΕΞΟΥΣΙΟΣ *(74):*ΤΣΙΡΩΝΗΣ ΑΝΑΣΤΑΣΙΟΣ
Βαλαωρίτου 9Β, 10671 ΑΘΗΝΑ
ΑΝΤΙΚΛΗΤΟΣ *(74):*ΤΣΙΡΩΝΗΣ ΑΝΑΣΤΑΣΙΟΣ
Βαλαωρίτου 9Β,10671 ΑΘΗΝΑ
ΤΙΤΛΟΣ ΕΦΕΥΡΕΣΗΣ ***(54):*****ΕΡΓΟΝΟΜΙΚΗ ΛΑΒΗ ΡΑΚΕΤΑΣ (ΤΕΝΙΣ)**

ΠΕΡΙΛΗΨΗ(57)

Η εργονομική λαβή ρακέτας έχει προσαρμοστεί στον τρόπο που κλείνουν η παλάμη και τα δάχτυλα. Είναι σχεδιασμένη με εσοχές, εξοχές, καμπύλες και κεκλιμένες επιφάνειες, δημιουργώντας έτσι μια σταθερή λαβή που υποδέχεται το χέρι, με βάση την ανατομία του. Συγχρόνως, ευθυγραμμίζει την ρακέτα και το βραχίονα, με τον φυσικό τρόπο που σπάει ο καρπός. Έτσι η ρακέτα συγκρατείται με μικρότερη προσπάθεια από το χέρι επιτρέποντας να δίνεται μεγαλύτερη ώθηση στο χτύπημα της μπάλας. Επιπλέον, καταπονούνται λιγότερο μύες και τένοντες. Η παραπάνω λαβή χρησιμοποιείται σε παιχνίδια που απαιτούν τη χρήση ρακέτας.

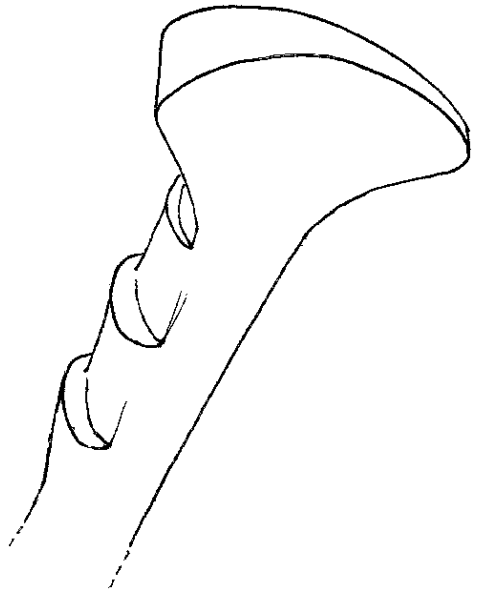

ΑΡΙΘΜΟΣ ΑΙΤΗΣΗΣ Δ.Ε.	***(21):*****20120100333**
ΔΙΕΘΝΗΣ ΤΑΞΙΝΟΜΗΣΗ	*(51):IPC8: E02D 29/14*
ΚΑΤΑΘΕΤΗΣ	*(71):*1)ΒΕΛΙΔΗΣ ΑΝΑΣΤΑΣΙΟΥ ΘΟΔΩΡΗΣ Ρώμα 2, 13671 ΑΧΑΡΝΕΣ (ΑΤΤΙΚΗΣ), ΕΛΛΑΔΑ
ΗΜΕΡΟΜ. ΚΑΤΑΘΕΣΗΣ	*(22):*26/06/2012
ΣΥΜΒ. ΠΡΟΤΕΡΑΙΟΤΗΤΕΣ	*(30):*
ΤΡΟΠΟΠ. ΚΥΡΙΟΥ Δ.Ε.	*(61):*
ΤΜΗΜΑΤ. ΑΙΤΗΣΗΣ	*(62):*
ΕΦΕΥΡΕΤΗΣ	*(72):*1)ΒΕΛΙΔΗΣ ΑΝΑΣΤΑΣΙΟΥ ΘΟΔΩΡΗΣ
ΕΙΔΙΚΟΣ ΠΛΗΡΕΞΟΥΣΙΟΣ	*(74):*
ΑΝΤΙΚΛΗΤΟΣ	*(74):*ΒΕΛΛΙΔΗΣ ΑΝΑΣΤΑΣΙΟΣ Γρηγορίου Ε΄ 63,14231 ΝΕΑ ΙΩΝΙΑ (ΑΤΤΙΚΗΣ)
ΤΙΤΛΟΣ ΕΦΕΥΡΕΣΗΣ	***(54):*****ΚΑΛΥΜΜΑ ΦΡΕΑΤΙΟΥ ΑΠΟ ΧΥΤΟΣΙΔΗΡΟ Ή ΣΦΑΙΡΟΕΙΔΗ ΧΥΤΟΣΙΔΗΡΟ ΥΔΡΕΥΣΗΣ ΑΠΟΧΕΤΕΥΣΗΣ ΜΕ ΑΝΤΙΚΛΕΠΤΙΚΗ ΔΙΠΛΗ ΑΡΘΡΩΣΗ ΜΕΝΤΕΣΕ**

ΠΕΡΙΛΗΨΗ(57)

Κάλυμμα φρεατίου από χυτοσίδηρο η σφαιροειδή χυτοσίδηρο ύδρευσης αποχέτευσης με αντικλεπτική διπλή όρθωση μεντεσέ Το κάλυμμα φρεατίου αποτελούμενο από δυο μέρη πλαίσιο κάλυμμα που συνδέονται μεταξύ τους με χαλύβδινους μεντεσέδες. Το πλεονέκτημα αυτής της εφεύρεσης είναι ότι με τους δυο μεντεσέδες που είναι μη αποσπώμενοι και σε συνδυασμό με την ενσωμάτωση του πλαισίου στο μπετό το κάλυμμα δεν μπορεί να αφαιρεθεί και κλαπεί.

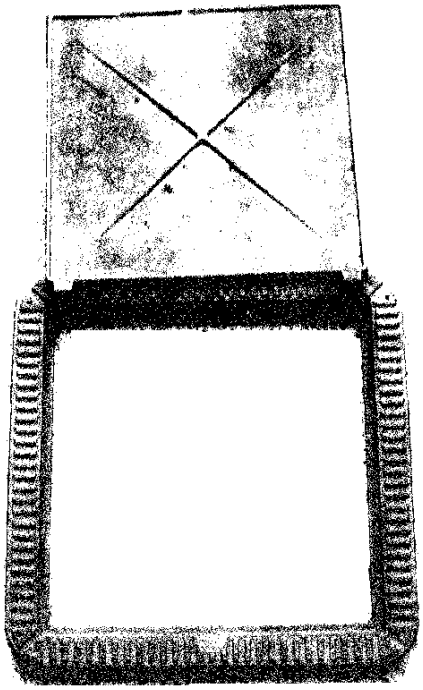

ΑΡΙΘΜΟΣ ΑΙΤΗΣΗΣ Δ.Ε.	***(21):*****20120100334**
ΔΙΕΘΝΗΣ ΤΑΞΙΝΟΜΗΣΗ	*(51):IPC8: A61F 13/14* *IPC8: A61F 5/01*
ΚΑΤΑΘΕΤΗΣ	*(71):*1)ΚΟΥΤΡΗΣ ΙΓΝΑΤΙΟΥ ΕΥΑΓΓΕΛΟΣ Γλαύκου 7, 11636 ΑΘΗΝΑ, ΕΛΛΑΔΑ
ΗΜΕΡΟΜ. ΚΑΤΑΘΕΣΗΣ	*(22):*26/06/2012
ΣΥΜΒ. ΠΡΟΤΕΡΑΙΟΤΗΤΕΣ	*(30):*
ΤΡΟΠΟΠ. ΚΥΡΙΟΥ Δ.Ε.	*(61):*
ΤΜΗΜΑΤ. ΑΙΤΗΣΗΣ	*(62):*
ΕΦΕΥΡΕΤΗΣ	*(72):*1)ΚΟΥΤΡΗΣ ΙΓΝΑΤΙΟΥ ΕΥΑΓΓΕΛΟΣ
ΕΙΔΙΚΟΣ ΠΛΗΡΕΞΟΥΣΙΟΣ	*(74):*
ΑΝΤΙΚΛΗΤΟΣ	*(74):*ΚΟΥΤΡΗΣ ΘΕΟΦΙΛΟΣ Ελευθερίας 22,56123 ΑΜΠΕΛΟΚΗΠΟΙ (ΘΕΣΣΑΛΟΝΙΚΗΣ)
ΤΙΤΛΟΣ ΕΦΕΥΡΕΣΗΣ	***(54):*****ΖΩΝΗ ΥΠΟΣΤΗΡΙΞΗΣ ΘΩΡΑΚΙΚΟΥ ΤΟΙΧΩΜΑΤΟΣ ΔΙΠΛΗΣ ΔΡΑΣΕΩΣ (ΑΚΙΝΗΤΟΠΟΙΗΣΗΣ ΚΑΙ ΣΤΗΡΙΞΗΣ)**

ΠΕΡΙΛΗΨΗ(57)

Ζώνη υποστήριξης Θωρακικού Τοιχώματος διπλής δράσης (ακινητοποίησης και στήριξης) για χρήση μετά από στερνοτομή θωρακοτομή. Φέρει δύο κύριους ιμάντες υποστήριξης (2) με διαφορετικές περιοχές ελαστικότητας: μία περιοχή ακινητοποίησης (7), μη ελαστικήκαι μία περιοχή μόνιμης στήριξης (6), ελαστική, στο μέσον της προηγούμενης μη ελαστικής, ρυθμιζόμενης ως προς την ένταση της στήριξης μέσω αυτοκόλλητων βέλκρων (5) που απομονώνεται με δύο χειρολαβές (3), σε κάθε κύριο ιμάντα στήριξης (1). Η ζώνη περιβάλλει τον θώρακα του ασθενούς και του παρέχει μόνιμη ρυθμιζόμενη στήριξη σε κανονικές συνθήκες. Σε περιπτώσεις έντονου βήχα ή φλεμάτων, ο ασθενής ακινητοποιεί τελείως τον θώρακά του τραβώντας τις χειρολαβές στις δύο άκρες της μη ελαστικής περιοχής της ζώνης. Το πλεονέκτημα αυτής της εφεύρεσης είναι ότι καλύπτει τον ασθενή πλήρως μετά την επέμβαση καθώς μετατρέπεται ανά πάσα στιγμή από ζώνη στήριξης σε ζώνη ακινητοποίησης και το αντίστροφο.

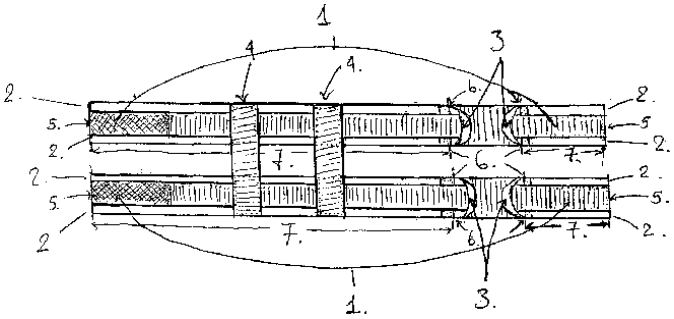

ΑΡΙΘΜΟΣ ΑΙΤΗΣΗΣ Δ.Ε. ***(21):*****20120100335**
ΔΙΕΘΝΗΣ ΤΑΞΙΝΟΜΗΣΗ *(51):IPC8: F24H 1/20*
IPC8: F24H 1/00
IPC8: F24H 9/18
ΚΑΤΑΘΕΤΗΣ *(71):*1)ΜΕΤΑΞΑΣ ΑΝΑΣΤΑΣΙΟΥ ΑΠΟΣΤΟΛΟΣ
Ναυάρχου Βότση 24, 18903 ΑΙΑΝΤΕΙΟ (ΑΤΤΙΚΗΣ), ΕΛΛΑΔΑ
2)ΚΑΡΑΚΩΣΤΑΣ ΧΡΗΣΤΟΥ ΦΙΛΙΠΠΟΣ
Χαρ. Τρικούπη 8, 18901 ΠΑΛΟΥΚΙΑ (ΑΤΤΙΚΗΣ), ΕΛΛΑΔΑ
ΗΜΕΡΟΜ. ΚΑΤΑΘΕΣΗΣ *(22):*26/06/2012
ΣΥΜΒ. ΠΡΟΤΕΡΑΙΟΤΗΤΕΣ *(30):*
ΤΡΟΠΟΠ. ΚΥΡΙΟΥ Δ.Ε. *(61):*
ΤΜΗΜΑΤ. ΑΙΤΗΣΗΣ *(62):*
ΕΦΕΥΡΕΤΗΣ *(72):*1)ΜΕΤΑΞΑΣ ΑΝΑΣΤΑΣΙΟΥ ΑΠΟΣΤΟΛΟΣ
2)ΚΑΡΑΚΩΣΤΑΣ ΧΡΗΣΤΟΥ ΦΙΛΙΠΠΟΣ
ΕΙΔΙΚΟΣ ΠΛΗΡΕΞΟΥΣΙΟΣ *(74):*
ΑΝΤΙΚΛΗΤΟΣ *(74):*
ΤΙΤΛΟΣ ΕΦΕΥΡΕΣΗΣ ***(54):*****ΝΕΟΣ ΥΒΡΙΔΙΚΟΣ ΛΕΒΗΤΑΣ ΘΕΡΜΑΝΣΗΣ**

ΠΕΡΙΛΗΨΗ(57)

Η εφεύρεση αναφέρεται στο σχεδιασμό και στην κατασκευή, νέου υβριδικού λέβητα θέρμανσης (σχέδιο 1) όπου α) θα υπάρχουν τοποθετημένες οι εμβαπτιζόμενες ηλεκτρικές αντιστάσεις (σχέδιο 1) στο (11) και β) στον πίνακα (σχέδιο 2) του νέου λέβητα (σχέδιο 1) όπου θα υπάρχουν οι ηλεκτρολογικές αναμονές και συνδέσεις (σχέδιο 2), ώστε να εφαρμοστεί η καινοτομία. Η ιδέα της κατασκευής του Ν.Υ.Λ.Θ. είναι συνέχεια της προηγούμενης κατάθεσής μας με αριθμό (20120110110) με τίτλο ΥΒΡΙΔΙΚΟΣ ΛΕΒΗΤΑΣ ΘΕΡΜΑΝΣΗΣ καιαφορούσε την μετατροπή του συμβατικού λέβητα σε υβριδικό. Η εφαρμογή της εφεύρεσης παραμένει η ίδια, μόνο που με την νέα πρότασή μας έχουμε ένα νέο είδος λέβητα (σχέδια 1 & 2). Το σημείο τοποθέτησης των εμβαπτιζόμενων αντιστάσεων (11) στο νέο λέβητα(9) εξαρτάται από α) το σχήμα β) του είδους του κράματος γ) του τύπου του λέβητα (μονάδα ή συμβατικός). Η ισχύς (Kw) των εμβαπτιζόμενων ηλεκτρικών αντιστάσεων του λέβητα (9) εξαρτάται από την θερμαντική ικανότητά του. Το προτεινόμενο σημείο για τιςαντιστάσεις (11) είναι το πάνω ή στο εμπρόσθιο τμήμα του λέβητα (9) ώστε να υπάρχει εύκολη πρόσβαση. Ο πίνακας (σχέδιο 2) με την νέα συνδεσμολογία δίνει δυνατότητα ταχτικότερης και ασφαλέστερης εγκατάστασής του. Βλάβες που θα μπορούσαν να παρουσιαστούν είναι η αντικατάσταση της αντιστάσεως (11) κάτι που εύκολα πραγματοποιείται και με μικρό το κόστος αυτής.

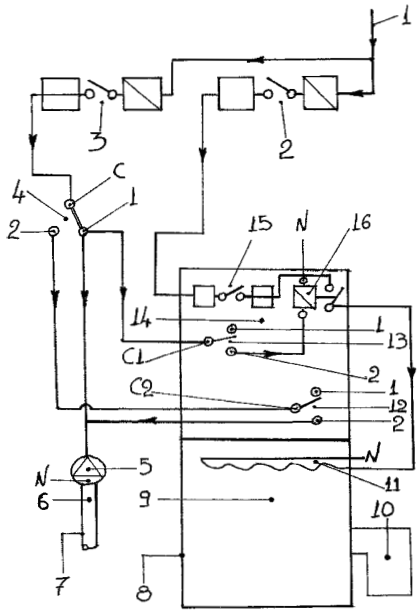

ΑΡΙΘΜΟΣ ΑΙΤΗΣΗΣ Δ.Ε. ***(21):*****20120100338**
ΔΙΕΘΝΗΣ ΤΑΞΙΝΟΜΗΣΗ *(51):IPC8: F03B 17/04*
ΚΑΤΑΘΕΤΗΣ *(71):*1)ΔΑΣΚΑΛΑΚΗΣ ΕΜΜΑΝΟΥΗΛ ΙΩΑΝΝΗΣ
Ηρούς 15, 10442 ΑΘΗΝΑ, ΕΛΛΑΔΑ
ΗΜΕΡΟΜ. ΚΑΤΑΘΕΣΗΣ *(22):*29/06/2012
ΣΥΜΒ. ΠΡΟΤΕΡΑΙΟΤΗΤΕΣ *(30):*
ΤΡΟΠΟΠ. ΚΥΡΙΟΥ Δ.Ε. *(61):*
ΤΜΗΜΑΤ. ΑΙΤΗΣΗΣ *(62):*
ΕΦΕΥΡΕΤΗΣ *(72):*1)ΔΑΣΚΑΛΑΚΗΣ ΕΜΜΑΝΟΥΗΛ ΙΩΑΝΝΗΣ
ΕΙΔΙΚΟΣ ΠΛΗΡΕΞΟΥΣΙΟΣ *(74):*
ΑΝΤΙΚΛΗΤΟΣ *(74):*
ΤΙΤΛΟΣ ΕΦΕΥΡΕΣΗΣ ***(54):*****ΣΥΣΤΗΜΑ ΠΑΡΑΓΩΓΗΣ ΕΝΕΡΓΕΙΑΣ**

ΠΕΡΙΛΗΨΗ(57)

Η εφεύρεση αναφέρεται σε ένα καινοτόμο σύστημα παραγωγής ενέργειας που τροφοδοτείται αξιοποιώντας πρωτογενώς τις δυνάμεις άνωσης. Η κατασκευή τοποθετείται κάθετα μέσα σε υγρό και αποτελείται από τροχήλατους κυλίνδρους που σχηματίζουν δυο κάθετες συστοιχίες πάνω σε μια περίμετρο από ράγες (σχ. 2). Ο έκαστος κύλινδρος (5) συνοδεύεται από δυο μοχλούς (11) που στης άκρες τους, ενσωματώνονται αεροστεγής κάψουλες (13), οι μοχλοί συνδέονται με άρθρωση πύρου και κινούνται πάνω και κάτω στον κάθετο κύλινδρό τους. Στις δύο κάθετες συστοιχίες των κυλίνδρων οι μοχλοί παίρνουν κλίση προς την επιφάνεια (σχ. 7 και 8). Οι κύλινδροι τροχοδρομούνται σε απέναντι αμφίδρομη ροή παίρνοντας αναστροφές στα ημικύκλια του μηχανισμού. Κατά την αναστροφή των κυλίνδρων στα ημικύκλια, οι μοχλοί (11) βρίσκονται αντίθετα από την φυσική τους κλίση. Η δύναμη των εξ αποστάσεων μοχλών που προσφέρεται από την άνωση των κάψουλων (13), συσσωρεύει ενέργεια στον κύλινδρο (5) που τη διατηρεί μέχρι να φτάσει στο επόμενο ημικύκλιο αναστροφής και να τη μεταμορφώσει. Το σύστημα έχει πρακτική εφαρμογή, παράγοντας μεγάλες ποσότητες ενέργειας.

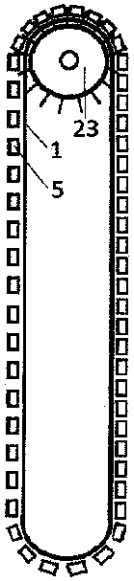

ΑΡΙΘΜΟΣ ΑΙΤΗΣΗΣ Δ.Ε. ***(21):*****20120100339**
ΔΙΕΘΝΗΣ ΤΑΞΙΝΟΜΗΣΗ *(51):IPC8: F41B 5/00*
IPC8: F41B 5/14
IPC8: A01K 81/06
ΚΑΤΑΘΕΤΗΣ *(71):*1)ΖΟΥΡΝΑΤΖΗΣ ΛΑΖΑΡΟΥ ΑΝΔΡΕΑΣ
Μ.Βεζυρόγλου 15, 66100 ΔΡΑΜΑ
(ΔΡΑΜΑΣ), ΕΛΛΑΔΑ
ΗΜΕΡΟΜ. ΚΑΤΑΘΕΣΗΣ *(22):*29/06/2012
ΣΥΜΒ. ΠΡΟΤΕΡΑΙΟΤΗΤΕΣ *(30):*
ΤΡΟΠΟΠ. ΚΥΡΙΟΥ Δ.Ε. *(61):*
ΤΜΗΜΑΤ. ΑΙΤΗΣΗΣ *(62):*
ΕΦΕΥΡΕΤΗΣ *(72):*1)ΖΟΥΡΝΑΤΖΗΣ ΛΑΖΑΡΟΥ ΑΝΔΡΕΑΣ
ΕΙΔΙΚΟΣ ΠΛΗΡΕΞΟΥΣΙΟΣ *(74):*
ΑΝΤΙΚΛΗΤΟΣ *(74):*
ΤΙΤΛΟΣ ΕΦΕΥΡΕΣΗΣ ***(54):*****ΑΕΡΟΒΟΛΟ ΨΑΡΟΝΤΟΥΦΕΚΟ ΜΕ ΑΞΟΝΑ ΚΙΝΗΣΗΣ ΣΥΝΕΧΩΣ ΜΕΤΑΒΑΛΛΟΜΕΝΩΝ ΣΧΕΣΕΩΝ ΤΟΥ ΚΑΜΑΚΙΟΥ**

ΠΕΡΙΛΗΨΗ(57)
Η εφεύρεση αναφέρεται σε μια νέα κατηγορία ψαροντούφεκου που χρησιμοποιεί σύστημα μετάδοσης κίνησης συνεχώς μεταβαλλόμενων σχέσεων Continuously Variable Transmission (C. V. T) για την αποθήκευση ενέργειας και μετάδοσης κίνησης της διάταξης εκτόξευσης (που μπορεί να είναι έμβολο, λάστιχο ή ελατήριο) προς το καμάκι. Το σύστημα μετάδοσης κίνησης των συνεχώς μεταβαλλόμενων σχέσεων το αποτελούν ο άξονας (10) τα τύμπανα περιέλιξης (8-8. 1-9) και τα σχοινιά (4), (11). Για τον διπλασιασμό, τριπλασιασμόκαι τετραπλασιασμό της αποθήκευσης ενέργειας προς την διάταξη εκτόξευσης το σύστημα μετάδοσης κίνησης αποτελείται από τον αντίστοιχο αριθμό αξόνων, τύμπανων περιέλιξης και σχοινιών.

ΑΡΙΘΜΟΣ ΑΙΤΗΣΗΣ Δ.Ε. ***(21):*****20120100340**
ΔΙΕΘΝΗΣ ΤΑΞΙΝΟΜΗΣΗ *(51):IPC8: A47K 10/38*
ΚΑΤΑΘΕΤΗΣ *(71):*1)ΓΕΡΟΥΣΗΣ ΔΗΜΗΤΡΙΟΥ ΚΩΝΣΤΑΝΤΙΝΟΣ
Ανθέων 7Α, 14561 ΚΗΦΙΣΙΑ (ΑΤΤΙΚΗΣ), ΕΛΛΑΔΑ
2)ΓΕΡΟΥΣΗ ΚΩΝΣΤΑΝΤΙΝΟΥ ΑΙΚΑΤΕΡΙΝΗ
Ανθέων 7Α, 14561 ΚΗΦΙΣΙΑ (ΑΤΤΙΚΗΣ), ΕΛΛΑΔΑ
ΗΜΕΡΟΜ. ΚΑΤΑΘΕΣΗΣ *(22):*29/06/2012
ΣΥΜΒ. ΠΡΟΤΕΡΑΙΟΤΗΤΕΣ *(30):*
ΤΡΟΠΟΠ. ΚΥΡΙΟΥ Δ.Ε. *(61):*
ΤΜΗΜΑΤ. ΑΙΤΗΣΗΣ *(62):*
ΕΦΕΥΡΕΤΗΣ *(72):*1)ΓΕΡΟΥΣΗΣ ΔΗΜΗΤΡΙΟΥ ΚΩΝΣΤΑΝΤΙΝΟΣ
2)ΓΕΡΟΥΣΗ ΚΩΝΣΤΑΝΤΙΝΟΥ ΑΙΚΑΤΕΡΙΝΗ
ΕΙΔΙΚΟΣ ΠΛΗΡΕΞΟΥΣΙΟΣ *(74):*
ΑΝΤΙΚΛΗΤΟΣ *(74):*
ΤΙΤΛΟΣ ΕΦΕΥΡΕΣΗΣ ***(54):*****ΔΙΑΝΟΜΕΙΣ ΡΟΛΛΟΥ ΧΑΡΤΙΟΥ Ή ΑΛΛΟΥ ΥΛΙΚΟΥ**

ΠΕΡΙΛΗΨΗ(57)
Τοποθετούνται σε οριζόντιες ή κάθετες επιφάνειες όπως κάτω από τα ντουλάπια κουζίνας ή άλλων χώρων καθώς και σε κάθετες επιφάνειες.

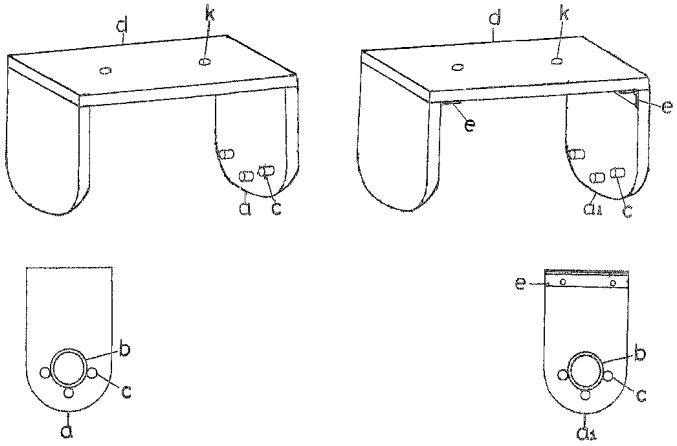

ΑΡΙΘΜΟΣ ΑΙΤΗΣΗΣ Δ.Ε.	***(21):*****20120100379**
ΔΙΕΘΝΗΣ ΤΑΞΙΝΟΜΗΣΗ	*(51):IPC8: B62M 6/40*
ΚΑΤΑΘΕΤΗΣ	*(71):*1)ΚΟΚΟΛΑΚΗΣ ΣΤΥΛΙΑΝΟΣ Δημελά 87, 16674 ΓΛΥΦΑΔΑ (ΑΤΤΙΚΗΣ), ΕΛΛΑΔΑ
ΗΜΕΡΟΜ. ΚΑΤΑΘΕΣΗΣ	*(22):*05/06/2012
ΣΥΜΒ. ΠΡΟΤΕΡΑΙΟΤΗΤΕΣ	*(30):*
ΤΡΟΠΟΠ. ΚΥΡΙΟΥ Δ.Ε.	*(61):*
ΤΜΗΜΑΤ. ΑΙΤΗΣΗΣ	*(62):*
ΕΦΕΥΡΕΤΗΣ	*(72):*1)ΚΟΚΟΛΑΚΗΣ ΣΤΥΛΙΑΝΟΣ
ΕΙΔΙΚΟΣ ΠΛΗΡΕΞΟΥΣΙΟΣ	*(74):*
ΑΝΤΙΚΛΗΤΟΣ	*(74):*
ΤΙΤΛΟΣ ΕΦΕΥΡΕΣΗΣ	***(54):*****ΠΟΔΗΛΑΤΟ ΜΕ ΗΛΕΚΤΡΙΚΗ ΥΠΟΒΟΗΘΗΣΗ ΦΟΡΤΙΖΕΙ ΜΕ ΤΗΝ ΚΙΝΗΣΗ**

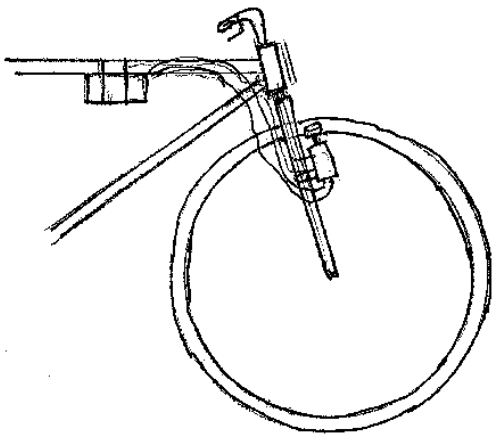

ΠΕΡΙΛΗΨΗ(57)

Φορτίζει με την κίνηση (κατηφόρες). Το μοτέρ 12v 100vv μπλοκάρει στον μπροστινό τροχό σύμφωνα με το Σχ. 1. Η μπαταρία είναι 12v 7AH με ένα διπλό ρελέ δύο θέσεων, συνδέεται με το μοτέρ στη θέση 1. Στη θέση 2 συνδέεται το μοτέρ όταν φορτίζει (στις κατηφόρες) μέσω γέφυρας και ένα λαμπάκι 50w 12v συνδεδεμένο σε σειρά, ελέγχει τη φόρτιση σύμφωνα με το ηλεκτρικό σχέδιο.

1.2 ΕΥΡΕΤΗΡΙΟ ΑΙΤΗΣΕΩΝ Δ.Ε. ΣΥΜΦΩΝΑ ΜΕ ΤΗΝ ΗΜΕΡΟΜΗΝΙΑ ΚΑΤΑΘΕΣΗΣ

ΚΑΤΑΘΕΣΗ (22)	ΚΑΤΑΘΕΤΗΣ (71)	ΤΙΤΛΟΣ ΕΦΕΥΡΕΣΗΣ (54)	ΑΡ. ΑΙΤ. (21)
01/06/2012	ΜΟΥΛΟΠΟΥΛΟΣ ΓΕΩΡΓΙΟΣ	ΜΗΧΑΝΙΣΜΟΣ ΥΔΡΟΠΡΟΩΘΗΣΗΣ ΜΕ ΗΛΕΚΤΡΙΚΟ ΡΕΥΜΑ	20120100301
01/06/2012	ΑΡΓΥΡΗΣ ΝΑΛΜΠΑΝΙΔΗΣ ΑΕ	ΛΕΒΗΤΑΣ ΣΤΕΡΕΩΝ ΚΑΙ ΡΕΥΣΤΩΝ ΚΑΥΣΙΜΩΝ ΜΕ ΠΑΡΟΧΗ ΑΕΡΑ ΣΤΟ ΚΕΝΤΡΟ ΤΗΣ ΦΩΤΙΑΣ	20120100300
05/06/2012	ΚΟΚΟΛΑΚΗΣ ΣΤΥΛΙΑΝΟΣ	ΠΟΔΗΛΑΤΟ ΜΕ ΗΛΕΚΤΡΙΚΗ ΥΠΟΒΟΗΘΗΣΗ ΦΟΡΤΙΖΕΙ ΜΕ ΤΗΝ ΚΙΝΗΣΗ	20120100379
06/06/2012	ΑΓΓΕΛΙΔΗΣ ΠΑΝΑΓΙΩΤΗΣ	ΠΑΛΕΤΑ ΜΕΤΑΦΟΡΑΣ ΚΑΙ ΣΥΝΤΗΡΗΣΗΣ ΖΩΝΤΑΝΩΝ ΟΣΤΡΑΚΟΕΙΔΩΝ, ΚΑΡΚΙΝΟΕΙΔΩΝ ΚΑΙ ΙΧΘΥΩΝ	20120100310
08/06/2012	ΚΟΚΚΙΝΑΚΗΣ ΚΩΝΣΤΑΝΤΙΝΟΣ	ΜΗΧΑΝΙΣΜΟΣ ΠΑΡΑΓΩΓΗΣ ΚΙΝΗΤΙΚΗΣ ΕΝΕΡΓΕΙΑΣ ΜΕ ΑΞΙΟΠΟΙΗΣΗ ΤΗΣ ΑΝΩΣΗΣ	20120100308
08/06/2012	ΖΩΓΚΟΣ ΙΩΑΝΝΗΣ	ΠΡΟΣΤΑΤΕΥΤΙΚΗ ΤΑΙΝΙΑ ΓΙΑ ΑΣΦΑΛΗ ΑΦΑΙΡΕΣΗ ΓΥΨΟΝΑΡΘΗΚΩΝ	20120100309
11/06/2012	ΝΤΟΒΑ ΑΙΚΑΤΕΡΙΝΗ	ΗΔΥΠΟΤΟ ΜΕ ΒΑΣΗ ΤΟ ΤΣΙΠΟΥΡΟ ΚΑΙ ΜΕΘΟΔΟΣ ΠΑΡΑΣΚΕΥΗΣ ΑΥΤΟΥ	20120100311
12/06/2012	ΑΝΩΝΥΜΟΣ ΒΙΟΜΗΧΑΝΙΚΗ-ΕΜΠΟΡΙΚΗ ΚΑΙ ΤΕΧΝΙΚΗ ΕΤΑΙΡΕΙΑ ΚΙΚΕΡΩΝ ΕΛΛΑΣ Α.Β.Ε.Τ.Ε. ΜΕ Δ.Τ. CALPAK ΑΕ	ΣΥΝΘΕΤΟ ΠΕΡΙΒΛΗΜΑ ΗΛΙΑΚΟΥ ΣΥΛΛΕΚΤΗ ΘΕΡΜΑΝΣΗΣ ΝΕΡΟΥ	20120100313
13/06/2012	ΡΟΥΜΠΗΣ ΒΑΣΙΛΕΙΟΣ	ΒΡΥΣΗ ΜΕ ΕΝΣΩΜΑΤΩΜΕΝΟ ΜΗΧΑΝΙΣΜΟ ΑΝΘΡΑΚΩΣΗΣ ΤΟΥ ΝΕΡΟΥ ΚΑΙ ΨΥΞΗΣ ΤΟΥ ΜΕ ΧΡΗΣΗ ΠΑΓΟΤΕΜΑΧΙΩΝ	20120100315
15/06/2012	ΚΑΚΑΒΙΑΣ ΑΘΑΝΑΣΙΟΣ	ΣΥΣΤΗΜΑ ΦΤΕΡΩΤΗΣ ΜΕ ΠΤΕΡΥΓΙΑ ΠΟΥ ΠΕΡΙΣΤΡΕΦΟΝΤΑΙ ΣΥΓΧΡΟΝΩΣ ΓΥΡΩ ΑΠΟ ΤΟΝ ΟΡΙΖΟΝΤΙΟ ΚΑΙ ΤΟΝ ΚΑΘΕΤΟ ΑΞΟΝΑ ΤΟΥΣ	20120100320
18/06/2012	ΒΟΓΓΟΛΗΣ ΚΥΡΙΑΚΟΣ	ΒΡΑΧΙΟΝΑΣ (ΜΠΑΡΑ) ΑΣΦΑΛΕΙΑΣ ΓΙΑ ΣΥΡΟΜΕΝΑ ΚΟΥΦΩΜΑΤΑ	20120100322
20/06/2012	ΜΑΡΙΝΟΣ ΑΝΑΣΤΑΣΙΟΣ	ΥΔΡΑΥΛΩΤΟΣ ΘΕΡΜΑΝΤΗΡΑΣ ΤΖΑΚΙΟΥ	20120100324
22/06/2012	ΚΑΤΣΕΝΗΣ ΚΩΝΣΤΑΝΤΙΝΟΣ	ΜΟΣΧΕΥΜΑ ΦΛΕΒΙΚΗΣ ΑΠΟΚΑΤΑΣΤΑΣΗΣ	20120100329
22/06/2012	ΠΕΤΡΟΠΟΥΛΟΣ ΠΑΝΑΓΙΩΤΗΣ	ΡΟΦΗΜΑ ΠΟΥ ΣΥΝΔΥΑΖΕΙ ΤΟ ΤΣΑΪ ΚΑΙ ΤΑ ΦΥΤΑ ΑΠΟ ΤΑ ΟΠΟΙΑ ΠΡΟΕΡΧΕΤΑΙ ΤΟ ΟΥΖΟ ΧΩΡΙΣ ΑΛΚΟΟΛ ΚΑΙ ΜΕΘΟΔΟΣ ΠΑΡΑΣΚΕΥΗΣ ΤΟΥ	20120100327
22/06/2012	ΚΑΤΣΕΝΗΣ ΚΩΝΣΤΑΝΤΙΝΟΣ	ΓΩΝΙΑΚΟΣ ΕΝΔΟΑΥΛΙΚΟΣ ΝΑΡΘΗΚΑΣ	20120100328
22/06/2012	ΚΑΤΣΕΝΗΣ ΚΩΝΣΤΑΝΤΙΝΟΣ	ΕΝΔΟΑΥΛΙΚΗ ΦΛΕΒΙΚΗ ΒΑΛΒΙΔΑ	20120100330
25/06/2012	ΠΕΤΡΟΠΟΥΛΟΣ ΚΩΝΣΤΑΝΤΙΝΟΣ	ΕΡΓΟΝΟΜΙΚΗ ΛΑΒΗ ΡΑΚΕΤΑΣ (ΤΕΝΙΣ)	20120100331
26/06/2012	ΒΕΛΙΔΗΣ ΘΟΔΩΡΗΣ	ΚΑΛΥΜΜΑ ΦΡΕΑΤΙΟΥ ΑΠΟ ΧΥΤΟΣΙΔΗΡΟ Ή ΣΦΑΙΡΟΕΙΔΗ ΧΥΤΟΣΙΔΗΡΟ ΥΔΡΕΥΣΗΣ ΑΠΟΧΕΤΕΥΣΗΣ ΜΕ ΑΝΤΙΚΛΕΠΤΙΚΗ ΔΙΠΛΗ ΑΡΘΡΩΣΗ ΜΕΝΤΕΣΕ	20120100333
26/06/2012	ΚΑΡΑΚΩΣΤΑΣ ΦΙΛΙΠΠΟΣ ΜΕΤΑΞΑΣ ΑΠΟΣΤΟΛΟΣ	ΝΕΟΣ ΥΒΡΙΔΙΚΟΣ ΛΕΒΗΤΑΣ ΘΕΡΜΑΝΣΗΣ	20120100335
26/06/2012	ΚΟΥΤΡΗΣ ΕΥΑΓΓΕΛΟΣ	ΖΩΝΗ ΥΠΟΣΤΗΡΙΞΗΣ ΘΩΡΑΚΙΚΟΥ ΤΟΙΧΩΜΑΤΟΣ ΔΙΠΛΗΣ ΔΡΑΣΕΩΣ (ΑΚΙΝΗΤΟΠΟΙΗΣΗΣ ΚΑΙ ΣΤΗΡΙΞΗΣ)	20120100334
29/06/2012	ΔΑΣΚΑΛΑΚΗΣ ΙΩΑΝΝΗΣ	ΣΥΣΤΗΜΑ ΠΑΡΑΓΩΓΗΣ ΕΝΕΡΓΕΙΑΣ	20120100338
29/06/2012	ΓΕΡΟΥΣΗΣ ΚΩΝΣΤΑΝΤΙΝΟΣ ΓΕΡΟΥΣΗ ΑΙΚΑΤΕΡΙΝΗ	ΔΙΑΝΟΜΕΙΣ ΡΟΛΛΟΥ ΧΑΡΤΙΟΥ Ή ΑΛΛΟΥ ΥΛΙΚΟΥ	20120100340
29/06/2012	ΖΟΥΡΝΑΤΖΗΣ ΑΝΔΡΕΑΣ	ΑΕΡΟΒΟΛΟ ΨΑΡΟΝΤΟΥΦΕΚΟ ΜΕ ΑΞΟΝΑ ΚΙΝΗΣΗΣ ΣΥΝΕΧΩΣ ΜΕΤΑΒΑΛΛΟΜΕΝΩΝ ΣΧΕΣΕΩΝ ΤΟΥ ΚΑΜΑΚΙΟΥ	20120100339

1.3 ΕΥΡΕΤΗΡΙΟ ΑΙΤΗΣΕΩΝ Δ.Ε. ΣΥΜΦΩΝΑ ΜΕ ΤΗΝ ΑΛΦΑΒΗΤΙΚΗ ΣΕΙΡΑ ΤΩΝ ΚΑΤΑΘΕΤΩΝ

ΚΑΤΑΘΕΤΗΣ (71)	ΤΙΤΛΟΣ ΕΦΕΥΡΕΣΗΣ (54)	ΚΑΤΑΘΕΣΗ (22)	ΑΡ. ΑΙΤ. (21)
ΑΓΓΕΛΙΔΗΣ ΠΑΝΑΓΙΩΤΗΣ	ΠΑΛΕΤΑ ΜΕΤΑΦΟΡΑΣ ΚΑΙ ΣΥΝΤΗΡΗΣΗΣ ΖΩΝΤΑΝΩΝ ΟΣΤΡΑΚΟΕΙΔΩΝ, ΚΑΡΚΙΝΟΕΙΔΩΝ ΚΑΙ ΙΧΘΥΩΝ	06/06/2012	20120100310
ΑΝΩΝΥΜΟΣ ΒΙΟΜΗΧΑΝΙΚΗ-ΕΜΠΟΡΙΚΗ ΚΑΙ ΤΕΧΝΙΚΗ ΕΤΑΙΡΕΙΑ ΚΙΚΕΡΩΝ ΕΛΛΑΣ Α.Β.Ε.Τ.Ε. ΜΕ Δ.Τ. CALPAK ΑΕ	ΣΥΝΘΕΤΟ ΠΕΡΙΒΛΗΜΑ ΗΛΙΑΚΟΥ ΣΥΛΛΕΚΤΗ ΘΕΡΜΑΝΣΗΣ ΝΕΡΟΥ	12/06/2012	20120100313
ΑΡΓΥΡΗΣ ΝΑΛΜΠΑΝΙΔΗΣ ΑΕ	ΛΕΒΗΤΑΣ ΣΤΕΡΕΩΝ ΚΑΙ ΡΕΥΣΤΩΝ ΚΑΥΣΙΜΩΝ ΜΕ ΠΑΡΟΧΗ ΑΕΡΑ ΣΤΟ ΚΕΝΤΡΟ ΤΗΣ ΦΩΤΙΑΣ	01/06/2012	20120100300
ΒΕΛΙΔΗΣ ΘΟΔΩΡΗΣ	ΚΑΛΥΜΜΑ ΦΡΕΑΤΙΟΥ ΑΠΟ ΧΥΤΟΣΙΔΗΡΟ Ή ΣΦΑΙΡΟΕΙΔΗ ΧΥΤΟΣΙΔΗΡΟ ΥΔΡΕΥΣΗΣ ΑΠΟΧΕΤΕΥΣΗΣ ΜΕ ΑΝΤΙΚΛΕΠΤΙΚΗ ΔΙΠΛΗ ΑΡΘΡΩΣΗ ΜΕΝΤΕΣΕ	26/06/2012	20120100333
ΒΟΓΓΟΛΗΣ ΚΥΡΙΑΚΟΣ	ΒΡΑΧΙΟΝΑΣ (ΜΠΑΡΑ) ΑΣΦΑΛΕΙΑΣ ΓΙΑ ΣΥΡΟΜΕΝΑ ΚΟΥΦΩΜΑΤΑ	18/06/2012	20120100322
ΓΕΡΟΥΣΗ ΑΙΚΑΤΕΡΙΝΗ	ΔΙΑΝΟΜΕΙΣ ΡΟΛΛΟΥ ΧΑΡΤΙΟΥ Ή ΑΛΛΟΥ ΥΛΙΚΟΥ	29/06/2012	20120100340
ΓΕΡΟΥΣΗΣ ΚΩΝΣΤΑΝΤΙΝΟΣ	ΔΙΑΝΟΜΕΙΣ ΡΟΛΛΟΥ ΧΑΡΤΙΟΥ Ή ΑΛΛΟΥ ΥΛΙΚΟΥ	29/06/2012	20120100340
ΔΑΣΚΑΛΑΚΗΣ ΙΩΑΝΝΗΣ	ΣΥΣΤΗΜΑ ΠΑΡΑΓΩΓΗΣ ΕΝΕΡΓΕΙΑΣ	29/06/2012	20120100338
ΖΟΥΡΝΑΤΖΗΣ ΑΝΔΡΕΑΣ	ΑΕΡΟΒΟΛΟ ΨΑΡΟΝΤΟΥΦΕΚΟ ΜΕ ΑΞΟΝΑ ΚΙΝΗΣΗΣ ΣΥΝΕΧΩΣ ΜΕΤΑΒΑΛΛΟΜΕΝΩΝ ΣΧΕΣΕΩΝ ΤΟΥ ΚΑΜΑΚΙΟΥ	29/06/2012	20120100339
ΖΩΓΚΟΣ ΙΩΑΝΝΗΣ	ΠΡΟΣΤΑΤΕΥΤΙΚΗ ΤΑΙΝΙΑ ΓΙΑ ΑΣΦΑΛΗ ΑΦΑΙΡΕΣΗ ΓΥΨΟΝΑΡΘΗΚΩΝ	08/06/2012	20120100309
ΚΑΚΑΒΙΑΣ ΑΘΑΝΑΣΙΟΣ	ΣΥΣΤΗΜΑ ΦΤΕΡΩΤΗΣ ΜΕ ΠΤΕΡΥΓΙΑ ΠΟΥ ΠΕΡΙΣΤΡΕΦΟΝΤΑΙ ΣΥΓΧΡΟΝΩΣ ΓΥΡΩ ΑΠΟ ΤΟΝ ΟΡΙΖΟΝΤΙΟ ΚΑΙ ΤΟΝ ΚΑΘΕΤΟ ΑΞΟΝΑ ΤΟΥΣ	15/06/2012	20120100320
ΚΑΡΑΚΩΣΤΑΣ ΦΙΛΙΠΠΟΣ	ΝΕΟΣ ΥΒΡΙΔΙΚΟΣ ΛΕΒΗΤΑΣ ΘΕΡΜΑΝΣΗΣ	26/06/2012	20120100335
ΚΑΤΣΕΝΗΣ ΚΩΝΣΤΑΝΤΙΝΟΣ	ΓΩΝΙΑΚΟΣ ΕΝΔΟΑΥΛΙΚΟΣ ΝΑΡΘΗΚΑΣ	22/06/2012	20120100328
ΚΑΤΣΕΝΗΣ ΚΩΝΣΤΑΝΤΙΝΟΣ	ΜΟΣΧΕΥΜΑ ΦΛΕΒΙΚΗΣ ΑΠΟΚΑΤΑΣΤΑΣΗΣ	22/06/2012	20120100329
ΚΑΤΣΕΝΗΣ ΚΩΝΣΤΑΝΤΙΝΟΣ	ΕΝΔΟΑΥΛΙΚΗ ΦΛΕΒΙΚΗ ΒΑΛΒΙΔΑ	22/06/2012	20120100330
ΚΟΚΚΙΝΑΚΗΣ ΚΩΝΣΤΑΝΤΙΝΟΣ	ΜΗΧΑΝΙΣΜΟΣ ΠΑΡΑΓΩΓΗΣ ΚΙΝΗΤΙΚΗΣ ΕΝΕΡΓΕΙΑΣ ΜΕ ΑΞΙΟΠΟΙΗΣΗ ΤΗΣ ΑΝΩΣΗΣ	08/06/2012	20120100308
ΚΟΚΟΛΑΚΗΣ ΣΤΥΛΙΑΝΟΣ	ΠΟΔΗΛΑΤΟ ΜΕ ΗΛΕΚΤΡΙΚΗ ΥΠΟΒΟΗΘΗΣΗ ΦΟΡΤΙΖΕΙ ΜΕ ΤΗΝ ΚΙΝΗΣΗ	05/06/2012	20120100379
ΚΟΥΤΡΗΣ ΕΥΑΓΓΕΛΟΣ	ΖΩΝΗ ΥΠΟΣΤΗΡΙΞΗΣ ΘΩΡΑΚΙΚΟΥ ΤΟΙΧΩΜΑΤΟΣ ΔΙΠΛΗΣ ΔΡΑΣΕΩΣ (ΑΚΙΝΗΤΟΠΟΙΗΣΗΣ ΚΑΙ ΣΤΗΡΙΞΗΣ)	26/06/2012	20120100334
ΜΑΡΙΝΟΣ ΑΝΑΣΤΑΣΙΟΣ	ΥΔΡΑΥΛΩΤΟΣ ΘΕΡΜΑΝΤΗΡΑΣ ΤΖΑΚΙΟΥ	20/06/2012	20120100324
ΜΕΤΑΞΑΣ ΑΠΟΣΤΟΛΟΣ	ΝΕΟΣ ΥΒΡΙΔΙΚΟΣ ΛΕΒΗΤΑΣ ΘΕΡΜΑΝΣΗΣ	26/06/2012	20120100335
ΜΟΥΛΟΠΟΥΛΟΣ ΓΕΩΡΓΙΟΣ	ΜΗΧΑΝΙΣΜΟΣ ΥΔΡΟΠΡΟΩΘΗΣΗΣ ΜΕ ΗΛΕΚΤΡΙΚΟ ΡΕΥΜΑ	01/06/2012	20120100301
ΝΤΟΒΑ ΑΙΚΑΤΕΡΙΝΗ	ΗΔΥΠΟΤΟ ΜΕ ΒΑΣΗ ΤΟ ΤΣΙΠΟΥΡΟ ΚΑΙ ΜΕΘΟΔΟΣ ΠΑΡΑΣΚΕΥΗΣ ΑΥΤΟΥ	11/06/2012	20120100311
ΠΕΤΡΟΠΟΥΛΟΣ ΚΩΝΣΤΑΝΤΙΝΟΣ	ΕΡΓΟΝΟΜΙΚΗ ΛΑΒΗ ΡΑΚΕΤΑΣ (ΤΕΝΙΣ)	25/06/2012	20120100331
ΠΕΤΡΟΠΟΥΛΟΣ ΠΑΝΑΓΙΩΤΗΣ	ΡΟΦΗΜΑ ΠΟΥ ΣΥΝΔΥΑΖΕΙ ΤΟ ΤΣΑΪ ΚΑΙ ΤΑ ΦΥΤΑ ΑΠΟ ΤΑ ΟΠΟΙΑ ΠΡΟΕΡΧΕΤΑΙ ΤΟ ΟΥΖΟ ΧΩΡΙΣ ΑΛΚΟΟΛ ΚΑΙ ΜΕΘΟΔΟΣ ΠΑΡΑΣΚΕΥΗΣ ΤΟΥ	22/06/2012	20120100327
ΡΟΥΜΠΗΣ ΒΑΣΙΛΕΙΟΣ	ΒΡΥΣΗ ΜΕ ΕΝΣΩΜΑΤΩΜΕΝΟ ΜΗΧΑΝΙΣΜΟ ΑΝΘΡΑΚΩΣΗΣ ΤΟΥ ΝΕΡΟΥ ΚΑΙ ΨΥΞΗΣ ΤΟΥ ΜΕ ΧΡΗΣΗ ΠΑΓΟΤΕΜΑΧΙΩΝ	13/06/2012	20120100315

1.4 ΑΙΤΗΣΕΙΣ ΠΙΣΤΟΠΟΙΗΤΙΚΩΝ ΥΠΟΔΕΙΓΜΑΤΟΣ ΧΡΗΣΙΜΟΤΗΤΑΣ

ΑΡΙΘΜΟΣ ΑΙΤΗΣΗΣ Π.Υ.Χ.(21):**20120200172**

ΚΑΤΑΘΕΤΗΣ *(71):*1)ΦΙΛΙΠΠΙΔΗΣ ΑΘΑΝΑΣΙΟΥ ΜΙΧΑΗΛ
Άνδρου 3, 16672 ΒΑΡΗ (ΑΤΤΙΚΗΣ), ΕΛΛΑΔΑ

ΗΜΕΡΟΜ. ΚΑΤΑΘΕΣΗΣ *(22):*05/06/2012

ΣΥΜΒ. ΠΡΟΤΕΡΑΙΟΤΗΤΕΣ *(30):*

ΕΦΕΥΡΕΤΗΣ *(72):*1)ΦΙΛΙΠΠΙΔΗΣ ΑΘΑΝΑΣΙΟΥ ΜΙΧΑΗΛ

ΕΙΔΙΚΟΣ ΠΛΗΡΕΞΟΥΣΙΟΣ *(74):*

ΑΝΤΙΚΛΗΤΟΣ *(74):*ΖΑΠΡΗ ΔΗΜΗΤΡΑ
Άνδρου 3,16672 ΒΑΡΗ (ΑΤΤΙΚΗΣ)

ΤΙΤΛΟΣ ΕΦΕΥΡΕΣΗΣ ***(54):*****ΘΕΡΜΟΧΩΡΗΤΙΚΟΣ ΜΑΝΔΥΑΣ**

ΠΕΡΙΛΗΨΗ(57)

Η εφεύρεση θερμοχωρητικός μανδύας αναφέρεται στην αύξηση της θερμοχωρητικότητας συνολικά ενός συστήματος διαχείρισης θερμότητας, προκειμένου να ομαλοποιηθεί η λειτουργία του ώστε να αποδίδει με μικρότερες διακυμάνσεις θερμοκρασιών την θερμότητα την οποία διαχειρίζεται. Ο θερμοχωρητικός μανδύας είναι ένας θάλαμος ο οποίος περιβάλλει κατά το δυνατόν την μεγαλύτερη ή και όλη την επιφάνεια του συστήματος της θερμικής διαχείρισης. Εντός αυτού του θαλάμου υπάρχει νερό κατά το μεγαλύτερο μέρος του, μετο υπόλοιπο να αποτελείται από πιθανές προσμίξεις οι οποίες μπορούν να του αυξήσουν περαιτέρω την θερμοχωρητικότητά του. Με την χρήση θερμοχωρητικού μανδύα σε ένα σύστημα διαχείρισης θερμότητας πετυχαίνουμε ομαλότερη απομείωση θερμότητας η οποία με την σειρά της συνεπάγεται εξοικονόμηση ενέργειας.

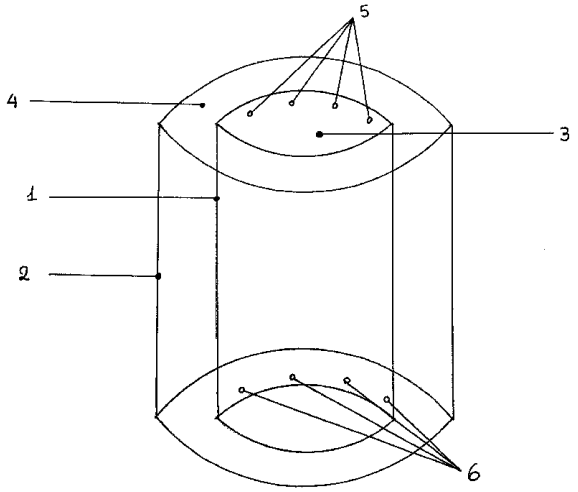

ΑΡΙΘΜΟΣ ΑΙΤΗΣΗΣ Π.Υ.Χ.(21):**20120200180**

ΚΑΤΑΘΕΤΗΣ *(71):*1)ΒΑΣΙΛΕΙΟΣ ΚΑΤΣΟΥΛΑΣ ΤΕΧΝΙΚΗ ΚΑΤΑΣΚΕΥΑΣΤΙΚΗ ΕΠΕ
Παναγίας Ελευθερώτριας 7, 14563 ΚΗΦΙΣΙΑ (ΑΤΤΙΚΗΣ), ΕΛΛΑΔΑ

ΗΜΕΡΟΜ. ΚΑΤΑΘΕΣΗΣ *(22):*18/06/2012

ΣΥΜΒ. ΠΡΟΤΕΡΑΙΟΤΗΤΕΣ *(30):*

ΕΦΕΥΡΕΤΗΣ *(72):*1)ΚΑΤΣΟΥΛΑΣ ΕΥΑΓΓΕΛΟΥ ΒΑΣΙΛΕΙΟΣ

ΕΙΔΙΚΟΣ ΠΛΗΡΕΞΟΥΣΙΟΣ *(74):*

ΑΝΤΙΚΛΗΤΟΣ *(74):*ΚΑΤΣΟΥΛΑ ΧΡΙΣΤΙΝΑ
Πόντου 26,14562 ΚΗΦΙΣΙΑ (ΑΤΤΙΚΗΣ)

ΤΙΤΛΟΣ ΕΦΕΥΡΕΣΗΣ ***(54):*****ΠΡΟΦΙΛ ΑΛΟΥΜΙΝΙΟΥ ΕΙΔΙΚΗΣ ΔΙΑΤΟΜΗΣ**

ΠΕΡΙΛΗΨΗ(57)

Προφίλ αλουμινίου ειδικής διατομής που χαρακτηρίζεται από πολυγωνική διατομή (Σχέδιο Α), η οποία σχηματίζει εσοχές (Σχέδιο Α, 1), μαιάνδρους (Σχέδιο Α, 2) και αυλακώσεις στην πάνω (Σχέδιο Α, 3) και κάτω (Σχέδιο Α, 4) πλευρά της, έχει μεγάλη αντοχή και πολύ μικρό βάρος, άρα προσφέρει οικονομία στην κατασκευή, ευκολία και ταχύτητα στη σύνδεση προκειμένου στην κατασκευή διατάξεων και εφαρμογών. Επιπλέον πλεονέκτημα της ως άνω διατομής (Σχέδιο Α) είναι η σταθερότητα σύνδεσης μεταξύ του εν λόγω προφίλ στις διάφορες εφαρμογές, όπου αυτή απαιτείται, η οποία προκύπτει από τις εσοχές (Σχέδιο Α, 1), τους μαιάνδρους (Σχέδιο Α, 2) και τις αυλακώσεις (Σχέδιο Α 3, 4), που χαρακτηρίζουν τη σχεδίασή της.

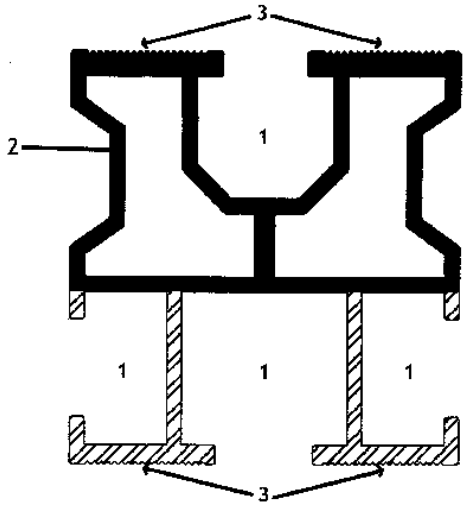

ΑΡΙΘΜΟΣ ΑΙΤΗΣΗΣ Π.Υ.Χ.(21):**20120200181**

ΚΑΤΑΘΕΤΗΣ *(71):*1)ΛΑΓΟΥΔΕΡΗΣ ΚΩΝΣΤΑΝΤΙΝΟΥ ΓΕΩΡΓΙΟΣ
Εξαμίλια, Θέση Κοσμάς, 20100 ΚΟΡΙΝΘΟΣ (ΚΟΡΙΝΘΙΑΣ), ΕΛΛΑΔΑ

ΗΜΕΡΟΜ. ΚΑΤΑΘΕΣΗΣ *(22):*19/06/2012

ΣΥΜΒ. ΠΡΟΤΕΡΑΙΟΤΗΤΕΣ *(30):*

ΕΦΕΥΡΕΤΗΣ *(72):*1)ΛΑΓΟΥΔΕΡΗΣ ΚΩΝΣΤΑΝΤΙΝΟΥ ΓΕΩΡΓΙΟΣ

ΕΙΔΙΚΟΣ ΠΛΗΡΕΞΟΥΣΙΟΣ *(74):*

ΑΝΤΙΚΛΗΤΟΣ *(74):*

ΤΙΤΛΟΣ ΕΦΕΥΡΕΣΗΣ ***(54):*****ΦΟΡΤΙΣΤΗΣ ΚΙΝΗΤΩΝ ΤΗΛΕΦΩΝΩΝ ΠΟΛΛΑΠΛΗΣ ΧΡΗΣΗΣ**

ΠΕΡΙΛΗΨΗ(57)

Ένας φορτιστής κινητών τηλεφώνων πολλαπλής χρήσης, ο οποίος χαρακτηρίζεται από το ότι αποτελείται από δύο αποσπώμενα τμήματα (1) & (2) από τα οποία το τμήμα (1) διαθέτει ρευματολήπτες (3) για την μεταφορά του ηλεκτρικού ρεύματος από την πρίζα στον μετασχηματιστή (4), υποδοχή (5), για την προσαρμογή του τμήματος (2), και διπλή καλωδίωση (6) η μία άκρη της οποίας συνδέεται κατάλληλα με την συσκευή κινητού τηλεφώνου και η άλλη περιελίσσεται σε ζεύγος μεταλλικών ελασμάτων (7) που διαθέτουν επαφές (14), από τα οποία ξεκινούν καλώδια (12) & (13) που καταλήγουν στον μετασχηματιστή (4), και το τμήμα (2) διαθέτει προεξοχή (8) με ζεύγος μεταλλικών ελασμάτων (17) που εισέρχονται στην υποδοχή (5) του τμήματος (1), υποδοχές (9) στις οποίες προσαρμόζονται οι ρευματολήπτες (3) του τμήματος (1) κατά την συνένωσή τους, μετασχηματιστή (10) και ρευματολήπτη (18) ο οποίος συνδέεται με την μπαταρία του οχήματος και καλωδίωση (15) η οποία μεταφέρει το ρεύμα από την μπαταρία του οχήματος στον μετασχηματιστή(10).

ΑΡΙΘΜΟΣ ΑΙΤΗΣΗΣ Π.Υ.Χ.(21):**20120200195**

ΚΑΤΑΘΕΤΗΣ *(71):*1)ΚΑΤΣΑΡΟΣ ΑΝΑΣΤΑΣΙΟΥ ΛΕΩΝΙΔΑΣ
Μακεδονομάχου Πραντούνα 54, 11525 ΑΘΗΝΑ, ΕΛΛΑΔΑ
2)ΣΚΑΠΕΤΗΣ ΣΤΑΥΡΟΥ ΑΝΤΩΝΗΣ
Γ. Πωπ. 1 και Γεωργίου Βλάχου, 11525 ΑΘΗΝΑ, ΕΛΛΑΔΑ

ΗΜΕΡΟΜ. ΚΑΤΑΘΕΣΗΣ *(22):*07/06/2012

ΣΥΜΒ. ΠΡΟΤΕΡΑΙΟΤΗΤΕΣ *(30):*

ΕΦΕΥΡΕΤΗΣ *(72):*2)ΚΑΤΣΑΡΟΣ ΑΝΑΣΤΑΣΙΟΥ ΛΕΩΝΙΔΑΣ
3)ΣΚΑΠΕΤΗΣ ΣΤΑΥΡΟΥ ΑΝΤΩΝΗΣ

ΕΙΔΙΚΟΣ ΠΛΗΡΕΞΟΥΣΙΟΣ *(74):*

ΑΝΤΙΚΛΗΤΟΣ *(74):*

ΤΙΤΛΟΣ ΕΦΕΥΡΕΣΗΣ ***(54):*****ΚΑΔΟΣ ΥΓΙΕΙΝΗΣ ΚΑΘΑΡΙΟΤΗΤΑΣ ΛΟΥΤΡΩΝ WC**

ΠΕΡΙΛΗΨΗ(57)

Ο Κάδος υγιεινής καθαριότητας wc - λουτρών που αποτελείται από ένα κάδο (1), μια θήκη χαρτιού υγείας (2), μια τροχαλία (3), ένα γρανάζι (4), έναν ιμάντα (5), την φραγή χαρτιού (6), ένα στόμιο σακούλας (7), μια σακούλα (8), ένα αισθητήριο γεμίσματος (9), ένα διαχωριστικό κάδου (10), ένα αισθητήριο χαρτιού υγείας (11), ένα χειροκίνητο μπουτόν (12). Το πλεονέκτημα αυτής της εφεύρεσης είναι ότι με τον Κάδο υγιεινής καθαριότητας wc - λουτρών μπορεί άμεσα να γίνεται αυτόματος καθαρισμός υγιεινής του σώματος χωρίς να χρησιμοποιείται το χαρτί υγείας με τα χέρια.

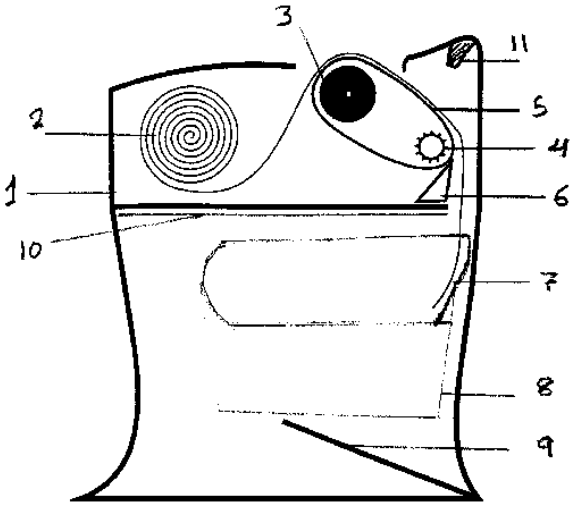

ΑΡΙΘΜΟΣ ΑΙΤΗΣΗΣ Π.Υ.Χ.(21):**20120200198**

ΚΑΤΑΘΕΤΗΣ *(71):*1)ΓΑΡΕΦΑΛΑΚΗΣ ΑΝΤΩΝΙΟΥ ΕΜΜΑΝΟΥΗΛ
Παπαναστασίου 80, 71306 ΗΡΑΚΛΕΙΟ (ΗΡΑΚΛΕΙΟΥ), ΕΛΛΑΔΑ

ΗΜΕΡΟΜ. ΚΑΤΑΘΕΣΗΣ *(22):*26/06/2012

ΣΥΜΒ. ΠΡΟΤΕΡΑΙΟΤΗΤΕΣ *(30):*

ΕΦΕΥΡΕΤΗΣ *(72):*1)ΓΑΡΕΦΑΛΑΚΗΣ ΑΝΤΩΝΙΟΥ ΕΜΜΑΝΟΥΗΛ

ΕΙΔΙΚΟΣ ΠΛΗΡΕΞΟΥΣΙΟΣ *(74):*

ΑΝΤΙΚΛΗΤΟΣ *(74):*

ΤΙΤΛΟΣ ΕΦΕΥΡΕΣΗΣ ***(54):*****ΗΛΙΑΚΟΣ ΘΕΡΜΟΣΙΦΩΝΑΣ ΜΕ ΕΞΟΛΟΚΛΗΡΟΥ ΧΥΤΕΥΣΗ ΑΠΟ ΕΙΔΙΚΟ ΠΛΑΣΤΙΚΟ ΜΟΝΟΜΠΛΟΚ**

ΠΕΡΙΛΗΨΗ(57)

Η περίληψη αναφέρεται στον ηλιακό θερμοσίφωνα που αποτελείται από Τρία βασικά μέρη: Α. Το (boiler) δεξαμενή αποθήκευσης του νερού χρήσης, Β. Το τμήμα συλλογής (οι ηλιακοί συλλέκτες, απορρόφησης της ηλιακής ακτινοβολίας). Τα δύο αυτά μέρη είναι συναρμολογημένα μαζί και συνδέονται με σωληνώσεις, Συνήθως η Δεξαμενή αποθήκευσης του νερού χρήσης και των συλλεκτών που κατασκευάζονται ευρέως στην αγορά είναι χαλύβδινη, γαλβανιζέ, ανοξείδωτη ή από μαύρη λαμαρίνα, Γ. Την βάση στήριξης του ηλιακού θερμοσίφωνα που κατασκευάζεται ευρέως από σίδηρο.

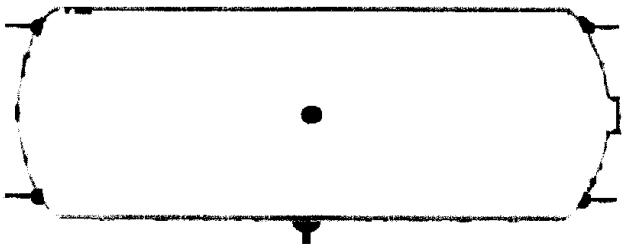

ΑΡΙΘΜΟΣ ΑΙΤΗΣΗΣ Π.Υ.Χ.(21):**20130200014**

ΚΑΤΑΘΕΤΗΣ *(71):*1)ΡΑΠΤΗΣ ΕΛΕΥΘΕΡΙΟΥ ΘΕΟΦΑΝΗΣ
Λευκωσίας 23, Πλατεία Αμερικής, 11253 ΑΘΗΝΑ, ΕΛΛΑΔΑ

ΗΜΕΡΟΜ. ΚΑΤΑΘΕΣΗΣ *(22):*07/06/2012

ΣΥΜΒ. ΠΡΟΤΕΡΑΙΟΤΗΤΕΣ *(30):*

ΕΦΕΥΡΕΤΗΣ *(72):*1)ΡΑΠΤΗΣ ΕΛΕΥΘΕΡΙΟΥ ΘΕΟΦΑΝΗΣ

ΕΙΔΙΚΟΣ ΠΛΗΡΕΞΟΥΣΙΟΣ *(74):*

ΑΝΤΙΚΛΗΤΟΣ *(74):*

ΤΙΤΛΟΣ ΕΦΕΥΡΕΣΗΣ ***(54):*****ΗΛΕΚΤΡΟΠΑΡΑΓΩΓΟΙ ΘΟΛΩΤΟΙ ΗΛΙΟΣΥΛΛΕΚΤΕΣ**

ΠΕΡΙΛΗΨΗ(57)

Η παρούσα εφεύρεση αφορά θολωτή διάταξη από ειδικό πλαστικό ή κρύσταλλο χαλαζία με ιδιότητες οπτικού μέσου εστίασης του προσπίπτοντος ηλιακού φωτός ώστε να μεταδίδεται το μέγιστο δυνατό ποσοστό της εισερχόμενης ενέργειας στην εστία με την οποία βρίσκεται σε άμεση επαφή ειδικό σύστημα μετατροπής θερμικής σε ηλεκτρική ενέργεια, είτε μέσω μηχανής Stirling, είτε μέσω παραγωγής ατμού για την κίνηση ατμοστροβίλου με γεννήτρια επί κοινού άξονος, είτε μέσω θερμιονικού ζεύγους, είτε μέσω θερμιονικής διόδου λυχνίας κενού.

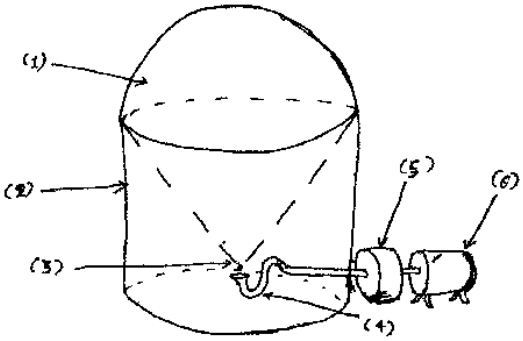

ΑΡΙΘΜΟΣ ΑΙΤΗΣΗΣ Π.Υ.Χ.(21):**20130200077**

ΚΑΤΑΘΕΤΗΣ *(71):*1)ΦΙΛΙΠΠΙΔΗΣ ΑΘΑΝΑΣΙΟΥ ΜΙΧΑΗΛ
Ποσειδώνος 83, 16675 ΓΛΥΦΑΔΑ
(ΑΤΤΙΚΗΣ), ΕΛΛΑΔΑ

ΗΜΕΡΟΜ. ΚΑΤΑΘΕΣΗΣ *(22):*05/06/2012

ΣΥΜΒ. ΠΡΟΤΕΡΑΙΟΤΗΤΕΣ *(30):*

ΕΦΕΥΡΕΤΗΣ *(72):*1)ΦΙΛΙΠΠΙΔΗΣ ΑΘΑΝΑΣΙΟΥ ΜΙΧΑΗΛ

ΕΙΔΙΚΟΣ ΠΛΗΡΕΞΟΥΣΙΟΣ *(74):*

ΑΝΤΙΚΛΗΤΟΣ *(74):*ΖΑΠΡΗ ΔΗΜΗΤΡΑ
Άνδρου 3,16672 ΒΑΡΗ (ΑΤΤΙΚΗΣ)

ΤΙΤΛΟΣ ΕΦΕΥΡΕΣΗΣ ***(54):*****ΗΛΙΑΚΟΣ ΔΙΑΦΟΡΙΚΟΣ ΚΥΚΛΟΦΟΡΗΤΗΣ**

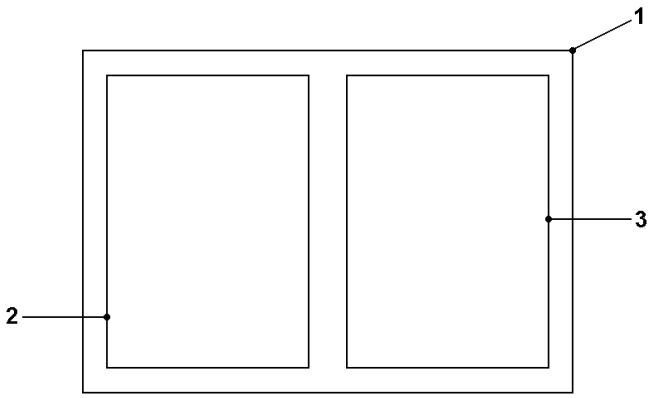

ΠΕΡΙΛΗΨΗ(57)

Η παρούσα εφεύρεση Ηλιακός Διαφορικός Κυκλοφορητής αναφέρεται σε μια κατασκευή η οποία αποτελείται από ένα αδιάβροχο κουτί (1) που εξωτερικά φέρει δύο φωτοβολταϊκά (2, 3) και στο εσωτερικό υπάρχει η διάταξη ρύθμισης ροής του υγρού (4), ένα σύστημα σωληνώσεων ή ένα δοχείο (5) το οποίον παίζει τον ρόλο της προσωρινής δεξαμενής, το εξαεριστικό σύστημα (16) της προηγούμενης δεξαμενής, τον κυκλοφορητή συνεχούς ρεύματος (6), μία ανεπίστροφη βαλβίδα (7) και την βαλβίδα ασφαλείας (8). Σκοπό δε έχει αφού λάβει ηλιακή ακτινοβολία να μεταφέρει όσο το δυνατό περισσότερη ενέργεια, μέσω του υγρού, από μία εγκατάσταση σε μία άλλη.

1.5 ΕΥΡΕΤΗΡΙΟ ΑΙΤΗΣΕΩΝ Π.Υ.Χ. ΣΥΜΦΩΝΑ ΜΕ ΤΗΝ ΗΜΕΡΟΜΗΝΙΑ ΚΑΤΑΘΕΣΗΣ

ΚΑΤΑΘΕΣΗ (22)	ΚΑΤΑΘΕΤΗΣ (71)	ΤΙΤΛΟΣ ΕΦΕΥΡΕΣΗΣ (54)	ΑΡ. ΑΙΤ. (21)
05/06/2012	ΦΙΛΙΠΠΙΔΗΣ ΜΙΧΑΗΛ	ΘΕΡΜΟΧΩΡΗΤΙΚΟΣ ΜΑΝΔΥΑΣ	20120200172
05/06/2012	ΦΙΛΙΠΠΙΔΗΣ ΜΙΧΑΗΛ	ΗΛΙΑΚΟΣ ΔΙΑΦΟΡΙΚΟΣ ΚΥΚΛΟΦΟΡΗΤΗΣ	20130200077
07/06/2012	ΣΚΑΠΕΤΗΣ ΑΝΤΩΝΗΣ ΚΑΤΣΑΡΟΣ ΛΕΩΝΙΔΑΣ	ΚΑΔΟΣ ΥΓΙΕΙΝΗΣ ΚΑΘΑΡΙΟΤΗΤΑΣ ΛΟΥΤΡΩΝ WC	20120200195
07/06/2012	ΡΑΠΤΗΣ ΘΕΟΦΑΝΗΣ	ΗΛΕΚΤΡΟΠΑΡΑΓΩΓΟΙ ΘΟΛΩΤΟΙ ΗΛΙΟΣΥΛΛΕΚΤΕΣ	20130200014
18/06/2012	ΒΑΣΙΛΕΙΟΣ ΚΑΤΣΟΥΛΑΣ ΤΕΧΝΙΚΗ ΚΑΤΑ-ΣΚΕΥΑΣΤΙΚΗ ΕΠΕ	ΠΡΟΦΙΛ ΑΛΟΥΜΙΝΙΟΥ ΕΙΔΙΚΗΣ ΔΙΑΤΟΜΗΣ	20120200180
19/06/2012	ΛΑΓΟΥΔΕΡΗΣ ΓΕΩΡΓΙΟΣ	ΦΟΡΤΙΣΤΗΣ ΚΙΝΗΤΩΝ ΤΗΛΕΦΩΝΩΝ ΠΟΛΛΑΠΛΗΣ ΧΡΗΣΗΣ	20120200181
26/06/2012	ΓΑΡΕΦΑΛΑΚΗΣ ΕΜΜΑΝΟΥΗΛ	ΗΛΙΑΚΟΣ ΘΕΡΜΟΣΙΦΩΝΑΣ ΜΕ ΕΞΟΛΟΚΛΗΡΟΥ ΧΥΤΕΥΣΗ ΑΠΟ ΕΙΔΙΚΟ ΠΛΑΣΤΙΚΟ ΜΟΝΟΜΠΛΟΚ	20120200198

1.6 ΕΥΡΕΤΗΡΙΟ ΑΙΤΗΣΕΩΝ Π.Υ.Χ. ΣΥΜΦΩΝΑ ΜΕ ΤΗΝ ΑΛΦΑΒΗΤΙΚΗ ΣΕΙΡΑ ΤΩΝ ΚΑΤΑΘΕΤΩΝ

ΚΑΤΑΘΕΤΗΣ (71)	ΤΙΤΛΟΣ ΕΦΕΥΡΕΣΗΣ (54)	ΚΑΤΑΘΕΣΗ (22)	ΑΡ. ΑΙΤ. (21)
ΒΑΣΙΛΕΙΟΣ ΚΑΤΣΟΥΛΑΣ ΤΕΧΝΙΚΗ ΚΑΤΑΣΚΕΥΑΣΤΙΚΗ ΕΠΕ	ΠΡΟΦΙΛ ΑΛΟΥΜΙΝΙΟΥ ΕΙΔΙΚΗΣ ΔΙΑΤΟΜΗΣ	18/06/2012	20120200180
ΓΑΡΕΦΑΛΑΚΗΣ ΕΜΜΑΝΟΥΗΛ	ΟΙΚΟΛΟΓΙΚΟΣ ΗΛΙΑΚΟΣ ΘΕΡΜΟΣΙΦΩΝΑΣ ΣΕ ΜΟΝΟΜΠΛΟΚ ΠΛΑΣΤΙΚΗΣ ΕΓΧΥΣΗΣ	26/06/2012	20120200198
ΚΑΤΣΑΡΟΣ ΛΕΩΝΙΔΑΣ	ΚΑΔΟΣ ΥΓΙΕΙΝΗΣ ΚΑΘΑΡΙΟΤΗΤΑΣ ΛΟΥΤΡΩΝ WC	07/06/2012	20120200195
ΛΑΓΟΥΔΕΡΗΣ ΓΕΩΡΓΙΟΣ	ΦΟΡΤΙΣΤΗΣ ΚΙΝΗΤΩΝ ΤΗΛΕΦΩΝΩΝ ΠΟΛΛΑΠΛΗΣ ΧΡΗΣΗΣ	19/06/2012	20120200181
ΡΑΠΤΗΣ ΘΕΟΦΑΝΗΣ	ΗΛΕΚΤΡΟΠΑΡΑΓΩΓΟΙ ΘΟΛΩΤΟΙ ΗΛΙΟΣΥΛΛΕΚΤΕΣ	07/06/2012	20130200014
ΣΚΑΠΕΤΗΣ ΑΝΤΩΝΗΣ	ΚΑΔΟΣ ΥΓΙΕΙΝΗΣ ΚΑΘΑΡΙΟΤΗΤΑΣ ΛΟΥΤΡΩΝ WC	07/06/2012	20120200195
ΦΙΛΙΠΠΙΔΗΣ ΜΙΧΑΗΛ	ΘΕΡΜΟΧΩΡΗΤΙΚΟΣ ΜΑΝΔΥΑΣ	05/06/2012	20120200172
ΦΙΛΙΠΠΙΔΗΣ ΜΙΧΑΗΛ	ΗΛΙΑΚΟΣ ΔΙΑΦΟΡΙΚΟΣ ΚΥΚΛΟΦΟΡΗΤΗΣ	05/06/2012	20130200077

1.7 ΑΙΤΗΣΕΙΣ ΣΥΜΠΛΗΡΩΜΑΤΙΚΩΝ ΠΙΣΤΟΠΟΙΗΤΙΚΩΝ ΠΡΟΣΤΑΣΙΑΣ ΓΙΑ ΦΑΡΜΑΚΑ

ΑΡΙΘΜΟΣ ΑΙΤΗΣΗΣ ΣΠΠΦ	***(21):* 20130800037**
ΗΜΕΡΟΜ. ΚΑΤΑΘΕΣΗΣ	*(22):* 14/08/2013
ΑΙΤΩΝ	*(71):* 1)AMGEN INC. Amgen Center, One Amgen Center Drive, Thousand Oaks, CA 91320-1789, ΗΝΩΜΕΝΕΣ ΠΟΛΙΤΕΙΕΣ ΤΗΣ ΑΜΕΡΙΚΗΣ
ΤΙΤΛΟΣ ΕΦΕΥΡΕΣΗΣ	***(54):* ΣΥΝΘΕΣΕΙΣ ΚΑΙ ΜΕΘΟΔΟΙ ΑΝΑΛΟΓΩΝ G-CSF**
ΑΡΙΘΜΟΣ ΚΥΡΙΟΥ Δ.Ε./Ε.Δ.Ε.	*(68):* 3078399
ΠΡΟΣΔΙΟΡΙΣΜΟΣ ΠΡΟΪΟΝΤΟΣ	*(95):* LIPEGFILGRASTIM
ΑΡΙΘ./ΗΜΕΡ. ΙΣΧΥΟΥΣΑΣ ΑΔΕΙΑΣ ΚΥΚΛΟΦΟΡΙΑΣ ΣΤΗΝ ΕΛΛΑΔΑ	*(92):* Ε.Ε.(2013)4941/25-07-2013
ΑΡΙΘ./ΗΜΕΡ. ΠΡΩΤΗΣ ΑΔΕΙΑΣ ΚΥΚΛΟΦΟΡΙΑΣ ΣΤΗΝ ΑΓΟΡΑ ΤΗΣ ΕΥΡΩΠΑΪΚΗΣ ΚΟΙΝΟΤΗΤΑΣ	*(93):* —
ΕΙΔΙΚΟΣ ΠΛΗΡΕΞΟΥΣΙΟΣ	*(74):* ΠΑΠΑΚΩΝΣΤΑΝΤΙΝΟΥ ΕΛΕΝΗ Κουμπάρη 2, 10674 ΑΘΗΝΑ
ΑΝΤΙΚΛΗΤΟΣ	*(74):* ΠΑΠΑΚΩΝΣΤΑΝΤΙΝΟΥ ΕΛΕΝΗ Κουμπάρη 2,10674 ΑΘΗΝΑ

1.8 ΕΥΡΕΤΗΡΙΟ ΑΙΤΗΣΕΩΝ Σ.Π.Π.Φ. ΣΥΜΦΩΝΑ ΜΕ ΤΗΝ ΗΜΕΡΟΜΗΝΙΑ ΚΑΤΑΘΕΣΗΣ

ΚΑΤΑΘΕΣΗ (22)	**ΚΑΤΑΘΕΤΗΣ (71)**	**ΤΙΤΛΟΣ ΕΦΕΥΡΕΣΗΣ (54)**	**ΑΡ. ΑΙΤ. (21)**
14/08/2013	AMGEN INC.	ΣΥΝΘΕΣΕΙΣ ΚΑΙ ΜΕΘΟΔΟΙ ΑΝΑΛΟΓΩΝ G-CSF	20130800037

1.9 ΕΥΡΕΤΗΡΙΟ ΑΙΤΗΣΕΩΝ Σ.Π.Π.Φ. ΣΥΜΦΩΝΑ ΜΕ ΤΗΝ ΑΛΦΑΒΗΤΙΚΗ ΣΕΙΡΑ ΤΩΝ ΑΙΤΟΥΝΤΩΝ

ΚΑΤΑΘΕΤΗΣ (71)	**ΤΙΤΛΟΣ ΕΦΕΥΡΕΣΗΣ (54)**	**ΚΑΤΑΘΕΣΗ (22)**	**ΑΡ. ΑΙΤ. (21)**
AMGEN INC.	ΣΥΝΘΕΣΕΙΣ ΚΑΙ ΜΕΘΟΔΟΙ ΑΝΑΛΟΓΩΝ G-CSF	14/08/2013	20130800037

1.10 ΑΙΤΗΣΕΙΣ ΣΥΜΠΛΗΡΩΜΑΤΙΚΩΝ ΠΙΣΤΟΠΟΙΗΤΙΚΩΝ ΠΡΟΣΤΑΣΙΑΣ ΓΙΑ ΦΥΤΟΠΡΟΣΤΑΤΕΥΤΙΚΑ ΠΡΟΪΟΝΤΑ

Ο Υ Δ Ε Μ Ι Α

1.11 ΕΥΡΕΤΗΡΙΟ ΑΙΤΗΣΕΩΝ Σ.Π.Π.Φ.Π. ΣΥΜΦΩΝΑ ΜΕ ΤΗΝ ΗΜΕΡΟΜΗΝΙΑ ΚΑΤΑΘΕΣΗΣ

Δ Ε Ν Υ Π Α Ρ Χ Ε Ι Δ Η Μ Ο Σ Ι Ε Υ Σ Η

1.12 ΕΥΡΕΤΗΡΙΟ ΑΙΤΗΣΕΩΝ Σ.Π.Π.Φ.Π. ΣΥΜΦΩΝΑ ΜΕ ΤΗΝ ΑΛΦΑΒΗΤΙΚΗ ΣΕΙΡΑ ΤΩΝ ΑΙΤΟΥΝΤΩΝ

Δ Ε Ν Υ Π Α Ρ Χ Ε Ι Δ Η Μ Ο Σ Ι Ε Υ Σ Η

Κ Ε Φ Α Λ Α Ι Ο 2
ΔΙΠΛΩΜΑΤΑ ΕΥΡΕΣΙΤΕΧΝΙΑΣ , ΠΙΣΤΟΠΟΙΗΤΙΚΑ ΥΠΟΔΕΙΓΜΑΤΟΣ ΧΡΗΣΙΜΟΤΗΤΑΣ ΚΑΙ ΣΥΜΠΛΗΡΩΜΑΤΙΚΑ ΠΙΣΤΟΠΟΙΗΤΙΚΑ ΠΡΟΣΤΑΣΙΑΣ

2.1 ΔΙΠΛΩΜΑΤΑ ΕΥΡΕΣΙΤΕΧΝΙΑΣ

ΑΡΙΘΜΟΣ Δ.Ε. ***(11):*****1008048**
ΑΡΙΘΜΟΣ ΑΙΤΗΣΗΣ Δ.Ε. *(21):*20120100108
ΔΙΕΘΝΗΣ ΤΑΞΙΝΟΜΗΣΗ *(51):IPC8: F24B 1/188*
IPC8: F28D 21/00
ΔΙΚΑΙΟΥΧΟΣ *(73):*1)ΠΟΙΜΕΝΙΔΗΣ ΚΩΝΣΤΑΝΤΙΝΟΥ ΑΝΔΡΕΑΣ
Βεργίνας 4,38221 ΒΟΛΟΣ (ΜΑΓΝΗΣΙΑΣ), ΕΛΛΑΔΑ
ΗΜΕΡΟΜ. ΚΑΤΑΘΕΣΗΣ *(22):*23/02/2012
ΗΜΕΡΟΜ. ΑΠΟΝΟΜΗΣ *(47):*03/12/2013
ΣΥΜΒ. ΠΡΟΤΕΡΑΙΟΤΗΤΕΣ *(30):*
ΤΡΟΠΟΠ. ΚΥΡΙΟΥ Δ.Ε. *(61):*
ΕΦΕΥΡΕΤΗΣ *(72):*1)ΠΟΙΜΕΝΙΔΗΣ ΚΩΝΣΤΑΝΤΙΝΟΥ ΑΝΔΡΕΑΣ
ΕΙΔΙΚΟΣ ΠΛΗΡΕΞΟΥΣΙΟΣ *(74):*
ΑΝΤΙΚΛΗΤΟΣ *(74):*ΠΟΙΜΕΝΙΔΟΥ ΔΑΝΑΗ
Μητροπολίτου Γρηγορίου 65,38334 ΒΟΛΟΣ (ΜΑΓΝΗΣΙΑΣ)
ΤΙΤΛΟΣ ΕΦΕΥΡΕΣΗΣ ***(54):*****ΣΥΣΤΗΜΑ ΘΕΡΜΑΝΣΗΣ ΜΕ ΖΕΣΤΟ ΑΕΡΑ ΑΠΟ ΤΑ ΚΑΥΣΑΕΡΙΑ ΤΖΑΚΙΟΥ Ή ΘΑΛΑΜΟΥ ΚΑΥΣΗΣ**

ΠΕΡΙΛΗΨΗ(57)
Η εφεύρεση είναι ένα αυτοματοποιημένο σύστημα θέρμανσης με ζεστό αέρα από την εκμετάλλευση της θερμότητας των καυσαερίων τζακιού ή θαλάμου καύσης. Μέσω ενός εναλλάκτη σε σχήμα καμινάδας με σωληνωτούς καυσαεριαυλούς θερμαίνεται ο αέρας του χώρου που διοχετεύεται από τον ανεμιστήρα στο δοχείο του. Ο ανεμιστήρας ελέγχεται από μία διάταξη που ακολουθεί τις θερμοκρασίες της μεταβλητής καύσης ανακτώντας την απορριπτόμενη θερμότητα. Ο εναλλάκτης με τα διάφορα μέρη του είναι έτσι σχεδιασμένος ώστε να λύνει ακόμη και υπάρχοντα προβλήματα ελκυσμού παράγοντας μέγιστο θερμικό αποτέλεσμα ενώ ταυτόχρονα δίνει την δυνατότητα βελτίωσης του βαθμού απόδοσης της καύσης. Δίνει λύση στην εκμετάλλευση της απορριπτόμενης θερμότητας κάθε τύπου τζακιού ή άλλου θαλάμου καύσης τοποθετούμενο εύκολα σε κάθε τύπο καμινάδας μετατρέποντας το τζάκι ή όπου αλλού συνδεθεί σε ένα σύνολο υψηλού βαθμού απόδοσης. Μπορεί να συνδεθεί σε δίκτυο αεραγωγών και να θερμάνει απομακρυσμένους χώρους.

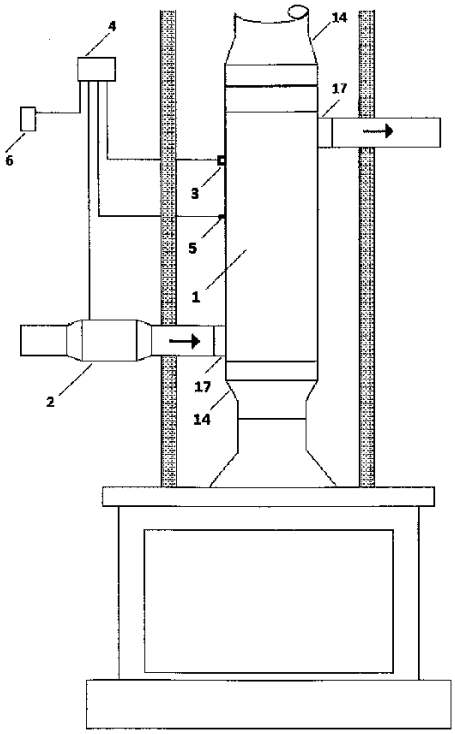

ΑΡΙΘΜΟΣ Δ.Ε. ***(11):*****1008049**
ΑΡΙΘΜΟΣ ΑΙΤΗΣΗΣ Δ.Ε. *(21):*20120100385
ΔΙΕΘΝΗΣ ΤΑΞΙΝΟΜΗΣΗ *(51):IPC8: G06K 9/00*
IPC8: G01B 11/22
IPC8: G01B 11/14
ΔΙΚΑΙΟΥΧΟΣ *(73):*1)ΧΑΤΖΗΠΑΝΤΕΛΗΣ ΠΑΝΤΕΛΗ ΘΕΟΔΩΡΟΣ
Αν. Μάντακα 75, Παχιανά,73136 ΧΑΝΙΑ (ΧΑΝΙΩΝ), ΕΛΛΑΔΑ
ΗΜΕΡΟΜ. ΚΑΤΑΘΕΣΗΣ *(22):*19/07/2012
ΗΜΕΡΟΜ. ΑΠΟΝΟΜΗΣ *(47):*03/12/2013
ΣΥΜΒ. ΠΡΟΤΕΡΑΙΟΤΗΤΕΣ *(30):*
ΤΡΟΠΟΠ. ΚΥΡΙΟΥ Δ.Ε. *(61):*
ΕΦΕΥΡΕΤΗΣ *(72):*1)ΧΑΤΖΗΠΑΝΤΕΛΗΣ ΠΑΝΤΕΛΗ ΘΕΟΔΩΡΟΣ
ΕΙΔΙΚΟΣ ΠΛΗΡΕΞΟΥΣΙΟΣ *(74):*
ΑΝΤΙΚΛΗΤΟΣ *(74):*
ΤΙΤΛΟΣ ΕΦΕΥΡΕΣΗΣ ***(54):*****ΣΥΣΤΗΜΑ ΑΝΑΓΝΩΡΙΣΗΣ -ΑΝΙΧΝΕΥΣΗΣ -ΕΝΤΟΠΙΣΜΟΥ ΚΑΙ ΕΝΗΜΕΡΩΣΗΣ**

ΠΕΡΙΛΗΨΗ(57)
Σύστημα αναγνώρισης, ανίχνευσης, εντοπισμού και ενημέρωσης το οποίο έχει την δυνατότητα να αναγνωρίζει την ταυτότητα των αντικειμένων, όντων, στοιχείων που υπάρχουν ή μεταβάλουν με οποιονδήποτε τρόπο τον χώρο τον οποίο ελέγχει, διέρχεται, διερευνά ήεποπτεύει και συμπεριλαμβάνει, κάμερα φωτογράφησης, καταγραφής, κάμερα η οποία έχει την δυνατότητα να μετατρέψει σε σχέδιο ή ανάγλυφο τις φωτογραφίες ή τις εικόνες που δημιουργεί, συσκευή η οποία έχει την δυνατότητα να σαρώσει χώρο με ακτίνες, ήχο, υπέρηχο και από τις πληροφορίες που λαμβάνει να δημιουργήσει σχέδιο ή ανάγλυφο, συσκευή η οποία μετατρέπει σε ανάγλυφο τις φωτογραφίες, τις εικόνες, το σχέδιο από τις κάμερες ή το σχέδιο που δημιουργήθηκε από την σάρωση χώρου με ακτίνες, ήχους, υπέρηχους, συσκευή η οποία σαρώνει το ανάγλυφο με ακτίνες, ήχους, υπέρηχους, δημιουργεί το περίγραμμα, σχήμα των ειδώλων που προκύπτουν από την ανάγλυφη παράσταση των αντικειμένων, όντων, στοιχείων και μετράει τις διαστάσεις του σχήματος, περιγράμματος και το βάθος και τις αποστάσεις των σημείων σε κάθε ένα από τα είδωλα που αποτελούν το ανάγλυφο, συσκευή μέτρησης της ταχύτητας με την οποία μετακινούνται στον χώρο τα αντικείμενα, όντα, στοιχεία, συσκευή η οποία αναλύει και συνθέτει τις πληροφορίες που προκύπτουν από την μορφή του σχήματος, περιγράμματος, τις διαστάσεις του σχήματος, περιγράμματος, το βάθος και τις αποστάσεις των σημείων που συνθέτουν την μορφή κάθε ειδώλου της ανάγλυφης απεικόνισης, την ταχύτητα με την οποία μετακινούνται στον χώρο τα είδωλα, μορφοποιεί τα σχήματα και αναγνωρίζει την ταυτότητα των αντικειμένων, όντων, στοιχείων. Το πλεονέκτημα αυτού του συστήματος είναι ότι μας παρέχει την δυνατότητα να ενημερωνόμαστε για την πραγματική ταυτότητα των αντικειμένων, όντων, στοιχείων που υπάρχουν ή μεταβάλουν τον χώρο στον οποίο χρησιμοποιείται, γεγονός που μας επιτρέπει να επιλέξουμε τον κατάλληλο τρόπο και τα κατάλληλα μέσα για να ενεργήσουμε ή να αντιδράσουμε.

ΑΡΙΘΜΟΣ Δ.Ε.	***(11):*****1008050**
ΑΡΙΘΜΟΣ ΑΙΤΗΣΗΣ Δ.Ε.	*(21):*20120100498
ΔΙΕΘΝΗΣ ΤΑΞΙΝΟΜΗΣΗ	*(51):IPC8: C12N 11/02*
ΔΙΚΑΙΟΥΧΟΣ	*(73):*1)ΠΑΡΑΓΩΓΗ ΕΙΔΩΝ ΖΑΧΑΡΟΠΛΑΣΤΙΚΗΣ ΠΑΓΩΤΟΥ Α.Β.Ε. με δ.τ. "ΑΧΑΙΚΟ ΕΝΤΕΛΒΑΙΣ ΑΒΕΕ" (κατά ποσοστό 33%) Ιτέων 89,26333 ΠΑΤΡΑ (ΑΧΑΪΑΣ), ΕΛΛΑΔΑ 2)ΠΑΝΑΣ ΝΙΚΟΛΑΟΥ ΠΑΝΑΓΙΩΤΗΣ (κατά ποσοστό 34%) Ρήγα Φεραίου 107,26221 ΠΑΤΡΑ (ΑΧΑΙΑΣ), ΕΛΛΑΔΑ 3)ΚΟΥΡΚΟΥΤΑΣ ΧΑΡΑΛΑΜΠΟΥ ΙΩΑΝΝΗΣ (κατά ποσοστό 33%) Τ.Θ. 1608, Παλαγία,68100 ΑΛΕΞΑΝΔΡΟΥΠΟΛΗ (ΕΒΡΟΥ), ΕΛΛΑΔΑ
ΗΜΕΡΟΜ. ΚΑΤΑΘΕΣΗΣ	*(22):*05/10/2012
ΗΜΕΡΟΜ. ΑΠΟΝΟΜΗΣ	*(47):*03/12/2013
ΣΥΜΒ. ΠΡΟΤΕΡΑΙΟΤΗΤΕΣ	*(30):*
ΤΡΟΠΟΠ. ΚΥΡΙΟΥ Δ.Ε.	*(61):*
ΕΦΕΥΡΕΤΗΣ	*(72):*1)ΠΑΝΑΣ ΝΙΚΟΛΑΟΥ ΠΑΝΑΓΙΩΤΗΣ 2)ΚΟΥΡΚΟΥΤΑΣ ΧΑΡΑΛΑΜΠΟΥ ΙΩΑΝΝΗΣ 3)ΜΙΧΑΛΟΠΟΥΛΟΣ ΓΕΩΡΓΙΟΥ ΙΩΑΝΝΗΣ
ΕΙΔΙΚΟΣ ΠΛΗΡΕΞΟΥΣΙΟΣ	*(74):*
ΑΝΤΙΚΛΗΤΟΣ	*(74):*ΠΑΝΑΣ ΠΑΝΑΓΙΩΤΗΣ Ιτέων 89,26333 ΠΑΤΡΑ (ΑΧΑΪΑΣ)
ΤΙΤΛΟΣ ΕΦΕΥΡΕΣΗΣ	***(54):*****ΒΙΟΜΗΧΑΝΙΚΗ ΧΡΗΣΗ ΓΑΛΑΚΤΙΚΩΝ ΒΑΚΤΗΡΙΩΝ ΑΚΙΝΗΤΟΠΟΙΗΜΕΝΩΝ ΣΕ ΞΗΡΟΥΣ ΚΑΡΠΟΥΣ Ή ΣΕ ΠΡΟΪΟΝΤΑ ΖΑΧΑΡΟΠΛΑΣΤΙΚΗΣ ΣΕ ΥΓΡΗ Ή ΞΗΡΗ ΚΑΤΑΣΤΑΣΗ ΣΤΗΝ ΠΑΡΑΓΩΓΗ ΠΡΟΒΙΟΤΙΚΟΥ ΠΑΓΩΤΟΥ**

ΠΕΡΙΛΗΨΗ(57)

Υγρά ή και λυοφιλιωμένα ή και θερμικά αποξηραμένα ακινητοποιημένα προβιοτικά γαλακτικά βακτήρια σε ξηρούς καρπούς, όπως φιστίκι, αμύγδαλο, κλπ (ολόκληρα ή κομμάτια, νωπά ή αποξηραμένα) ή σε προϊόντα ζαχαροπλαστικής, όπως μπισκότο (ολόκληρα ή κομμάτια) ή συνδυασμός αυτών, χρησιμοποιούνται στην βιομηχανική - βιοτεχνική παρασκευή προβιοτικού παγωτού (οποιουδήποτε τύπου), για ενίσχυση της λειτουργικής και ευεργετικής δράσης του προϊόντος και βελτίωση των θρεπτικών συστατικών.

ΑΡΙΘΜΟΣ Δ.Ε.	***(11):*****1008051**
ΑΡΙΘΜΟΣ ΑΙΤΗΣΗΣ Δ.Ε.	*(21):*20120100581
ΔΙΕΘΝΗΣ ΤΑΞΙΝΟΜΗΣΗ	*(51):IPC8: A46B 15/00*
ΔΙΚΑΙΟΥΧΟΣ	*(73):*1)ΠΑΓΚΑΛΟΣ ΣΤΕΡΓΙΟΥ ΜΑΚΕΔΟΣ Ι.Φωκά 64,11142 ΑΘΗΝΑ, ΕΛΛΑΔΑ
ΗΜΕΡΟΜ. ΚΑΤΑΘΕΣΗΣ	*(22):*19/11/2012
ΗΜΕΡΟΜ. ΑΠΟΝΟΜΗΣ	*(47):*03/12/2013
ΣΥΜΒ. ΠΡΟΤΕΡΑΙΟΤΗΤΕΣ	*(30):*
ΤΡΟΠΟΠ. ΚΥΡΙΟΥ Δ.Ε.	*(61):*
ΕΦΕΥΡΕΤΗΣ	*(72):*1)ΠΑΓΚΑΛΟΣ ΣΤΕΡΓΙΟΥ ΜΑΚΕΔΟΣ
ΕΙΔΙΚΟΣ ΠΛΗΡΕΞΟΥΣΙΟΣ	*(74):*
ΑΝΤΙΚΛΗΤΟΣ	*(74):*
ΤΙΤΛΟΣ ΕΦΕΥΡΕΣΗΣ	***(54):*****ΕΙΔΙΚΟΣ ΚΑΘΡΕΦΤΗΣ ΕΛΕΓΧΟΥ ΟΔΟΝΤΩΝ ΚΑΙ ΣΤΟΜΑΤΙΚΗΣ ΚΟΙΛΟΤΗΤΑΣ**

ΠΕΡΙΛΗΨΗ(57)

Η οδοντόβουρτσα με ενσωματωμένο καθρέφτη αποτελείται από δύο ξεχωριστά αντικείμενα, οδοντόβουρτσα και καθρέφτη που γίνονται ένα νέο. Με το νέο αντικείμενο που έχει καθρέφτη παροτρύνεται ο χρήστης να ελέγχει τα δόντια και το στόμα του. Το πλεονέκτημααυτής της εφεύρεσης είναι ότι με τη συχνή παρακολούθηση ελέγχουμε την υγεία δοντιών και στόματος, προλαμβάνοντας βλάβη της υγείας τους, σχέδιο 1. Πλεονέκτημα δε του ξεχωριστού αντικειμένου που αναπαρίσταται στο σχέδιο 2, είναι ο έλεγχος δοντιών και στόματος ανά πάσαν στιγμήν. Χαρακτηρίζεται δε απολύτως συγγενές με την κύρια αξίωση του σχεδίου 1, οπότε αποτελεί εξαρτημένη αξίωση, σχέδιο 2.

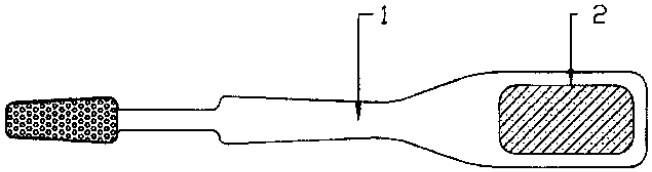

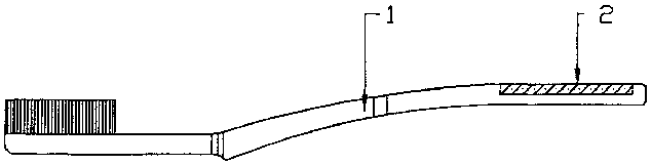

ΑΡΙΘΜΟΣ Δ.Ε. ***(11):*****1008052**
ΑΡΙΘΜΟΣ ΑΙΤΗΣΗΣ Δ.Ε. *(21):*20130100023
ΔΙΕΘΝΗΣ ΤΑΞΙΝΟΜΗΣΗ *(51):IPC8: F21S 11/00*
IPC8: E04D 13/03
ΔΙΚΑΙΟΥΧΟΣ *(73):*1)ΒΟΓΔΟΣ ΔΗΜΗΤΡΙΟΥ ΚΩΝΣΤΑΝΤΙΝΟΣ
Ρήγα Φεραίου 16,55134 ΚΑΛΑΜΑΡΙΑ (ΘΕΣΣΑΛΟΝΙΚΗΣ), ΕΛΛΑΔΑ
ΗΜΕΡΟΜ. ΚΑΤΑΘΕΣΗΣ *(22):*17/01/2013
ΗΜΕΡΟΜ. ΑΠΟΝΟΜΗΣ *(47):*03/12/2013
ΣΥΜΒ. ΠΡΟΤΕΡΑΙΟΤΗΤΕΣ *(30):*
ΤΡΟΠΟΠ. ΚΥΡΙΟΥ Δ.Ε. *(61):*
ΕΦΕΥΡΕΤΗΣ *(72):*1)ΒΟΓΔΟΣ ΔΗΜΗΤΡΙΟΥ ΚΩΝΣΤΑΝΤΙΝΟΣ
ΕΙΔΙΚΟΣ ΠΛΗΡΕΞΟΥΣΙΟΣ *(74):*ΠΕΡΙΒΟΛΑΡΗΣ ΠΑΝΑΓΙΩΤΗΣ
Ρήγα Φεραίου 149, 26221 ΠΑΤΡΑ (ΑΧΑΪΑΣ)
ΑΝΤΙΚΛΗΤΟΣ *(74):*ΝΕΖΕΡΙΤΗΣ ΚΩΝΣΤΑΝΤΙΝΟΣ
Σταδίου 39,10559 ΑΘΗΝΑ
ΤΙΤΛΟΣ ΕΦΕΥΡΕΣΗΣ ***(54):*****ΠΑΓΚΟΣΜΙΟ ΣΥΣΤΗΜΑ ΘΕΣΙΘΕΣΙΑΣ**

ΠΕΡΙΛΗΨΗ(57)

Η παρούσα εφεύρεση αφορά ένα σύστημα, το οποίο χρησιμοποιείται για τον εντοπισμό της θέσης του ήλιου, το οποίο χρησιμοποιείται για τη λειτουργία του συστήματος φυσικού φωτισμού Suntracker. Η παρούσα εφεύρεση (Σχέδιο 1, αριθμός 2) ανιχνεύει την κίνηση του ηλίου, έχοντας στη βάση δεδομένων της όλα τα γεωγραφικά δεδομένα του ηλιακού συστήματος, ώστε να γνωρίζει το γεωγραφικό μήκος και πλάτος της τοποθεσίας του κατόπτρου της παρούσας εφεύρεσης (Σχέδιο 1, αριθμός 1) καθώς και τον προσανατολισμό του ηλίου. Στο εσωτερικό της παρούσας εφεύρεσης υπάρχει ένας κινητήρας (Σχέδιο 1, αριθμός 4), ο οποίος χρησιμοποιεί για τη λειτουργία του ενέργεια από ένα μικρό φωτοβολταϊκό πάνελ (Σχέδιο 1, αριθμός 3). Ο κινητήρας της παρούσας εφεύρεσης είναι συνδεδεμένος με τον άξονα περιστροφής του κατόπτρου και μεταφέρει την κίνηση σε αυτό, ώστε να ακολουθεί το κάτοπτρο τη φορά του ηλίου καθόλη τη διάρκεια της ημέρας. Η παρούσα εφεύρεση χρησιμοποιείται για την παρακολούθηση του ηλίου για την παραγωγή ηλεκτρικής ενέργειας από συστοιχίες φωτοβολταϊκών συστημάτων και για την αύξηση της απόδοσής τους.

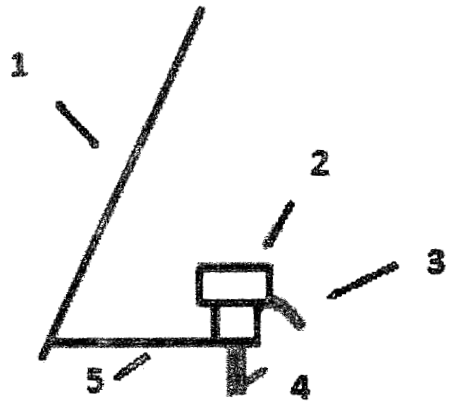

ΑΡΙΘΜΟΣ Δ.Ε. ***(11):*****1008053**
ΑΡΙΘΜΟΣ ΑΙΤΗΣΗΣ Δ.Ε. *(21):*20120100153
ΔΙΕΘΝΗΣ ΤΑΞΙΝΟΜΗΣΗ *(51):IPC8: H01F 7/02*
ΔΙΚΑΙΟΥΧΟΣ *(73):*1)ΚΕΡΤΣΟΠΟΥΛΟΣ ΚΩΝΣΤΑΝΤΙΝΟΥ ΓΕΩΡΓΙΟΣ
Σωκράτους 124,12462 ΧΑΪΔΑΡΙ (ΑΤΤΙΚΗΣ), ΕΛΛΑΔΑ
2)ΜΠΛΑΖΑΚΗ ΓΕΩΡΓΙΟΥ ΔΙΟΝΥΣΙΑ
Σωκράτους 124,12462 ΧΑΪΔΑΡΙ (ΑΤΤΙΚΗΣ), ΕΛΛΑΔΑ
3)ΚΕΡΤΣΟΠΟΥΛΟΣ ΓΕΩΡΓΙΟΥ ΓΕΩΡΓΙΟΣ
Σωκράτους 124,12462 ΧΑΪΔΑΡΙ (ΑΤΤΙΚΗΣ), ΕΛΛΑΔΑ
4)ΚΕΡΤΣΟΠΟΥΛΟΥ ΓΕΩΡΓΙΟΥ ΚΩΝΣΤΑΝΤΙΝΑ
Σωκράτους 124,12462 ΧΑΪΔΑΡΙ (ΑΤΤΙΚΗΣ), ΕΛΛΑΔΑ
ΗΜΕΡΟΜ. ΚΑΤΑΘΕΣΗΣ *(22):*13/03/2012
ΗΜΕΡΟΜ. ΑΠΟΝΟΜΗΣ *(47):*09/12/2013
ΣΥΜΒ. ΠΡΟΤΕΡΑΙΟΤΗΤΕΣ *(30):*
ΤΡΟΠΟΠ. ΚΥΡΙΟΥ Δ.Ε. *(61):*
ΕΦΕΥΡΕΤΗΣ *(72):*1)ΚΕΡΤΣΟΠΟΥΛΟΣ ΚΩΝΣΤΑΝΤΙΝΟΥ ΓΕΩΡΓΙΟΣ
ΕΙΔΙΚΟΣ ΠΛΗΡΕΞΟΥΣΙΟΣ *(74):*ΛΥΜΠΕΡΗΣ "ΔΙΚΗΓΟΡΙΚΗ ΕΤΑΙΡΕΙΑ ΒΑΓΙΑΝΟΥ ΚΩΣΤΟΠΟΥΛΟΥ ΛΥΜΠΕΡΗ" ΝΙΚΟΛΑΟΣ
Στουρνάρα 37,, 10682 ΑΘΗΝΑ
ΑΝΤΙΚΛΗΤΟΣ *(74):*ΛΥΜΠΕΡΗΣ "ΔΙΚΗΓΟΡΙΚΗ ΕΤΑΙΡΕΙΑ ΒΑΓΙΑΝΟΥ ΚΩΣΤΟΠΟΥΛΟΥ ΛΥΜΠΕΡΗ" ΝΙΚΟΛΑΟΣ
Στουρνάρα 37,,10682 ΑΘΗΝΑ
ΤΙΤΛΟΣ ΕΦΕΥΡΕΣΗΣ ***(54):*****ΜΑΓΝΗΤΙΚΟ ΣΥΣΤΗΜΑ ΣΥΓΚΡΟΤΗΜΕΝΩΝ ΚΑΤΑΣΚΕΥΩΝ ΜΑΓΝΗΤΙΚΗΣ ΣΥΣΚΕΥΗΣ ΜΕ ΠΡΩΤΟΕΜΦΑΝΙΖΟΜΕΝΕΣ ΠΟΛΙΚΕΣ ΚΑΙ ΠΕΔΙΑΚΕΣ ΙΔΙΟΤΗΤΕΣ ΚΑΙ ΜΕΘΟΔΟΣ ΠΑΡΑΓΩΓΗΣ ΤΟΥΣ**

ΠΕΡΙΛΗΨΗ(57)

Μαγνητικό σύστημα το οποίο μέσω της εφαρμογής του - προϊόν - κατέχει πρωτοεμφανιζόμενες πολικές και πεδιακές ιδιότητες και αποτελείται από ένα οργανωμένο σύνολο συγκροτημένων κατασκευών μαγνητικής συσκευής - μέσο - παράγοντας νέα μαγνητικά φαινόμενα και αλληλεπιδράσεις, όπως η παραγωγή τριών ή περισσοτέρων διαφορετικών αλληλεπιδράσεων αναλόγως της απόστασης που μεσολαβεί μεταξύ των μαγνητικών κατασκευών. Επίσης, η μαγνητική συσκευή παράγει πλήρως οριοθετημένα και ομογενοποιημένα τρισδιάστατα και δισδιάστατα μαγνητικά πεδία. Το μαγνητικό σύστημα είναι ένα πλήρες συστηματοποιημένο προϊόν με εναλλακτικούς σχεδιασμούς κατασκευής που προσδιορίζονται στη μέθοδο παραγωγής της συσκευής, στους οποίους διατηρούνται τα αίτια και τα αποτελέσματα της κάθε μαγνητικής αλληλεπίδρασης.

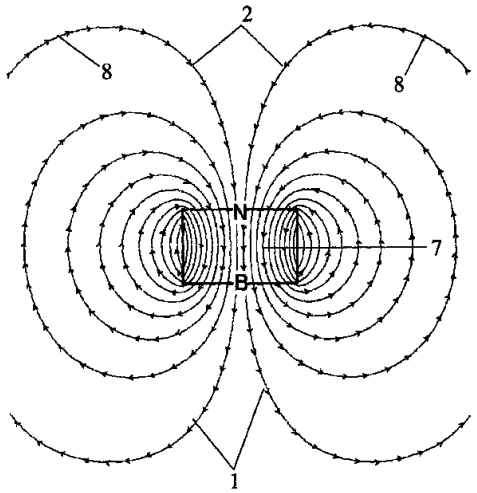

ΑΡΙΘΜΟΣ Δ.Ε. ***(11):*****1008054**
ΑΡΙΘΜΟΣ ΑΙΤΗΣΗΣ Δ.Ε. *(21):*20120100342
ΔΙΕΘΝΗΣ ΤΑΞΙΝΟΜΗΣΗ *(51):IPC8: A01G 27/00*
IPC8: A01G 9/04
ΔΙΚΑΙΟΥΧΟΣ *(73):*1)ΚΑΡΑΒΑΣΙΛΗΣ ΙΩΑΝΝΗ ΓΕΩΡΓΙΟΣ Ωκεανίδων 9,54250 ΘΕΣΣΑΛΟΝΙΚΗ (ΘΕΣΣΑΛΟΝΙΚΗΣ), ΕΛΛΑΔΑ
ΗΜΕΡΟΜ. ΚΑΤΑΘΕΣΗΣ *(22):*02/07/2012
ΗΜΕΡΟΜ. ΑΠΟΝΟΜΗΣ *(47):*09/12/2013
ΣΥΜΒ. ΠΡΟΤΕΡΑΙΟΤΗΤΕΣ *(30):*
ΤΡΟΠΟΠ. ΚΥΡΙΟΥ Δ.Ε. *(61):*
ΕΦΕΥΡΕΤΗΣ *(72):*1)ΚΑΡΑΒΑΣΙΛΗΣ ΙΩΑΝΝΗ ΓΕΩΡΓΙΟΣ
ΕΙΔΙΚΟΣ ΠΛΗΡΕΞΟΥΣΙΟΣ *(74):*
ΑΝΤΙΚΛΗΤΟΣ *(74):*ΡΟΤΣΚΟΣ ΑΘΑΝΑΣΙΟΣ Αλ. Παπαναστασίου 179,54250 ΘΕΣΣΑΛΟΝΙΚΗ (ΘΕΣΣΑΛΟΝΙΚΗΣ)
ΤΙΤΛΟΣ ΕΦΕΥΡΕΣΗΣ ***(54):*****ΣΥΣΤΗΜΑ ΠΟΤΙΣΜΑΤΟΣ ΔΙΠΛΟΥ ΔΙΚΤΥΟΥ ΜΕ ΔΟΧΕΙΑ ΠΕΡΙΣΥΛΛΟΓΗΣ (ΠΙΑΤΑΚΙΑ) ΚΑΙ ΓΛΑΣΤΡΕΣ ΕΠΙΝΟΗΣΗΣ ΓΙΑ ΜΠΑΛΚΟΝΙΑ ΚΑΙ ΗΜΙΥΠΑΙΘΡΙΟΥΣ ΧΩΡΟΥΣ**

ΠΕΡΙΛΗΨΗ(57)

Σύστημα αυτόματου και ημι-αυτόματου ποτίσματος με χρήση αυτοματισμού - χρονοδιακόπτη (19) με δυνατότητα ρύθμισης χρόνου και περιοδικότητας ποτίσματος και αυτόνομης βάνας (18) αντίστοιχα, μέσω διπλού δικτύου διέλευσης νερού, διπλού σωλήνα (10) επινόησης σε σχήμα παραλληλογράμμου, με όδευση νερού υπερχείλισης (13) και διέλευσης νερού (12) για χρήση. Αποτελούμενο από δευτερεύων ελαστικούς εύκαμπτους σωλήνες ποτίσματος (11) και υπερχείλισης (7), τοποθετούμενοι στο σώμα του διπλού σωλήνα (10) επινόησης αλλά και στις γλάστρες και τα δοχεία επινόησης με χρήση ακροφυσίων (6), με υψομετρική διαφορά τοποθέτησης από τον διπλό σωλήνα επινόησης για την βέλτιστη ροή του ρευστού στο δίκτυο της αποχέτευσης (14). Το δίκτυο συνδέεται σε δοχεία συλλογής (1) (πιατάκι επινόησης) με επίπεδα (2) (3) (4) συγκράτησης και διοχέτευσης νερού, με δυνατότητα τοποθέτησης ακροφυσίου κάθετα (6) και υπό κλίση (6Α), τροχήλατης και σταθερής κατασκευής με βάση. Αλλά και σε γλάστρες επινόησης (8) με ένα επίπεδο (9) συγκράτησης και διοχέτευσης νερού με κάθετη τοποθέτηση ακροφυσίου (6).

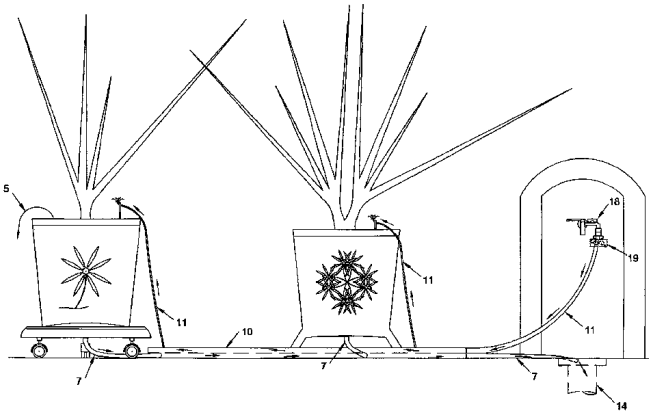

ΑΡΙΘΜΟΣ Δ.Ε. ***(11):*****1008055**
ΑΡΙΘΜΟΣ ΑΙΤΗΣΗΣ Δ.Ε. *(21):*20120100529
ΔΙΕΘΝΗΣ ΤΑΞΙΝΟΜΗΣΗ *(51):IPC8: F03D 3/00*
IPC8: F03D 3/04
IPC8: F03D 1/04
IPC8: F03D 3/02
ΔΙΚΑΙΟΥΧΟΣ *(73):*1)ΔΡΟΣΗΣ ΕΛΕΥΘΕΡΙΟΥ ΙΩΑΝΝΗΣ Κουγιουμτζόγλου 4,19200 ΕΛΕΥΣΙΝΑ (ΑΤΤΙΚΗΣ), ΕΛΛΑΔΑ
ΗΜΕΡΟΜ. ΚΑΤΑΘΕΣΗΣ *(22):*17/10/2012
ΗΜΕΡΟΜ. ΑΠΟΝΟΜΗΣ *(47):*09/12/2013
ΣΥΜΒ. ΠΡΟΤΕΡΑΙΟΤΗΤΕΣ *(30):*
ΤΡΟΠΟΠ. ΚΥΡΙΟΥ Δ.Ε. *(61):*
ΕΦΕΥΡΕΤΗΣ *(72):*1)ΔΡΟΣΗΣ ΕΛΕΥΘΕΡΙΟΥ ΙΩΑΝΝΗΣ
ΕΙΔΙΚΟΣ ΠΛΗΡΕΞΟΥΣΙΟΣ *(74):*
ΑΝΤΙΚΛΗΤΟΣ *(74):*
ΤΙΤΛΟΣ ΕΦΕΥΡΕΣΗΣ ***(54):*****ΚΙΟΝΑΣ ΑΝΕΜΟΓΕΝΝΗΤΡΙΑ**

ΠΕΡΙΛΗΨΗ(57)

Η ανεμογεννήτρια κάθετου άξονα ΚΙΟΝΑΣ αποτελείται από βαθμίδες οι οποίες δεν έχουν συγκεκριμένο αριθμό, ανάλογα την ισχύ που θέλω προσθέτω ή αφαιρώ βαθμίδες. Κάθε βαθμίδα αποτελείται από τους κώνους(1) (2), τα πτερύγια (3), την περιστρεφόμενη φτερωτή με την γεννήτρια και την σωλήνα (9). Τα πτερύγια (3) και οι κώνοι (1) (2) χρησιμεύουν στο να συμπιέζουν τον αέρα που εισέρχεται από το πλάι της ανεμογεννήτριας δηλαδή τη δύναμη (Α). Τα πτερύγια (3) χρησιμεύουν και στο να κατευθύνουν τον αέρα που εισέρχεται από το πλάι της ανεμογεννήτριας. Οι φτερωτές (4) (5) (6) (7) (8) ή όσες χρησιμοποιεί η ανεμογεννήτρια ΚΙΟΝΑΣ από όλες τις βαθμίδες περιστρέφονται ανεξάρτητα μεταξύ τους όμως συνεργάζονται η μια με την άλλη με την δύναμη (Β) που η μια δίνει στην άλλη. Ακόμα χρησιμοποιεί σωλήνες (9) για μεγαλύτερη εκμετάλλευση της δύναμης του αέρα διότι αναγκάζει όλο τον αέρα που εισχωρεί από το πλάι της ανεμογεννήτριας να κατευθυνθεί προς μια φορά χωρίς απώλειες.

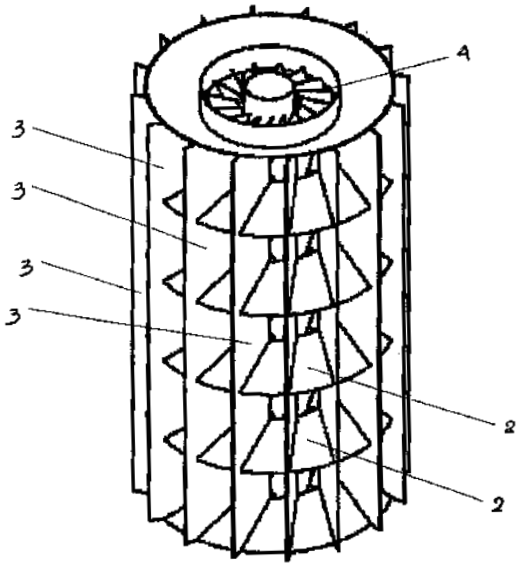

ΑΡΙΘΜΟΣ Δ.Ε. ***(11):*****1008056**
ΑΡΙΘΜΟΣ ΑΙΤΗΣΗΣ Δ.Ε. *(21):*20120100542
ΔΙΕΘΝΗΣ ΤΑΞΙΝΟΜΗΣΗ *(51):IPC8: F03D 3/06*
IPC8: G01N 33/28
ΔΙΚΑΙΟΥΧΟΣ *(73):*1)ΜΑΣΣΑΛΗΣ ΘΕΟΔΩΡΟΥ ΓΕΩΡΓΙΟΣ Πραξιτέλους 3,17674 ΚΑΛΛΙΘΕΑ (ΑΤΤΙΚΗΣ), ΕΛΛΑΔΑ
ΗΜΕΡΟΜ. ΚΑΤΑΘΕΣΗΣ *(22):*25/10/2012
ΗΜΕΡΟΜ. ΑΠΟΝΟΜΗΣ *(47):*09/12/2013
ΣΥΜΒ. ΠΡΟΤΕΡΑΙΟΤΗΤΕΣ *(30):*
ΤΡΟΠΟΠ. ΚΥΡΙΟΥ Δ.Ε. *(61):*
ΕΦΕΥΡΕΤΗΣ *(72):*1)ΜΑΣΣΑΛΗΣ ΘΕΟΔΩΡΟΥ ΓΕΩΡΓΙΟΣ
ΕΙΔΙΚΟΣ ΠΛΗΡΕΞΟΥΣΙΟΣ *(74):*ΜΑΣΣΑΛΗ ΕΥΑΓΓΕΛΙΑ-ΜΑΡΙΑ Πραξιτέλους 3, 17674 ΚΑΛΛΙΘΕΑ (ΑΤΤΙΚΗΣ)
ΑΝΤΙΚΛΗΤΟΣ *(74):*ΜΑΣΣΑΛΗ ΕΥΑΓΓΕΛΙΑ-ΜΑΡΙΑ Πραξιτέλους 3,17674 ΚΑΛΛΙΘΕΑ (ΑΤΤΙΚΗΣ)
ΤΙΤΛΟΣ ΕΦΕΥΡΕΣΗΣ ***(54):*****ΜΕΤΡΗΤΗΣ-ΕΛΕΓΚΤΗΣ ΠΑΡΟΧΗΣ ΚΑΥΣΙΜΟΥ**

ΠΕΡΙΛΗΨΗ(57)

Ο Μετρητής-Ελεγκτής Παροχής καυσίμου (συσκευή ΜΕ.ΠΟ.ΚΑ.) αποτελείται από ένα διαφανές κυλινδρικό δοχείο (1), το οποίο είναι βαθμονομημένο σε λίτρα. Στο επάνω μέρος του κυλινδρικού δοχείου υπάρχει το άνοιγμα (οπή) πλήρωσης (2), μέσω του οποίου διοχετεύεται το μετρούμενο καύσιμο από την αντλία (7) με τη βοήθεια του σωλήνα τροφοδοσίας (μάνικα) (3). Στον πυθμένα του κυλινδρικού δοχείου υπάρχει το άνοιγμα (οπή) αδειάσματος (4), από το οποίο περνάει το καύσιμο (άδειασμα του κυλινδρικού δοχείου) με τη βοήθεια του διαφανούς σωλήνα (μάνικα) αδειάσματος (5) και οδηγείται στο ρεζερβουάρ (6) του οχήματος. Μέσα στο κυλινδρικό δοχείο τοποθετείται ευδιάκριτη ράβδος (8), στην επιφάνεια της οποίας υπάρχει στρώμα άχρωμης χημικής ουσίας (δείκτης), η οποία στην περίπτωση ύπαρξης ύδατος χρωματίζεται σε κόκκινη.

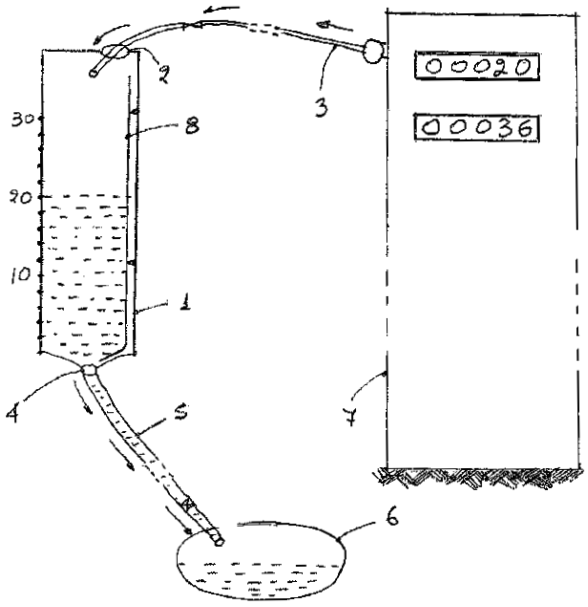

ΑΡΙΘΜΟΣ Δ.Ε. ***(11):*****1008057**
ΑΡΙΘΜΟΣ ΑΙΤΗΣΗΣ Δ.Ε. *(21):*20120100375
ΔΙΕΘΝΗΣ ΤΑΞΙΝΟΜΗΣΗ *(51):IPC8: A01N 65/00*
IPC8: A01N 25/00
ΔΙΚΑΙΟΥΧΟΣ *(73):*1)ΠΕΤΡΩΤΟΣ ΒΑΣΙΛΕΙΟΥ ΚΩΝΣΤΑΝΤΙΝΟΣ (κατά ποσοστό 40%) Ρούσβελτ 50,41222 ΛΑΡΙΣΑ (ΛΑΡΙΣΑΣ), ΕΛΛΑΔΑ
2)ΒΑΣΙΛΑΚΟΓΛΟΥ ΒΑΣΙΛΕΙΟΥ ΙΩΑΝΝΗΣ (κατά ποσοστό 44%) Μάρκου Μπότσαρη 20,57003 ΑΓΙΟΣ ΑΘΑΝΑΣΙΟΣ (ΘΕΣΣΑΛΟΝΙΚΗΣ), ΕΛΛΑΔΑ
3)ΓΚΟΥΤΣΙΔΗΣ ΕΥΑΓΓΕΛΟΥ ΠΑΣΧΑΛΗΣ (κατά ποσοστό 4%) Ολύνθου 3,41334 ΛΑΡΙΣΑ (ΛΑΡΙΣΑΣ), ΕΛΛΑΔΑ
4)ΚΑΡΚΑΝΤΑ ΚΩΝΣΤΑΝΤΙΝΟΥ ΦΑΝΗ (κατά ποσοστό 4%) Λεωνίδου 21,41222 ΛΑΡΙΣΑ (ΛΑΡΙΣΑΣ), ΕΛΛΑΔΑ
5)ΛΑΖΑΡΙΔΟΥ ΧΡΗΣΤΟΥ ΑΝΑΣΤΑΣΙΑ (κατά ποσοστό 4%) Κυθήρων 5,66100 ΔΡΑΜΑ (ΔΡΑΜΑΣ), ΕΛΛΑΔΑ
6)ΣΥΜΕΩΝΙΔΟΥ ΓΕΩΡΓΙΟΥ ΑΙΚΑΤΕΡΙΝΗ (κατά ποσοστό 4%) 64100 ΑΜΙΣΙΑΝΑ (ΚΑΒΑΛΑΣ), ΕΛΛΑΔΑ
ΗΜΕΡΟΜ. ΚΑΤΑΘΕΣΗΣ *(22):*13/07/2012
ΗΜΕΡΟΜ. ΑΠΟΝΟΜΗΣ *(47):*09/12/2013
ΣΥΜΒ. ΠΡΟΤΕΡΑΙΟΤΗΤΕΣ *(30):*
ΤΡΟΠΟΠ. ΚΥΡΙΟΥ Δ.Ε. *(61):*
ΕΦΕΥΡΕΤΗΣ *(72):*1)ΠΕΤΡΩΤΟΣ ΒΑΣΙΛΕΙΟΥ ΚΩΝΣΤΑΝΤΙΝΟΣ
2)ΒΑΣΙΛΑΚΟΓΛΟΥ ΒΑΣΙΛΕΙΟΥ ΙΩΑΝΝΗΣ
3)ΓΚΟΥΤΣΙΔΗΣ ΕΥΑΓΓΕΛΟΥ ΠΑΣΧΑΛΗΣ
4)ΚΑΡΚΑΝΤΑ ΚΩΝΣΤΑΝΤΙΝΟΥ ΦΑΝΗ
5)ΛΑΖΑΡΙΔΟΥ ΧΡΗΣΤΟΥ ΑΝΑΣΤΑΣΙΑ
6)ΣΥΜΕΩΝΙΔΟΥ ΓΕΩΡΓΙΟΥ ΑΙΚΑΤΕΡΙΝΗ
ΕΙΔΙΚΟΣ ΠΛΗΡΕΞΟΥΣΙΟΣ *(74):*
ΑΝΤΙΚΛΗΤΟΣ *(74):*
ΤΙΤΛΟΣ ΕΦΕΥΡΕΣΗΣ ***(54):*****ΦΥΣΙΚΟ ΖΙΖΑΝΙΟΚΤΟΝΟ ΣΚΕΥΑΣΜΑ ΜΕ ΒΑΣΗ ΑΙΘΕΡΙΑ ΕΛΑΙΑ ΣΕ ΜΟΡΦΗ ΒΡΕΞΙΜΗΣ ΣΚΟΝΗΣ**

ΠΕΡΙΛΗΨΗ(57)

Η εφεύρεση αναφέρεται σε φυσικό ζιζανιοκτόνο σκεύασμα με δραστική ουσία φυσικώς παραγόμενα αιθέρια έλαια είτε μεμονωμένα είτε συνδυασμένα. Στην μέθοδο παρασκευής του με χρήση τεχνικών νανοτεχνολογίας και προηγμένων τεχνικών ενσωμάτωσης με λυοφιλίωσηκαθώς και στην χρήση του προϊόντος. Η σύνθεση του φυσικού ζιζανιοκτόνου χαρακτηρίζεται από το βασικό συστατικό που είναι φυσικώς παραγόμενο αιθέριο έλαιο ή κατάλληλος συνδυασμός φυσικώς παραγομένων αιθέριων ελαίων σε συνδυασμό με ενθυλακωτικό μέσο ενσωμάτωσης τα οποία, με την βοήθεια κατάλληλου διαλύτη, αναμιγνύονται, ομογενοποιούνται και λυοφιλιώνονται με αποτέλεσμα την παραγωγή υδατοδιαλυτής σκόνης. Η παραχθείσα σκόνη διαλύεται με νερό και χρησιμοποιείται για τον έλεγχο ζιζανίων σε καλλιέργειες. Βασικό χαρακτηριστικό της εφεύρεσης συνιστά η δυνατότητα εφαρμογής του φυσικού αυτού σκευάσματος στα πλαίσια της βιολογικής γεωργίας, καθώς και σε συστήματα ολοκληρωμένης διαχείρισης γεωργικής παραγωγής.

ΑΡΙΘΜΟΣ Δ.Ε. ***(11):*****1008058**
ΑΡΙΘΜΟΣ ΑΙΤΗΣΗΣ Δ.Ε. *(21):*20120100490
ΔΙΕΘΝΗΣ ΤΑΞΙΝΟΜΗΣΗ *(51):IPC8: E06B 1/52*
IPC8: E06B 5/11
ΔΙΚΑΙΟΥΧΟΣ *(73):*1)ΣΙΚ ΜΑΞΙΜΟΥ ΔΑΥΙΔ
Δεληγιάννη 5,15122 ΜΑΡΟΥΣΙ (ΑΤΤΙΚΗΣ), ΕΛΛΑΔΑ
ΗΜΕΡΟΜ. ΚΑΤΑΘΕΣΗΣ *(22):*02/10/2012
ΗΜΕΡΟΜ. ΑΠΟΝΟΜΗΣ *(47):*09/12/2013
ΣΥΜΒ. ΠΡΟΤΕΡΑΙΟΤΗΤΕΣ *(30):*
ΤΡΟΠΟΠ. ΚΥΡΙΟΥ Δ.Ε. *(61):*
ΕΦΕΥΡΕΤΗΣ *(72):*1)ΣΙΚ ΜΑΞΙΜΟΥ ΔΑΥΙΔ
ΕΙΔΙΚΟΣ ΠΛΗΡΕΞΟΥΣΙΟΣ *(74):*
ΑΝΤΙΚΛΗΤΟΣ *(74):*
ΤΙΤΛΟΣ ΕΦΕΥΡΕΣΗΣ ***(54):*****ΑΥΞΟΜΕΙΟΥΜΕΝΗ ΜΕΤΑΛΛΙΚΗ ΣΤΡΑΝΤΖΑΡΙΣΤΗ ΚΑΣΑ ΓΙΑ ΤΑ ΠΤΥΣΣΟΜΕΝΑ ΚΑΓΚΕΛΑ ΑΣΦΑΛΕΙΑΣ**

ΠΕΡΙΛΗΨΗ(57)

Η αυξομειούμενη στραντζαριστή μεταλλική κάσα αποτελείται από δύο στραντζαριστούς δοκούς σχήματος γάμμα με κωδικό (Α) όπου στην επάνω οριζόντια πλευρά τους τέμνονται με στραντζαριστό δοκό με κωδικό (Γ) ο οποίος είναι κατά λίγο μεγαλύτερης διατομής και περιβάλλει τις δύο οριζόντιες πλευρές των δοκών (Α) έτσι ώστε να είναι αυξομειούμενες και αυτό επιτυγχάνεται με την δοκό (Γ) η οποία όπως προαναφέρθηκε έχει διατομή κατά κάτι περισσότερο από τις διατομές των άνω οριζόντιων πλευρών των δύο δοκών (Α). Στο κάτω μέρος των στραντζαριστών δοκών σχήματος γάμμα με κωδικό (Α) εφαρμόζεται εσωτερικά στραντζαριστός δοκός με κωδικό (Δ) ο οποίος φέρει πείρο ασφαλείας με κωδικό (Ε) για την στερέωση της μεταλλικής στραντζαριστής κάσας, για λόγους ασφαλείας. Ηδοκός με κωδικό (Δ) έχει μικρότερες διαστάσεις (διατομή) και εισέρχεται στο κάτω άκρο σε κάθε μια από τις δύο κάθετες πλευρές των δοκών (Α). Για την επίτευξη της αυξομείωσης οριζοντίως και καθέτως της κάσας γίνεται επιλεκτικά η χρήση των δύο δοκών (Α) και της δοκού (Γ) για οριζόντια αυξομείωση και η χρήση των δύο δοκών (Α) και τις δύο δοκούς (Δ) για κάθετη αυξομείωση. Το πλεονέκτημα αυτής της εφεύρεσης είναι, ότι αποτελεί ένα σύστημα μεταλλικής κάσας για την εφαρμογή πτυσσόμενων κιγκλιδωμάτων ασφαλείας που εφαρμόζεται εύκολα, απλά και γρήγορα, σε ανοίγματα ευρείας γκάμας και διαφορετικών μεγεθών κατά πλάτος και ύψος και μπορούν να τυποποιηθούν έτσι ώστε να ανταποκρίνονται στα συνήθη μεγέθη ανοιγμάτων που συναντώνται στις οικοδομικές κατασκευές της Ελληνικής επικράτειας, κάτι που επιτρέπει την εξοικονόμηση χρόνου τόσο στην κατασκευή όσο και στην τοποθέτηση. Επίσης είναι σημαντικό ότι μπορεί να τοποθετηθεί και από μη ειδικευμένο τεχνίτη ή ακόμη και από οποιονδήποτε έχει την ευχέρεια χρήσης εργαλείων χειρός. Ακόμη μηδενίζει τις όποιες ενδεχόμενες αστοχίες μπορούν να προκύψουν κατά την επιμέτρηση της προς υλοποίηση παραγγελίας και περιορίζει τυχών κενά μεταξύ κάσας και τοίχου που πολλές φορές παρουσιάζονται στις κλασικές μεταλλικές σταθερές κάσες.

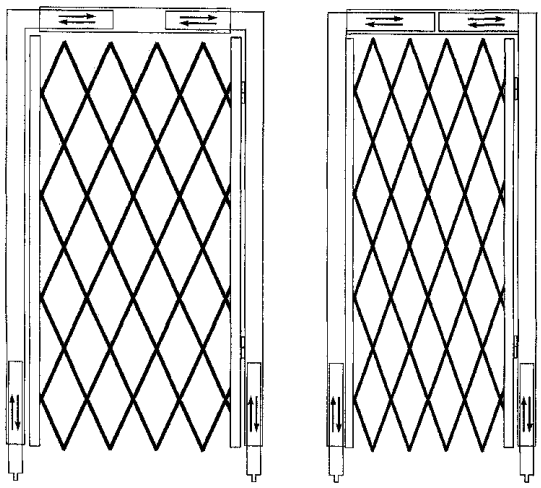

ΑΡΙΘΜΟΣ Δ.Ε. ***(11):*****1008059**
ΑΡΙΘΜΟΣ ΑΙΤΗΣΗΣ Δ.Ε. *(21):*20120100634
ΔΙΕΘΝΗΣ ΤΑΞΙΝΟΜΗΣΗ *(51):IPC8: C12G 1/00*
IPC8: C12G 3/02
ΔΙΚΑΙΟΥΧΟΣ *(73):*1)ΚΑΡΑΚΑΤΣΗ ΕΥΑΓΓΕΛΟΥ ΑΓΓΕΛΙΚΗ
Αετός-Φλώρινας,53075 ΣΚΛΗΘΡΟ (ΦΛΩΡΙΝΑΣ), ΕΛΛΑΔΑ
ΗΜΕΡΟΜ. ΚΑΤΑΘΕΣΗΣ *(22):*19/12/2012
ΗΜΕΡΟΜ. ΑΠΟΝΟΜΗΣ *(47):*10/12/2013
ΣΥΜΒ. ΠΡΟΤΕΡΑΙΟΤΗΤΕΣ *(30):*
ΤΡΟΠΟΠ. ΚΥΡΙΟΥ Δ.Ε. *(61):*
ΕΦΕΥΡΕΤΗΣ *(72):*1)ΚΑΡΑΚΑΤΣΗ ΕΥΑΓΓΕΛΟΥ ΑΓΓΕΛΙΚΗ
ΕΙΔΙΚΟΣ ΠΛΗΡΕΞΟΥΣΙΟΣ *(74):*
ΑΝΤΙΚΛΗΤΟΣ *(74):*
ΤΙΤΛΟΣ ΕΦΕΥΡΕΣΗΣ ***(54):*****ΠΑΡΑΓΩΓΗ ΑΛΚΟΟΛΟΥΧΟΥ ΠΟΤΟΥ ΜΕ ΑΝΑΜΕΙΞΗ ΖΥΜΩΘΕΝΤΩΝ ΧΥΜΩΝ ΣΤΑΦΥΛΙΟΥ ΚΑΙ ΡΟΔΙΟΥ**

ΠΕΡΙΛΗΨΗ(57)

Η παραπάνω εφεύρεση αφορά στην περιγραφή μεθόδου παραγωγής ενός νέου αλκοολούχου ποτού από ανάμειξη σταφυλιού και ροδιού. Με δυο ξεχωριστές ζυμώσεις των δύο φρούτων (ροδιού και σταφυλιού) αρχικά, παράγονται δυο διαφορετικά προϊόντα αλκοολικής ζύμωσης τα οποία στην συνέχεια αναμιγνύονται κάτω από συγκεκριμένες συνθήκες και ποσοστά και δημιουργούν ένα απόλυτα νέο προϊόν με μοναδική γεύση το οποίο εμπεριέχει όλες τις ευεργετικές ιδιότητες του ροδιού και του σταφυλιού σε ένα blend.

ΑΡΙΘΜΟΣ Δ.Ε. ***(11):*****1008060**
ΑΡΙΘΜΟΣ ΑΙΤΗΣΗΣ Δ.Ε. *(21):*20120100257
ΔΙΕΘΝΗΣ ΤΑΞΙΝΟΜΗΣΗ *(51):IPC8: F17C 1/16*
IPC8: F02B 43/10
IPC8: F02M 21/02
IPC8: B01D 53/26
ΔΙΚΑΙΟΥΧΟΣ *(73):*1)ΜΠΕΜΠΕΚΗΣ ΔΗΜΗΤΡΙΟΥ ΘΕΟΔΩΡΟΣ
Μυρωδάτο 2,67061 ΑΒΔΗΡΑ (ΞΑΝΘΗΣ), ΕΛΛΑΔΑ
ΗΜΕΡΟΜ. ΚΑΤΑΘΕΣΗΣ *(22):*10/05/2012
ΗΜΕΡΟΜ. ΑΠΟΝΟΜΗΣ *(47):*10/12/2013
ΣΥΜΒ. ΠΡΟΤΕΡΑΙΟΤΗΤΕΣ *(30):*
ΤΡΟΠΟΠ. ΚΥΡΙΟΥ Δ.Ε. *(61):*
ΕΦΕΥΡΕΤΗΣ *(72):*1)ΜΠΕΜΠΕΚΗΣ ΔΗΜΗΤΡΙΟΥ ΘΕΟΔΩΡΟΣ
ΕΙΔΙΚΟΣ ΠΛΗΡΕΞΟΥΣΙΟΣ *(74):*
ΑΝΤΙΚΛΗΤΟΣ *(74):*ΡΟΤΣΚΟΣ ΑΘΑΝΑΣΙΟΣ
Αλ. Παπαναστασίου 179,54250 ΘΕΣΣΑΛΟΝΙΚΗ (ΘΕΣΣΑΛΟΝΙΚΗΣ)
ΤΙΤΛΟΣ ΕΦΕΥΡΕΣΗΣ ***(54):*****ΔΟΧΕΙΟ ΑΠΟΘΗΚΕΥΣΗΣ ΚΑΙ ΠΑΡΟΧΗΣ ΑΕΡΙΟΥ ΥΔΡΟΞΥ (ΗΗΟ) ΠΑΡΑΓΟΜΕΝΟΥ ΑΠΟ ΜΟΝΑΔΑ ΗΛΕΚΤΡΟΛΥΣΗΣ ΝΕΡΟΥ**

ΠΕΡΙΛΗΨΗ(57)

Δοχείο αποθήκευσης - διοχέτευσης αερίου υδροξύ από πλαστική σωλήνα (1) δέκα ατμοσφαιρών σταθερής συναρμογής με πλαστικά τερματικά - τάπες (2), ταχυσυνδέσμους ασφαλείας περιστρεφόμενους (13) με εύκολη συναρμολόγηση και αποσυναρμολόγηση εύκαμπτων σωληνώσεων και ειδική διάταξη (3) παγίδευσης νερού - φλογοπαγίδας και φλοτέρ (14) ηλεκτρονικής ένδειξης στάθμης. Πλαστικό δοχείο (1) δέκα ατμοσφαιρών αντοχής σε πίεση, με ταχυσύνδεσμο (4) τοποθετημένο με διαφορά ύψους από τον πυθμένα του δοχείου για την διέλευση νερού προς τη μονάδα ΗΗΟ (Α) μέσω εύκαμπτου σωλήνα (5) και με ταχυσύνδεσμο (6) επιστροφής αερίου υδροξύ και νερού από τη μονάδα παραγωγής, (Β) προς το δοχείο, μέσω εύκαμπτου σωλήνα (7). Φλοτέρ (14) απομακρυσμένης - ηλεκτρονικής ένδειξης στάθμης ρευστού. Ειδική διάταξη παγίδευσης νερού - φλογοπαγίδας (3) εκμεταλλευόμενης των ιδιοτήτων του υαλοβάμβακα (12), με ταχυσύνδεσμο (9) και εύκαμπτο σωλήνα (11) επιστροφής νερού, μέσω ταχυσυνδέσμου (10) στο κάτω τμήμα του δοχείου και ταχυσύνδεσμο τοποθετημένο στο άνω τμήμα του δοχείου και ταχυσύνδεσμο τοποθετημένο στο άνω τμήμα της διάταξης (8) παροχής αερίου υδροξύ στην παροχή αέρα, μηχανής εσωτερικής καύσης.

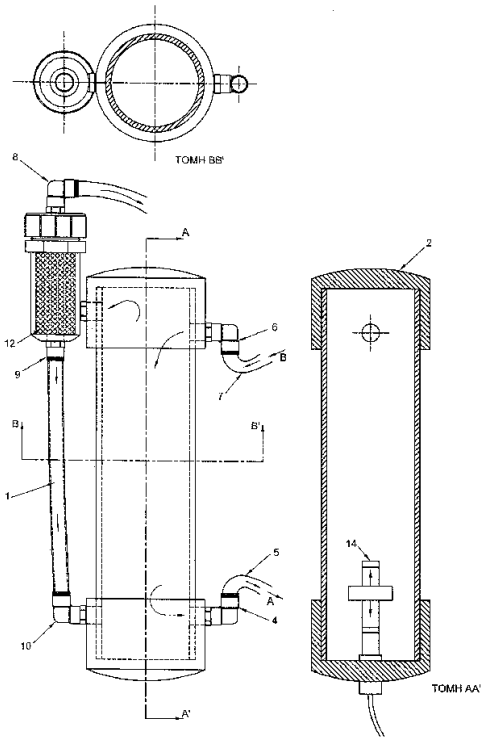

ΑΡΙΘΜΟΣ Δ.Ε. ***(11):*****1008061**
ΑΡΙΘΜΟΣ ΑΙΤΗΣΗΣ Δ.Ε. *(21):*20110100479
ΔΙΕΘΝΗΣ ΤΑΞΙΝΟΜΗΣΗ *(51):IPC8: B26B 13/24*
IPC8: B26B 13/08
ΔΙΚΑΙΟΥΧΟΣ *(73):*1)ΧΡΗΣΤΟΥ ΓΕΩΡΓΙΟΥ ΑΝΑΣΤΑΣΙΟΣ
Αμβρακίας και Γεροστάθη 2, Τ.Θ. 73,47101 ΑΡΤΑ, ΕΛΛΑΔΑ
ΗΜΕΡΟΜ. ΚΑΤΑΘΕΣΗΣ *(22):*10/08/2011
ΗΜΕΡΟΜ. ΑΠΟΝΟΜΗΣ *(47):*12/12/2013
ΣΥΜΒ. ΠΡΟΤΕΡΑΙΟΤΗΤΕΣ *(30):*
ΤΡΟΠΟΠ. ΚΥΡΙΟΥ Δ.Ε. *(61):*
ΕΦΕΥΡΕΤΗΣ *(72):*1)ΧΡΗΣΤΟΥ ΓΕΩΡΓΙΟΥ ΑΝΑΣΤΑΣΙΟΣ
ΕΙΔΙΚΟΣ ΠΛΗΡΕΞΟΥΣΙΟΣ *(74):*
ΑΝΤΙΚΛΗΤΟΣ *(74):*
ΤΙΤΛΟΣ ΕΦΕΥΡΕΣΗΣ ***(54):*****ΨΑΛΙΔΙ-ΧΤΕΝΑ**

ΠΕΡΙΛΗΨΗ(57)

Αυτή η εφεύρεση αναφέρεται σε ψαλίδι το οποίο έχει χτένα στην πίσω πλευρά της κόψης στην πάνω λεπίδα όπως κρατάς το ψαλίδι. Το ψαλίδι-χτένα έχει σχεδιαστεί με σκοπό να βοηθήσει τον επαγγελματία κομμωτή, δίνοντάς του την δυνατότητα να χρησιμοποιήσει ένα κατάλληλο εργαλείο κομμωτικής, που παρέχει ακρίβεια και ταχύτητα σε κουρέματα ανδρών και γυναικών. Ως εκ τούτου, το αποτέλεσμα είναι ένα ισορροπημένο κούρεμα για διάφορα μήκη μαλλιών. Το ψαλίδι-χτένα διαφέρει σε σχεδιασμό και χρήση από τα κλασικάψαλίδια. Αποτελείται από δυο λεπίδες που τελειώνουν τετράγωνες -αντί για μυτερές- και το πιο σημαντικότερο είναι ότι η πάνω λεπίδα έχει χτένα στο πλάι. Επίσης το ψαλίδι-χτένα είναι σχεδιασμένο να αλλάζει λεπίδα με διαφορετικό φάρδος χτένας. Η χρήση του ψαλίδι-χτένα, βοηθά στην δημιουργία ενός ισορροπημένου κουρέματος. Το ψαλίδι-χτένα περιλαμβάνει όλων των τύπων ψαλιδιών, όπως ψαλιδιών αραιώματος, ψαλιδιών φιξαρίσματος κτλ. Το σχήμα της λαβής ενώ προσφέρεται στα σχέδια με ενός δακτύλου κράτημα, μπορεί για πιο εργονομικά να σχεδιαστεί με τρεις υποδοχές δακτύλων.

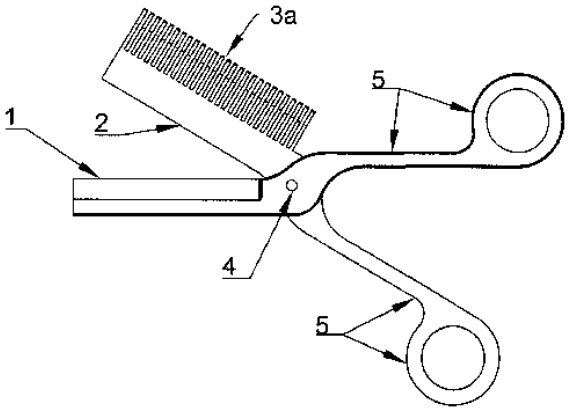

ΑΡΙΘΜΟΣ Δ.Ε. ***(11):*****1008062**
ΑΡΙΘΜΟΣ ΑΙΤΗΣΗΣ Δ.Ε. *(21):*20120100409
ΔΙΕΘΝΗΣ ΤΑΞΙΝΟΜΗΣΗ *(51):IPC8: G09B 9/058*
IPC8: G09B 9/04
ΔΙΚΑΙΟΥΧΟΣ *(73):*1)ΓΚΡΙΖΗΣ ΑΠΟΣΤΟΛΟΥ ΒΑΣΙΛΕΙΟΣ
Παναγίδη 4,11363 ΑΘΗΝΑ, ΕΛΛΑΔΑ
ΗΜΕΡΟΜ. ΚΑΤΑΘΕΣΗΣ *(22):*03/08/2012
ΗΜΕΡΟΜ. ΑΠΟΝΟΜΗΣ *(47):*12/12/2013
ΣΥΜΒ. ΠΡΟΤΕΡΑΙΟΤΗΤΕΣ *(30):*
ΤΡΟΠΟΠ. ΚΥΡΙΟΥ Δ.Ε. *(61):*
ΕΦΕΥΡΕΤΗΣ *(72):*1)ΓΚΡΙΖΗΣ ΑΠΟΣΤΟΛΟΥ ΒΑΣΙΛΕΙΟΣ
ΕΙΔΙΚΟΣ ΠΛΗΡΕΞΟΥΣΙΟΣ *(74):*
ΑΝΤΙΚΛΗΤΟΣ *(74):*
ΤΙΤΛΟΣ ΕΦΕΥΡΕΣΗΣ ***(54):*****ΕΞΟΜΟΙΩΤΗΣ ΣΟΥΖΑΣ ΔΙΤΡΟΧΗΣ ΜΗΧΑΝΗΣ**

ΠΕΡΙΛΗΨΗ(57)

Ο εξομοιωτής σούζας αποτελείται από μεταλλική βάση (5) με σκαλοπάτια (4), με βάση ενιαία - μασίφ - πίσω τροχού (1) με βίδα ασφαλείας (2) για τον άξονα της ρόδας (14), μεταλλικό κύλινδρο δυναμόμετρου (3) καθώς και βάση μπροστά τροχού (6). Είναι εξοπλισμένος με υποδοχές (8) για ιμάντες ασφαλείας (9) και επιπλέον δίκτυ ασφαλείας (10) ενώ διαθέτει σύστημα ψύξης του κινητήρα (7) προσαρτημένο στη βάση μπροστά τροχού (6). Τα πλεονεκτήματα της εφεύρεσης είναι ότι μπορεί ο αναβάτης να φέρει μηχανές μεσαίου και υψηλού κυβισμού σε κατάσταση σούζας, με απόλυτη ασφάλεια και με θερμοκρασίες κατάλληλες για αναβάτη και μηχανή.

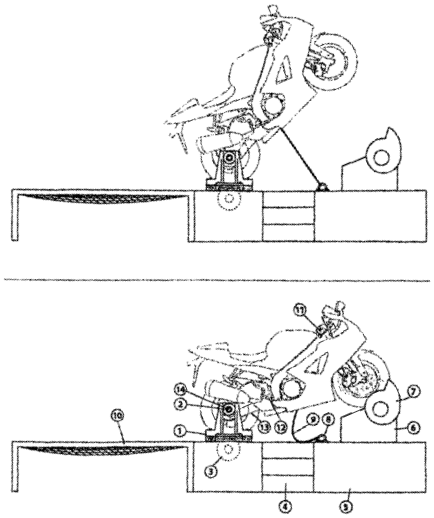

ΑΡΙΘΜΟΣ Δ.Ε. ***(11):*****1008063**
ΑΡΙΘΜΟΣ ΑΙΤΗΣΗΣ Δ.Ε. *(21):*20120100295
ΔΙΕΘΝΗΣ ΤΑΞΙΝΟΜΗΣΗ *(51):IPC8: F24C 15/02*
IPC8: F23M 7/00
IPC8: E05B 3/00
ΔΙΚΑΙΟΥΧΟΣ *(73):*1)ΧΑΤΖΗΒΑΣΙΛΕΙΟΥ ΒΑΣΙΛΕΙΟΥ ΑΝΑΣΤΑΣΙΟΣ
Γιαννούλη 32,56334 ΕΛΕΥΘΕΡΙΟ (ΘΕΣΣΑΛΟΝΙΚΗΣ), ΕΛΛΑΔΑ
ΗΜΕΡΟΜ. ΚΑΤΑΘΕΣΗΣ *(22):*30/05/2012
ΗΜΕΡΟΜ. ΑΠΟΝΟΜΗΣ *(47):*18/12/2013
ΣΥΜΒ. ΠΡΟΤΕΡΑΙΟΤΗΤΕΣ *(30):*
ΤΡΟΠΟΠ. ΚΥΡΙΟΥ Δ.Ε. *(61):*
ΕΦΕΥΡΕΤΗΣ *(72):*1)ΧΑΤΖΗΒΑΣΙΛΕΙΟΥ ΒΑΣΙΛΕΙΟΥ ΑΝΑΣΤΑΣΙΟΣ
ΕΙΔΙΚΟΣ ΠΛΗΡΕΞΟΥΣΙΟΣ *(74):*
ΑΝΤΙΚΛΗΤΟΣ *(74):*ΧΑΤΖΗΒΑΣΙΛΕΙΟΥ ΕΥΣΤΡΑΤΙΟΣ
Γιαννούλη 32,56334 ΕΛΕΥΘΕΡΙΟ (ΘΕΣΣΑΛΟΝΙΚΗΣ)
ΤΙΤΛΟΣ ΕΦΕΥΡΕΣΗΣ ***(54):*****ΧΕΡΟΥΛΙ ΕΣΤΙΑΣ ΚΑΥΣΗΣ ΒΙΟΜΑΖΑΣ**

ΠΕΡΙΛΗΨΗ(57)

Χερούλι εστιών καύσης βιομάζας, όπως θερμάστρες ξύλου, συσσωματωμάτων ξύλου (πέλλετ), μπριγκέτων κ.λ.π. καθώς επίσης και τζακιών, το οποίο χρησιμοποιείται για τον χειρισμό της πόρτας του θαλάμου καύσης καθώς και της πόρτας του φούρνου των εστιών με ενσωματωμένο θάλαμο για το ψήσιμο τροφίμων. Αποτελείται από δύο μεταλλικά εξαρτήματα, το μηχανισμό ασφάλισης και τον βραχίονα, ο οποίος έχει ελλειψοειδή μορφή. Με ηλεκτροσυγκόλληση των δύο εξαρτημάτων κατασκευάζεται το τελικό προϊόν. Η βάση του μηχανισμού ασφάλισης (5), προσαρμόζεται στον βραχίονα και έτσι εφάπτεται με το εσωτερικό τμήμα του. Μέσω της εγκοπής 3 του μηχανισμού ασφάλισης (6), γίνεται η συναρμολόγηση των δύο εξαρτημάτων στην εγκοπή (7), του βραχίονα. Συναρμολογείται με τη χρήση ενός πείρου στην πόρτα μέσω της οπής (2). Με τη χρήση του βραχίονα και τη συναρμογή του μηχανισμού ασφάλισης στο σώμα του θαλάμου καύσης ή του φούρνου, πραγματοποιείται το άνοιγμα και το κλείσιμο της πόρτας.

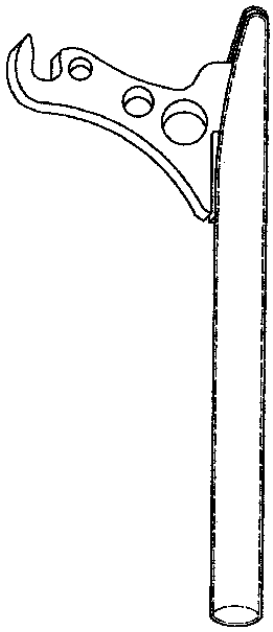

ΑΡΙΘΜΟΣ Δ.Ε.	***(11):*1008064**
ΑΡΙΘΜΟΣ ΑΙΤΗΣΗΣ Δ.Ε.	*(21):*20120100518
ΔΙΕΘΝΗΣ ΤΑΞΙΝΟΜΗΣΗ	*(51):IPC8: G06F 9/54* *IPC8: G06F 3/14* *IPC8: G09B 21/00*
ΔΙΚΑΙΟΥΧΟΣ	*(73):*1)ΕΘΝΙΚΟ ΚΕΝΤΡΟ ΕΡΕΥΝΑΣ ΚΑΙ ΤΕΧΝΟΛΟΓΙΚΗΣ ΑΝΑΠΤΥΞΗΣ (Ε.Κ.Ε.Τ.Α)/ΙΝΣΤΙΤΟΥΤΟ ΒΙΩΣΙΜΗΣ ΚΙΝΗΤΙΚΟΤΗΤΑΣ ΚΑΙ ΔΙΚΤΥΩΝ ΜΕΤΑΦΟΡΩΝ (Ι.ΜΕ.Τ), 6ο χλμ. Χαριλάου-Θέρμης,57001 ΘΕΡΜΗ (ΘΕΣΣΑΛΟΝΙΚΗΣ), ΕΛΛΑΔΑ
ΗΜΕΡΟΜ. ΚΑΤΑΘΕΣΗΣ	*(22):*11/10/2012
ΗΜΕΡΟΜ. ΑΠΟΝΟΜΗΣ	*(47):*18/12/2013
ΣΥΜΒ. ΠΡΟΤΕΡΑΙΟΤΗΤΕΣ	*(30):*
ΤΡΟΠΟΠ. ΚΥΡΙΟΥ Δ.Ε.	*(61):*
ΕΦΕΥΡΕΤΗΣ	*(72):*1)ΜΠΕΚΙΑΡΗΣ ΔΗΜΗΤΡΙΟΥ ΕΥΑΓΓΕΛΟΣ 2)ΚΑΛΟΓΗΡΟΥ ΕΜΜΑΝΟΥΗΛ ΚΩΝΣΤΑΝΤΙΝΟΣ
ΕΙΔΙΚΟΣ ΠΛΗΡΕΞΟΥΣΙΟΣ	*(74):*ΜΑΡΔΥΡΗ ΣΟΦΙΑ Κ. Ν. Παπαδάκη 27, 54248 ΘΕΣΣΑΛΟΝΙΚΗ (ΘΕΣΣΑΛΟΝΙΚΗΣ)
ΑΝΤΙΚΛΗΤΟΣ	*(74):*ΜΑΡΔΥΡΗ ΣΟΦΙΑ Κ. Ν. Παπαδάκη 27,54248 ΘΕΣΣΑΛΟΝΙΚΗ (ΘΕΣΣΑΛΟΝΙΚΗΣ)
ΤΙΤΛΟΣ ΕΦΕΥΡΕΣΗΣ	***(54):*ΜΕΘΟΔΟΣ ΜΕΤΑΦΟΡΑΣ ΜΗΝΥΜΑΤΩΝ ΠΟΥ ΑΦΟΡΟΥΝ ΤΗΝ ΤΡΕΧΟΥΣΑ ΚΑΤΑΣΤΑΣΗ ΤΟΥ ΓΡΑΦΙΚΟΥ ΠΕΡΙΒΑΛΛΟΝΤΟΣ ΤΗΣ ΕΦΑΡΜΟΓΗΣ ΛΟΓΙΣΜΙΚΟΥ ΣΕ ΤΕΡΜΑΤΙΚΕΣ ΣΥΣΚΕΥΕΣ**

ΠΕΡΙΛΗΨΗ(57)

Η μέθοδος μεταφοράς μηνυμάτων που αφορούν την τρέχουσα κατάσταση του γραφικού περιβάλλοντος της εφαρμογής λογισμικού σε τερματικές συσκευές, αποτελείται από τουλάχιστον μία εφαρμογή (1), το μεταφορέα μηνύματος (2) και τουλάχιστον μία εφαρμογή τρίτουτύπου (3) του σχήματος 1. Οι εφαρμογές τύπου (1) και οι εφαρμογές "τρίτου" τύπου (3) του σχήματος 1, επικοινωνούν με το μεταφορέα μηνύματος (2) με τη χρήση του πρωτοκόλλου TCP/IP είτε τοπικά είτε απομακρυσμένα. Η μέθοδος που αναφέρεται παραπάνω μπορεί να χρησιμοποιηθεί από ειδικούς, π.χ. προγραμματιστές, ώστε να αναπτυχθεί σαν μια εξωτερική ή εσωτερική βιβλιοθήκη λογισμικού πάνω στις εφαρμογές (1) του σχήματος 1 ή σα "Διεπαφή Προγραμματισμού Εφαρμογών" (API) και να εφαρμοστεί πρακτικά σε τερματικές συσκευές που περιλαμβάνουν επιμέρους συσκευές οθόνης και ηχείων, ακόμα και μικροφώνου ή και κάμερας. Επίσης, εφαρμογές "τρίτου" τύπου (3) στο σχήμα Ι, όπως βοηθητικές εφαρμογές για εξυπηρέτηση ατόμων με ειδικές ανάγκες (π.χ. αναγνώστης οθόνης, εφαρμογές που αυξομειώνουν τη γραμματοσειρά και το μέγεθος των γραφικών αντικειμένων των εκτελέσιμων εφαρμογών) και εφαρμογές που αξιολογούν το σχεδιασμό του γραφικού περιβάλλοντος της εφαρμογής (1), μπορούν να συνδεθούν με το πρωτόκολλο επικοινωνίας TCP/IP τοπικά ή απομακρυσμένα με το μεταφορέα μηνύματος (2).

ΑΡΙΘΜΟΣ Δ.Ε.	***(11):*1008065**
ΑΡΙΘΜΟΣ ΑΙΤΗΣΗΣ Δ.Ε.	*(21):*20120100636
ΔΙΕΘΝΗΣ ΤΑΞΙΝΟΜΗΣΗ	*(51):IPC8: A61K 9/20* *IPC8: A61K 9/28* *IPC8: A61K 31/785* *IPC8: A61P 13/12*
ΔΙΚΑΙΟΥΧΟΣ	*(73):*1)ΦΑΡΜΑΤΕΝ Α.Β.Ε.Ε. Δερβενακίων 6,15351 ΠΑΛΛΗΝΗ (ΑΤΤΙΚΗΣ), ΕΛΛΑΔΑ
ΗΜΕΡΟΜ. ΚΑΤΑΘΕΣΗΣ	*(22):*14/12/2012
ΗΜΕΡΟΜ. ΑΠΟΝΟΜΗΣ	*(47):*18/12/2013
ΣΥΜΒ. ΠΡΟΤΕΡΑΙΟΤΗΤΕΣ	*(30):*
ΤΡΟΠΟΠ. ΚΥΡΙΟΥ Δ.Ε.	*(61):*
ΕΦΕΥΡΕΤΗΣ	*(72):*1)ΚΑΡΑΒΑΣ ΑΝΔΡΕΑ ΕΥΑΓΓΕΛΟΣ 2)ΚΟΥΤΡΗΣ ΧΡΗΣΤΟΥ ΕΥΘΥΜΙΟΣ 3)ΣΑΜΑΡΑ ΧΡΗΣΤΟΥ ΒΑΣΙΛΙΚΗ 4)ΚΑΚΟΥΡΗΣ ΚΩΝΣΤΑΝΤΙΝΟΥ ΑΝΔΡΕΑΣ 5)ΚΑΛΑΣΚΑΝΗ ΛΕΩΝΙΔΑ ΑΝΑΣΤΑΣΙΑ 6)ΓΚΟΤΖΑΜΑΝΗΣ ΘΕΜΙΣΤΟΚΛΗ ΓΙΩΡΓΟΣ
ΕΙΔΙΚΟΣ ΠΛΗΡΕΞΟΥΣΙΟΣ	*(74):*
ΑΝΤΙΚΛΗΤΟΣ	*(74):*ΓΙΑΝΝΑΚΑΚΗ (PHARMATHEN S.A. - IP DEPARTM.) ΝΙΚΟΛΕΤΑ Δερβενακίων 6,15351 ΠΑΛΛΗΝΗ (ΑΤΤΙΚΗΣ)
ΤΙΤΛΟΣ ΕΦΕΥΡΕΣΗΣ	***(54):*ΦΑΡΜΑΚΕΥΤΙΚΟ ΣΚΕΥΑΣΜΑ ΠΕΡΙΕΧΟΝ ΕΝΑ ΠΟΛΥΜΕΡΕΣ ΔΕΣΜΕΥΣΗΣ ΦΩΣΦΟΡΙΚΩΝ ΑΛΑΤΩΝ ΚΑΙ ΜΕΘΟΔΟΣ ΓΙΑ ΤΗΝ ΠΑΡΑΣΚΕΥΗ ΑΥΤΩΝ**

ΠΕΡΙΛΗΨΗ(57)

Η παρούσα εφεύρεση αφορά στέρεα φαρμακοτεχνική μορφή αποτελούμενη από θεραπευτικά δραστική ποσότητα ενός πολυμερούς δέσμευσης φωσφόρου, και συγκεκριμένα σεβελαμέρης ή κάποιου φαρμακευτικά αποδεκτού άλατος αυτής, σε συνδυασμό με κολλοειδές διοξείδιο πυριτίου ώστε να βελτιστοποιηθούν οι φαρμακοτεχνικές ιδιότητες του σκευάσματος. Επίσης, η εφεύρεση αφορά και την μέθοδο παρασκευής του ως άνω σκευάσματος.

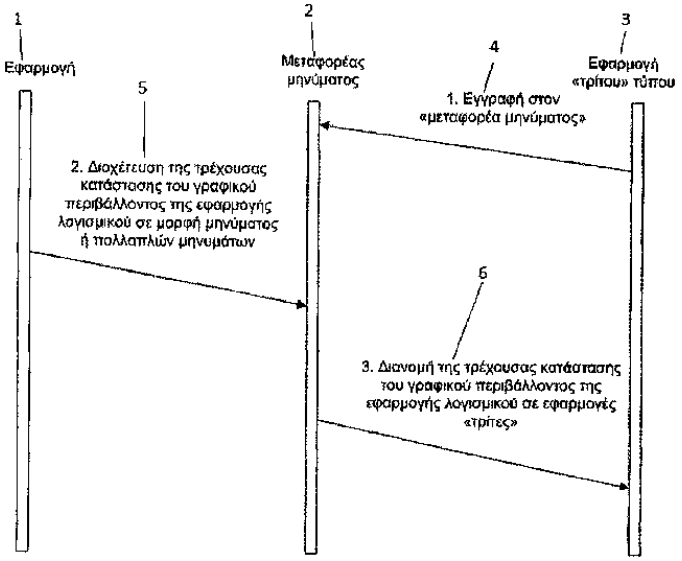

ΑΡΙΘΜΟΣ Δ.Ε. ***(11):1008066***
ΑΡΙΘΜΟΣ ΑΙΤΗΣΗΣ Δ.Ε. *(21):*20130100026
ΔΙΕΘΝΗΣ ΤΑΞΙΝΟΜΗΣΗ *(51):IPC8: H01F 27/04*
IPC8: H01F 29/04
IPC8: H01H 9/00
ΔΙΚΑΙΟΥΧΟΣ *(73):*1)BHARAT HEAVY ELECTRICALS LIMITED
με μία από τις Περιφερειακές Διευθύνσεις Επιχειρήσεών της σε: Plot No.,9/1, Djblock 3rd floor, Karunamoyee, Salt Lake City, Kolkata-700091, και έδρα σε: Bhel House, Siri Fort, New Delhi-110049, ΙΝΔΙΑ, ., ΙΝΔΙΑ
ΗΜΕΡΟΜ. ΚΑΤΑΘΕΣΗΣ *(22):*18/01/2013
ΗΜΕΡΟΜ. ΑΠΟΝΟΜΗΣ *(47):*18/12/2013
ΣΥΜΒ. ΠΡΟΤΕΡΑΙΟΤΗΤΕΣ *(30):*322/KOL/2012-22/03/2012-IN
ΤΡΟΠΟΠ. ΚΥΡΙΟΥ Δ.Ε. *(61):*
ΕΦΕΥΡΕΤΗΣ *(72):*1)MOHAPATRA RAJENDRA KUMAR
ΕΙΔΙΚΟΣ ΠΛΗΡΕΞΟΥΣΙΟΣ *(74):*ΑΘΑΝΑΣΙΑΔΟΥ ΜΑΡΙΑ
Κουμπάρη 2, 10674 ΑΘΗΝΑ
ΑΝΤΙΚΛΗΤΟΣ *(74):*ΠΑΠΑΚΩΝΣΤΑΝΤΙΝΟΥ ΕΛΕΝΗ
Κουμπάρη 2,10674 ΑΘΗΝΑ
ΤΙΤΛΟΣ ΕΦΕΥΡΕΣΗΣ ***(54):ΒΕΛΤΙΩΜΕΝΟΣ ΜΕΤΑΣΧΗΜΑΤΙΣΤΗΣ ΙΣΧΥΟΣ ΜΕ ΜΕΤΑΓΩΓΕΑ ΛΗΨΕΩΝ ΓΙΑ ΛΕΙΤΟΥΡΓΙΑ ΥΠΟ ΦΟΡΤΙΟ (OLTC) ΤΥΠΟΥ ΚΕΝΟΥ ΠΟΥ ΜΠΟΡΕΙ ΝΑ ΛΕΙΤΟΥΡΓΕΙ ΜΕ ΜΑΝΟΜΕΤΡΙΚΟ ΥΨΟΣ ΕΛΑΙΟΥ ΠΟΥ ΥΠΕΡΒΑΙΝΕΙ ΤΑ ΔΕΚΑ ΜΕΤΡΑ***

ΠΕΡΙΛΗΨΗ(57)

Η εφεύρεση αναφέρεται σε ένα βελτιωμένο μετασχηματιστή ισχύος με μεταγωγέα λήψεων για λειτουργία υπό φορτίο (OLTC) τύπου κενού που μπορεί να λειτουργεί με μανομετρικό ύψος ελαίου το οποίο υπερβαίνει τα δέκα μέτρα, ο οποίος περιλαμβάνει ένα μαγνητικόπυρήνα, ένα τύλιγμα υψηλής τάσεως (HV), ένα σύνολο τυλίγματος χαμηλής τάσεως (LV), μία δεξαμενή μετασχηματιστού, και ένα μεταγωγέα λήψεων για λειτουργία υπό φορτίο (OLTC) τύπου κενού και ένα συντηρητή (C) τοποθετημένο σε ένα ύψος που υπερβαίνει τα δέκα μέτρα πάνω από τη δεξαμενή του μετασχηματιστού, όπου η δεξαμενή μετασχηματιστού έχει διευθετηθεί υπό μορφή δύο ημίσεων, όπου το πρώτο ήμισυ φιλοξενεί το συγκρότημα μαγνητικού πυρήνα-πηνίου και το δεύτερο ήμισυ εδράζει τον OLTC κενού, όπου τα δύο ημίση χωρίζονται μέσω ενός χαλύβδινου τοιχώματος (W) το οποίο έχει μία πλειάδα αποκοπών, οι οποίες αποκοπές έχουν εφοδιασθεί με μονωμένο πίνακα ακροδεκτών (TB) με αντίστοιχους αριθμούς τερματικών ζυγών (B) που επιτρέπουν τη σύνδεση μεταξύ των πηνίων και του OLTC, και όπου το δεύτερο ήμισυ είναι μικρότερου μεγέθους από το πρώτο ήμισυ και έχει εφοδιασθεί με ένα βοηθητικό συντηρητή (AC) που οδηγεί στη διατήρηση της πιέσεως μανομετρικού ύψους ελαίου επί του OLTC κενού στην περιοχή 0,1 kg cm[2] το οποίο είναι ισοδύναμο με 1 μέτρο μανομετρικού ύψους ελαίου.

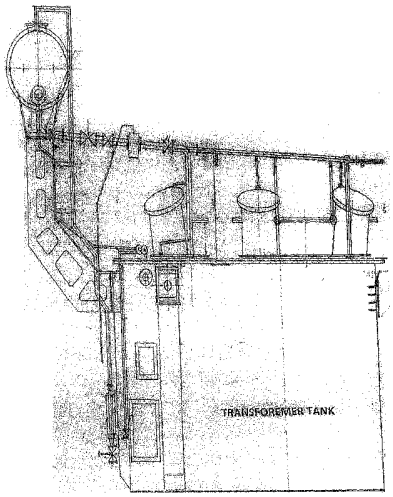

ΑΡΙΘΜΟΣ Δ.Ε. ***(11):1008067***
ΑΡΙΘΜΟΣ ΑΙΤΗΣΗΣ Δ.Ε. *(21):*20120100241
ΔΙΕΘΝΗΣ ΤΑΞΙΝΟΜΗΣΗ *(51):IPC8: E04H 1/02*
IPC8: E04B 1/19
IPC8: E04H 9/02
ΔΙΚΑΙΟΥΧΟΣ *(73):*1)ΜΙΧΑΣ ΑΝΑΣΤΑΣΙΟΥ ΣΩΤΗΡΙΟΣ
Αγίας Λαύρας 24,11141 ΑΘΗΝΑ, ΕΛΛΑΔΑ
ΗΜΕΡΟΜ. ΚΑΤΑΘΕΣΗΣ *(22):*04/05/2012
ΗΜΕΡΟΜ. ΑΠΟΝΟΜΗΣ *(47):*18/12/2013
ΣΥΜΒ. ΠΡΟΤΕΡΑΙΟΤΗΤΕΣ *(30):*
ΤΡΟΠΟΠ. ΚΥΡΙΟΥ Δ.Ε. *(61):*
ΕΦΕΥΡΕΤΗΣ *(72):*1)ΜΙΧΑΣ ΑΝΑΣΤΑΣΙΟΥ ΣΩΤΗΡΙΟΣ
ΕΙΔΙΚΟΣ ΠΛΗΡΕΞΟΥΣΙΟΣ *(74):*
ΑΝΤΙΚΛΗΤΟΣ *(74):*ΣΠΗΛΙΩΤΑΚΟΣ ΠΑΝΟΣ
Βασιλίσσης Σοφίας 64,11528 ΑΘΗΝΑ
ΤΙΤΛΟΣ ΕΦΕΥΡΕΣΗΣ ***(54):ΜΕΘΟΔΟΣ ΚΑΤΑΣΚΕΥΗΣ ΟΙΚΟΔΟΜΙΚΩΝ ΣΥΓΚΡΟΤΗΜΑΤΩΝ***

ΠΕΡΙΛΗΨΗ(57)

Πρόκειται για φορέα σε σχήμα πυραμίδας τετραγωνικής βάσης και γωνία κλήσης ημ54 μοίρες=0, 80, του οποίου ο σκελετός κατασκευάζεται από beton-arme ή σίδηρο ή και μεικτή κατασκευή αυτού, με τις εξής ιδιότητες: (α) Τα γεωμετρικά του στοιχεία μένουν αναλλοίωτα για την ίδια γωνία κλήσεως και οποιοδήποτε μέγεθος. (β) Έχει Μορφοκλασματική δομή, είναι τρισδιάστατος στον Ευκλείδειο χώρο και είναι πολυχρηστικός, με εμβύθυνση 3. (γ) Λόγω της Μορφοκλασματικής δομής του, γίνεται όσο μεγάλος ή μικρός θέλουμε. (δ) Χωρίς αλλαγή του φορέα-σκελετού, μπορεί να στεγάσει πάρα πολλές αμιγείς ή και μεικτές χρήσεις. (ε) Στην παρούσα μελέτη για χρήση κατοικίας, ο προτεινόμενος φορέας μπορεί να στεγάσει περίπου 2.000 άτομα, συν τα κοινόχρηστα. (στ) Ανάλογα με το μέγεθός του, τα κοινόχρηστα αυξάνονται κατά αριθμητική πρόοδο καλύπτοντας εκτός των άλλων και τις απαιτούμενες θέσεις στάθμευσης (parking). (ζ) Η παρούσα μελέτη συνοδεύεται από 49 σχέδια και 10 πίνακες. Το θεωρητικό-μαθηματικό μέρος αναπτύσσεται αναλυτικά στην περιγραφή.

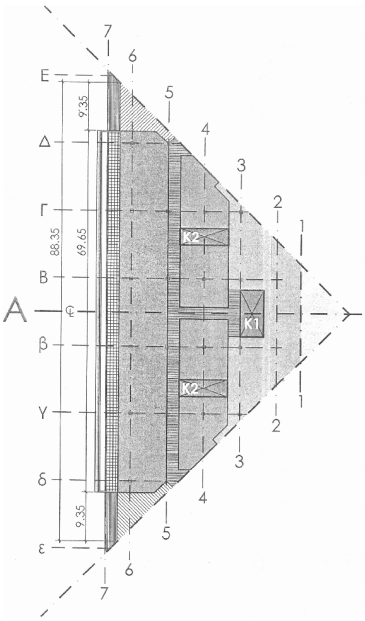

ΑΡΙΘΜΟΣ Δ.Ε. ***(11):*****1008068**
ΑΡΙΘΜΟΣ ΑΙΤΗΣΗΣ Δ.Ε. *(21):*20120100455
ΔΙΕΘΝΗΣ ΤΑΞΙΝΟΜΗΣΗ *(51):IPC8: B62M 1/10*
ΔΙΚΑΙΟΥΧΟΣ *(73):*1)ΜΑΧΑΙΡΙΔΗΣ ΧΑΡΑΛΑΜΠΟΥ ΠΑΝΑΓΙΩΤΗΣ
Ευαγγέλου Γκλαβάνη 24,38445 ΝΕΑ ΙΩΝΙΑ ΒΟΛΟΣ (ΜΑΓΝΗΣΙΑΣ), ΕΛΛΑΔΑ
ΗΜΕΡΟΜ. ΚΑΤΑΘΕΣΗΣ *(22):*13/09/2012
ΗΜΕΡΟΜ. ΑΠΟΝΟΜΗΣ *(47):*18/12/2013
ΣΥΜΒ. ΠΡΟΤΕΡΑΙΟΤΗΤΕΣ *(30):*
ΤΡΟΠΟΠ. ΚΥΡΙΟΥ Δ.Ε. *(61):*
ΕΦΕΥΡΕΤΗΣ *(72):*1)ΜΑΧΑΙΡΙΔΗΣ ΧΑΡΑΛΑΜΠΟΥ ΠΑΝΑΓΙΩΤΗΣ
ΕΙΔΙΚΟΣ ΠΛΗΡΕΞΟΥΣΙΟΣ *(74):*
ΑΝΤΙΚΛΗΤΟΣ *(74):*
ΤΙΤΛΟΣ ΕΦΕΥΡΕΣΗΣ ***(54):*****ΜΗΧΑΝΙΣΜΟΣ ΜΕ ΕΛΑΤΗΡΙΟ ΤΟ ΟΠΟΙΟ ΦΟΡΤΙΖΕΤΑΙ ΠΕΡΙΣΤΡΕΦΟΜΕΝΟ**

ΠΕΡΙΛΗΨΗ(57)

Ο μηχανισμός με ελατήριο το οποίο φορτίζεται περιστρεφόμενο, έχει ελατήριο (2) το οποίο φορτίζεται περιστρεφόμενο, στερεωμένο στο εσωτερικό ενός γραναζιού (3) και η φόρτιση επιτυγχάνεται με την βοήθεια του σταθερού γραναζιού (6) και με την εμπλοκή του ενδιάμεσου γραναζιού (7) το οποίο βρίσκεται στην μία πλευρά του τροχού (16) του ποδηλάτου, μαζί με το γρανάζι με καστανιά (5), το οποίο παίρνει κίνηση από το ελατήριο (2), όταν αυτό αποφορτίζεται και έτσι βοηθά στην κίνηση του ποδηλάτου. Έχει την ράβδο ασφαλείας (13), για την προστασία του συστήματος και τον μοχλό ασφαλείας-συγκρατήσεως (11) του ελατηρίου (2) του συστήματος, για ελεγχόμενη χρήση της αποθηκευμένης δυνάμεως στο ελατήριο (2). Η εφεύρεση δίνει λύση στην κίνηση του ποδηλάτου σε δύσκολες καταστάσεις κινήσεώς του όπως, στην εκκίνηση, στην ανηφόρα και όταν το ποδήλατο μεταφέρει επιπλέον βάρος. Η χρήσις του συστήματος της εφευρέσεως θα γίνει κυρίως σε ποδήλατα, παντός τύπου και αριθμού τροχών και σε μοτοποδήλατα παντός τύπου και αριθμού τροχών.

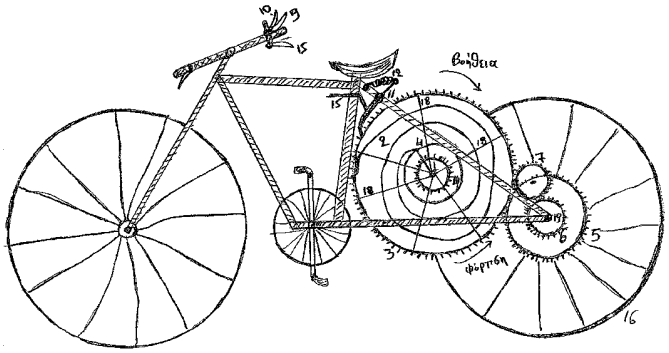

ΑΡΙΘΜΟΣ Δ.Ε. ***(11):*****1008069**
ΑΡΙΘΜΟΣ ΑΙΤΗΣΗΣ Δ.Ε. *(21):*20120100286
ΔΙΕΘΝΗΣ ΤΑΞΙΝΟΜΗΣΗ *(51):IPC8: F03B 13/18*
IPC8: B66D 1/18
ΔΙΚΑΙΟΥΧΟΣ *(73):*1)ΛΕΒΕΝΤΑΚΗΣ ΙΩΑΝΝΗ ΝΙΚΟΛΑΟΣ
Δερβενακίων 9Β,15343 ΑΓΙΑ ΠΑΡΑΣΚΕΥΗ (ΑΤΤΙΚΗΣ), ΕΛΛΑΔΑ
ΗΜΕΡΟΜ. ΚΑΤΑΘΕΣΗΣ *(22):*29/05/2012
ΗΜΕΡΟΜ. ΑΠΟΝΟΜΗΣ *(47):*20/12/2013
ΣΥΜΒ. ΠΡΟΤΕΡΑΙΟΤΗΤΕΣ *(30):*
ΤΡΟΠΟΠ. ΚΥΡΙΟΥ Δ.Ε. *(61):*
ΕΦΕΥΡΕΤΗΣ *(72):*1)ΛΕΒΕΝΤΑΚΗΣ ΙΩΑΝΝΗ ΝΙΚΟΛΑΟΣ
ΕΙΔΙΚΟΣ ΠΛΗΡΕΞΟΥΣΙΟΣ *(74):*
ΑΝΤΙΚΛΗΤΟΣ *(74):*
ΤΙΤΛΟΣ ΕΦΕΥΡΕΣΗΣ ***(54):*****ΒΑΡΟΥΛΚΟ ΑΠΟΡΡΟΦΗΣΗΣ ΚΥΜΑΤΙΚΗΣ ΕΝΕΡΓΕΙΑΣ**

ΠΕΡΙΛΗΨΗ(57)

Βαρούλκο απορρόφησης κυματικής ενέργειας το οποίο βασίζεται στη δομή του ναυτικού βαρούλκου (βιντσιρέλο), αλλά είναι κατάλληλα τροποποιημένο ώστε να δεσμεύει την ενέργεια του κυματισμού σκαφών ή πλωτών σωμάτων γενικότερα. Αποτελείται από τύμπανο (4)το οποίο συνδέεται με τη βάση (9) του μηχανισμού μέσω περιστροφικής άρθρωσης επαναστατικού ελατηρίου (3) και καστανιάς (11). Επιπλέον μέσω οδοντωτών τροχών (10) και κιβωτίου ταχυτήτων (12) συνδέεται σε ηλεκτρική γεννήτρια συνεχούς ρεύματος (13) (σχήμα 25). Η γεννήτρια (13) συνδέεται σε σειρά με το ηλεκτρικό φορτίο διαμέσου ηλεκτρικής διόδου (σχήμα 5). Το ηλεκτρικό φορτίο αποτελείται από ρυθμιστή φόρτισης και ηλεκτρική στήλη ή αναστροφέα (inverter) για την απευθείας σύνδεση με το ηλεκτρικό δίκτυο. Σε ένα σκάφος μπορούν να εγκαθίστανται τρεις μηχανισμοί για τη δέσμευση της ενέργειας της κίνησης του σκάφους σε όλους τους βαθμούς ελευθερίας. Λειτουργεί είτε κατά την πρόσδεση του σκάφους σε λιμένα είτε κατά την αγκυροβόληση του σκάφους αρόδου με σύνδεση των εύκαμπτων φορέων σε κοινό σημείο της αλυσίδας μέσω στριφταριού. Ο μηχανολογικός σχεδιασμός είναι βασισμένος στα ναυτικά βιντσιρέλα, ώστε η ενσωμάτωση τέτοιων συστημάτων σε σκάφη να καθίσταται εύκολη, η λειτουργία τους να είναι φιλική στο χρήστη και να είναι εύκολη και φθηνή η παραγωγή τους από τις βιομηχανίες ναυτικών εξαρτημάτων.

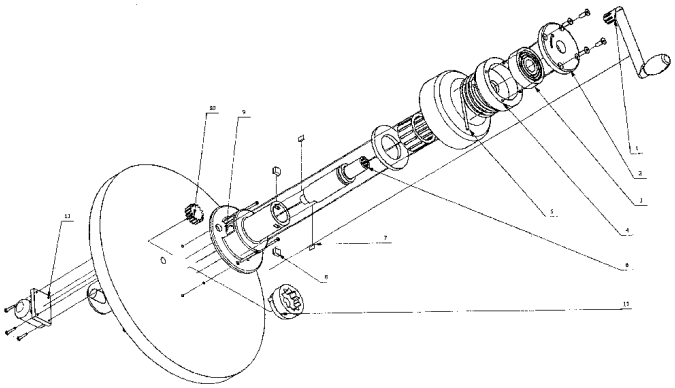

2.2 ΕΥΡΕΤΗΡΙΟ Δ.Ε. ΣΥΜΦΩΝΑ ΜΕ ΤΗΝ ΗΜΕΡΟΜΗΝΙΑ ΚΑΤΑΘΕΣΗΣ

ΚΑΤΑΘΕΣΗ (22)	ΔΙΚΑΙΟΥΧΟΣ (73)	ΤΙΤΛΟΣ ΕΦΕΥΡΕΣΗΣ (54)	ΑΡ. Δ.Ε. (11)
10/08/2011	ΧΡΗΣΤΟΥ ΑΝΑΣΤΑΣΙΟΣ	ΨΑΛΙΔΙ-ΧΤΕΝΑ	1008061
23/02/2012	ΠΟΙΜΕΝΙΔΗΣ ΑΝΔΡΕΑΣ	ΣΥΣΤΗΜΑ ΘΕΡΜΑΝΣΗΣ ΜΕ ΖΕΣΤΟ ΑΕΡΑ ΑΠΟ ΤΑ ΚΑΥΣΑΕΡΙΑ ΤΖΑΚΙΟΥ Ή ΘΑΛΑΜΟΥ ΚΑΥΣΗΣ	1008048
13/03/2012	ΚΕΡΤΣΟΠΟΥΛΟΣ ΓΕΩΡΓΙΟΣ ΜΠΛΑΖΑΚΗ ΔΙΟΝΥΣΙΑ ΚΕΡΤΣΟΠΟΥΛΟΣ ΓΕΩΡΓΙΟΣ ΚΕΡΤΣΟΠΟΥΛΟΥ ΚΩΝΣΤΑΝΤΙΝΑ	ΜΑΓΝΗΤΙΚΟ ΣΥΣΤΗΜΑ ΣΥΓΚΡΟΤΗΜΕΝΩΝ ΚΑΤΑΣΚΕΥΩΝ ΜΑΓΝΗΤΙΚΗΣ ΣΥΣΚΕΥΗΣ ΜΕ ΠΡΩΤΟΕΜΦΑΝΙΖΟΜΕΝΕΣ ΠΟΛΙΚΕΣ ΚΑΙ ΠΕΔΙΑΚΕΣ ΙΔΙΟΤΗΤΕΣ ΚΑΙ ΜΕΘΟΔΟΣ ΠΑΡΑΓΩΓΗΣ ΤΟΥΣ	1008053
04/05/2012	ΜΙΧΑΣ ΣΩΤΗΡΙΟΣ	ΜΕΘΟΔΟΣ ΚΑΤΑΣΚΕΥΗΣ ΟΙΚΟΔΟΜΙΚΩΝ ΣΥΓΚΡΟΤΗΜΑΤΩΝ	1008067
10/05/2012	ΜΠΕΜΠΕΚΗΣ ΘΕΟΔΩΡΟΣ	ΔΟΧΕΙΟ ΑΠΟΘΗΚΕΥΣΗΣ ΚΑΙ ΠΑΡΟΧΗΣ ΑΕΡΙΟΥ ΥΔΡΟΞΥ (ΗΗΟ) ΠΑΡΑΓΟΜΕΝΟΥ ΑΠΟ ΜΟΝΑΔΑ ΗΛΕΚΤΡΟΛΥΣΗΣ ΝΕΡΟΥ	1008060
29/05/2012	ΛΕΒΕΝΤΑΚΗΣ ΝΙΚΟΛΑΟΣ	ΒΑΡΟΥΛΚΟ ΑΠΟΡΡΟΦΗΣΗΣ ΚΥΜΑΤΙΚΗΣ ΕΝΕΡΓΕΙΑΣ	1008069
30/05/2012	ΧΑΤΖΗΒΑΣΙΛΕΙΟΥ ΑΝΑΣΤΑΣΙΟΣ	ΧΕΡΟΥΛΙ ΕΣΤΙΑΣ ΚΑΥΣΗΣ ΒΙΟΜΑΖΑΣ	1008063
02/07/2012	ΚΑΡΑΒΑΣΙΛΗΣ ΓΕΩΡΓΙΟΣ	ΣΥΣΤΗΜΑ ΠΟΤΙΣΜΑΤΟΣ ΔΙΠΛΟΥ ΔΙΚΤΥΟΥ ΜΕ ΔΟΧΕΙΑ ΠΕΡΙΣΥΛΛΟΓΗΣ (ΠΙΑΤΑΚΙΑ) ΚΑΙ ΓΛΑΣΤΡΕΣ ΕΠΙΝΟΗΣΗΣ ΓΙΑ ΜΠΑΛΚΟΝΙΑ ΚΑΙ ΗΜΙ-ΥΠΑΙΘΡΙΟΥΣ ΧΩΡΟΥΣ	1008054
13/07/2012	ΠΕΤΡΩΤΟΣ ΚΩΝΣΤΑΝΤΙΝΟΣ ΒΑΣΙΛΑΚΟΓΛΟΥ ΙΩΑΝΝΗΣ ΓΚΟΥΤΣΙΔΗΣ ΠΑΣΧΑΛΗΣ ΚΑΡΚΑΝΤΑ ΦΑΝΗ ΛΑΖΑΡΙΔΟΥ ΑΝΑΣΤΑΣΙΑ ΣΥΜΕΩΝΙΔΟΥ ΑΙΚΑΤΕΡΙΝΗ	ΦΥΣΙΚΟ ΖΙΖΑΝΙΟΚΤΟΝΟ ΣΚΕΥΑΣΜΑ ΜΕ ΒΑΣΗ ΑΙΘΕΡΙΑ ΕΛΑΙΑ ΣΕ ΜΟΡΦΗ ΒΡΕΞΙΜΗΣ ΣΚΟΝΗΣ	1008057
19/07/2012	ΧΑΤΖΗΠΑΝΤΕΛΗΣ ΘΕΟΔΩΡΟΣ	ΣΥΣΤΗΜΑ ΑΝΑΓΝΩΡΙΣΗΣ -ΑΝΙΧΝΕΥΣΗΣ -ΕΝΤΟΠΙΣΜΟΥ ΚΑΙ ΕΝΗΜΕΡΩΣΗΣ	1008049
03/08/2012	ΓΚΡΙΖΗΣ ΒΑΣΙΛΕΙΟΣ	ΕΞΟΜΟΙΩΤΗΣ ΣΟΥΖΑΣ ΔΙΤΡΟΧΗΣ ΜΗΧΑΝΗΣ	1008062
13/09/2012	ΜΑΧΑΙΡΙΔΗΣ ΠΑΝΑΓΙΩΤΗΣ	ΜΗΧΑΝΙΣΜΟΣ ΜΕ ΕΛΑΤΗΡΙΟ ΤΟ ΟΠΟΙΟ ΦΟΡΤΙΖΕΤΑΙ ΠΕΡΙΣΤΡΕΦΟΜΕΝΟ	1008068
02/10/2012	ΣΙΚ ΔΑΥΙΔ	ΑΥΞΟΜΕΙΟΥΜΕΝΗ ΜΕΤΑΛΛΙΚΗ ΣΤΡΑΝΤΖΑΡΙΣΤΗ ΚΑΣΑ ΓΙΑ ΤΑ ΠΤΥΣΣΟΜΕΝΑ ΚΑΓΚΕΛΑ ΑΣΦΑΛΕΙΑΣ	1008058
05/10/2012	ΠΑΡΑΓΩΓΗ ΕΙΔΩΝ ΖΑΧΑΡΟΠΛΑΣΤΙΚΗΣ ΠΑΓΩΤΟΥ Α.Β.Ε. με δ.τ. "ΑΧΑΙΚΟ ΕΝΤΕΛΒΑΙΣ ΑΒΕΕ" ΠΑΝΑΣ ΠΑΝΑΓΙΩΤΗΣ ΚΟΥΡΚΟΥΤΑΣ ΙΩΑΝΝΗΣ	ΒΙΟΜΗΧΑΝΙΚΗ ΧΡΗΣΗ ΓΑΛΑΚΤΙΚΩΝ ΒΑΚΤΗΡΙΩΝ ΑΚΙΝΗΤΟΠΟΙΗΜΕΝΩΝ ΣΕ ΞΗΡΟΥΣ ΚΑΡΠΟΥΣ Ή ΣΕ ΠΡΟΪΟΝΤΑ ΖΑΧΑΡΟΠΛΑΣΤΙΚΗΣ ΣΕ ΥΓΡΗ Ή ΞΗΡΗ ΚΑΤΑΣΤΑΣΗ ΣΤΗΝ ΠΑΡΑΓΩΓΗ ΠΡΟΒΙΟΤΙΚΟΥ ΠΑΓΩΤΟΥ	1008050
11/10/2012	ΕΘΝΙΚΟ ΚΕΝΤΡΟ ΕΡΕΥΝΑΣ ΚΑΙ ΤΕΧΝΟΛΟΓΙΚΗΣ ΑΝΑΠΤΥΞΗΣ (Ε.Κ.Ε.Τ.Α)/ ΙΝΣΤΙΤΟΥΤΟ ΒΙΩΣΙΜΗΣ ΚΙΝΗΤΙΚΟΤΗΤΑΣ ΚΑΙ ΔΙΚΤΥΩΝ	ΜΕΘΟΔΟΣ ΜΕΤΑΦΟΡΑΣ ΜΗΝΥΜΑΤΩΝ ΠΟΥ ΑΦΟΡΟΥΝ ΤΗΝ ΤΡΕΧΟΥΣΑ ΚΑΤΑΣΤΑΣΗ ΤΟΥ ΓΡΑΦΙΚΟΥ ΠΕΡΙΒΑΛΛΟΝΤΟΣ ΤΗΣ ΕΦΑΡΜΟΓΗΣ ΛΟΓΙΣΜΙΚΟΥ ΣΕ ΤΕΡΜΑΤΙΚΕΣ ΣΥΣΚΕΥΕΣ	1008064
17/10/2012	ΔΡΟΣΗΣ ΙΩΑΝΝΗΣ	ΚΙΟΝΑΣ ΑΝΕΜΟΓΕΝΝΗΤΡΙΑ	1008055
25/10/2012	ΜΑΣΣΑΛΗΣ ΓΕΩΡΓΙΟΣ	ΜΕΤΡΗΤΗΣ-ΕΛΕΓΚΤΗΣ ΠΑΡΟΧΗΣ ΚΑΥΣΙΜΟΥ	1008056
19/11/2012	ΠΑΓΚΑΛΟΣ ΜΑΚΕΔΟΣ	ΕΙΔΙΚΟΣ ΚΑΘΡΕΦΤΗΣ ΕΛΕΓΧΟΥ ΟΔΟΝΤΩΝ ΚΑΙ ΣΤΟΜΑΤΙΚΗΣ ΚΟΙΛΟΤΗΤΑΣ	1008051
14/12/2012	ΦΑΡΜΑΤΕΝ Α.Β.Ε.Ε.	ΦΑΡΜΑΚΕΥΤΙΚΟ ΣΚΕΥΑΣΜΑ ΠΕΡΙΕΧΟΝ ΕΝΑ ΠΟΛΥΜΕΡΕΣ ΔΕΣΜΕΥΣΗΣ ΦΩΣΦΟΡΙΚΩΝ ΑΛΑΤΩΝ ΚΑΙ ΜΕΘΟΔΟΣ ΓΙΑ ΤΗΝ ΠΑΡΑΣΚΕΥΗ ΑΥΤΩΝ	1008065
19/12/2012	ΚΑΡΑΚΑΤΣΗ ΑΓΓΕΛΙΚΗ	ΠΑΡΑΓΩΓΗ ΑΛΚΟΟΛΟΥΧΟΥ ΠΟΤΟΥ ΜΕ ΑΝΑΜΕΙΞΗ ΖΥΜΩΘΕΝΤΩΝ ΧΥΜΩΝ ΣΤΑΦΥΛΙΟΥ ΚΑΙ ΡΟΔΙΟΥ	1008059
17/01/2013	ΒΟΓΔΟΣ ΚΩΝΣΤΑΝΤΙΝΟΣ	ΠΑΓΚΟΣΜΙΟ ΣΥΣΤΗΜΑ ΘΕΣΙΘΕΣΙΑΣ	1008052

ΚΑΤΑΘΕΣΗ (22)	ΔΙΚΑΙΟΥΧΟΣ (73)	ΤΙΤΛΟΣ ΕΦΕΥΡΕΣΗΣ (54)	ΑΡ. Δ.Ε. (11)
18/01/2013	BHARAT HEAVY ELECTRICALS LIMITED	ΒΕΛΤΙΩΜΕΝΟΣ ΜΕΤΑΣΧΗΜΑΤΙΣΤΗΣ ΙΣΧΥΟΣ ΜΕ ΜΕΤΑΓΩΓΕΑ ΛΗΨΕΩΝ ΓΙΑ ΛΕΙΤΟΥΡΓΙΑ ΥΠΟ ΦΟΡΤΙΟ (OLTC) ΤΥΠΟΥ ΚΕΝΟΥ ΠΟΥ ΜΠΟΡΕΙ ΝΑ ΛΕΙΤΟΥΡΓΕΙ ΜΕ ΜΑΝΟΜΕΤΡΙΚΟ ΥΨΟΣ ΕΛΑΙΟΥ ΠΟΥ ΥΠΕΡΒΑΙΝΕΙ ΤΑ ΔΕΚΑ ΜΕΤΡΑ	1008066

2.3 ΕΥΡΕΤΗΡΙΟ Δ.Ε. ΣΥΜΦΩΝΑ ΜΕ ΤΗΝ ΑΛΦΑΒΗΤΙΚΗ ΣΕΙΡΑ ΤΩΝ ΔΙΚΑΙΟΥΧΩΝ

ΔΙΚΑΙΟΥΧΟΣ (73)	ΤΙΤΛΟΣ ΕΦΕΥΡΕΣΗΣ (54)	ΚΑΤΑΘΕΣΗ (22)	ΑΡ. Δ.Ε. (21)
BHARAT HEAVY ELECTRICALS LIMITED	ΒΕΛΤΙΩΜΕΝΟΣ ΜΕΤΑΣΧΗΜΑΤΙΣΤΗΣ ΙΣΧΥΟΣ ΜΕ ΜΕΤΑΓΩΓΕΑ ΛΗΨΕΩΝ ΓΙΑ ΛΕΙΤΟΥΡΓΙΑ ΥΠΟ ΦΟΡΤΙΟ (OLTC) ΤΥΠΟΥ ΚΕΝΟΥ ΠΟΥ ΜΠΟΡΕΙ ΝΑ ΛΕΙΤΟΥΡΓΕΙ ΜΕ ΜΑΝΟΜΕΤΡΙΚΟ ΥΨΟΣ ΕΛΑΙΟΥ ΠΟΥ ΥΠΕΡΒΑΙΝΕΙ ΤΑ ΔΕΚΑ ΜΕΤΡΑ	18/01/2013	1008066
ΒΑΣΙΛΑΚΟΓΛΟΥ ΙΩΑΝΝΗΣ	ΦΥΣΙΚΟ ΖΙΖΑΝΙΟΚΤΟΝΟ ΣΚΕΥΑΣΜΑ ΜΕ ΒΑΣΗ ΑΙΘΕΡΙΑ ΕΛΑΙΑ ΣΕ ΜΟΡΦΗ ΒΡΕΞΙΜΗΣ ΣΚΟΝΗΣ	13/07/2012	1008057
ΒΟΓΔΟΣ ΚΩΝΣΤΑΝΤΙΝΟΣ	ΠΑΓΚΟΣΜΙΟ ΣΥΣΤΗΜΑ ΘΕΣΙΘΕΣΙΑΣ	17/01/2013	1008052
ΓΚΟΥΤΣΙΔΗΣ ΠΑΣΧΑΛΗΣ	ΦΥΣΙΚΟ ΖΙΖΑΝΙΟΚΤΟΝΟ ΣΚΕΥΑΣΜΑ ΜΕ ΒΑΣΗ ΑΙΘΕΡΙΑ ΕΛΑΙΑ ΣΕ ΜΟΡΦΗ ΒΡΕΞΙΜΗΣ ΣΚΟΝΗΣ	13/07/2012	1008057
ΓΚΡΙΖΗΣ ΒΑΣΙΛΕΙΟΣ	ΕΞΟΜΟΙΩΤΗΣ ΣΟΥΖΑΣ ΔΙΤΡΟΧΗΣ ΜΗΧΑΝΗΣ	03/08/2012	1008062
ΔΡΟΣΗΣ ΙΩΑΝΝΗΣ	ΚΙΟΝΑΣ ΑΝΕΜΟΓΕΝΝΗΤΡΙΑ	17/10/2012	1008055
ΕΘΝΙΚΟ ΚΕΝΤΡΟ ΕΡΕΥΝΑΣ ΚΑΙ ΤΕΧΝΟΛΟΓΙΚΗΣ ΑΝΑΠΤΥΞΗΣ (Ε.Κ.Ε.Τ.Α)/ ΙΝΣΤΙΤΟΥΤΟ ΒΙΩΣΙΜΗΣ ΚΙΝΗΤΙΚΟΤΗΤΑΣ ΚΑΙ ΔΙΚΤΥΩΝ	ΜΕΘΟΔΟΣ ΜΕΤΑΦΟΡΑΣ ΜΗΝΥΜΑΤΩΝ ΠΟΥ ΑΦΟΡΟΥΝ ΤΗΝ ΤΡΕΧΟΥΣΑ ΚΑΤΑΣΤΑΣΗ ΤΟΥ ΓΡΑΦΙΚΟΥ ΠΕΡΙΒΑΛΛΟΝΤΟΣ ΤΗΣ ΕΦΑΡΜΟΓΗΣ ΛΟΓΙΣΜΙΚΟΥ ΣΕ ΤΕΡΜΑΤΙΚΕΣ ΣΥΣΚΕΥΕΣ	11/10/2012	1008064
ΚΑΡΑΒΑΣΙΛΗΣ ΓΕΩΡΓΙΟΣ	ΣΥΣΤΗΜΑ ΠΟΤΙΣΜΑΤΟΣ ΔΙΠΛΟΥ ΔΙΚΤΥΟΥ ΜΕ ΔΟΧΕΙΑ ΠΕΡΙ-ΣΥΛΛΟΓΗΣ (ΠΙΑΤΑΚΙΑ) ΚΑΙ ΓΛΑΣΤΡΕΣ ΕΠΙΝΟΗΣΗΣ ΓΙΑ ΜΠΑΛΚΟΝΙΑ ΚΑΙ ΗΜΙ-ΥΠΑΙΘΡΙΟΥΣ ΧΩΡΟΥΣ	02/07/2012	1008054
ΚΑΡΑΚΑΤΣΗ ΑΓΓΕΛΙΚΗ	ΠΑΡΑΓΩΓΗ ΑΛΚΟΟΛΟΥΧΟΥ ΠΟΤΟΥ ΜΕ ΑΝΑΜΕΙΞΗ ΖΥΜΩΘΕΝΤΩΝ ΧΥΜΩΝ ΣΤΑΦΥΛΙΟΥ ΚΑΙ ΡΟΔΙΟΥ	19/12/2012	1008059
ΚΑΡΚΑΝΤΑ ΦΑΝΗ	ΦΥΣΙΚΟ ΖΙΖΑΝΙΟΚΤΟΝΟ ΣΚΕΥΑΣΜΑ ΜΕ ΒΑΣΗ ΑΙΘΕΡΙΑ ΕΛΑΙΑ ΣΕ ΜΟΡΦΗ ΒΡΕΞΙΜΗΣ ΣΚΟΝΗΣ	13/07/2012	1008057
ΚΕΡΤΣΟΠΟΥΛΟΣ ΓΕΩΡΓΙΟΣ	ΜΑΓΝΗΤΙΚΟ ΣΥΣΤΗΜΑ ΣΥΓΚΡΟΤΗΜΕΝΩΝ ΚΑΤΑΣΚΕΥΩΝ ΜΑΓΝΗΤΙΚΗΣ ΣΥΣΚΕΥΗΣ ΜΕ ΠΡΩΤΟΕΜΦΑΝΙΖΟΜΕΝΕΣ ΠΟΛΙΚΕΣ ΚΑΙ ΠΕΔΙΑΚΕΣ ΙΔΙΟΤΗΤΕΣ ΚΑΙ ΜΕΘΟΔΟΣ ΠΑΡΑ-ΓΩΓΗΣ ΤΟΥΣ	13/03/2012	1008053
ΚΕΡΤΣΟΠΟΥΛΟΣ ΓΕΩΡΓΙΟΣ	ΜΑΓΝΗΤΙΚΟ ΣΥΣΤΗΜΑ ΣΥΓΚΡΟΤΗΜΕΝΩΝ ΚΑΤΑΣΚΕΥΩΝ ΜΑΓΝΗΤΙΚΗΣ ΣΥΣΚΕΥΗΣ ΜΕ ΠΡΩΤΟΕΜΦΑΝΙΖΟΜΕΝΕΣ ΠΟ-ΛΙΚΕΣ ΚΑΙ ΠΕΔΙΑΚΕΣ ΙΔΙΟΤΗΤΕΣ ΚΑΙ ΜΕΘΟΔΟΣ ΠΑΡΑΓΩΓΗΣ ΤΟΥΣ	13/03/2012	1008053
ΚΕΡΤΣΟΠΟΥΛΟΥ ΚΩΝΣΤΑΝΤΙΝΑ	ΜΑΓΝΗΤΙΚΟ ΣΥΣΤΗΜΑ ΣΥΓΚΡΟΤΗΜΕΝΩΝ ΚΑΤΑΣΚΕΥΩΝ ΜΑΓΝΗΤΙΚΗΣ ΣΥΣΚΕΥΗΣ ΜΕ ΠΡΩΤΟΕΜΦΑΝΙΖΟΜΕΝΕΣ ΠΟ-ΛΙΚΕΣ ΚΑΙ ΠΕΔΙΑΚΕΣ ΙΔΙΟΤΗΤΕΣ ΚΑΙ ΜΕΘΟΔΟΣ ΠΑΡΑΓΩΓΗΣ ΤΟΥΣ	13/03/2012	1008053
ΚΟΥΡΚΟΥΤΑΣ ΙΩΑΝΝΗΣ	ΒΙΟΜΗΧΑΝΙΚΗ ΧΡΗΣΗ ΓΑΛΑΚΤΙΚΩΝ ΒΑΚΤΗΡΙΩΝ ΑΚΙΝΗΤΟ-ΠΟΙΗΜΕΝΩΝ ΣΕ ΞΗΡΟΥΣ ΚΑΡΠΟΥΣ Ή ΣΕ ΠΡΟΪΟΝΤΑ ΖΑΧΑΡΟ-ΠΛΑΣΤΙΚΗΣ ΣΕ ΥΓΡΗ Ή ΞΗΡΗ ΚΑΤΑΣΤΑΣΗ ΣΤΗΝ ΠΑΡΑΓΩΓΗ ΠΡΟΒΙΟΤΙΚΟΥ ΠΑΓΩΤΟΥ	05/10/2012	1008050
ΛΑΖΑΡΙΔΟΥ ΑΝΑΣΤΑΣΙΑ	ΦΥΣΙΚΟ ΖΙΖΑΝΙΟΚΤΟΝΟ ΣΚΕΥΑΣΜΑ ΜΕ ΒΑΣΗ ΑΙΘΕΡΙΑ ΕΛΑΙΑ ΣΕ ΜΟΡΦΗ ΒΡΕΞΙΜΗΣ ΣΚΟΝΗΣ	13/07/2012	1008057
ΛΕΒΕΝΤΑΚΗΣ ΝΙΚΟΛΑΟΣ	ΒΑΡΟΥΛΚΟ ΑΠΟΡΡΟΦΗΣΗΣ ΚΥΜΑΤΙΚΗΣ ΕΝΕΡΓΕΙΑΣ	29/05/2012	1008069
ΜΑΣΣΑΛΗΣ ΓΕΩΡΓΙΟΣ	ΜΕΤΡΗΤΗΣ-ΕΛΕΓΚΤΗΣ ΠΑΡΟΧΗΣ ΚΑΥΣΙΜΟΥ	25/10/2012	1008056
ΜΑΧΑΙΡΙΔΗΣ ΠΑΝΑΓΙΩΤΗΣ	ΜΗΧΑΝΙΣΜΟΣ ΜΕ ΕΛΑΤΗΡΙΟ ΤΟ ΟΠΟΙΟ ΦΟΡΤΙΖΕΤΑΙ ΠΕΡΙ-ΣΤΡΕΦΟΜΕΝΟ	13/09/2012	1008068
ΜΙΧΑΣ ΣΩΤΗΡΙΟΣ	ΜΕΘΟΔΟΣ ΚΑΤΑΣΚΕΥΗΣ ΟΙΚΟΔΟΜΙΚΩΝ ΣΥΓΚΡΟΤΗΜΑΤΩΝ	04/05/2012	1008067
ΜΠΕΜΠΕΚΗΣ ΘΕΟΔΩΡΟΣ	ΔΟΧΕΙΟ ΑΠΟΘΗΚΕΥΣΗΣ ΚΑΙ ΠΑΡΟΧΗΣ ΑΕΡΙΟΥ ΥΔΡΟΞΥ (ΗΗΟ) ΠΑΡΑΓΟΜΕΝΟΥ ΑΠΟ ΜΟΝΑΔΑ ΗΛΕΚΤΡΟΛΥΣΗΣ ΝΕΡΟΥ	10/05/2012	1008060

ΔΙΚΑΙΟΥΧΟΣ (73)	ΤΙΤΛΟΣ ΕΦΕΥΡΕΣΗΣ (54)	ΚΑΤΑΘΕΣΗ (22)	ΑΡ. Δ.Ε. (21)
ΜΠΛΑΖΑΚΗ ΔΙΟΝΥΣΙΑ	ΜΑΓΝΗΤΙΚΟ ΣΥΣΤΗΜΑ ΣΥΓΚΡΟΤΗΜΕΝΩΝ ΚΑΤΑΣΚΕΥΩΝ ΜΑΓΝΗΤΙΚΗΣ ΣΥΣΚΕΥΗΣ ΜΕ ΠΡΩΤΟΕΜΦΑΝΙΖΟΜΕΝΕΣ ΠΟΛΙΚΕΣ ΚΑΙ ΠΕΔΙΑΚΕΣ ΙΔΙΟΤΗΤΕΣ ΚΑΙ ΜΕΘΟΔΟΣ ΠΑΡΑΓΩΓΗΣ ΤΟΥΣ	13/03/2012	1008053
ΠΑΓΚΑΛΟΣ ΜΑΚΕΔΟΣ	ΕΙΔΙΚΟΣ ΚΑΘΡΕΦΤΗΣ ΕΛΕΓΧΟΥ ΟΔΟΝΤΩΝ ΚΑΙ ΣΤΟΜΑΤΙΚΗΣ ΚΟΙΛΟΤΗΤΑΣ	19/11/2012	1008051
ΠΑΝΑΣ ΠΑΝΑΓΙΩΤΗΣ	ΒΙΟΜΗΧΑΝΙΚΗ ΧΡΗΣΗ ΓΑΛΑΚΤΙΚΩΝ ΒΑΚΤΗΡΙΩΝ ΑΚΙΝΗΤΟΠΟΙΗΜΕΝΩΝ ΣΕ ΞΗΡΟΥΣ ΚΑΡΠΟΥΣ Ή ΣΕ ΠΡΟΪΟΝΤΑ ΖΑΧΑΡΟΠΛΑΣΤΙΚΗΣ ΣΕ ΥΓΡΗ Ή ΞΗΡΗ ΚΑΤΑΣΤΑΣΗ ΣΤΗΝ ΠΑΡΑΓΩΓΗ ΠΡΟΒΙΟΤΙΚΟΥ ΠΑΓΩΤΟΥ	05/10/2012	1008050
ΠΑΡΑΓΩΓΗ ΕΙΔΩΝ ΖΑΧΑΡΟΠΛΑΣΤΙΚΗΣ ΠΑΓΩΤΟΥ Α.Β.Ε. με δ.τ. "ΑΧΑΙΚΟ ΕΝΤΕΛΒΑΙΣ ΑΒΕΕ"	ΒΙΟΜΗΧΑΝΙΚΗ ΧΡΗΣΗ ΓΑΛΑΚΤΙΚΩΝ ΒΑΚΤΗΡΙΩΝ ΑΚΙΝΗΤΟΠΟΙΗΜΕΝΩΝ ΣΕ ΞΗΡΟΥΣ ΚΑΡΠΟΥΣ Ή ΣΕ ΠΡΟΪΟΝΤΑ ΖΑΧΑΡΟΠΛΑΣΤΙΚΗΣ ΣΕ ΥΓΡΗ Ή ΞΗΡΗ ΚΑΤΑΣΤΑΣΗ ΣΤΗΝ ΠΑΡΑΓΩΓΗ ΠΡΟΒΙΟΤΙΚΟΥ ΠΑΓΩΤΟΥ	05/10/2012	1008050
ΠΕΤΡΩΤΟΣ ΚΩΝΣΤΑΝΤΙΝΟΣ	ΦΥΣΙΚΟ ΖΙΖΑΝΙΟΚΤΟΝΟ ΣΚΕΥΑΣΜΑ ΜΕ ΒΑΣΗ ΑΙΘΕΡΙΑ ΕΛΑΙΑ ΣΕ ΜΟΡΦΗ ΒΡΕΞΙΜΗΣ ΣΚΟΝΗΣ	13/07/2012	1008057
ΠΟΙΜΕΝΙΔΗΣ ΑΝΔΡΕΑΣ	ΣΥΣΤΗΜΑ ΘΕΡΜΑΝΣΗΣ ΜΕ ΖΕΣΤΟ ΑΕΡΑ ΑΠΟ ΤΑ ΚΑΥΣΑΕΡΙΑ ΤΖΑΚΙΟΥ Ή ΘΑΛΑΜΟΥ ΚΑΥΣΗΣ	23/02/2012	1008048
ΣΙΚ ΔΑΥΙΔ	ΑΥΞΟΜΕΙΟΥΜΕΝΗ ΜΕΤΑΛΛΙΚΗ ΣΤΡΑΝΤΖΑΡΙΣΤΗ ΚΑΣΑ ΓΙΑ ΤΑ ΠΤΥΣΣΟΜΕΝΑ ΚΑΓΚΕΛΑ ΑΣΦΑΛΕΙΑΣ	02/10/2012	1008058
ΣΥΜΕΩΝΙΔΟΥ ΑΙΚΑΤΕΡΙΝΗ	ΦΥΣΙΚΟ ΖΙΖΑΝΙΟΚΤΟΝΟ ΣΚΕΥΑΣΜΑ ΜΕ ΒΑΣΗ ΑΙΘΕΡΙΑ ΕΛΑΙΑ ΣΕ ΜΟΡΦΗ ΒΡΕΞΙΜΗΣ ΣΚΟΝΗΣ	13/07/2012	1008057
ΦΑΡΜΑΤΕΝ Α.Β.Ε.Ε.	ΦΑΡΜΑΚΕΥΤΙΚΟ ΣΚΕΥΑΣΜΑ ΠΕΡΙΕΧΟΝ ΕΝΑ ΠΟΛΥΜΕΡΕΣ ΔΕΣΜΕΥΣΗΣ ΦΩΣΦΟΡΙΚΩΝ ΑΛΑΤΩΝ ΚΑΙ ΜΕΘΟΔΟΣ ΓΙΑ ΤΗΝ ΠΑΡΑΣΚΕΥΗ ΑΥΤΩΝ	14/12/2012	1008065
ΧΑΤΖΗΒΑΣΙΛΕΙΟΥ ΑΝΑΣΤΑΣΙΟΣ	ΧΕΡΟΥΛΙ ΕΣΤΙΑΣ ΚΑΥΣΗΣ ΒΙΟΜΑΖΑΣ	30/05/2012	1008063
ΧΑΤΖΗΠΑΝΤΕΛΗΣ ΘΕΟΔΩΡΟΣ	ΣΥΣΤΗΜΑ ΑΝΑΓΝΩΡΙΣΗΣ -ΑΝΙΧΝΕΥΣΗΣ -ΕΝΤΟΠΙΣΜΟΥ ΚΑΙ ΕΝΗΜΕΡΩΣΗΣ	19/07/2012	1008049
ΧΡΗΣΤΟΥ ΑΝΑΣΤΑΣΙΟΣ	ΨΑΛΙΔΙ-ΧΤΕΝΑ	10/08/2011	1008061

2.4 ΠΙΣΤΟΠΟΙΗΤΙΚΑ ΥΠΟΔΕΙΓΜΑΤΟΣ ΧΡΗΣΙΜΟΤΗΤΑΣ

ΑΡΙΘΜΟΣ Π.Υ.Χ. ***(11):*****2002990**
ΑΡΙΘΜΟΣ ΑΙΤΗΣΗΣ Π.Υ.Χ. *(21):*20130200037
ΔΙΚΑΙΟΥΧΟΣ *(73):*1)ΤΖΕΒΕΛΕΚΑΣ ΒΑΣΙΛΗΣ-ΚΕΒΡΕΚΙΔΗΣ ΙΩΑΝΝΗΣ με δ.τ. "MOVEO VERRE O.E" Ησιόδου 26 (Άγιοι Θεόδωροι),32200 ΘΗΒΑ (ΒΟΙΩΤΙΑΣ), ΕΛΛΑΔΑ
ΗΜΕΡΟΜ. ΚΑΤΑΘΕΣΗΣ *(22):*23/10/2012
ΗΜΕΡΟΜ. ΑΠΟΝΟΜΗΣ *(47):*18/12/2013
ΣΥΜΒ. ΠΡΟΤΕΡΑΙΟΤΗΤΕΣ *(30):*
ΕΦΕΥΡΕΤΗΣ *(72):*1)ΤΖΕΒΕΛΕΚΑΣ ΒΑΣΙΛΕΙΟΣ 2)ΚΕΒΡΕΚΙΔΗΣ ΙΩΑΝΝΗΣ
ΕΙΔΙΚΟΣ ΠΛΗΡΕΞΟΥΣΙΟΣ *(74):*
ΑΝΤΙΚΛΗΤΟΣ *(74):*
ΤΙΤΛΟΣ ΕΦΕΥΡΕΣΗΣ ***(54):*****ΑΥΤΟΜΑΤΟ ΣΥΣΤΗΜΑ ΚΛΕΙΔΩΜΑΤΟΣ ΡΟΛΟΥ ΑΣΦΑΛΕΙΑΣ ΜΕ ΗΛΕΚΤΡΟΜΑΓΝΗΤΙΚΗ ΚΛΕΙΔΑΡΙΑ ΚΑΙ ΕΙΔΙΚΕΣ ΥΠΟΔΟΧΕΣ ΚΛΕΙΔΩΜΑΤΟΣ**

ΠΕΡΙΛΗΨΗ(57)

Η εφεύρεση αναφέρεται σε αυτόματο σύστημα κλειδώματος ρολού ασφαλείας με ηλεκτρομαγνητική κλειδαριά αποτελούμενο από την βάση (1) η οποία στερεώνεται στον οδηγό του ρολού (12) με κοχλίες (4) και στο εσωτερικό της οποίας τοποθετείται έδρανο (5) που φέρει πηνίο (6). Το πηνίο με εφαρμογή ηλεκτρικής τάσης στα άκρα του προκαλεί μετακίνηση της γλώσσας (7) και ξεκλείδωμα του ρολού. Αντίθετα με διακοπή της τάσης το ελατήριο επαναφοράς (8) επαναφέρει την γλώσσα (7) στην αρχική της θέση και ξανακλειδώνειτο ρολό. Η γλώσσα (7) για να κλειδώσει το ρολό πρέπει να εισέλθει στην οπή (9) της υποδοχής (10) η οποία είναι στερεωμένη με κοχλίες (4) στο κατωκάσι (13) του ρολού. Η εφαρμογή της τάσης στα άκρα του πηνίου είναι ταυτόχρονη με την εφαρμογή τάσης σταάκρα του κινητήρα του ρολού.

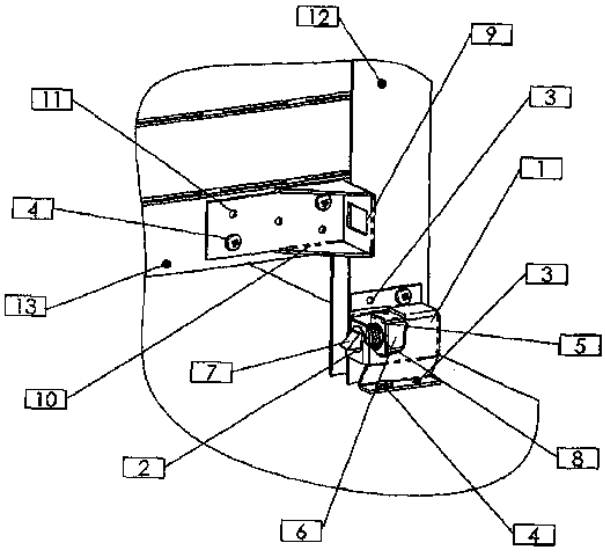

2.5 ΕΥΡΕΤΗΡΙΟ Π.Υ.Χ. ΣΥΜΦΩΝΑ ΜΕ ΤΗΝ ΗΜΕΡΟΜΗΝΙΑ ΚΑΤΑΘΕΣΗΣ

ΚΑΤΑΘΕΣΗ (22)	ΔΙΚΑΙΟΥΧΟΣ (73)	ΤΙΤΛΟΣ ΕΦΕΥΡΕΣΗΣ (54)	ΑΡ. Π.Υ.Χ. (11)
23/10/2012	ΤΖΕΒΕΛΕΚΑΣ ΒΑΣΙΛΗΣ-ΚΕΒΡΕΚΙΔΗΣ ΙΩΑΝΝΗΣ με δ.τ. "MOVEO VERRE O.E"	ΑΥΤΟΜΑΤΟ ΣΥΣΤΗΜΑ ΚΛΕΙΔΩΜΑΤΟΣ ΡΟΛΟΥ ΑΣΦΑΛΕΙΑΣ ΜΕ ΗΛΕΚΤΡΟΜΑΓΝΗΤΙΚΗ ΚΛΕΙΔΑΡΙΑ ΚΑΙ ΕΙΔΙΚΕΣ ΥΠΟΔΟΧΕΣ ΚΛΕΙΔΩΜΑΤΟΣ	2002990

2.6 ΕΥΡΕΤΗΡΙΟ Π.Υ.Χ. ΣΥΜΦΩΝΑ ΜΕ ΤΗΝ ΑΛΦΑΒΗΤΙΚΗ ΣΕΙΡΑ ΤΩΝ ΔΙΚΑΙΟΥΧΩΝ

ΔΙΚΑΙΟΥΧΟΣ (73)	**ΤΙΤΛΟΣ ΕΦΕΥΡΕΣΗΣ (54)**	**ΚΑΤΑΘΕΣΗ (22)**	**ΑΡ. Π.Υ.Χ. (21)**
ΤΖΕΒΕΛΕΚΑΣ ΒΑΣΙΛΗΣ-ΚΕΒΡΕΚΙΔΗΣ ΙΩΑΝΝΗΣ με δ.τ. "MOVEO VERRE O.E"	ΑΥΤΟΜΑΤΟ ΣΥΣΤΗΜΑ ΚΛΕΙΔΩΜΑΤΟΣ ΡΟΛΟΥ ΑΣΦΑΛΕΙΑΣ ΜΕ ΗΛΕΚΤΡΟΜΑΓΝΗΤΙΚΗ ΚΛΕΙΔΑΡΙΑ ΚΑΙ ΕΙΔΙΚΕΣ ΥΠΟΔΟΧΕΣ ΚΛΕΙΔΩΜΑΤΟΣ	23/10/2012	2002990

2.7 ΣΥΜΠΛΗΡΩΜΑΤΙΚΑ ΠΙΣΤΟΠΟΙΗΤΙΚΑ ΠΡΟΣΤΑΣΙΑΣ ΓΙΑ ΦΑΡΜΑΚΑ

ΑΡΙΘΜΟΣ ΣΠΠΦΠ	***(11):***	**8000447**
ΑΡΙΘΜΟΣ ΑΙΤΗΣΗΣ ΣΠΠΦΠ	*(21):*	20130800016
ΗΜΕΡΟΜ. ΚΑΤΑΘΕΣΗΣ	*(22):*	08/04/2013
ΗΜΕΡ/ΝΙΑ ΧΟΡΗΓΗΣΗΣ	*(47):*	18/12/2013
ΔΙΚΑΙΟΥΧΟΣ	*(71):*	1)Bristol-Myers Squibb Company P.O. Box 4000, Route 206 and Province Line Road, Princeton, NJ 08543-4000, ΗΝΩΜΕΝΕΣ ΠΟΛΙΤΕΙΕΣ ΤΗΣ ΑΜΕΡΙΚΗΣ
ΤΙΤΛΟΣ ΕΦΕΥΡΕΣΗΣ	***(54):***	**ΑΝΑΣΤΟΛΕΙΣ SGLT2 C-ΑΡΥΛ ΓΛΥΚΟΣΙΔΙΟΥ ΚΑΙ ΜΕΘΟΔΟΣ.**
ΑΡΙΘΜΟΣ ΚΥΡΙΟΥ Δ.Ε./Ε.Δ.Ε.	*(68):*	3061569
ΠΡΟΣΔΙΟΡΙΣΜΟΣ ΠΡΟΪΟΝΤΟΣ	*(95):*	ΔΑΠΑΓΛΙΦΛΟΖΙΝΗ ΚΑΙ ΤΑ ΦΑΡΜΑΚΕΥΤΙΚΑ ΑΠΟΔΕΚΤΑ ΑΛΑΤΑ ΑΥΤΗΣ. Εμπορική ονομασία: FORX-IGA
ΑΡΙΘ./ΗΜΕΡ. ΙΣΧΥΟΥΣΑΣ ΑΔΕΙΑΣ ΚΥΚΛΟΦΟΡΙΑΣ ΣΤΗΝ ΕΛΛΑΔΑ	*(92):*	Ε.Ε. (C)(2012)8378/12-11-2012
ΑΡΙΘ./ΗΜΕΡ. ΠΡΩΤΗΣ ΑΔΕΙΑΣ ΚΥΚΛΟΦΟΡΙΑΣ ΣΤΗΝ ΑΓΟΡΑ ΤΗΣ ΕΥΡΩΠΑΪΚΗΣ ΚΟΙΝΟΤΗΤΑΣ	*(93):*	
ΙΣΧΥΕΙ ΜΕΧΡΙ	*(94):*	13-11-2027
ΕΙΔΙΚΟΣ ΠΛΗΡΕΞΟΥΣΙΟΣ	*(74):*	ΜΑΛΑΜΗ ΑΛΚΗΣΤΙΣ-ΕΙΡΗΝΗ Σκουφά 52, 10672 ΑΘΗΝΑ
ΑΝΤΙΚΛΗΤΟΣ	*(74):*	ΜΑΛΑΜΗ ΑΛΚΗΣΤΙΣ-ΕΙΡΗΝΗ Σκουφά 52,10672 ΑΘΗΝΑ

2.8 ΕΥΡΕΤΗΡΙΟ Σ.Π.Π.Φ. ΣΥΜΦΩΝΑ ΜΕ ΤΗΝ ΗΜΕΡΟΜΗΝΙΑ ΚΑΤΑΘΕΣΗΣ

ΚΑΤΑΘΕΣΗ (22)	**ΔΙΚΑΙΟΥΧΟΣ (73)**	**ΤΙΤΛΟΣ ΕΦΕΥΡΕΣΗΣ (54)**	**ΑΡ. Σ.Π.Π.Φ. (11)**
08/04/2013	BRISTOL-MYERS SQUIBB COMPANY	ΑΝΑΣΤΟΛΕΙΣ SGLT2 C-ΑΡΥΛ ΓΛΥΚΟΣΙΔΙΟΥ ΚΑΙ ΜΕΘΟΔΟΣ.	8000447

2.9 ΕΥΡΕΤΗΡΙΟ Σ.Π.Π.Φ. ΣΥΜΦΩΝΑ ΜΕ ΤΗΝ ΑΛΦΑΒΗΤΙΚΗ ΣΕΙΡΑ ΤΩΝ ΔΙΚΑΙΟΥΧΩΝ

ΔΙΚΑΙΟΥΧΟΣ (73)	**ΤΙΤΛΟΣ ΕΦΕΥΡΕΣΗΣ (54)**	**ΚΑΤΑΘΕΣΗ (22)**	**ΑΡ. Σ.Π.Π.Φ. (11)**
BRISTOL-MYERS SQUIBB COMPANY	ΑΝΑΣΤΟΛΕΙΣ SGLT2 C-ΑΡΥΛ ΓΛΥΚΟΣΙΔΙΟΥ ΚΑΙ ΜΕΘΟΔΟΣ.	08/04/2013	8000447

2.10 ΣΥΜΠΛΗΡΩΜΑΤΙΚΑ ΠΙΣΤΟΠΟΙΗΤΙΚΑ ΠΡΟΣΤΑΣΙΑΣ ΓΙΑ ΦΥΤΟΠΡΟΣΤΑΤΕΥΤΙΚΑ ΠΡΟΪΟΝΤΑ

Ο Υ Δ Ε Ν

2.11 ΕΥΡΕΤΗΡΙΟ Σ.Π.Π.Φ.Π. ΣΥΜΦΩΝΑ ΜΕ ΤΗΝ ΗΜΕΡΟΜΗΝΙΑ ΚΑΤΑΘΕΣΗΣ

Δ Ε Ν Υ Π Α Ρ Χ Ε Ι Δ Η Μ Ο Σ Ι Ε Υ Σ Η

2.12 ΕΥΡΕΤΗΡΙΟ Σ.Π.Π.Φ.Π. ΣΥΜΦΩΝΑ ΜΕ ΤΗΝ ΑΛΦΑΒΗΤΙΚΗ ΣΕΙΡΑ ΤΩΝ ΔΙΚΑΙΟΥΧΩΝ

Δ Ε Ν Υ Π Α Ρ Χ Ε Ι Δ Η Μ Ο Σ Ι Ε Υ Σ Η

ΜΕΡΟΣ Β΄

ΕΥΡΩΠΑΪΚΟΙ ΤΙΤΛΟΙ ΠΡΟΣΤΑΣΙΑΣ

Κ Ε Φ Α Λ Α Ι Ο 1
ΜΕΤΑΦΡΑΣΕΙΣ ΕΥΡΩΠΑΪΚΩΝ ΑΙΤΗΣΕΩΝ

1.1 ΑΝΑΚΟΙΝΩΣΗ ΓΙΑ ΚΑΤΑΘΕΣΗ ΜΕΤΑΦΡΑΣΗΣ ΤΩΝ ΑΞΙΩΣΕΩΝ ΕΥΡΩΠΑΪΚΩΝ ΑΙΤΗΣΕΩΝ Δ.Ε.

ΑΡΙΘ. ΕΛΛ. ΚΑΤΑΘΕΣΗΣ	***(21):*****20130300004**
ΗΜΕΡ. ΕΛΛ. ΚΑΤΑΘΕΣΗΣ	*(22):*24/01/2014
ΑΡΙΘ./ΗΜΕΡ. ΔΗΜΟΣΙΕΥΣΗΣ ΕΥΡΩΠΑΪΚΗΣ ΑΙΤΗΣΗΣ	*(87):*1509267 - 02/03/2005
ΑΡΙΘ./ΗΜΕΡ. ΚΑΤΑΘΕΣΗΣ ΕΥΡΩΠΑΪΚΗΣ ΑΙΤΗΣΗΣ	*(86):*03725467.9--16/05/2003
ΚΑΤΑΘΕΤΗΣ	*(71):*1)Trudell Medical International 725 Third Street, London, Ontario N5V 5G4, ΚΑΝΑΔΑΣ
ΣΥΜΒ. ΠΡΟΤΕΡΑΙΟΤΗΤΕΣ	*(30):*60/382,227-21/05/2002-US 10/431,325-07/05/2003-US
ΕΙΔΙΚΟΣ ΠΛΗΡΕΞΟΥΣΙΟΣ	*(74):*ΤΣΙΜΙΚΑΛΗΣ "ΤΣΙΜΙΚΑΛΗΣ ΚΑΛΟΝΑΡΟΥ ΔΙΚΗΓΟΡΙΚΗ ΕΤΑΙΡΕΙΑ" ΣΤΕΦΑΝΟΣ Ν. Βάμβα 1,, 106 74 ΑΘΗΝΑ
ΑΝΤΙΚΛΗΤΟΣ	*(74):*ΤΣΙΜΙΚΑΛΗΣ "ΤΣΙΜΙΚΑΛΗΣ ΚΑΛΟΝΑΡΟΥ ΔΙΚΗΓΟΡΙΚΗ ΕΤΑΙΡΕΙΑ" ΣΤΕΦΑΝΟΣ Ν. Βάμβα 1,,106 74 ΑΘΗΝΑ
ΤΙΤΛΟΣ ΕΦΕΥΡΕΣΗΣ	***(54):*****ΟΠΤΙΚΗ ΕΝΔΕΙΞΗ ΓΙΑ ΜΙΑ ΣΥΣΚΕΥΗ ΚΑΙ ΕΝΑ ΣΥΣΤΗΜΑ ΧΟΡΗΓΗΣΗΣ ΦΑΡΜΑΚΕΥΤΙΚΟΥ ΥΛΙΚΟΥ ΣΕ ΜΟΡΦΗ ΑΕΡΟΛΥΜΑΤΟΣ**

1.2 ΕΥΡΕΤΗΡΙΟ ΕΥΡΩΠΑΪΚΩΝ ΑΙΤΗΣΕΩΝ ΣΥΜΦΩΝΑ ΜΕ ΤΟΝ ΑΡΙΘΜΟ ΔΗΜΟΣΙΕΥΣΗΣ ΤΗΣ ΕΥΡΩΠΑΪΚΗΣ ΑΙΤΗΣΗΣ

ΑΡ./ΗΜ.ΔΗΜ.Ε.Α. **(87)**	**ΚΑΤΑΘΕΤΗΣ** **(71)**	**ΤΙΤΛΟΣ ΕΦΕΥΡΕΣΗΣ** **(54)**	**ΑΡ.ΕΛ.ΚΑΤ.** **(21)**
1509267 - 02/03/2005	TRUDELL MEDICAL INTERNATIONAL	ΟΠΤΙΚΗ ΕΝΔΕΙΞΗ ΓΙΑ ΜΙΑ ΣΥΣΚΕΥΗ ΚΑΙ ΕΝΑ ΣΥΣΤΗΜΑ ΧΟΡΗΓΗΣΗΣ ΦΑΡΜΑΚΕΥΤΙΚΟΥ ΥΛΙΚΟΥ ΣΕ ΜΟΡΦΗ ΑΕΡΟΛΥΜΑΤΟΣ	20130300004

1.3 ΕΥΡΕΤΗΡΙΟ ΕΥΡΩΠΑΪΚΩΝ ΑΙΤΗΣΕΩΝ ΣΥΜΦΩΝΑ ΜΕ ΤΗΝ ΑΛΦΑΒΗΤΙΚΗ ΣΕΙΡΑ ΤΩΝ ΚΑΤΑΘΕΤΩΝ

ΚΑΤΑΘΕΤΗΣ (71)	**ΤΙΤΛΟΣ ΕΦΕΥΡΕΣΗΣ (54)**	**ΑΡ./ΗΜ.ΔΗΜ.Ε.Α. (87)**	**ΑΡ.ΕΛΛ.ΚΑΤ. (21)**
TRUDELL MEDICAL INTERNATIONAL	ΟΠΤΙΚΗ ΕΝΔΕΙΞΗ ΓΙΑ ΜΙΑ ΣΥΣΚΕΥΗ ΚΑΙ ΕΝΑ ΣΥΣΤΗΜΑ ΧΟΡΗΓΗΣΗΣ ΦΑΡΜΑΚΕΥΤΙΚΟΥ ΥΛΙΚΟΥ ΣΕ ΜΟΡΦΗ ΑΕΡΟΛΥΜΑΤΟΣ	1509267 - 02/03/2005	20130300004

2.1 ΑΝΑΚΟΙΝΩΣΗ ΓΙΑ ΚΑΤΑΘΕΣΗ ΜΕΤΑΦΡΑΣΗΣ ΕΥΡΩΠΑΪΚΩΝ Δ.Ε.

ΑΡΙΘΜΟΣ ΕΥΡ. Δ.Ε. ***(11):3082285***
ΑΡΙΘ. ΕΛΛ. ΚΑΤΑΘΕΣΗΣ *(21):*20130402523
ΗΜΕΡ. ΕΛΛ. ΚΑΤΑΘΕΣΗΣ *(22):*27/11/2013
ΑΡΙΘ./ΗΜΕΡ. ΔΗΜΟΣΙΕΥΣΗΣ
*ΕΥΡΩΠΑΪΚΟΥ ΔΙΠΛΩΜΑΤΟΣ(87):*1969007 - 28/08/2013
ΑΡΙΘ./ΗΜΕΡ. ΔΗΜΟΣΙΕΥΣΗΣ
ΕΥΡΩΠΑΪΚΗΣ ΑΙΤΗΣΗΣ *(86):*06848052.4--19/12/2006
ΔΙΚΑΙΟΥΧΟΣ *(73):*1)Bristol-Myers Squibb Company
Route 206 and Province Line Road, Princeton, NJ 08543-4000, ΗΝΩΜΕΝΕΣ ΠΟΛΙΤΕΙΕΣ ΤΗΣ ΑΜΕΡΙΚΗΣ
ΣΥΜΒ. ΠΡΟΤΕΡΑΙΟΤΗΤΕΣ *(30):*752267 P-20/12/2005-US
752150 P-20/12/2005-US
849543 P-05/10/2006-US
ΕΦΕΥΡΕΤΗΣ *(72):*1)LEISTER, Kirk, J.
2)SCHAEFER, Eugene, J.
3)BATES, Ronald
4)BRAMHALL, Elizabeth, A.
5)DIDIO, David, M.
6)DONALDSON, Robert
7)FLESHER, Alan, R.
8)HAGGERTY, Helen, G.
9)KIRKLEY, David, H.
10)TABOR, John, M
11)TAY, Lee, K.
12)THAMMANA, Pallaiah
13)VELAYUDHAN, Ajoy
14)SMOLIN, David, E.
15)RUSSELL, Reb, J.
16)VANDEN BOOM, Thomas
17)SCHRIMSHER, Jeffrey
18)WHITEHEAD, Joyce
19)BROWNELL, Dean
ΕΙΔΙΚΟΣ ΠΛΗΡΕΞΟΥΣΙΟΣ *(74):*ΠΑΠΑΝΙΚΟΛΑΟΥ ΜΑΡΙΑ
Πόντου 30, 15121 ΠΕΥΚΗ (ΑΤΤΙΚΗΣ)
ΑΝΤΙΚΛΗΤΟΣ *(74):*ΜΑΛΑΜΗ ΑΛΚΗΣΤΙΣ-ΕΙΡΗΝΗ
Σκουφά 52,10672 ΑΘΗΝΑ

ΤΙΤΛΟΣ ΕΦΕΥΡΕΣΗΣ ***(54):ΣΥΝΘΕΣΕΙΣ ΚΑΙ ΜΕΘΟΔΟΙ ΠΑΡΑΣΚΕΥΗΣ ΣΥΝΘΕΣΗΣ***

ΠΕΡΙΛΗΨΗ(57)

Η εφεύρεση παρέχει κύτταρα θηλαστικού ικανά παραγωγής ανασυνδυασμένης CTLA4-Ig και παραλλαγές αυτής. Η εφεύρεση επίσης παρέχει συνθέσεις που περιλαμβάνουν CTLA4-Ig και συνταγοποιήσεις αυτής. Η εφεύρεση περαιτέρω παρέχει μεθόδους για μαζική παραγωγή CTLA4-Ig από κύτταρα θηλαστικού ικανά παραγωγής αυτής της ανασυνδυασμένης πρωτεΐνης και για καθαρισμό της CTLA4-Ig.

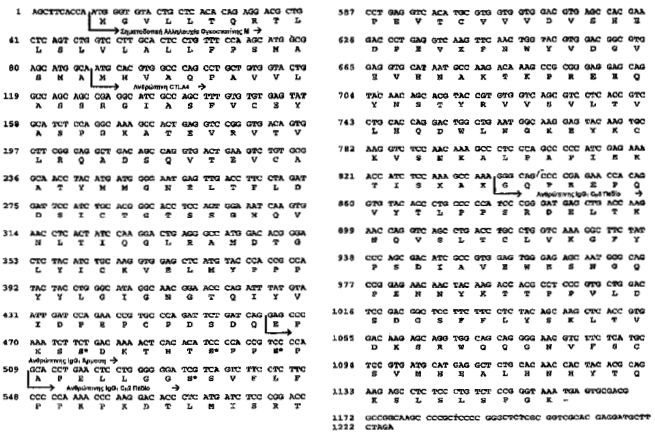

ΑΡΙΘΜΟΣ ΕΥΡ. Δ.Ε. ***(11):3082286***
ΑΡΙΘ. ΕΛΛ. ΚΑΤΑΘΕΣΗΣ *(21):*20130402555
ΗΜΕΡ. ΕΛΛ. ΚΑΤΑΘΕΣΗΣ *(22):*02/12/2013
ΑΡΙΘ./ΗΜΕΡ. ΔΗΜΟΣΙΕΥΣΗΣ
*ΕΥΡΩΠΑΪΚΟΥ ΔΙΠΛΩΜΑΤΟΣ(87):*2485627 - 11/09/2013
ΑΡΙΘ./ΗΜΕΡ. ΔΗΜΟΣΙΕΥΣΗΣ
ΕΥΡΩΠΑΪΚΗΣ ΑΙΤΗΣΗΣ *(86):*10762918.0--07/10/2010
ΔΙΚΑΙΟΥΧΟΣ *(73):*1)Nestec S.A.
Avenue Nestle 55, 1800 Vevey, ΕΛΒΕΤΙΑ
ΣΥΜΒ. ΠΡΟΤΕΡΑΙΟΤΗΤΕΣ *(30):*09172602-08/10/2009-EP
ΕΦΕΥΡΕΤΗΣ *(72):*1)MANSER, Daniel, Roland
2)EPARS, Yann
3)WYSS, Heinz
4)DOLEAC, Frederic
5)BEZET, Nicolas Jean-Guy
6)SCORRANO, Lucio
7)LARDELLI, Silvio
8)RAMAIOLI, Marco
ΕΙΔΙΚΟΣ ΠΛΗΡΕΞΟΥΣΙΟΣ *(74):*ΧΡΥΣΑΝΘΗΣ ΧΡΗΣΤΟΣ
Σόλωνος 12,, 10673 ΑΘΗΝΑ
ΑΝΤΙΚΛΗΤΟΣ *(74):*ΧΡΥΣΑΝΘΗΣ ΧΡΗΣΤΟΣ
Σόλωνος 12,,10673 ΑΘΗΝΑ
ΤΙΤΛΟΣ ΕΦΕΥΡΕΣΗΣ ***(54):ΣΥΣΤΗΜΑ ΜΕ ΜΕΡΙΔΕΣ ΓΙΑ ΤΗΝ ΠΑΡΑΣΚΕΥΗ ΔΙΑΤΡΟΦΙΚΟΥ ΠΡΟΪΟΝΤΟΣ***

ΠΕΡΙΛΗΨΗ(57)

Ένα σύστημα με μερίδες για την παρασκευή διατροφικού προϊόντος υγρής μορφής που αποτελείται από μια συσκευή παροχής υγρού (2, 41) και έναν περιέκτη (4, 38) που περιέχει διατροφικά συστατικά. Ο εν λόγω περιέκτης έχει άνοιγμα (8), ενώ το σύστημα περιλαμβάνει επιπλέον μια διεπιφάνεια έγχυσης υγρού (9, 37) για την παροχή μιας ποσότητας υγρού στον περιέκτη (4,38), που με τη σειρά του παρέχει το διατροφικό προϊόν υγρής μορφής, όπου η διεπιφάνεια έγχυσης υγρού (9, 37) περιλαμβάνει μια είσοδο υγρού (11, 43) και μια έξοδο προϊόντος (16, 48) για την απομάκρυνση του διατροφικού προϊόντος σε υγρή μορφή από τον περιέκτη, όπου η διεπιφάνεια έγχυσης υγρού περιλαμβάνει ένα τοίχωμα (10) που εκτείνεται εγκάρσια προς το άνοιγμα του περιέκτη κατά τη λειτουργία του συστήματος. Το εν λόγω εγκάρσιο τοίχωμα (10) περιλαμβάνει την είσοδο του υγρού (11, 43) και την έξοδο του προϊόντος (16, 48) που βρίσκονται εγκάρσια σε απόσταση το ένα από το άλλο κατά μήκος του εν λόγω τοιχώματος.

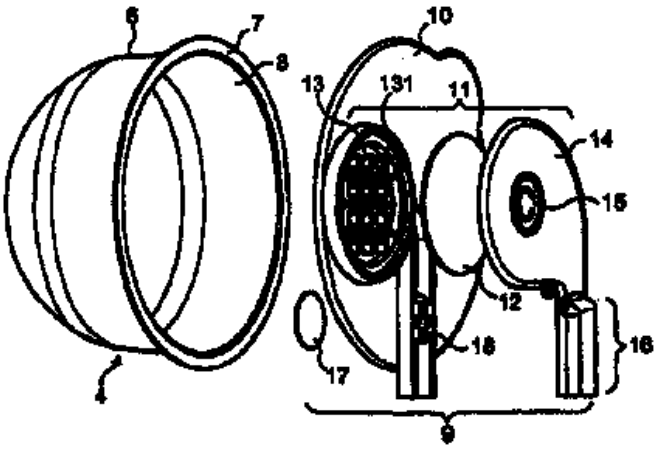

ΑΡΙΘΜΟΣ ΕΥΡ. Δ.Ε. ***(11):*****3082287**
ΑΡΙΘ. ΕΛΛ. ΚΑΤΑΘΕΣΗΣ *(21):*20130402566
ΗΜΕΡ. ΕΛΛ. ΚΑΤΑΘΕΣΗΣ *(22):*03/12/2013
ΑΡΙΘ./ΗΜΕΡ. ΔΗΜΟΣΙΕΥΣΗΣ
*ΕΥΡΩΠΑΪΚΟΥ ΔΙΠΛΩΜΑΤΟΣ(87):*2526023 - 09/10/2013
ΑΡΙΘ./ΗΜΕΡ. ΔΗΜΟΣΙΕΥΣΗΣ
ΕΥΡΩΠΑΪΚΗΣ ΑΙΤΗΣΗΣ *(86):*10787051.1--18/11/2010
ΔΙΚΑΙΟΥΧΟΣ *(73):*1)Unitec S.p.A.
Via Provinciale Cotignola, 20/9, 48022 Lugo (Ravenna), ΙΤΑΛΙΑ
ΣΥΜΒ. ΠΡΟΤΕΡΑΙΟΤΗΤΕΣ *(30):*PN20100003-20/01/2010-IT
ΕΦΕΥΡΕΤΗΣ *(72):*1)BENEDETTI, Angelo
ΕΙΔΙΚΟΣ ΠΛΗΡΕΞΟΥΣΙΟΣ *(74):*ΤΣΙΜΙΚΑΛΗΣ "ΤΣΙΜΙΚΑΛΗΣ ΚΑΛΟΝΑΡΟΥ ΔΙΚΗΓΟΡΙΚΗ ΕΤΑΙΡΕΙΑ" ΣΤΕΦΑΝΟΣ
Ν. Βάμβα 1,, 106 74 ΑΘΗΝΑ
ΑΝΤΙΚΛΗΤΟΣ *(74):*ΤΣΙΜΙΚΑΛΗΣ "ΤΣΙΜΙΚΑΛΗΣ ΚΑΛΟΝΑΡΟΥ ΔΙΚΗΓΟΡΙΚΗ ΕΤΑΙΡΕΙΑ" ΣΤΕΦΑΝΟΣ
Ν. Βάμβα 1,,106 74 ΑΘΗΝΑ
ΤΙΤΛΟΣ ΕΦΕΥΡΕΣΗΣ ***(54):*****ΒΕΛΤΙΩΜΕΝΟ ΣΥΣΤΗΜΑ ΓΙΑ ΤΗΝ ΞΗΡΗ ΓΕΜΙΣΗ ΚΑΛΑΘΙΩΝ ΜΕ ΦΥΤΙΚΑ ΠΡΟΪΟΝΤΑ**

ΠΕΡΙΛΗΨΗ(57)

Η παρούσα εφεύρεση αφορά μία κεφαλή γέμισης υποδοχέα, συγκεκριμένα για τη γέμιση καλαθιών με αγροτικά προϊόντα, συγκεκριμένα καρπούς. Εις τα σημερινά συστήματα, οι κεφαλές γέμισης είναι περιστρεφόμενες συσκευές διατεταγμένες κατακόρυφα άνωθεν των καλαθιών λειτουργούν κατά έναν συνεχή τρόπο και ανεξάρτητα από τη ροή των φυτικών προϊόντων τα οποία φορτώνονται εντός του καλαθιού. Επιπροσθέτως, η λειτουργία τους έχει διαμορφωθεί ώστε να εξαρτάται μόνον κατά προσέγγιση από την παρουσία καρπών εσωτερικά των καλαθιών και αυτό προκαλεί μία ακανόνιστη γέμιση των καλαθιών με συνεπαγόμενα προβλήματα και όσον αφορά το συνολικό τελικό επίπεδο γέμισης, και τοιουτοτρόπως επίσης συνεπαγόμενα έξοδα, και όσον αφορά την ποιότητα των καρπών οι οποίοι έχουν τοποθετηθεί εντός των καλαθιών. Η συσκευή συμπεριλαμβάνει μία κεφαλή γέμισης καλαθιού, έναν δίσκο διατεταγμένο κάτω από την εν λόγω κεφαλή και ο οποίος αποτελείται από δύο πλάκες γνωστού τύπου οι οποίες ευρίσκονται η μία επί της άλλης, έκαστη εξοπλισμένη με ένα ή περισσότερα αντίστοιχα ανοίγματα διατεταγμένα ακτινικά εις την περιστρεφόμενη πλάκα και ένα πλήθος αισθητήρων κάτω από τον εν λόγω δίσκο. Οι αισθητήρες αυτοί ανιχνεύουν την παρουσία των εν λόγω προϊόντων σε μία προκαθορισμένη κατακόρυφη απόσταση από την κάτω πλάκα, εις την οποία είναι διατεταγμένα κατάλληλα μέσα αυτοματισμού τα οποία ανιχνεύουν τη στιγμιαία θέση εκάστης από τις εν λόγω δύο τοποθετημένες η μία επί της άλλης περιστρεφόμενες πλάκες και τα οποία ορίζουν ξεχωριστά την ταχύτητα περιστροφής εκάστης από τις εν λόγω περιστρεφόμενες πλάκες κατά έναν τρόπο ο οποίος εξαρτάται από ένα προκωδικοποιημένο εξωτερικό σήμα, το οποίο δημιουργείται από τους εν λόγω αισθητήρες και από τις εν λόγω στιγμιαίες θέσεις των εν λόγω περιστρεφόμενων πλακών. Η εν λόγω μονάδα ελέγχου επεξεργάζεται τις πληροφορίες οι οποίες λαμβάνονται και ελέγχει την αντίστοιχη γωνιακή ταχύτητα των εν λόγω πλακών, κατά τρόπον ώστε τα αντίστοιχα ανοίγματα να ευρίσκονται σε κατακόρυφη ευθυγραμμία αντίστοιχα προς την πληροφορία η οποία λαμβάνεται προκειμένου να κατανέμονται οι καρποί εσωτερικά του καλαθιού σε αυτές τις γωνιακές θέσεις, εις τις οποίες ανιχνεύεται η απουσία υποκειμένων καρπών.

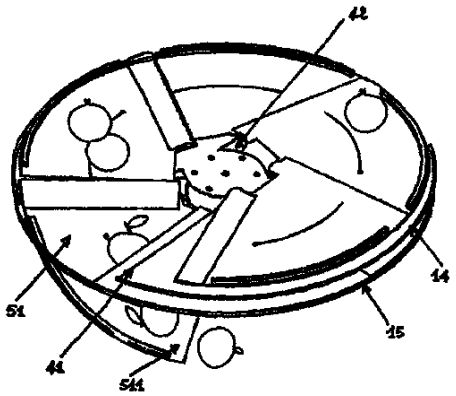

ΑΡΙΘΜΟΣ ΕΥΡ. Δ.Ε. ***(11):*****3082288**
ΑΡΙΘ. ΕΛΛ. ΚΑΤΑΘΕΣΗΣ *(21):*20130402567
ΗΜΕΡ. ΕΛΛ. ΚΑΤΑΘΕΣΗΣ *(22):*03/12/2013
ΑΡΙΘ./ΗΜΕΡ. ΔΗΜΟΣΙΕΥΣΗΣ
*ΕΥΡΩΠΑΪΚΟΥ ΔΙΠΛΩΜΑΤΟΣ(87):*2283731 - 13/11/2013
ΑΡΙΘ./ΗΜΕΡ. ΔΗΜΟΣΙΕΥΣΗΣ
ΕΥΡΩΠΑΪΚΗΣ ΑΙΤΗΣΗΣ *(86):*10015003.6--06/07/2007
ΔΙΚΑΙΟΥΧΟΣ *(73):*1)Kuhne Anlagenbau GmbH
Einsteinstrasse 20, 53757 St. Augustin/ Menden, ΓΕΡΜΑΝΙΑ
ΣΥΜΒ. ΠΡΟΤΕΡΑΙΟΤΗΤΕΣ *(30):*102006046483-29/09/2006-DE
ΕΦΕΥΡΕΤΗΣ *(72):*1)Schiffmann, Jurgen
ΕΙΔΙΚΟΣ ΠΛΗΡΕΞΟΥΣΙΟΣ *(74):*ΤΣΙΜΙΚΑΛΗΣ "ΤΣΙΜΙΚΑΛΗΣ ΚΑΛΟΝΑΡΟΥ ΔΙΚΗΓΟΡΙΚΗ ΕΤΑΙΡΕΙΑ" ΣΤΕΦΑΝΟΣ
Ν. Βάμβα 1,, 106 74 ΑΘΗΝΑ
ΑΝΤΙΚΛΗΤΟΣ *(74):*ΤΣΙΜΙΚΑΛΗΣ "ΤΣΙΜΙΚΑΛΗΣ ΚΑΛΟΝΑΡΟΥ ΔΙΚΗΓΟΡΙΚΗ ΕΤΑΙΡΕΙΑ" ΣΤΕΦΑΝΟΣ
Ν. Βάμβα 1,,106 74 ΑΘΗΝΑ
ΤΙΤΛΟΣ ΕΦΕΥΡΕΣΗΣ ***(54):*****ΠΟΛΥΣΤΡΩΜΑΤΙΚΟ ΕΠΙΠΕΔΟ Η ΣΩΛΗΝΟΕΙΔΕΣ ΠΕΡΙΒΛΗΜΑ Η ΦΥΛΛΟ ΤΡΟΦΙΜΩΝ**

ΠΕΡΙΛΗΨΗ(57)

Με την παρούσα εφεύρεση προτείνεται για πρώτη φορά ένα πολυστρωματικό, επίπεδο ή σωληνοειδές περίβλημα ή φύλλο τροφίμων με μία δομή τουλάχιστον επτά στρώσεων, το οποίο έχει μία στρώση PVA σαν φραγμό οξυγόνου, και στο οποίο η εξωτερική στρώση διαμορφώνεται με ένα ανθεκτικό σε υψηλή θερμοκρασία υλικό, όπως PET, το οποίο εκτός από τις εξαιρετικές οπτικές ιδιότητες καθιστά δυνατές επίσης σημαντικά υψηλότερες ταχύτητες περαιτέρω κατεργασίας (αριθμοί ρυθμού), από ό,τι αυτές είναι γνωστές μέχρι σήμερα.

ΑΡΙΘΜΟΣ ΕΥΡ. Δ.Ε. ***(11):3082289***
ΑΡΙΘ. ΕΛΛ. ΚΑΤΑΘΕΣΗΣ *(21):*20130402560
ΗΜΕΡ. ΕΛΛ. ΚΑΤΑΘΕΣΗΣ *(22):*03/12/2013
ΑΡΙΘ./ΗΜΕΡ. ΔΗΜΟΣΙΕΥΣΗΣ
*ΕΥΡΩΠΑΪΚΟΥ ΔΙΠΛΩΜΑΤΟΣ(87):*2143445 - 04/09/2013
ΑΡΙΘ./ΗΜΕΡ. ΔΗΜΟΣΙΕΥΣΗΣ
ΕΥΡΩΠΑΪΚΗΣ ΑΙΤΗΣΗΣ *(86):*08751979.9--23/04/2008
ΔΙΚΑΙΟΥΧΟΣ *(73):*1)Hisamitsu Pharmaceutical Co., Inc.
408, Tashirodaikanmachi, Tosu-shi Saga 841-0017, ΙΑΠΩΝΙΑ
ΣΥΜΒ. ΠΡΟΤΕΡΑΙΟΤΗΤΕΣ *(30):*2007113200-23/04/2007-JP
ΕΦΕΥΡΕΤΗΣ *(72):*1)SUZUKI, Shigeo
2)KOZUMA, Miyuki
3)TSURUDA, Kiyomi
ΕΙΔΙΚΟΣ ΠΛΗΡΕΞΟΥΣΙΟΣ *(74):*ΠΑΠΑΝΙΚΟΛΑΟΥ ΜΑΡΙΑ
Πόντου 30, 15121 ΠΕΥΚΗ (ΑΤΤΙΚΗΣ)
ΑΝΤΙΚΛΗΤΟΣ *(74):*ΜΑΛΑΜΗ ΑΛΚΗΣΤΙΣ-ΕΙΡΗΝΗ
Σκουφά 52,10672 ΑΘΗΝΑ
ΤΙΤΛΟΣ ΕΦΕΥΡΕΣΗΣ ***(54):ΕΠΙΘΕΜΑ ΕΜΠΟΤΙΣΜΕΝΟ ΜΕ ΦΑΡΜΑΚΑ***

ΠΕΡΙΛΗΨΗ(57)
Συμβατικό επίθεμα εμποτισμένο με φάρμακο που περιέχει αντιφλεγμονώδη παράγοντα προκαλεί δερματίτιδα ή παρόμοιες βλάβες σε σπάνιες περιπτώσεις με υπερβολική ακτινοβόληση με φως. Για να ξεπεραστεί το πρόβλημα, παρέχεται επίθεμα εμποτισμένο με φάρμακο,το οποίο περιλαμβάνει αντιφλεγμονώδη παράγοντα BM-DBM ως ουσία που απορροφά στο υπεριώδες και λαυρικό εξυλεστέρα ως παράγοντα επιτάχυνσης της μετανάστευσης της ουσίας που απορροφά στο υπεριώδες μέσα στο δέρμα σε υλικό βάσης συγκόλλησης αυτού.

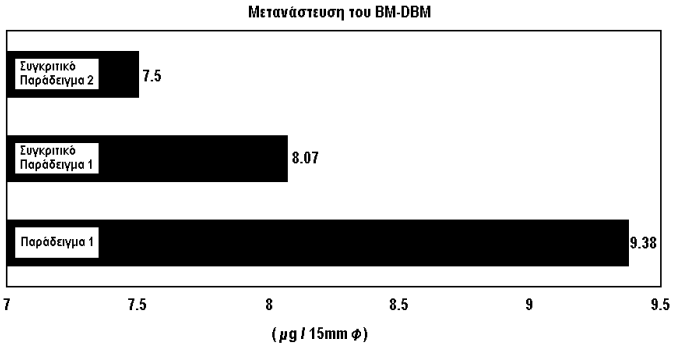

ΑΡΙΘΜΟΣ ΕΥΡ. Δ.Ε. ***(11):3082290***
ΑΡΙΘ. ΕΛΛ. ΚΑΤΑΘΕΣΗΣ *(21):*20130402559
ΗΜΕΡ. ΕΛΛ. ΚΑΤΑΘΕΣΗΣ *(22):*03/12/2013
ΑΡΙΘ./ΗΜΕΡ. ΔΗΜΟΣΙΕΥΣΗΣ
*ΕΥΡΩΠΑΪΚΟΥ ΔΙΠΛΩΜΑΤΟΣ(87):*2368550 - 04/09/2013
ΑΡΙΘ./ΗΜΕΡ. ΔΗΜΟΣΙΕΥΣΗΣ
ΕΥΡΩΠΑΪΚΗΣ ΑΙΤΗΣΗΣ *(86):*11163948.0--27/03/2007
ΔΙΚΑΙΟΥΧΟΣ *(73):*1)The Regents of the University of California
1111 Franklin Street, 12th Floor, Oakland, CA 94607-5200, ΗΝΩΜΕΝΕΣ ΠΟΛΙΤΕΙΕΣ ΤΗΣ ΑΜΕΡΙΚΗΣ
ΣΥΜΒ. ΠΡΟΤΕΡΑΙΟΤΗΤΕΣ *(30):*785978 P-27/03/2006-US
833790 P-28/07/2006-US
ΕΦΕΥΡΕΤΗΣ *(72):*1)Jung, Michael E
2)Sawyers, Charles L
3)Ouk, Samedy
4)Tran, Chris
5)Wongvipat, John
ΕΙΔΙΚΟΣ ΠΛΗΡΕΞΟΥΣΙΟΣ *(74):*ΠΑΠΑΝΙΚΟΛΑΟΥ ΜΑΡΙΑ
Πόντου 30, 15121 ΠΕΥΚΗ (ΑΤΤΙΚΗΣ)
ΑΝΤΙΚΛΗΤΟΣ *(74):*ΜΑΛΑΜΗ ΑΛΚΗΣΤΙΣ-ΕΙΡΗΝΗ
Σκουφά 52,10672 ΑΘΗΝΑ
ΤΙΤΛΟΣ ΕΦΕΥΡΕΣΗΣ ***(54):ΡΥΘΜΙΣΤΗΣ ΥΠΟΔΟΧΕΑ ΑΝΔΡΟΓΟΝΩΝ ΓΙΑ ΤΗ ΘΕΡΑΠΕΥΤΙΚΗ ΑΝΤΙΜΕΤΩΠΙΣΗ ΤΟΥ ΚΑΡΚΙΝΟΥ ΤΟΥ ΠΡΟΣΤΑΤΗ ΚΑΙ ΤΩΝ ΣΧΕΤΙΖΟΜΕΝΩΝ ΝΟΣΗΜΑΤΩΝ ΜΕ ΥΠΟΔΟΧΕΑ ΑΝΔΡΟΓΟΝΩΝ***

ΠΕΡΙΛΗΨΗ(57)
Ένωση υδαντοΐνης χρήσιμη στην πρόληψη ή θεραπεία υπερ-πολλαπλασιαστικών νοσημάτων ή διαταραχών.

ΑΡΙΘΜΟΣ ΕΥΡ. Δ.Ε. ***(11):*****3082291**
ΑΡΙΘ. ΕΛΛ. ΚΑΤΑΘΕΣΗΣ *(21):*20130402558
ΗΜΕΡ. ΕΛΛ. ΚΑΤΑΘΕΣΗΣ *(22):*03/12/2013
ΑΡΙΘ./ΗΜΕΡ. ΔΗΜΟΣΙΕΥΣΗΣ
*ΕΥΡΩΠΑΪΚΟΥ ΔΙΠΛΩΜΑΤΟΣ(87):*2410015 - 18/09/2013
ΑΡΙΘ./ΗΜΕΡ. ΔΗΜΟΣΙΕΥΣΗΣ
ΕΥΡΩΠΑΪΚΗΣ ΑΙΤΗΣΗΣ *(86):*11185884.1--30/01/2009
ΔΙΚΑΙΟΥΧΟΣ *(73):*1)Dow Global Technologies LLC
2040 Dow Center, Midland, MI 48674,
ΗΝΩΜΕΝΕΣ ΠΟΛΙΤΕΙΕΣ ΤΗΣ ΑΜΕΡΙΚΗΣ
ΣΥΜΒ. ΠΡΟΤΕΡΑΙΟΤΗΤΕΣ *(30):*31476 P-26/02/2008-US
ΕΦΕΥΡΕΤΗΣ *(72):*1)King, Bruce A.
2)Worku, Anteneh
3)Stobby, William Gerald
ΕΙΔΙΚΟΣ ΠΛΗΡΕΞΟΥΣΙΟΣ *(74):*ΠΑΠΑΝΙΚΟΛΑΟΥ ΜΑΡΙΑ
Πόντου 30, 15121 ΠΕΥΚΗ (ΑΤΤΙΚΗΣ)
ΑΝΤΙΚΛΗΤΟΣ *(74):*ΜΑΛΑΜΗ ΑΛΚΗΣΤΙΣ-ΕΙΡΗΝΗ
Σκουφά 52,10672 ΑΘΗΝΑ
ΤΙΤΛΟΣ ΕΦΕΥΡΕΣΗΣ ***(54):*****ΒΡΩΜΙΩΜΕΝΑ ΠΟΛΥΜΕΡΗ ΩΣ ΦΛΟΓΟ-ΕΠΙΒΡΑΔΥΝΤΙΚΑ ΠΡΟΣΘΕΤΑ ΚΑΙ ΣΥΣΤΗΜΑΤΑ ΠΟΛΥΜΕΡΩΝ ΠΟΥ ΠΕΡΙΕΧΟΥΝ ΤΑ ΙΔΙΑ**

ΠΕΡΙΛΗΨΗ(57)

Ορισμένες ενώσεις βρωμιωμένων πολυμερών είναι αποτελεσματικά πρόσθετα FR (Φλογο- επιβραδυντικά, ΣτΜ) για αναφλέξιμα οργανικά πολυμερή. Αυτά τα πρόσθετα FR συμπεριλαμβάνουν: αλλυλαιθέρα δακτυλιο-βρωμιωμένης ρητίνης novolac.

ΑΡΙΘΜΟΣ ΕΥΡ. Δ.Ε. ***(11):*****3082292**
ΑΡΙΘ. ΕΛΛ. ΚΑΤΑΘΕΣΗΣ *(21):*20130402557
ΗΜΕΡ. ΕΛΛ. ΚΑΤΑΘΕΣΗΣ *(22):*03/12/2013
ΑΡΙΘ./ΗΜΕΡ. ΔΗΜΟΣΙΕΥΣΗΣ
*ΕΥΡΩΠΑΪΚΟΥ ΔΙΠΛΩΜΑΤΟΣ(87):*2253073 - 04/09/2013
ΑΡΙΘ./ΗΜΕΡ. ΔΗΜΟΣΙΕΥΣΗΣ
ΕΥΡΩΠΑΪΚΗΣ ΑΙΤΗΣΗΣ *(86):*08767233.3--25/06/2008
ΔΙΚΑΙΟΥΧΟΣ *(73):*1)Telefonaktiebolaget L M Ericsson (PUBL)
164 83 Stockholm, ΣΟΥΗΔΙΑ
ΣΥΜΒ. ΠΡΟΤΕΡΑΙΟΤΗΤΕΣ *(30):*37807 P-19/03/2008-US
ΕΦΕΥΡΕΤΗΣ *(72):*1)PARKVALL, Stefan
ΕΙΔΙΚΟΣ ΠΛΗΡΕΞΟΥΣΙΟΣ *(74):*ΠΑΠΑΝΙΚΟΛΑΟΥ ΜΑΡΙΑ
Πόντου 30, 15121 ΠΕΥΚΗ (ΑΤΤΙΚΗΣ)
ΑΝΤΙΚΛΗΤΟΣ *(74):*ΜΑΛΑΜΗ ΑΛΚΗΣΤΙΣ-ΕΙΡΗΝΗ
Σκουφά 52,10672 ΑΘΗΝΑ
ΤΙΤΛΟΣ ΕΦΕΥΡΕΣΗΣ ***(54):*****ΒΕΛΤΙΩΜΕΝΗ ΧΡΟΝΟΔΡΟΜΟΛΟΓΗΣΗ ΑΝΕΡΧΟΜΕΝΗΣ ΖΕΥΞΗΣ ΣΕ ΚΥΨΕΛΟΕΙΔΕΣ ΣΥΣΤΗΜΑ**

ΠΕΡΙΛΗΨΗ(57)

Μέθοδος (220) για χρήση σε σύστημα ασύρματης κυψελοειδούς πρόσβασης (100), σύμφωνα με την οποία χρήστες (120) σε κάποια κυψέλη (110) στο σύστημα (110) λαμβάνουν μία ή περισσότερες εντολές ελέγχου ισχύος μετάδοσης πάνω σε κανάλι ελέγχου (205), με τιςεντολές ελέγχου ισχύος μετάδοσης να περιλαμβάνουν (225) αναγνωριστικό για τον προοριζόμενο χρήστη ή χρήστες, με το εν λόγω αναγνωριστικό να είναι είτε αναγνωριστικό για συγκεκριμένο χρήστη (230) είτε για ομάδα χρηστών (235). Χρήστης αγνοεί (240) μιαή περισσότερες προκαθορισμένες εντολές ελέγχου εάν το αναγνωριστικό της εντολής ελέγχου προορίζεται για κάποια ομάδα χρηστών στην οποία περιλαμβάνεται ο εν λόγω χρήστης.

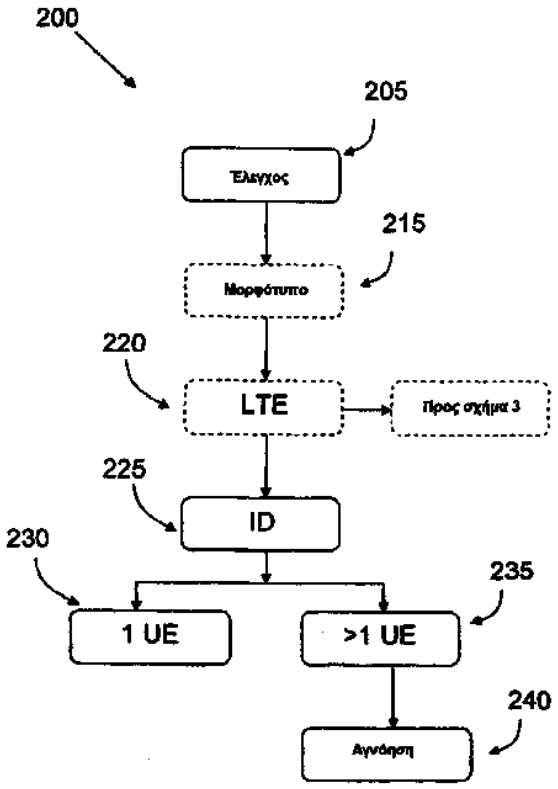

ΑΡΙΘΜΟΣ ΕΥΡ. Δ.Ε. ***(11):*****3082293**
ΑΡΙΘ. ΕΛΛ. ΚΑΤΑΘΕΣΗΣ *(21):*20130402582
ΗΜΕΡ. ΕΛΛ. ΚΑΤΑΘΕΣΗΣ *(22):*03/12/2013
ΑΡΙΘ./ΗΜΕΡ. ΔΗΜΟΣΙΕΥΣΗΣ
*ΕΥΡΩΠΑΪΚΟΥ ΔΙΠΛΩΜΑΤΟΣ(87):*2145343 - 11/09/2013
ΑΡΙΘ./ΗΜΕΡ. ΔΗΜΟΣΙΕΥΣΗΣ
ΕΥΡΩΠΑΪΚΗΣ ΑΙΤΗΣΗΣ *(86):*08750003.9--02/05/2008
ΔΙΚΑΙΟΥΧΟΣ *(73):*1)ABB S.p.A.
Via Vittor Pisani 16, 20124 Milano, ΙΤΑΛΙΑ
ΣΥΜΒ. ΠΡΟΤΕΡΑΙΟΤΗΤΕΣ *(30):*BG20070026-04/05/2007-IT
ΕΦΕΥΡΕΤΗΣ *(72):*1)FRASSINETI, Giovanni
2)GAMBA, Federico
ΕΙΔΙΚΟΣ ΠΛΗΡΕΞΟΥΣΙΟΣ *(74):*ΠΑΠΑΚΩΝΣΤΑΝΤΙΝΟΥ ΕΛΕΝΗ
Κουμπάρη 2, 10674 ΑΘΗΝΑ
ΑΝΤΙΚΛΗΤΟΣ *(74):*ΠΑΠΑΚΩΝΣΤΑΝΤΙΝΟΥ ΕΛΕΝΗ
Κουμπάρη 2,10674 ΑΘΗΝΑ
ΤΙΤΛΟΣ ΕΦΕΥΡΕΣΗΣ ***(54):*****ΣΥΣΚΕΥΗ ΜΕΤΑΓΩΓΗΣ ΜΕ ΔΥΝΑΤΟΤΗΤΑ ΕΓΚΑΤΑΣΤΑΣΗΣ ΣΥΜΦΩΝΑ ΜΕ ΔΙΑΦΟΡΕΤΙΚΕΣ ΛΕΙΤΟΥΡΓΙΚΕΣ ΣΥΝΔΕΣΜΟΛΟΓΙΕΣ**

ΠΕΡΙΛΗΨΗ(57)

Η παρούσα εφεύρεση σχετίζεται με μια συσκευή μεταγωγής, ειδικότερα με έναν αυτόματο διακόπτη, ένα διακόπτη διαχωρισμού είτε ένα διακόπτη επαφής, με δυνατότητα εγκατάστασης σύμφωνα με διαφορετικές λειτουργικές συνδεσμολογίες και κατά προτίμηση για χρήση σε συστήματα χαμηλής τάσης. Η συσκευή σύμφωνα με την εφεύρεση περιλαμβάνει ένα περίβλημα το οποίο περιέχει τουλάχιστον ένα ζεύγος επαφών, μια είτε περισσότερες πρόσθετες συσκευές για τον έλεγχο και/είτε τη ρύθμιση της λειτουργίας της συσκευής μεταγωγής καθώς και μέσα διεπαφής, με δυνατότητα πραγματοποίησης λειτουργιών εξόδου και/είτε εισόδου σε σχέση με τις πρόσθετες συσκευές. Αυτά τα μέσα διεπαφής περιλαμβάνουν τουλάχιστον μια οθόνη, η οποία παρουσιάζει πληροφορίες σχετικές με τις λειτουργίες εξόδου και/είτε εισόδου σύμφωνα με μια κατεύθυνση προβολής. Η συσκευή μεταγωγής επίσης περιλαμβάνει μέσα για την επιλογή της κατεύθυνσης προβολής, τα οποία είναι λειτουργικά συνδεδεμένα με την οθόνη. Αυτά τα μέσα επιλογής επιτρέπουν την επιλογή της κατεύθυνσης προβολής πάνω στην οθόνη ως μια λειτουργία της συνδεσμολογίας εγκατάστασης της συσκευής μεταγωγής.

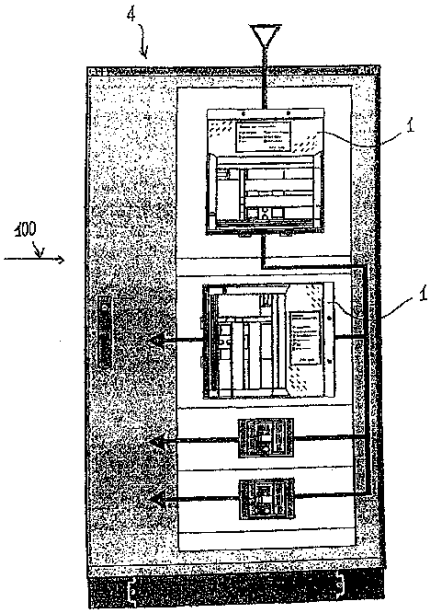

ΑΡΙΘΜΟΣ ΕΥΡ. Δ.Ε. ***(11):*****3082294**
ΑΡΙΘ. ΕΛΛ. ΚΑΤΑΘΕΣΗΣ *(21):*20130402556
ΗΜΕΡ. ΕΛΛ. ΚΑΤΑΘΕΣΗΣ *(22):*03/12/2013
ΑΡΙΘ./ΗΜΕΡ. ΔΗΜΟΣΙΕΥΣΗΣ
*ΕΥΡΩΠΑΪΚΟΥ ΔΙΠΛΩΜΑΤΟΣ(87):*2363341 - 04/09/2013
ΑΡΙΘ./ΗΜΕΡ. ΔΗΜΟΣΙΕΥΣΗΣ
ΕΥΡΩΠΑΪΚΗΣ ΑΙΤΗΣΗΣ *(86):*11001545.0--24/02/2011
ΔΙΚΑΙΟΥΧΟΣ *(73):*1)ThyssenKrupp Marine Systems GmbH
Werftstrasse 112-114, 24143 Kiel,
ΓΕΡΜΑΝΙΑ
ΣΥΜΒ. ΠΡΟΤΕΡΑΙΟΤΗΤΕΣ *(30):*102010009499-26/02/2010-DE
ΕΦΕΥΡΕΤΗΣ *(72):*1)Malletschek, Andreas
ΕΙΔΙΚΟΣ ΠΛΗΡΕΞΟΥΣΙΟΣ *(74):*ΠΑΠΑΝΙΚΟΛΑΟΥ ΜΑΡΙΑ
Πόντου 30, 15121 ΠΕΥΚΗ (ΑΤΤΙΚΗΣ)
ΑΝΤΙΚΛΗΤΟΣ *(74):*ΜΑΛΑΜΗ ΑΛΚΗΣΤΙΣ-ΕΙΡΗΝΗ
Σκουφά 52,10672 ΑΘΗΝΑ
ΤΙΤΛΟΣ ΕΦΕΥΡΕΣΗΣ ***(54):*****ΔΙΑΤΑΞΗ ΓΙΑ ΤΗΝ ΑΠΟΘΗΚΕΥΣΗ ΟΠΛΩΝ ΕΙΣ ΥΠΟΒΡΥΧΙΟ**

ΠΕΡΙΛΗΨΗ(57)

Διάταξη για την αποθήκευση όπλων σε υποβρύχιο παρουσιάζει κοιλότητα όπλων (2) για την υποδοχή τουλάχιστον ενός όπλου (4) και τουλάχιστον έναν εις την κοιλότητα όπλων (2) στερεωμένο βραχίονα στήριξης (10), ο οποίος περιβάλλει το όπλο (4) εις τη θέσηαποθήκευσης. Επιπλέον, η διάταξη παρουσιάζει τουλάχιστον ένα στοιχείο έντασης (8) για την ένταση του βραχίονα στήριξης (10) επί του όπλου (4). Αυτό το στοιχείο έντασης (8) είναι διαμορφωμένο ώστε να λειτουργεί με μηχανικό κινητήρα.

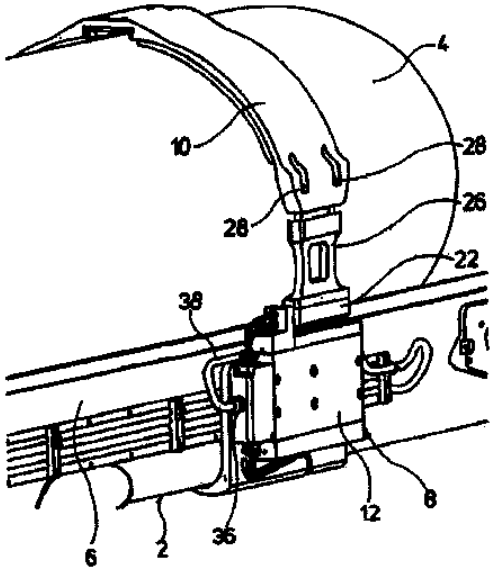

ΑΡΙΘΜΟΣ ΕΥΡ. Δ.Ε. ***(11):3082295***
ΑΡΙΘ. ΕΛΛ. ΚΑΤΑΘΕΣΗΣ *(21):*20130402577
ΗΜΕΡ. ΕΛΛ. ΚΑΤΑΘΕΣΗΣ *(22):*03/12/2013
ΑΡΙΘ./ΗΜΕΡ. ΔΗΜΟΣΙΕΥΣΗΣ
*ΕΥΡΩΠΑΪΚΟΥ ΔΙΠΛΩΜΑΤΟΣ(87):*2249575 - 16/10/2013
ΑΡΙΘ./ΗΜΕΡ. ΔΗΜΟΣΙΕΥΣΗΣ
ΕΥΡΩΠΑΪΚΗΣ ΑΙΤΗΣΗΣ *(86):*10169923.9--08/01/2003
ΔΙΚΑΙΟΥΧΟΣ *(73):*1)Panasonic Corporation
1006, Oaza Kadoma, Kadoma-shi Osaka 571-8501, ΙΑΠΩΝΙΑ
ΣΥΜΒ. ΠΡΟΤΕΡΑΙΟΤΗΤΕΣ *(30):*2002001983-09/01/2002-JP
2002204714-12/07/2002-JP
2002346062-28/11/2002-JP
ΕΦΕΥΡΕΤΗΣ *(72):*1)KONDO, Satoshi
2)KADONO, Shinya
3)HAGAI, Makoto
4)ABE, Kiyofumi
ΕΙΔΙΚΟΣ ΠΛΗΡΕΞΟΥΣΙΟΣ *(74):*ΠΑΠΑΚΩΝΣΤΑΝΤΙΝΟΥ ΕΛΕΝΗ
Κουμπάρη 2, 10674 ΑΘΗΝΑ
ΑΝΤΙΚΛΗΤΟΣ *(74):*ΠΑΠΑΚΩΝΣΤΑΝΤΙΝΟΥ ΕΛΕΝΗ
Κουμπάρη 2,10674 ΑΘΗΝΑ
ΤΙΤΛΟΣ ΕΦΕΥΡΕΣΗΣ ***(54):*****ΜΕΘΟΔΟΣ ΚΩΔΙΚΟΠΟΙΗΣΕΩΣ ΕΙΚΟΝΑΣ ΚΑΙ ΣΥΣΚΕΥΗ ΚΩΔΙΚΟΠΟΙΗΣΕΩΣ ΕΙΚΟΝΑΣ**

ΠΕΡΙΛΗΨΗ(57)

Μία μονάδα κωδικοποιήσεως διανύσματος κινήσεως 117 εκτελεί επεξεργασία που περιλαμβάνει ένα βήμα προδιαγραφής γειτονικού μπλοκ (S100) το οποίο προδιαγράφει ένα γειτονικό μπλοκ που ευρίσκεται στη γειτονία ενός τρέχοντος μπλοκ. ένα βήμα κρίσεως (Βήματα S102, S104) το οποίο κρίνει εάν το γειτονικό μπλοκ έχει κωδικοποιηθεί ή όχι χρησιμοποιώντας ένα διάνυσμα κινήσεως ενός άλλου μπλοκ. ένα βήμα προβλέψεως (S106, S108) το οποίο εξάγει ένα προγνωστικό διάνυσμα κινήσεως του τρέχοντος μπλοκ χρησιμοποιώντας ένα διάνυσμα κινήσεως υπολογισθέν από το διάνυσμα κινήσεως του άλλου μπλοκ ως διάνυσμα κινήσεως του γειτονικού μπλοκ. και ένα βήμα κωδικοποιήσεως (S110) κωδικοποιήσεως του διανύσματος κινήσεως του τρέχοντος μπλοκ με χρήση του προγνωστικού διανύσματος κινήσεως.

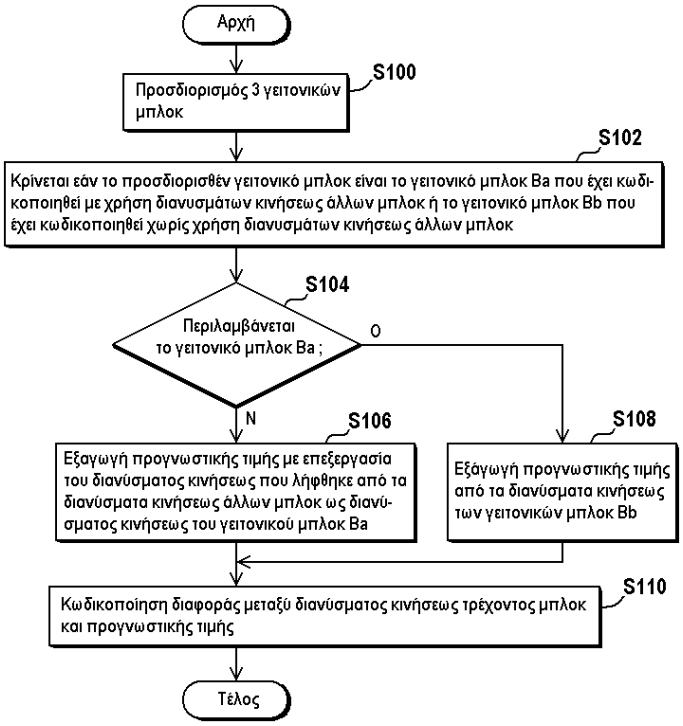

ΑΡΙΘΜΟΣ ΕΥΡ. Δ.Ε. ***(11):3082296***
ΑΡΙΘ. ΕΛΛ. ΚΑΤΑΘΕΣΗΣ *(21):*20130402571
ΗΜΕΡ. ΕΛΛ. ΚΑΤΑΘΕΣΗΣ *(22):*03/12/2013
ΑΡΙΘ./ΗΜΕΡ. ΔΗΜΟΣΙΕΥΣΗΣ
*ΕΥΡΩΠΑΪΚΟΥ ΔΙΠΛΩΜΑΤΟΣ(87):*1997478 - 04/09/2013
ΑΡΙΘ./ΗΜΕΡ. ΔΗΜΟΣΙΕΥΣΗΣ
ΕΥΡΩΠΑΪΚΗΣ ΑΙΤΗΣΗΣ *(86):*08161185.7--15/02/2002
ΔΙΚΑΙΟΥΧΟΣ *(73):*1)Access Pharmaceuticals, Inc.
Suite 176, 2600 N. Stemmons Freeway, Dallas, TX 75207-2107, ΗΝΩΜΕΝΕΣ ΠΟΛΙΤΕΙΕΣ ΤΗΣ ΑΜΕΡΙΚΗΣ
ΣΥΜΒ. ΠΡΟΤΕΡΑΙΟΤΗΤΕΣ *(30):*269049 P-15/02/2001-US
ΕΦΕΥΡΕΤΗΣ *(72):*1)Jacob, Jeremy E.
2)Nowotnik, David P.
3)Baud, Christiane M.
ΕΙΔΙΚΟΣ ΠΛΗΡΕΞΟΥΣΙΟΣ *(74):*ΠΑΠΑΚΩΝΣΤΑΝΤΙΝΟΥ ΕΛΕΝΗ
Κουμπάρη 2, 10674 ΑΘΗΝΑ
ΑΝΤΙΚΛΗΤΟΣ *(74):*ΠΑΠΑΚΩΝΣΤΑΝΤΙΝΟΥ ΕΛΕΝΗ
Κουμπάρη 2,10674 ΑΘΗΝΑ
ΤΙΤΛΟΣ ΕΦΕΥΡΕΣΗΣ ***(54):*****ΥΓΡΑ ΣΚΕΥΑΣΜΑΤΑ ΓΙΑ ΤΗΝ ΠΡΟΛΗΨΗ ΚΑΙ ΑΝΤΙΜΕΤΩΠΙΣΗ ΒΛΕΝΝΟΓΟΝΙΚΩΝ ΝΟΣΩΝ ΚΑΙ ΔΙΑΤΑΡΑΧΩΝ**

ΠΕΡΙΛΗΨΗ(57)

Σταθερές, παχύρρευστες, βλεννογονοσυγκολλητικές υδατικές συνθέσεις οι οποίες είναι χρήσιμες για την πρόληψη και αντιμετώπιση ελκωδών, φλεγμονωδών, και/ή διαβρωτικών διαταραχών των βλεννωδών μεμβρανών και/ή την παροχή φαρμακευτικώς δραστικών ενώσεων σε βλεννώδεις επιφάνειες για τοπική αντιμετώπιση ή μεταφορά στη συστημική κυκλοφορία.

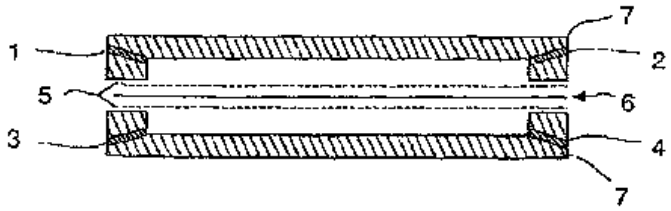

ΑΡΙΘΜΟΣ ΕΥΡ. Δ.Ε. ***(11):*****3082297**
ΑΡΙΘ. ΕΛΛ. ΚΑΤΑΘΕΣΗΣ *(21):*20130402572
ΗΜΕΡ. ΕΛΛ. ΚΑΤΑΘΕΣΗΣ *(22):*03/12/2013
ΑΡΙΘ./ΗΜΕΡ. ΔΗΜΟΣΙΕΥΣΗΣ
*ΕΥΡΩΠΑΪΚΟΥ ΔΙΠΛΩΜΑΤΟΣ(87):*2231349 - 04/09/2013
ΑΡΙΘ./ΗΜΕΡ. ΔΗΜΟΣΙΕΥΣΗΣ
ΕΥΡΩΠΑΪΚΗΣ ΑΙΤΗΣΗΣ *(86):*08863147.8--05/12/2008
ΔΙΚΑΙΟΥΧΟΣ *(73):*1)Impero, Pasquale
Via Caudio 53, 80013 Casalnuovo di Napoli (NA), ΙΤΑΛΙΑ
ΣΥΜΒ. ΠΡΟΤΕΡΑΙΟΤΗΤΕΣ *(30):*RM20070644-14/12/2007-IT
ΕΦΕΥΡΕΤΗΣ *(72):*1)Impero, Pasquale
ΕΙΔΙΚΟΣ ΠΛΗΡΕΞΟΥΣΙΟΣ *(74):*ΠΑΠΑΚΩΝΣΤΑΝΤΙΝΟΥ ΕΛΕΝΗ
Κουμπάρη 2, 10674 ΑΘΗΝΑ
ΑΝΤΙΚΛΗΤΟΣ *(74):*ΠΑΠΑΚΩΝΣΤΑΝΤΙΝΟΥ ΕΛΕΝΗ
Κουμπάρη 2,10674 ΑΘΗΝΑ
ΤΙΤΛΟΣ ΕΦΕΥΡΕΣΗΣ ***(54):*****ΜΕΤΑΛΛΙΚΟ ΠΛΑΙΣΙΟ ΜΕ ΚΥΨΕΛΟ--ΕΙΔΗ ΔΟΜΗ ΓΙΑ ΧΡΗΣΗ ΣΕ ΑΠΟΡΡΟΦΗΤΗ ΕΝΕΡΓΕΙΑΣ ΠΡΟΣΚΡΟΥΣΗΣ, ΚΑΙ ΣΧΕΤΙΚΗ ΔΙΑΔΙΚΑΣΙΑ ΚΑΤΑΣΚΕΥΗΣ**

ΠΕΡΙΛΗΨΗ(57)
Μεταλλικό κυψελοειδές πλαίσιο (8) που συνιστά ημικατεργασμένο προϊόν διαμορφωμένο από διάφορα ημικελύφη κυματοειδούς λαμαρίνας (1, 1), όπου όλα τα σημεία επαφής μεταξύ των ημικελυφών (1, 1) είναι συγκολλημένα ή καρφωμένα με πριτσίνια, και κατά προτίμηση το αξονικό ύψος (b) των κυττάρων του πλαισίου (πάχος πλαισίου) δεν υπερβαίνει τη μέγιστη διάμετρο των κυττάρων. Η διαδικασία παραγωγής πλαισίων εξασφαλίζει μέγιστη ευελιξία, δεδομένου ότι έχει τη δυνατότητα να προσαρμόζεται σε διάφορα σχήματα κυττάρων, σε διάφορες κλίσεις μεταξύ των κυττάρων, και σε διάφορα ύψη κυττάρων (b) (μετρημένα στο επίπεδο του πλαισίου).

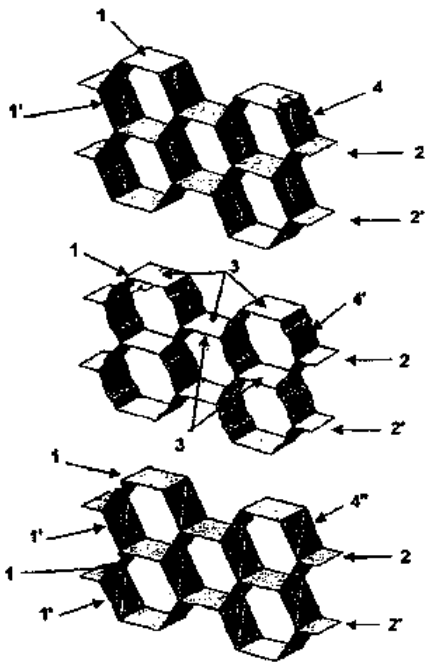

ΑΡΙΘΜΟΣ ΕΥΡ. Δ.Ε. ***(11):*****3082298**
ΑΡΙΘ. ΕΛΛ. ΚΑΤΑΘΕΣΗΣ *(21):*20130402569
ΗΜΕΡ. ΕΛΛ. ΚΑΤΑΘΕΣΗΣ *(22):*03/12/2013
ΑΡΙΘ./ΗΜΕΡ. ΔΗΜΟΣΙΕΥΣΗΣ
*ΕΥΡΩΠΑΪΚΟΥ ΔΙΠΛΩΜΑΤΟΣ(87):*2254637 - 09/10/2013
ΑΡΙΘ./ΗΜΕΡ. ΔΗΜΟΣΙΕΥΣΗΣ
ΕΥΡΩΠΑΪΚΗΣ ΑΙΤΗΣΗΣ *(86):*09701581.2--16/01/2009
ΔΙΚΑΙΟΥΧΟΣ *(73):*1)PLAQUETEC LTD.
5th Floor Liscartan House 127/131 Sloane Street, London SW1X 9AS, ΜΕΓΑΛΗ ΒΡΕΤΑΝΙΑ
ΣΥΜΒ. ΠΡΟΤΕΡΑΙΟΤΗΤΕΣ *(30):*0800981-18/01/2008-GB
ΕΦΕΥΡΕΤΗΣ *(72):*1)BLATCHER, Stephen
2)OWEN, Richard, Harley, Grenville
3)CORRIGAN, Joseph, Peter
4)NEUDECK, Thomas
5)SCUDAMORE, Andrew, Peter
6)HOURMAND, Yannick, Pierre, Louis
ΕΙΔΙΚΟΣ ΠΛΗΡΕΞΟΥΣΙΟΣ *(74):*ΠΑΠΑΚΩΝΣΤΑΝΤΙΝΟΥ ΕΛΕΝΗ
Κουμπάρη 2, 10674 ΑΘΗΝΑ
ΑΝΤΙΚΛΗΤΟΣ *(74):*ΠΑΠΑΚΩΝΣΤΑΝΤΙΝΟΥ ΕΛΕΝΗ
Κουμπάρη 2,10674 ΑΘΗΝΑ
ΤΙΤΛΟΣ ΕΦΕΥΡΕΣΗΣ ***(54):*****ΚΑΘΕΤΗΡΑΣ**

ΠΕΡΙΛΗΨΗ(57)
Ένας καθετήρας και η σχετική μέθοδος για τη λήψη ενός πλήθους δειγμάτων από το εσωτερικό ενός μήκους ενός αιμοφόρου αγγείου. Ο καθετήρας περιλαμβάνει ένα επίμηκες κεντρικό σώμα διευθετημένο ώστε να εισάγεται εντός μίας κεντρικής περιοχής ενός αιμοφόρου αγγείου και να τοποθετείται σ' αυτήν. Οριοθετούνται, ένα πλήθος περιοχών συλλογής, κατά μήκος του επιμήκους κεντρικού σώματος για τη συλλογή δειγμάτων στην κεντρική περιοχή του αιμοφόρου αγγείου. Έχουν προβλεφθεί ένα πλήθος από αναμείκτες ακτινικά προς το εξωτερικό του επιμήκους κεντρικού σώματος και έχουν διευθετηθεί ώστε να δημιουργούν μία ροή αίματος από ένα οριακό στρώμα σε ένα τοίχωμα του αιμοφόρου αγγείου προς το επίμηκες κεντρικό σώμα. Αυτό επιτρέπει στις περιοχές συλλογής να συλλέγουν δείγματα από το οριακό στρώμα.

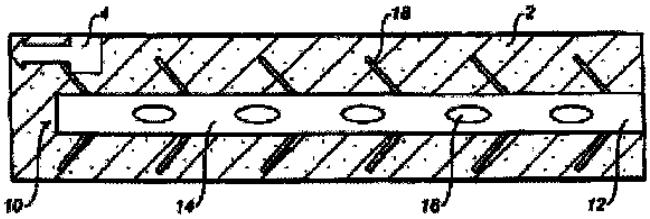

ΑΡΙΘΜΟΣ ΕΥΡ. Δ.Ε. ***(11):*****3082299**
ΑΡΙΘ. ΕΛΛ. ΚΑΤΑΘΕΣΗΣ *(21):*20130402570
ΗΜΕΡ. ΕΛΛ. ΚΑΤΑΘΕΣΗΣ *(22):*03/12/2013
ΑΡΙΘ./ΗΜΕΡ. ΔΗΜΟΣΙΕΥΣΗΣ
*ΕΥΡΩΠΑΪΚΟΥ ΔΙΠΛΩΜΑΤΟΣ(87):*1680443 - 04/09/2013
ΑΡΙΘ./ΗΜΕΡ. ΔΗΜΟΣΙΕΥΣΗΣ
ΕΥΡΩΠΑΪΚΗΣ ΑΙΤΗΣΗΣ *(86):*04811198.3--05/11/2004
ΔΙΚΑΙΟΥΧΟΣ *(73):*1)Dana-Farber Cancer Institute, Inc.
450 Brookline Avenue, Boston, MA 02215, ΗΝΩΜΕΝΕΣ ΠΟΛΙΤΕΙΕΣ ΤΗΣ ΑΜΕΡΙΚΗΣ
2)President and Fellows of Harvard College
17 Quincy Street, Cambridge, MA 02138-3876, ΗΝΩΜΕΝΕΣ ΠΟΛΙΤΕΙΕΣ ΤΗΣ ΑΜΕΡΙΚΗΣ
ΣΥΜΒ. ΠΡΟΤΕΡΑΙΟΤΗΤΕΣ *(30):*517848 P-05/11/2003-US
591548 P-27/07/2004-US
ΕΦΕΥΡΕΤΗΣ *(72):*1)WALENSKY, Loren, D.
2)KORSMEYER, Stanley, J.
3)VERDINE, Gregory
ΕΙΔΙΚΟΣ ΠΛΗΡΕΞΟΥΣΙΟΣ *(74):*ΠΑΠΑΚΩΝΣΤΑΝΤΙΝΟΥ ΕΛΕΝΗ
Κουμπάρη 2, 10674 ΑΘΗΝΑ
ΑΝΤΙΚΛΗΤΟΣ *(74):*ΠΑΠΑΚΩΝΣΤΑΝΤΙΝΟΥ ΕΛΕΝΗ
Κουμπάρη 2,10674 ΑΘΗΝΑ
ΤΙΤΛΟΣ ΕΦΕΥΡΕΣΗΣ ***(54):*****ΣΤΑΘΕΡΟΠΟΙΗΜΕΝΑ ΑΛΦΑ ΕΛΙΚΟΕΙΔΗ ΠΕΠΤΙΔΙΑ ΚΑΙ ΧΡΗΣΕΙΣ ΑΥΤΩΝ**

ΠΕΡΙΛΗΨΗ(57)

Νέα πολυπεπτίδια και μέθοδοι παρασκευής και χρήσης τους περιγράφονται στο παρόν. Τα πολυπεπτίδια περιλαμβάνουν διασυνδετικά («συρραφής υδρογονανθράκων») τμήματα ώστε να παρέχουν έναν συνδετικό φορέα μεταξύ δύο τμημάτων αμινοξέων, ο οποίος περιορίζειτη δευτεροταγή δομή του πολυπεπτιδίου. Τα πολυπεπτίδια που περιγράφονται στο παρόν μπορεί να χρησιμοποιηθούν για αντιμετώπιση νόσων οι οποίες χαρακτηρίζονται από υπερβολικό ή ανεπαρκή κυτταρικό θάνατο.

ΑΡΙΘΜΟΣ ΕΥΡ. Δ.Ε. ***(11):*****3082300**
ΑΡΙΘ. ΕΛΛ. ΚΑΤΑΘΕΣΗΣ *(21):*20130402568
ΗΜΕΡ. ΕΛΛ. ΚΑΤΑΘΕΣΗΣ *(22):*03/12/2013
ΑΡΙΘ./ΗΜΕΡ. ΔΗΜΟΣΙΕΥΣΗΣ
*ΕΥΡΩΠΑΪΚΟΥ ΔΙΠΛΩΜΑΤΟΣ(87):*1572874 - 18/09/2013
ΑΡΙΘ./ΗΜΕΡ. ΔΗΜΟΣΙΕΥΣΗΣ
ΕΥΡΩΠΑΪΚΗΣ ΑΙΤΗΣΗΣ *(86):*02736661.6--07/05/2002
ΔΙΚΑΙΟΥΧΟΣ *(73):*1)Human Genome Sciences, Inc.
14200 Shady Grove Road, Rockville, MD 20850, ΗΝΩΜΕΝΕΣ ΠΟΛΙΤΕΙΕΣ ΤΗΣ ΑΜΕΡΙΚΗΣ
ΣΥΜΒ. ΠΡΟΤΕΡΑΙΟΤΗΤΕΣ *(30):*293473 P-25/05/2001-US

294981 P-04/06/2001-US	331044 P-07/11/2001-US
309176 P-02/08/2001-US	331310 P-14/11/2001-US
323807 P-21/09/2001-US	341237 P-20/12/2001-US
327364 P-09/10/2001-US	369860 P-05/04/2002-US

ΕΦΕΥΡΕΤΗΣ *(72):*1)SALCEDO, Theodora
2)RUBEN, Steven M.
3)ROSEN, Craig A.
4)ALBERT, Vivian R.
5)DOBSON, Clarie Louise
6)VAUGHAN, Tristan John
ΕΙΔΙΚΟΣ ΠΛΗΡΕΞΟΥΣΙΟΣ *(74):*ΤΣΙΜΙΚΑΛΗΣ "ΤΣΙΜΙΚΑΛΗΣ ΚΑΛΟΝΑΡΟΥ ΔΙΚΗΓΟΡΙΚΗ ΕΤΑΙΡΕΙΑ" ΣΤΕΦΑΝΟΣ
Ν. Βάμβα 1,, 106 74 ΑΘΗΝΑ
ΑΝΤΙΚΛΗΤΟΣ *(74):*ΤΣΙΜΙΚΑΛΗΣ "ΤΣΙΜΙΚΑΛΗΣ ΚΑΛΟΝΑΡΟΥ ΔΙΚΗΓΟΡΙΚΗ ΕΤΑΙΡΕΙΑ" ΣΤΕΦΑΝΟΣ
Ν. Βάμβα 1,,106 74 ΑΘΗΝΑ
ΤΙΤΛΟΣ ΕΦΕΥΡΕΣΗΣ ***(54):*****ΑΝΤΙΣΩΜΑΤΑ ΠΟΥ ΔΕΣΜΕΥΟΝΤΑΙ ΑΝΟΣΟΕΙΔΙΚΑ ΣΤΟΥΣ TRAIL ΥΠΟΔΟΧΕΙΣ**

ΠΕΡΙΛΗΨΗ(57)

Η παρούσα εφεύρεση αφορά αντισώματα και σχετικά μόρια που δεσμεύονται ανοσοειδικά στον υποδοχέα TRAIL, TR4. Τέτοια αντισώματα βρίσκουν χρήσεις, για παράδειγμα, στην πρόληψη και την αντιμετώπιση καρκίνων και άλλων πολλαπλασιαστικών διαταραχών. Η εφεύρεση αφορά επίσης μόρια νουκλεϊκού οξέος, τα οποία κωδικεύουν τα αντι-TR4 αντισώματα, φορείς και κύτταρα ξενιστή, τα οποία περιέχουν αυτά τα νουκλεϊκά οξέα, και μεθόδους για την παραγωγή αυτών. Η παρούσα εφεύρεση αφορά μεθόδους και συνθέσεις για την πρόληψη, ανίχνευση, διάγνωση, αντιμετώπιση ή ανακούφιση μιας νόσου ή διαταραχής, ιδιαίτερα του καρκίνου και άλλων υπερπολλαπλασιαστικών διαταραχών, οι οποίες περιλαμβάνουν την χορήγηση σε ένα ζώο, κατά προτίμηση σε έναν άνθρωπο, μιας αποτελεσματικής ποσότητας ενός ή περισσότερων αντισωμάτων ή κλασμάτων ή παραλλαγμάτων αυτών, ή σχετικών μορίων, τα οποία δεσμεύονται ανοσοειδικά στον υποδοχέα TRAIL, τον TR4.

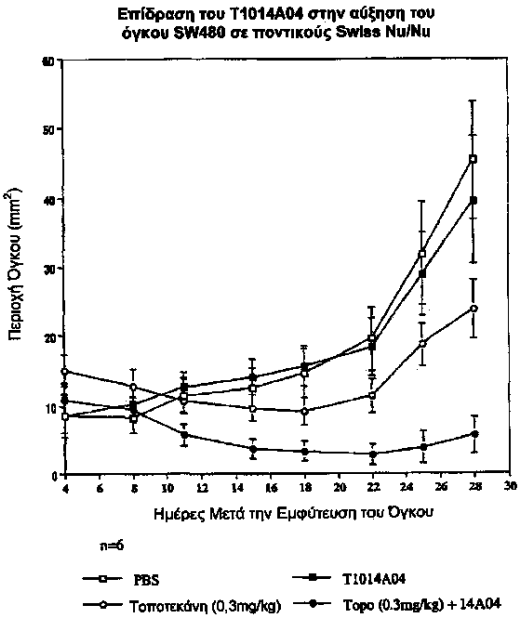

ΑΡΙΘΜΟΣ ΕΥΡ. Δ.Ε. ***(11):*****3082301**
ΑΡΙΘ. ΕΛΛ. ΚΑΤΑΘΕΣΗΣ *(21):*20130402563
ΗΜΕΡ. ΕΛΛ. ΚΑΤΑΘΕΣΗΣ *(22):*03/12/2013
ΑΡΙΘ./ΗΜΕΡ. ΔΗΜΟΣΙΕΥΣΗΣ
*ΕΥΡΩΠΑΪΚΟΥ ΔΙΠΛΩΜΑΤΟΣ(87):*2331548 - 04/09/2013
ΑΡΙΘ./ΗΜΕΡ. ΔΗΜΟΣΙΕΥΣΗΣ
ΕΥΡΩΠΑΪΚΗΣ ΑΙΤΗΣΗΣ *(86):*09783391.7--24/09/2009
ΔΙΚΑΙΟΥΧΟΣ *(73):*1)Medivir AB
P.O. Box 1086, 141 22 Huddinge, ΣΟΥΗΔΙΑ
ΣΥΜΒ. ΠΡΟΤΕΡΑΙΟΤΗΤΕΣ *(30):*0817424-24/09/2008-GB
ΕΦΕΥΡΕΤΗΣ *(72):*1)ODEN, Lourdes Salvadore
2)NILSSON, Magnus
3)KAHNBERG, Pia
4)SAMUELSSON, Bertil
5)GRABOWSKA, Urszula
ΕΙΔΙΚΟΣ ΠΛΗΡΕΞΟΥΣΙΟΣ *(74):*ΠΑΠΑΝΙΚΟΛΑΟΥ ΜΑΡΙΑ
Πόντου 30, 15121 ΠΕΥΚΗ (ΑΤΤΙΚΗΣ)
ΑΝΤΙΚΛΗΤΟΣ *(74):*ΜΑΛΑΜΗ ΑΛΚΗΣΤΙΣ-ΕΙΡΗΝΗ
Σκουφά 52,10672 ΑΘΗΝΑ
ΤΙΤΛΟΣ ΕΦΕΥΡΕΣΗΣ ***(54):*****ΑΝΑΣΤΟΛΕΙΣ ΠΡΩΤΕΑΣΗΣ**
ΠΕΡΙΛΗΨΗ(57)

Ενώσεις του τύπου ΙΙ: όπου τα R1 και R2 ανεξαρτήτως είναι Η, F ή CH3, ή το R1 σχηματίζει αιθυνύλ δεσμό και το R2 είναι Η ή C3-C6 κυκλοαλκύλ που προαιρετικά είναι υποκατεστημένη με έναν ή δύο υποκαταστάτες ανεξαρτήτως επιλεγόμενους από μεθύλ, CF3, OMe ή αλογόνο, το R3 είναι C1-C3 αλκύλ ή C3-C6 κυκλοαλκύλ, εκατέρα ο των οποίων προαιρετικά είναι υποκατεστημένη με μία ή δύο μεθύλ ή/και φθόρο, τριοφθορομεθύλ ή μεθόξυ, όταν το R3 είναι C3-C6 κυκλοαλκύλ μπορεί εναλλακτικά να είναι διπλά υποκατεστημένημε φθόρο, το R4 είναι μεθύλ ή φθόρο, το m είναι 0, 1 ή 2, το Ε είναι δεσμός ή θειαζολύλ, προαιρετικά υποκατεστημένη με μεθύλ ή φθόρο, το A1 είναι CH ή N, το A2 είναι CR6R7 ή NR6, υπό την προϋπόθεση ότι τουλάχιστον ένα των A1 και A2 περιλαμβάνει N, το R6 είναι Η, C1-C4 αλκύλ, C1-C4 αλογονοαλκύλ, C1-C3 αλκύλ-0-C1-C3 αλκύλ ή όταν το A2 είναι C, το R6 μπορεί επίσης να είναι C1-C4 αλκόξυ ή F, το R7 είναι Η, C1-C4 αλκύλ ή F ή φαρμακευτικώς αποδεκτό άλας, N-οξείδιο ή υδρίτης αυτών, έχουν χρησιμότητα στη θεραπεία διαταραχών που χαρακτηρίζονται από ακατάλληλη έκφραση ή ενεργοποίηση καθεψίνης Κ, όπως οστεοπόρωσης, οστεοαρθρίτιδας, ρευματοειδούς αρθρίτιδας ή μεταστάσεων οστού.

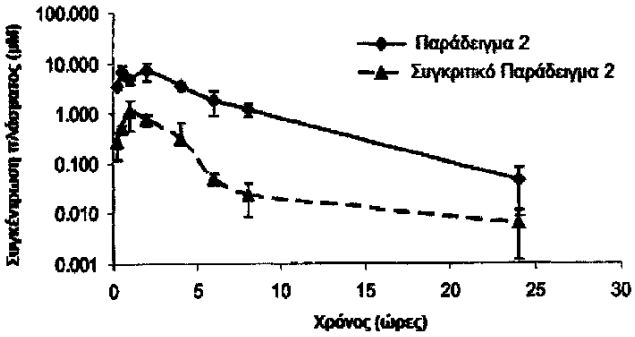

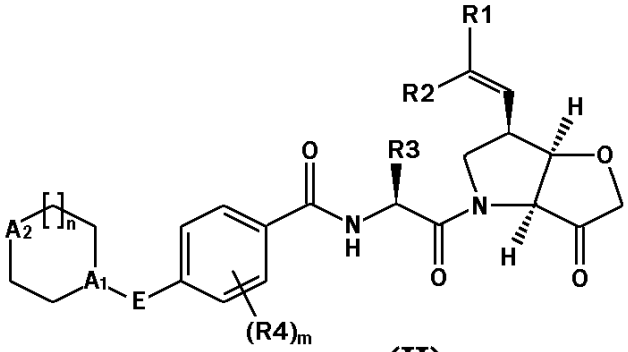

(II)

ΑΡΙΘΜΟΣ ΕΥΡ. Δ.Ε. ***(11):*****3082302**
ΑΡΙΘ. ΕΛΛ. ΚΑΤΑΘΕΣΗΣ *(21):*20130402565
ΗΜΕΡ. ΕΛΛ. ΚΑΤΑΘΕΣΗΣ *(22):*03/12/2013
ΑΡΙΘ./ΗΜΕΡ. ΔΗΜΟΣΙΕΥΣΗΣ
*ΕΥΡΩΠΑΪΚΟΥ ΔΙΠΛΩΜΑΤΟΣ(87):*2240490 - 04/09/2013
ΑΡΙΘ./ΗΜΕΡ. ΔΗΜΟΣΙΕΥΣΗΣ
ΕΥΡΩΠΑΪΚΗΣ ΑΙΤΗΣΗΣ *(86):*08860360.0--06/12/2008
ΔΙΚΑΙΟΥΧΟΣ *(73):*1)Takeda Pharmaceutical Company Limited
1-1, Doshomachi 4-chome, Chuo-ku,, Osaka-shi, Osaka 540-8645, ΙΑΠΩΝΙΑ
ΣΥΜΒ. ΠΡΟΤΕΡΑΙΟΤΗΤΕΣ *(30):*12040-06/12/2007-US
ΕΦΕΥΡΕΤΗΣ *(72):*1)LI, Peng
ΕΙΔΙΚΟΣ ΠΛΗΡΕΞΟΥΣΙΟΣ *(74):*ΠΑΠΑΝΙΚΟΛΑΟΥ ΜΑΡΙΑ
Πόντου 30, 15121 ΠΕΥΚΗ (ΑΤΤΙΚΗΣ)
ΑΝΤΙΚΛΗΤΟΣ *(74):*ΜΑΛΑΜΗ ΑΛΚΗΣΤΙΣ-ΕΙΡΗΝΗ
Σκουφά 52,10672 ΑΘΗΝΑ
ΤΙΤΛΟΣ ΕΦΕΥΡΕΣΗΣ ***(54):*****ΟΡΓΑΝΙΚΕΣ ΕΝΩΣΕΙΣ**
ΠΕΡΙΛΗΨΗ(57)

Ενώσεις 1- ή 2-υποκατεστημένης (6aR,9aS)-3-(φαινυλαμινο)-5-6a,7,8,9,9a-εξαϋδρο-5-μεθυλο- κυκλοπεντ[4,5]ιμιδαζο[1,2-a]πυραζολο[4,3-e]πυριμιδιν-4(1H ή 2H) όνης του τύπου (I), διεργασίες για την παραγωγή τους, η χρήση τους ως φαρμακευτικές ουσίες και φαρμακευτικές συνθέσεις που τις περιέχουν.

ΑΡΙΘΜΟΣ ΕΥΡ. Δ.Ε. ***(11):*****3082303**
ΑΡΙΘ. ΕΛΛ. ΚΑΤΑΘΕΣΗΣ *(21):*20130402564
ΗΜΕΡ. ΕΛΛ. ΚΑΤΑΘΕΣΗΣ *(22):*03/12/2013
ΑΡΙΘ./ΗΜΕΡ. ΔΗΜΟΣΙΕΥΣΗΣ
*ΕΥΡΩΠΑΪΚΟΥ ΔΙΠΛΩΜΑΤΟΣ(87):*2192109 - 04/09/2013
ΑΡΙΘ./ΗΜΕΡ. ΔΗΜΟΣΙΕΥΣΗΣ
ΕΥΡΩΠΑΪΚΗΣ ΑΙΤΗΣΗΣ *(86):*08833399.2--25/09/2008
ΔΙΚΑΙΟΥΧΟΣ *(73):*1)Daiichi Sankyo Company, Limited
3-5-1, Nihonbashi Honcho Chuo-ku,103-8426
TOKYO, ΙΑΠΩΝΙΑ
ΣΥΜΒ. ΠΡΟΤΕΡΑΙΟΤΗΤΕΣ *(30):*2007255430-28/09/2007-JP
ΕΦΕΥΡΕΤΗΣ *(72):*
ΕΙΔΙΚΟΣ ΠΛΗΡΕΞΟΥΣΙΟΣ *(74):*ΠΑΠΑΝΙΚΟΛΑΟΥ ΜΑΡΙΑ
Πόντου 30, 15121 ΠΕΥΚΗ (ΑΤΤΙΚΗΣ)
ΑΝΤΙΚΛΗΤΟΣ *(74):*ΜΑΛΑΜΗ ΑΛΚΗΣΤΙΣ-ΕΙΡΗΝΗ
Σκουφά 52,10672 ΑΘΗΝΑ
ΤΙΤΛΟΣ ΕΦΕΥΡΕΣΗΣ ***(54):*****ΠΑΡΑΓΩΓΟ ΔΙΚΥΚΛΙΚΟΥ Γ-ΑΜΙΝΟ-ΞΕΟΣ**

ΠΕΡΙΛΗΨΗ(57)
Αποκαλύπτεται παράγωγο δικυκλικού γ-αμινοξέος το οποίο έχει εξαιρετική δραστικότητα ως α2δ προσδέτης. Ειδικώς αποκαλύπτεται ένωση η οποία αντιπροσωπεύεται από τον παρακάτω γενικό τύπο (I). [χημικός τύπος 1] (I) (Στον τύπο, τα R1, R2, R2', R4, R5, R6, R7, R8, και R8 αντιπροσωπεύουν το καθένα ένα άτομο υδρογόνου ή τα παρόμοια, και το R3 αντιπροσωπεύει ένα άτομο υδρογόνου, ένα άτομο αλογόνου, μια C1-C6 αλκυλ ομάδα ή τα παρόμοια).

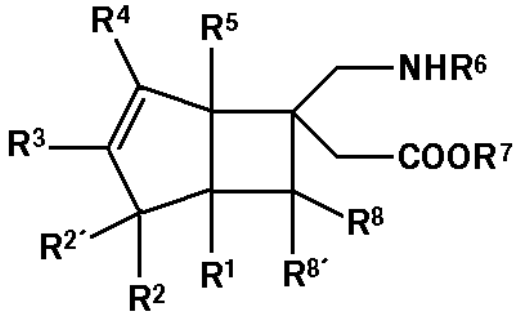

(I)

ΑΡΙΘΜΟΣ ΕΥΡ. Δ.Ε. ***(11):*****3082304**
ΑΡΙΘ. ΕΛΛ. ΚΑΤΑΘΕΣΗΣ *(21):*20130402562
ΗΜΕΡ. ΕΛΛ. ΚΑΤΑΘΕΣΗΣ *(22):*03/12/2013
ΑΡΙΘ./ΗΜΕΡ. ΔΗΜΟΣΙΕΥΣΗΣ
*ΕΥΡΩΠΑΪΚΟΥ ΔΙΠΛΩΜΑΤΟΣ(87):*1641436 - 04/09/2013
ΑΡΙΘ./ΗΜΕΡ. ΔΗΜΟΣΙΕΥΣΗΣ
ΕΥΡΩΠΑΪΚΗΣ ΑΙΤΗΣΗΣ *(86):*04777564.8--01/07/2004
ΔΙΚΑΙΟΥΧΟΣ *(73):*1)Gilead Sciences, Inc.
333 Lakeside Drive, Foster City, CA 94404,
ΗΝΩΜΕΝΕΣ ΠΟΛΙΤΕΙΕΣ ΤΗΣ ΑΜΕΡΙΚΗΣ
ΣΥΜΒ. ΠΡΟΤΕΡΑΙΟΤΗΤΕΣ *(30):*613639-03/07/2003-US
882985-30/06/2004-US
ΕΦΕΥΡΕΤΗΣ *(72):*1)MONTGOMERY, Alan, Bruce
2)LINTZ, Frank-Christophe
3)KELLER, Manfred
ΕΙΔΙΚΟΣ ΠΛΗΡΕΞΟΥΣΙΟΣ *(74):*ΠΑΠΑΝΙΚΟΛΑΟΥ ΜΑΡΙΑ
Πόντου 30, 15121 ΠΕΥΚΗ (ΑΤΤΙΚΗΣ)
ΑΝΤΙΚΛΗΤΟΣ *(74):*ΜΑΛΑΜΗ ΑΛΚΗΣΤΙΣ-ΕΙΡΗΝΗ
Σκουφά 52,10672 ΑΘΗΝΑ
ΤΙΤΛΟΣ ΕΦΕΥΡΕΣΗΣ ***(54):*****ΦΑΡΜΑΚΟΤΕΧΝΙΚΗ ΜΟΡΦΗ ΕΙΣΠΝΕΥΣΙΜΗΣ ΛΥΣΙΝΙΚΗΣ ΑΖΤΡΕΟΝΑΜΗΣ ΓΙΑ ΤΗ ΘΕΡΑΠΕΥΤΙΚΗ ΑΓΩΓΗ ΚΑΙ ΠΡΟΛΗΨΗ ΠΝΕΥΜΟΝΙΚΩΝ ΒΑΚΤΗΡΙΑΚΩΝ ΜΟΛΥΝΣΕΩΝ**

ΠΕΡΙΛΗΨΗ(57)
Μέθοδος και μια σύνθεση για τη θεραπευτική αγωγή πνευμονικών βακτηριακών μολύνσεων που προκαλούνται από gram-αρνητικά βακτήρια κατάλληλες για τη θεραπευτική αγωγή μόλυνσης που προκαλείται από Escherichia coli, Klebsiella pneumoniae, Klebsiella oxytoca, Pseudomonas aeruginosa, Haemophilus influenzae, Proteus mirabilis, είδη Enterobacter, Serratia marcescens καθώς και εκείνων που προκαλούνται από Burkholderia cepacia, Stenotrophomonas maltophilia, Alcaligenes xylosoxidans, και ανθεκτικό σε πολυφάρμακα Pseudomonas aeruginosa, χρησιμοποιώντας μια συμπυκνωμένη συνταγοποίηση λυσινικής αζτρεονάμης που αποδεσμεύεται ως συνταγοποίηση αερολύματος ή ξηρής σκόνης. Μια διεργασία για την κατασκευή λυσινικής αζτρεονάμης.

ΑΡΙΘΜΟΣ ΕΥΡ. Δ.Ε. ***(11):3082305***
ΑΡΙΘ. ΕΛΛ. ΚΑΤΑΘΕΣΗΣ *(21):*20130402561
ΗΜΕΡ. ΕΛΛ. ΚΑΤΑΘΕΣΗΣ *(22):*03/12/2013
ΑΡΙΘ./ΗΜΕΡ. ΔΗΜΟΣΙΕΥΣΗΣ
*ΕΥΡΩΠΑΪΚΟΥ ΔΙΠΛΩΜΑΤΟΣ(87):*2231667 - 04/09/2013
ΑΡΙΘ./ΗΜΕΡ. ΔΗΜΟΣΙΕΥΣΗΣ
ΕΥΡΩΠΑΪΚΗΣ ΑΙΤΗΣΗΣ *(86):*09701487.2--15/01/2009
ΔΙΚΑΙΟΥΧΟΣ *(73):*1)Merck Sharp & Dohme Corp.
126 East Lincoln Avenue, Rahway, NJ 07065-0907, ΗΝΩΜΕΝΕΣ ΠΟΛΙΤΕΙΕΣ ΤΗΣ ΑΜΕΡΙΚΗΣ
ΣΥΜΒ. ΠΡΟΤΕΡΑΙΟΤΗΤΕΣ *(30):*11533 P-18/01/2008-US
ΕΦΕΥΡΕΤΗΣ *(72):*1)BLIZZARD, Timothy, A.
2)CHEN, Helen
3)GUDE, Candido
4)HERMES, Jeffrey, D.
5)IMBRIGLIO, Jason, E.
6)KIM, Seongkon
7)WU, Jane, Y.
8)HA, Sookhee
9)MORTKO, Christopher, J.
10)MANGION, Ian
11)RIVERA, Nelo
12)RUCK, Rebecca, T.
13)SHEVLIN, Michael
ΕΙΔΙΚΟΣ ΠΛΗΡΕΞΟΥΣΙΟΣ *(74):*ΠΑΠΑΝΙΚΟΛΑΟΥ ΜΑΡΙΑ
Πόντου 30, 15121 ΠΕΥΚΗ (ΑΤΤΙΚΗΣ)
ΑΝΤΙΚΛΗΤΟΣ *(74):*ΜΑΛΑΜΗ ΑΛΚΗΣΤΙΣ-ΕΙΡΗΝΗ
Σκουφά 52,10672 ΑΘΗΝΑ
ΤΙΤΛΟΣ ΕΦΕΥΡΕΣΗΣ ***(54):ΑΝΑΣΤΟΛΕΙΣ ΒΗΤΑ-ΛΑΚΤΑΜΑΣΩΝ***

ΠΕΡΙΛΗΨΗ(57)
Υποκατεστημένες δικυκλικές βήτα-λακτάμες του Χημικού Τύπου I : (I), είναι αναστολείς β-λακταμάσης, όπου τα a, X, R1 και R2 καθορίζονται εις το παρόν. Οι ενώσεις και τα φαρμακευτικώς αποδεκτά άλατα εξ αυτών είναι χρήσιμες στην αγωγή βακτηριακών λοιμώξεων σε συνδυασμό με αντιβιοτικά β-λακτάμης. Ειδικότερα, οι ενώσεις μπορούν να χρησιμοποιηθούν με αντιβιοτικά β-λακτάμης (π.χ., ιμιπενέμη, πιπερακιλλίνη, ή κεφταζιδίμη) έναντι μικροοργανισμών ανθεκτικών σε αντιβιοτικά β-λακτάμης λόγω της παρουσίας των β-λακταμασών.

ΑΡΙΘΜΟΣ ΕΥΡ. Δ.Ε. ***(11):3082306***
ΑΡΙΘ. ΕΛΛ. ΚΑΤΑΘΕΣΗΣ *(21):*20130402580
ΗΜΕΡ. ΕΛΛ. ΚΑΤΑΘΕΣΗΣ *(22):*03/12/2013
ΑΡΙΘ./ΗΜΕΡ. ΔΗΜΟΣΙΕΥΣΗΣ
*ΕΥΡΩΠΑΪΚΟΥ ΔΙΠΛΩΜΑΤΟΣ(87):*1581236 - 16/10/2013
ΑΡΙΘ./ΗΜΕΡ. ΔΗΜΟΣΙΕΥΣΗΣ
ΕΥΡΩΠΑΪΚΗΣ ΑΙΤΗΣΗΣ *(86):*03816990.0--29/10/2003
ΔΙΚΑΙΟΥΧΟΣ *(73):*1)Insmed Incorporated
Princeton Corporate Plaza 9 Deer Park Drive, Suite C, Monmouth Junction, NJ 08852, ΗΝΩΜΕΝΕΣ ΠΟΛΙΤΕΙΕΣ ΤΗΣ ΑΜΕΡΙΚΗΣ
ΣΥΜΒ. ΠΡΟΤΕΡΑΙΟΤΗΤΕΣ *(30):*421923 P-29/10/2002-US
ΕΦΕΥΡΕΤΗΣ *(72):*1)BONI, Lawrence, T.
2)MILLER, Brian, S.
ΕΙΔΙΚΟΣ ΠΛΗΡΕΞΟΥΣΙΟΣ *(74):*ΠΑΠΑΚΩΝΣΤΑΝΤΙΝΟΥ ΕΛΕΝΗ
Κουμπάρη 2, 10674 ΑΘΗΝΑ
ΑΝΤΙΚΛΗΤΟΣ *(74):*ΠΑΠΑΚΩΝΣΤΑΝΤΙΝΟΥ ΕΛΕΝΗ
Κουμπάρη 2,10674 ΑΘΗΝΑ
ΤΙΤΛΟΣ ΕΦΕΥΡΕΣΗΣ ***(54):ΠΑΡΑΤΕΤΑΜΕΝΗ ΑΠΕΛΕΥΘΕΡΩΣΗ ΑΝΤΙΜΟΛΥΣΜΑΤΙΚΩΝ ΦΑΡΜΑΚΩΝ***

ΠΕΡΙΛΗΨΗ(57)
Εδώ παρέχεται, μεταξύ άλλων πραγμάτων, μια μέθοδος θεραπείας ή βελτίωσης μιας πνευμονική λοίμωξης σε έναν ασθενή με κυστική ίνωση η οποία μέθοδος περιλαμβάνει την πνευμονική χορήγηση μιας αποτε-λεσματικής ποσότητας από ένα λιποσωμιακό/συμπλοκοποιημένο αντιμολυσματικό στον ασθενή, όπου η (i) χορηγηθείσα ποσότητα είναι 50% ή λιγότερο της συγκριτικής ποσότητας ελεύθερου φαρμάκου, ή (ii) η δοσολόγηση γίνεται μία φορά την ημέρα ή λιγότερο, ή (iii) αμφότερα.

ΑΡΙΘΜΟΣ ΕΥΡ. Δ.Ε. ***(11):3082307***
ΑΡΙΘ. ΕΛΛ. ΚΑΤΑΘΕΣΗΣ *(21):*20130402579
ΗΜΕΡ. ΕΛΛ. ΚΑΤΑΘΕΣΗΣ *(22):*03/12/2013
ΑΡΙΘ./ΗΜΕΡ. ΔΗΜΟΣΙΕΥΣΗΣ
*ΕΥΡΩΠΑΪΚΟΥ ΔΙΠΛΩΜΑΤΟΣ(87):*1856272 - 11/09/2013
ΑΡΙΘ./ΗΜΕΡ. ΔΗΜΟΣΙΕΥΣΗΣ
ΕΥΡΩΠΑΪΚΗΣ ΑΙΤΗΣΗΣ *(86):*06716299.0--09/03/2006
ΔΙΚΑΙΟΥΧΟΣ *(73):*1)Sewon Cellontech Co., Ltd.
10, 11th., Goodmorning-Shinhan Tower 23-2, Yoido-Dong, Youngdeungpo-Gu, Seoul 150-712, ΔΗΜΟΚΡΑΤΙΑ ΤΗΣ ΚΟΡΕΑΣ (ΝΟΤΙΑ ΚΟΡΕΑ)
ΣΥΜΒ. ΠΡΟΤΕΡΑΙΟΤΗΤΕΣ *(30):*20050020367-11/03/2005-KR
ΕΦΕΥΡΕΤΗΣ *(72):*1)YU, Ji-Chul
2)JANG, Jae-Deog
3)CHANG, Cheong-Ho
4)LEE, Sae-Bom
5)YEO, Se-Geun
6)KO, Chang-Kwon
ΕΙΔΙΚΟΣ ΠΛΗΡΕΞΟΥΣΙΟΣ *(74):*ΠΑΠΑΚΩΝΣΤΑΝΤΙΝΟΥ ΕΛΕΝΗ
Κουμπάρη 2, 10674 ΑΘΗΝΑ
ΑΝΤΙΚΛΗΤΟΣ *(74):*ΠΑΠΑΚΩΝΣΤΑΝΤΙΝΟΥ ΕΛΕΝΗ
Κουμπάρη 2,10674 ΑΘΗΝΑ
ΤΙΤΛΟΣ ΕΦΕΥΡΕΣΗΣ ***(54):ΧΡΗΣΗ ΚΑΤΑΣΚΕΥΑΣΜΕΝΟΥ ΠΡΟΪΟΝΤΟΣ ΚΑΙ ΜΕΘΟΔΟΣ ΠΑΡΑΣΚΕΥΗΣ ΔΙΑΛΥΜΑΤΟΣ ΚΟΛΛΑΓΟΝΟΥ ΚΑΙ ΜΕΘΟΔΟΣ ΔΙΑΧΩΡΙΣΜΟΥ ΚΟΛΛΑΓΟΝΟΥ ΑΠΟ ΖΩΙΚΟ ΙΣΤΟ***

ΠΕΡΙΛΗΨΗ(57)
Μία μέθοδος για διαχωρισμό κολλαγόνου από διάφορους ζωικούς ιστούς, μία μέθοδος για παρασκευή ενός διαλύματος κολλαγόνου και ένα προϊόν κατασκευασμένο χρησιμοποιώντας αυτές γνωστοποιούνται. Για αυτό το σκοπό, η παρούσα εφεύρεση παρέχει μία μέθοδο για παρασκευή ενός διαλύματος κολλαγόνου από έναν ζωικό ιστό, η οποία περιλαμβάνει, κατά την τελική κατεργασία κολλαγόνου: την κατεργασία ενός διαλύματος κολλαγόνου το οποίο έχει μια προκαθορισμένη συγκέντρωση υπό ουδέτερες συνθήκες σε μια χαμηλή θερμοκρασία, ακολουθούμενη από κατεργασία για μια νύχτα σε μια θερμοκρασία από 30 έως 35 βαθμούς Κελσίου συμπύκνωση του κολλαγόνου με φυγοκέντρηση και διάλυση του κατ αυτόν τον τρόπο συμπυκνωμένου κολλαγόνου σε ψυγμένο ασθενώς όξινο διαλύτη ή αλατούχο ρυθμιστικό διάλυμα φωσφορικών (PBS), παρασκευάζοντας έτσι κολλαγόνο το οποίο έχει μια συγκέντρωση από 1 έως 5 mg/mL. Η παρούσα εφεύρεση, όπως παρέχεται παραπάνω, καθιστά δυνατή την πραγματοποίηση μιας μεθόδου για αποδοτικό διαχωρισμό κολλαγόνου από ζωικούς ιστούς οστών και χόνδρου, δερματικούς ιστούς και ιστούς τενόντων/συνδέσμων, μίας μεθόδου για παρασκευή ενός διαλύματος κολλαγόνου από τέτοιους απομονωμένους ιστούς, και ενός προϊόντος μήτρας και υψηλής συγκέντρωσης διαλύματος κολλαγόνου χρησιμοποιώντας αυτές.

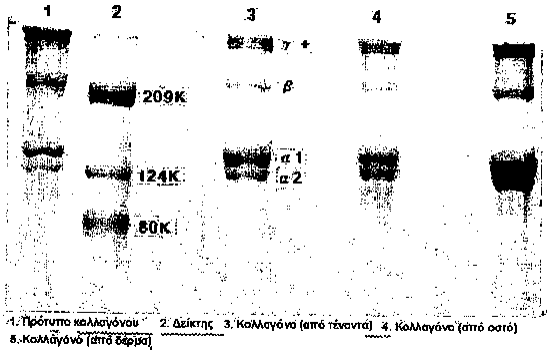

ΑΡΙΘΜΟΣ ΕΥΡ. Δ.Ε. ***(11):3082308***
ΑΡΙΘ. ΕΛΛ. ΚΑΤΑΘΕΣΗΣ *(21):*20130402578
ΗΜΕΡ. ΕΛΛ. ΚΑΤΑΘΕΣΗΣ *(22):*03/12/2013
ΑΡΙΘ./ΗΜΕΡ. ΔΗΜΟΣΙΕΥΣΗΣ
*ΕΥΡΩΠΑΪΚΟΥ ΔΙΠΛΩΜΑΤΟΣ(87):*1758558 - 16/10/2013
ΑΡΙΘ./ΗΜΕΡ. ΔΗΜΟΣΙΕΥΣΗΣ
ΕΥΡΩΠΑΪΚΗΣ ΑΙΤΗΣΗΣ *(86):*05749674.7--12/05/2005
ΔΙΚΑΙΟΥΧΟΣ *(73):*1)Baxter International Inc.
One Baxter Parkway DF2-2W, Deerfield, IL 60015, ΗΝΩΜΕΝΕΣ ΠΟΛΙΤΕΙΕΣ ΤΗΣ ΑΜΕΡΙΚΗΣ
2)Baxter Healthcare S.A.
Thurgauerstrasse 130, 8152 Glattpark (Opfikon), ΕΛΒΕΤΙΑ
3)University of Pittsburgh - Of the Commonwealth System of Higher Education
200 Gardner Steel Conference Center, Pittsburgh, PA 15260, ΗΝΩΜΕΝΕΣ ΠΟΛΙΤΕΙΕΣ ΤΗΣ ΑΜΕΡΙΚΗΣ
ΣΥΜΒ. ΠΡΟΤΕΡΑΙΟΤΗΤΕΣ *(30):*570273 P-12/05/2004-US
625483 P-05/11/2004-US
ΕΦΕΥΡΕΤΗΣ *(72):*1)SCOTT, Terrence, L.
2)LAFRENIERE, Deborah
3)GIANNOUKAKIS, Nick
4)BISKER-LIEB, Vered
5)BROWN, Larry, L.
6)MACHEN, Jennifer
ΕΙΔΙΚΟΣ ΠΛΗΡΕΞΟΥΣΙΟΣ *(74):*ΠΑΠΑΚΩΝΣΤΑΝΤΙΝΟΥ ΕΛΕΝΗ
Κουμπάρη 2, 10674 ΑΘΗΝΑ
ΑΝΤΙΚΛΗΤΟΣ *(74):*ΠΑΠΑΚΩΝΣΤΑΝΤΙΝΟΥ ΕΛΕΝΗ
Κουμπάρη 2,10674 ΑΘΗΝΑ
ΤΙΤΛΟΣ ΕΦΕΥΡΕΣΗΣ ***(54):ΜΙΚΡΟΣΦΑΙΡΙΔΙΑ ΠΟΥ ΠΕΡΙΕΧΟΥΝ ΟΛΙΓΟΝΟΥΚΛΕΟΤΙΔΙΑ, ΧΡΗΣΗ ΤΟΥΣ ΓΙΑ ΤΗΝ ΠΑΡΑΣΚΕΥΗ ΕΝΟΣ ΦΑΡΜΑΚΟΥ ΓΙΑ ΤΗ ΘΕΡΑΠΕΙΑ ΤΟΥ ΔΙΑΒΗΤΗ ΤΥΠΟΥ 1***

ΠΕΡΙΛΗΨΗ(57)
AS-ολιγονουκλεοτίδια χορηγούνται σε μορφή μικροσφαιριδίου με σκοπό την πρόκληση ανοχής δενδριτικών κυττάρων, και ιδιαίτερα στο μοντέλο του μη παχύσαρκου διαβητικού ποντικού (NOD). Τα μικροσφαιρίδια ενσωματώνουν αντινοηματικά (AS) ολιγονουκλεοτίδια. Μια μέθοδος περιλαμβάνει χρήση μιας αντινοηματικής προσέγγισης για πρόληψη μιας αυτοάνοσης κατάστασης διαβήτη σε ποντικούς NOD in vivo και in situ. Τα ολιγονουκλεοτίδια στοχεύουν σε σύνδεση με πρωτογενή μεταγραφήματα CD40, CD80, CD86 και συνδυασμούς τους.

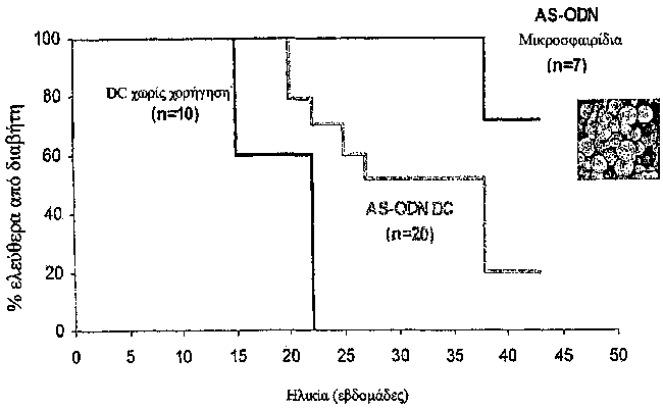

ΑΡΙΘΜΟΣ ΕΥΡ. Δ.Ε. ***(11):*****3082309**
ΑΡΙΘ. ΕΛΛ. ΚΑΤΑΘΕΣΗΣ *(21):*20130402573
ΗΜΕΡ. ΕΛΛ. ΚΑΤΑΘΕΣΗΣ *(22):*04/12/2013
ΑΡΙΘ./ΗΜΕΡ. ΔΗΜΟΣΙΕΥΣΗΣ
*ΕΥΡΩΠΑΪΚΟΥ ΔΙΠΛΩΜΑΤΟΣ(87):*2294684 - 04/09/2013
ΑΡΙΘ./ΗΜΕΡ. ΔΗΜΟΣΙΕΥΣΗΣ
ΕΥΡΩΠΑΪΚΗΣ ΑΙΤΗΣΗΣ *(86):*08760720.6--09/06/2008
ΔΙΚΑΙΟΥΧΟΣ *(73):*1)ABB Technology AG
Affolternstrasse 44, 8050 Zurich, ΕΛΒΕΤΙΑ
ΣΥΜΒ. ΠΡΟΤΕΡΑΙΟΤΗΤΕΣ *(30):*
ΕΦΕΥΡΕΤΗΣ *(72):*1)ASPLUND, GUNNAR
2)JACOBSON, BJORN
ΕΙΔΙΚΟΣ ΠΛΗΡΕΞΟΥΣΙΟΣ *(74):*ΣΙΩΤΟΥ ΑΙΚΑΤΕΡΙΝΗ
Πατησίων 122, 11257 ΑΘΗΝΑ
ΑΝΤΙΚΛΗΤΟΣ *(74):*ΣΙΩΤΟΥ ΑΙΚΑΤΕΡΙΝΗ
Πατησίων 122,11257 ΑΘΗΝΑ
ΤΙΤΛΟΣ ΕΦΕΥΡΕΣΗΣ ***(54):*****ΜΙΑ ΜΟΝΑΔΑ ΓΙΑ ΜΕΤΑΔΟΣΗ ΗΛΕΚΤΡΙΚΗΣ ΕΝΕΡΓΕΙΑΣ**

ΠΕΡΙΛΗΨΗ(57)
Μία μονάδα για μετάδοση ηλεκτρικής ενέργειας μέσω Συνεχούς Ρεύματος Υψηλής Τάσεως (HVDC) αποτελείται από δύο σταθμούς μετατροπής (101, 102), διασυνδεδεμένους μέσω ενός δικτύου διπολικής συνεχούς τάσεως (103) και το καθένα συνδεδεμένο με ένα δίκτυο εναλλασσόμενης τάσεως (104, 105). Κάθε σταθμός μετατροπής έχει έναν Μετατροπέα Πηγής Τάσεως με κυψέλες μεταγωγής, με την καθεμία να περιλαμβάνει τουλάχιστον έναν πυκνωτή αποθήκευσης ενέργειας. Οι Μετατροπείς Πηγής Τάσεως έχουν ρυθμιστεί για να αξιοποιούν μία συνεχή τάση, έχοντας ένα υψηλότερο μέγεθος για έναν πρώτο από τους πόλους από ό,τι για έναν δεύτερο αυτών σε σχέση με την γείωση.

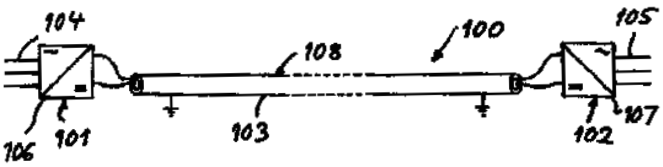

ΑΡΙΘΜΟΣ ΕΥΡ. Δ.Ε. ***(11):*****3082310**
ΑΡΙΘ. ΕΛΛ. ΚΑΤΑΘΕΣΗΣ *(21):*20130402587
ΗΜΕΡ. ΕΛΛ. ΚΑΤΑΘΕΣΗΣ *(22):*04/12/2013
ΑΡΙΘ./ΗΜΕΡ. ΔΗΜΟΣΙΕΥΣΗΣ
*ΕΥΡΩΠΑΪΚΟΥ ΔΙΠΛΩΜΑΤΟΣ(87):*2543938 - 04/09/2013
ΑΡΙΘ./ΗΜΕΡ. ΔΗΜΟΣΙΕΥΣΗΣ
ΕΥΡΩΠΑΪΚΗΣ ΑΙΤΗΣΗΣ *(86):*11005534.0--07/07/2011
ΔΙΚΑΙΟΥΧΟΣ *(73):*1)TVP Solar S.A.
36, Place du Bourg-de-Four, 1204 Geneva, ΕΛΒΕΤΙΑ
ΣΥΜΒ. ΠΡΟΤΕΡΑΙΟΤΗΤΕΣ *(30):*
ΕΦΕΥΡΕΤΗΣ *(72):*1)Palmieri, Vittorio
2)Di Giamberardino, Francesco
ΕΙΔΙΚΟΣ ΠΛΗΡΕΞΟΥΣΙΟΣ *(74):*ΣΑΚΕΛΛΑΡΙΔΗ ΒΑΛΗ-ΒΑΣΙΛΙΚΗ
Αδριανού 70, 10556 ΑΘΗΝΑ
ΑΝΤΙΚΛΗΤΟΣ *(74):*ΣΑΚΕΛΛΑΡΙΔΗ ΒΑΛΗ-ΒΑΣΙΛΙΚΗ
Αδριανού 70,10556 ΑΘΗΝΑ
ΤΙΤΛΟΣ ΕΦΕΥΡΕΣΗΣ ***(54):*****ΜΕΘΟΔΟΣ ΓΙΑ ΤΗΝ ΚΑΤΑΣΚΕΥΗ ΗΛΙΑΚΟΥ ΣΥΛΛΕΚΤΗ ΘΕΡΜΟΤΗΤΑΣ ΚΕΝΟΥ ΚΑΙ ΣΧΕΤΙΚΟΣ ΗΛΙΑΚΟΣ ΣΥΛΛΕΚΤΗΣ ΘΕΡΜΟΤΗΤΑΣ ΚΕΝΟΥ**

ΠΕΡΙΛΗΨΗ(57)
Η παρούσα εφεύρεση σχετίζεται με μια αξιόπιστη και ανέξοδη μέθοδο κατασκευής ενός ερμητικά σε κενό κλειστού περιβλήματος για ένα ηλιακό συλλέκτη θερμότητας κενού, όπου το αναφερθέν ερμητικά σε κενό κλειστό περίβλημα καθορίζεται από μια γυάλινη εμπρόσθια πλάκα (1) διαφανή στην ηλιακή ακτινοβολία, μια μεταλλική κάτω πλάκα (2), ένα περιφερειακό πλαίσιο (3) συνδεδεμένο στη μεταλλική κάτω πλάκα (2), και μια περιφερειακή ζώνη (4) που συνδέεται στο αναφερθέν περιφερειακό πλαίσιο (3) στην γυάλινη εμπρόσθια πλάκα (1), η δε αναφερθείσα μέθοδος περιλαμβάνει τα ακόλουθα βήματα: - σύνδεση από άκρη σε άκρη μιας πρώτης μεταλλικής ταινία σε μια δεύτερη μεταλλική ταινία προκειμένου να σχηματιστεί μια δι-μεταλλική ταινία, και στη συνέχεια σύνδεση των απέναντι άκρων μεταξύ τους της αναφερθείσας δι-μεταλλικής ταινίας προκειμένου να σχηματιστεί ένας κλειστός δακτύλιος, - μετά το αναφερθέν βήμα σύνδεσης, διαμόρφωση της αναφερθείσας πρώτης μεταλλικής ταινίας στο περιφερειακό πλαίσιο (3) και της αναφερθείσαςδεύτερης μεταλλικής ταινίας στην περιφερειακή ζώνη, - μετά τα αναφερθέντα βήματα της σύνδεσης και διαμόρφωσης, στεγανοποίηση της ελεύθερης άκρης της περιφερειακής ζώνης (4) στη γυάλινη εμπρόσθια πλάκα (1), - μετά τα αναφερθέντα βήματα της αναφερθείσας σύνδεσης και διαμόρφωσης, σύνδεση της μεταλλικής κάτω πλάκας (2) στο περιφερειακό πλαίσιο (3).

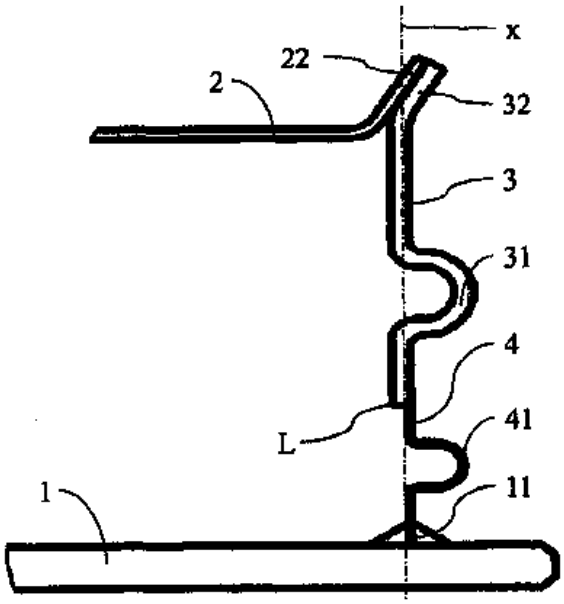

ΑΡΙΘΜΟΣ ΕΥΡ. Δ.Ε. ***(11):*****3082311**
ΑΡΙΘ. ΕΛΛ. ΚΑΤΑΘΕΣΗΣ *(21):*20130402586
ΗΜΕΡ. ΕΛΛ. ΚΑΤΑΘΕΣΗΣ *(22):*04/12/2013
ΑΡΙΘ./ΗΜΕΡ. ΔΗΜΟΣΙΕΥΣΗΣ
*ΕΥΡΩΠΑΪΚΟΥ ΔΙΠΛΩΜΑΤΟΣ(87):*2057139 - 04/09/2013
ΑΡΙΘ./ΗΜΕΡ. ΔΗΜΟΣΙΕΥΣΗΣ
ΕΥΡΩΠΑΪΚΗΣ ΑΙΤΗΣΗΣ *(86):*07763931.8--18/07/2007
ΔΙΚΑΙΟΥΧΟΣ *(73):*1)ANTIBE HOLDINGS INC.
300, 2912 Memorial Drive S.E.,T2A 6R1
CALGARY, AB, ΚΑΝΑΔΑΣ
ΣΥΜΒ. ΠΡΟΤΕΡΑΙΟΤΗΤΕΣ *(30):*807639 P-18/07/2006-US
887188 P-30/01/2007-US
ΕΦΕΥΡΕΤΗΣ *(72):*1)WALLACE, John, L.
2)CIRINO, Giuseppe
3)SANTAGADA, Vincenzo
4)CALIENDO, Giuseppe
ΕΙΔΙΚΟΣ ΠΛΗΡΕΞΟΥΣΙΟΣ *(74):*ΣΑΚΕΛΛΑΡΙΔΗ ΒΑΛΗ-ΒΑΣΙΛΙΚΗ
Αδριανού 70, 10556 ΑΘΗΝΑ
ΑΝΤΙΚΛΗΤΟΣ *(74):*ΣΑΚΕΛΛΑΡΙΔΗ ΒΑΛΗ-ΒΑΣΙΛΙΚΗ
Αδριανού 70,10556 ΑΘΗΝΑ
ΤΙΤΛΟΣ ΕΦΕΥΡΕΣΗΣ ***(54):*****ΠΑΡΑΓΩΓΑ ΥΔΡΟΘΕΙΟΥ ΑΠΟ ΜΗ-ΣΤΕΡΟΕΙΔΗ ΑΝΤΙΦΛΕΓΜΟΝΩΔΗ ΦΑΡΜΑΚΑ**

ΠΕΡΙΛΗΨΗ(57)

Παρέχονται παράγωγα φαρμάκων, με αυτά τα παράγωγα να περιλαμβάνουν τη ρίζα 4- υδροξυθειοβενζαμίδιο που απελευθερώνει H2S που συνδέεται είτε ομοιοπολικά με το φάρμακο είτε σχηματίζει ένα άλας με το φάρμακο. Οι ενώσεις της παρούσας εφεύρεσης παρουσιάζουν ενισχυμένη δράση ή μειωμένες παρενέργειες ή και τα δυο.

ΑΡΙΘΜΟΣ ΕΥΡ. Δ.Ε. ***(11):*****3082312**
ΑΡΙΘ. ΕΛΛ. ΚΑΤΑΘΕΣΗΣ *(21):*20130402585
ΗΜΕΡ. ΕΛΛ. ΚΑΤΑΘΕΣΗΣ *(22):*04/12/2013
ΑΡΙΘ./ΗΜΕΡ. ΔΗΜΟΣΙΕΥΣΗΣ
*ΕΥΡΩΠΑΪΚΟΥ ΔΙΠΛΩΜΑΤΟΣ(87):*1712610 - 06/11/2013
ΑΡΙΘ./ΗΜΕΡ. ΔΗΜΟΣΙΕΥΣΗΣ
ΕΥΡΩΠΑΪΚΗΣ ΑΙΤΗΣΗΣ *(86):*06110285.1--22/02/2006
ΔΙΚΑΙΟΥΧΟΣ *(73):*1)The Procter & Gamble Company
One Procter & Gamble Plaza, Cincinnati, OH 45202, ΗΝΩΜΕΝΕΣ ΠΟΛΙΤΕΙΕΣ ΤΗΣ ΑΜΕΡΙΚΗΣ
ΣΥΜΒ. ΠΡΟΤΕΡΑΙΟΤΗΤΕΣ *(30):*05250998-22/02/2005-EP
ΕΦΕΥΡΕΤΗΣ *(72):*1)Lant, Neil Joseph
2)Patterson, Steven George
ΕΙΔΙΚΟΣ ΠΛΗΡΕΞΟΥΣΙΟΣ *(74):*ΚΙΛΙΜΙΡΗΣ ΚΩΝΣΤΑΝΤΙΝΟΣ
Χατζηγιάννη Μέξη 7, 11528 ΑΘΗΝΑ
ΑΝΤΙΚΛΗΤΟΣ *(74):*ΚΙΛΙΜΙΡΗΣ ΚΩΝΣΤΑΝΤΙΝΟΣ
Χατζηγιάννη Μέξη 7,11528 ΑΘΗΝΑ
ΤΙΤΛΟΣ ΕΦΕΥΡΕΣΗΣ ***(54):*****ΣΥΝΘΕΣΕΙΣ ΑΠΟΡΡΥΠΑΝΤΙΚΩΝ**

ΠΕΡΙΛΗΨΗ(57)

Περιγράφονται συνθέσεις απορρυπαντικών που περιέχουν υψηλής αποτελεσματικότητας ένζυμα λιπάσης και ειδικά παρασκευάσματα απορρυπαντικών που περιλαμβάνουν λιγότερο από 10% κ.β. ζεόλιθο και φωσφορικό συνεργιστικό. Τα προτιμώμενα παρασκευάσματα περιλαμβάνουν επιφανειοδραστικές ουσίες που επιλέγονται από αλκυλοβενζολοσουλφονικά σε συνδυασμό με αλκυλοαιθοξυλιωμένα θειικά ή MES ή μη-ιοντικές επιφανειοδραστικές ουσίες.

ΑΡΙΘΜΟΣ ΕΥΡ. Δ.Ε. ***(11):*****3082313**
ΑΡΙΘ. ΕΛΛ. ΚΑΤΑΘΕΣΗΣ *(21):*20130402575
ΗΜΕΡ. ΕΛΛ. ΚΑΤΑΘΕΣΗΣ *(22):*04/12/2013
ΑΡΙΘ./ΗΜΕΡ. ΔΗΜΟΣΙΕΥΣΗΣ
*ΕΥΡΩΠΑΪΚΟΥ ΔΙΠΛΩΜΑΤΟΣ(87):*2348881 - 04/09/2013
ΑΡΙΘ./ΗΜΕΡ. ΔΗΜΟΣΙΕΥΣΗΣ
ΕΥΡΩΠΑΪΚΗΣ ΑΙΤΗΣΗΣ *(86):*09737390.6--09/10/2009
ΔΙΚΑΙΟΥΧΟΣ *(73):*1)Evonik Degussa GmbH
Rellinghauser Strasse 1- 11, 45128 Essen, ΓΕΡΜΑΝΙΑ
ΣΥΜΒ. ΠΡΟΤΕΡΑΙΟΤΗΤΕΣ *(30):*102008042932-17/10/2008-DE
ΕΦΕΥΡΕΤΗΣ *(72):*1)KOBLER, Christoph
2)HAUSSNER, Thomas
3)WECKBECKER, Christoph
ΕΙΔΙΚΟΣ ΠΛΗΡΕΞΟΥΣΙΟΣ *(74):*ΣΙΩΤΟΥ ΑΙΚΑΤΕΡΙΝΗ
Πατησίων 122, 11257 ΑΘΗΝΑ
ΑΝΤΙΚΛΗΤΟΣ *(74):*ΣΙΩΤΟΥ ΑΙΚΑΤΕΡΙΝΗ
Πατησίων 122,11257 ΑΘΗΝΑ
ΤΙΤΛΟΣ ΕΦΕΥΡΕΣΗΣ ***(54):*****ΠΑΡΑΣΚΕΥΗ ΚΑΙ ΧΡΗΣΗ ΜΕΘΕΙΟΝΥΛ-ΜΕΘΕΙΟΝΙΝΗΣ ΩΣ ΠΡΟΣΘΕΤΟΥ ΤΡΟΦΗΣ ΓΙΑ ΨΑΡΙΑ ΚΑΙ ΟΣΤΡΑΚΟΔΕΡΜΑ**

ΠΕΡΙΛΗΨΗ(57)

Η εφεύρεση αφορά τη χρήση DL-μεθειονυλ-DL-μεθειονίνης και αλάτων αυτής ως προσθέτου τροφής σε μίγματα τροφής για ζώα που εκτρέφονται σε υδατοκαλλιέργειες, και μια μέθοδο για την παρασκευή DL-μεθειονυλ-DL-μεθειονίνης (I) που έχει τον τύπο (I) μέσω της μετατροπής ενός παραγώγου ουρίας του γενικού τύπου (II) σε DL-μεθειονυλ-DL-μεθειονίνη, όπου οι ομάδες R1 και R2 στα παράγωγα ουρίας IIa, IIb, IIc, IId, IIe, IIf, και IIg ορίζονται ως εξής: IIa: R1 = COOH, R2 = NHCONH2 IIb: R1 = CONH2, R2 = NHCONH2 IIc: R1 = CONH2, R2 = NH2 IId: R1 -R2 = -CONHCONH- IIe: R1 = CN, R2 = OH IIf: R1 = CN, R2 = NH2 IIg: R1 =O, R2 = H.

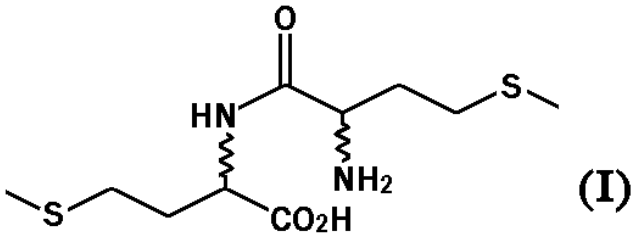

(I)

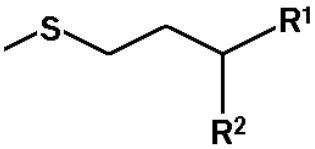

(II)

ΑΡΙΘΜΟΣ ΕΥΡ. Δ.Ε. ***(11):*****3082314**
ΑΡΙΘ. ΕΛΛ. ΚΑΤΑΘΕΣΗΣ *(21):*20130402576
ΗΜΕΡ. ΕΛΛ. ΚΑΤΑΘΕΣΗΣ *(22):*04/12/2013
ΑΡΙΘ./ΗΜΕΡ. ΔΗΜΟΣΙΕΥΣΗΣ
*ΕΥΡΩΠΑΪΚΟΥ ΔΙΠΛΩΜΑΤΟΣ(87):*2326350 - 04/09/2013
ΑΡΙΘ./ΗΜΕΡ. ΔΗΜΟΣΙΕΥΣΗΣ
ΕΥΡΩΠΑΪΚΗΣ ΑΙΤΗΣΗΣ *(86):*09789284.8--08/09/2009
ΔΙΚΑΙΟΥΧΟΣ *(73):*1)Psma Development Company, L.L.C.
777 Old Saw Mill River Road, Tarrytown, New York 10591, ΗΝΩΜΕΝΕΣ ΠΟΛΙΤΕΙΕΣ ΤΗΣ ΑΜΕΡΙΚΗΣ
ΣΥΜΒ. ΠΡΟΤΕΡΑΙΟΤΗΤΕΣ *(30):*205395 P-20/01/2009-US
95300 P-08/09/2008-US
ΕΦΕΥΡΕΤΗΣ *(72):*1)MA, Dangshe
2)OLSON, William, C.
3)MORRIS, Stephen
4)ISRAEL, Robert
ΕΙΔΙΚΟΣ ΠΛΗΡΕΞΟΥΣΙΟΣ *(74):*ΣΙΩΤΟΥ ΑΙΚΑΤΕΡΙΝΗ
Πατησίων 122, 11257 ΑΘΗΝΑ
ΑΝΤΙΚΛΗΤΟΣ *(74):*ΣΙΩΤΟΥ ΑΙΚΑΤΕΡΙΝΗ
Πατησίων 122,11257 ΑΘΗΝΑ
ΤΙΤΛΟΣ ΕΦΕΥΡΕΣΗΣ ***(54):*****ΕΝΩΣΕΙΣ ΓΙΑ ΤΗΝ ΘΑΝΑΤΩΣΗ ΕΚΦΡΑΖΟΝΤΩΝ PSMA, ΑΝΘΕΚΤΙΚΩΝ ΣΕ ΤΑΞΑΝΗ ΚΑΡΚΙΝΙΚΩΝ ΚΥΤΤΑΡΩΝ**

ΠΕΡΙΛΗΨΗ(57)

Παρέχονται μέθοδοι θανάτωσης εκφραζόντων ειδικό προστατικό μεμβρανικό αντιγόνο (PSMA), ανθεκτικών σε ταξάνη καρκινικών κυττάρων. Συγκεκριμένα, τα εκφράζοντα PSMA, ανθεκτικά σε ταξάνη καρκινικά κύτταρα φέρνονται σε επαφή με ένα σύζευγμα αντισώματος-φαρμάκου (ADC) που περιλαμβάνει ένα αντίσωμα ή αντιγόνο-προσδένον τμήμα αυτού που προσδένεται ειδικά σε PSMA συζευγμένο με μονομεθυλαυριστατίνη νορεφεδρίνη ή μονομεθυλαυριστατίνη φαινυλαλανίνη.

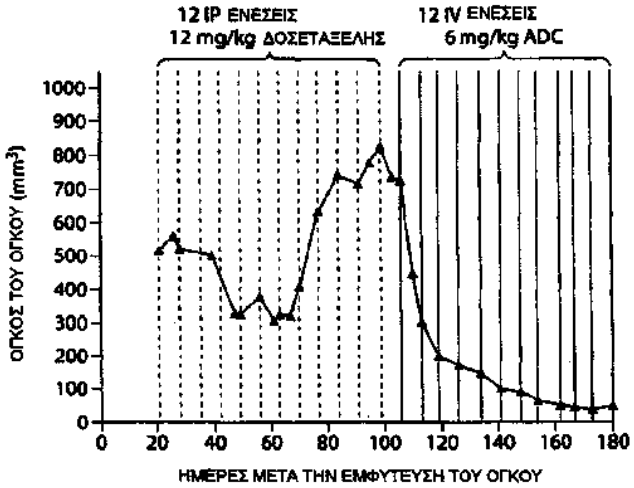

ΑΡΙΘΜΟΣ ΕΥΡ. Δ.Ε. ***(11):*****3082315**
ΑΡΙΘ. ΕΛΛ. ΚΑΤΑΘΕΣΗΣ *(21):*20130402584
ΗΜΕΡ. ΕΛΛ. ΚΑΤΑΘΕΣΗΣ *(22):*04/12/2013
ΑΡΙΘ./ΗΜΕΡ. ΔΗΜΟΣΙΕΥΣΗΣ
*ΕΥΡΩΠΑΪΚΟΥ ΔΙΠΛΩΜΑΤΟΣ(87):*2279746 - 02/10/2013
ΑΡΙΘ./ΗΜΕΡ. ΔΗΜΟΣΙΕΥΣΗΣ
ΕΥΡΩΠΑΪΚΗΣ ΑΙΤΗΣΗΣ *(86):*10004682.0--17/11/2003
ΔΙΚΑΙΟΥΧΟΣ *(73):*1)Novartis Vaccines and Diagnostics S.r.l.
Via Fiorentina 1, 53100 Siena (SI), ΙΤΑΛΙΑ
ΣΥΜΒ. ΠΡΟΤΕΡΑΙΟΤΗΤΕΣ *(30):*0226734-15/11/2002-GB
0307131-27/03/2003-GB
ΕΦΕΥΡΕΤΗΣ *(72):*1)Norais, Nathalie
2)Grandi, Guido
ΕΙΔΙΚΟΣ ΠΛΗΡΕΞΟΥΣΙΟΣ *(74):*ΚΙΛΙΜΙΡΗΣ ΚΩΝΣΤΑΝΤΙΝΟΣ
Χατζηγιάννη Μέξη 7, 11528 ΑΘΗΝΑ
ΑΝΤΙΚΛΗΤΟΣ *(74):*ΚΙΛΙΜΙΡΗΣ ΚΩΝΣΤΑΝΤΙΝΟΣ
Χατζηγιάννη Μέξη 7,11528 ΑΘΗΝΑ
ΤΙΤΛΟΣ ΕΦΕΥΡΕΣΗΣ ***(54):*****ΠΡΩΤΕΪΝΕΣ ΕΠΙΦΑΝΕΙΑΣ ΣΕ NEISSERIA MENINGITIDIS**

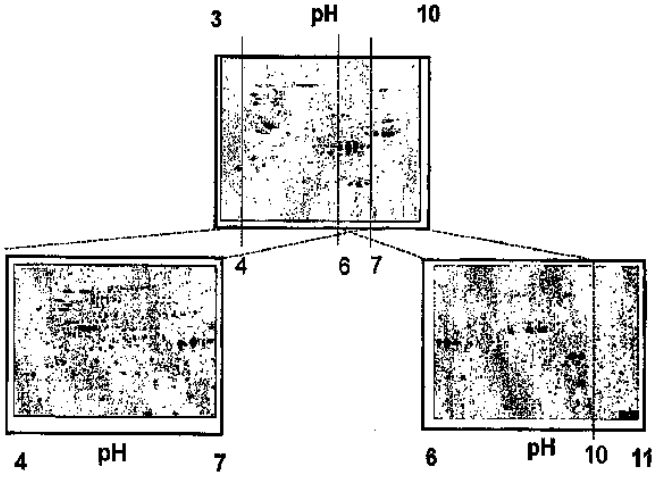

ΠΕΡΙΛΗΨΗ(57)
Στη μεμβράνη του Neisseria meningitidis εντοπίστηκαν απρόσμενα 217 πρωτεΐνες. Από αυτές τις 217, οι 76 διέφυγαν από όλες τις αλγοριθμικές μεθόδους πρόβλεψης μεμβρανοεντόπισης. Οι υφιστάμενες γνώσεις σχετικά με τις πορείες διακίνησης πρωτεϊνών σε μηνιγγόκοκκο δεν εξηγούν ούτε το πώς ούτε το γιατί αυτές οι πρωτεΐνες εντοπίζονται στη βακτηριακή μεμβράνη, π.χ. δεν υπάρχει κάποιος προφανής βιοχημικός λόγος για την παρουσία DNA ελικάσης ή την παρουσία πρωτεΐνης-εκκινητή χρωμοσωμικού αναδιπλασιασμού στη μεμβράνη. Αυτές οι 217 πρωτεΐνες παρέχονται ως πρωτεΐνες μεμβράνης.

ΑΡΙΘΜΟΣ ΕΥΡ. Δ.Ε. ***(11):*****3082316**
ΑΡΙΘ. ΕΛΛ. ΚΑΤΑΘΕΣΗΣ *(21):*20130402583
ΗΜΕΡ. ΕΛΛ. ΚΑΤΑΘΕΣΗΣ *(22):*04/12/2013
ΑΡΙΘ./ΗΜΕΡ. ΔΗΜΟΣΙΕΥΣΗΣ
*ΕΥΡΩΠΑΪΚΟΥ ΔΙΠΛΩΜΑΤΟΣ(87):*1827962 - 11/09/2013
ΑΡΙΘ./ΗΜΕΡ. ΔΗΜΟΣΙΕΥΣΗΣ
ΕΥΡΩΠΑΪΚΗΣ ΑΙΤΗΣΗΣ *(86):*05815192.9--07/11/2005
ΔΙΚΑΙΟΥΧΟΣ *(73):*1)JLMD Ecologic Group
26 boulevard Malesherbes,75008 PARIS, ΓΑΛΛΙΑ
ΣΥΜΒ. ΠΡΟΤΕΡΑΙΟΤΗΤΕΣ *(30):*0412502-25/11/2004-FR
ΕΦΕΥΡΕΤΗΣ *(72):*1)DABI, Jean-Luc
ΕΙΔΙΚΟΣ ΠΛΗΡΕΞΟΥΣΙΟΣ *(74):*ΚΙΛΙΜΙΡΗΣ ΚΩΝΣΤΑΝΤΙΝΟΣ
Χατζηγιάννη Μέξη 7, 11528 ΑΘΗΝΑ
ΑΝΤΙΚΛΗΤΟΣ *(74):*ΚΙΛΙΜΙΡΗΣ ΚΩΝΣΤΑΝΤΙΝΟΣ
Χατζηγιάννη Μέξη 7,11528 ΑΘΗΝΑ
ΤΙΤΛΟΣ ΕΦΕΥΡΕΣΗΣ ***(54):*****ΕΓΚΑΤΑΣΤΑΣΗ ΓΙΑ ΤΗΝ ΑΝΑΚΤΗΣΗ ΡΥΠΟΓΟΝΟΥ ΡΕΥΣΤΟΥ ΠΟΥ ΠΕΡΙΕΧΕΤΑΙ ΕΝΤΟΣ ΤΩΝ ΔΕΞΑΜΕΝΩΝ ΒΥΘΙΣΜΕΝΟΥ ΣΚΑΦΟΥΣ**

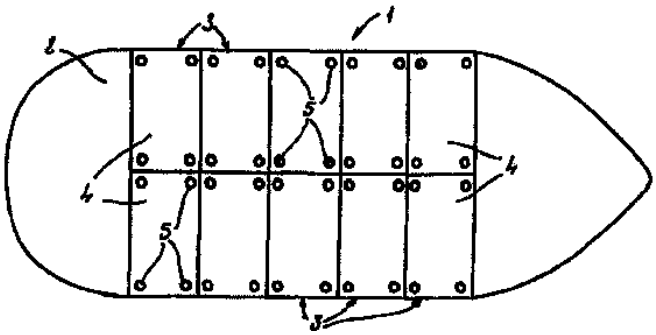

ΠΕΡΙΛΗΨΗ(57)
Η εφεύρεση αναφέρεται σε εγκατάσταση για την ανάκτηση ρυπογόνου ρευστού περιεχόμενου εντός δεξαμενής (4) βυθισμένου σκάφους (1), η οποία περιέχει πλήθος αγωγών (5) στερεωμένων στο κατάστρωμα (2), όπου κάθε αγωγός έχει ένα πρώτο άκρο και ένα δεύτερο άκρο και ανάλογα με τη θέση προσάραξης του βυθισμένου σκάφους μπορεί να αποτελέσει μέσον για την εισαγωγή νερού υπό πίεση εντός της δεξαμενής ή μέσον για την απομάκρυνση του ρυπογόνου ρευστού εκτός αυτής. Η αναφερθείσα εφεύρεση χαρακτηρίζεται από το γεγονός ότι οι αναφερθέντες αγωγοί τοποθετούνται κατά τρόπον ώστε τα άκρα αυτών να εισέρχονται πλησίον κάθε ανώτερης γωνίας της δεξαμενής και τα δεύτερα άκρα αυτών να είναι προσβάσιμα από το εσωτερικό του βυθισμένου σκάφους.

ΑΡΙΘΜΟΣ ΕΥΡ. Δ.Ε. ***(11):3082317***
ΑΡΙΘ. ΕΛΛ. ΚΑΤΑΘΕΣΗΣ *(21):*20130402595
ΗΜΕΡ. ΕΛΛ. ΚΑΤΑΘΕΣΗΣ *(22):*05/12/2013
ΑΡΙΘ./ΗΜΕΡ. ΔΗΜΟΣΙΕΥΣΗΣ
*ΕΥΡΩΠΑΪΚΟΥ ΔΙΠΛΩΜΑΤΟΣ(87):*1719352 - 04/09/2013
ΑΡΙΘ./ΗΜΕΡ. ΔΗΜΟΣΙΕΥΣΗΣ
ΕΥΡΩΠΑΪΚΗΣ ΑΙΤΗΣΗΣ *(86):*05717234.8--18/02/2005
ΔΙΚΑΙΟΥΧΟΣ *(73):*1)Vringo Infrastructure Inc.
780 3rd Avenue, 15th Floor, New York, NY 10017, ΗΝΩΜΕΝΕΣ ΠΟΛΙΤΕΙΕΣ ΤΗΣ ΑΜΕΡΙΚΗΣ
ΣΥΜΒ. ΠΡΟΤΕΡΑΙΟΤΗΤΕΣ *(30):*20040280-23/02/2004-FI
ΕΦΕΥΡΕΤΗΣ *(72):*1)NIEMELA, Tuomas
2)KAURANEN, Kari P.
3)HUOMO, Miikka
ΕΙΔΙΚΟΣ ΠΛΗΡΕΞΟΥΣΙΟΣ *(74):*ΠΑΠΑΚΩΝΣΤΑΝΤΙΝΟΥ ΕΛΕΝΗ
Κουμπάρη 2, 10674 ΑΘΗΝΑ
ΑΝΤΙΚΛΗΤΟΣ *(74):*ΠΑΠΑΚΩΝΣΤΑΝΤΙΝΟΥ ΕΛΕΝΗ
Κουμπάρη 2,10674 ΑΘΗΝΑ
ΤΙΤΛΟΣ ΕΦΕΥΡΕΣΗΣ ***(54):ΜΕΤΑΠΟΜΠΗ ΠΑΚΕΤΟΜΕΤΑΓΩΓΗΣ ΣΕ ΣΥΣΤΗΜΑ ΚΙΝΗΤΩΝ ΕΠΙΚΟΙΝΩΝΙΩΝ, ΚΑΤΑ ΤΗ ΔΙΑΡΚΕΙΑ ΤΗΣ ΟΠΟΙΑΣ ΕΝΑΣ ΚΙΝΗΤΟΣ ΚΟΜΒΟΣ ΛΑΜΒΑΝΕΙ ΠΑΚΕΤΑ ΑΠΟ ΚΟΜΒΟ ΠΡΟΕΛΕΥΣΗΣ ΚΑΙ ΑΠΟ ΚΟΜΒΟ ΣΤΟΧΟΥ***

ΠΕΡΙΛΗΨΗ(57)

Η εφεύρεση αφορά σε μέθοδο και σύστημα για την εκτέλεση μεταπομπής πακετομεταγωγής σε δίκτυο κινητών επικοινωνιών. Το σύστημα περιλαμβάνει κινητό κόμβο, πρώτο και δεύτερο κόμβο πακετομεταγωγής. Η μέθοδος καθιστά δυνατή την παράλληλη αποστολή πλαισίων στρώματος λογικής ζεύξης από τον πρώτο και τον δεύτερο κόμβο πακετομεταγωγής. Αυτό επιτυγχάνεται έτσι ώστε ο κινητός κόμβος να μην απορρίπτει εισερχόμενα πλαίσια που λαμβάνονται από δύο οντότητες στρώματος λογικής ζεύξης με διαφορετικές καταστάσεις. Τα οφέλη της εφεύρεσης συνίστανται στη βελτιωμένη ποιότητα υπηρεσίας και στην αποφυγή κενών στα λαμβανόμενα δεδομένα κατά τη μεταπομπή.

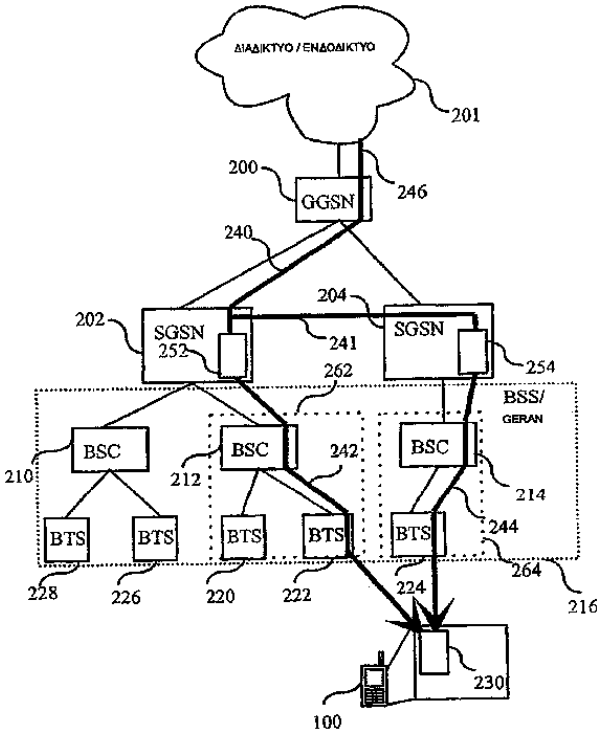

ΑΡΙΘΜΟΣ ΕΥΡ. Δ.Ε. ***(11):3082318***
ΑΡΙΘ. ΕΛΛ. ΚΑΤΑΘΕΣΗΣ *(21):*20130402588
ΗΜΕΡ. ΕΛΛ. ΚΑΤΑΘΕΣΗΣ *(22):*06/12/2013
ΑΡΙΘ./ΗΜΕΡ. ΔΗΜΟΣΙΕΥΣΗΣ
*ΕΥΡΩΠΑΪΚΟΥ ΔΙΠΛΩΜΑΤΟΣ(87):*2319517 - 11/09/2013
ΑΡΙΘ./ΗΜΕΡ. ΔΗΜΟΣΙΕΥΣΗΣ
ΕΥΡΩΠΑΪΚΗΣ ΑΙΤΗΣΗΣ *(86):*10177382.8--01/06/2006
ΔΙΚΑΙΟΥΧΟΣ *(73):*1)Novagali Pharma S.A.
Batiment Genavenir IV 1, rue Pierre Fontaine, 91000 Evry, ΓΑΛΛΙΑ
ΣΥΜΒ. ΠΡΟΤΕΡΑΙΟΤΗΤΕΣ *(30):*06290902-01/06/2006-EP
ΕΦΕΥΡΕΤΗΣ *(72):*1)Rabinovich-Guilatt, Laura
2)Lambert, Gregory
ΕΙΔΙΚΟΣ ΠΛΗΡΕΞΟΥΣΙΟΣ *(74):*ΓΙΑΚΟΥΜΗ ΑΝΝΑ
Αλκαμένους 12-14, 10439 ΑΘΗΝΑ
ΑΝΤΙΚΛΗΤΟΣ *(74):*ΜΙΣΙΟΥ ΑΝΔΡΟΝΙΚΗ
Αναλήψεως 23 και Μαραθώνος 27,10439 ΑΘΗΝΑ
ΤΙΤΛΟΣ ΕΦΕΥΡΕΣΗΣ ***(54):ΧΡΗΣΗ ΠΡΟ-ΦΑΡΜΑΚΩΝ ΓΙΑ ΟΦΘΑΛΜΙΚΗ ΕΝΔΟΫΑΛΟΕΙΔΗ ΧΟΡΗΓΗΣΗ***

ΠΕΡΙΛΗΨΗ(57)

Σύνθεση για χρήση στην θεραπεία μιας οφθαλμικής πάθησης ή ασθένειας ενός ανθρώπινου όντος ή ενός ζώου που την έχει ανάγκη, που περιλαμβάνει χορήγηση με επιθετικά μέσα, κατά προτίμηση με ενδοφθάλμια ένεση, τουλάχιστον ενός προφαρμάκου ενός στεροειδούς.

ΑΡΙΘΜΟΣ ΕΥΡ. Δ.Ε. ***(11):*****3082319**
ΑΡΙΘ. ΕΛΛ. ΚΑΤΑΘΕΣΗΣ *(21):*20130402589
ΗΜΕΡ. ΕΛΛ. ΚΑΤΑΘΕΣΗΣ *(22):*06/12/2013
ΑΡΙΘ./ΗΜΕΡ. ΔΗΜΟΣΙΕΥΣΗΣ
*ΕΥΡΩΠΑΪΚΟΥ ΔΙΠΛΩΜΑΤΟΣ(87):*2285786 - 09/10/2013
ΑΡΙΘ./ΗΜΕΡ. ΔΗΜΟΣΙΕΥΣΗΣ
ΕΥΡΩΠΑΪΚΗΣ ΑΙΤΗΣΗΣ *(86):*09765489.1--19/05/2009
ΔΙΚΑΙΟΥΧΟΣ *(73):*1)Merck Patent GmbH
Frankfurter Strasse 250, 64293 Darmstadt, ΓΕΡΜΑΝΙΑ
ΣΥΜΒ. ΠΡΟΤΕΡΑΙΟΤΗΤΕΣ *(30):*08290564-16/06/2008-EP
ΕΦΕΥΡΕΤΗΣ *(72):*1)CRAVO, Daniel
2)HALLAKOU-BOZEC, Sophie
3)LEPIFRE, Franck
ΕΙΔΙΚΟΣ ΠΛΗΡΕΞΟΥΣΙΟΣ *(74):*ΛΥΜΠΕΡΗΣ "ΔΙΚΗΓΟΡΙΚΗ ΕΤΑΙΡΕΙΑ ΒΑΓΙΑΝΟΥ ΚΩΣΤΟΠΟΥΛΟΥ ΛΥΜΠΕΡΗ" ΝΙΚΟΛΑΟΣ
Στουρνάρα 37,, 10682 ΑΘΗΝΑ
ΑΝΤΙΚΛΗΤΟΣ *(74):*ΛΥΜΠΕΡΗΣ "ΔΙΚΗΓΟΡΙΚΗ ΕΤΑΙΡΕΙΑ ΒΑΓΙΑΝΟΥ ΚΩΣΤΟΠΟΥΛΟΥ ΛΥΜΠΕΡΗ" ΝΙΚΟΛΑΟΣ
Στουρνάρα 37,,10682 ΑΘΗΝΑ
ΤΙΤΛΟΣ ΕΦΕΥΡΕΣΗΣ ***(54):*****ΠΑΡΑΓΩΓΑ ΚΙΝΟΞΑΛΙΝΔΙΟΝΗΣ**

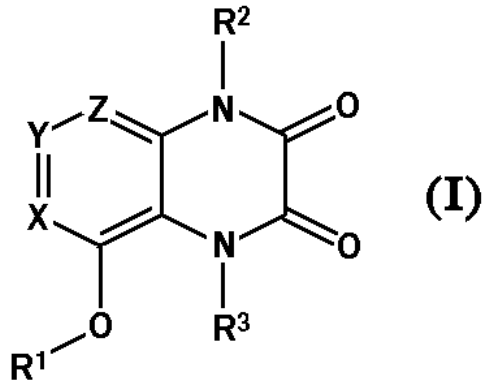

ΠΕΡΙΛΗΨΗ(57)
Η παρούσα εφεύρεση σχετίζεται με ενώσεις του χημικού τύπου (I) όπου τα X, Y, Z, R1, R2, R3 καθορίζονται ως στην αξίωση 1, συμπεριλαμβάνοντας φαρμακευτικές συνθέσεις εξ αυτών και για τη χρήση αυτών στην αγωγή και/ή πρόληψη του διαβήτη, του μεταβολικού συνδρόμου, της παχυσαρκίας, του καρκίνου, της φλεγμονής.

ΑΡΙΘΜΟΣ ΕΥΡ. Δ.Ε. ***(11):*****3082320**
ΑΡΙΘ. ΕΛΛ. ΚΑΤΑΘΕΣΗΣ *(21):*20130402590
ΗΜΕΡ. ΕΛΛ. ΚΑΤΑΘΕΣΗΣ *(22):*06/12/2013
ΑΡΙΘ./ΗΜΕΡ. ΔΗΜΟΣΙΕΥΣΗΣ
*ΕΥΡΩΠΑΪΚΟΥ ΔΙΠΛΩΜΑΤΟΣ(87):*2490580 - 16/10/2013
ΑΡΙΘ./ΗΜΕΡ. ΔΗΜΟΣΙΕΥΣΗΣ
ΕΥΡΩΠΑΪΚΗΣ ΑΙΤΗΣΗΣ *(86):*10816348.6--25/10/2010
ΔΙΚΑΙΟΥΧΟΣ *(73):*1)La Marzocco S.r.l.
Via La Torre 14/H, 50038 Scarperia, ΙΤΑΛΙΑ
ΣΥΜΒ. ΠΡΟΤΕΡΑΙΟΤΗΤΕΣ *(30):*PO20090011 U-23/10/2009-IT
760555-15/04/2010-US
PO20100004-15/04/2010-IT
ΕΦΕΥΡΕΤΗΣ *(72):*1)BIANCHI, Roberto
2)ELLUL-BLAKE, Jacob
ΕΙΔΙΚΟΣ ΠΛΗΡΕΞΟΥΣΙΟΣ *(74):*ΛΥΜΠΕΡΗΣ "ΔΙΚΗΓΟΡΙΚΗ ΕΤΑΙΡΕΙΑ ΒΑΓΙΑΝΟΥ ΚΩΣΤΟΠΟΥΛΟΥ ΛΥΜΠΕΡΗ" ΝΙΚΟΛΑΟΣ
Στουρνάρα 37,, 10682 ΑΘΗΝΑ
ΑΝΤΙΚΛΗΤΟΣ *(74):*ΛΥΜΠΕΡΗΣ "ΔΙΚΗΓΟΡΙΚΗ ΕΤΑΙΡΕΙΑ ΒΑΓΙΑΝΟΥ ΚΩΣΤΟΠΟΥΛΟΥ ΛΥΜΠΕΡΗ" ΝΙΚΟΛΑΟΣ
Στουρνάρα 37,,10682 ΑΘΗΝΑ
ΤΙΤΛΟΣ ΕΦΕΥΡΕΣΗΣ ***(54):*****ΒΕΛΤΙΩΜΕΝΗ ΜΕΘΟΔΟΣ ΚΑΙ ΜΗΧΑΝΗ ΓΙΑ ΤΗΝ ΠΑΡΑΣΚΕΥΗ ΚΑΦΕ ESPRESSO**

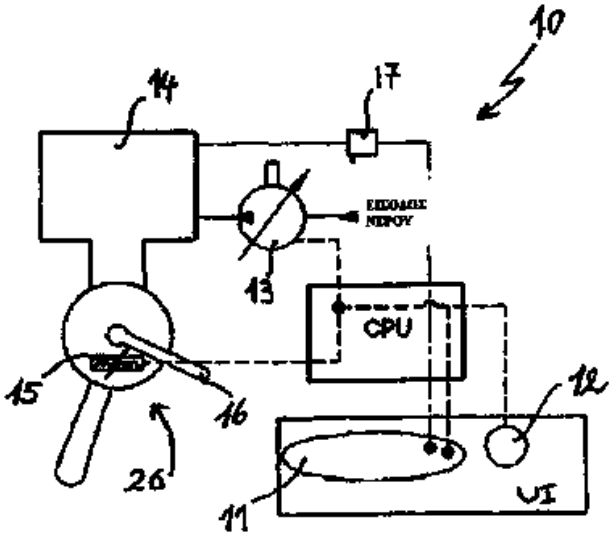

ΠΕΡΙΛΗΨΗ(57)
Σε μια βελτιωμένη μέθοδο και μια μηχανή για καφέ espresso παρέχονται μία ή περισσότερες λειτουργικές μονάδες (10) κάθε μία από τις οποίες περιέχει έναν λέβητα, μια αντλία, μια μονάδα θέρμανσης, μια ομάδα (26) για εκχύλιση αρώματος και παροχή του μείγματος καφέ espresso. Κάθε μονάδα (10) είναι εξοπλισμένη με ένα σύστημα για τον έλεγχο και την προσαρμογή των παραμέτρων ζύμωσης του καφέ espresso, πιο συγκεκριμένα της πίεσης του νερού.

ΑΡΙΘΜΟΣ ΕΥΡ. Δ.Ε. ***(11):*****3082321**
ΑΡΙΘ. ΕΛΛ. ΚΑΤΑΘΕΣΗΣ *(21):*20130402591
ΗΜΕΡ. ΕΛΛ. ΚΑΤΑΘΕΣΗΣ *(22):*06/12/2013
ΑΡΙΘ./ΗΜΕΡ. ΔΗΜΟΣΙΕΥΣΗΣ
*ΕΥΡΩΠΑΪΚΟΥ ΔΙΠΛΩΜΑΤΟΣ(87):*2512803 - 23/10/2013
ΑΡΙΘ./ΗΜΕΡ. ΔΗΜΟΣΙΕΥΣΗΣ
ΕΥΡΩΠΑΪΚΗΣ ΑΙΤΗΣΗΣ *(86):*09796803.6--16/12/2009
ΔΙΚΑΙΟΥΧΟΣ *(73):*1)Prysmian S.p.A.
Viale Sarca 222, 20126 Milano, ΙΤΑΛΙΑ
ΣΥΜΒ. ΠΡΟΤΕΡΑΙΟΤΗΤΕΣ *(30):*
ΕΦΕΥΡΕΤΗΣ *(72):*1)MARITANO, Mauro
2)MIRAMONTI, Gianni
ΕΙΔΙΚΟΣ ΠΛΗΡΕΞΟΥΣΙΟΣ *(74):*ΛΥΜΠΕΡΗΣ "ΔΙΚΗΓΟΡΙΚΗ ΕΤΑΙΡΕΙΑ ΒΑΓΙΑΝΟΥ ΚΩΣΤΟΠΟΥΛΟΥ ΛΥΜΠΕΡΗ" ΝΙΚΟΛΑΟΣ
Στουρνάρα 37,, 10682 ΑΘΗΝΑ
ΑΝΤΙΚΛΗΤΟΣ *(74):*ΛΥΜΠΕΡΗΣ "ΔΙΚΗΓΟΡΙΚΗ ΕΤΑΙΡΕΙΑ ΒΑΓΙΑΝΟΥ ΚΩΣΤΟΠΟΥΛΟΥ ΛΥΜΠΕΡΗ" ΝΙΚΟΛΑΟΣ
Στουρνάρα 37,,10682 ΑΘΗΝΑ
ΤΙΤΛΟΣ ΕΦΕΥΡΕΣΗΣ ***(54):*****ΚΑΛΩΔΙΟ ΥΨΗΛΗΣ ΤΑΣΗΣ ΣΥΝΕΧΟΥΣ ΡΕΥΜΑΤΟΣ ΜΕ ΕΜΠΟΤΙΣΜΕΝΑ ΣΤΡΩΜΑΤΑ ΓΙΑ ΜΟΝΩΣΗ**

ΠΕΡΙΛΗΨΗ(57)

Η παρούσα εφεύρεση αναφέρεται σε ένα καλώδιο υψηλής τάσης συνεχούς ρεύματος (DC), το οποίο αποτελείται από: τουλάχιστον έναν ηλεκτικό αγωγό, τουλάχιστον ένα ημιαγώγιμο στρώμα, τουλάχιστον μια στρωματική μόνωση από περιελίξεις τουλάχιστον ενός φύλλουχαρτιού- πολυπροπυλενίου, όπου η αναφερθείσα στρωματική μόνωση έχει εμποτιστεί με τουλάχιστον ένα ηλεκτρικά μονωτικό υγρό, όπου το τουλάχιστον ένα ηλεκτρικά μονωτικό υγρό έχει κινηματικό ιξώδες τουλάχιστον 1,000 cSt στους 60°C, όπου το φύλλο περιέχει τουλάχιστον ένα στρώμα χαρτιού με αδιαπερατότητα αέρα τουλάχιστον 100,000 Gurley sec-1. Αυτή η υψηλή αδιαπερατότητα αέρα του στρώματος του χαρτιού επιτρέπει τη σημαντική μείωση της διόγκωσης του πολυπροπυλενικού στρώματος κατά τη διάρκεια του εμποτισμού με ένα μονωτικό υγρό μεγάλου ιξώδους, εμποδίζοντας με αυτό τον τρόπο την αποστρωματοποίηση, μέχρι το τέλος της διαδικασίας εμποτισμού ολόκληρης της στρωματικής μόνωσης.

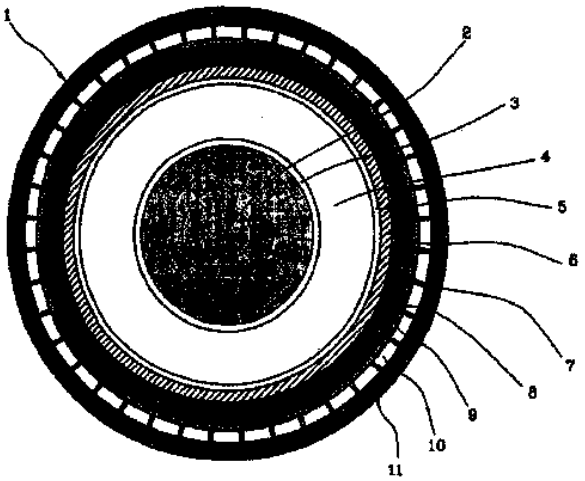

ΑΡΙΘΜΟΣ ΕΥΡ. Δ.Ε. ***(11):*****3082322**
ΑΡΙΘ. ΕΛΛ. ΚΑΤΑΘΕΣΗΣ *(21):*20130402592
ΗΜΕΡ. ΕΛΛ. ΚΑΤΑΘΕΣΗΣ *(22):*06/12/2013
ΑΡΙΘ./ΗΜΕΡ. ΔΗΜΟΣΙΕΥΣΗΣ
*ΕΥΡΩΠΑΪΚΟΥ ΔΙΠΛΩΜΑΤΟΣ(87):*2490578 - 11/09/2013
ΑΡΙΘ./ΗΜΕΡ. ΔΗΜΟΣΙΕΥΣΗΣ
ΕΥΡΩΠΑΪΚΗΣ ΑΙΤΗΣΗΣ *(86):*10805289.5--25/10/2010
ΔΙΚΑΙΟΥΧΟΣ *(73):*1)La Marzocco S.r.l.
Via La Torre 14/H, 50038 Scarperia, ΙΤΑΛΙΑ
ΣΥΜΒ. ΠΡΟΤΕΡΑΙΟΤΗΤΕΣ *(30):*PO20090010 U-23/10/2009-IT
ΕΦΕΥΡΕΤΗΣ *(72):*1)BAMBI, Piero
2)LORENZI, Paola
ΕΙΔΙΚΟΣ ΠΛΗΡΕΞΟΥΣΙΟΣ *(74):*ΛΥΜΠΕΡΗΣ "ΔΙΚΗΓΟΡΙΚΗ ΕΤΑΙΡΕΙΑ ΒΑΓΙΑΝΟΥ ΚΩΣΤΟΠΟΥΛΟΥ ΛΥΜΠΕΡΗ" ΝΙΚΟΛΑΟΣ
Στουρνάρα 37,, 10682 ΑΘΗΝΑ
ΑΝΤΙΚΛΗΤΟΣ *(74):*ΛΥΜΠΕΡΗΣ "ΔΙΚΗΓΟΡΙΚΗ ΕΤΑΙΡΕΙΑ ΒΑΓΙΑΝΟΥ ΚΩΣΤΟΠΟΥΛΟΥ ΛΥΜΠΕΡΗ" ΝΙΚΟΛΑΟΣ
Στουρνάρα 37,,10682 ΑΘΗΝΑ
ΤΙΤΛΟΣ ΕΦΕΥΡΕΣΗΣ ***(54):*****ΒΕΛΤΙΩΜΕΝΟ PORTAFILTER ΓΙΑ ΜΗΧΑΝΕΣ ΚΑΦΕ ESPRESSO**

ΠΕΡΙΛΗΨΗ(57)

Σε μια βελτιωμένη υποδοχή φίλτρου για μηχανές καφέ espresso, το στόμιο (22) εφαρμόζεται στο κοίλο ανώτερο μέλος (10) της υποδοχής φίλτρου με καλή προσαρμογή και το κάτω μέρος (14) του άνω μέλους (10) παρέχεται στην εξωτερική πλευρά με ένα ανάγλυφο σχήμα (30), το άκρο του οποίου (32) σχηματίζει μια σταθερή υποστηρικτική επιφάνεια για την πίεση της σκόνης τριμμένου καφέ. Η υποδοχή φίλτρου κατασκευάζεται πλήρως από γυαλισμένο ανοξείδωτο ατσάλι.

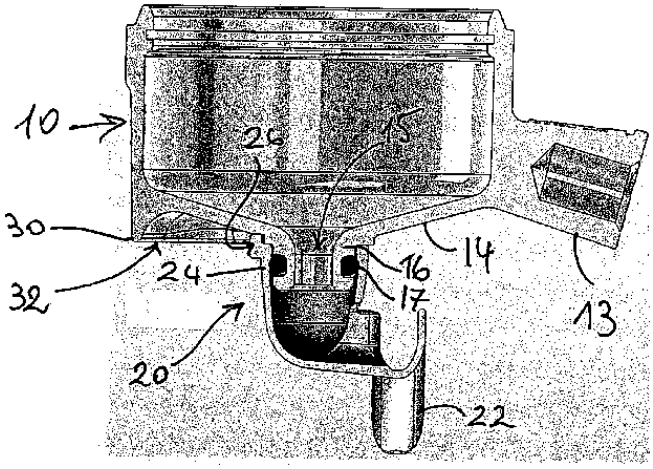

ΑΡΙΘΜΟΣ ΕΥΡ. Δ.Ε. ***(11):3082323***
ΑΡΙΘ. ΕΛΛ. ΚΑΤΑΘΕΣΗΣ *(21):*20130402593
ΗΜΕΡ. ΕΛΛ. ΚΑΤΑΘΕΣΗΣ *(22):*06/12/2013
ΑΡΙΘ./ΗΜΕΡ. ΔΗΜΟΣΙΕΥΣΗΣ
*ΕΥΡΩΠΑΪΚΟΥ ΔΙΠΛΩΜΑΤΟΣ(87):*2298214 - 06/11/2013
ΑΡΙΘ./ΗΜΕΡ. ΔΗΜΟΣΙΕΥΣΗΣ
ΕΥΡΩΠΑΪΚΗΣ ΑΙΤΗΣΗΣ *(86):*10180562.0--27/07/2004
ΔΙΚΑΙΟΥΧΟΣ *(73):*1)Synergetics, Inc.
3845 Corporate Centre Drive, O`Fallon, MO 63368, ΗΝΩΜΕΝΕΣ ΠΟΛΙΤΕΙΕΣ ΤΗΣ ΑΜΕΡΙΚΗΣ
ΣΥΜΒ. ΠΡΟΤΕΡΑΙΟΤΗΤΕΣ *(30):*490399 P-28/07/2003-US
550979 P-05/03/2004-US
577740 P-05/06/2004-US
577618 P-05/06/2004-US
900939-27/07/2004-US
ΕΦΕΥΡΕΤΗΣ *(72):*1)Auld, Michael D.
2)Easley, James C.
3)Kane, Jonathan S.
4)Scheller, Gregg
ΕΙΔΙΚΟΣ ΠΛΗΡΕΞΟΥΣΙΟΣ *(74):*ΛΥΜΠΕΡΗΣ "ΔΙΚΗΓΟΡΙΚΗ ΕΤΑΙΡΕΙΑ ΒΑΓΙΑΝΟΥ ΚΩΣΤΟΠΟΥΛΟΥ ΛΥΜΠΕΡΗ" ΝΙΚΟΛΑΟΣ
Στουρνάρα 37,, 10682 ΑΘΗΝΑ
ΑΝΤΙΚΛΗΤΟΣ *(74):*ΛΥΜΠΕΡΗΣ "ΔΙΚΗΓΟΡΙΚΗ ΕΤΑΙΡΕΙΑ ΒΑΓΙΑΝΟΥ ΚΩΣΤΟΠΟΥΛΟΥ ΛΥΜΠΕΡΗ" ΝΙΚΟΛΑΟΣ
Στουρνάρα 37,,10682 ΑΘΗΝΑ
ΤΙΤΛΟΣ ΕΦΕΥΡΕΣΗΣ ***(54):ΟΜΟΑΞΟΝΙΚΑ ΦΩΤΙΖΟΜΕΝΟΣ ΕΝΔΟΣΚΟΠΙΚΟΣ ΑΝΙΧΝΕΥΤΗΣ ΛΕΪΖΕΡ***

ΠΕΡΙΛΗΨΗ(57)

Η πηγή φωτιστικού φωτός και φωτός λέιζερ περιλαμβάνει μία πηγή φωτισμού (36) η οποία εκπέμπει φωτιστικό φως (11) εστιασμένο σε μία οπτική ίνα εξόδου (60) διαμέτρου 400 μικρομέτρων ή λιγότερο ως εκ τούτου σχηματίζοντας ένα σημειακό φωτιστικό μέγεθος το οποίο είναι επαρκούς έντασης έτσι ώστε να παρέχει χειρουργικά χρήσιμο φωτισμό διαμέσου της προαναφερθείσας οπτικής ίνας (60) κατά τη διάρκεια μίας χειρουργικής επέμβασης. Η πηγή φωτισμού και λέιζερ επιπλέον περιλαμβάνει μία πηγή θεραπευτικού φωτόλέιζερ η οποία παρέχει θεραπευτικό φως λέιζερ (14) στην προαναφερθείσα οπτική ίνα εξόδου (60) όπου τόσο το προαναφερθέν θεραπευτικό φως λέιζερ (14) όσο και το προαναφερθέν φωτιστικό φως (11) μεταδίδονται διαμέσου της προαναφερθείσας οπτικής ίνας (60) και ένας μηχανισμός μετρίασης του φωτισμού φωτός με δυνατότητα μετρίασης του προαναφερθέντος φωτιστικού φωτός (11) χωρίς να επηρεάζεται το προαναφερθέν θεραπευτικό φως λέιζερ (14). Η εφεύρεση κατευθύνεται επιπλέον σε μία μέθοδο για τη μετάδοση φωτιστικού φωτός (11) και θεραπευτικού φωτός λέιζερ (14) διαμέσου μίας μοναδικής οπτικής ίνας (60).

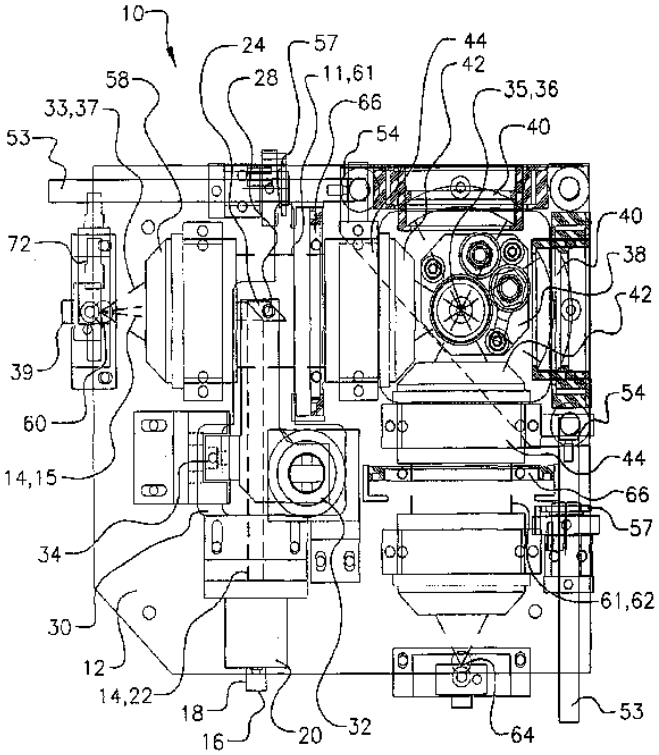

ΑΡΙΘΜΟΣ ΕΥΡ. Δ.Ε. ***(11):3082324***
ΑΡΙΘ. ΕΛΛ. ΚΑΤΑΘΕΣΗΣ *(21):*20130402594
ΗΜΕΡ. ΕΛΛ. ΚΑΤΑΘΕΣΗΣ *(22):*06/12/2013
ΑΡΙΘ./ΗΜΕΡ. ΔΗΜΟΣΙΕΥΣΗΣ
*ΕΥΡΩΠΑΪΚΟΥ ΔΙΠΛΩΜΑΤΟΣ(87):*2523960 - 16/10/2013
ΑΡΙΘ./ΗΜΕΡ. ΔΗΜΟΣΙΕΥΣΗΣ
ΕΥΡΩΠΑΪΚΗΣ ΑΙΤΗΣΗΣ *(86):*11700339.2--12/01/2011
ΔΙΚΑΙΟΥΧΟΣ *(73):*1)SANOFI
54, rue de la Boetie, 75008 Paris, ΓΑΛΛΙΑ
ΣΥΜΒ. ΠΡΟΤΕΡΑΙΟΤΗΤΕΣ *(30):*10305043-14/01/2010-EP
ΕΦΕΥΡΕΤΗΣ *(72):*1)KADEREIT, Dieter
2)SCHAEFER, Matthias
3)HACHTEL, Stephanie
4)DIETRICH, Axel
5)HUEBSCHLE, Thomas
6)HISS, Katrin
ΕΙΔΙΚΟΣ ΠΛΗΡΕΞΟΥΣΙΟΣ *(74):*ΛΥΜΠΕΡΗΣ "ΔΙΚΗΓΟΡΙΚΗ ΕΤΑΙΡΕΙΑ ΒΑΓΙΑΝΟΥ ΚΩΣΤΟΠΟΥΛΟΥ ΛΥΜΠΕΡΗ" ΝΙΚΟΛΑΟΣ
Στουρνάρα 37,, 10682 ΑΘΗΝΑ
ΑΝΤΙΚΛΗΤΟΣ *(74):*ΛΥΜΠΕΡΗΣ "ΔΙΚΗΓΟΡΙΚΗ ΕΤΑΙΡΕΙΑ ΒΑΓΙΑΝΟΥ ΚΩΣΤΟΠΟΥΛΟΥ ΛΥΜΠΕΡΗ" ΝΙΚΟΛΑΟΣ
Στουρνάρα 37,,10682 ΑΘΗΝΑ
ΤΙΤΛΟΣ ΕΦΕΥΡΕΣΗΣ ***(54):ΕΤΕΡΟΚΥΚΛΙΚΟ ΠΑΡΑΓΩΓΟ ΚΑΡΒΟΞΥΛΙΚΟΥ ΟΞΕΟΣ ΜΕ ΕΝΑ 2,5-ΥΠΟΚΑΘΙΣΤΟΥΜΕΝΟ ΔΑΚΤΥΛΙΟ ΟΞΑΖΟΛΟΝΙΚΗΣ ΠΥΡΙΜΙΔΙΝΗΣ***

ΠΕΡΙΛΗΨΗ(57)

Η προκείμενη εφεύρεση αφορά ενώσεις οξαζολικής πυριμιδίνης του τύπου I, όπου το A, R1, R2, R3, X και το Y έχουν τους ορισμούς που δίδονται στις Αξιώσεις. Οι ενώσεις του τύπου I είναι κατάλληλες για παράδειγμα για την επούλωση πληγών.

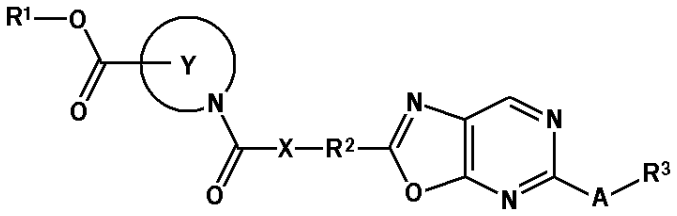

(I)

ΑΡΙΘΜΟΣ ΕΥΡ. Δ.Ε. ***(11):3082325***
ΑΡΙΘ. ΕΛΛ. ΚΑΤΑΘΕΣΗΣ *(21):*20130402596
ΗΜΕΡ. ΕΛΛ. ΚΑΤΑΘΕΣΗΣ *(22):*09/12/2013
ΑΡΙΘ./ΗΜΕΡ. ΔΗΜΟΣΙΕΥΣΗΣ
*ΕΥΡΩΠΑΪΚΟΥ ΔΙΠΛΩΜΑΤΟΣ(87):*2348890 - 18/09/2013
ΑΡΙΘ./ΗΜΕΡ. ΔΗΜΟΣΙΕΥΣΗΣ
ΕΥΡΩΠΑΪΚΗΣ ΑΙΤΗΣΗΣ *(86):*09724569.0--11/03/2009
ΔΙΚΑΙΟΥΧΟΣ *(73):*1)Nestec S.A.
IP Department Avenue Nestle 55, 1800 Vevey, ΕΛΒΕΤΙΑ
ΣΥΜΒ. ΠΡΟΤΕΡΑΙΟΤΗΤΕΣ *(30):*08153566-28/03/2008-EP
ΕΦΕΥΡΕΤΗΣ *(72):*1)BENYACOUB, Jalil
2)BLUM-SPERISEN, Stephanie
3)ROCHAT, Florence
4)VON DER WEID, Thierry
ΕΙΔΙΚΟΣ ΠΛΗΡΕΞΟΥΣΙΟΣ *(74):*ΧΡΥΣΑΝΘΗΣ ΧΡΗΣΤΟΣ
Σόλωνος 12,, 10673 ΑΘΗΝΑ
ΑΝΤΙΚΛΗΤΟΣ *(74):*ΧΡΥΣΑΝΘΗΣ ΧΡΗΣΤΟΣ
Σόλωνος 12,,10673 ΑΘΗΝΑ
ΤΙΤΛΟΣ ΕΦΕΥΡΕΣΗΣ ***(54):ΠΡΟΒΙΟΤΙΚΑ ΓΙΑ ΧΡΗΣΗ ΣΕ ΕΓΚΥΜΟΝΟΥΝΤΑ ΘΗΛΥΚΑ ΘΗΛΑΣΤΙΚΑ ΓΙΑ ΤΗΝ ΕΝΙΣΧΥΣΗ ΤΗΣ ΑΝΟΣΙΑΣ ΤΩΝ ΝΕΟΓΝΩΝ ΤΟΥΣ***

ΠΕΡΙΛΗΨΗ(57)

Η παρούσα εφεύρεση αφορά στη χρήση προβιοτικών σε εγκυμονούντα θηλυκά θηλαστικά για την ενίσχυση της ανοσολογικής κατάστασης των νεογνών τους. Η χρήση ενδεχομένως να περιλαμβάνει την ενισχυμένη αντίδραση του νεογνού, μετά τον τοκετό, σε έκθεση σε λοιμώδη αντιγόνα. Εν τέλει, η χρήση προβιοτικών σε εγκυμονούσες γυναίκες μπορεί να προσφέρει καλύτερη προστασία στα νεογνά από λοιμώδεις ασθένειες.

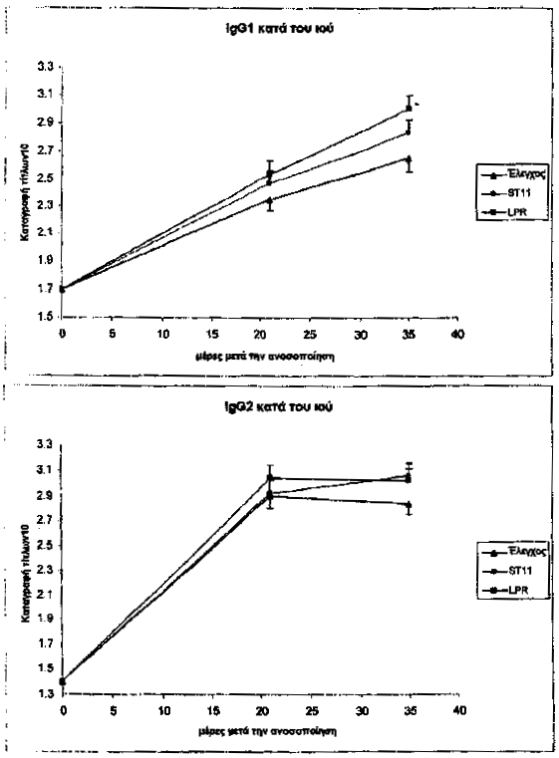

ΑΡΙΘΜΟΣ ΕΥΡ. Δ.Ε. ***(11):3082326***
ΑΡΙΘ. ΕΛΛ. ΚΑΤΑΘΕΣΗΣ *(21):*20130402597
ΗΜΕΡ. ΕΛΛ. ΚΑΤΑΘΕΣΗΣ *(22):*09/12/2013
ΑΡΙΘ./ΗΜΕΡ. ΔΗΜΟΣΙΕΥΣΗΣ
*ΕΥΡΩΠΑΪΚΟΥ ΔΙΠΛΩΜΑΤΟΣ(87):*1636236 - 09/10/2013
ΑΡΙΘ./ΗΜΕΡ. ΔΗΜΟΣΙΕΥΣΗΣ
ΕΥΡΩΠΑΪΚΗΣ ΑΙΤΗΣΗΣ *(86):*04741483.4--27/04/2004
ΔΙΚΑΙΟΥΧΟΣ *(73):*1)NERVIANO MEDICAL SCIENCES S.R.L.
Viale Pasteur, 10, 20014 Nerviano (MI), ΙΤΑΛΙΑ
ΣΥΜΒ. ΠΡΟΤΕΡΑΙΟΤΗΤΕΣ *(30):*472661 P-22/05/2003-US
ΕΦΕΥΡΕΤΗΣ *(72):*1)TRAQUANDI, Gabriella
2)BRASCA, Maria Gabriella
3)D'ALESSIO, Roberto
4)POLUCCI, Paolo
5)ROLETTO, Fulvia
6)VULPETTI, Anna
7)PEVARELLO, Paolo
8)PANZERI, Achille
9)QUARTIERI, Francesca
10)FERGUSON, Ron
11)VIANELLO, Paola
12)FANCELLI, Daniele
ΕΙΔΙΚΟΣ ΠΛΗΡΕΞΟΥΣΙΟΣ *(74):*ΣΑΚΕΛΛΑΡΙΔΗ ΒΑΛΗ-ΒΑΣΙΛΙΚΗ
Αδριανού 70, 10556 ΑΘΗΝΑ
ΑΝΤΙΚΛΗΤΟΣ *(74):*ΣΑΚΕΛΛΑΡΙΔΗ ΒΑΛΗ-ΒΑΣΙΛΙΚΗ
Αδριανού 70,10556 ΑΘΗΝΑ
ΤΙΤΛΟΣ ΕΦΕΥΡΕΣΗΣ ***(54):ΠΑΡΑΓΩΓΑ ΠΥΡΑΖΟΛΟ-ΚΙΝΑΖΟΛΙΝΗΣ, ΔΙΑΔΙΚΑΣΙΑ ΓΙΑ ΤΗΝ ΠΑΡΑΣΚΕΥΗ ΤΟΥΣ ΚΑΙ Η ΧΡΗΣΗ ΤΟΥΣ ΩΣ ΑΝΑΣΤΟΛΕΩΝ ΚΙΝΑΣΗΣ***

ΠΕΡΙΛΗΨΗ(57)

Αποκαλύπτονται παράγωγα πυραζολο-κιναζολίνης του χημικού τύπου (Ia) ή (Ib) όπως ορίζεται στην περιγραφή, και φαρμακευτικά αποδεκτά άλατα αυτών, διαδικασία για την παρασκευή τους και φαρμακευτικές ενώσεις που τα περιλαμβάνουν. Οι ενώσεις της εφεύρεσης μπορούν να είναι χρήσιμες, στη θεραπευτική αγωγή, στη θεραπεία παθήσεων που συνδέονται με μια απορρυθμισμένη δράση πρωτεϊνικής κινάσης, όπως του καρκίνου.

ΑΡΙΘΜΟΣ ΕΥΡ. Δ.Ε. ***(11):3082327***
ΑΡΙΘ. ΕΛΛ. ΚΑΤΑΘΕΣΗΣ *(21):*20130402598
ΗΜΕΡ. ΕΛΛ. ΚΑΤΑΘΕΣΗΣ *(22):*09/12/2013
ΑΡΙΘ./ΗΜΕΡ. ΔΗΜΟΣΙΕΥΣΗΣ
*ΕΥΡΩΠΑΪΚΟΥ ΔΙΠΛΩΜΑΤΟΣ(87):*2451292 - 11/09/2013
ΑΡΙΘ./ΗΜΕΡ. ΔΗΜΟΣΙΕΥΣΗΣ
ΕΥΡΩΠΑΪΚΗΣ ΑΙΤΗΣΗΣ *(86):*10736977.9--09/07/2010
ΔΙΚΑΙΟΥΧΟΣ *(73):*1)Arla Foods amba
Sonderhoj 14, 8260 Viby J, ΔΑΝΙΑ
ΣΥΜΒ. ΠΡΟΤΕΡΑΙΟΤΗΤΕΣ *(30):*200970059-10/07/2009-DK
ΕΦΕΥΡΕΤΗΣ *(72):*1)ANDERSEN, Claus
2)JENSEN, Torben
3)BOJLESEN, Lene
ΕΙΔΙΚΟΣ ΠΛΗΡΕΞΟΥΣΙΟΣ *(74):*ΠΑΠΑΚΩΝΣΤΑΝΤΙΝΟΥ ΕΛΕΝΗ
Κουμπάρη 2, 10674 ΑΘΗΝΑ
ΑΝΤΙΚΛΗΤΟΣ *(74):*ΠΑΠΑΚΩΝΣΤΑΝΤΙΝΟΥ ΕΛΕΝΗ
Κουμπάρη 2,10674 ΑΘΗΝΑ
ΤΙΤΛΟΣ ΕΦΕΥΡΕΣΗΣ ***(54):ΕΝΑ ΠΟΣΙΜΟ ΟΞΙΝΙΣΜΕΝΟ ΓΑΛΑ-ΚΤΟΚΟΜΙΚΟ ΠΡΟΪΟΝ ΜΕ ΒΑΣΗ ΟΞΙΝΟ ΟΡΟ ΓΑΛΑΚΤΟΣ ΚΑΙ ΜΙΑ ΜΕΘΟΔΟΣ ΓΙΑ ΤΗΝ ΠΑΡΑΓΩΓΗ ΤΟΥ***

ΠΕΡΙΛΗΨΗ(57)

Η παρούσα εφεύρεση αναφέρεται σε μία μέθοδο για την παρασκευή ενός πόσιμου οξινισμένου γαλακτοκομικού προ-ϊόντος με βάση τον όξινο ορό γάλακτος, χωρίς σχηματισμό πήγματος μετά την οξίνιση, με το εν λόγω πόσιμο γαλα-κτοκομικό προϊόν να έχει αναλογία καζεϊνης:πρωτεΐνη ορού γάλακτος από 0.5:99.5 έως 12:88 (β/β), όπου η μέθοδος περιλαμβάνει την άμεση ανάμιξη όλων των συστατικών πριν οξινισθούν. Επιπλέον, η εφεύρεση παρέχει ένα πόσιμο οξινισμένο γαλακτοκομικό προϊόν το οποίο μπορεί να ληφθεί με την παρούσα μέθοδο με χαμηλή περιεκτικότητα σε καζεϊνη. Ενώ έχει την ίδια οσμή και γεύση και τα ίδια οργανοληπτικά χαρακτηριστικά με το παραδοσιακό πόσιμο γιαούρτι, έχει μια διαφορετική δομή πρωτεϊνών και μια διαφορετική σύνθεση αναφορικά με την περιεκτικότητα της καζεϊνης και των πρωτεϊνών του ορού γάλακτος.

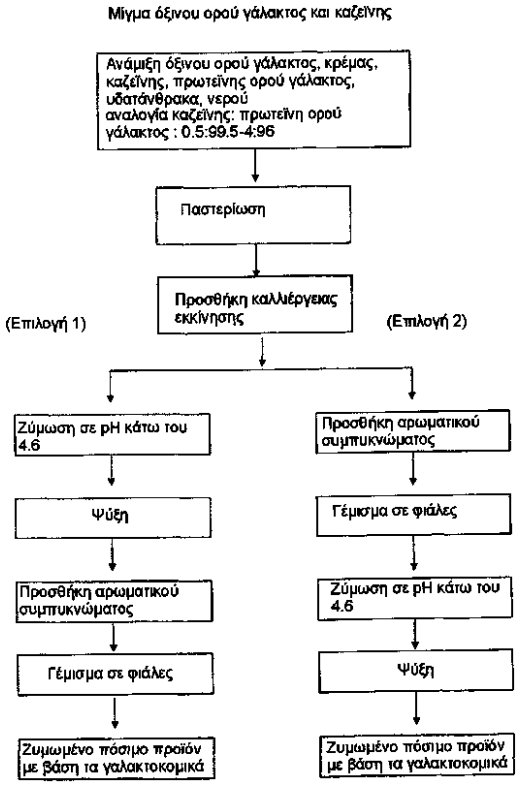

ΑΡΙΘΜΟΣ ΕΥΡ. Δ.Ε. ***(11):3082328***
ΑΡΙΘ. ΕΛΛ. ΚΑΤΑΘΕΣΗΣ *(21):*20130402601
ΗΜΕΡ. ΕΛΛ. ΚΑΤΑΘΕΣΗΣ *(22):*09/12/2013
ΑΡΙΘ./ΗΜΕΡ. ΔΗΜΟΣΙΕΥΣΗΣ
*ΕΥΡΩΠΑΪΚΟΥ ΔΙΠΛΩΜΑΤΟΣ(87):*2503904 - 11/09/2013
ΑΡΙΘ./ΗΜΕΡ. ΔΗΜΟΣΙΕΥΣΗΣ
ΕΥΡΩΠΑΪΚΗΣ ΑΙΤΗΣΗΣ *(86):*12705635.6--13/02/2012
ΔΙΚΑΙΟΥΧΟΣ *(73):*1)Puratos N.V.
Industrialaan 25, 1702 Groot-Bijgaarden, ΒΕΛΓΙΟ
ΣΥΜΒ. ΠΡΟΤΕΡΑΙΟΤΗΤΕΣ *(30):*11154247-11/02/2011-EP
ΕΦΕΥΡΕΤΗΣ *(72):*1)DOMBREE, Anne
2)KEGELAERS, Yves
3)ANIHOUVI, Prudent Placide
4)DANTHINE, Sabine
5)BLECKER, Christophe
ΕΙΔΙΚΟΣ ΠΛΗΡΕΞΟΥΣΙΟΣ *(74):*ΚΙΛΙΜΙΡΗΣ ΚΩΝΣΤΑΝΤΙΝΟΣ
Χατζηγιάννη Μέξη 7, 11528 ΑΘΗΝΑ
ΑΝΤΙΚΛΗΤΟΣ *(74):*ΚΙΛΙΜΙΡΗΣ ΚΩΝΣΤΑΝΤΙΝΟΣ
Χατζηγιάννη Μέξη 7,11528 ΑΘΗΝΑ
ΤΙΤΛΟΣ ΕΦΕΥΡΕΣΗΣ ***(54):ΕΝΑ ΓΑΛΑΚΤΩΜΑ ΓΙΑ ΧΤΥΠΗΜΑ ΣΕ ΘΕΡΜΟΚΡΑΣΙΑ ΔΩΜΑΤΙΟΥ***

ΠΕΡΙΛΗΨΗ(57)

Η παρούσα εφεύρεση αναφέρεται σε ένα γαλάκτωμα ελαίου σε νερό για χτυπημένη κρέμα και σε μία χτυπημένη κρέμα που λαμβάνεται χτυπώντας το γαλάκτωμα. Ειδικότερα, η παρούσα εφεύρεση αναφέρεται σε ένα σταθεροποιημένο δυνάμενο να χτυπηθεί γαλάκτωμα ελαίου σε νερό με την αύξηση της περιεκτικότητας της ελαιώδους φάσης του σε τριγλυκερίδιο τριλαυρίνης και στην σταθεροποιημένη κρέμα που λαμβάνεται χτυπώντας το γαλάκτωμα. Η παρούσα εφεύρεση αναφέρεται περαιτέρω στις μεθόδους για την λήψη αυτού του γαλακτώματος και αυτής της κρέμας και στις χρήσεις ενός γαλακτώματος ελαίου σε νερό σύμφωνα με την εφεύρεση ή της σταθεροποιημένης κρέμας σύμφωνα με την εφεύρεση.

ΑΡΙΘΜΟΣ ΕΥΡ. Δ.Ε. ***(11):*****3082329**
ΑΡΙΘ. ΕΛΛ. ΚΑΤΑΘΕΣΗΣ *(21):*20130402600
ΗΜΕΡ. ΕΛΛ. ΚΑΤΑΘΕΣΗΣ *(22):*09/12/2013
ΑΡΙΘ./ΗΜΕΡ. ΔΗΜΟΣΙΕΥΣΗΣ
*ΕΥΡΩΠΑΪΚΟΥ ΔΙΠΛΩΜΑΤΟΣ(87):*2200640 - 23/10/2013
ΑΡΙΘ./ΗΜΕΡ. ΔΗΜΟΣΙΕΥΣΗΣ
ΕΥΡΩΠΑΪΚΗΣ ΑΙΤΗΣΗΣ *(86):*08830621.2--10/09/2008
ΔΙΚΑΙΟΥΧΟΣ *(73):*1)Zoetis W LLC
100 Campus Drive, Florham Park NJ 07932,
ΗΝΩΜΕΝΕΣ ΠΟΛΙΤΕΙΕΣ ΤΗΣ ΑΜΕΡΙΚΗΣ
ΣΥΜΒ. ΠΡΟΤΕΡΑΙΟΤΗΤΕΣ *(30):*993447 P-11/09/2007-US
ΕΦΕΥΡΕΤΗΣ *(72):*1)KUMAR, Mahesh
2)KHAN, Muhammad, Ayub
ΕΙΔΙΚΟΣ ΠΛΗΡΕΞΟΥΣΙΟΣ *(74):*ΚΙΛΙΜΙΡΗΣ ΚΩΝΣΤΑΝΤΙΝΟΣ
Χατζηγιάννη Μέξη 7, 11528 ΑΘΗΝΑ
ΑΝΤΙΚΛΗΤΟΣ *(74):*ΚΙΛΙΜΙΡΗΣ ΚΩΝΣΤΑΝΤΙΝΟΣ
Χατζηγιάννη Μέξη 7,11528 ΑΘΗΝΑ
ΤΙΤΛΟΣ ΕΦΕΥΡΕΣΗΣ ***(54):*****ΕΞΑΣΘΕΝΗΜΕΝΑ ΣΤΕΛΕΧΗ ΤΟΥ MYCOPLASMA GALLISEPTICUM**

ΠΕΡΙΛΗΨΗ(57)

Η παρούσα εφεύρεση παρέχει ζωντανά, εξασθενημένα Mycoplasma gallisepticum βακτήρια που εμφανίζουν μειωμένη έκφραση μιας πρωτεΐνης που ταυτοποιείται ως MGA_0621. Σε ορισμένες υλοποιήσεις, τα εξασθενημένα βακτήρια μπορεί επιπρόσθετα να εμφανίσουν μειωμένη έκφραση μιας ή περισσότερων πρωτεϊνών που επιλέγονται από την ομάδα που αποτελείται από πυροσταφυλική αφυδρογονάση, φωσφοπυροσταφυλική υδρατάση, 2-δεοξυριβόζη-5-φωσφορική αλδολάση και ριβοσωμική πρωτεΐνη L35, σε σχέση με ένα άγριου τύπου M. gallisepticum βακτήριο. Παρέχονται επίσης εμβόλια και μέθοδος εμβολιασμού που περιλαμβάνουν την χρήση των ζωντανών, εξασθενημένων M. gallisepticum βακτηρίων και μέθοδοι για την παρασκευή ζωντανών εξασθενημένων M. gallisepticum βακτηρίων. Παρέχεται ένα παραδειγματικά ζωντανό, εξασθενημένο στέλεχος του M. gallisepticum, που ορίζεται MGx+4, το οποίον δείχθηκε με πρωτεομική ανάλυση να εμφανίζει σημαντικά μειωμένη έκφραση της MGA_0621 και δείχθηκε ότι είναι ασφαλές και αποτελεσματικό όταν χορηγήθηκε σαν ένα εμβόλιο έναντι της M. gallisepticum λοίμωξης σε κοτόπουλα.

ΑΡΙΘΜΟΣ ΕΥΡ. Δ.Ε. ***(11):*****3082330**
ΑΡΙΘ. ΕΛΛ. ΚΑΤΑΘΕΣΗΣ *(21):*20130402599
ΗΜΕΡ. ΕΛΛ. ΚΑΤΑΘΕΣΗΣ *(22):*09/12/2013
ΑΡΙΘ./ΗΜΕΡ. ΔΗΜΟΣΙΕΥΣΗΣ
*ΕΥΡΩΠΑΪΚΟΥ ΔΙΠΛΩΜΑΤΟΣ(87):*2358374 - 18/09/2013
ΑΡΙΘ./ΗΜΕΡ. ΔΗΜΟΣΙΕΥΣΗΣ
ΕΥΡΩΠΑΪΚΗΣ ΑΙΤΗΣΗΣ *(86):*09763835.7--17/11/2009
ΔΙΚΑΙΟΥΧΟΣ *(73):*1)Takeda Nycomed AS
Drammensveien 852, 1372 Asker,
ΝΟΡΒΗΓΙΑ
ΣΥΜΒ. ΠΡΟΤΕΡΑΙΟΤΗΤΕΣ *(30):*08169264-17/11/2008-EP
ΕΦΕΥΡΕΤΗΣ *(72):*1)OLSEN, Peder Mohr
2)BERTELSEN, Poul Egon
3)THISTED, Thomas
4)AAGE, Henrik Ravn
ΕΙΔΙΚΟΣ ΠΛΗΡΕΞΟΥΣΙΟΣ *(74):*ΚΙΛΙΜΙΡΗΣ ΚΩΝΣΤΑΝΤΙΝΟΣ
Χατζηγιάννη Μέξη 7, 11528 ΑΘΗΝΑ
ΑΝΤΙΚΛΗΤΟΣ *(74):*ΚΙΛΙΜΙΡΗΣ ΚΩΝΣΤΑΝΤΙΝΟΣ
Χατζηγιάννη Μέξη 7,11528 ΑΘΗΝΑ
ΤΙΤΛΟΣ ΕΦΕΥΡΕΣΗΣ ***(54):*****ΒΕΛΤΙΩΜΕΝΗ ΣΤΑΘΕΡΟΤΗΤΑ ΔΙΑΛΥΤΟΠΟΙΗΣΗΣ ΓΙΑ ΔΙΣΚΙΑ ΑΝΘΡΑΚΙΚΟΥ ΑΣΒΕΣΤΙΟΥ**

ΠΕΡΙΛΗΨΗ(57)

Η παρούσα εφεύρεση σχετίζεται με μέθοδο για την παρασκευή δισκίου περιλαμβάνοντος τουλάχιστον 50 %κ.β. ανθρακικό ασβέστιο, η οποία μέθοδος περιλαμβάνει i) παροχή σωματιδιακής σύνθεσης περιλαμβάνουσας α) ανθρακικό ασβέστιο, β) συνδετική σακχαροαλκοόλη επιλεγόμενη από σορβιτόλη ή ισομάλτη, ή συνδυασμούς αυτών, γ) μη συνδετική σακχαροαλκοόλη επιλεγόμενη από μαννιτόλη, μαλτιτόλη ή ξυλιτόλη, ή συνδυασμούς αυτών, και ii) συμπίεση της εν λόγω σύνθεσης χρησιμοποιώντας μηχανή δισκιοποίησης εξοπλισμένη με τουλάχιστον ένα ζεύγος εμβολιδίων και μητρών, όπου το ζεύγος εμβολιδίων και μητρών ψεκάζεται -πριν την πλήρωση της μήτρας με την εν λόγω σωματιδιακή σύνθεση- με σύνθεση περιλαμβάνουσα λιπαντικό επιλεγόμενο από στεατικό μαγνήσιο, στεατικό ασβέστιο ήστεατικό οξύ ή συνδυασμούς αυτών.

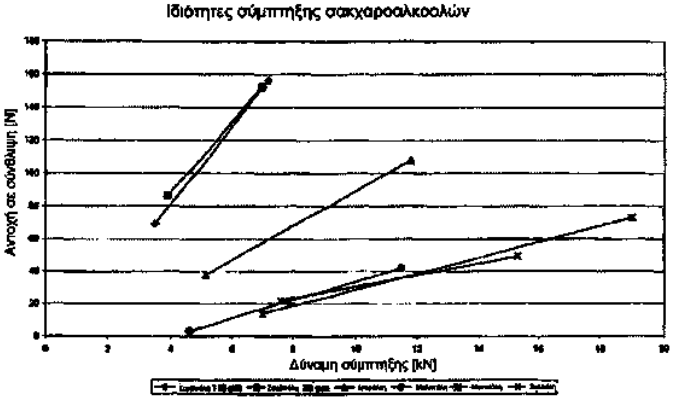

ΑΡΙΘΜΟΣ ΕΥΡ. Δ.Ε. ***(11):*****3082331**
ΑΡΙΘ. ΕΛΛ. ΚΑΤΑΘΕΣΗΣ *(21):*20130402619
ΗΜΕΡ. ΕΛΛ. ΚΑΤΑΘΕΣΗΣ *(22):*09/12/2013
ΑΡΙΘ./ΗΜΕΡ. ΔΗΜΟΣΙΕΥΣΗΣ
*ΕΥΡΩΠΑΪΚΟΥ ΔΙΠΛΩΜΑΤΟΣ(87):*2254549 - 06/11/2013
ΑΡΙΘ./ΗΜΕΡ. ΔΗΜΟΣΙΕΥΣΗΣ
ΕΥΡΩΠΑΪΚΗΣ ΑΙΤΗΣΗΣ *(86):*09722142.8--03/03/2009
ΔΙΚΑΙΟΥΧΟΣ *(73):*1)Alcon Research, Ltd.
6201 South Freeway, MS-TB4-8, Fort Worth, TX 76134-2099, ΗΝΩΜΕΝΕΣ ΠΟΛΙΤΕΙΕΣ ΤΗΣ ΑΜΕΡΙΚΗΣ
ΣΥΜΒ. ΠΡΟΤΕΡΑΙΟΤΗΤΕΣ *(30):*37137 P-17/03/2008-US
ΕΦΕΥΡΕΤΗΣ *(72):*1)KABRA, Bhagwati P.
2)JANI, Rajni
ΕΙΔΙΚΟΣ ΠΛΗΡΕΞΟΥΣΙΟΣ *(74):*ΠΑΠΑΚΩΝΣΤΑΝΤΙΝΟΥ ΕΛΕΝΗ
Κουμπάρη 2, 10674 ΑΘΗΝΑ
ΑΝΤΙΚΛΗΤΟΣ *(74):*ΠΑΠΑΚΩΝΣΤΑΝΤΙΝΟΥ ΕΛΕΝΗ
Κουμπάρη 2,10674 ΑΘΗΝΑ
ΤΙΤΛΟΣ ΕΦΕΥΡΕΣΗΣ ***(54):*****ΥΔΑΤΙΚΕΣ ΦΑΡΜΑΚΕΥΤΙΚΕΣ ΣΥΝΘΕΣΕΙΣ ΠΕΡΙΕΧΟΥΣΕΣ ΣΥΜΠΛΟΚΑ ΒΟΡΙΚΟΥ-ΠΟΛΥΟΛΗΣ**

ΠΕΡΙΛΗΨΗ(57)

Η παρούσα εφεύρεση στρέφεται στην παροχή οφθαλμικών συνθέσεων πολλαπλών δόσεων. Οι συνθέσεις κατέχουν επαρκή αντιμικροβιακή δραστικότητα για την ικανοποίηση των απαιτήσεων αποτελεσματικότητας συντήρησης της USP, καθώς και παρόμοιων προτύπων συντήρησης (π.χ., EP και JP). Οι συνθέσεις περιλαμβάνουν στις δύο διαφορετικές πολυόλες σε σύνδεση με βορικό, ένα συντηρητικό ή αμφότερα.

ΑΡΙΘΜΟΣ ΕΥΡ. Δ.Ε. ***(11):*****3082332**
ΑΡΙΘ. ΕΛΛ. ΚΑΤΑΘΕΣΗΣ *(21):*20130402620
ΗΜΕΡ. ΕΛΛ. ΚΑΤΑΘΕΣΗΣ *(22):*09/12/2013
ΑΡΙΘ./ΗΜΕΡ. ΔΗΜΟΣΙΕΥΣΗΣ
*ΕΥΡΩΠΑΪΚΟΥ ΔΙΠΛΩΜΑΤΟΣ(87):*2382232 - 18/09/2013
ΑΡΙΘ./ΗΜΕΡ. ΔΗΜΟΣΙΕΥΣΗΣ
ΕΥΡΩΠΑΪΚΗΣ ΑΙΤΗΣΗΣ *(86):*09795927.4--17/12/2009
ΔΙΚΑΙΟΥΧΟΣ *(73):*1)Lonza Braine SA
Chaussee de Tubize 297, 1420 Braine-L`Alleud, ΒΕΛΓΙΟ
ΣΥΜΒ. ΠΡΟΤΕΡΑΙΟΤΗΤΕΣ *(30):*08022479-29/12/2008-EP
260471 P-12/11/2009-US
ΕΦΕΥΡΕΤΗΣ *(72):*1)SOMMEN, Geoffroy
2)FORNI, Luciano
ΕΙΔΙΚΟΣ ΠΛΗΡΕΞΟΥΣΙΟΣ *(74):*ΠΑΠΑΚΩΝΣΤΑΝΤΙΝΟΥ ΕΛΕΝΗ
Κουμπάρη 2, 10674 ΑΘΗΝΑ
ΑΝΤΙΚΛΗΤΟΣ *(74):*ΠΑΠΑΚΩΝΣΤΑΝΤΙΝΟΥ ΕΛΕΝΗ
Κουμπάρη 2,10674 ΑΘΗΝΑ
ΤΙΤΛΟΣ ΕΦΕΥΡΕΣΗΣ ***(54):*****ΔΙΕΡΓΑΣΙΑ ΓΙΑ ΤΗΝ ΠΑΡΑΓΩΓΗ ΜΠΙΒΑΛΙΡΟΥΔΙΝΗΣ**

ΠΕΡΙΛΗΨΗ(57)

Η παρούσα εφεύρεση αναφέρεται σε μια διεργασία για την παραγωγή μπιβαλιρουδίνης, ενός 20-μερούς πεπτιδίου του τύπου H-D-Phe1-Pro-Arg-Pro-Gly5-Gly-Gly-Gly-Asn-Gly10-Asp-Phe -Glu-Clu-Ile15 - - Pro-Glu-Glu-Tyr-Leu20-OH (1) μέσω συγκλίνουσας σύνθεσης πέντε θραυσμάτων, καθώς και σε διάφορα ενδιάμεσα πεπτίδιά του.

ΑΡΙΘΜΟΣ ΕΥΡ. Δ.Ε. ***(11):3082333***
ΑΡΙΘ. ΕΛΛ. ΚΑΤΑΘΕΣΗΣ *(21):*20130402618
ΗΜΕΡ. ΕΛΛ. ΚΑΤΑΘΕΣΗΣ *(22):*09/12/2013
ΑΡΙΘ./ΗΜΕΡ. ΔΗΜΟΣΙΕΥΣΗΣ
*ΕΥΡΩΠΑΪΚΟΥ ΔΙΠΛΩΜΑΤΟΣ(87):*2457282 - 02/10/2013
ΑΡΙΘ./ΗΜΕΡ. ΔΗΜΟΣΙΕΥΣΗΣ
ΕΥΡΩΠΑΪΚΗΣ ΑΙΤΗΣΗΣ *(86):*10736766.6--20/07/2010
ΔΙΚΑΙΟΥΧΟΣ *(73):*1)Creo Medical Limited
The Granary Manor Farm Stratton-on-The-Fosse, Radstock, Somerset BA3 4QF, ΜΕΓΑΛΗ ΒΡΕΤΑΝΙΑ
ΣΥΜΒ. ΠΡΟΤΕΡΑΙΟΤΗΤΕΣ *(30):*0912576-20/07/2009-GB
ΕΦΕΥΡΕΤΗΣ *(72):*1)HANCOCK, Christopher Paul
ΕΙΔΙΚΟΣ ΠΛΗΡΕΞΟΥΣΙΟΣ *(74):*ΠΑΠΑΚΩΝΣΤΑΝΤΙΝΟΥ ΕΛΕΝΗ
Κουμπάρη 2, 10674 ΑΘΗΝΑ
ΑΝΤΙΚΛΗΤΟΣ *(74):*ΠΑΠΑΚΩΝΣΤΑΝΤΙΝΟΥ ΕΛΕΝΗ
Κουμπάρη 2,10674 ΑΘΗΝΑ
ΤΙΤΛΟΣ ΕΦΕΥΡΕΣΗΣ ***(54):ΔΟΜΗ ΧΕΙΡΟΥΡΓΙΚΗΣ ΚΕΡΑΙΑΣ***

ΠΕΡΙΛΗΨΗ(57)

Μία χειρουργική σπάτουλα έχει μία επίπεδη γραμμή μεταφοράς (10) για να μεταφέρει ενέργεια μικροκυμάτων που έχει διαμορφωθεί από ένα φύλλο από ένα πρώτο διηλεκτρικό υλικό (12) το οποίο έχει αγώγιμα στρώματα πρώτο (14) και δεύτερο (16) επί των αντίθετων πλευρών του. Η χειρουργική σπάτουλα επίσης έχει ένα ομοαξονικό καλώδιο (20) για να τροφοδοτεί ενέργεια μικροκυμάτων στην επίπεδη γραμμή μεταφοράς (10). Το ομοαξονικό καλώδιο έχει έναν εσωτερικό αγωγό (22), έναν εξωτερικό αγωγό (24) ομοαξονικό με τον εσωτερικό αγωγό (22) και ένα δεύτερο διηλεκτρικό υλικό (26) που χωρίζει τον εσωτερικό αγωγό (22) και τον εξωτερικό αγωγό (24). Ο εσωτερικός αγωγός (22) και ο εξωτερικός αγωγός (24) εκτείνονται πέραν του δεύτερου διηλεκτρικού (26) για να επικαλύπτουν τις αντίθετες επιφάνειες της γραμμής μεταφοράς (10) και έρχονται ηλεκτρικά σε επαφή με το πρώτο (14) αγώγιμο στρώμα και με το δεύτερο (16) αγώγιμο στρώμα αντίστοιχα. Το πλάτος του πρώτου αγώγιμου στρώματος (14) και του δεύτερου αγώγιμου στρώματος (16) επιλέγεται έτσι ώστε να δημιουργείται μία αντιστοιχία σύνθετης αντιστάσεως μεταξύ της γραμμής μεταφοράς (10) και του ομοαξονικού καλωδίου (20).

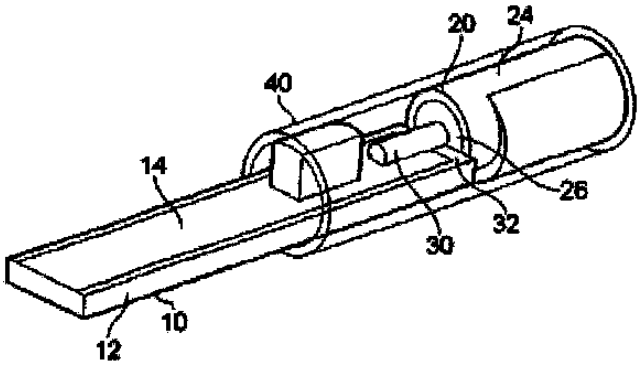

ΑΡΙΘΜΟΣ ΕΥΡ. Δ.Ε. ***(11):3082334***
ΑΡΙΘ. ΕΛΛ. ΚΑΤΑΘΕΣΗΣ *(21):*20130402616
ΗΜΕΡ. ΕΛΛ. ΚΑΤΑΘΕΣΗΣ *(22):*09/12/2013
ΑΡΙΘ./ΗΜΕΡ. ΔΗΜΟΣΙΕΥΣΗΣ
*ΕΥΡΩΠΑΪΚΟΥ ΔΙΠΛΩΜΑΤΟΣ(87):*2249576 - 16/10/2013
ΑΡΙΘ./ΗΜΕΡ. ΔΗΜΟΣΙΕΥΣΗΣ
ΕΥΡΩΠΑΪΚΗΣ ΑΙΤΗΣΗΣ *(86):*10169924.7--08/01/2003
ΔΙΚΑΙΟΥΧΟΣ *(73):*1)Panasonic Corporation
1006, Oaza Kadoma, Kadoma-shi Osaka 571-8501, ΙΑΠΩΝΙΑ
ΣΥΜΒ. ΠΡΟΤΕΡΑΙΟΤΗΤΕΣ *(30):*2002001983-09/01/2002-JP
2002204714-12/07/2002-JP
2002346062-28/11/2002-JP
ΕΦΕΥΡΕΤΗΣ *(72):*1)Kondo, Satoshi
2)Abe, Kiyofumi
3)Hagai, Makoto
4)Kadono Shinya
ΕΙΔΙΚΟΣ ΠΛΗΡΕΞΟΥΣΙΟΣ *(74):*ΠΑΠΑΚΩΝΣΤΑΝΤΙΝΟΥ ΕΛΕΝΗ
Κουμπάρη 2, 10674 ΑΘΗΝΑ
ΑΝΤΙΚΛΗΤΟΣ *(74):*ΠΑΠΑΚΩΝΣΤΑΝΤΙΝΟΥ ΕΛΕΝΗ
Κουμπάρη 2,10674 ΑΘΗΝΑ
ΤΙΤΛΟΣ ΕΦΕΥΡΕΣΗΣ ***(54):ΜΕΘΟΔΟΣ ΑΠΟΚΩΔΙΚΟΠΟΙΗΣΕΩΣ ΕΙΚΟΝΑΣ ΚΑΙ ΣΥΣΚΕΥΗ ΑΠΟΚΩΔΙΚΟΠΟΙΗΣΕΩΣ ΕΙΚΟΝΑΣ***

ΠΕΡΙΛΗΨΗ(57)

Μία μονάδα κωδικοποιήσεως διανύσματος κινήσεως 117 εκτελεί επεξεργασία που περιλαμβάνει ένα βήμα προδιαγραφής γειτονικού μπλοκ (S100) το οποίο προδιαγράφει ένα γειτονικό μπλοκ που ευρίσκεται στη γειτονία ενός τρέχοντος μπλοκ. ένα βήμα κρίσεως (Βήματα S102, S104) το οποίο κρίνει εάν το γειτονικό μπλοκ έχει κωδικοποιηθεί ή όχι χρησιμοποιώντας ένα διάνυσμα κινήσεως ενός άλλου μπλοκ. ένα βήμα προβλέψεως (S106, S108) το οποίο εξάγει ένα προγνωστικό διάνυσμα κινήσεως του τρέχοντος μπλοκ χρησιμοποιώντας ένα διάνυσμα κινήσεως υπολογισθέν από το διάνυσμα κινήσεως του άλλου μπλοκ ως διάνυσμα κινήσεως του γειτονικού μπλοκ. και ένα βήμα κωδικοποιήσεως (S110) κωδικοποιήσεως του διανύσματος κινήσεως του τρέχοντος μπλοκ με χρήση του προγνωστικού διανύσματος κινήσεως.

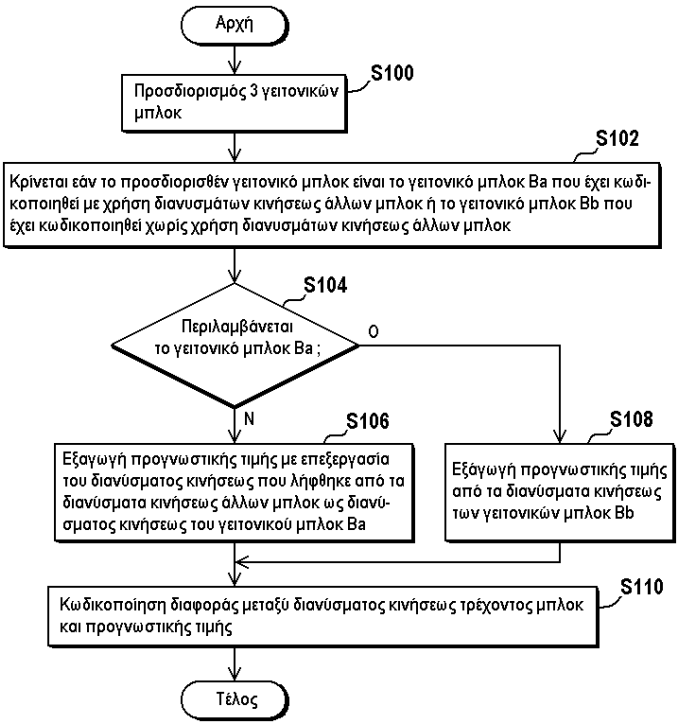

ΑΡΙΘΜΟΣ ΕΥΡ. Δ.Ε. ***(11):3082335***
ΑΡΙΘ. ΕΛΛ. ΚΑΤΑΘΕΣΗΣ *(21):*20130402445
ΗΜΕΡ. ΕΛΛ. ΚΑΤΑΘΕΣΗΣ *(22):*20/11/2013
ΑΡΙΘ./ΗΜΕΡ. ΔΗΜΟΣΙΕΥΣΗΣ
*ΕΥΡΩΠΑΪΚΟΥ ΔΙΠΛΩΜΑΤΟΣ(87):*2114904 - 21/08/2013
ΑΡΙΘ./ΗΜΕΡ. ΔΗΜΟΣΙΕΥΣΗΣ
ΕΥΡΩΠΑΪΚΗΣ ΑΙΤΗΣΗΣ *(86):*07851825.5--28/12/2007
ΔΙΚΑΙΟΥΧΟΣ *(73):*1)DAEWOONG PHARMACEUTICAL CO., LTD.
223-23, Sangdaewon-dong Jungwon-gu Seongnam-si, Gyeonggi-do 462-120, ΔΗΜΟΚΡΑΤΙΑ ΤΗΣ ΚΟΡΕΑΣ (ΝΟΤΙΑ ΚΟΡΕΑ)
ΣΥΜΒ. ΠΡΟΤΕΡΑΙΟΤΗΤΕΣ *(30):*20060139039-29/12/2006-KR
ΕΦΕΥΡΕΤΗΣ *(72):*1)PARK, Joon Seok
2)YU, Kyung A
3)YOON, Yun Soo
4)HAN, Mi Ryeong
ΕΙΔΙΚΟΣ ΠΛΗΡΕΞΟΥΣΙΟΣ *(74):*ΠΑΠΑΝΙΚΟΛΑΟΥ ΜΑΡΙΑ
Πόντου 30, 15121 ΠΕΥΚΗ (ΑΤΤΙΚΗΣ)
ΑΝΤΙΚΛΗΤΟΣ *(74):*ΜΑΛΑΜΗ ΑΛΚΗΣΤΙΣ-ΕΙΡΗΝΗ
Σκουφά 52,10672 ΑΘΗΝΑ
ΤΙΤΛΟΣ ΕΦΕΥΡΕΣΗΣ ***(54):ΑΝΤΙΜΥΚΗΤΙΑΣΙΚΑ ΠΑΡΑΓΩΓΑ ΤΡΙΑΖΟΛΗΣ, ΜΕΘΟΔΟΣ ΓΙΑ ΤΗΝ ΠΑΡΑΣΚΕΥΗ ΕΞ ΑΥΤΩΝ ΚΑΙ ΦΑΡΜΑΚΕΥΤΙΚΗ ΣΥΝΘΕΣΗ ΠΟΥ ΠΕΡΙΕΧΕΙ ΤΑ ΙΔΙΑ***

ΠΕΡΙΛΗΨΗ(57)
Η παρούσα εφεύρεση σχετίζεται με παράγωγα τριαζόλης, με μέθοδο για την παρασκευή εξ αυτών, και με φαρμακευτική σύνθεση που περιέχει τα ίδια ως δραστικό συστατικό μείγματος. Τα εφευρετικά παράγωγα τριαζόλης έχουν εξαιρετική αντιμυκητιασική δραστηριότητα έναντι διαφόρων παθογόνων.

ΑΡΙΘΜΟΣ ΕΥΡ. Δ.Ε. ***(11):3082336***
ΑΡΙΘ. ΕΛΛ. ΚΑΤΑΘΕΣΗΣ *(21):*20130402617
ΗΜΕΡ. ΕΛΛ. ΚΑΤΑΘΕΣΗΣ *(22):*09/12/2013
ΑΡΙΘ./ΗΜΕΡ. ΔΗΜΟΣΙΕΥΣΗΣ
*ΕΥΡΩΠΑΪΚΟΥ ΔΙΠΛΩΜΑΤΟΣ(87):*1903014 - 06/11/2013
ΑΡΙΘ./ΗΜΕΡ. ΔΗΜΟΣΙΕΥΣΗΣ
ΕΥΡΩΠΑΪΚΗΣ ΑΙΤΗΣΗΣ *(86):*06291472.6--20/09/2006
ΔΙΚΑΙΟΥΧΟΣ *(73):*1)LAFARGE
61, rue des Belles Feuilles, 75116 Paris, ΓΑΛΛΙΑ
ΣΥΜΒ. ΠΡΟΤΕΡΑΙΟΤΗΤΕΣ *(30):*
ΕΦΕΥΡΕΤΗΣ *(72):*1)Chanvillard, Gilles
2)Boivin, Sandra
3)Guimbal, Frederic
4)Garcia, Denis
ΕΙΔΙΚΟΣ ΠΛΗΡΕΞΟΥΣΙΟΣ *(74):*ΠΑΠΑΚΩΝΣΤΑΝΤΙΝΟΥ ΕΛΕΝΗ
Κουμπάρη 2, 10674 ΑΘΗΝΑ
ΑΝΤΙΚΛΗΤΟΣ *(74):*ΠΑΠΑΚΩΝΣΤΑΝΤΙΝΟΥ ΕΛΕΝΗ
Κουμπάρη 2,10674 ΑΘΗΝΑ
ΤΙΤΛΟΣ ΕΦΕΥΡΕΣΗΣ ***(54):ΣΥΝΘΕΣΗ ΣΚΥΡΟΔΕΜΑΤΟΣ ΜΕ ΜΕΙΩΜΕΝΗ ΣΥΡΡΙΚΝΩΣΗ***

ΠΕΡΙΛΗΨΗ(57)
Η παρούσα εφεύρεση παρέχει σύνθεση σκυροδέματος που περιλαμβάνει: -συστατικό υδραυλικού συνδετικού υλικού που περιλαμβάνει τσιμέντο, σωματιδιακά υλικά που έχουν μέγεθος μικρότερο από 200 μm, καθώς και παράγοντα διόγκωσης, -κοκκώδη στοιχεία που έχουν μέγεθος μεγαλύτερο από 500 μm, -παράγοντα μείωσης συρρίκνωσης, -υπερρευστοποιητή, καθώς και -νερό, όπου η αναλογία νερού προς υδραυλικό συνδετικό υλικό είναι από 0,1 έως 0,4 κατά μάζα, ο παράγοντας μείωσης της συρρίκνωσης είναι παρών στο 0,1 έως 1,0% κατά βάρος του συνδετικού υλικού και τα σωματιδιακά υλικά είναι παρόντα σε συγκέντρωση από 10 έως 50% στο συνολικό βάρος του συνδετικού υλικού.

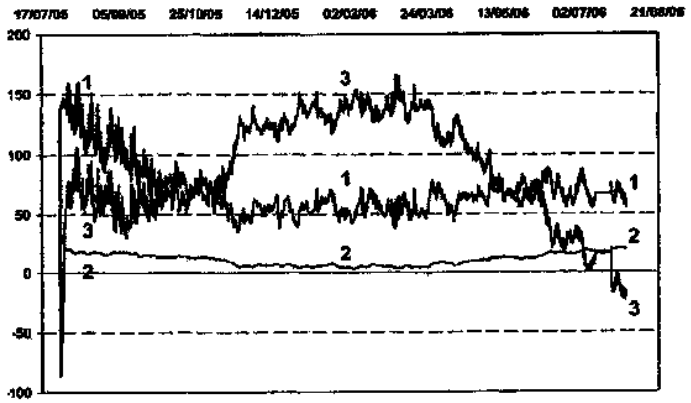

ΑΡΙΘΜΟΣ ΕΥΡ. Δ.Ε. ***(11):3082337***
ΑΡΙΘ. ΕΛΛ. ΚΑΤΑΘΕΣΗΣ *(21):*20130402615
ΗΜΕΡ. ΕΛΛ. ΚΑΤΑΘΕΣΗΣ *(22):*09/12/2013
ΑΡΙΘ./ΗΜΕΡ. ΔΗΜΟΣΙΕΥΣΗΣ
*ΕΥΡΩΠΑΪΚΟΥ ΔΙΠΛΩΜΑΤΟΣ(87):*2239273 - 09/10/2013
ΑΡΙΘ./ΗΜΕΡ. ΔΗΜΟΣΙΕΥΣΗΣ
ΕΥΡΩΠΑΪΚΗΣ ΑΙΤΗΣΗΣ *(86):*10006326.2--13/11/2004
ΔΙΚΑΙΟΥΧΟΣ *(73):*1)Hanmi Science Co., Ltd.
550 Dongtangiheung-ro Dongtan-myeon
Hwaseong-si, Gyeonggi-do 445-813,
ΔΗΜΟΚΡΑΤΙΑ ΤΗΣ ΚΟΡΕΑΣ (ΝΟΤΙΑ ΚΟΡΕΑ)
ΣΥΜΒ. ΠΡΟΤΕΡΑΙΟΤΗΤΕΣ *(30):*20030080299-13/11/2003-KR
ΕΦΕΥΡΕΤΗΣ *(72):*1)Kim, Young Min
2)Song, Dae Hae
3)Jung, Sung Youb
4)Kim, Chang Hwan
5)Choi, In Young
6)Kwon, Se Chang
7)Lee, Gwan Sun
ΕΙΔΙΚΟΣ ΠΛΗΡΕΞΟΥΣΙΟΣ *(74):*ΠΑΠΑΚΩΝΣΤΑΝΤΙΝΟΥ ΕΛΕΝΗ
Κουμπάρη 2, 10674 ΑΘΗΝΑ
ΑΝΤΙΚΛΗΤΟΣ *(74):*ΠΑΠΑΚΩΝΣΤΑΝΤΙΝΟΥ ΕΛΕΝΗ
Κουμπάρη 2,10674 ΑΘΗΝΑ
ΤΙΤΛΟΣ ΕΦΕΥΡΕΣΗΣ ***(54):ΦΑΡΜΑΚΕΥΤΙΚΗ ΣΥΝΘΕΣΗ ΠΕΡΙΛΑΜΒΑΝΟΥΣΑ ΑΝΟΣΟΣΦΑΙΡΙΝΗΣ Fc ΩΣ ΦΟΡΕΑ***

ΠΕΡΙΛΗΨΗ(57)

Αποκαλύπτεται μια νέα χρήση ενός Fc θραύσματος ανοσοσφαιρίνης και ειδικότερα, μιας φαρμακευτικής σύνθεσης που περιλαμβάνει Fc θραύσμα ανοσοσφαιρίνης ως φορέα. Η φαρμακευτική σύνθεση η οποία περιλαμβάνει Fc θραύσμα ανοσοσφαιρίνης ως φορέα, επεκτείνειαξιοσημείωτα την ημίσεια-ζωή ενός φαρμάκου στον ορό, διατηρώντας παράλληλα την in vivo δραστικότητα του φαρμάκου σε σχετικώς υψηλά επίπεδα. Επίσης, όταν το φάρμακο είναι ένα φάρμακο πολυπεπτίδιο, η φαρμακευτική σύνθεση έχει μικρότερο κίνδυνο διέγερσης ανοσοαποκρίσεων εν συγκρίσει προς μία πρωτεΐνη σύντηξης του Fc θραύσματος ανοσοσφαιρίνης και μιας πρωτεΐνης στόχου και έτσι είναι χρήσιμο για ανάπτυξη φαρμακοτεχνικών μορφών μακράς δράσεως διαφόρων φαρμάκων πολυπεπτιδίων.

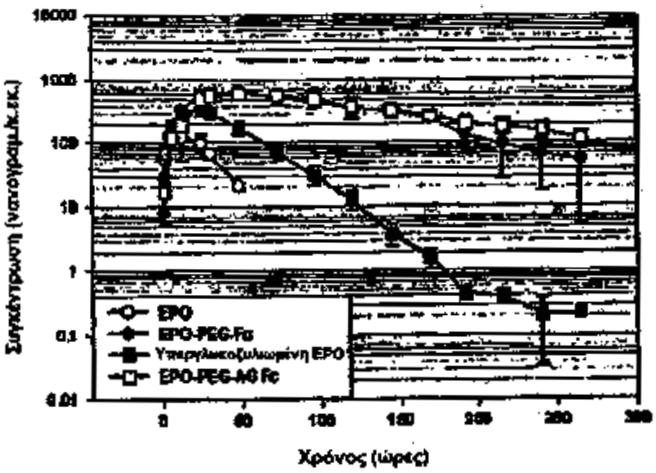

ΑΡΙΘΜΟΣ ΕΥΡ. Δ.Ε. ***(11):3082338***
ΑΡΙΘ. ΕΛΛ. ΚΑΤΑΘΕΣΗΣ *(21):*20130402621
ΗΜΕΡ. ΕΛΛ. ΚΑΤΑΘΕΣΗΣ *(22):*09/12/2013
ΑΡΙΘ./ΗΜΕΡ. ΔΗΜΟΣΙΕΥΣΗΣ
*ΕΥΡΩΠΑΪΚΟΥ ΔΙΠΛΩΜΑΤΟΣ(87):*2460549 - 30/10/2013
ΑΡΙΘ./ΗΜΕΡ. ΔΗΜΟΣΙΕΥΣΗΣ
ΕΥΡΩΠΑΪΚΗΣ ΑΙΤΗΣΗΣ *(86):*12157660.7--03/04/2006
ΔΙΚΑΙΟΥΧΟΣ *(73):*1)Cilag GmbH International
Landis + Gyr-Strasse 1, 6300 Zug, ΕΛΒΕΤΙΑ
ΣΥΜΒ. ΠΡΟΤΕΡΑΙΟΤΗΤΕΣ *(30):*0507001-06/04/2005-GB
ΕΦΕΥΡΕΤΗΣ *(72):*1)Jennings, Douglas Ivan
ΕΙΔΙΚΟΣ ΠΛΗΡΕΞΟΥΣΙΟΣ *(74):*ΠΑΠΑΚΩΝΣΤΑΝΤΙΝΟΥ ΕΛΕΝΗ
Κουμπάρη 2, 10674 ΑΘΗΝΑ
ΑΝΤΙΚΛΗΤΟΣ *(74):*ΠΑΠΑΚΩΝΣΤΑΝΤΙΝΟΥ ΕΛΕΝΗ
Κουμπάρη 2,10674 ΑΘΗΝΑ
ΤΙΤΛΟΣ ΕΦΕΥΡΕΣΗΣ ***(54):ΣΥΣΚΕΥΗ ΕΓΧΥΣΗΣ***

ΠΕΡΙΛΗΨΗ(57)

Μια συσκευή έγχυσης (110) αποτελείται από ένα περίβλημα (112) έχον μιαν σύριγγα (114) με ένα ακροφύσιο εκκροής (118). Η σύριγγα είναι κινητή μεταξύ μιας συνεπτυγμένης θέσης στην οποία το ακροφύσιο εκκροής περιέχεται εντός του περιβλήματος και μιας εκτεταμένης θέσης στην οποία το ακροφύσιο εκκροής εκτείνεται από το περίβλημα. Υπάρχει ένα καπάκι σύριγγας (180) για να εγκλείει το ακροφύσιο εκκροής. Το καπάκι της σύριγγας είναι αφαιρέσιμο από την σύριγγα περιστρέφοντας σε σχέση προς την σύριγγα. Ένας φορέας σύριγγας (150) στο περίβλημα είναι προσαρμοσμένος να παρεμποδίζει την περιστροφή της σύριγγας σε σχέση προς το περίβλημα καθώς το καπάκι αφαιρείται.

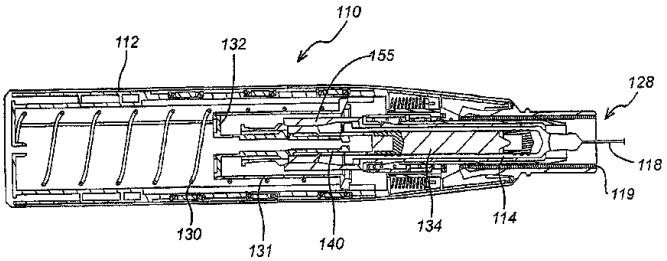

ΑΡΙΘΜΟΣ ΕΥΡ. Δ.Ε. ***(11):*****3082339**
ΑΡΙΘ. ΕΛΛ. ΚΑΤΑΘΕΣΗΣ *(21):*20130402614
ΗΜΕΡ. ΕΛΛ. ΚΑΤΑΘΕΣΗΣ *(22):*09/12/2013
ΑΡΙΘ./ΗΜΕΡ. ΔΗΜΟΣΙΕΥΣΗΣ
*ΕΥΡΩΠΑΪΚΟΥ ΔΙΠΛΩΜΑΤΟΣ(87):*1583904 - 02/10/2013
ΑΡΙΘ./ΗΜΕΡ. ΔΗΜΟΣΙΕΥΣΗΣ
ΕΥΡΩΠΑΪΚΗΣ ΑΙΤΗΣΗΣ *(86):*03814464.8--19/12/2003
ΔΙΚΑΙΟΥΧΟΣ *(73):*1)Wobben Properties GmbH
Dreekamp 5, 26605 Aurich, ΓΕΡΜΑΝΙΑ
ΣΥΜΒ. ΠΡΟΤΕΡΑΙΟΤΗΤΕΣ *(30):*10300284-02/01/2003-DE
10303824-31/01/2003-DE
ΕΦΕΥΡΕΤΗΣ *(72):*1)Wobben Aloys
ΕΙΔΙΚΟΣ ΠΛΗΡΕΞΟΥΣΙΟΣ *(74):*ΠΑΠΑΚΩΝΣΤΑΝΤΙΝΟΥ ΕΛΕΝΗ
Κουμπάρη 2, 10674 ΑΘΗΝΑ
ΑΝΤΙΚΛΗΤΟΣ *(74):*ΠΑΠΑΚΩΝΣΤΑΝΤΙΝΟΥ ΕΛΕΝΗ
Κουμπάρη 2,10674 ΑΘΗΝΑ
ΤΙΤΛΟΣ ΕΦΕΥΡΕΣΗΣ ***(54):*****ΠΤΕΡΥΓΙΟ ΣΤΡΟΦΕΙΟΥ ΑΝΕΜΟΓΕΝΗΤΡΙΑΣ ΜΕ ΜΕΙΩΜΕΝΗ ΕΚΠΟΜΠΗ ΘΟΡΥΒΟΥ**

ΠΕΡΙΛΗΨΗ(57)

Η παρούσα εφεύρεση αναφέρεται σε ένα πτερύγιο στροφείου για μία εγκατάσταση αιολικής ενέργειας, με ένα αεροδυναμικό προφίλ, το οποίο παρουσιάζει μία ακμή προσβολής πτερυγίου στροφείου και μία ακμή διαφυγής πτερυγίου στροφείου. Η εφεύρεση αναφέρεται, επίσης, σε ένα ακροπτερύγιο στροφείου για ένα πτερύγιο στροφείου με ένα αεροδυναμικό προφίλ, το οποίο παρουσιάζει μία πλευρά πίεσης και μία πλευρά αναρρόφησης, όπου το ακροπτερύγιο του στροφείου είναι καμπυλωμένο ή γωνιώδες στην ακραία περιοχή του κατά την κατεύθυνση της πλευράς πίεσης του πτερυγίου του στροφείου. Προκειμένου να μειωθούν περαιτέρω οι εκπομπές θορύβου των εγκαταστάσεων αιολικής ενέργειας, το πτερύγιο του στροφείου είναι καμπυλωμένο ή γωνιώδες στην ακραία περιοχή του κατά την κατεύθυνση της ακμής διαφυγής του πτερυγίου του στροφείου στο επίπεδο του πτερυγίου του στροφείου. Εν προκειμένω, η εφεύρεση βασίζεται στη διαπίστωση, ότι στην περίπτωση ενός μη λεπτυνόμενου στο άκρο πτερυγίου στροφείου, η ενεργός επιφάνεια του πτερυγίου του στροφείου διατηρείται αμείωτη ακριβώς στην εξωτερική περιοχή, στην οποία η επίδραση είναι η μεγαλύτερη. Μέσω της καμπύλωσης ή της γωνίωσης της ακραίας περιοχής του πτερυγίου του στροφείου, ωστόσο, η ακμή διαφυγής μετατοπίζεται προς τα πίσω στην ακραία περιοχή του πτερυγίου του στροφείου, έτσι ώστε η ροή στην ακμή διαφυγής του πτερυγίου του στροφείου να απελευθερώνεται με μία χρονική καθυστέρηση στην εξωτερική περιοχή. Εναλλακτικά για να επιτευχθεί το αντικείμενο της εφεύρεσης ένα πτερύγιο στροφείου μπορεί να αναπτύσσεται περαιτέρω κατά τέτοιο τρόπο, ώστε η "εξωτερική περιοχή" να στενεύει. Αυτή η διαμόρφωση του ακροπτερυγίου του στροφείου βασίζεται στη διαπίστωση ότι μέσω του μειούμενου βάθους του πτερυγίου επιτυγχάνεται μία μειωμένη ροή γύρω από το ακροπτερύγιο του στροφείου, επειδή η ενέργειά του έχει προηγουμένως κατανεμηθεί στις δίνες των ακμών διαφυγής, όμως ταυτόχρονα μειώνεται η ενεργός περιοχή του πτερυγίου του στροφείου. Μέσω της γωνίωσης του ακροπτερυγίου του στροφείου το ενεργό βάθος του πτερυγίου του στροφείου παραμένει στο βέλτιστο μέχρι το γωνιώδες ακροπτερύγιο του στροφείου.

ΑΡΙΘΜΟΣ ΕΥΡ. Δ.Ε. ***(11):*****3082340**
ΑΡΙΘ. ΕΛΛ. ΚΑΤΑΘΕΣΗΣ *(21):*20130402605
ΗΜΕΡ. ΕΛΛ. ΚΑΤΑΘΕΣΗΣ *(22):*09/12/2013
ΑΡΙΘ./ΗΜΕΡ. ΔΗΜΟΣΙΕΥΣΗΣ
*ΕΥΡΩΠΑΪΚΟΥ ΔΙΠΛΩΜΑΤΟΣ(87):*2514750 - 20/11/2013
ΑΡΙΘ./ΗΜΕΡ. ΔΗΜΟΣΙΕΥΣΗΣ
ΕΥΡΩΠΑΪΚΗΣ ΑΙΤΗΣΗΣ *(86):*12176861.8--18/06/2008
ΔΙΚΑΙΟΥΧΟΣ *(73):*1)Sunshine Lake Pharma Co., Ltd
Northern Industrial Area Songshan Lake
Dongguan, Guangdong 523000, ΚΙΝΑ
ΣΥΜΒ. ΠΡΟΤΕΡΑΙΟΤΗΤΕΣ *(30):*200710119019-18/06/2007-CN
ΕΦΕΥΡΕΤΗΣ *(72):*1)Goldmann, Siegfried
2)Li, Jing
3)Liu, Yisong
ΕΙΔΙΚΟΣ ΠΛΗΡΕΞΟΥΣΙΟΣ *(74):*ΠΑΠΑΚΩΝΣΤΑΝΤΙΝΟΥ ΕΛΕΝΗ
Κουμπάρη 2, 10674 ΑΘΗΝΑ
ΑΝΤΙΚΛΗΤΟΣ *(74):*ΠΑΠΑΚΩΝΣΤΑΝΤΙΝΟΥ ΕΛΕΝΗ
Κουμπάρη 2,10674 ΑΘΗΝΑ
ΤΙΤΛΟΣ ΕΦΕΥΡΕΣΗΣ ***(54):*****ΒΡΩΜΟ-ΦΑΙΝΥΛ ΥΠΟΚΑΤΕΣΤΗΜΕΝΕΣ ΘΕΙΑΖΟΛΥΛ ΔΙΥΔΡΟΠΥΡΙΜΙΔΙΝΕΣ**

ΠΕΡΙΛΗΨΗ(57)

Η εφεύρεση αυτή σχετίζεται με μια βρωμο-φαινυλο θειαζολυλο διυδροπυριμιδίνη, τη μέθοδο παρασκευής της και χρήση ως ένα φάρμακο για αντιμετώπιση και πρόληψη μολύνσεων ηπατίτιδας Β. Η εφεύρεση επίσης σχετίζεται με μια σύνθεση η οποία περιλαμβάνει την διυδροπυριμιδίνη, έναν ή περισσότερους αντιικούς παράγοντες και, κατ' επιλογή, έναν ανοσορυθμιστή για αντιμετώπιση και πρόληψη HBV μολύνσεων.

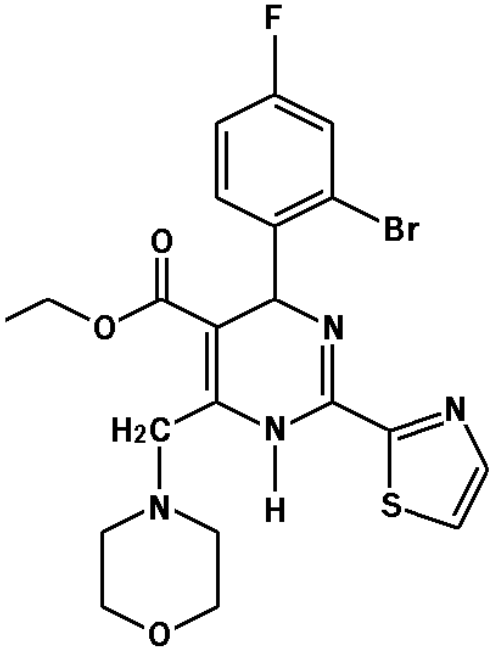

ΑΡΙΘΜΟΣ ΕΥΡ. Δ.Ε. ***(11):*****3082341**
ΑΡΙΘ. ΕΛΛ. ΚΑΤΑΘΕΣΗΣ *(21):*20130402626
ΗΜΕΡ. ΕΛΛ. ΚΑΤΑΘΕΣΗΣ *(22):*10/12/2013
ΑΡΙΘ./ΗΜΕΡ. ΔΗΜΟΣΙΕΥΣΗΣ
*ΕΥΡΩΠΑΪΚΟΥ ΔΙΠΛΩΜΑΤΟΣ(87):*1364691 - 11/09/2013
ΑΡΙΘ./ΗΜΕΡ. ΔΗΜΟΣΙΕΥΣΗΣ
ΕΥΡΩΠΑΪΚΗΣ ΑΙΤΗΣΗΣ *(86):*02076962.6--21/05/2002
ΔΙΚΑΙΟΥΧΟΣ *(73):*1)Ronald Bussink Amusement Design GmbH
Konigsallee 88, 40212 Dusseldorf,
ΓΕΡΜΑΝΙΑ
ΣΥΜΒ. ΠΡΟΤΕΡΑΙΟΤΗΤΕΣ *(30):*
ΕΦΕΥΡΕΤΗΣ *(72):*1)Bussink, Ronald Alexander
ΕΙΔΙΚΟΣ ΠΛΗΡΕΞΟΥΣΙΟΣ *(74):*ΠΑΠΑΝΙΚΟΛΑΟΥ ΜΑΡΙΑ
Πόντου 30, 15121 ΠΕΥΚΗ (ΑΤΤΙΚΗΣ)
ΑΝΤΙΚΛΗΤΟΣ *(74):*ΜΑΛΑΜΗ ΑΛΚΗΣΤΙΣ-ΕΙΡΗΝΗ
Σκουφά 52,10672 ΑΘΗΝΑ
ΤΙΤΛΟΣ ΕΦΕΥΡΕΣΗΣ ***(54):*****ΔΙΑΤΑΞΗ ΑΝΑΨΥΧΗΣ ΚΑΙ ΜΕΘΟΔΟΣ ΓΙΑ ΤΗΝ ΧΡΗΣΗ ΔΙΑΤΑΞΗΣ ΑΝΑΨΥΧΗΣ**

ΠΕΡΙΛΗΨΗ(57)
Η παρούσα εφεύρεση σχετίζεται με διάταξη αναψυχής (1) και μέθοδο για τη χρήση διάταξης αναψυχής. Η διάταξη αναψυχής περιλαμβάνει τροχιά (2) η οποία μπορεί να στρέφεται γύρω από άξονα ταλάντευσης (3), με τον άξονα να είναι εγκάρσιος στην τροχιά (2), και πλαίσιο κουζινέτου (5), που φέρει, σε απόσταση από το έδαφος, την τροχιά (2) όπου φορέας επιβατών (4) τοποθετείται στην εν λόγω τροχιά (2) και όπου ο φορέας επιβατών (4) μπορεί να μετακινείται κατά μήκος της εν λόγω τροχιάς (2). Κατά προτίμηση η τροχιά μπορεί να περιστρέφεται γύρω από ουσιαστικά κατακόρυφο άξονα περιστροφής 9. Αντικείμενο της παρούσας εφεύρεσης είναι η παροχή διάταξης αναψυχής που επιτυγχάνει εντυπωσιακές κινήσεις για τους επιβάτες.

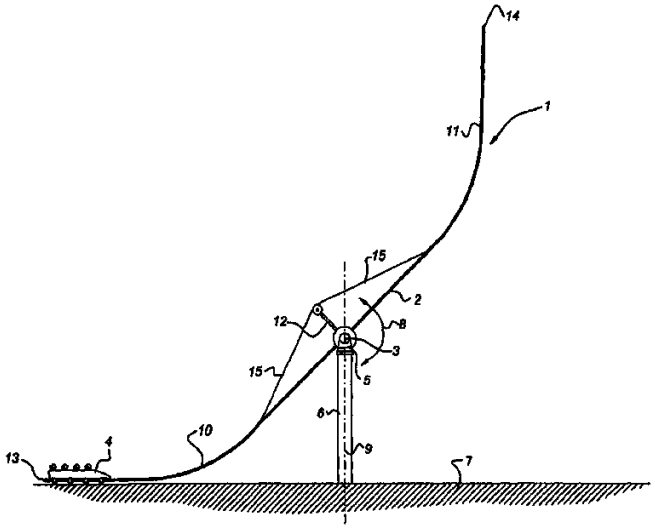

ΑΡΙΘΜΟΣ ΕΥΡ. Δ.Ε. ***(11):*****3082342**
ΑΡΙΘ. ΕΛΛ. ΚΑΤΑΘΕΣΗΣ *(21):*20130402631
ΗΜΕΡ. ΕΛΛ. ΚΑΤΑΘΕΣΗΣ *(22):*10/12/2013
ΑΡΙΘ./ΗΜΕΡ. ΔΗΜΟΣΙΕΥΣΗΣ
*ΕΥΡΩΠΑΪΚΟΥ ΔΙΠΛΩΜΑΤΟΣ(87):*2042168 - 23/10/2013
ΑΡΙΘ./ΗΜΕΡ. ΔΗΜΟΣΙΕΥΣΗΣ
ΕΥΡΩΠΑΪΚΗΣ ΑΙΤΗΣΗΣ *(86):*08170993.3--11/09/2002
ΔΙΚΑΙΟΥΧΟΣ *(73):*1)Glaxo Group Limited
980 Great West Road, Brentford, Middlesex
TW8 9GS, ΜΕΓΑΛΗ ΒΡΕΤΑΝΙΑ
ΣΥΜΒ. ΠΡΟΤΕΡΑΙΟΤΗΤΕΣ *(30):*0122201-14/09/2001-GB
0126997-09/11/2001-GB
ΕΦΕΥΡΕΤΗΣ *(72):*1)Box, Philip Charles
2)Coe, Diane Mary
3)Looker, Brian Edgar
4)Procopiou, Panayiotis Alexandrou
5)Mann, Inderjit Singh
ΕΙΔΙΚΟΣ ΠΛΗΡΕΞΟΥΣΙΟΣ *(74):*ΤΣΙΜΙΚΑΛΗΣ "ΤΣΙΜΙΚΑΛΗΣ ΚΑΛΟΝΑΡΟΥ ΔΙΚΗΓΟΡΙΚΗ ΕΤΑΙΡΕΙΑ"
ΣΤΕΦΑΝΟΣ
Ν. Βάμβα 1,, 106 74 ΑΘΗΝΑ
ΑΝΤΙΚΛΗΤΟΣ *(74):*ΤΣΙΜΙΚΑΛΗΣ "ΤΣΙΜΙΚΑΛΗΣ ΚΑΛΟΝΑΡΟΥ ΔΙΚΗΓΟΡΙΚΗ ΕΤΑΙΡΕΙΑ"
ΣΤΕΦΑΝΟΣ
Ν. Βάμβα 1,,106 74 ΑΘΗΝΑ
ΤΙΤΛΟΣ ΕΦΕΥΡΕΣΗΣ ***(54):*****ΦΑΡΜΑΚΟΤΕΧΝΙΚΗ ΜΟΡΦΗ ΕΙΣΠΝΟΗΣ ΠΕΡΙΛΑΜΒΑΝΟΥΣΑ ΠΑΡΑΓΩΓΑ ΦΑΙΝΑΙΘΑΝΟΛΑΜΙΝΗΣ ΓΙΑ ΘΕΡΑΠΕΙΑ ΑΣΘΕΝΕΙΩΝ ΤΟΥ ΑΝΑΠΝΕΥΣΤΙΚΟΥ**

ΠΕΡΙΛΗΨΗ(57)
Η παρούσα εφεύρεση αφορά σε νέες ενώσεις του τύπου (I), μία μέθοδο για τη βιομηχανική παραγωγή τους, φαρμακευτικές συνθέσεις που περιέχουν αυτές και χρήση τους στη θεραπεία, πιο συγκεκριμένα χρήση τους, στη προφύλαξη ή/και θεραπεία ασθενειών του αναπνευστικού.

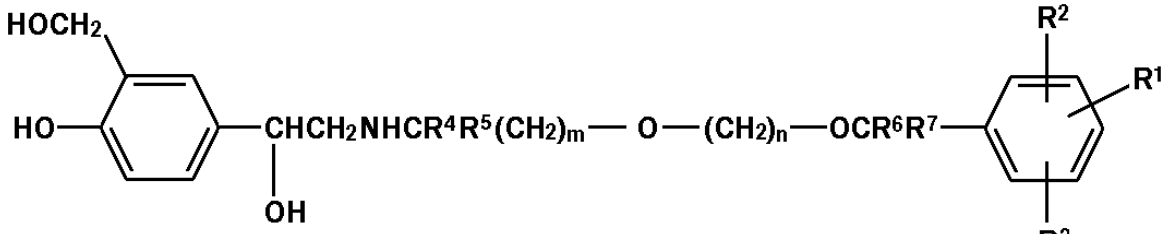

(I)

ΑΡΙΘΜΟΣ ΕΥΡ. Δ.Ε. ***(11):3082343***
ΑΡΙΘ. ΕΛΛ. ΚΑΤΑΘΕΣΗΣ *(21):*20130402604
ΗΜΕΡ. ΕΛΛ. ΚΑΤΑΘΕΣΗΣ *(22):*09/12/2013
ΑΡΙΘ./ΗΜΕΡ. ΔΗΜΟΣΙΕΥΣΗΣ
*ΕΥΡΩΠΑΪΚΟΥ ΔΙΠΛΩΜΑΤΟΣ(87):*2436453 - 02/10/2013
ΑΡΙΘ./ΗΜΕΡ. ΔΗΜΟΣΙΕΥΣΗΣ
ΕΥΡΩΠΑΪΚΗΣ ΑΙΤΗΣΗΣ *(86):*11009899.3--14/08/2006
ΔΙΚΑΙΟΥΧΟΣ *(73):*1)BOEHRINGER INGELHEIM INTERNATIONAL GMBH
Binger Str. 173, 55216 Ingelheim, ΓΕΡΜΑΝΙΑ
ΣΥΜΒ. ΠΡΟΤΕΡΑΙΟΤΗΤΕΣ *(30):*102005039921-24/08/2005-DE
ΕΦΕΥΡΕΤΗΣ *(72):*1)Thoemmes, Ralf
2)Westmeier, Birgit
3)Metzger, Burkhard P.
4)Geser, Johannes
ΕΙΔΙΚΟΣ ΠΛΗΡΕΞΟΥΣΙΟΣ *(74):*ΠΑΠΑΚΩΝΣΤΑΝΤΙΝΟΥ ΕΛΕΝΗ
Κουμπάρη 2, 10674 ΑΘΗΝΑ
ΑΝΤΙΚΛΗΤΟΣ *(74):*ΠΑΠΑΚΩΝΣΤΑΝΤΙΝΟΥ ΕΛΕΝΗ
Κουμπάρη 2,10674 ΑΘΗΝΑ
ΤΙΤΛΟΣ ΕΦΕΥΡΕΣΗΣ ***(54):ΨΕΚΑΣΤΗΡΑΣ ΠΟΥ ΠΕΡΙΛΑΜΒΑΝΕΙ ΕΝΑ ΜΕΤΡΗΤΗ ΚΑΙ ΕΝΑ ΜΑΝΔΑΛΟ ΤΕΛΟΥΣ ΛΕΙΤΟΥΡΓΙΑΣ***

ΠΕΡΙΛΗΨΗ(57)
Προτείνεται ένας ψεκαστήρας για ένα ρευστό, ιδιαίτερα για ιατρική θεραπεία με αερόλυμα. Προκειμένου να επιτραπεί η απλουστευμένη λειτουργία και η βελτιωμένη ασφάλεια χρήσεως, ο ψεκαστήρας έχει μία διάταξη μετρήσεως για να μετρά τις ενεργοποιήσεις του ψεκαστήρα και τον αριθμό περιεκτών που έχουν εισαχθεί, όπου ο ψεκαστήρας μανδαλώνεται έναντι αφαιρέσεως του τρέχοντος περιέκτη και εισαγωγής ενός νέου περιέκτη, εάν επιτευχθεί ή ξεπερασθεί ένας ορισμένος αριθμός εισαχθέντων περιεκτών.

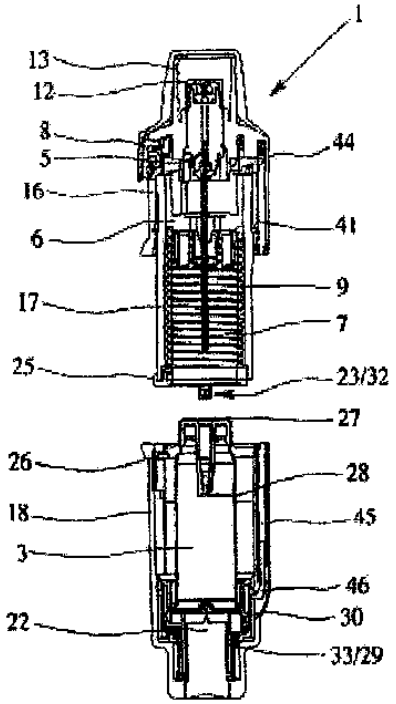

ΑΡΙΘΜΟΣ ΕΥΡ. Δ.Ε. ***(11):3082344***
ΑΡΙΘ. ΕΛΛ. ΚΑΤΑΘΕΣΗΣ *(21):*20130402603
ΗΜΕΡ. ΕΛΛ. ΚΑΤΑΘΕΣΗΣ *(22):*09/12/2013
ΑΡΙΘ./ΗΜΕΡ. ΔΗΜΟΣΙΕΥΣΗΣ
*ΕΥΡΩΠΑΪΚΟΥ ΔΙΠΛΩΜΑΤΟΣ(87):*2509258 - 18/09/2013
ΑΡΙΘ./ΗΜΕΡ. ΔΗΜΟΣΙΕΥΣΗΣ
ΕΥΡΩΠΑΪΚΗΣ ΑΙΤΗΣΗΣ *(86):*12174765.3--02/03/2007
ΔΙΚΑΙΟΥΧΟΣ *(73):*1)Qualcomm Incorporated
5775 Morehouse Drive, San Diego, CA 92121-1714, ΗΝΩΜΕΝΕΣ ΠΟΛΙΤΕΙΕΣ ΤΗΣ ΑΜΕΡΙΚΗΣ
ΣΥΜΒ. ΠΡΟΤΕΡΑΙΟΤΗΤΕΣ *(30):*779235 P-03/03/2006-US
779824 P-07/03/2006-US
ΕΦΕΥΡΕΤΗΣ *(72):*1)Meylan, Arnaud
2)Deshpande, Manoj M
3)Nanda, Sanjiv
ΕΙΔΙΚΟΣ ΠΛΗΡΕΞΟΥΣΙΟΣ *(74):*ΠΑΠΑΚΩΝΣΤΑΝΤΙΝΟΥ ΕΛΕΝΗ
Κουμπάρη 2, 10674 ΑΘΗΝΑ
ΑΝΤΙΚΛΗΤΟΣ *(74):*ΠΑΠΑΚΩΝΣΤΑΝΤΙΝΟΥ ΕΛΕΝΗ
Κουμπάρη 2,10674 ΑΘΗΝΑ
ΤΙΤΛΟΣ ΕΦΕΥΡΕΣΗΣ ***(54):ΒΕΛΤΙΩΣΕΙΣ ΧΡΟΝΟΥ ΑΝΑΜΟΝΗΣ ΓΙΑ ΣΤΑΘΜΟΥΣ ΣΕ ΕΝΑ ΑΣΥΡΜΑΤΟ ΔΙΚΤΥΟ***

ΠΕΡΙΛΗΨΗ(57)
Περιγράφονται τεχνικές και συσκευή που περιλαμβάνουν λήψη, σε ένα σταθμό, ενός αργού μηνύματος ένδειξης κίνησης παράδοσης, DTIM, που αποστέλλεται με έναν αργότερο ρυθμό από ένα κανονικό DTIM, με το κανονικό DTIM να υποδεικνύει κίνηση πρώτης ευρυεκπομπής και πολυεκπομπής και το αργό DTIM να υποδεικνύει κίνηση δεύτερης ευρυεκπομπής και πολυεκπομπής και λήψη της κίνησης δεύτερης ευρυεκπομπής και πολυεκπομπής όπως υποδεικνύεται από το αργό DTIM.

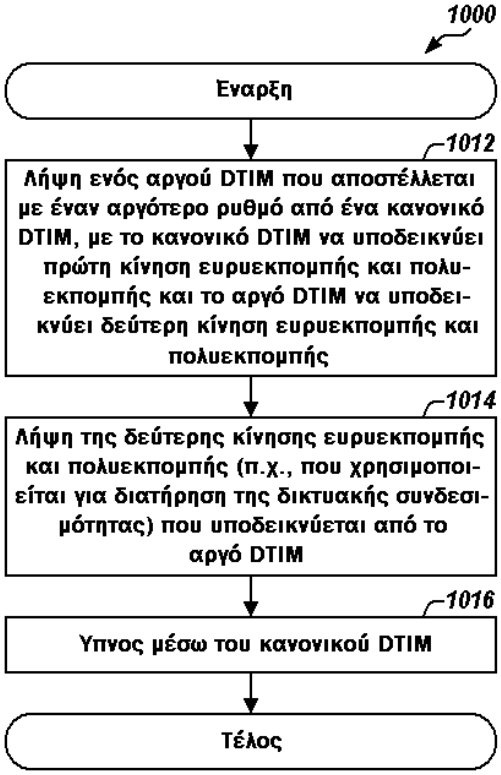

ΑΡΙΘΜΟΣ ΕΥΡ. Δ.Ε. ***(11):*****3082345**
ΑΡΙΘ. ΕΛΛ. ΚΑΤΑΘΕΣΗΣ *(21):*20130402611
ΗΜΕΡ. ΕΛΛ. ΚΑΤΑΘΕΣΗΣ *(22):*09/12/2013
ΑΡΙΘ./ΗΜΕΡ. ΔΗΜΟΣΙΕΥΣΗΣ
*ΕΥΡΩΠΑΪΚΟΥ ΔΙΠΛΩΜΑΤΟΣ(87):*1835923 - 09/10/2013
ΑΡΙΘ./ΗΜΕΡ. ΔΗΜΟΣΙΕΥΣΗΣ
ΕΥΡΩΠΑΪΚΗΣ ΑΙΤΗΣΗΣ *(86):*05855034.4--20/12/2005
ΔΙΚΑΙΟΥΧΟΣ *(73):*1)GENZYME CORPORATION
500 Kendall Street, Cambridge, MA 02142,
ΗΝΩΜΕΝΕΣ ΠΟΛΙΤΕΙΕΣ ΤΗΣ ΑΜΕΡΙΚΗΣ
ΣΥΜΒ. ΠΡΟΤΕΡΑΙΟΤΗΤΕΣ *(30):*640749 P-30/12/2004-US
ΕΦΕΥΡΕΤΗΣ *(72):*1)BAILLEUL, Francois
ΕΙΔΙΚΟΣ ΠΛΗΡΕΞΟΥΣΙΟΣ *(74):*ΠΑΠΑΚΩΝΣΤΑΝΤΙΝΟΥ ΕΛΕΝΗ
Κουμπάρη 2, 10674 ΑΘΗΝΑ
ΑΝΤΙΚΛΗΤΟΣ *(74):*ΠΑΠΑΚΩΝΣΤΑΝΤΙΝΟΥ ΕΛΕΝΗ
Κουμπάρη 2,10674 ΑΘΗΝΑ
ΤΙΤΛΟΣ ΕΦΕΥΡΕΣΗΣ ***(54):*****ΘΕΡΑΠΕΥΤΙΚΕΣ ΑΓΩΓΕΣ ΓΙΑ ΕΝΔΟ-ΑΡΘΡΙΚΗ ΙΞΩΔΟΣΥΜΠΛΗΡΩΣΗ**

ΠΕΡΙΛΗΨΗ(57)

Η εφεύρεση παρέχει μεθόδους ιξωδοσυμπλήρωσης για θεραπεία οστεοαρθρίτιδας και βλάβης συνδέσμου με βασιζόμενα σε HA ιξωδοσυμπληρώματα, ιδιαιτέρως ιξωδοσυμπληρώματα με ενδο-αρθρική ημίσεια-ζωή παραμονής βραχύτερη από 3 εβδομάδες. Ιξωδοσυμπληρώματα γιαχρήση στις μεθόδους της εφεύρεσης μπορεί περαιτέρω να χαρακτηρίζονται από το ότι περιέχουν λιγότερο από 20 χλστγρ./κ.εκ. HA, τουλάχιστον 5% (β/β) τοοποίο είναι σε μορφή γέλης, όπως, π.χ., hylan B. Σε μια επεξηγηματική πραγματοποίηση, hylan G-F 20 (Synvisc) χορηγείται σε μια απλή ενδοαρθρική ένεση 6 2 κ.εκ στο γόνατο.

ΑΡΙΘΜΟΣ ΕΥΡ. Δ.Ε. ***(11):*****3082346**
ΑΡΙΘ. ΕΛΛ. ΚΑΤΑΘΕΣΗΣ *(21):*20130402610
ΗΜΕΡ. ΕΛΛ. ΚΑΤΑΘΕΣΗΣ *(22):*09/12/2013
ΑΡΙΘ./ΗΜΕΡ. ΔΗΜΟΣΙΕΥΣΗΣ
*ΕΥΡΩΠΑΪΚΟΥ ΔΙΠΛΩΜΑΤΟΣ(87):*2545274 - 02/10/2013
ΑΡΙΘ./ΗΜΕΡ. ΔΗΜΟΣΙΕΥΣΗΣ
ΕΥΡΩΠΑΪΚΗΣ ΑΙΤΗΣΗΣ *(86):*11707847.7--09/03/2011
ΔΙΚΑΙΟΥΧΟΣ *(73):*1)Wobben Properties GmbH
Dreekamp 5, 26605 Aurich, ΓΕΡΜΑΝΙΑ
ΣΥΜΒ. ΠΡΟΤΕΡΑΙΟΤΗΤΕΣ *(30):*102010002720-10/03/2010-DE
ΕΦΕΥΡΕΤΗΣ *(72):*1)JAQUEMOTTE, Klaus-Peter
ΕΙΔΙΚΟΣ ΠΛΗΡΕΞΟΥΣΙΟΣ *(74):*ΠΑΠΑΚΩΝΣΤΑΝΤΙΝΟΥ ΕΛΕΝΗ
Κουμπάρη 2, 10674 ΑΘΗΝΑ
ΑΝΤΙΚΛΗΤΟΣ *(74):*ΠΑΠΑΚΩΝΣΤΑΝΤΙΝΟΥ ΕΛΕΝΗ
Κουμπάρη 2,10674 ΑΘΗΝΑ
ΤΙΤΛΟΣ ΕΦΕΥΡΕΣΗΣ ***(54):*****ΠΤΕΡΥΓΙΟ ΣΤΡΟΦΕΙΟΥ ΕΓΚΑΤΑΣΤΑΣΗΣ ΑΙΟΛΙΚΗΣ ΕΝΕΡΓΕΙΑΣ**

ΠΕΡΙΛΗΨΗ(57)

Η εφεύρεση αναφέρεται σε ένα πτερύγιο στροφείου μίας εγκατάστασης αιολικής ενέργειας. Το πτερύγιο στροφείου παρουσιάζει μία ρίζα πτερυγίου στροφείου (131), ένα ακροπτερύγιο στροφείου (132), μία ακμή προσβολής πτερυγίου στροφείου (133) και μία ακμή διαφυγής πτερυγίου στροφείου (134). Το πτερύγιο στροφείου παρουσιάζει περαιτέρω μία πλευρά πίεσης (136) και μία πλευρά αναρρόφησης (135) καθώς και τουλάχιστον ένα σύνδεσμο (200) τουλάχιστον εν μέρει μεταξύ της πλευράς αναρρόφησης και της πλευράς πίεσης (135, 136). Το πτερύγιο στροφείου παρουσιάζει μία διαμήκη κατεύθυνση μεταξύ της ρίζας του πτερυγίου στροφείου (131) και του ακροπτερυγίου του στροφείου (132). Ο σύνδεσμος (200) είναι διαμορφωμένος κυματοειδώς κατά τη διαμήκη κατεύθυνση του πτερυγίου του στροφείου.

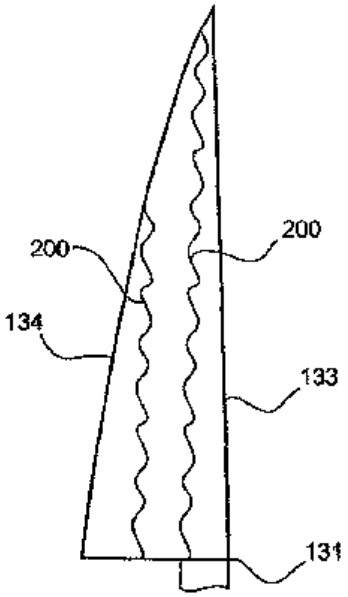

ΑΡΙΘΜΟΣ ΕΥΡ. Δ.Ε. ***(11):3082347***
ΑΡΙΘ. ΕΛΛ. ΚΑΤΑΘΕΣΗΣ *(21):*20130402609
ΗΜΕΡ. ΕΛΛ. ΚΑΤΑΘΕΣΗΣ *(22):*09/12/2013
ΑΡΙΘ./ΗΜΕΡ. ΔΗΜΟΣΙΕΥΣΗΣ
*ΕΥΡΩΠΑΪΚΟΥ ΔΙΠΛΩΜΑΤΟΣ(87):*2111126 - 13/11/2013
ΑΡΙΘ./ΗΜΕΡ. ΔΗΜΟΣΙΕΥΣΗΣ
ΕΥΡΩΠΑΪΚΗΣ ΑΙΤΗΣΗΣ *(86):*08729858.4--14/02/2008
ΔΙΚΑΙΟΥΧΟΣ *(73):*1)Wyeth LLC
Five Giralda Farms, Madison, NJ 07940,
ΗΝΩΜΕΝΕΣ ΠΟΛΙΤΕΙΕΣ ΤΗΣ ΑΜΕΡΙΚΗΣ
ΣΥΜΒ. ΠΡΟΤΕΡΑΙΟΤΗΤΕΣ *(30):*706923-15/02/2007-US
ΕΦΕΥΡΕΤΗΣ *(72):*1)GOLDBERG, Alan, M.
2)DILLS, Steven
3)MARK, William
4)SUTTON, Bruce
5)BYERLEY, Chad
ΕΙΔΙΚΟΣ ΠΛΗΡΕΞΟΥΣΙΟΣ *(74):*ΠΑΠΑΚΩΝΣΤΑΝΤΙΝΟΥ ΕΛΕΝΗ
Κουμπάρη 2, 10674 ΑΘΗΝΑ
ΑΝΤΙΚΛΗΤΟΣ *(74):*ΠΑΠΑΚΩΝΣΤΑΝΤΙΝΟΥ ΕΛΕΝΗ
Κουμπάρη 2,10674 ΑΘΗΝΑ
ΤΙΤΛΟΣ ΕΦΕΥΡΕΣΗΣ ***(54):*****ΒΕΛΤΙΩΜΕΝΗ ΣΤΑΘΕΡΟΤΗΤΑ ΣΕ ΣΥΜΠΛΗΡΩΜΑΤΑ ΒΙΤΑΜΙΝΩΝ ΚΑΙ ΜΕΤΑΛΛΙΚΩΝ ΣΤΟΙΧΕΙΩΝ**

ΠΕΡΙΛΗΨΗ(57)

Η εφεύρεση παρέχει μία σύνθεση διατροφικού συμπληρώματος πολυβιταμινών και μεταλλικών στοιχείων που περιλαμβάνει τουλάχιστον ένα πολυσθενές μέταλλο και τουλάχιστον μία οξειδώσιμη βιταμίνη με ουσιαστικά βελτιωμένη αντοχή σε αντιδράσεις που οδηγούν σεμαύρισμα και/ή κηλίδωση και αντιδράσεις που μπορούν να μειώσουν τη δραστικότητα των οξειδώσιμων βιταμινών. Η σύνθεση είναι μία σύνθεση πολυβιταμινών και μεταλλικών στοιχείων που περιλαμβάνει τουλάχιστον ένα πολυσθενές μέταλλο και τουλάχιστον μία οξειδώσιμη βιταμίνη, όπου η σύνθεση είναι ουσιαστικά απαλλαγμένη από δεσμευμένο νερό που μπορεί να καταστεί διαθέσιμο. Η εφεύρεση περιλαμβάνει επίσης μεθόδους για την παρασκευή μιας τέτοιας σύνθεσης και μεθόδους πρόληψης ή μείωσης της οξείδωσης, βελτίωσης της σταθερότητας των οξειδώσιμων βιταμινών και σταθεροποίησης του χρόνου αποσύνθεσης μίας σύνθεσης διατροφικού συμπληρώματος πολυβιταμινών και μεταλλικών στοιχείων.

ΑΡΙΘΜΟΣ ΕΥΡ. Δ.Ε. ***(11):3082348***
ΑΡΙΘ. ΕΛΛ. ΚΑΤΑΘΕΣΗΣ *(21):*20130402608
ΗΜΕΡ. ΕΛΛ. ΚΑΤΑΘΕΣΗΣ *(22):*09/12/2013
ΑΡΙΘ./ΗΜΕΡ. ΔΗΜΟΣΙΕΥΣΗΣ
*ΕΥΡΩΠΑΪΚΟΥ ΔΙΠΛΩΜΑΤΟΣ(87):*1561472 - 02/10/2013
ΑΡΙΘ./ΗΜΕΡ. ΔΗΜΟΣΙΕΥΣΗΣ
ΕΥΡΩΠΑΪΚΗΣ ΑΙΤΗΣΗΣ *(86):*03751344.7--06/10/2003
ΔΙΚΑΙΟΥΧΟΣ *(73):*1)Takeda Pharmaceutical Company Limited
1-1, Doshomachi 4-chome Chuo-ku Osaka-shi, Osaka 541-0045, ΙΑΠΩΝΙΑ
ΣΥΜΒ. ΠΡΟΤΕΡΑΙΟΤΗΤΕΣ *(30):*2002294045-07/10/2002-JP
ΕΦΕΥΡΕΤΗΣ *(72):*1)KOIKE, Masahiko
2)KOYAMA, Hiroyoshi
3)HAMAGUCHI, Naoru
ΕΙΔΙΚΟΣ ΠΛΗΡΕΞΟΥΣΙΟΣ *(74):*ΠΑΠΑΚΩΝΣΤΑΝΤΙΝΟΥ ΕΛΕΝΗ
Κουμπάρη 2, 10674 ΑΘΗΝΑ
ΑΝΤΙΚΛΗΤΟΣ *(74):*ΠΑΠΑΚΩΝΣΤΑΝΤΙΝΟΥ ΕΛΕΝΗ
Κουμπάρη 2,10674 ΑΘΗΝΑ
ΤΙΤΛΟΣ ΕΦΕΥΡΕΣΗΣ ***(54):*****ΣΤΕΡΕΟ ΠΑΡΑΣΚΕΥΑΣΜΑ**

ΠΕΡΙΛΗΨΗ(57)

Η παρούσα εφεύρεση παρέχει ένα στερεό παρασκεύασμα το οποίο περιέχει έναν ευαισθητοποιητή ινσουλίνης και ένα δραστικό συστατικό (πέραν των ευαισθητοποιητών ινσουλίνης), το οποίο παρασκεύασμα είναι χρήσιμο ως θεραπευτικό φάρμακο για τον διαβήτη και τις ομοειδείς ασθένειες, και το οποίο υπερτερεί όσον αφορά τα χαρακτηριστικά των παρασκευασμάτων, όπως είναι η ομοιομορφία του περιεχομένου και η ιδιότητα διάλυσης του ευαισθητοποιητή ινσουλίνης και του δραστικού συστατικού (πέραν των ευαισθητοποιητώνινσουλίνης), η σκληρότητα του παρασκευάσματος και τα ομοειδή χαρακτηριστικά.

ΑΡΙΘΜΟΣ ΕΥΡ. Δ.Ε. ***(11):*****3082349**
ΑΡΙΘ. ΕΛΛ. ΚΑΤΑΘΕΣΗΣ *(21):*20130402607
ΗΜΕΡ. ΕΛΛ. ΚΑΤΑΘΕΣΗΣ *(22):*09/12/2013
ΑΡΙΘ./ΗΜΕΡ. ΔΗΜΟΣΙΕΥΣΗΣ
*ΕΥΡΩΠΑΪΚΟΥ ΔΙΠΛΩΜΑΤΟΣ(87):*1678165 - 25/09/2013
ΑΡΙΘ./ΗΜΕΡ. ΔΗΜΟΣΙΕΥΣΗΣ
ΕΥΡΩΠΑΪΚΗΣ ΑΙΤΗΣΗΣ *(86):*04765927.1--12/10/2004
ΔΙΚΑΙΟΥΧΟΣ *(73):*1)BOEHRINGER INGELHEIM INTERNATIONAL GMBH
Binger Str. 173, 55216 Ingelheim am Rhein, ΓΕΡΜΑΝΙΑ
ΣΥΜΒ. ΠΡΟΤΕΡΑΙΟΤΗΤΕΣ *(30):*10349113-17/10/2003-DE
ΕΦΕΥΡΕΤΗΣ *(72):*1)RALL, Werner
2)SOYKA, Rainer
3)KULINNA, Christian
4)SCHNAUBELT, Juergen
5)SIEGER, Peter
ΕΙΔΙΚΟΣ ΠΛΗΡΕΞΟΥΣΙΟΣ *(74):*ΠΑΠΑΚΩΝΣΤΑΝΤΙΝΟΥ ΕΛΕΝΗ
Κουμπάρη 2, 10674 ΑΘΗΝΑ
ΑΝΤΙΚΛΗΤΟΣ *(74):*ΠΑΠΑΚΩΝΣΤΑΝΤΙΝΟΥ ΕΛΕΝΗ
Κουμπάρη 2,10674 ΑΘΗΝΑ
ΤΙΤΛΟΣ ΕΦΕΥΡΕΣΗΣ ***(54):*****ΜΕΘΟΔΟΣ ΓΙΑ ΤΗΝ ΠΑΡΑΓΩΓΗ ΑΜΙΝΟΚΡΟΤΟΝΥΛΙΚΩΝ ΕΝΩΣΕΩΝ**

ΠΕΡΙΛΗΨΗ(57)

Η εφεύρεση αφορά μια βελτιωμένη μέθοδο για την παραγωγή της 4-[(3-χλωρο-4-φθοροφαινυλ)αμινο]-6-{[4-(N,N-διμεθυλαμινο)-1-οξο-2-βουτεν-1-υλ]αμινο}-7-((S)-τετραϋδροφουραν-3-υλ-οξυ)-κιναζολίνης και συγγενών αμινοκροτονυλικών ενώσεων και την παραγωγή ενός κατάλληλου άλατος της 4-[(3-χλωρο-4-φθοροφαινυλ)αμινο]-6-{[4-(N,N- διμεθυλαμινο) -1-οξο-2-βουτεν-1-υλ]αμινο}-7-((S)-τετραϋδροφουραν-3-υλ-οξυ)-κιναζολίνης για χρήση ως δραστικής ουσίας για φάρμακα.

ΑΡΙΘΜΟΣ ΕΥΡ. Δ.Ε. ***(11):*****3082350**
ΑΡΙΘ. ΕΛΛ. ΚΑΤΑΘΕΣΗΣ *(21):*20130402613
ΗΜΕΡ. ΕΛΛ. ΚΑΤΑΘΕΣΗΣ *(22):*10/12/2013
ΑΡΙΘ./ΗΜΕΡ. ΔΗΜΟΣΙΕΥΣΗΣ
*ΕΥΡΩΠΑΪΚΟΥ ΔΙΠΛΩΜΑΤΟΣ(87):*1658291 - 02/10/2013
ΑΡΙΘ./ΗΜΕΡ. ΔΗΜΟΣΙΕΥΣΗΣ
ΕΥΡΩΠΑΪΚΗΣ ΑΙΤΗΣΗΣ *(86):*04781752.3--20/08/2004
ΔΙΚΑΙΟΥΧΟΣ *(73):*1)Dogwood Pharmaceuticals, Inc.
310 4th St. NE, Suite 201, Charlottesville, VA 22902, ΗΝΩΜΕΝΕΣ ΠΟΛΙΤΕΙΕΣ ΤΗΣ ΑΜΕΡΙΚΗΣ
ΣΥΜΒ. ΠΡΟΤΕΡΑΙΟΤΗΤΕΣ *(30):*497875 P-25/08/2003-US
ΕΦΕΥΡΕΤΗΣ *(72):*1)WANG, Guoquan
2)RIEGER, Jayson, M.
3)THOMPSON, Robert, D.
ΕΙΔΙΚΟΣ ΠΛΗΡΕΞΟΥΣΙΟΣ *(74):*ΜΠΑΝΤΕΚΑ ΙΩΑΝΝΑ
Ασκληπιού 6-8, 10680 ΑΘΗΝΑ
ΑΝΤΙΚΛΗΤΟΣ *(74):*ΜΑΡΟΥΛΗΣ ΑΝΔΡΕΑΣ
Εφέσσου 15,17121 ΝΕΑ ΣΜΥΡΝΗ (ΑΤΤΙΚΗΣ)
ΤΙΤΛΟΣ ΕΦΕΥΡΕΣΗΣ ***(54):*****ΥΠΟΚΑΤΕΣΤΗΜΕΝΕΣ 8-ΕΤΕΡΟΑΡΥΛΟ ΞΑΝΘΙΝΕΣ**

ΠΕΡΙΛΗΨΗ(57)

Η παρούσα εφεύρεση παρέχει ενώσεις και φαρμακευτικές συνθέσεις οι οποίες είναι εκλεκτικοί ανταγωνιστές υποδοχέων αδενοσίνης A2B (ARs). Οι συγκεκριμένες ενώσεις και συνθέσεις είναι χρήσιμες ως φαρμακευτικοί παράγοντες.

ΑΡΙΘΜΟΣ ΕΥΡ. Δ.Ε. ***(11):*****3082351**
ΑΡΙΘ. ΕΛΛ. ΚΑΤΑΘΕΣΗΣ *(21):*20130402624
ΗΜΕΡ. ΕΛΛ. ΚΑΤΑΘΕΣΗΣ *(22):*10/12/2013
ΑΡΙΘ./ΗΜΕΡ. ΔΗΜΟΣΙΕΥΣΗΣ
*ΕΥΡΩΠΑΪΚΟΥ ΔΙΠΛΩΜΑΤΟΣ(87):*1200090 - 11/09/2013
ΑΡΙΘ./ΗΜΕΡ. ΔΗΜΟΣΙΕΥΣΗΣ
ΕΥΡΩΠΑΪΚΗΣ ΑΙΤΗΣΗΣ *(86):*00926368.2--26/04/2000
ΔΙΚΑΙΟΥΧΟΣ *(73):*1)ICOS Corporation
Eli Lilly and Company Lilly Corporate Center,
Indianapolis, IN 46285, ΗΝΩΜΕΝΕΣ
ΠΟΛΙΤΕΙΕΣ ΤΗΣ ΑΜΕΡΙΚΗΣ
ΣΥΜΒ. ΠΡΟΤΕΡΑΙΟΤΗΤΕΣ *(30):*146924 P-03/08/1999-US
ΕΦΕΥΡΕΤΗΣ *(72):*1)OREN, Peter, L.
2)ANDERSON, Neil, R.
3)KRAL, Martha, A.
ΕΙΔΙΚΟΣ ΠΛΗΡΕΞΟΥΣΙΟΣ *(74):*ΠΑΠΑΝΙΚΟΛΑΟΥ ΜΑΡΙΑ
Πόντου 30, 15121 ΠΕΥΚΗ (ΑΤΤΙΚΗΣ)
ΑΝΤΙΚΛΗΤΟΣ *(74):*ΜΑΛΑΜΗ ΑΛΚΗΣΤΙΣ-ΕΙΡΗΝΗ
Σκουφά 52,10672 ΑΘΗΝΑ
ΤΙΤΛΟΣ ΕΦΕΥΡΕΣΗΣ ***(54):*****ΦΑΡΜΑΚΕΥΤΙΚΗ ΜΟΡΦΗ ΠΟΥ ΠΕΡΙΛΑΜΒΑΝΕΙ Β-ΚΑΡΒΟΛΙΝΗ ΚΑΙ Η ΧΡΗΣΗ ΤΗΣ ΣΤΗ ΘΕΡΑΠΕΥΤΙΚΗ ΑΝΤΙΜΕΤΩΠΙΣΗ ΤΗΣ ΣΕΞΟΥΑΛΙΚΗΣ ΔΥΣΛΕΙΤΟΥΡΓΙΑΣ**

ΠΕΡΙΛΗΨΗ(57)
Μαλακή κάψουλα που περιέχει διάλυμα ή αιώρημα αναστολέα της PDE5, και χρήση της κάψουλας στη θεραπευτική αντιμετώπιση της σεξουαλικής δυσλειτουργίας.

ΑΡΙΘΜΟΣ ΕΥΡ. Δ.Ε. ***(11):*****3082352**
ΑΡΙΘ. ΕΛΛ. ΚΑΤΑΘΕΣΗΣ *(21):*20130402625
ΗΜΕΡ. ΕΛΛ. ΚΑΤΑΘΕΣΗΣ *(22):*10/12/2013
ΑΡΙΘ./ΗΜΕΡ. ΔΗΜΟΣΙΕΥΣΗΣ
*ΕΥΡΩΠΑΪΚΟΥ ΔΙΠΛΩΜΑΤΟΣ(87):*2401373 - 11/09/2013
ΑΡΙΘ./ΗΜΕΡ. ΔΗΜΟΣΙΕΥΣΗΣ
ΕΥΡΩΠΑΪΚΗΣ ΑΙΤΗΣΗΣ *(86):*10707493.2--24/02/2010
ΔΙΚΑΙΟΥΧΟΣ *(73):*1)Nextera AS
Gaustadalleen 21, 0349 Oslo, ΝΟΡΒΗΓΙΑ
ΣΥΜΒ. ΠΡΟΤΕΡΑΙΟΤΗΤΕΣ *(30):*155437 P-25/02/2009-US
200900666-28/05/2009-DK
ΕΦΕΥΡΕΤΗΣ *(72):*1)LOSET, Geir, Age
ΕΙΔΙΚΟΣ ΠΛΗΡΕΞΟΥΣΙΟΣ *(74):*ΠΑΠΑΝΙΚΟΛΑΟΥ ΜΑΡΙΑ
Πόντου 30, 15121 ΠΕΥΚΗ (ΑΤΤΙΚΗΣ)
ΑΝΤΙΚΛΗΤΟΣ *(74):*ΜΑΛΑΜΗ ΑΛΚΗΣΤΙΣ-ΕΙΡΗΝΗ
Σκουφά 52,10672 ΑΘΗΝΑ
ΤΙΤΛΟΣ ΕΦΕΥΡΕΣΗΣ ***(54):*****ΕΚΘΕΣΗ ΦΑΓΟΥ PIX ΑΝΕΞΑΡΤΗΤΩΣ ΑΛΛΗΛΟΥΧΙΑΣ ΣΗΜΑΤΟΣ**

ΠΕΡΙΛΗΨΗ(57)
Η παρούσα εφεύρεση παρέχει εναλλακτικό ικρίωμα για πεπτίδια, το οποίο εκτίθεται σε νηματώδεις φάγους μέσω νέων πρωτεϊνών σύντηξης, οι οποίες προέρχονται κυρίως από pIX. Οι βιβλιοθήκες νηματωδών φάγων μπορούν να δημιουργηθούν από πρωτεΐνες σύντηξης, και σύστημα έκθεσης φάγου το οποίο περιέχει φαγομίδιο και βοηθό φάγο αποτελεί τμήμα της εφεύρεσης. Μία μορφή της εφεύρεσης είναι κιτ, το οποίο περιέχει σύστημα έκθεσης φάγου, το οποίο περιλαμβάνει φαγομίδιο, το οποίο περιέχει νουκλεϊκό οξύ, το οποίο κωδικοποιεί την πρωτεΐνη σύντηξης και έναν βοηθό φάγο.

ΑΡΙΘΜΟΣ ΕΥΡ. Δ.Ε. ***(11):3082353***
ΑΡΙΘ. ΕΛΛ. ΚΑΤΑΘΕΣΗΣ *(21):*20130402632
ΗΜΕΡ. ΕΛΛ. ΚΑΤΑΘΕΣΗΣ *(22):*10/12/2013
ΑΡΙΘ./ΗΜΕΡ. ΔΗΜΟΣΙΕΥΣΗΣ
*ΕΥΡΩΠΑΪΚΟΥ ΔΙΠΛΩΜΑΤΟΣ(87):*2216562 - 30/10/2013
ΑΡΙΘ./ΗΜΕΡ. ΔΗΜΟΣΙΕΥΣΗΣ
ΕΥΡΩΠΑΪΚΗΣ ΑΙΤΗΣΗΣ *(86):*10150436.3--11/01/2010
ΔΙΚΑΙΟΥΧΟΣ *(73):*1)Babcock Borsig Steinmuller GmbH
Europaallee 1, 46047 Oberhausen,
ΓΕΡΜΑΝΙΑ
ΣΥΜΒ. ΠΡΟΤΕΡΑΙΟΤΗΤΕΣ *(30):*102009003454-06/02/2009-DE
ΕΦΕΥΡΕΤΗΣ *(72):*1)Stiessel, Lutz
ΕΙΔΙΚΟΣ ΠΛΗΡΕΞΟΥΣΙΟΣ *(74):*ΤΣΙΜΙΚΑΛΗΣ "ΤΣΙΜΙΚΑΛΗΣ
ΚΑΛΟΝΑΡΟΥ ΔΙΚΗΓΟΡΙΚΗ ΕΤΑΙΡΕΙΑ"
ΣΤΕΦΑΝΟΣ
Ν. Βάμβα 1,, 106 74 ΑΘΗΝΑ
ΑΝΤΙΚΛΗΤΟΣ *(74):*ΤΣΙΜΙΚΑΛΗΣ "ΤΣΙΜΙΚΑΛΗΣ
ΚΑΛΟΝΑΡΟΥ ΔΙΚΗΓΟΡΙΚΗ ΕΤΑΙΡΕΙΑ"
ΣΤΕΦΑΝΟΣ
Ν. Βάμβα 1,,106 74 ΑΘΗΝΑ
ΤΙΤΛΟΣ ΕΦΕΥΡΕΣΗΣ ***(54):ΙΜΑΝΤΑΣ ΠΡΟΩΘΗΣΗΣ ΓΙΑ ΤΑΙΝΙΕΣ ΜΕΤΑΦΟΡΑΣ ΕΚΦΟΡΤΩΣΗΣ ΑΝΘΡΑΚΑΠΟΘΗΚΩΝ***

ΠΕΡΙΛΗΨΗ(57)

Ιμάντας προώθησης (18) για την εξαγωγή και την προώθηση άνθρακα από μία ανθρακαποθήκη σε μία μηχανή άλεσης άνθρακα, όπου ο ιμάντας προώθησης (18) μπορεί να εντείνεται πάνω σε έλικτρα (24, 26), η οποία περιέχει έναν ιμάντα λάστιχου (20) με περισσότερα στρώματα (66, 68, 80, 86, 94, 96) από λάστιχο και από ενθέσεις υφάσματος, από πλευρικές ακμές (22), οι οποίες είναι βουλκανισμένες στην φέρουσα πλευρά του λαστιχένιου ιμάντα και από μία σύνδεση, στην οποία δύο άκρα (90, 92) του λαστιχένιου ιμάντα (20) διαθέτουν ένα βηματικό προφίλ σύνδεσης (102, 104) και συνδέονται με μία λαστιχένια ένθεση πρόσφυσης (106) κατά τέτοιο τρόπο, ώστε η ταινία μεταφοράς (18) να σχηματίζει μία κλειστή ατέρμονα ταινία, χαρακτηρίζεται από το ότι, τα βηματικά προφίλ σύνδεσης (102, 104) αντιστοιχούν μεταξύ τους στα άκρα (90, 92) του λαστιχένιου ιμάντα (20), όπου τουλάχιστον ένα από τα προφίλ σύνδεσης (102, 104) διαθέτει μία οπή για την παραλαβή της λαστιχένιας ένθεσης πρόσφυσης (106), έτσι ώστε ο λαστιχένιος ιμάντας(20) να διαθέτει το ίδιο πάχος καθ όλο της το μήκος και η λαστιχένια ένθεση πρόσφυσης (106) έχει ένα πάχος, το οποίο αντιστοιχεί στο πάχος του στρώματος (96), το οποίο διαθέτει την οπή για την παραλαβή της λαστιχένιας ένθεσης πρόσφυσης.

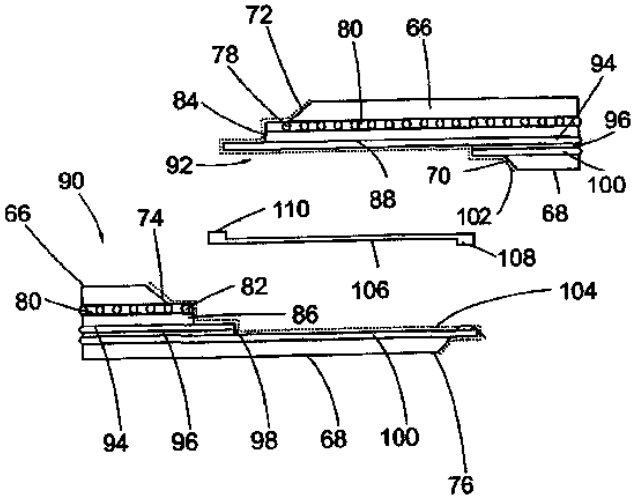

ΑΡΙΘΜΟΣ ΕΥΡ. Δ.Ε. ***(11):3082354***
ΑΡΙΘ. ΕΛΛ. ΚΑΤΑΘΕΣΗΣ *(21):*20130402630
ΗΜΕΡ. ΕΛΛ. ΚΑΤΑΘΕΣΗΣ *(22):*10/12/2013
ΑΡΙΘ./ΗΜΕΡ. ΔΗΜΟΣΙΕΥΣΗΣ
*ΕΥΡΩΠΑΪΚΟΥ ΔΙΠΛΩΜΑΤΟΣ(87):*2332523 - 11/09/2013
ΑΡΙΘ./ΗΜΕΡ. ΔΗΜΟΣΙΕΥΣΗΣ
ΕΥΡΩΠΑΪΚΗΣ ΑΙΤΗΣΗΣ *(86):*11157819.1--11/10/2002
ΔΙΚΑΙΟΥΧΟΣ *(73):*1)MonoSol RX LLC
6560 Melton Road, Portage IN 46368,
ΗΝΩΜΕΝΕΣ ΠΟΛΙΤΕΙΕΣ ΤΗΣ ΑΜΕΡΙΚΗΣ
ΣΥΜΒ. ΠΡΟΤΕΡΑΙΟΤΗΤΕΣ *(30):*328868 P-12/10/2001-US
74272-14/02/2002-US
386937 P-07/06/2002-US
414276 P-27/09/2002-US
ΕΦΕΥΡΕΤΗΣ *(72):*1)Fuisz, Richard C.
2)Yang, Robert K.
3)Myers, Gary L.
ΕΙΔΙΚΟΣ ΠΛΗΡΕΞΟΥΣΙΟΣ *(74):*ΠΑΠΑΚΩΝΣΤΑΝΤΙΝΟΥ ΕΛΕΝΗ
Κουμπάρη 2, 10674 ΑΘΗΝΑ
ΑΝΤΙΚΛΗΤΟΣ *(74):*ΠΑΠΑΚΩΝΣΤΑΝΤΙΝΟΥ ΕΛΕΝΗ
Κουμπάρη 2,10674 ΑΘΗΝΑ
ΤΙΤΛΟΣ ΕΦΕΥΡΕΣΗΣ ***(54):ΟΜΟΙΟΜΟΡΦΑ ΥΜΕΝΙΑ ΓΙΑ ΔΟΣΟΛΟΓΙΚΗ ΜΟΡΦΗ ΤΑΧΕΙΑΣ ΔΙΑΛΥΣΗΣ ΕΝΣΩΜΑΤΩΝΟΥΣΑ ΣΥΝΘΕΣΕΙΣ ΚΑΛΥΨΗΣ ΓΕΥΣΗΣ***

ΠΕΡΙΛΗΨΗ(57)

Μια σύνθεση λεπτού υμενίου παροχής φαρμάκου περιλαμβάνει (i) μια λεπτόρρευστη υδατοδιαλυτή σχηματίζουσα υμένιο μήτρα (ii) έναν σωματιδιακό βιοδραστικό παράγοντα τοποθετημένο ομοιόμορφα σε αυτή και (iii) έναν παράγοντα κάλυψης γεύσης επικαλυμμένο ή στενά συνδεδεμένο με το σωματίδιο για την παροχή κάλυψης της γεύσης του βιοδραστικού παράγοντα. Το συνδυασμένο σωματίδιο και ο παράγοντας κάλυψης γεύσης έχουν ένα σωματιδιακό μέγεθος 200 μικρά ή λιγότερο και η λεπτόρρευστη υδατοδιαλυτή σχηματίζουσα υμένιο μήτρα δύναται να ξηρανθεί χωρίς απώλεια της ομοιομορφίας κατά την τοποθέτηση του σωματιδιακού βιοδραστικού παράγοντα σε αυτή. Το συνδυασμένο σωματίδιο και ο παράγοντας κάλυψης γεύσης έχουν ένα σωματιδιακό μέγεθος 150 μικρά ή λιγότερο, για παράδειγμα 100 μικρά ή λιγότερο. Επιπλέον, η λεπτόρρευστη υδατοδιαλυτή σχηματίζουσα υμένιο μήτρα δύναται να σχηματίσει ένα ξηρό υμένιο με πάχος λιγότερο από περίπου 380 μικρά, για παράδειγμα με πάχος λιγότερο από περίπου 250 μικρά.

ΑΡΙΘΜΟΣ ΕΥΡ. Δ.Ε. ***(11):*****3082355**
ΑΡΙΘ. ΕΛΛ. ΚΑΤΑΘΕΣΗΣ *(21):*20130402633
ΗΜΕΡ. ΕΛΛ. ΚΑΤΑΘΕΣΗΣ *(22):*10/12/2013
ΑΡΙΘ./ΗΜΕΡ. ΔΗΜΟΣΙΕΥΣΗΣ
*ΕΥΡΩΠΑΪΚΟΥ ΔΙΠΛΩΜΑΤΟΣ(87):*2519765 - 09/10/2013
ΑΡΙΘ./ΗΜΕΡ. ΔΗΜΟΣΙΕΥΣΗΣ
ΕΥΡΩΠΑΪΚΗΣ ΑΙΤΗΣΗΣ *(86):*10810878.8--20/12/2010
ΔΙΚΑΙΟΥΧΟΣ *(73):*1)Aktarus Group S.r.l.
Via Masone, 3, 24121 Bergamo, ΙΤΑΛΙΑ
ΣΥΜΒ. ΠΡΟΤΕΡΑΙΟΤΗΤΕΣ *(30):*BG20090069-30/12/2009-IT
ΕΦΕΥΡΕΤΗΣ *(72):*1)Spinelli, Paolo
2)Stellato, Michaela
3)Sala, Alessandro
4)Sala, Riccardo
ΕΙΔΙΚΟΣ ΠΛΗΡΕΞΟΥΣΙΟΣ *(74):*ΤΣΙΜΙΚΑΛΗΣ "ΤΣΙΜΙΚΑΛΗΣ ΚΑΛΟΝΑΡΟΥ ΔΙΚΗΓΟΡΙΚΗ ΕΤΑΙΡΕΙΑ"
ΣΤΕΦΑΝΟΣ
Ν. Βάμβα 1,, 106 74 ΑΘΗΝΑ
ΑΝΤΙΚΛΗΤΟΣ *(74):*ΤΣΙΜΙΚΑΛΗΣ "ΤΣΙΜΙΚΑΛΗΣ ΚΑΛΟΝΑΡΟΥ ΔΙΚΗΓΟΡΙΚΗ ΕΤΑΙΡΕΙΑ"
ΣΤΕΦΑΝΟΣ
Ν. Βάμβα 1,,106 74 ΑΘΗΝΑ
ΤΙΤΛΟΣ ΕΦΕΥΡΕΣΗΣ ***(54):*****ΣΩΛΗΝΑΣ ΗΛΙΑΚΟΥ ΠΙΝΑΚΑ**

ΠΕΡΙΛΗΨΗ(57)

Σωλήνας ηλιακού πίνακα, ο οποίος περιλαμβάνει έναν πρώτο σωλήνα (11), ένα δεύτερο σωλήνα (12), ένα πρώτο μονωτικό υλικό (13), το οποίο περιβάλλει τον εν λόγω πρώτο σωλήνα (11), ένα δεύτερο μονωτικό υλικό (14), το οποίο περιβάλλει τον εν λόγω δεύτεροσωλήνα (12), όπου το εν λόγω πρώτο μονωτικό υλικό περιλαμβάνει ένα υποστηρικτικό στρώμα, το οποίο επικαλύπτεται με αεροζελατίνη, όπου το εν λόγω δεύτερο μονωτικό υλικό περιλαμβάνει ένα υποστηρικτικό στρώμα, το οποίο επικαλύπτεται με αεροζελατίνη, όπου το εν λόγω πρώτο και δεύτερο μονωτικό υλικό (13, 14) περιτυλίγονται με ένα περιτύλιγμα κλωστής νάιλον (20) και το εν λόγω πρώτο και δεύτερο μονωτικό υλικό περιτυλίγονται περαιτέρω με ένα προστατευτικό στρώμα (15).

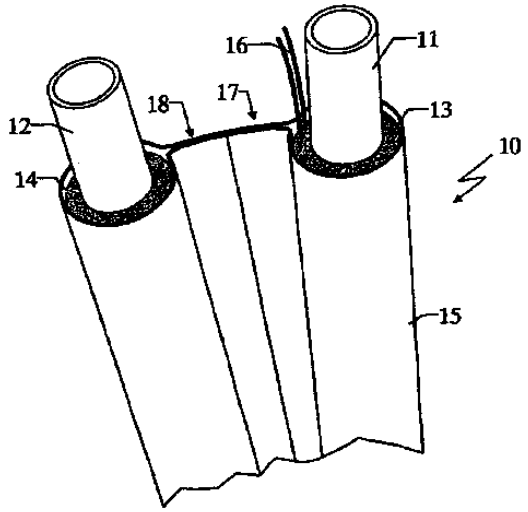

ΑΡΙΘΜΟΣ ΕΥΡ. Δ.Ε. ***(11):*****3082356**
ΑΡΙΘ. ΕΛΛ. ΚΑΤΑΘΕΣΗΣ *(21):*20130402634
ΗΜΕΡ. ΕΛΛ. ΚΑΤΑΘΕΣΗΣ *(22):*10/12/2013
ΑΡΙΘ./ΗΜΕΡ. ΔΗΜΟΣΙΕΥΣΗΣ
*ΕΥΡΩΠΑΪΚΟΥ ΔΙΠΛΩΜΑΤΟΣ(87):*1912513 - 11/09/2013
ΑΡΙΘ./ΗΜΕΡ. ΔΗΜΟΣΙΕΥΣΗΣ
ΕΥΡΩΠΑΪΚΗΣ ΑΙΤΗΣΗΣ *(86):*06794209.4--25/07/2006
ΔΙΚΑΙΟΥΧΟΣ *(73):*1)COMPAGNIE LAITIERE EUROPEENNE
F-50890 Conde-sur-Vire, ΓΑΛΛΙΑ
ΣΥΜΒ. ΠΡΟΤΕΡΑΙΟΤΗΤΕΣ *(30):*0508177-29/07/2005-FR
ΕΦΕΥΡΕΤΗΣ *(72):*1)MIKOGAMI, Takashi
2)SOUPPE, Jerome
3)JOUAN, Pierre
4)BOURTOURAULT, Michel
ΕΙΔΙΚΟΣ ΠΛΗΡΕΞΟΥΣΙΟΣ *(74):*ΤΣΙΜΙΚΑΛΗΣ "ΤΣΙΜΙΚΑΛΗΣ ΚΑΛΟΝΑΡΟΥ ΔΙΚΗΓΟΡΙΚΗ ΕΤΑΙΡΕΙΑ"
ΣΤΕΦΑΝΟΣ
Ν. Βάμβα 1,, 106 74 ΑΘΗΝΑ
ΑΝΤΙΚΛΗΤΟΣ *(74):*ΤΣΙΜΙΚΑΛΗΣ "ΤΣΙΜΙΚΑΛΗΣ ΚΑΛΟΝΑΡΟΥ ΔΙΚΗΓΟΡΙΚΗ ΕΤΑΙΡΕΙΑ"
ΣΤΕΦΑΝΟΣ
Ν. Βάμβα 1,,106 74 ΑΘΗΝΑ
ΤΙΤΛΟΣ ΕΦΕΥΡΕΣΗΣ ***(54):*****ΝΕΑ ΚΛΑΣΜΑΤΑ ΠΡΩΤΕΪΝΩΝ ΓΑΛΑΚΤΟΣ ΚΑΙ Η ΧΡΗΣΗ ΤΟΥΣ ΓΙΑ ΤΗΝ ΠΡΟΛΗΨΗ Η ΤΗ ΘΕΡΑΠΕΙΑ ΤΩΝ ΧΡΟΝΙΩΝ ΦΛΕΓΜΟΝΩΔΩΝ ΝΟΣΩΝ**

ΠΕΡΙΛΗΨΗ(57)

Νέα κλάσματα πρωτεϊνών γάλακτος εμπλουτισμένα σε TGF-β, μέθοδος για την παρασκευή τους και η χρήση τους για την παρασκευή ενός φαρμάκου και/ή μιας διατροφικής σύνθεσης προοριζόμενης για την πρόληψη και/ή τη θεραπεία των χρόνιων φλεγμονωδών νόσων, και συγκεκριμένα της ψωρίασης.

ΑΡΙΘΜΟΣ ΕΥΡ. Δ.Ε. ***(11):*****3082357**
ΑΡΙΘ. ΕΛΛ. ΚΑΤΑΘΕΣΗΣ *(21):*20130402635
ΗΜΕΡ. ΕΛΛ. ΚΑΤΑΘΕΣΗΣ *(22):*10/12/2013
ΑΡΙΘ./ΗΜΕΡ. ΔΗΜΟΣΙΕΥΣΗΣ
*ΕΥΡΩΠΑΪΚΟΥ ΔΙΠΛΩΜΑΤΟΣ(87):*2467420 - 16/10/2013
ΑΡΙΘ./ΗΜΕΡ. ΔΗΜΟΣΙΕΥΣΗΣ
ΕΥΡΩΠΑΪΚΗΣ ΑΙΤΗΣΗΣ *(86):*10744909.2--13/08/2010
ΔΙΚΑΙΟΥΧΟΣ *(73):*1)BASF SE
67056 Ludwigshafen, ΓΕΡΜΑΝΙΑ
ΣΥΜΒ. ΠΡΟΤΕΡΑΙΟΤΗΤΕΣ *(30):*09167986-17/08/2009-EP
ΕΦΕΥΡΕΤΗΣ *(72):*1)MENOZZI, Edoardo
2)GALFRE, Enrico
ΕΙΔΙΚΟΣ ΠΛΗΡΕΞΟΥΣΙΟΣ *(74):*ΤΣΙΜΙΚΑΛΗΣ "ΤΣΙΜΙΚΑΛΗΣ ΚΑΛΟΝΑΡΟΥ ΔΙΚΗΓΟΡΙΚΗ ΕΤΑΙΡΕΙΑ" ΣΤΕΦΑΝΟΣ
Ν. Βάμβα 1,, 106 74 ΑΘΗΝΑ
ΑΝΤΙΚΛΗΤΟΣ *(74):*ΤΣΙΜΙΚΑΛΗΣ "ΤΣΙΜΙΚΑΛΗΣ ΚΑΛΟΝΑΡΟΥ ΔΙΚΗΓΟΡΙΚΗ ΕΤΑΙΡΕΙΑ" ΣΤΕΦΑΝΟΣ
Ν. Βάμβα 1,,106 74 ΑΘΗΝΑ
ΤΙΤΛΟΣ ΕΦΕΥΡΕΣΗΣ ***(54):*****ΧΡΗΣΙΜΟΠΟΙΗΣΗ ΘΕΡΜΟΠΛΑΣΤΙΚΟΥ ΣΥΜΠΟΛΥΕΣΤΕΡΑ Η ΕΛΑΣΤΟΜΕΡΟΥΣ ΣΥΜΠΟΛΥΑΜΙΔΙΟΥ ΓΙΑ ΤΗΝ ΑΥΞΗΣΗ ΤΗΣ ΔΡΑΣΤΙΚΟΤΗΤΑΣ ΠΕΡΙΣΥΛΛΕΚΤΗ ΟΞΥΓΟΝΟΥ ΛΕΙΤΟΥΡΓΙΚΟΠΟΙΗΜΕΝΩΝ ΜΕΜΒΡΑΝΩΝ ΠΟΛΥΟΛΕΦΙΝΗΣ**

ΠΕΡΙΛΗΨΗ(57)
Χρησιμοποίηση θερμοπλαστικού ελαστομερούς για την αύξηση της δραστικότητας περισυλλέκτη οξυγόνου λειτουργικοποιημένων μεμβρανών πολυολεφίνης. Σύνθεση περισυλλογής οξυγόνου που περιλαμβάνει (I) ένα οξειδώσιμο συστατικό μετάλλου, (II) ένα συστατικό ηλεκτρολύτη, (III) ένα μη - ηλεκτρολυτικό, οξεοποιητικό συστατικό, και (IV) έναν συμπολυεστέρα ή θερμοπλαστικό ελαστομερές συμπολυαμιδίου.

ΑΡΙΘΜΟΣ ΕΥΡ. Δ.Ε. ***(11):*****3082358**
ΑΡΙΘ. ΕΛΛ. ΚΑΤΑΘΕΣΗΣ *(21):*20130402606
ΗΜΕΡ. ΕΛΛ. ΚΑΤΑΘΕΣΗΣ *(22):*09/12/2013
ΑΡΙΘ./ΗΜΕΡ. ΔΗΜΟΣΙΕΥΣΗΣ
*ΕΥΡΩΠΑΪΚΟΥ ΔΙΠΛΩΜΑΤΟΣ(87):*1850874 - 16/10/2013
ΑΡΙΘ./ΗΜΕΡ. ΔΗΜΟΣΙΕΥΣΗΣ
ΕΥΡΩΠΑΪΚΗΣ ΑΙΤΗΣΗΣ *(86):*06735838.2--21/02/2006
ΔΙΚΑΙΟΥΧΟΣ *(73):*1)Genentech, Inc.
1 DNA Way, South San Francisco CA 94080-4990, ΗΝΩΜΕΝΕΣ ΠΟΛΙΤΕΙΕΣ ΤΗΣ ΑΜΕΡΙΚΗΣ
ΣΥΜΒ. ΠΡΟΤΕΡΑΙΟΤΗΤΕΣ *(30):*655277 P-23/02/2005-US
ΕΦΕΥΡΕΤΗΣ *(72):*1)DERYNCK, Mika K.
2)KELSEY, Stephen M.
ΕΙΔΙΚΟΣ ΠΛΗΡΕΞΟΥΣΙΟΣ *(74):*ΠΑΠΑΚΩΝΣΤΑΝΤΙΝΟΥ ΕΛΕΝΗ
Κουμπάρη 2, 10674 ΑΘΗΝΑ
ΑΝΤΙΚΛΗΤΟΣ *(74):*ΠΑΠΑΚΩΝΣΤΑΝΤΙΝΟΥ ΕΛΕΝΗ
Κουμπάρη 2,10674 ΑΘΗΝΑ
ΤΙΤΛΟΣ ΕΦΕΥΡΕΣΗΣ ***(54):*****ΠΑΡΑΤΑΣΗ ΧΡΟΝΟΥ ΕΩΣ ΕΞΕΛΙΞΗ ΑΣΘΕΝΕΙΑΣ Η ΧΡΟΝΟΥ ΕΠΙΒΙΩΣΗΣ ΣΕ ΚΑΡΚΙΝΟΠΑΘΕΙΣ ΧΡΗΣΙΜΟΠΟΙΩΝΤΑΣ PERTUZUMAB**

ΠΕΡΙΛΗΨΗ(57)
Η παρούσα εφεύρεση περιγράφει παράταση χρόνου έως εξέλιξη ασθένειας ή χρόνου επιβίωσης σε καρκινοπαθή, όπου ο καρκίνος του ασθενούς παρουσιάζει ενεργοποίηση HER, υποβάλλοντας τον ασθενή σε θεραπευτική αγωγή με αναστολέα διμερισμού HER, όπως pertuzumab.

ΑΡΙΘΜΟΣ ΕΥΡ. Δ.Ε. ***(11):3082359***
ΑΡΙΘ. ΕΛΛ. ΚΑΤΑΘΕΣΗΣ *(21):*20130402602
ΗΜΕΡ. ΕΛΛ. ΚΑΤΑΘΕΣΗΣ *(22):*09/12/2013
ΑΡΙΘ./ΗΜΕΡ. ΔΗΜΟΣΙΕΥΣΗΣ
*ΕΥΡΩΠΑΪΚΟΥ ΔΙΠΛΩΜΑΤΟΣ(87):*2385053 - 02/10/2013
ΑΡΙΘ./ΗΜΕΡ. ΔΗΜΟΣΙΕΥΣΗΣ
ΕΥΡΩΠΑΪΚΗΣ ΑΙΤΗΣΗΣ *(86):*11155270.9--15/11/2006
ΔΙΚΑΙΟΥΧΟΣ *(73):*1)OSI PHARMACEUTICALS, LLC
1 Bioscience Park Drive,NY 11735
FARMINGDALE, ΗΝΩΜΕΝΕΣ
ΠΟΛΙΤΕΙΕΣ ΤΗΣ ΑΜΕΡΙΚΗΣ
ΣΥΜΒ. ΠΡΟΤΕΡΑΙΟΤΗΤΕΣ *(30):*737581 P-17/11/2005-US
854247 P-25/10/2006-US
ΕΦΕΥΡΕΤΗΣ *(72):*1)Chen, Xin
2)Coate, Heather
3)Crew, Andrew-Philip
4)Dong, Han-Qing
5)Honda, Ayako
6)Mulvihill, Mark, Joseph
7)Tavares, Paula, A., R.
8)Wang, Jing
9)Werner, Douglas, S.
10)Mulvihill, Kristen, Michelle
11)Siu, Kam, W.
12)Panicker, Bijoy
13)Bharadwaj, Apoorba
14)Arnold, Lee, D.
15)Jin, Meizhong
16)Volk, Brian
17)Weng, Qinghua
18)Beard, James, David
ΕΙΔΙΚΟΣ ΠΛΗΡΕΞΟΥΣΙΟΣ *(74):*ΠΑΠΑΚΩΝΣΤΑΝΤΙΝΟΥ ΕΛΕΝΗ
Κουμπάρη 2, 10674 ΑΘΗΝΑ
ΑΝΤΙΚΛΗΤΟΣ *(74):*ΠΑΠΑΚΩΝΣΤΑΝΤΙΝΟΥ ΕΛΕΝΗ
Κουμπάρη 2,10674 ΑΘΗΝΑ
ΤΙΤΛΟΣ ΕΦΕΥΡΕΣΗΣ ***(54):ΕΝΔΙΑΜΕΣΑ ΓΙΑ ΤΗΝ ΠΑΡΑΣΚΕΥΗ ΣΥΓΧΩΝΕΥΜΕΝΩΝ ΔΙΚΥΚΛΙΚΩΝ mTOR ΑΝΑΣΤΟΛΕΩΝ***

ΠΕΡΙΛΗΨΗ(57)

Μία ένωση η οποία αναπαρίσταται από τον τύπο I ή II

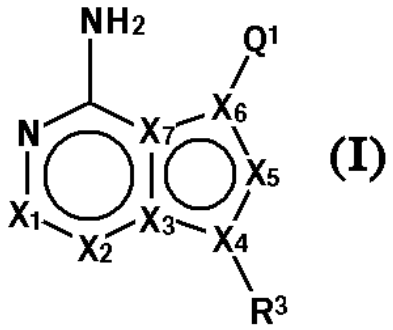

ΑΡΙΘΜΟΣ ΕΥΡ. Δ.Ε. ***(11):3082360***
ΑΡΙΘ. ΕΛΛ. ΚΑΤΑΘΕΣΗΣ *(21):*20130402612
ΗΜΕΡ. ΕΛΛ. ΚΑΤΑΘΕΣΗΣ *(22):*09/12/2013
ΑΡΙΘ./ΗΜΕΡ. ΔΗΜΟΣΙΕΥΣΗΣ
*ΕΥΡΩΠΑΪΚΟΥ ΔΙΠΛΩΜΑΤΟΣ(87):*2237727 - 09/10/2013
ΑΡΙΘ./ΗΜΕΡ. ΔΗΜΟΣΙΕΥΣΗΣ
ΕΥΡΩΠΑΪΚΗΣ ΑΙΤΗΣΗΣ *(86):*09700358.6--09/01/2009
ΔΙΚΑΙΟΥΧΟΣ *(73):*1)Nanyang Technological University
50 Nanyang Avenue, Singapore 639798,
ΣΙΝΓΚΑΠΟΥΡΗ
2)Insightra Medical, Inc.
9200 Irvine Center Drive, Suite 200, Irvine,
CA 92618, ΗΝΩΜΕΝΕΣ ΠΟΛΙΤΕΙΕΣ ΤΗΣ
ΑΜΕΡΙΚΗΣ
ΣΥΜΒ. ΠΡΟΤΕΡΑΙΟΤΗΤΕΣ *(30):*20034 P-09/01/2008-US
ΕΦΕΥΡΕΤΗΣ *(72):*1)SHARP, Bradley J.
2)NODA, Wayne A.
3)BELL, Stephen G.
ΕΙΔΙΚΟΣ ΠΛΗΡΕΞΟΥΣΙΟΣ *(74):*ΠΑΠΑΚΩΝΣΤΑΝΤΙΝΟΥ ΕΛΕΝΗ
Κουμπάρη 2, 10674 ΑΘΗΝΑ
ΑΝΤΙΚΛΗΤΟΣ *(74):*ΠΑΠΑΚΩΝΣΤΑΝΤΙΝΟΥ ΕΛΕΝΗ
Κουμπάρη 2,10674 ΑΘΗΝΑ
ΤΙΤΛΟΣ ΕΦΕΥΡΕΣΗΣ ***(54):ΑΓΚΙΣΤΡΟ ΙΣΤΟΥ***
ΠΕΡΙΛΗΨΗ(57)

Παρουσιάζεται άγκιστρο ιστού. Το άγκιστρο ιστού περιλαμβάνει: μονάδα υποστήριξης βάσης με κάτω πλευρά η οποία είναι προσαρμοσμένη να είναι σύμμορφη και να συνδέεται αποσπώμενα με επιφάνεια κοντά σε τομή και ανασυρόμενο στέλεχος που είναι ουσιαστικά ανελαστικό στον κεντρικό διαμήκη άξονά του και ελαστικό σε τουλάχιστον έναν άξονα που παρεκκλίνει από τον εν λόγω κεντρικό διαμήκη άξονα, όπου το ανασυρόμενο στέλεχος είναι προσαρμοσμένο να δέχεται το τμήμα τοποθέτησης τουλάχιστον ενός γάντζου ιστού,όπου ο τουλάχιστον ένας γάντζος ιστού διαθέτει τμήμα σύλληψης ιστού και τμήμα τοποθέτησης, όπου το τμήμα σύλληψης ιστού έχει τη δυνατότητα να συλλαμβάνει τον ιστό που πρόκειται να παραμεριστεί, όπου το εν λόγω ανασυρόμενο στέλεχος έχει τη δυνατότητανα ανασύρεται μακριά από την τομή, έτσι ώστε το τμήμα σύλληψης ιστού του γάντζου ιστού να παραμερίζει τον ιστό που έχει συλλάβει, όπου το εν λόγω ανασυρόμενο στέλεχος διαθέτει πρώτο άκρο και δεύτερο άκρο, όπου το εν λόγω ανασυρόμενο στέλεχος είναι διαμορφωμένο ως αναπόσπαστο μέρος με τη μονάδα υποστήριξης βάσης μέσω του πρώτου άκρου, και όπου το δεύτερο άκρο του ανασυρόμενου στελέχους διαθέτει μηχανισμό ασφάλισης που συνδέει αποσπώμενα το δεύτερο άκρο με αντίστοιχο μηχανισμό ασφάλισης στο πρώτοάκρο ή/και στη μονάδα υποστήριξης βάσης.

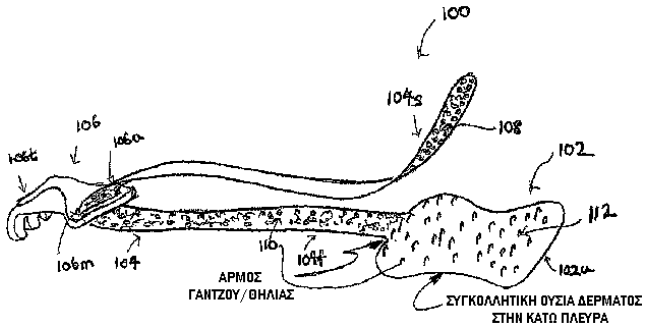

ΑΡΙΘΜΟΣ ΕΥΡ. Δ.Ε. ***(11):3082361***
ΑΡΙΘ. ΕΛΛ. ΚΑΤΑΘΕΣΗΣ *(21):*20130402622
ΗΜΕΡ. ΕΛΛ. ΚΑΤΑΘΕΣΗΣ *(22):*10/12/2013
ΑΡΙΘ./ΗΜΕΡ. ΔΗΜΟΣΙΕΥΣΗΣ
*ΕΥΡΩΠΑΪΚΟΥ ΔΙΠΛΩΜΑΤΟΣ(87):*1866627 - 11/09/2013
ΑΡΙΘ./ΗΜΕΡ. ΔΗΜΟΣΙΕΥΣΗΣ
ΕΥΡΩΠΑΪΚΗΣ ΑΙΤΗΣΗΣ *(86):*06849362.6--31/01/2006
ΔΙΚΑΙΟΥΧΟΣ *(73):*1)Neister, S. Edward
152 Brackett Road, New Durham, NH 03855, ΗΝΩΜΕΝΕΣ ΠΟΛΙΤΕΙΕΣ ΤΗΣ ΑΜΕΡΙΚΗΣ
ΣΥΜΒ. ΠΡΟΤΕΡΑΙΟΤΗΤΕΣ *(30):*593626 P-31/01/2005-US
ΕΦΕΥΡΕΤΗΣ *(72):*1)Neister, S. Edward
ΕΙΔΙΚΟΣ ΠΛΗΡΕΞΟΥΣΙΟΣ *(74):*ΠΑΠΑΝΙΚΟΛΑΟΥ ΜΑΡΙΑ
Πόντου 30, 15121 ΠΕΥΚΗ (ΑΤΤΙΚΗΣ)
ΑΝΤΙΚΛΗΤΟΣ *(74):*ΜΑΛΑΜΗ ΑΛΚΗΣΤΙΣ-ΕΙΡΗΝΗ
Σκουφά 52,10672 ΑΘΗΝΑ
ΤΙΤΛΟΣ ΕΦΕΥΡΕΣΗΣ ***(54):ΜΕΘΟΔΟΣ ΚΑΙ ΜΗΧΑΝΗΜΑ ΓΙΑ ΤΗΝ ΑΠΟΣΤΕΙΡΩΣΗ ΚΑΙ ΑΠΟΛΥΜΑΝΣΗ ΑΕΡΑ ΚΑΙ ΕΠΙΦΑΝΕΙΩΝ ΚΑΙ ΤΗΝ ΠΡΟΣΤΑΣΙΑ ΖΩΝΗΣ ΑΠΟ ΕΞΩΤΕΡΙΚΗ ΜΙΚΡΟΒΙΑΚΗ ΜΟΛΥΝΣΗ***

ΠΕΡΙΛΗΨΗ(57)

Η παρούσα εφεύρεση σχετίζεται με μέθοδο, διαδικασία και μηχάνημα για την απολύμανση και την αποστείρωση όλων των τύπων επιφανειών που έχουν μολυνθεί από μικροοργανισμούς και τοξικές ουσίες ώστε να καθίστανται και τα δύο ανενεργά. Περαιτέρω, η παρούσα εφεύρεση σχετίζεται τόσο με μέθοδο όσο και με μηχάνημα για την απολύμανση και/ή την αποστείρωση του αναπνεύσιμου αέρα και στη συνέχεια τη χρήση αυτού του αέρα για την προστασία κάποιου περιορισμένου χώρου από εξωτερική μόλυνση. Το μηχάνημα αποτελείται από μια νέα υπεριώδη (NUV) πηγή που είναι πιο αποτελεσματική απ' ότι το φως του υδραργύρου των 254 nm για την καταστροφή του DNA ιών, βακτηρίων, σπορίων και ωοκυστών. Είναι πολύ αποτελεσματικό στη διάσπαση των χημικών δεσμών των τοξικών αεριών που χρησιμοποιούνται από τρομοκράτες. Συνδυάζεται με άλλο μηχάνημα που αφαιρεί σωματίδια και παραπροϊόντα τα οποία μερικές φορές παράγονται από την πηγή NUV και διατηρεί θετική πίεση στον περιορισμένο χώρο έτσι ώστε να αποτρέψει την εισροή αέρα από το εξωτερικό της προστατευμένης ζώνης.

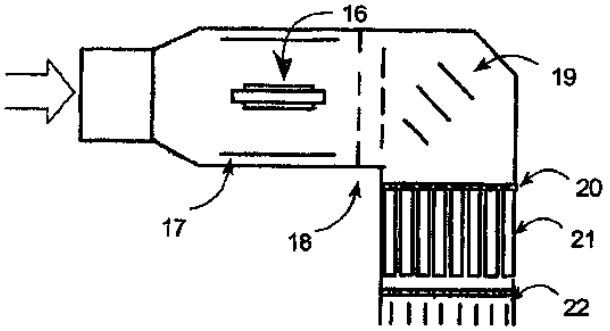

ΑΡΙΘΜΟΣ ΕΥΡ. Δ.Ε. ***(11):3082362***
ΑΡΙΘ. ΕΛΛ. ΚΑΤΑΘΕΣΗΣ *(21):*20130402623
ΗΜΕΡ. ΕΛΛ. ΚΑΤΑΘΕΣΗΣ *(22):*10/12/2013
ΑΡΙΘ./ΗΜΕΡ. ΔΗΜΟΣΙΕΥΣΗΣ
*ΕΥΡΩΠΑΪΚΟΥ ΔΙΠΛΩΜΑΤΟΣ(87):*2375770 - 11/09/2013
ΑΡΙΘ./ΗΜΕΡ. ΔΗΜΟΣΙΕΥΣΗΣ
ΕΥΡΩΠΑΪΚΗΣ ΑΙΤΗΣΗΣ *(86):*10075704.6--23/09/1999
ΔΙΚΑΙΟΥΧΟΣ *(73):*1)Telefonaktiebolaget L- M Ericsson (publ)
164 83 Stockholm, ΣΟΥΗΔΙΑ
ΣΥΜΒ. ΠΡΟΤΕΡΑΙΟΤΗΤΕΣ *(30):*982071-25/09/1998-FI
ΕΦΕΥΡΕΤΗΣ *(72):*1)Garcia Martin, Miguel-Angel
2)Garcia Gonzalez, Juan Maria
ΕΙΔΙΚΟΣ ΠΛΗΡΕΞΟΥΣΙΟΣ *(74):*ΠΑΠΑΝΙΚΟΛΑΟΥ ΜΑΡΙΑ
Πόντου 30, 15121 ΠΕΥΚΗ (ΑΤΤΙΚΗΣ)
ΑΝΤΙΚΛΗΤΟΣ *(74):*ΜΑΛΑΜΗ ΑΛΚΗΣΤΙΣ-ΕΙΡΗΝΗ
Σκουφά 52,10672 ΑΘΗΝΑ
ΤΙΤΛΟΣ ΕΦΕΥΡΕΣΗΣ ***(54):ΣΗΜΑΤΟΔΟΣΙΑ ΣΕ ΣΥΣΤΗΜΑ ΤΗΛΕ-ΠΙΚΟΙΝΩΝΙΩΝ***

ΠΕΡΙΛΗΨΗ(57)

Μέθοδος μετάδοσης πληροφοριών σηματοδοσίας μέσα σε Δημόσιο Επίγειο Δίκτυο Κινητών Επικοινωνιών (PLMN) μεταξύ ζεύγους ομότιμων τμημάτων εφαρμογής. Στρώμα προσαρμογής παρεμβάλλεται μεταξύ του TCAP κάποιου δικτύου SS7 και κάποιου τμήματος TCP/IP για ναεπιτρέψει τη μετάδοση πληροφοριών σηματοδοσίας προς και από κάποιο τμήμα εφαρμογής μέσω δικτύου που βασίζεται σε IP. Το στρώμα Προσαρμογής παρέχει τη μετάφραση μεταξύ καθολικών τίτλων ή Κωδικών Σημείου Προορισμού (DPCs), που χρησιμοποιούνται ως βάσηγια τη διευθυνσιοδότηση μέσα στο δίκτυο SS7, και διευθύνσεων/αριθμών θύρας IP για χρήση μέσα στο δίκτυο IP. Το στρώμα προσαρμογής παρέχει επίσης την κατάλληλη μορφοποίηση των μηνυμάτων για επεξεργασία από τα στρώματα TCP/IP, και επίσης τη μορφοποίηση των πληροφοριών σηματοδοσίας που ρέουν προς την αντίθετη κατεύθυνση.

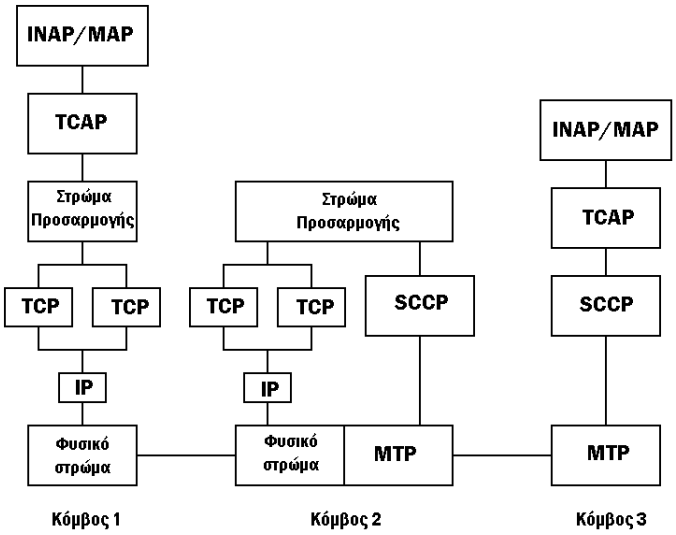

ΑΡΙΘΜΟΣ ΕΥΡ. Δ.Ε. ***(11):*****3082363**
ΑΡΙΘ. ΕΛΛ. ΚΑΤΑΘΕΣΗΣ *(21):*20130402645
ΗΜΕΡ. ΕΛΛ. ΚΑΤΑΘΕΣΗΣ *(22):*10/12/2013
ΑΡΙΘ./ΗΜΕΡ. ΔΗΜΟΣΙΕΥΣΗΣ
*ΕΥΡΩΠΑΪΚΟΥ ΔΙΠΛΩΜΑΤΟΣ(87):*2430022 - 20/11/2013
ΑΡΙΘ./ΗΜΕΡ. ΔΗΜΟΣΙΕΥΣΗΣ
ΕΥΡΩΠΑΪΚΗΣ ΑΙΤΗΣΗΣ *(86):*10721696.2--11/05/2010
ΔΙΚΑΙΟΥΧΟΣ *(73):*1)Janssen Pharmaceuticals, Inc.
1125 Trenton-Harbourton Road, Titusville, NJ 08560, ΗΝΩΜΕΝΕΣ ΠΟΛΙΤΕΙΕΣ ΤΗΣ ΑΜΕΡΙΚΗΣ
2)Addex Pharma SA
12 Chemin des Aulx, 1228 Plan-les-Ouates, ΕΛΒΕΤΙΑ
ΣΥΜΒ. ΠΡΟΤΕΡΑΙΟΤΗΤΕΣ *(30):*09160059-12/05/2009-EP
ΕΦΕΥΡΕΤΗΣ *(72):*1)CID-NUNEZ, Jose, Maria
2)OEHLRlCH, Daniel
3)TRABANCO-SUAREZ, Andres, Avelino
4)TRESADERN, Gary, John
5)VEGA RAMIRO, Juan, Antonio
6)MACDONALD, Gregor, James
ΕΙΔΙΚΟΣ ΠΛΗΡΕΞΟΥΣΙΟΣ *(74):*ΠΑΠΑΚΩΝΣΤΑΝΤΙΝΟΥ ΕΛΕΝΗ
Κουμπάρη 2, 10674 ΑΘΗΝΑ
ΑΝΤΙΚΛΗΤΟΣ *(74):*ΠΑΠΑΚΩΝΣΤΑΝΤΙΝΟΥ ΕΛΕΝΗ
Κουμπάρη 2,10674 ΑΘΗΝΑ
ΤΙΤΛΟΣ ΕΦΕΥΡΕΣΗΣ ***(54):*****ΠΑΡΑΓΩΓΑ 1,2,4-ΤΡΙΑΖΟΛΟ[4,3-a] ΠΥΡΙΔΙΝΗΣ ΚΑΙ ΧΡΗΣΗ ΑΥΤΩΝ ΓΙΑ ΤΗ ΘΕΡΑΠΕΙΑ Ή ΤΗΝ ΠΡΟΛΗΨΗ ΝΕΥΡΟΛΟΓΙΚΩΝ ΚΑΙ ΨΥΧΙΑΤΡΙΚΩΝ ΔΙΑΤΑΡΑΧΩΝ**

ΠΕΡΙΛΗΨΗ(57)

Η παρούσα εφεύρεση αφορά σε νέα παράγωγα τριαζολο[4,3-a]πυριδίνης του Τύπου (I) όπου όλες οι ρίζες είναι όπως ορίζεται στις αξιώσεις. Οι ενώσεις σύμφωνα προς την εφεύρεση είναι θετικοί αλλοστερικοί ρυθμιστές του μεταβοτροπικού υπότυπου 2 υποδοχέα γλουταμικού («mGluR2»), που είναι χρήσιμοι για τη θεραπεία ή την πρόληψη νευρολογικών και ψυχιατρικών διαταραχών που συνδυάζονται με δυσλειτουγία γλουταμικού και ασθενειών όπου ενέχεται ο mGluR2 υπότυπος μεταβοτροπικών υποδοχέων. Η εφεύρεση επίσης κατευθύνεται σε φαρμακευτικές συνθέσεις που περιλαμβάνουν τέτοιες ενώσεις, σε μεθόδους για να παρασκευάζονται τέτοιες ενώσεις και συνθέσεις και στη χρήση τέτοιων ενώσεων για την πρόληψη ή θεραπεία νευρολογικών και ψυχιατρικών διαταραχών και ασθενειών στις οποίες ενέχεται mGluR2.

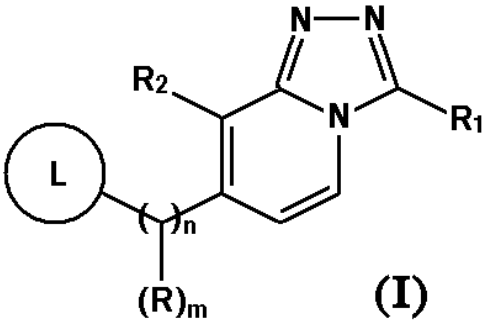

(I)

ΑΡΙΘΜΟΣ ΕΥΡ. Δ.Ε. ***(11):*****3082364**
ΑΡΙΘ. ΕΛΛ. ΚΑΤΑΘΕΣΗΣ *(21):*20130402637
ΗΜΕΡ. ΕΛΛ. ΚΑΤΑΘΕΣΗΣ *(22):*10/12/2013
ΑΡΙΘ./ΗΜΕΡ. ΔΗΜΟΣΙΕΥΣΗΣ
*ΕΥΡΩΠΑΪΚΟΥ ΔΙΠΛΩΜΑΤΟΣ(87):*1945632 - 18/09/2013
ΑΡΙΘ./ΗΜΕΡ. ΔΗΜΟΣΙΕΥΣΗΣ
ΕΥΡΩΠΑΪΚΗΣ ΑΙΤΗΣΗΣ *(86):*06837028.7--08/11/2006
ΔΙΚΑΙΟΥΧΟΣ *(73):*1)VERTEX PHARMACEUTICALS INCORPORATED
130 Waverly Street, Cambridge, MA 02139-4242, ΗΝΩΜΕΝΕΣ ΠΟΛΙΤΕΙΕΣ ΤΗΣ ΑΜΕΡΙΚΗΣ
ΣΥΜΒ. ΠΡΟΤΕΡΑΙΟΤΗΤΕΣ *(30):*734506 P-08/11/2005-US
754086 P-27/12/2005-US
802458 P-22/05/2006-US
ΕΦΕΥΡΕΤΗΣ *(72):*1)HADIDA RUAH, Sara
2)HAMILTON, Matthew
3)MILLER, Mark
4)GROOTENHUIS, Peter, D., J.
5)BEAR, Brian
6)MCCARTHY, Jason
7)ZHOU, Jinglan
ΕΙΔΙΚΟΣ ΠΛΗΡΕΞΟΥΣΙΟΣ *(74):*ΤΣΙΜΙΚΑΛΗΣ "ΤΣΙΜΙΚΑΛΗΣ ΚΑΛΟΝΑΡΟΥ ΔΙΚΗΓΟΡΙΚΗ ΕΤΑΙΡΕΙΑ" ΣΤΕΦΑΝΟΣ
Ν. Βάμβα 1,, 106 74 ΑΘΗΝΑ
ΑΝΤΙΚΛΗΤΟΣ *(74):*ΤΣΙΜΙΚΑΛΗΣ "ΤΣΙΜΙΚΑΛΗΣ ΚΑΛΟΝΑΡΟΥ ΔΙΚΗΓΟΡΙΚΗ ΕΤΑΙΡΕΙΑ" ΣΤΕΦΑΝΟΣ
Ν. Βάμβα 1,,106 74 ΑΘΗΝΑ
ΤΙΤΛΟΣ ΕΦΕΥΡΕΣΗΣ ***(54):*****ΕΤΕΡΟΚΥΚΛΙΚΟΙ ΔΙΑΜΟΡΦΩΤΕΣ ΜΕΤΑΦΟΡΕΩΝ ΚΑΣΕΤΑΣ ΣΥΝΔΕΣΗΣ ΜΕ ATP**

ΠΕΡΙΛΗΨΗ(57)

Οι ενώσεις της παρούσας εφεύρεσης και οι φαρμακευτικώς αποδεκτές συνθέσεις τους είναι χρήσιμες ως διαμορφωτές μεταφορέων κασέτας σύνδεσης με ATP ("ABC") ή θραυσμάτων τους, περιλαμβανομένου του ρυθμιστή διαμεμβρανικής αγωγιμότητας κυστικής ίνωσης ("CFTR"). Η παρούσα εφεύρεση σχετίζεται επίσης με μεθόδους θεραπείας νόσων διαμεσολαβούμενων από μεταφορείς ABC με χρήση των ενώσεων της παρούσας εφεύρεσης.

ΑΡΙΘΜΟΣ ΕΥΡ. Δ.Ε. ***(11):*****3082365**
ΑΡΙΘ. ΕΛΛ. ΚΑΤΑΘΕΣΗΣ *(21):*20130402636
ΗΜΕΡ. ΕΛΛ. ΚΑΤΑΘΕΣΗΣ *(22):*10/12/2013
ΑΡΙΘ./ΗΜΕΡ. ΔΗΜΟΣΙΕΥΣΗΣ
*ΕΥΡΩΠΑΪΚΟΥ ΔΙΠΛΩΜΑΤΟΣ(87):*2060265 - 09/10/2013
ΑΡΙΘ./ΗΜΕΡ. ΔΗΜΟΣΙΕΥΣΗΣ
ΕΥΡΩΠΑΪΚΗΣ ΑΙΤΗΣΗΣ *(86):*08021394.5--09/06/2003
ΔΙΚΑΙΟΥΧΟΣ *(73):*1)Xigen Inflammation Ltd.
Arch. Makariou III 195 Neocleous House,
3030 Limassol, ΚΥΠΡΟΣ
ΣΥΜΒ. ΠΡΟΤΕΡΑΙΟΤΗΤΕΣ *(30):*165250-07/06/2002-US
ΕΦΕΥΡΕΤΗΣ *(72):*1)Bonny, Christophe
ΕΙΔΙΚΟΣ ΠΛΗΡΕΞΟΥΣΙΟΣ *(74):*ΤΣΙΜΙΚΑΛΗΣ "ΤΣΙΜΙΚΑΛΗΣ ΚΑΛΟΝΑΡΟΥ ΔΙΚΗΓΟΡΙΚΗ ΕΤΑΙΡΕΙΑ" ΣΤΕΦΑΝΟΣ
Ν. Βάμβα 1,, 106 74 ΑΘΗΝΑ
ΑΝΤΙΚΛΗΤΟΣ *(74):*ΤΣΙΜΙΚΑΛΗΣ "ΤΣΙΜΙΚΑΛΗΣ ΚΑΛΟΝΑΡΟΥ ΔΙΚΗΓΟΡΙΚΗ ΕΤΑΙΡΕΙΑ" ΣΤΕΦΑΝΟΣ
Ν. Βάμβα 1,,106 74 ΑΘΗΝΑ
ΤΙΤΛΟΣ ΕΦΕΥΡΕΣΗΣ ***(54):*****ΚΥΤΤΑΡΟ-ΔΙΑΠΕΡΑΤΟΙ ΑΝΑΣΤΟΛΕΙΣ ΠΕΠΤΙΔΙΟΥ ΤΗΣ ΠΑΘΟΛΟΓΙΚΗΣ ΟΔΟΥ ΜΕΤΑΔΙΕΓΕΡΣΗΣ JNK ΣΗΜΑΤΟΣ**

ΠΕΡΙΛΗΨΗ(57)
Η εφεύρεση παρέχει κύτταρο-διαπερατά πεπτίδια που συνδέονται προς JNK πρωτεΐνες και αναστέλλουν τα προκαλούμενα από JNK αποτελέσματα σε κύτταρα που εκφράζουν JNK.

ΑΡΙΘΜΟΣ ΕΥΡ. Δ.Ε. ***(11):*****3082366**
ΑΡΙΘ. ΕΛΛ. ΚΑΤΑΘΕΣΗΣ *(21):*20130402642
ΗΜΕΡ. ΕΛΛ. ΚΑΤΑΘΕΣΗΣ *(22):*11/12/2013
ΑΡΙΘ./ΗΜΕΡ. ΔΗΜΟΣΙΕΥΣΗΣ
*ΕΥΡΩΠΑΪΚΟΥ ΔΙΠΛΩΜΑΤΟΣ(87):*2435001 - 11/09/2013
ΑΡΙΘ./ΗΜΕΡ. ΔΗΜΟΣΙΕΥΣΗΣ
ΕΥΡΩΠΑΪΚΗΣ ΑΙΤΗΣΗΣ *(86):*10714099.8--09/03/2010
ΔΙΚΑΙΟΥΧΟΣ *(73):*1)Livedo Corporation
45-2, Handaotsu Kanadacho, Shikokuchuo-shi
Ehime 799-0122, ΙΑΠΩΝΙΑ
ΣΥΜΒ. ΠΡΟΤΕΡΑΙΟΤΗΤΕΣ *(30):*2009130886-29/05/2009-JP
ΕΦΕΥΡΕΤΗΣ *(72):*1)TAKAHASHI, Yuki
2)NAKAOKA, Kenji
ΕΙΔΙΚΟΣ ΠΛΗΡΕΞΟΥΣΙΟΣ *(74):*ΒΟΖΕΜΠΕΡΓΚ-ΒΡΕΤΟΥ ΙΛΕΑΝΑ
Αιγιαλείας 30, 15125 ΜΑΡΟΥΣΙ (ΑΤΤΙΚΗΣ)
ΑΝΤΙΚΛΗΤΟΣ *(74):*ΒΟΖΕΜΠΕΡΓ-ΒΡΕΤΟΥ ΙΛΕΑΝΑ
Αιγιαλείας 30,15125 ΜΑΡΟΥΣΙ (ΑΤΤΙΚΗΣ)
ΤΙΤΛΟΣ ΕΦΕΥΡΕΣΗΣ ***(54):*****ΠΑΝΑ ΒΡΑΚΑΚΙ ΜΙΑΣ ΧΡΗΣΕΩΣ**
ΠΕΡΙΛΗΨΗ(57)
Πάνα βρακάκι μιας χρήσεως που περιλαμβάνει: σχήματος εσώρουχου εξωτερικό μέλος που έχει εμπρόσθιο τμήμα, οπίσθιο τμήμα και ένα τμήμα καβάλου τοποθετημένο μεταξύ του εμπρόσθιου τμήματος και του οπισθίου τμήματος και που έχει άνοιγμα μέσης και ένα ζεύγος ανοιγμάτων σκέλους που σχηματίζεται με σύνδεση του εμπρόσθιου τμήματος και του οπισθίου τμήματος και ένα απορροφητικό κύριο σώμα διευθετημένο επί μιας εσωτερικής επιφάνειας του εξωτερικού μέλους σε σχήμα βρακάκι στο τμήμα καβάλου και που περιλαμβάνει άνω φύλλο, οπίσθιο φύλλο και έναν απορροφητικό πυρήνα διευθετημένο μεταξύ του άνω φύλλου και του οπισθίου φύλλου, όπου το εξωτερικό μέλος σε σχήμα βρακάκι, περιλαμβάνει ένα πρώτο φύλλο που κατασκευάζεται από ένα spunbonded μη-υφασμένο ύφασμα πουπαράγεται με τήξη μιας σύνθεσης πολυμερούς που περιέχει πολυολεφίνη ή/και πολυεστέρα και ένα επιφανειοδραστικό. Σύμφωνα προς την ανωτέρω πάνα μιας χρήσεως σε σχήμα βρακάκι, το εξωτερικό μέλος σε σχήμα βρακάκι είναι εξαιρετικό ως προς την αντοχή στο νερό και την απαλότητα.

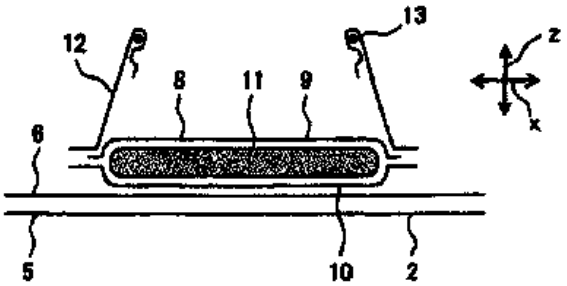

ΑΡΙΘΜΟΣ ΕΥΡ. Δ.Ε. ***(11):*****3082367**
ΑΡΙΘ. ΕΛΛ. ΚΑΤΑΘΕΣΗΣ *(21):*20130402643
ΗΜΕΡ. ΕΛΛ. ΚΑΤΑΘΕΣΗΣ *(22):*11/12/2013
ΑΡΙΘ./ΗΜΕΡ. ΔΗΜΟΣΙΕΥΣΗΣ
*ΕΥΡΩΠΑΪΚΟΥ ΔΙΠΛΩΜΑΤΟΣ(87):*2435002 - 09/10/2013
ΑΡΙΘ./ΗΜΕΡ. ΔΗΜΟΣΙΕΥΣΗΣ
ΕΥΡΩΠΑΪΚΗΣ ΑΙΤΗΣΗΣ *(86):*10714100.4--09/03/2010
ΔΙΚΑΙΟΥΧΟΣ *(73):*1)Livedo Corporation
45-2, Handaotsu Kanadacho, Shikokuchuo-shi
Ehime 799-0122, ΙΑΠΩΝΙΑ
ΣΥΜΒ. ΠΡΟΤΕΡΑΙΟΤΗΤΕΣ *(30):*2009130888-29/05/2009-JP
ΕΦΕΥΡΕΤΗΣ *(72):*1)TAKAHASHI, Yuki
2)NAKAOKA, Kenji
ΕΙΔΙΚΟΣ ΠΛΗΡΕΞΟΥΣΙΟΣ *(74):*ΒΟΖΕΜΠΕΡΓΚ-ΒΡΕΤΟΥ ΙΛΕΑΝΑ
Αιγιαλείας 30, 15125 ΜΑΡΟΥΣΙ (ΑΤΤΙΚΗΣ)
ΑΝΤΙΚΛΗΤΟΣ *(74):*ΒΟΖΕΜΠΕΡΓ-ΒΡΕΤΟΥ ΙΛΕΑΝΑ
Αιγιαλείας 30,15125 ΜΑΡΟΥΣΙ (ΑΤΤΙΚΗΣ)
ΤΙΤΛΟΣ ΕΦΕΥΡΕΣΗΣ ***(54):*****ΠΑΝΑ ΒΡΑΚΑΚΙ ΜΙΑΣ ΧΡΗΣΕΩΣ**
ΠΕΡΙΛΗΨΗ(57)

Πάνα βρακάκι μιας χρήσεως που περιλαμβάνει: σχήματος εσώρουχου εξωτερικό μέλος που έχει εμπρόσθιο τμήμα, οπίσθιο τμήμα και ένα τμήμα καβάλου τοποθετημένο μεταξύ του εμπρόσθιου τμήματος και του οπισθίου τμήματος και που έχει άνοιγμα μέσης και ένα ζεύγος ανοιγμάτων σκέλους που σχηματίζεται με σύνδεση του εμπρόσθιου τμήματος και του οπισθίου τμήματος και ένα απορροφητικό κύριο σώμα διευθετημένο επί μιας εσωτερικής επιφάνειας του εξωτερικού μέλους σε σχήμα βρακάκι στο τμήμα καβάλου και που περιλαμβάνει άνω φύλλο, οπίσθιο φύλλο και έναν απορροφητικό πυρήνα διευθετημένο μεταξύ του άνω φύλλου και του οπισθίου φύλλου, όπου το εξωτερικό μέλος σε σχήμα βρακάκι, περιλαμβάνει ένα πρώτο φύλλο που κατασκευάζεται από ένα spunbonded μη-υφασμένο ύφασμα πουπαράγεται με τήξη μιας σύνθεσης πολυμερούς που περιέχει πολυολεφίνη ή/και πολυεστέρα και ένα επιφανειοδραστικό. Σύμφωνα προς την ανωτέρω πάνα μιας χρήσεως σε σχήμα βρακάκι, το εξωτερικό μέλος σε σχήμα βρακάκι είναι εξαιρετικό ως προς την αντοχή στο νερό και την απαλότητα.

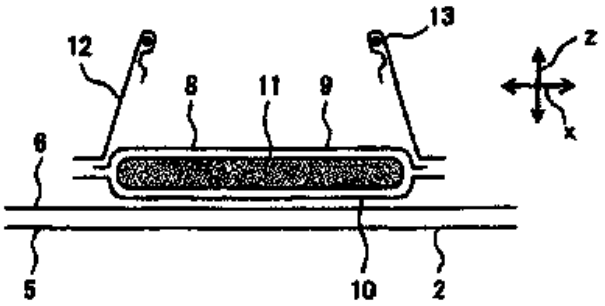

ΑΡΙΘΜΟΣ ΕΥΡ. Δ.Ε. ***(11):*****3082368**
ΑΡΙΘ. ΕΛΛ. ΚΑΤΑΘΕΣΗΣ *(21):*20130402640
ΗΜΕΡ. ΕΛΛ. ΚΑΤΑΘΕΣΗΣ *(22):*11/12/2013
ΑΡΙΘ./ΗΜΕΡ. ΔΗΜΟΣΙΕΥΣΗΣ
*ΕΥΡΩΠΑΪΚΟΥ ΔΙΠΛΩΜΑΤΟΣ(87):*2496908 - 11/09/2013
ΑΡΙΘ./ΗΜΕΡ. ΔΗΜΟΣΙΕΥΣΗΣ
ΕΥΡΩΠΑΪΚΗΣ ΑΙΤΗΣΗΣ *(86):*09749015.5--04/11/2009
ΔΙΚΑΙΟΥΧΟΣ *(73):*1)Diehl BGT Defence GmbH & Co. KG
Alte Nussdorfer Strasse 13, 88662 Uberlingen,
ΓΕΡΜΑΝΙΑ
ΣΥΜΒ. ΠΡΟΤΕΡΑΙΟΤΗΤΕΣ *(30):*
ΕΦΕΥΡΕΤΗΣ *(72):*1)HAUMANN, Jurgen
2)BUCKSCH, Martin, Clifford
ΕΙΔΙΚΟΣ ΠΛΗΡΕΞΟΥΣΙΟΣ *(74):*ΣΙΩΤΟΥ ΑΙΚΑΤΕΡΙΝΗ
Πατησίων 122, 11257 ΑΘΗΝΑ
ΑΝΤΙΚΛΗΤΟΣ *(74):*ΣΙΩΤΟΥ ΑΙΚΑΤΕΡΙΝΗ
Πατησίων 122,11257 ΑΘΗΝΑ
ΤΙΤΛΟΣ ΕΦΕΥΡΕΣΗΣ ***(54):*****ΕΝΑΕΡΙΟΣ ΒΟΜΒΑ**
ΠΕΡΙΛΗΨΗ(57)

Μία γνωστή εναέριος βόμβα διαθέτει τα ακόλουθα χαρακτηριστικά: η εναέριος βόμβα διαθέτει ένα τυποποιημένο περίβλημα βόμβας, το περίβλημα βόμβας είναι κατασκευασμένο από χάλυβα, το περίβλημα βόμβας διαθέτει ένα άνοιγμα στο ρύγχος και ένα ουραίο άνοιγμα. Η νέα εναέριος βόμβα θα πρέπει να είναι ιδιαιτέρως αποτελεσματική και θα πρέπει να προκαλεί μικρές παράπλευρες ζημίες, όταν χτυπήσει τον στόχο. Για αυτόν τον σκοπό, ένας λεπτός διεισδυτής (20) είναι τοποθετημένος στο περίβλημα βόμβας (10). Επιπροσθέτως, η απόσταση (a) ανάμεσα στο άκρο του διεισδυτή (20) και του ανοίγματος στο ρύγχος είναι πιο μεγάλη από 100 mm.

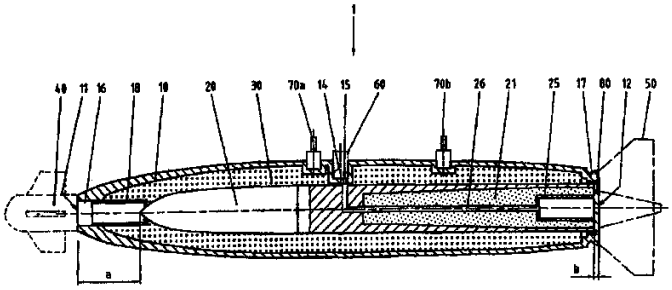

ΑΡΙΘΜΟΣ ΕΥΡ. Δ.Ε. ***(11):3082369***
ΑΡΙΘ. ΕΛΛ. ΚΑΤΑΘΕΣΗΣ *(21):*20130402641
ΗΜΕΡ. ΕΛΛ. ΚΑΤΑΘΕΣΗΣ *(22):*11/12/2013
ΑΡΙΘ./ΗΜΕΡ. ΔΗΜΟΣΙΕΥΣΗΣ
*ΕΥΡΩΠΑΪΚΟΥ ΔΙΠΛΩΜΑΤΟΣ(87):*1888537 - 11/09/2013
ΑΡΙΘ./ΗΜΕΡ. ΔΗΜΟΣΙΕΥΣΗΣ
ΕΥΡΩΠΑΪΚΗΣ ΑΙΤΗΣΗΣ *(86):*06755299.2--24/05/2006
ΔΙΚΑΙΟΥΧΟΣ *(73):*1)Janssen R Ireland
Eastgate Village, Eastgate, Little Island, County Cork, ΙΡΛΑΝΔΙΑ
ΣΥΜΒ. ΠΡΟΤΕΡΑΙΟΤΗΤΕΣ *(30):*05104531-26/05/2005-EP
685993 P-31/05/2005-US
ΕΦΕΥΡΕΤΗΣ *(72):*1)SCHILS, Didier, Philippe, Robert
2)STAPPERS, Alfred, Elisabeth
ΕΙΔΙΚΟΣ ΠΛΗΡΕΞΟΥΣΙΟΣ *(74):*ΣΙΩΤΟΥ ΑΙΚΑΤΕΡΙΝΗ
Πατησίων 122, 11257 ΑΘΗΝΑ
ΑΝΤΙΚΛΗΤΟΣ *(74):*ΣΙΩΤΟΥ ΑΙΚΑΤΕΡΙΝΗ
Πατησίων 122,11257 ΑΘΗΝΑ
ΤΙΤΛΟΣ ΕΦΕΥΡΕΣΗΣ ***(54):ΔΙΕΡΓΑΣΙΑ ΓΙΑ ΤΗΝ ΠΑΡΑΣΚΕΥΗ 4-[(1,6-ΔΙΥΔΡΟ-6-ΟΞΟ-2-ΠΥΡΙΜΙΔΙΝΥΛ)-ΑΜΙΝΟ] ΒΕΝΖΟΝΙΤΡΙΛΙΟΥ***

ΠΕΡΙΛΗΨΗ(57)

Αυτή η εφεύρεση αναφέρεται σε μία διεργασία για την παρασκευή 4-[(1,6-διυδρο-6-οξο-2 -πυριμιδινυλ)-αμινο]βενζονιτριλίου (I), εκκινώντας από έναν εστέρα 4-οξο-1,6- διυδρο-πυριμιδινυλκαρβοξυλικού οξέος (II) ή εκκινώντας από ένα παράγωγο γουανιδίνης, το οποίο αντιδρά με έναν εστέρα μηλονικού οξέος αλκοξυμεθυλενίου σε έναν εστέρα (II), ο οποίος μετατρέπεται σε (I), η οποία αντίδραση αλληλουχίας μπορεί να είναι μία διεργασία σε ένα σκεύος.

ΑΡΙΘΜΟΣ ΕΥΡ. Δ.Ε. ***(11):3082370***
ΑΡΙΘ. ΕΛΛ. ΚΑΤΑΘΕΣΗΣ *(21):*20130402638
ΗΜΕΡ. ΕΛΛ. ΚΑΤΑΘΕΣΗΣ *(22):*11/12/2013
ΑΡΙΘ./ΗΜΕΡ. ΔΗΜΟΣΙΕΥΣΗΣ
*ΕΥΡΩΠΑΪΚΟΥ ΔΙΠΛΩΜΑΤΟΣ(87):*2462850 - 25/09/2013
ΑΡΙΘ./ΗΜΕΡ. ΔΗΜΟΣΙΕΥΣΗΣ
ΕΥΡΩΠΑΪΚΗΣ ΑΙΤΗΣΗΣ *(86):*10194739.8--13/12/2010
ΔΙΚΑΙΟΥΧΟΣ *(73):*1)Nestec S.A.
Avenue Nestle 55, 1800 Vevey, ΕΛΒΕΤΙΑ
ΣΥΜΒ. ΠΡΟΤΕΡΑΙΟΤΗΤΕΣ *(30):*
ΕΦΕΥΡΕΤΗΣ *(72):*1)Vestreli, Anders, Bror
2)Talon, Christian
ΕΙΔΙΚΟΣ ΠΛΗΡΕΞΟΥΣΙΟΣ *(74):*ΧΡΥΣΑΝΘΗΣ ΧΡΗΣΤΟΣ
Σόλωνος 12,, 10673 ΑΘΗΝΑ
ΑΝΤΙΚΛΗΤΟΣ *(74):*ΧΡΥΣΑΝΘΗΣ ΧΡΗΣΤΟΣ
Σόλωνος 12,,10673 ΑΘΗΝΑ
ΤΙΤΛΟΣ ΕΦΕΥΡΕΣΗΣ ***(54):ΜΗΧΑΝΗ ΠΑΡΑΣΚΕΥΗΣ ΡΟΦΗΜΑΤΩΝ***

ΠΕΡΙΛΗΨΗ(57)

Η παρούσα εφεύρεση αφορά σε μηχανή παρασκευής ροφημάτων (1) με δεξαμενή (2) που προορίζεται για το διατροφικό υγρό, με την εν λόγω δεξαμενή να περιλαμβάνει: (i) σώμα ρεζερβουάρ με πλαϊνά, κάτω και επάνω τοιχώματα, (ii) τουλάχιστον ένα άνοιγμα γιαπλήρωση, (iii) τουλάχιστον ένα άνοιγμα για διανομή που να περιλαμβάνει βαλβίδα διανομής η οποία καθιστά δυνατή τη ρευστή σύνδεση μεταξύ της εν λόγω μηχανής και της εν λόγω δεξαμενής, με την εν λόγω δεξαμενή να έχει βάρος WE, όταν έχει γεμίσει σε ποσοστό μικρότερο από το 5% του συνολικού όγκου της, και βάρος WF, όταν έχει γεμίσει με υγρό σε ποσοστό τουλάχιστον 5% του συνολικού όγκου της, με την εν λόγω βαλβίδα να μπορεί να κινηθεί αμοιβαία μεταξύ μιας πρώτης θέσης όπου η δεξαμενή έχει βάρος WE και η βαλβίδα είναι ανοικτή, και μιας δεύτερης θέσης, όπου η δεξαμενή έχει βάρος WF και η βαλβίδα είναι κλειστή, και η οποία χαρακτηρίζεται από το ότι η εν λόγω μηχανή περιλαμβάνει διακόπτη που έχει τοποθετηθεί πλησίον τουλάχιστον του ενός τοιχώματος της δεξαμενής (2), έτσι ώστε: -όταν η δεξαμενή έχει βάρος WF, η εν λόγω δεξαμενή να βρίσκεται στην πρώτη θέση, έτσι ώστε να είναι σε επαφή με τον εν λόγω διακόπτη, και -όταν η δεξαμενή έχει βάρος WE, η εν λόγω δεξαμενή να βρίσκεται στη δεύτερη θέση και μακριά από το διακόπτη,με την εν λόγω μηχανή να περιλαμβάνει επιπλέον ένα μέσο προειδοποίησης του χρήστη, που ενεργοποιείται όταν ο διακόπτης δεν έρχεται σε επαφή με το τοίχωμα της δεξαμενής, ώστε να προειδοποιεί το χρήστη ότι η δεξαμενή πρέπει ναγεμίσει.

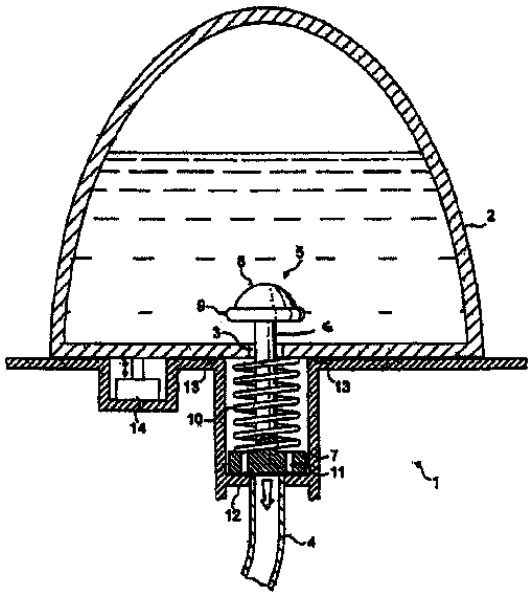

ΑΡΙΘΜΟΣ ΕΥΡ. Δ.Ε. ***(11):*****3082371**
ΑΡΙΘ. ΕΛΛ. ΚΑΤΑΘΕΣΗΣ *(21):*20130402639
ΗΜΕΡ. ΕΛΛ. ΚΑΤΑΘΕΣΗΣ *(22):*11/12/2013
ΑΡΙΘ./ΗΜΕΡ. ΔΗΜΟΣΙΕΥΣΗΣ
*ΕΥΡΩΠΑΪΚΟΥ ΔΙΠΛΩΜΑΤΟΣ(87):*1912647 - 11/09/2013
ΑΡΙΘ./ΗΜΕΡ. ΔΗΜΟΣΙΕΥΣΗΣ
ΕΥΡΩΠΑΪΚΗΣ ΑΙΤΗΣΗΣ *(86):*06778081.7--31/07/2006
ΔΙΚΑΙΟΥΧΟΣ *(73):*1)Janssen Pharmaceutica NV
Turnhoutseweg 30, 2340 Beerse, ΒΕΛΓΙΟ
ΣΥΜΒ. ΠΡΟΤΕΡΑΙΟΤΗΤΕΣ *(30):*05107159-03/08/2005-EP
ΕΦΕΥΡΕΤΗΣ *(72):*1)ANDRIES, Koenraad Jozef Lodewijk Marcel
2)KOUL, Anil
3)GUILLEMONT, Jerome, Emile, Georges
4)PASQUIER, Elisabeth, Therese, Jeanne
5)LANCOIS, David, Francis, Alain
ΕΙΔΙΚΟΣ ΠΛΗΡΕΞΟΥΣΙΟΣ *(74):*ΣΙΩΤΟΥ ΑΙΚΑΤΕΡΙΝΗ
Πατησίων 122, 11257 ΑΘΗΝΑ
ΑΝΤΙΚΛΗΤΟΣ *(74):*ΣΙΩΤΟΥ ΑΙΚΑΤΕΡΙΝΗ
Πατησίων 122,11257 ΑΘΗΝΑ
ΤΙΤΛΟΣ ΕΦΕΥΡΕΣΗΣ ***(54):*****ΠΑΡΑΓΩΓΑ ΚΙΝΟΛΙΝΗΣ ΩΣ ΑΝΤΙΒΑΚΤΗΡΙΑΚΟΙ ΠΑΡΑΓΟΝΤΕΣ**

ΠΕΡΙΛΗΨΗ(57)

Χρήση μιας ένωσης για την παρασκευή ενός φαρμάκου για τη θεραπευτική αγωγή μιας βακτηριακής μόλυνσης δεδομένου ότι η βακτηριακή μόλυνση είναι διαφορετική από μια Μυκοβακτηριακή μόλυνση, με την εν λόγω ένωση να είναι μια ένωση του Τύπου (Ia) ή (Ib), ένα φαρμακευτικώς αποδεκτό άλας προσθήκης οξέων ή βάσεων αυτής, μια τεταρτοταγής αμίνη αυτής, μια στερεοχημικώς ισομερής μορφή αυτής, μια ταυτομερική μορφή αυτής ή μια μορφή N-οξειδίου αυτής, όπου το R1 είναι υδρογόνο, αλο, αλοαλκυλ, κυανο, υδροξυ, Ar, Het, αλκυλ, αλκυλοξυ, αλκυλθειο, αλκυλοξυαλκυλ, αλκυλθειοαλκυλ, Ar-αλκυλ ή δι(Ar)αλκυλ. το p είναι 1, 2 ή 3. το R2 είναι υδρογόνο. αλκυλ. υδροξυ. μερκαπτο. προαιρετικά υποκατεστημένο αλκυλοξυ. αλκυλοξυαλκυλοξυ. αλκυλθειο. μονο ή δι(αλκυλ)αμινο όπου το αλκυλ μπορεί προαιρετικά να είναι υποκατεστημένο. Ar. Het ή μία ρίζα του Τύπου (II). το R3 είναι αλκυλ, Ar, Ar-αλκυλ, Het ή Het-αλκυλ. το q είναι μηδέν, 1, 2, 3 ή 4. το X είναι ένας ευθύς δεσμός ή CH2. τα R4 και R5 το καθένα ανεξάρτητα είναι υδρογόνο, αλκυλ ή βενζυλ. ή τα R4 και R5 μπορεί να ληφθούν μαζί, συμπεριλαμβάνοντας το N στο οποίο είναι προσαρτημένα. το R6 είναι υδρογόνο ή μία ρίζα του Τύπου (III). το R7 είναι υδρογόνο, αλκυλ, Ar ή Het. το R8 είναι υδρογόνο ή αλκυλ. το R9 είναι οξο. ή τα R8 και R9 μαζί σχηματίζουν τη ρίζα -CH=CH-N=.

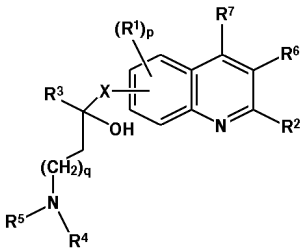

(Ia)

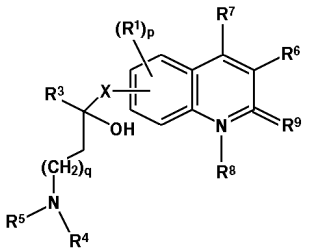

(Ib)

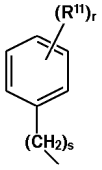

ΑΡΙΘΜΟΣ ΕΥΡ. Δ.Ε. ***(11):*****3082372**
ΑΡΙΘ. ΕΛΛ. ΚΑΤΑΘΕΣΗΣ *(21):*20130402644
ΗΜΕΡ. ΕΛΛ. ΚΑΤΑΘΕΣΗΣ *(22):*11/12/2013
ΑΡΙΘ./ΗΜΕΡ. ΔΗΜΟΣΙΕΥΣΗΣ
*ΕΥΡΩΠΑΪΚΟΥ ΔΙΠΛΩΜΑΤΟΣ(87):*2013495 - 11/09/2013
ΑΡΙΘ./ΗΜΕΡ. ΔΗΜΟΣΙΕΥΣΗΣ
ΕΥΡΩΠΑΪΚΗΣ ΑΙΤΗΣΗΣ *(86):*07705299.1--01/03/2007
ΔΙΚΑΙΟΥΧΟΣ *(73):*1)Business Lines Limited
Unit 9 Kellet Road Industrial Estate, Carnforth LA5 9XP, ΜΕΓΑΛΗ ΒΡΕΤΑΝΙΑ
ΣΥΜΒ. ΠΡΟΤΕΡΑΙΟΤΗΤΕΣ *(30):*0608136-25/04/2006-GB
ΕΦΕΥΡΕΤΗΣ *(72):*1)MARCZYNSKI, Michael
ΕΙΔΙΚΟΣ ΠΛΗΡΕΞΟΥΣΙΟΣ *(74):*ΓΙΑΚΟΥΜΗ ΑΝΝΑ
Αλκαμένους 12-14, 10439 ΑΘΗΝΑ
ΑΝΤΙΚΛΗΤΟΣ *(74):*ΜΙΣΙΟΥ ΑΝΔΡΟΝΙΚΗ
Αναλήψεως 23 και Μαραθώνος 27,10439 ΑΘΗΝΑ
ΤΙΤΛΟΣ ΕΦΕΥΡΕΣΗΣ ***(54):*****ΜΙΑ ΣΥΣΚΕΥΗ ΚΛΕΙΔΩΜΑΤΟΣ ΓΙΑ ΤΗΝ ΠΡΟΛΗΨΗ ΤΗΣ ΧΑΛΑΡΩΣΗΣ ΔΥΟ ΚΟΧΛΙΩΤΩΝ ΣΥΝΔΕΣΕΩΝ ΔΡΑΣΗΣ**

ΠΕΡΙΛΗΨΗ(57)

Μία συσκευή κλειδώματος για γειτονικά κοχλιωτά μέλη π.χ. περικόχλια (16, 18) περιλαμβάνει ένα μεταλλικό σύρμα που περιλαμβάνει ένα διαγώνιο μέρος διασύνδεσης (10) που εκτείνεται εφαπτομενικά μεταξύ πρώτης και δεύτερης σπείρας (12, 14) που έχουν τέτοιο μέγεθος ώστε να προσαρμόζονται γύρω από τα γειτονικά κοχλιωτά μέλη (16, 18). Το πρώτο και το δεύτερο τμήμα στου σύρματος (32, 34) εκτείνονται εφαπτομενικά από την αντίστοιχη πρώτη και δεύτερη σπείρα (12, 14) ώστε να παρέχουν άκρα λαβών δακτύλων που είναι ικανά να πιέζονται μαζί ώστε να χαλαρώνουν την πρώτη και δεύτερη σπείρα (12, 14) για να επιτρέπουν την τοποθέτηση πάνω ή την απομάκρυνση από τα κοχλιωτά μέλη (16,18).

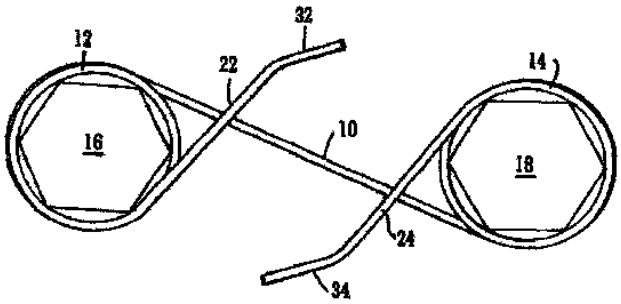

ΑΡΙΘΜΟΣ ΕΥΡ. Δ.Ε. ***(11):3082373***
ΑΡΙΘ. ΕΛΛ. ΚΑΤΑΘΕΣΗΣ *(21):*20130402629
ΗΜΕΡ. ΕΛΛ. ΚΑΤΑΘΕΣΗΣ *(22):*10/12/2013
ΑΡΙΘ./ΗΜΕΡ. ΔΗΜΟΣΙΕΥΣΗΣ
*ΕΥΡΩΠΑΪΚΟΥ ΔΙΠΛΩΜΑΤΟΣ(87):*2338487 - 11/09/2013
ΑΡΙΘ./ΗΜΕΡ. ΔΗΜΟΣΙΕΥΣΗΣ
ΕΥΡΩΠΑΪΚΗΣ ΑΙΤΗΣΗΣ *(86):*11157696.3--17/01/2007
ΔΙΚΑΙΟΥΧΟΣ *(73):*1)AbbVie Bahamas Limited
Sassoon House Shirley Street & Victoria Avenue, New Providence, Nassau, ΜΠΑΧΑΜΕΣ
ΣΥΜΒ. ΠΡΟΤΕΡΑΙΟΤΗΤΕΣ *(30):*759445 P-17/01/2006-US
804112 P-07/06/2006-US
850042 P-06/10/2006-US
829261 P-12/10/2006-US
867518 P-28/11/2006-US
ΕΦΕΥΡΕΤΗΣ *(72):*1)Wernet, Wolfgang
2)Penning, Thomas, D.
3)Giranda, Vincent, L.
ΕΙΔΙΚΟΣ ΠΛΗΡΕΞΟΥΣΙΟΣ *(74):*ΠΑΠΑΚΩΝΣΤΑΝΤΙΝΟΥ ΕΛΕΝΗ
Κουμπάρη 2, 10674 ΑΘΗΝΑ
ΑΝΤΙΚΛΗΤΟΣ *(74):*ΠΑΠΑΚΩΝΣΤΑΝΤΙΝΟΥ ΕΛΕΝΗ
Κουμπάρη 2,10674 ΑΘΗΝΑ
ΤΙΤΛΟΣ ΕΦΕΥΡΕΣΗΣ ***(54):ΣΥΝΔΥΑΣΤΙΚΗ ΘΕΡΑΠΕΙΑ ΜΕ ΑΝΑΣΤΟΛΕΙΣ PARP***

ΠΕΡΙΛΗΨΗ(57)

Η παρούσα εφεύρεση περιγράφει παράγωγα βενζιμιδαζόλης Τύπου (Ι) που συνιστούν ισχυρούς αναστολείς PARP σε συνδυασμό με ακτινοθεραπεία.

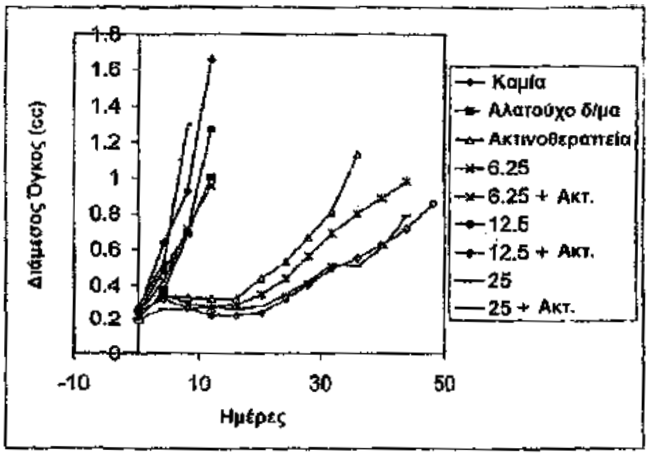

ΑΡΙΘΜΟΣ ΕΥΡ. Δ.Ε. ***(11):3082374***
ΑΡΙΘ. ΕΛΛ. ΚΑΤΑΘΕΣΗΣ *(21):*20130402628
ΗΜΕΡ. ΕΛΛ. ΚΑΤΑΘΕΣΗΣ *(22):*10/12/2013
ΑΡΙΘ./ΗΜΕΡ. ΔΗΜΟΣΙΕΥΣΗΣ
*ΕΥΡΩΠΑΪΚΟΥ ΔΙΠΛΩΜΑΤΟΣ(87):*1904104 - 11/09/2013
ΑΡΙΘ./ΗΜΕΡ. ΔΗΜΟΣΙΕΥΣΗΣ
ΕΥΡΩΠΑΪΚΗΣ ΑΙΤΗΣΗΣ *(86):*06786428.0--07/07/2006
ΔΙΚΑΙΟΥΧΟΣ *(73):*1)Biogen Idec MA Inc.
14 Cambridge Center, Cambridge, MA 02142, ΗΝΩΜΕΝΕΣ ΠΟΛΙΤΕΙΕΣ ΤΗΣ ΑΜΕΡΙΚΗΣ
ΣΥΜΒ. ΠΡΟΤΕΡΑΙΟΤΗΤΕΣ *(30):*697336 P-08/07/2005-US
771900 P-10/02/2006-US
814522 P-19/06/2006-US
ΕΦΕΥΡΕΤΗΣ *(72):*1)MI, Sha
2)PEPINSKY, R. Blake
3)SHAO, Zhaohui
4)GRAFF, Christilyn P.
ΕΙΔΙΚΟΣ ΠΛΗΡΕΞΟΥΣΙΟΣ *(74):*ΠΑΠΑΚΩΝΣΤΑΝΤΙΝΟΥ ΕΛΕΝΗ
Κουμπάρη 2, 10674 ΑΘΗΝΑ
ΑΝΤΙΚΛΗΤΟΣ *(74):*ΠΑΠΑΚΩΝΣΤΑΝΤΙΝΟΥ ΕΛΕΝΗ
Κουμπάρη 2,10674 ΑΘΗΝΑ
ΤΙΤΛΟΣ ΕΦΕΥΡΕΣΗΣ ***(54):SP35 ΑΝΤΙΣΩΜΑΤΑ ΚΑΙ ΧΡΗΣΕΙΣ ΑΥΤΩΝ***

ΠΕΡΙΛΗΨΗ(57)

Ενδογενής SP35 είναι ένας αρνητικός ρυθμιστής για νευρωνική επιβίωση, επαναδημιουργία άξονα, διαφοροποίηση και μυελίνωση ολιγοδενδροκυττάρου (αρνητικός ρυθμιστής). Μόρια που αναστέλλουν λειτουργία ενδογενούς SP35 όπως αντι-SP35 αντισώματα μπορεί να χρησιμοποιηθούν ως θεραπευτικές ουσίες για τη θεραπεία δυσλειτουργίας νευρώνα και ολιγοδενδροκυττάρου. Η παρούσα εφεύρεση παρέχει αντισώματα ειδικά για SP35 και μεθόδους χρήσης τέτοιων αντισωμάτων ως ανταγωνιστών λειτουργίας ενδογενούς SP35. Η εφεύρεση περαιτέρω παρέχει ειδικά, λαμβανόμενα από υβρίδωμα και συλλογή φάγου, μονοκλωνικά αντισώματα, νουκλεϊνικά οξέα που κωδικοποιούν αυτά τα αντισώματα και φορείς και κύτταρα ξενιστές που περιλαμβάνουν αυτά τα αντισώματα. Η εφεύρεση περαιτέρω παρέχει μεθόδους προαγωγής, επιβίωσης και μυελίνωσης ολιγοδενδροκυττάρου σε ένα σπονδυλωτό, που περιλαμβάνουν χορήγηση σε ένα σπονδυλωτό που έχει ανάγκη μιας τέτοιας θεραπείας μιας αποτελεσματικής ποσότητας ενός αντι-SP35 αντισώματος.

ΑΡΙΘΜΟΣ ΕΥΡ. Δ.Ε. ***(11):*****3082375**
ΑΡΙΘ. ΕΛΛ. ΚΑΤΑΘΕΣΗΣ *(21):*20130402647
ΗΜΕΡ. ΕΛΛ. ΚΑΤΑΘΕΣΗΣ *(22):*10/12/2013
ΑΡΙΘ./ΗΜΕΡ. ΔΗΜΟΣΙΕΥΣΗΣ
*ΕΥΡΩΠΑΪΚΟΥ ΔΙΠΛΩΜΑΤΟΣ(87):*2089152 - 18/09/2013
ΑΡΙΘ./ΗΜΕΡ. ΔΗΜΟΣΙΕΥΣΗΣ
ΕΥΡΩΠΑΪΚΗΣ ΑΙΤΗΣΗΣ *(86):*07867628.5--05/12/2007
ΔΙΚΑΙΟΥΧΟΣ *(73):*1)Grupo Petrotemex, S.A. de C.V.
Ricardo Margain No. 444 Torre sur, Piso 16
Col. Valle del Campestre, 66265 San Pedro
Garza Garcia, Nuevo Leon, ΜΕΞΙΚΟ
ΣΥΜΒ. ΠΡΟΤΕΡΑΙΟΤΗΤΕΣ *(30):*635411-07/12/2006-US
ΕΦΕΥΡΕΤΗΣ *(72):*1)DEBRUIN, Bruce Roger
ΕΙΔΙΚΟΣ ΠΛΗΡΕΞΟΥΣΙΟΣ *(74):*ΠΑΠΑΚΩΝΣΤΑΝΤΙΝΟΥ ΕΛΕΝΗ
Κουμπάρη 2, 10674 ΑΘΗΝΑ
ΑΝΤΙΚΛΗΤΟΣ *(74):*ΠΑΠΑΚΩΝΣΤΑΝΤΙΝΟΥ ΕΛΕΝΗ
Κουμπάρη 2,10674 ΑΘΗΝΑ
ΤΙΤΛΟΣ ΕΦΕΥΡΕΣΗΣ ***(54):*****ΣΥΣΤΗΜΑ ΠΑΡΑΓΩΓΗΣ ΠΟΛΥΕΣΤΕΡΑ ΧΡΗΣΙΜΟΠΟΙΩΝΤΑΣ ΤΗΝ ΑΝΑΚΥΚΛΩΣΗ ΘΕΡΜΗΣ ΑΛΚΟΟΛΗΣ ΣΤΗΝ ΠΕΡΙΟΧΗ ΕΣΤΕΡΟΠΟΙΗΣΗΣ**

ΠΕΡΙΛΗΨΗ(57)

Μια διαδικασία παραγωγής πολυεστέρα χρησιμοποιώντας ένα σύστημα εστεροποίησης το οποίο χρησιμοποιεί μια στήλη απόσταξης για την ανάκτηση αλκοόλης παραγόμενης από μια περιοχή εστεροποίησης και στην συνέχεια ανακυκλώνει την ανακτηθείσα αλκοόλη πίσω στην περιοχή εστεροποίησης χωρίς ουσιαστική ψύξη της ανακτηθείσας αλκοόλης.

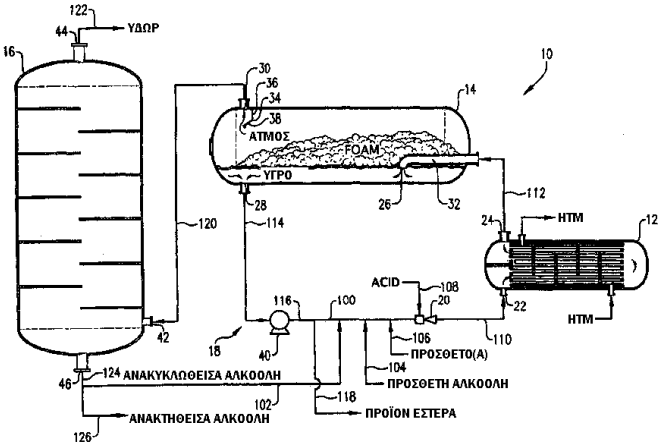

ΑΡΙΘΜΟΣ ΕΥΡ. Δ.Ε. ***(11):*****3082376**
ΑΡΙΘ. ΕΛΛ. ΚΑΤΑΘΕΣΗΣ *(21):*20130402646
ΗΜΕΡ. ΕΛΛ. ΚΑΤΑΘΕΣΗΣ *(22):*10/12/2013
ΑΡΙΘ./ΗΜΕΡ. ΔΗΜΟΣΙΕΥΣΗΣ
*ΕΥΡΩΠΑΪΚΟΥ ΔΙΠΛΩΜΑΤΟΣ(87):*2292581 - 25/09/2013
ΑΡΙΘ./ΗΜΕΡ. ΔΗΜΟΣΙΕΥΣΗΣ
ΕΥΡΩΠΑΪΚΗΣ ΑΙΤΗΣΗΣ *(86):*10010238.3--14/05/2004
ΔΙΚΑΙΟΥΧΟΣ *(73):*1)Grupo Petrotemex, S.A. de C.V.
Ricardo Margain No. 444 Torre sur, Piso 16
Col. Valle del Campestre, 66265 San Pedro
Garza Garcia, Nuevo Leon, ΜΕΞΙΚΟ
ΣΥΜΒ. ΠΡΟΤΕΡΑΙΟΤΗΤΕΣ *(30):*455016-05/06/2003-US
ΕΦΕΥΡΕΤΗΣ *(72):*1)Lin, Robert
ΕΙΔΙΚΟΣ ΠΛΗΡΕΞΟΥΣΙΟΣ *(74):*ΠΑΠΑΚΩΝΣΤΑΝΤΙΝΟΥ ΕΛΕΝΗ
Κουμπάρη 2, 10674 ΑΘΗΝΑ
ΑΝΤΙΚΛΗΤΟΣ *(74):*ΠΑΠΑΚΩΝΣΤΑΝΤΙΝΟΥ ΕΛΕΝΗ
Κουμπάρη 2,10674 ΑΘΗΝΑ
ΤΙΤΛΟΣ ΕΦΕΥΡΕΣΗΣ ***(54):*****ΜΕΘΟΔΟΣ ΕΚΧΥΛΙΣΗΣ ΓΙΑ ΑΠΟΜΑΚΡΥΝΣΗ ΠΡΟΣΜΕΙΞΕΩΝ ΑΠΟ ΜΗΤΡΙΚΟ ΥΓΡΟ ΣΤΗΝ ΣΥΝΘΕΣΗ ΤΕΡΕΦΘΑΛΙΚΟΥ ΟΞΕΟΣ**

ΠΕΡΙΛΗΨΗ(57)

Μέθοδος απομάκρυνσης προσμείξεων από μητρικό υγρό που περιλαμβάνει καρβοξυλικό οξύ, καταλύτη μέταλλο, προσμείξεις, με (α) εξάτμιση του μητρικού υγρού που περιλαμβάνει καρβοξυλικό οξύ, τον καταλύτη μέταλλο, προσμείξεις, νερό και διαλύτη σε μια πρώτη ζώνη εξατμιστή για να παραχθεί ρεύμα ατμού και ρεύμα συμπυκνωμένου μητρικού υγρού, (β) εξάτμιση του ρεύματος συμπυκνωμένου μητρικού υγρού σε μία δεύτερη ζώνη εξατμιστή για να σχηματιστεί ένα ρεύμα πλούσιο σε διαλύτη και ένα ρεύμα υπερ-συμπυκνωμένου μητρικού υγρού, (γ) διαχωρισμό οργανικών προσμείξεων με διάλυμα ύδατος-διαλύτη από το υπερ-συμπυκνωμένο μητρικό υγρό σε μια ζώνη διαχωρισμού στερεού-υγρού για να σχηματιστεί υδατικό ρεύμα και ένα δεύτερο υδατικό ρεύμα, (δ) ανάμειξη σε μια ζώνη ανάμειξης ύδατος και προαιρετικώς και διαλύτη εκχύλισης με το υδατικό ρεύμα και δεύτερο υδατικό ρεύμα για να σχηματιστεί υδατικό μείγμα και (ε) προσθήκη διαλύτη εκχύλισης στο υδατικό μείγμα σε μία ζώνη εκχύλισης για να σχηματιστεί ένα ρεύμα εκχυλίσματος και ένα ρεύμα προϊόντος εξευγενισμού.

ΑΡΙΘΜΟΣ ΕΥΡ. Δ.Ε. ***(11):3082377***
ΑΡΙΘ. ΕΛΛ. ΚΑΤΑΘΕΣΗΣ *(21):*20130402648
ΗΜΕΡ. ΕΛΛ. ΚΑΤΑΘΕΣΗΣ *(22):*11/12/2013
ΑΡΙΘ./ΗΜΕΡ. ΔΗΜΟΣΙΕΥΣΗΣ
*ΕΥΡΩΠΑΪΚΟΥ ΔΙΠΛΩΜΑΤΟΣ(87):*2234966 - 11/09/2013
ΑΡΙΘ./ΗΜΕΡ. ΔΗΜΟΣΙΕΥΣΗΣ
ΕΥΡΩΠΑΪΚΗΣ ΑΙΤΗΣΗΣ *(86):*08872952.0--16/12/2008
ΔΙΚΑΙΟΥΧΟΣ *(73):*1)SANOFI
54, rue La Boetie, 75008 Paris, ΓΑΛΛΙΑ
ΣΥΜΒ. ΠΡΟΤΕΡΑΙΟΤΗΤΕΣ *(30):*0708830-18/12/2007-FR
0802492-06/05/2008-FR
ΕΦΕΥΡΕΤΗΣ *(72):*1)SABUCO, Jean-Francois
ΕΙΔΙΚΟΣ ΠΛΗΡΕΞΟΥΣΙΟΣ *(74):*ΛΥΜΠΕΡΗΣ "ΔΙΚΗΓΟΡΙΚΗ ΕΤΑΙΡΕΙΑ ΒΑΓΙΑΝΟΥ ΚΩΣΤΟΠΟΥΛΟΥ ΛΥΜΠΕΡΗ" ΝΙΚΟΛΑΟΣ
Στουρνάρα 37,, 10682 ΑΘΗΝΑ
ΑΝΤΙΚΛΗΤΟΣ *(74):*ΛΥΜΠΕΡΗΣ "ΔΙΚΗΓΟΡΙΚΗ ΕΤΑΙΡΕΙΑ ΒΑΓΙΑΝΟΥ ΚΩΣΤΟΠΟΥΛΟΥ ΛΥΜΠΕΡΗ" ΝΙΚΟΛΑΟΣ
Στουρνάρα 37,,10682 ΑΘΗΝΑ
ΤΙΤΛΟΣ ΕΦΕΥΡΕΣΗΣ ***(54):ΠΑΡΑΓΩΓΑ ΑΖΕΤΙΔΙΝΩΝ.Ο ΤΡΟΠΟΣ ΠΑΡΑΣΚΕΥΗΣ ΤΟΥΣ ΚΑΙ Η ΕΦΑΡΜΟΓΗ ΤΟΥΣ ΣΤΗ ΘΕΡΑΠΕΥΤΙΚΗ***

ΠΕΡΙΛΗΨΗ(57)

Η παρούσα εφεύρεση έχει ως αντικείμενο τις ενώσεις που ανταποκρίνονται στον τύπο (I) όπου: Το R δηλώνει μια ομάδα (C1-C6)αλκυλίου, αλο(C1-C6)αλκυλίου, το R' δηλώνει μια ομάδα NR4R5, OR8. Το A και το B, εάν υπάρχουν αντιπροσωπεύουν ανεξάρτητα το ένα από το άλλο, ένα ή δύο άτομα άνθρακα, με τα άτομα αυτά του άνθρακα να αντικαθίστανται από ένα ή περισσότερα υδρογόνα, ομάδες (C1-C6)αλκυλίου, με την ή τις ομάδες (C1-C6)αλκυλίου να μπορούν ενδεχομένως να υποκατασταθούν, το A+B αντιπροσωπεύουν κατά μέγιστο δύο άνθρακες, το R1 αντιπροσωπεύει ένα άτομο υδρογόνου ή μια ομάδα (C1-C6)αλκυλίου, το R2 και το R3 αντιπροσωπεύουν ανεξάρτητα το ένα από το άλλο, ένα άτομο υδρογόνου, μια ομάδα (C1-C6)αλκυλίου, με την ομάδα (C1-C6)αλκυλίου να μπορεί ενδεχομένως να υποκατασταθεί, το R4 και το R5 δηλώνουν ανεξάρτητα το ένα από το άλλο, ένα άτομο υδρογόνου, μια ομάδα (C1-C6)αλκυλίου, ή σχηματίζουν, με το άτομο αζώτου που τα φέρει, έναν ετερόκυκλο του τύπου αζετιδίνης, πυρρολιδίνης, πιπεριδίνης, αζεπάνης, πιπεραζίνης, ομοπιπεραζίνης, μορφολίνης, θειομορφολίνης, θειομορφολίνο S-οξειδίου, θειομορφολινο S- διοξειδίου, με τον ετερόκυκλο αυτό να μπορεί ενδεχομένως να υποκατασταθεί από μια ομάδα (Ci-C6)αλκυλίου. Το R6 και το R7 δηλώνουν το κάθε ένα μια ομάδα φαινυλίου, ενδεχομένως υποκαθιστούμενη, το Y δηλώνει ένα άτομο υδρογόνου, ένα αλογόνο, μια ομάδα (C1-C6)αλκυλίου, αλο(C1-C6)αλκυλίου, (d-C6)αλκοξέος, αλο(C1-C6)αλκοξέος, (C1-C6)άλκυλοS(O)p ή κυανό. Το R8 είναι ένα άτομο υδρογόνου, μια ομάδα (d-C6)αλκυλίου, μια ομάδα αλο(C1-C6)αλκυλίου, μια ομάδα αλλυλίου, μια ομάδα φαινυλο(C1-C6)αλκυλίου, με την ομάδα φαινυλίου να μπορεί ενδεχομένως να υποκατασταθεί από 1 ή 2 ομάδες O-μεθυλίου. Το p δηλώνει έναν ακέραιο αριθμό που επιλέγεται ανάμεσα από τα 0, 1 ή2, στην κατάσταση βάσης ή στο άλας προσθήκης σε ένα οξύ ή σε μια βάση. Διαδικασία παρασκευής και εφαρμογή στη θεραπευτική.

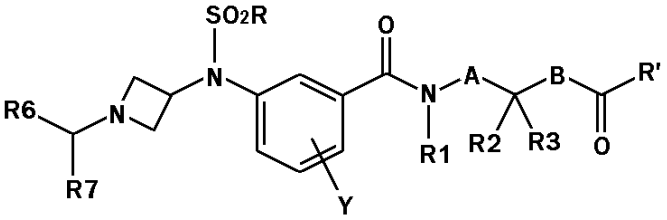

(I)

ΑΡΙΘΜΟΣ ΕΥΡ. Δ.Ε. ***(11):3082378***
ΑΡΙΘ. ΕΛΛ. ΚΑΤΑΘΕΣΗΣ *(21):*20130402650
ΗΜΕΡ. ΕΛΛ. ΚΑΤΑΘΕΣΗΣ *(22):*12/12/2013
ΑΡΙΘ./ΗΜΕΡ. ΔΗΜΟΣΙΕΥΣΗΣ
*ΕΥΡΩΠΑΪΚΟΥ ΔΙΠΛΩΜΑΤΟΣ(87):*2090326 - 18/09/2013
ΑΡΙΘ./ΗΜΕΡ. ΔΗΜΟΣΙΕΥΣΗΣ
ΕΥΡΩΠΑΪΚΗΣ ΑΙΤΗΣΗΣ *(86):*09152685.5--12/02/2009
ΔΙΚΑΙΟΥΧΟΣ *(73):*1)ARTSANA S.p.A.
Via Saldarini Catelli, 1, 22070 Grandate (Como), ΙΤΑΛΙΑ
ΣΥΜΒ. ΠΡΟΤΕΡΑΙΟΤΗΤΕΣ *(30):*MI20080218-13/02/2008-IT
ΕΦΕΥΡΕΤΗΣ *(72):*1)De Zolt, Dario
ΕΙΔΙΚΟΣ ΠΛΗΡΕΞΟΥΣΙΟΣ *(74):*ΤΣΙΜΙΚΑΛΗΣ "ΤΣΙΜΙΚΑΛΗΣ ΚΑΛΟΝΑΡΟΥ ΔΙΚΗΓΟΡΙΚΗ ΕΤΑΙΡΕΙΑ" ΣΤΕΦΑΝΟΣ
Ν. Βάμβα 1,, 106 74 ΑΘΗΝΑ
ΑΝΤΙΚΛΗΤΟΣ *(74):*ΤΣΙΜΙΚΑΛΗΣ "ΤΣΙΜΙΚΑΛΗΣ ΚΑΛΟΝΑΡΟΥ ΔΙΚΗΓΟΡΙΚΗ ΕΤΑΙΡΕΙΑ" ΣΤΕΦΑΝΟΣ
Ν. Βάμβα 1,,106 74 ΑΘΗΝΑ
ΤΙΤΛΟΣ ΕΦΕΥΡΕΣΗΣ ***(54):ΒΕΛΟΝΑ ΑΣΦΑΛΕΙΑΣ ΓΙΑ ΣΥΣΚΕΥΗ ΤΥΠΟΥ ΠΕΝΑΣ ΜΕ ΠΡΟΣΤΑΤΕΥΤΙΚΟ ΣΤΟΙΧΕΙΟ ΚΑΘΕΤΗΡΑ***

ΠΕΡΙΛΗΨΗ(57)

Μία βελόνα προς σύνδεση με ένα δοχείο ή συσκευή τύπου πένας (στυλό), με το οποίο σχετίζεται ένα φιαλίδιο φαρμακευτικού υλικού, όπου η εν λόγω βελόνα (1) περιλαμβάνει: ένα μεταλλικό καθετήρα (5), το οποίο εφοδιάζεται με δύο σημεία (25, 26), ένα σε κάθε άκρο, όπου το ένα είναι γνωστό ως το σημείο ασθενούς (25) και το άλλο είναι γνωστό ως το σημείο φιαλιδίου (26), ένα φορέα βελόνας (3), προς σύνδεση με το εν λόγω στυλό, ένα δοχείο (2), ο σκοπός του οποίου είναι η υποδοχή ολόκληρης της βελόνας στυλό (1) πριν από τη χρήση, ένα στοιχείο καλύμματος (6), το οποίο συνδέεται με το φορέα βελόνας (3) και τοποθετείται πάνω από το καθετήρα (5), ένα προστατευτικό στοιχείο (20), το οποίο μπορεί να μετακινείται με το στοιχείο καλύμματος (6) και το οποίο διαρρυθμίζεται ώστε να αναδύεται από το τελευταίο, έτσι ώστε να καλύπτει και να προστατεύει το σημείο ασθενούς (25) του καθετήρα μετά από την εξαγωγή του από τον ασθενή κατά τον τερματισμό της ένεσης, ένα ελαστικό στοιχείο (36), το οποίο διαρρυθμίζεταιώστε να πιέζεται πάνω στο προστατευτικό στοιχείο (20), έτσι ώστε να του επιτρέπεται να μετακινείται κατά το τερματισμό της ένεσης ώστε να καλύπτει το πρώτο σημείο (25) του καθετήρα (5), μέσα κλειδώματος (47) παρέχονται για το ελαστικό στοιχείο (36) ώστε να εμποδίζουν τη δράση του πάνω στο προστατευτικό στοιχείο (20), τουλάχιστον μέχρι μία στιγμή, η οποία είναι μεταγενέστερη από την έναρξη εισαγωγής του καθετήρα (5) στην επιδερμίδα, όπου τα εν λόγω μέσα κλειδώματος (47) μπορούν να αφαιρούνται μετά από τη στιγμή, κατά την οποία ξεκίνησε αυτή η εισαγωγή.

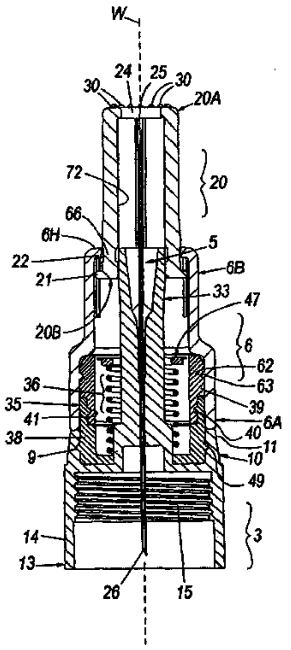

ΑΡΙΘΜΟΣ ΕΥΡ. Δ.Ε. ***(11):3082379***
ΑΡΙΘ. ΕΛΛ. ΚΑΤΑΘΕΣΗΣ *(21):*20130402649
ΗΜΕΡ. ΕΛΛ. ΚΑΤΑΘΕΣΗΣ *(22):*12/12/2013
ΑΡΙΘ./ΗΜΕΡ. ΔΗΜΟΣΙΕΥΣΗΣ
*ΕΥΡΩΠΑΪΚΟΥ ΔΙΠΛΩΜΑΤΟΣ(87):*2243310 - 11/09/2013
ΑΡΙΘ./ΗΜΕΡ. ΔΗΜΟΣΙΕΥΣΗΣ
ΕΥΡΩΠΑΪΚΗΣ ΑΙΤΗΣΗΣ *(86):*09710240.4--16/02/2009
ΔΙΚΑΙΟΥΧΟΣ *(73):*1)Comviva Technologies Limited
Aravali Crescent, 1 Nelson Mandela Road
Vasant Kunj, Phase II, New Delhi 110 070,
ΙΝΔΙΑ
ΣΥΜΒ. ΠΡΟΤΕΡΑΙΟΤΗΤΕΣ *(30):*DE01322008-16/02/2008-IN
ΕΦΕΥΡΕΤΗΣ *(72):*1)MADAN, Atul
2)SHARMA, Pankaj
3)KUMAR, Nilay
4)TANDON, Naveen
5)KESHARWANI, Ashwani
6)GARG, Deepak, Kumar
ΕΙΔΙΚΟΣ ΠΛΗΡΕΞΟΥΣΙΟΣ *(74):*ΤΣΙΜΙΚΑΛΗΣ "ΤΣΙΜΙΚΑΛΗΣ ΚΑΛΟΝΑΡΟΥ ΔΙΚΗΓΟΡΙΚΗ ΕΤΑΙΡΕΙΑ"
ΣΤΕΦΑΝΟΣ
Ν. Βάμβα 1,, 106 74 ΑΘΗΝΑ
ΑΝΤΙΚΛΗΤΟΣ *(74):*ΤΣΙΜΙΚΑΛΗΣ "ΤΣΙΜΙΚΑΛΗΣ ΚΑΛΟΝΑΡΟΥ ΔΙΚΗΓΟΡΙΚΗ ΕΤΑΙΡΕΙΑ"
ΣΤΕΦΑΝΟΣ
Ν. Βάμβα 1,,106 74 ΑΘΗΝΑ
ΤΙΤΛΟΣ ΕΦΕΥΡΕΣΗΣ ***(54):ΣΥΓΚΕΝΤΡΩΤΙΚΟ ΣΥΣΤΗΜΑ ΓΙΑ ΤΗΝ ΠΑΡΟΧΗ ΥΠΗΡΕΣΙΩΝ ΠΕΡΙΑΓΩΓΗΣ CAMEL***

ΠΕΡΙΛΗΨΗ(57)

Η εφεύρεση αυτή γενικά αφορά εις το πεδίο των τηλεπικοινωνιών. Πλέον συγκεκριμένα, η παρούσα εφεύρεση αφορά εις ένα συγκεντρωτικό σύστημα και μία μέθοδο για την παροχή προσαρμοσμένων εφαρμογών για ενισχυμένη λογική κινητών δικτύων CAMEL υπηρεσιών περιαγωγής προς έναν συνδρομητή κινητής τηλεφωνίας. Το CAMEL HUB έχει διαμορφωθεί ώστε να επεξεργάζεται ένα αίτημα από έναν συνδρομητή κινητής τηλεφωνίας να χρησιμοποιεί μία ή περισσότερες υπηρεσίες κινητής τηλεφωνίας από έναν χρήστη επισκεπτόμενου δικτύου. Η συσκευή συνδρομητή κινητής τηλεφωνίας διαθέτει μία συνδρομή εις έναν χρήστη οικείου δικτύου και λειτουργεί σε μία οικεία φάση CAMEL. Ο χρήστης επισκεπτόμενου δικτύου λειτουργεί σε μία επισκεπτόμενη φάση CAMEL. Το CAMEL HUB έχει διαμορφωθεί επίσης ώστε να επιτρέπει εις τη συσκευή του συνδρομητή κινητής τηλεφωνίας να χρησιμοποιεί τη μία ή περισσότερες υπηρεσίες κινητής τηλεφωνίας άνευ διακοπής από τον χρήστη επισκεπτόμενου δικτύου, ανεξάρτητα από την επισκεπτόμενη φάση CAMEL. Η οικεία φάση CAMEL είναι δυνατόν να είναι ή να μην είναι διαφορετική από την επισκεπτόμενη φάση CAMEL.

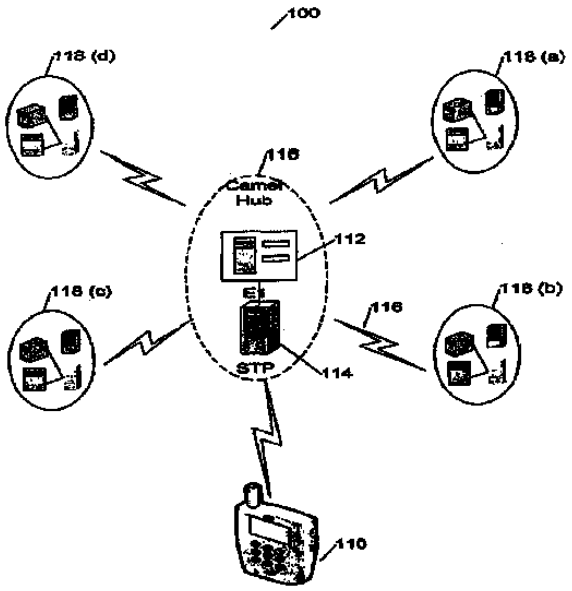

ΑΡΙΘΜΟΣ ΕΥΡ. Δ.Ε. ***(11):3082380***
ΑΡΙΘ. ΕΛΛ. ΚΑΤΑΘΕΣΗΣ *(21):*20130402651
ΗΜΕΡ. ΕΛΛ. ΚΑΤΑΘΕΣΗΣ *(22):*13/12/2013
ΑΡΙΘ./ΗΜΕΡ. ΔΗΜΟΣΙΕΥΣΗΣ
*ΕΥΡΩΠΑΪΚΟΥ ΔΙΠΛΩΜΑΤΟΣ(87):*2503910 - 18/09/2013
ΑΡΙΘ./ΗΜΕΡ. ΔΗΜΟΣΙΕΥΣΗΣ
ΕΥΡΩΠΑΪΚΗΣ ΑΙΤΗΣΗΣ *(86):*10776259.3--29/09/2010
ΔΙΚΑΙΟΥΧΟΣ *(73):*1)Tannpapier GmbH
Johann Roithner-Strasse 131, 4050 Traun,
ΑΥΣΤΡΙΑ
ΣΥΜΒ. ΠΡΟΤΕΡΑΙΟΤΗΤΕΣ *(30):*15452009-30/09/2009-AT
ΕΦΕΥΡΕΤΗΣ *(72):*1)GRIESMAYR, Gunter
ΕΙΔΙΚΟΣ ΠΛΗΡΕΞΟΥΣΙΟΣ *(74):*ΚΙΟΡΤΣΗ ΧΡΙΣΤΙΝΑ
Σόλωνος 136, 10677 ΑΘΗΝΑ
ΑΝΤΙΚΛΗΤΟΣ *(74):*ΚΙΟΡΤΣΗ ΧΡΙΣΤΙΝΑ
Σόλωνος 136,10677 ΑΘΗΝΑ
ΤΙΤΛΟΣ ΕΦΕΥΡΕΣΗΣ ***(54):ΜΕΘΟΔΟΣ ΓΙΑ ΤΗΝ ΚΑΤΑΣΚΕΥΗ ΜΙΑΣ ΕΠΕΝΔΥΣΗΣ ΕΠΙΣΤΟΜΙΟΥ ΕΝΟΣ ΤΣΙΓΑΡΟΥ***

ΠΕΡΙΛΗΨΗ(57)

Μία μέθοδος και μία διάταξη για την κατασκευή μίας επένδυσης επιστομίου (2) και/ή ενός περιβλήματος φίλτρου ενός τσιγάρου, όπου ένα υλικό επένδυσης επιστομίου και/ή ένα υλικό περιβλήματος φίλτρου εξοπλίζεται ή αντίστοιχα εξοπλίζονται με τουλάχιστον ένα άνοιγμα παρατήρησης (4) καθορισμένου σχήματος.

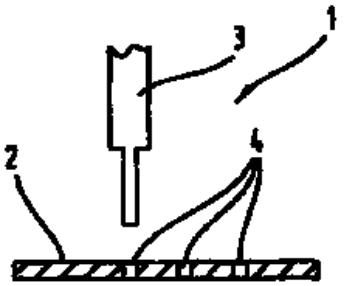

ΑΡΙΘΜΟΣ ΕΥΡ. Δ.Ε. ***(11):*****3082381**
ΑΡΙΘ. ΕΛΛ. ΚΑΤΑΘΕΣΗΣ *(21):*20130402652
ΗΜΕΡ. ΕΛΛ. ΚΑΤΑΘΕΣΗΣ *(22):*13/12/2013
ΑΡΙΘ./ΗΜΕΡ. ΔΗΜΟΣΙΕΥΣΗΣ
*ΕΥΡΩΠΑΪΚΟΥ ΔΙΠΛΩΜΑΤΟΣ(87):*2173381 - 02/10/2013
ΑΡΙΘ./ΗΜΕΡ. ΔΗΜΟΣΙΕΥΣΗΣ
ΕΥΡΩΠΑΪΚΗΣ ΑΙΤΗΣΗΣ *(86):*08872467.9--14/05/2008
ΔΙΚΑΙΟΥΧΟΣ *(73):*1)NovImmune SA
14 ch. Des Aulx Plan-Les Ouates, 1228 Geneva, ΕΛΒΕΤΙΑ
ΣΥΜΒ. ΠΡΟΤΕΡΑΙΟΤΗΤΕΣ *(30):*930276 P-14/05/2007-US
ΕΦΕΥΡΕΤΗΣ *(72):*1)ELSON, Greg
2)LEGER, Olivier
ΕΙΔΙΚΟΣ ΠΛΗΡΕΞΟΥΣΙΟΣ *(74):*ΚΙΟΡΤΣΗ ΧΡΙΣΤΙΝΑ
Σόλωνος 136, 10677 ΑΘΗΝΑ
ΑΝΤΙΚΛΗΤΟΣ *(74):*ΚΙΟΡΤΣΗ ΧΡΙΣΤΙΝΑ
Σόλωνος 136,10677 ΑΘΗΝΑ
ΤΙΤΛΟΣ ΕΦΕΥΡΕΣΗΣ ***(54):*****ΠΟΛΥΠΕΠΤΙΔΙΑ ΠΡΟΣΔΕΣΗΣ ΣΕ FC ΥΠΟΔΟΧΕΑ ΜΕ ΤΡΟΠΟΠΟΙΗΜΕΝΕΣ ΔΡΑΣΤΙΚΕΣ ΛΕΙΤΟΥΡΓΙΕΣ**

ΠΕΡΙΛΗΨΗ(57)

Αποκαλύπτονται διεργασίες για την παραγωγή ενός πολυπεπτιδίου παραλλαγής (π.χ. αντισώματα) το οποίο έχει τροποποιημένα χαρακτηριστικά πρόσδεσης για ανθρώπινο Fc γάμμα υποδοχέα IIA (CD32A) που οδηγούν σε αυξημένη αναστολή προφλεγμονωδών μεσολαβητών ενώ διατηρούν την πρόσδεση σε ένα αντιγόνο στόχο μέσω του Fv τμήματος αυτού, οι οποίες διεργασίες περιλαμβάνουν τη μεταβολή των πολυπεπτιδίων μέσω υποκατάστασης τουλάχιστον δυο υπολειμμάτων αμινοξέων στην EU θέση 325, 326 ή 328 μιας CH2 περιοχής ανθρώπινης IgG για μια αλληλουχία που επιλέγεται από SAAF, SKAF, NAAF και NKAF. Επίσης αποκαλύπτονται μόρια, ιδιαιτέρως πολυπεπτίδια, πιο συγκεκριμένα ανοσοσφαιρίνες (π.χ. αντισώματα) τα οποία περιλαμβάνουν μια CDR3 περιοχή παραλλαγής, όπου η CDR3 περιοχή παραλλαγής περιλαμβάνει τουλάχιστον ένα αμινοξύ τροποποιημένο σε σχέση με μια άγριου τύπου CDR3 περιοχή. Τα πολυπεπτίδια που μπορούν να δημιουργηθούν σύμφωνα με τις μεθόδους της εφεύρεσης είναι υψηλά μεταβλητά, και μπορούν να περιλαμβάνουν αντισώματα και πρωτεΐνες σύντηξης που περιέχουν μια Fc περιοχή ή ένα βιολογικώς δραστικό τμήμα αυτής.

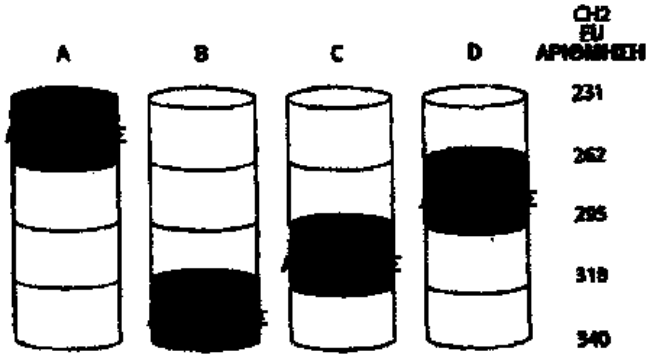

ΑΡΙΘΜΟΣ ΕΥΡ. Δ.Ε. ***(11):*****3082382**
ΑΡΙΘ. ΕΛΛ. ΚΑΤΑΘΕΣΗΣ *(21):*20130402653
ΗΜΕΡ. ΕΛΛ. ΚΑΤΑΘΕΣΗΣ *(22):*13/12/2013
ΑΡΙΘ./ΗΜΕΡ. ΔΗΜΟΣΙΕΥΣΗΣ
*ΕΥΡΩΠΑΪΚΟΥ ΔΙΠΛΩΜΑΤΟΣ(87):*2269631 - 09/10/2013
ΑΡΙΘ./ΗΜΕΡ. ΔΗΜΟΣΙΕΥΣΗΣ
ΕΥΡΩΠΑΪΚΗΣ ΑΙΤΗΣΗΣ *(86):*10010686.3--06/07/2005
ΔΙΚΑΙΟΥΧΟΣ *(73):*1)Ipsen Biopharm Limited
Ash Road, Wrexham Industrial Estate,, Wrexham LL13 9UF, ΜΕΓΑΛΗ ΒΡΕΤΑΝΙΑ
ΣΥΜΒ. ΠΡΟΤΕΡΑΙΟΤΗΤΕΣ *(30):*0415491-12/07/2004-GB
ΕΦΕΥΡΕΤΗΣ *(72):*1)Webb, Paul
2)White, Mary
3)Partington, Julie
ΕΙΔΙΚΟΣ ΠΛΗΡΕΞΟΥΣΙΟΣ *(74):*ΚΙΟΡΤΣΗ ΧΡΙΣΤΙΝΑ
Σόλωνος 136, 10677 ΑΘΗΝΑ
ΑΝΤΙΚΛΗΤΟΣ *(74):*ΚΙΟΡΤΣΗ ΧΡΙΣΤΙΝΑ
Σόλωνος 136,10677 ΑΘΗΝΑ
ΤΙΤΛΟΣ ΕΦΕΥΡΕΣΗΣ ***(54):*****ΦΑΡΜΑΚΕΥΤΙΚΕΣ ΣΥΝΘΕΣΕΙΣ ΟΙ ΟΠΟΙΕΣ ΠΕΡΙΕΧΟΥΝ ΑΛΛΑΝΤΙΚΗ ΝΕΥΡΟΤΟΞΙΝΗ ΓΙΑ ΧΡΗΣΗ ΕΙΣ ΤΗΝ ΙΑΤΡΙΚΗ ΚΑΙ ΕΙΣ ΤΗΝ ΚΟΣΜΗΤΙΚΗ**

ΠΕΡΙΛΗΨΗ(57)

Η εφεύρεση αφορά μία στερεή ή υγρή φαρμακευτική σύνθεση, η οποία περιέχει σύμπλεγμα αλλαντικής νευροτοξίνης (τύπου A, B, C, D, E, F ή G) ή αλλαντική νευροτοξίνη υψηλής καθαρότητας (τύπου A, B, C, D, E, F ή G), ένα επιφανειοδραστικό ως σταθεροποιητικό παράγοντα και επιπλέον έκδοχα για χρήση εις την ιατρική και την κοσμητική.

ΑΡΙΘΜΟΣ ΕΥΡ. Δ.Ε. ***(11):*****3082383**
ΑΡΙΘ. ΕΛΛ. ΚΑΤΑΘΕΣΗΣ *(21):*20130402655
ΗΜΕΡ. ΕΛΛ. ΚΑΤΑΘΕΣΗΣ *(22):*13/12/2013
ΑΡΙΘ./ΗΜΕΡ. ΔΗΜΟΣΙΕΥΣΗΣ
*ΕΥΡΩΠΑΪΚΟΥ ΔΙΠΛΩΜΑΤΟΣ(87):*2088354 - 16/10/2013
ΑΡΙΘ./ΗΜΕΡ. ΔΗΜΟΣΙΕΥΣΗΣ
ΕΥΡΩΠΑΪΚΗΣ ΑΙΤΗΣΗΣ *(86):*08398002.9--08/02/2008
ΔΙΚΑΙΟΥΧΟΣ *(73):*1)Greif International Holding B.V.
Bergseweg 6, 3633 AK Vreeland,
ΟΛΛΑΝΔΙΑ
ΣΥΜΒ. ΠΡΟΤΕΡΑΙΟΤΗΤΕΣ *(30):*
ΕΦΕΥΡΕΤΗΣ *(72):*1)Cassina, Virginio
ΕΙΔΙΚΟΣ ΠΛΗΡΕΞΟΥΣΙΟΣ *(74):*ΠΑΠΑΚΩΝΣΤΑΝΤΙΝΟΥ ΕΛΕΝΗ
Κουμπάρη 2, 10674 ΑΘΗΝΑ
ΑΝΤΙΚΛΗΤΟΣ *(74):*ΠΑΠΑΚΩΝΣΤΑΝΤΙΝΟΥ ΕΛΕΝΗ
Κουμπάρη 2,10674 ΑΘΗΝΑ
ΤΙΤΛΟΣ ΕΦΕΥΡΕΣΗΣ ***(54):*****ΒΑΛΒΙΔΑ ΓΙΑ ΔΟΧΕΙΑ ΥΓΡΩΝ**

ΠΕΡΙΛΗΨΗ(57)

Η παρούσα εφεύρεση αναφέρεται σε μία βαλβίδα (1) για δοχείο υγρών, η οποία περιλαμβάνει έναν αγωγό (2) διόδου υγρού ο οποίος έχει μία είσοδο (3) και μία έξοδο (4), ένα στοιχείο κλεισίματος (5) τοποθετημένο στον αγωγό (2), το οποίο μπορεί να κινείταιμεταξύ μίας ανοικτής θέσεως και μίας κλειστής θέσεως, και έναν ενεργοποιητή (6) για να οδηγεί το στοιχείο κλεισίματος (5). Ο αγωγός (2) κατασκευάζεται από ένα πρώτο χημικά ανθεκτικό θερμοπλαστικό υλικό και το στοιχείο κλεισίματος (5) κατασκευάζεται από ένα δεύτερο θερμοπλαστικό ή θερμοσκληρυνόμενο υλικό. Ιδιαίτερα, η επιφάνεια (5a) του στοιχείου κλεισίματος (5) η οποία στρέφεται προς την είσοδο (3) στην κλειστή θέση, επικαλύπτεται με ένα τρίτο θερμοπλαστικό υλικό (5b) το οποίο θερμοσυγκολλάται στο εν λόγω δεύτερο υλικό και έχει υψηλή χημική αντοχή.

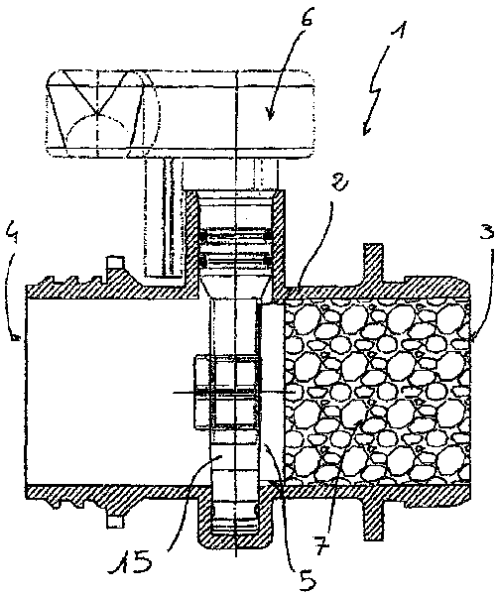

ΑΡΙΘΜΟΣ ΕΥΡ. Δ.Ε. ***(11):*****3082384**
ΑΡΙΘ. ΕΛΛ. ΚΑΤΑΘΕΣΗΣ *(21):*20130402656
ΗΜΕΡ. ΕΛΛ. ΚΑΤΑΘΕΣΗΣ *(22):*13/12/2013
ΑΡΙΘ./ΗΜΕΡ. ΔΗΜΟΣΙΕΥΣΗΣ
*ΕΥΡΩΠΑΪΚΟΥ ΔΙΠΛΩΜΑΤΟΣ(87):*2163562 - 18/09/2013
ΑΡΙΘ./ΗΜΕΡ. ΔΗΜΟΣΙΕΥΣΗΣ
ΕΥΡΩΠΑΪΚΗΣ ΑΙΤΗΣΗΣ *(86):*09174190.0--21/06/2006
ΔΙΚΑΙΟΥΧΟΣ *(73):*1)ΧΟΜΑ (US) LLC
2910 Seventh Street, Berkeley, Ca 94710,
ΗΝΩΜΕΝΕΣ ΠΟΛΙΤΕΙΕΣ ΤΗΣ ΑΜΕΡΙΚΗΣ
ΣΥΜΒ. ΠΡΟΤΕΡΑΙΟΤΗΤΕΣ *(30):*692830 P-21/06/2005-US
ΕΦΕΥΡΕΤΗΣ *(72):*1)Masat, Linda
2)Haak-Frendscho, Mary
3)Chen, Gang
4)Horwitz, Arnold
5)Roell, Marina
ΕΙΔΙΚΟΣ ΠΛΗΡΕΞΟΥΣΙΟΣ *(74):*ΠΑΠΑΚΩΝΣΤΑΝΤΙΝΟΥ ΕΛΕΝΗ
Κουμπάρη 2, 10674 ΑΘΗΝΑ
ΑΝΤΙΚΛΗΤΟΣ *(74):*ΠΑΠΑΚΩΝΣΤΑΝΤΙΝΟΥ ΕΛΕΝΗ
Κουμπάρη 2,10674 ΑΘΗΝΑ
ΤΙΤΛΟΣ ΕΦΕΥΡΕΣΗΣ ***(54):*****IL-1 ΒΗΤΑ ΔΕΣΜΕΥΤΙΚΑ ΑΝΤΙΣΩΜΑΤΑ ΚΑΙ ΘΡΑΥΣΜΑΤΑ ΑΥΤΩΝ**

ΠΕΡΙΛΗΨΗ(57)

Ένα IL-1β δεσμευτικό αντίσωμα ή IL-1β δεσμευτικό θραύσμα αυτού το οποίο περιλαμβάνει μια ελαφριάς αλυσίδας μεταβλητή περιοχή η οποία περιλαμβάνει την αλληλουχία αμινοξέων SEQ ID NO: 11, και μια βαριάς αλυσίδας μεταβλητή περιοχή η οποία περιλαμβάνει την αλληλουχία αμινοξέων SEQ ID NO: 15, και σχετικά νουκλεϊνικά οξέα, φορείς, κύτταρα, και συνθέσεις.

ΑΡΙΘΜΟΣ ΕΥΡ. Δ.Ε. ***(11):*****3082385**
ΑΡΙΘ. ΕΛΛ. ΚΑΤΑΘΕΣΗΣ *(21):*20130402657
ΗΜΕΡ. ΕΛΛ. ΚΑΤΑΘΕΣΗΣ *(22):*13/12/2013
ΑΡΙΘ./ΗΜΕΡ. ΔΗΜΟΣΙΕΥΣΗΣ
*ΕΥΡΩΠΑΪΚΟΥ ΔΙΠΛΩΜΑΤΟΣ(87):*2041270 - 20/11/2013
ΑΡΙΘ./ΗΜΕΡ. ΔΗΜΟΣΙΕΥΣΗΣ
ΕΥΡΩΠΑΪΚΗΣ ΑΙΤΗΣΗΣ *(86):*07796784.2--11/07/2007
ΔΙΚΑΙΟΥΧΟΣ *(73):*1)Wyeth LLC
Five Giralda Farms, Madison, NJ 07940,
ΗΝΩΜΕΝΕΣ ΠΟΛΙΤΕΙΕΣ ΤΗΣ ΑΜΕΡΙΚΗΣ
ΣΥΜΒ. ΠΡΟΤΕΡΑΙΟΤΗΤΕΣ *(30):*830658 P-13/07/2006-US
ΕΦΕΥΡΕΤΗΣ *(72):*1)LASKO, Daniel, R.
2)KOZA, Stephan, M.
ΕΙΔΙΚΟΣ ΠΛΗΡΕΞΟΥΣΙΟΣ *(74):*ΠΑΠΑΚΩΝΣΤΑΝΤΙΝΟΥ ΕΛΕΝΗ
Κουμπάρη 2, 10674 ΑΘΗΝΑ
ΑΝΤΙΚΛΗΤΟΣ *(74):*ΠΑΠΑΚΩΝΣΤΑΝΤΙΝΟΥ ΕΛΕΝΗ
Κουμπάρη 2,10674 ΑΘΗΝΑ
ΤΙΤΛΟΣ ΕΦΕΥΡΕΣΗΣ ***(54):*****ΠΑΡΑΓΩΓΗ ΓΛΥΚΟΠΡΩΤΕΪΝΩΝ**

ΠΕΡΙΛΗΨΗ(57)

Ένα βελτιωμένο σύστημα για παραγωγή μεγάλης κλίμακας γλυκοπρωτεϊνών σε κυτταρική καλλιέργεια παρέχεται. Σύμφωνα με την παρούσα εφεύρεση, κύτταρα που εκφράζουν μια γλυκοπρωτεΐνη αναπτύσσονται σε θρεπτικά μέσα που περιέχουν μαγγάνιο σε συγκέντρωση μεταξύ περίπου 10 κι 600 nM. Η χρήση ενός τέτοιου συστήματος επιτρέπει την παραγωγή μιας γλυκοπρωτεΐνης με αυξημένο σχήμα γλυκοζυλίωσης και/ή ένα σχήμα γλυκοζυλίωσης που αντικατοπτρίζει με μεγαλύτερη ακρίβεια το σχήμα γλυκοζυλίωσης της φυσικώς απαντώμενης γλυκοπρωτεΐνης. Μια γλυκοπρωτεΐνη που εκφράζεται σύμφωνα με την παρούσα εφεύρεση μπορεί να χρησιμοποιηθεί κατά πλεονεκτικό τρόπο για την παρασκευή φαρμακευτικών συνθέσεων.

ΑΡΙΘΜΟΣ ΕΥΡ. Δ.Ε. ***(11):*****3082386**
ΑΡΙΘ. ΕΛΛ. ΚΑΤΑΘΕΣΗΣ *(21):*20130402658
ΗΜΕΡ. ΕΛΛ. ΚΑΤΑΘΕΣΗΣ *(22):*13/12/2013
ΑΡΙΘ./ΗΜΕΡ. ΔΗΜΟΣΙΕΥΣΗΣ
*ΕΥΡΩΠΑΪΚΟΥ ΔΙΠΛΩΜΑΤΟΣ(87):*2334672 - 20/11/2013
ΑΡΙΘ./ΗΜΕΡ. ΔΗΜΟΣΙΕΥΣΗΣ
ΕΥΡΩΠΑΪΚΗΣ ΑΙΤΗΣΗΣ *(86):*09783085.5--16/09/2009
ΔΙΚΑΙΟΥΧΟΣ *(73):*1)Proximagen Limited
3rd Floor 91-93 Farringdon Road, London
EC1M 3LN, ΜΕΓΑΛΗ ΒΡΕΤΑΝΙΑ
ΣΥΜΒ. ΠΡΟΤΕΡΑΙΟΤΗΤΕΣ *(30):*0801979-16/09/2008-SE
106734 P-20/10/2008-US
ΕΦΕΥΡΕΤΗΣ *(72):*1)OLIVER, Kathryn
2)SAVORY, Edward
3)HIGGINBOTTOM, Michael
4)HORGAN, Anne Viet-Anh
ΕΙΔΙΚΟΣ ΠΛΗΡΕΞΟΥΣΙΟΣ *(74):*ΠΑΠΑΚΩΝΣΤΑΝΤΙΝΟΥ ΕΛΕΝΗ
Κουμπάρη 2, 10674 ΑΘΗΝΑ
ΑΝΤΙΚΛΗΤΟΣ *(74):*ΠΑΠΑΚΩΝΣΤΑΝΤΙΝΟΥ ΕΛΕΝΗ
Κουμπάρη 2,10674 ΑΘΗΝΑ
ΤΙΤΛΟΣ ΕΦΕΥΡΕΣΗΣ ***(54):*****ΕΝΩΣΕΙΣ 4,5,6,7-ΤΕΤΡΑΥΔΡΟΪΜΙΔΑΖΟ [4,5-c] ΠΥΡΙΔΙΝΗΣ ΣΑΝ ΑΝΑΣΤΟΛΕΙΣ ΤΗΣ SSAO**

ΠΕΡΙΛΗΨΗ(57)

Η παρούσα εφεύρεση αφορά σε ενώσεις τύπου (I) και στα φαρμακευτικώς αποδεκτά άλατα, επιδιαλυτωμένα παράγωγα, υδρίτες, γεωμετρικά ισομερή, ταυτομερή, οπτικά ισομερή ή N-οξείδια αυτών, που είναι αναστολείς της δράσης της SSAO. Η εφεύρεση αφορά περαιτέρω σε φαρμακευτικές συνθέσεις που περιέχουν αυτές τις ενώσεις και στη χρήση αυτών των ενώσεων για τη θεραπεία ιατρικών καταστάσεων στις οποίες η αναστολή της SSAO είναι ωφέλιμη, όπως οι φλεγμονώδεις νόσοι και οι ανοσολογικές διαταραχές.

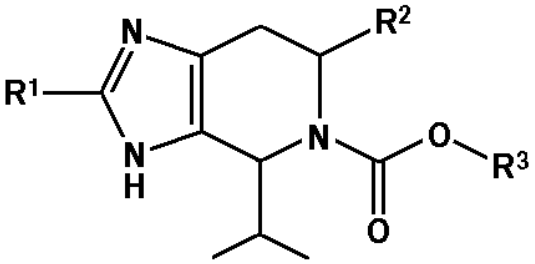

(I)

ΑΡΙΘΜΟΣ ΕΥΡ. Δ.Ε. ***(11):3082387***
ΑΡΙΘ. ΕΛΛ. ΚΑΤΑΘΕΣΗΣ *(21):*20130402660
ΗΜΕΡ. ΕΛΛ. ΚΑΤΑΘΕΣΗΣ *(22):*13/12/2013
ΑΡΙΘ./ΗΜΕΡ. ΔΗΜΟΣΙΕΥΣΗΣ
*ΕΥΡΩΠΑΪΚΟΥ ΔΙΠΛΩΜΑΤΟΣ(87):*2007956 - 02/10/2013
ΑΡΙΘ./ΗΜΕΡ. ΔΗΜΟΣΙΕΥΣΗΣ
ΕΥΡΩΠΑΪΚΗΣ ΑΙΤΗΣΗΣ *(86):*07732231.1--30/03/2007
ΔΙΚΑΙΟΥΧΟΣ *(73):*1)Cutler, Daniel
10C Chemin des Bois Veyrier, 1255 Geneva, ΕΛΒΕΤΙΑ
ΣΥΜΒ. ΠΡΟΤΕΡΑΙΟΤΗΤΕΣ *(30):*0606579-31/03/2006-GB
ΕΦΕΥΡΕΤΗΣ *(72):*1)BRAND, Dvir
2)CUTLER, Daniel
ΕΙΔΙΚΟΣ ΠΛΗΡΕΞΟΥΣΙΟΣ *(74):*ΠΑΠΑΚΩΝΣΤΑΝΤΙΝΟΥ ΕΛΕΝΗ
Κουμπάρη 2, 10674 ΑΘΗΝΑ
ΑΝΤΙΚΛΗΤΟΣ *(74):*ΠΑΠΑΚΩΝΣΤΑΝΤΙΝΟΥ ΕΛΕΝΗ
Κουμπάρη 2,10674 ΑΘΗΝΑ
ΤΙΤΛΟΣ ΕΦΕΥΡΕΣΗΣ ***(54):ΣΥΣΤΗΜΑ ΚΑΛΥΨΗΣ***

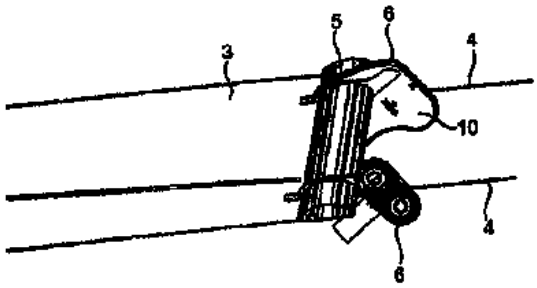

ΠΕΡΙΛΗΨΗ(57)

Μια διάταξη κάλυψης η οποία περιλαμβάνει ένα εκτατό στέγαστρο, ένα επιμήκες εύκαμπτο στοιχείο και ένα περιστρεφόμενο μέλος, όπου ένα από τα επιμήκη εύκαμπτα στοιχεία καθώς και το περιστρεφόμενο μέλος είναι σταθερά προσαρτημένο και το στέγαστρο έχειπροσαρτηθεί στο άλλο επίμηκες εύκαμπτο στοιχείο και στο περιστρεφόμενο μέλος έτσι ώστε να επιτρέπει τη σχετική μετακίνηση του στεγάστρου σε σχέση με το σταθερά προσαρτημένο μέρος, όπου το περιστρεφόμενο μέλος βρίσκεται σε ζεύξη με τριβή με το επίμηκες εύκαμπτο στοιχείο, και όπου παρέχονται μέσα για την παρεμπόδιση της περιστροφής του μέλους που δύναται να περιστραφεί, απ΄όπου το στέγαστρο συγκρατείται στη θέση του σε σχέση με το σταθερό μέρος.

ΑΡΙΘΜΟΣ ΕΥΡ. Δ.Ε. ***(11):3082388***
ΑΡΙΘ. ΕΛΛ. ΚΑΤΑΘΕΣΗΣ *(21):*20130402661
ΗΜΕΡ. ΕΛΛ. ΚΑΤΑΘΕΣΗΣ *(22):*13/12/2013
ΑΡΙΘ./ΗΜΕΡ. ΔΗΜΟΣΙΕΥΣΗΣ
*ΕΥΡΩΠΑΪΚΟΥ ΔΙΠΛΩΜΑΤΟΣ(87):*2430869 - 06/11/2013
ΑΡΙΘ./ΗΜΕΡ. ΔΗΜΟΣΙΕΥΣΗΣ
ΕΥΡΩΠΑΪΚΗΣ ΑΙΤΗΣΗΣ *(86):*10721877.8--11/05/2010
ΔΙΚΑΙΟΥΧΟΣ *(73):*1)QUALCOMM Incorporated
Attn: International IP Administration 5775 Morehouse Drive, San Diego, California 92121-1714, ΗΝΩΜΕΝΕΣ ΠΟΛΙΤΕΙΕΣ ΤΗΣ ΑΜΕΡΙΚΗΣ
ΣΥΜΒ. ΠΡΟΤΕΡΑΙΟΤΗΤΕΣ *(30):*177207 P-11/05/2009-US
ΕΦΕΥΡΕΤΗΣ *(72):*1)YU, Zhi-Zong
2)DHANDA, Mungal Singh
ΕΙΔΙΚΟΣ ΠΛΗΡΕΞΟΥΣΙΟΣ *(74):*ΠΑΠΑΚΩΝΣΤΑΝΤΙΝΟΥ ΕΛΕΝΗ
Κουμπάρη 2, 10674 ΑΘΗΝΑ
ΑΝΤΙΚΛΗΤΟΣ *(74):*ΠΑΠΑΚΩΝΣΤΑΝΤΙΝΟΥ ΕΛΕΝΗ
Κουμπάρη 2,10674 ΑΘΗΝΑ
ΤΙΤΛΟΣ ΕΦΕΥΡΕΣΗΣ ***(54):ΧΡΟΝΙΚΗ ΜΕΤΑΤΟΠΙΣΗ ΟΜΟΚΑΝΑΛΙΚΩΝ ΜΕΤΑΔΟΣΕΩΝ ΔΕΔΟΜΕΝΩΝ ΓΙΑ ΜΕΙΩΣΗ ΤΗΣ ΟΜΟΚΑΝΑΛΙΚΗΣ ΠΑΡΕΜΒΟΛΗΣ***

ΠΕΡΙΛΗΨΗ(57)

Κυψελοειδές σύστημα επικοινωνιών στο οποίο η μετάδοση σημάτων ελέγχου για πολλούς διαφορετικούς απομακρυσμένους σταθμούς είναι χρονικά μετατοπισμένη κατά τρόπο ώστε η μετάδοση σημάτων ελέγχου για έναν απομακρυσμένο σταθμό να μην παρεμβάλλεται στη μετάδοση σημάτων ελέγχου για άλλον απομακρυσμένο σταθμό, όπου η μετατόπιση είναι αρκετή για να εμποδίζει την ταυτόχρονη λήψη από τον απομακρυσμένο σταθμό σημάτων ελέγχου που προορίζονται για τον άλλον απομακρυσμένο σταθμό.

ΑΡΙΘΜΟΣ ΕΥΡ. Δ.Ε. ***(11):3082389***
ΑΡΙΘ. ΕΛΛ. ΚΑΤΑΘΕΣΗΣ *(21):*20130402662
ΗΜΕΡ. ΕΛΛ. ΚΑΤΑΘΕΣΗΣ *(22):*13/12/2013
ΑΡΙΘ./ΗΜΕΡ. ΔΗΜΟΣΙΕΥΣΗΣ
*ΕΥΡΩΠΑΪΚΟΥ ΔΙΠΛΩΜΑΤΟΣ(87):*2170007 - 02/10/2013
ΑΡΙΘ./ΗΜΕΡ. ΔΗΜΟΣΙΕΥΣΗΣ
ΕΥΡΩΠΑΪΚΗΣ ΑΙΤΗΣΗΣ *(86):*10150540.2--27/04/2007
ΔΙΚΑΙΟΥΧΟΣ *(73):*1)Qualcomm Incorporated
5775 Morehouse Drive, San Diego, CA 92121-1714, ΗΝΩΜΕΝΕΣ ΠΟΛΙΤΕΙΕΣ ΤΗΣ ΑΜΕΡΙΚΗΣ
ΣΥΜΒ. ΠΡΟΤΕΡΑΙΟΤΗΤΕΣ *(30):*795675 P-28/04/2006-US
863217 P-27/10/2006-US
681156-01/03/2007-US
ΕΦΕΥΡΕΤΗΣ *(72):*1)Malladi, Durga
2)Montojo, Juan
ΕΙΔΙΚΟΣ ΠΛΗΡΕΞΟΥΣΙΟΣ *(74):*ΠΑΠΑΚΩΝΣΤΑΝΤΙΝΟΥ ΕΛΕΝΗ
Κουμπάρη 2, 10674 ΑΘΗΝΑ
ΑΝΤΙΚΛΗΤΟΣ *(74):*ΠΑΠΑΚΩΝΣΤΑΝΤΙΝΟΥ ΕΛΕΝΗ
Κουμπάρη 2,10674 ΑΘΗΝΑ
ΤΙΤΛΟΣ ΕΦΕΥΡΕΣΗΣ ***(54):ΜΕΘΟΔΟΣ ΚΑΙ ΣΥΣΚΕΥΗ ΓΙΑ ΕΝΙΣΧΥΣΗ ΑΝΑΖΗΤΗΣΗΣ***

ΠΕΡΙΛΗΨΗ(57)

Περιγράφονται τεχνικές για αναζήτηση εξοπλισμών χρηστών (UE) σε ένα σύστημα ασύρματων επικοινωνιών. Σε μία άποψη, μία κυψέλη αποστέλλει ένα δείκτη αναζήτησης σε έναν UE, παρακολουθεί για μία αναγνώριση από τον UE και αποστέλλει ένα μήνυμα αναζήτησηςστον UE εάν ληφθεί μία αναγνώριση από τον UE. Η κυψέλη μπορεί να λαμβάνει πληροφορίες ποιότητας καναλιού από τον UE και μπορεί να αποστέλλει το μήνυμα αναζήτησης με προσαρμογή ζεύξης και/ή HARQ για βελτίωση της απόδοσης.

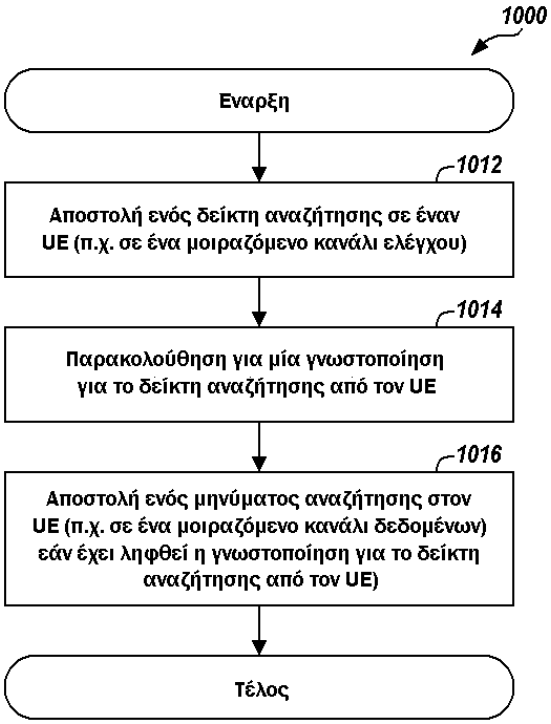

ΑΡΙΘΜΟΣ ΕΥΡ. Δ.Ε. ***(11):3082390***
ΑΡΙΘ. ΕΛΛ. ΚΑΤΑΘΕΣΗΣ *(21):*20130402663
ΗΜΕΡ. ΕΛΛ. ΚΑΤΑΘΕΣΗΣ *(22):*13/12/2013
ΑΡΙΘ./ΗΜΕΡ. ΔΗΜΟΣΙΕΥΣΗΣ
*ΕΥΡΩΠΑΪΚΟΥ ΔΙΠΛΩΜΑΤΟΣ(87):*2155188 - 09/10/2013
ΑΡΙΘ./ΗΜΕΡ. ΔΗΜΟΣΙΕΥΣΗΣ
ΕΥΡΩΠΑΪΚΗΣ ΑΙΤΗΣΗΣ *(86):*08768111.0--02/06/2008
ΔΙΚΑΙΟΥΧΟΣ *(73):*1)Abraxis BioScience, LLC
11755 Wilshire Boulevard Suite 2100, Los Angeles, CA 90025, ΗΝΩΜΕΝΕΣ ΠΟΛΙΤΕΙΕΣ ΤΗΣ ΑΜΕΡΙΚΗΣ
ΣΥΜΒ. ΠΡΟΤΕΡΑΙΟΤΗΤΕΣ *(30):*932750 P-01/06/2007-US
ΕΦΕΥΡΕΤΗΣ *(72):*1)DESAI, Neil, P.
2)SOON-SHIONG, Patrick
ΕΙΔΙΚΟΣ ΠΛΗΡΕΞΟΥΣΙΟΣ *(74):*ΠΑΠΑΚΩΝΣΤΑΝΤΙΝΟΥ ΕΛΕΝΗ
Κουμπάρη 2, 10674 ΑΘΗΝΑ
ΑΝΤΙΚΛΗΤΟΣ *(74):*ΠΑΠΑΚΩΝΣΤΑΝΤΙΝΟΥ ΕΛΕΝΗ
Κουμπάρη 2,10674 ΑΘΗΝΑ
ΤΙΤΛΟΣ ΕΦΕΥΡΕΣΗΣ ***(54):ΜΕΘΟΔΟΙ ΚΑΙ ΣΥΝΘΕΣΕΙΣ ΓΙΑ ΑΝΤΙΜΕΤΩΠΙΣΗ ΥΠΟΤΡΟΠΙΑΖΟΝΤΟΣ ΚΑΡΚΙΝΟΥ***

ΠΕΡΙΛΗΨΗ(57)

Η παρούσα εφεύρεση παρέχει μεθόδους αντιμετώπισης υποτροπιάζοντος καρκίνου (όπως υποτροπιάζοντος καρκίνου των ωοθηκών, του περιτοναίου ή των σαλπίγγων) σε ένα άτομο, οι οποίες περιλαμβάνουν τη χορήγηση στο άτομο μιας αποτελεσματικής ποσότητας μιας σύνθεσης (όπως Nab-πακλιταξέλης ή Abraxane registered trademark) η οποία περιλαμβάνει νανοσωματίδια τα οποία περιλαμβάνουν μια ταξάνη και μία πρωτεΐνη φορέα.

ΑΡΙΘΜΟΣ ΕΥΡ. Δ.Ε. ***(11):3082391***
ΑΡΙΘ. ΕΛΛ. ΚΑΤΑΘΕΣΗΣ *(21):*20130402676
ΗΜΕΡ. ΕΛΛ. ΚΑΤΑΘΕΣΗΣ *(22):*16/12/2013
ΑΡΙΘ./ΗΜΕΡ. ΔΗΜΟΣΙΕΥΣΗΣ
*ΕΥΡΩΠΑΪΚΟΥ ΔΙΠΛΩΜΑΤΟΣ(87):*2457283 - 25/09/2013
ΑΡΙΘ./ΗΜΕΡ. ΔΗΜΟΣΙΕΥΣΗΣ
ΕΥΡΩΠΑΪΚΗΣ ΑΙΤΗΣΗΣ *(86):*10736768.2--20/07/2010
ΔΙΚΑΙΟΥΧΟΣ *(73):*1)Creo Medical Limited
The Granary Manor Farm Stratton-on-The-Fosse, Radstock, Somerset BA3 4QF, ΜΕΓΑΛΗ ΒΡΕΤΑΝΙΑ
ΣΥΜΒ. ΠΡΟΤΕΡΑΙΟΤΗΤΕΣ *(30):*0912577-20/07/2009-GB
ΕΦΕΥΡΕΤΗΣ *(72):*1)HANCOCK, Christopher Paul
ΕΙΔΙΚΟΣ ΠΛΗΡΕΞΟΥΣΙΟΣ *(74):*ΠΑΠΑΚΩΝΣΤΑΝΤΙΝΟΥ ΕΛΕΝΗ
Κουμπάρη 2, 10674 ΑΘΗΝΑ
ΑΝΤΙΚΛΗΤΟΣ *(74):*ΠΑΠΑΚΩΝΣΤΑΝΤΙΝΟΥ ΕΛΕΝΗ
Κουμπάρη 2,10674 ΑΘΗΝΑ
ΤΙΤΛΟΣ ΕΦΕΥΡΕΣΗΣ ***(54):ΧΕΙΡΟΥΡΓΙΚΗ ΚΕΡΑΙΑ ΚΑΙ ΗΛΕΚΤΡΟΧΕΙΡΟΥΡΓΙΚΟ ΣΥΣΤΗΜΑ ΠΟΥ ΤΗΝ ΧΡΗΣΙΜΟΠΟΙΕΙ***

ΠΕΡΙΛΗΨΗ(57)

Μια χειρουργική σπαθίδα (10, 34) διαθέτει επίπεδο πτερύγιο (38, 62) και χειρολαβή που εκτείνεται πέρα από ένα πρώτο άκρο του πτερυγίου (38, 62). Η χειρολαβή διαθέτει ομοαξονική τροφοδοσία ισχύος (64, 130) με δυνατότητα να συνδέεται για να λαμβάνει ενέργεια από πηγή μικροκυματικής ισχύος. Το πτερύγιο (38, 62) περιέχει δομή μεταφοράς μικροκυμάτων που συνδέεται με την ομοαξονική τροφοδοσία ισχύος (64, 139). Η δομή μεταφοράς μικροκυμάτων περικλείεται σε εμπρόσθιο άκρο του πτερυγίου (38, 62) αντίθετο του πρώτου άκρου, έτσι ώστε να μπλοκάρεται η εκπομπή μικροκυματικής ακτινοβολίας από το εμπρόσθιο άκρο. Η δομή μεταφοράς μικροκυμάτων είναι ανοικτή κατά μήκος μιας πλευράς του πτερυγίου (38, 62) που εκτείνεται πέρα από το πρώτο άκρο, ώστε να επιτρέπει την εκπομπή πεδίου ακτινοβολίας μικροκυμάτων από αυτήν την πλευρά.

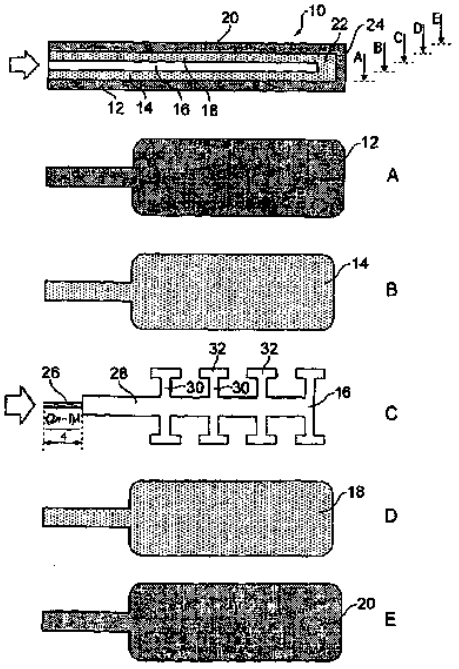

ΑΡΙΘΜΟΣ ΕΥΡ. Δ.Ε. ***(11):3082392***
ΑΡΙΘ. ΕΛΛ. ΚΑΤΑΘΕΣΗΣ *(21):*20130402675
ΗΜΕΡ. ΕΛΛ. ΚΑΤΑΘΕΣΗΣ *(22):*16/12/2013
ΑΡΙΘ./ΗΜΕΡ. ΔΗΜΟΣΙΕΥΣΗΣ
*ΕΥΡΩΠΑΪΚΟΥ ΔΙΠΛΩΜΑΤΟΣ(87):*2506831 - 20/11/2013
ΑΡΙΘ./ΗΜΕΡ. ΔΗΜΟΣΙΕΥΣΗΣ
ΕΥΡΩΠΑΪΚΗΣ ΑΙΤΗΣΗΣ *(86):*10787650.0--01/12/2010
ΔΙΚΑΙΟΥΧΟΣ *(73):*1)Alcon Research, Ltd.
6201 South Freeway, Fort Worth, Texas 76134, ΗΝΩΜΕΝΕΣ ΠΟΛΙΤΕΙΕΣ ΤΗΣ ΑΜΕΡΙΚΗΣ
ΣΥΜΒ. ΠΡΟΤΕΡΑΙΟΤΗΤΕΣ *(30):*266368 P-03/12/2009-US
ΕΦΕΥΡΕΤΗΣ *(72):*1)CHOWHAN, Masood A.
2)GHOSH, Malay
3)HAN, Wesley Wehsin
4)ASGHARIAN, Bahram
ΕΙΔΙΚΟΣ ΠΛΗΡΕΞΟΥΣΙΟΣ *(74):*ΠΑΠΑΚΩΝΣΤΑΝΤΙΝΟΥ ΕΛΕΝΗ
Κουμπάρη 2, 10674 ΑΘΗΝΑ
ΑΝΤΙΚΛΗΤΟΣ *(74):*ΠΑΠΑΚΩΝΣΤΑΝΤΙΝΟΥ ΕΛΕΝΗ
Κουμπάρη 2,10674 ΑΘΗΝΑ
ΤΙΤΛΟΣ ΕΦΕΥΡΕΣΗΣ ***(54):ΕΝΑΙΩΡΗΜΑΤΑ ΝΑΝΟΣΩΜΑΤΙΔΙΩΝ ΠΟΥ ΠΕΡΙΕΧΟΥΝ ΠΟΛΥΜΕΡΕΣ ΚΑΡΒΟΞΥΒΙΝΥΛΙΟΥ***

ΠΕΡΙΛΗΨΗ(57)

Η παρούσα εφεύρεση αναφέρεται γενικά σε συνθέσεις εναιωρήματος οι οποίες έχουν ένα πολυμερές καρβοξυ-βινυλίου, όπως ένα καρβομερές, μία γαλακτομαννάνη όπως γκουάρ, και μια βορική ένωση. Μια δυσδιάλυτη σωματιδιακή ένωση όπως η νεπαφενάκη περιλαμβάνεται επίσης στις συνθέσεις. Η δυσδιάλυτη σωματιδιακή ένωση έχει μικρό μέγεθος σωματιδίων για να ενισχυθεί η βιοδιαθεσιμότητα της ένωσης.

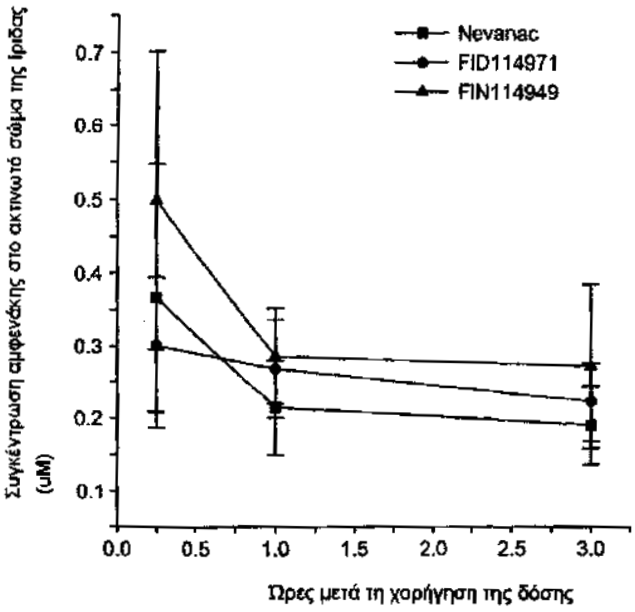

ΑΡΙΘΜΟΣ ΕΥΡ. Δ.Ε. ***(11):*****3082393**
ΑΡΙΘ. ΕΛΛ. ΚΑΤΑΘΕΣΗΣ *(21):*20130402674
ΗΜΕΡ. ΕΛΛ. ΚΑΤΑΘΕΣΗΣ *(22):*16/12/2013
ΑΡΙΘ./ΗΜΕΡ. ΔΗΜΟΣΙΕΥΣΗΣ
*ΕΥΡΩΠΑΪΚΟΥ ΔΙΠΛΩΜΑΤΟΣ(87):*1986622 - 02/10/2013
ΑΡΙΘ./ΗΜΕΡ. ΔΗΜΟΣΙΕΥΣΗΣ
ΕΥΡΩΠΑΪΚΗΣ ΑΙΤΗΣΗΣ *(86):*07750861.2--15/02/2007
ΔΙΚΑΙΟΥΧΟΣ *(73):*1)DENDREON CORPORATION
3005 First Avenue, Seattle, Washington 98121, ΗΝΩΜΕΝΕΣ ΠΟΛΙΤΕΙΕΣ ΤΗΣ ΑΜΕΡΙΚΗΣ
ΣΥΜΒ. ΠΡΟΤΕΡΑΙΟΤΗΤΕΣ *(30):*773435 P-15/02/2006-US
ΕΦΕΥΡΕΤΗΣ *(72):*1)MORENO, Ofir
2)NATARAJAN, Sateesh
3)DUNCAN, David F.
ΕΙΔΙΚΟΣ ΠΛΗΡΕΞΟΥΣΙΟΣ *(74):*ΠΑΠΑΚΩΝΣΤΑΝΤΙΝΟΥ ΕΛΕΝΗ
Κουμπάρη 2, 10674 ΑΘΗΝΑ
ΑΝΤΙΚΛΗΤΟΣ *(74):*ΠΑΠΑΚΩΝΣΤΑΝΤΙΝΟΥ ΕΛΕΝΗ
Κουμπάρη 2,10674 ΑΘΗΝΑ
ΤΙΤΛΟΣ ΕΦΕΥΡΕΣΗΣ ***(54):*****ΜΙΚΡΟΥ-ΜΟΡΙΟΥ ΡΥΘΜΙΣΤΕΣ ΤΗΣ ΔΡΑΣΤΙΚΟΤΗΤΑΣ TRP-P8**

ΠΕΡΙΛΗΨΗ(57)

Παρεχόμενοι είναι μικρού-μορίου Trp-p8 ρυθμιστές που συμπεριλαμβάνουν αγωνιστές Trp-p8 και ανταγωνιστές Trp-p8 και συνθέσεις που περιλαμβάνουν μικρού μορίου αγωνιστές Trp-p8, καθώς επίσης μέθοδοι για πιστοποίηση και χαρακτηρισμό νέων μικρού-μορίου ρυθμιστών Trp-p8 και μεθόδους για μείωση βιωσιμότητας ή/και παρεμπόδιση ανάπτυξης των κυττάρων που εκφράζουν Trp-p8, μεθόδους ενεργοποίησης προκαλούμενης από Trp-p8 εισροής κατιόντος, μέθοδοι για διέγερση απόπτωσης ή/και νέκρωσης και σχετικές μέθοδοιγια τη θεραπεία ασθενειών που συμπεριλαμβάνουν καρκίνους, όπως καρκίνους πνεύμονα, μαστού, κόλου ή/και προστάτη, καθώς επίσης άλλες ασθένειες, όπως καλοήθη προστατική υπερπλασία που συνδυάζονται με έκφραση Trp-p8.

ΑΡΙΘΜΟΣ ΕΥΡ. Δ.Ε. ***(11):*****3082394**
ΑΡΙΘ. ΕΛΛ. ΚΑΤΑΘΕΣΗΣ *(21):*20130402673
ΗΜΕΡ. ΕΛΛ. ΚΑΤΑΘΕΣΗΣ *(22):*16/12/2013
ΑΡΙΘ./ΗΜΕΡ. ΔΗΜΟΣΙΕΥΣΗΣ
*ΕΥΡΩΠΑΪΚΟΥ ΔΙΠΛΩΜΑΤΟΣ(87):*1993589 - 25/09/2013
ΑΡΙΘ./ΗΜΕΡ. ΔΗΜΟΣΙΕΥΣΗΣ
ΕΥΡΩΠΑΪΚΗΣ ΑΙΤΗΣΗΣ *(86):*07752089.8--27/02/2007
ΔΙΚΑΙΟΥΧΟΣ *(73):*1)Biogen Idec MA Inc.
14 Cambridge Center, Cambridge, MA 02142, ΗΝΩΜΕΝΕΣ ΠΟΛΙΤΕΙΕΣ ΤΗΣ ΑΜΕΡΙΚΗΣ
2)ARIZONA BOARD OF REGENTS ON BEHALF OF THE UNIVERSITY OF ARIZONA
220 W. Sixth Street, 4th Floor,AZ 85701 TUCSON, ΗΝΩΜΕΝΕΣ ΠΟΛΙΤΕΙΕΣ ΤΗΣ ΑΜΕΡΙΚΗΣ
ΣΥΜΒ. ΠΡΟΤΕΡΑΙΟΤΗΤΕΣ *(30):*777493 P-27/02/2006-US
863852 P-01/11/2006-US
ΕΦΕΥΡΕΤΗΣ *(72):*1)ROSSOMANDO, Anthony
2)PORRECA, Frank
3)SAH, Dinah, W.
ΕΙΔΙΚΟΣ ΠΛΗΡΕΞΟΥΣΙΟΣ *(74):*ΠΑΠΑΚΩΝΣΤΑΝΤΙΝΟΥ ΕΛΕΝΗ
Κουμπάρη 2, 10674 ΑΘΗΝΑ
ΑΝΤΙΚΛΗΤΟΣ *(74):*ΠΑΠΑΚΩΝΣΤΑΝΤΙΝΟΥ ΕΛΕΝΗ
Κουμπάρη 2,10674 ΑΘΗΝΑ
ΤΙΤΛΟΣ ΕΦΕΥΡΕΣΗΣ ***(54):*****ΘΕΡΑΠΕΙΕΣ ΓΙΑ ΝΕΥΡΟΛΟΓΙΚΕΣ ΔΙΑΤΑΡΑΧΕΣ**

ΠΕΡΙΛΗΨΗ(57)

Αποκαλυπτόμενες είναι μέθοδοι βελτίωσης εξασθενημένης ιδιοδεκτικότητας αισθητικού υποδοχέα, θεραπείας βλαβών βραχιόνιου πλέγματος, επαναδημιουργίας μεγάλων και μικρών νευρικών ινών, θεραπείας βλαβών νεύρου ραχιαίας ρίζας και βελτίωσης αισθητήριων νευρικών αποκρίσεων σε ένα υποκείμενο με χορήγηση ενός πολυπεπτιδίου neublastin.

ΑΡΙΘΜΟΣ ΕΥΡ. Δ.Ε. ***(11):*****3082395**
ΑΡΙΘ. ΕΛΛ. ΚΑΤΑΘΕΣΗΣ *(21):*20130402672
ΗΜΕΡ. ΕΛΛ. ΚΑΤΑΘΕΣΗΣ *(22):*16/12/2013
ΑΡΙΘ./ΗΜΕΡ. ΔΗΜΟΣΙΕΥΣΗΣ
*ΕΥΡΩΠΑΪΚΟΥ ΔΙΠΛΩΜΑΤΟΣ(87):*2398785 - 27/11/2013
ΑΡΙΘ./ΗΜΕΡ. ΔΗΜΟΣΙΕΥΣΗΣ
ΕΥΡΩΠΑΪΚΗΣ ΑΙΤΗΣΗΣ *(86):*10704890.2--16/02/2010
ΔΙΚΑΙΟΥΧΟΣ *(73):*1)H. Lundbeck A/S
Ottiliavej 9, 2500 Valby, ΔΑΝΙΑ
ΣΥΜΒ. ΠΡΟΤΕΡΑΙΟΤΗΤΕΣ *(30):*200900223-17/02/2009-DK
207972 P-17/02/2009-US
ΕΦΕΥΡΕΤΗΣ *(72):*1)NICOLAJSEN, Henrik, Vigan
2)LOPEZ DE DIEGO, Heidi
3)ROCK, Michael, Harold
ΕΙΔΙΚΟΣ ΠΛΗΡΕΞΟΥΣΙΟΣ *(74):*ΠΑΠΑΚΩΝΣΤΑΝΤΙΝΟΥ ΕΛΕΝΗ
Κουμπάρη 2, 10674 ΑΘΗΝΑ
ΑΝΤΙΚΛΗΤΟΣ *(74):*ΠΑΠΑΚΩΝΣΤΑΝΤΙΝΟΥ ΕΛΕΝΗ
Κουμπάρη 2,10674 ΑΘΗΝΑ
ΤΙΤΛΟΣ ΕΦΕΥΡΕΣΗΣ ***(54):*****ΚΑΘΑΡΙΣΜΟΣ 1-[2-(2,4-ΔΙΜΕΘΥΛΟ-ΦΑΙΝΥΛΟΣΟΥΛΦΑΝΥΛΟ)ΦΑΙΝΥΛΟ]ΠΙΠΕΡΑΖΙΝΗΣ**

ΠΕΡΙΛΗΨΗ(57)
Η παρούσα εφεύρεση αφορά σε μια μέθοδο παρασκευής 1-[2-(2,4-διμεθυλοφαινυλοσουλφανυλο) φαινυλο]πιπεραζίνης

ΑΡΙΘΜΟΣ ΕΥΡ. Δ.Ε. ***(11):*****3082396**
ΑΡΙΘ. ΕΛΛ. ΚΑΤΑΘΕΣΗΣ *(21):*20130402671
ΗΜΕΡ. ΕΛΛ. ΚΑΤΑΘΕΣΗΣ *(22):*16/12/2013
ΑΡΙΘ./ΗΜΕΡ. ΔΗΜΟΣΙΕΥΣΗΣ
*ΕΥΡΩΠΑΪΚΟΥ ΔΙΠΛΩΜΑΤΟΣ(87):*1499730 - 02/10/2013
ΑΡΙΘ./ΗΜΕΡ. ΔΗΜΟΣΙΕΥΣΗΣ
ΕΥΡΩΠΑΪΚΗΣ ΑΙΤΗΣΗΣ *(86):*03725526.2--30/04/2003
ΔΙΚΑΙΟΥΧΟΣ *(73):*1)Molmed SpA
Via Olgettina 58, 20132 Milan, ΙΤΑΛΙΑ
ΣΥΜΒ. ΠΡΟΤΕΡΑΙΟΤΗΤΕΣ *(30):*0209896-30/04/2002-GB
ΕΦΕΥΡΕΤΗΣ *(72):*1)CORTI, Angelo
2)CURNIS, Flavio
ΕΙΔΙΚΟΣ ΠΛΗΡΕΞΟΥΣΙΟΣ *(74):*ΣΑΚΕΛΛΑΡΙΔΗ ΒΑΛΗ-ΒΑΣΙΛΙΚΗ
Αδριανού 70, 10556 ΑΘΗΝΑ
ΑΝΤΙΚΛΗΤΟΣ *(74):*ΣΑΚΕΛΛΑΡΙΔΗ ΒΑΛΗ-ΒΑΣΙΛΙΚΗ
Αδριανού 70,10556 ΑΘΗΝΑ
ΤΙΤΛΟΣ ΕΦΕΥΡΕΣΗΣ ***(54):*****ΑΝΟΣΟΣΥΖΕΥΓΜΑΤΑ ΓΙΑ ΤΗ ΘΕΡΑΠΕΙΑ ΤΩΝ ΟΓΚΩΝ**

ΠΕΡΙΛΗΨΗ(57)
Μια φαρμακευτική σύνθεση που περιλαμβάνει ένα σύζευγμα κυτοκίνης και ένα τμήμα που στοχεύει τους όγκους (tumor targeting moiety - TTM) και ένα φαρμακευτικά αποδεκτό έκδοχο, όπου η κυτοκίνη υπάρχει σε μια ποσότητα που δεν προκαλεί την ενεργοποίηση ενός μηχανισμού αρνητικής αντίδρασης.

ΑΡΙΘΜΟΣ ΕΥΡ. Δ.Ε. ***(11):3082397***
ΑΡΙΘ. ΕΛΛ. ΚΑΤΑΘΕΣΗΣ *(21):*20130402670
ΗΜΕΡ. ΕΛΛ. ΚΑΤΑΘΕΣΗΣ *(22):*16/12/2013
ΑΡΙΘ./ΗΜΕΡ. ΔΗΜΟΣΙΕΥΣΗΣ
*ΕΥΡΩΠΑΪΚΟΥ ΔΙΠΛΩΜΑΤΟΣ(87):*2222320 - 18/09/2013
ΑΡΙΘ./ΗΜΕΡ. ΔΗΜΟΣΙΕΥΣΗΣ
ΕΥΡΩΠΑΪΚΗΣ ΑΙΤΗΣΗΣ *(86):*08865199.7--23/12/2008
ΔΙΚΑΙΟΥΧΟΣ *(73):*1)Euromed SA
Pol. Can Margarola C/Rec de Dalt, 21-23,
08100 Mollet del Valles, ΙΣΠΑΝΙΑ
ΣΥΜΒ. ΠΡΟΤΕΡΑΙΟΤΗΤΕΣ *(30):*102007063115-23/12/2007-DE
102008039271-23/08/2008-DE
ΕΦΕΥΡΕΤΗΣ *(72):*1)NAGELL, Astrid
2)AGUIRRE, Jaime Xiol
3)PROUS, Santiago Rull
ΕΙΔΙΚΟΣ ΠΛΗΡΕΞΟΥΣΙΟΣ *(74):*ΣΑΚΕΛΛΑΡΙΔΗ ΒΑΛΗ-ΒΑΣΙΛΙΚΗ
Αδριανού 70, 10556 ΑΘΗΝΑ
ΑΝΤΙΚΛΗΤΟΣ *(74):*ΣΑΚΕΛΛΑΡΙΔΗ ΒΑΛΗ-ΒΑΣΙΛΙΚΗ
Αδριανού 70,10556 ΑΘΗΝΑ
ΤΙΤΛΟΣ ΕΦΕΥΡΕΣΗΣ ***(54):*ΝΕΟ ΕΚΧΥΛΙΣΜΑ ΑΠΟ ΓΑΪΔΟΥΡΑΓΚΑΘΟ, ΜΕΘΟΔΟΣ ΓΙΑ ΤΗΝ ΠΑΡΑΣΚΕΥΗ ΚΑΙ ΧΡΗΣΗ ΤΟΥ**

ΠΕΡΙΛΗΨΗ(57)

Η παρούσα εφεύρεση αναφέρεται σε μια μέθοδο για την παρασκευή ενός εκχυλίσματος γαϊδουράγκαθου, ειδικότερα ενός παρασκευάσματος φλαβονολιγνάνης που έχει ένα αυξημένο ποσοστό έκλυσης και βελτιωμένη απορροφησιμότητα, και στη χρήση αυτού, ειδικότερα για την θεραπεία και πρόληψη ηπατικών ασθενειών.

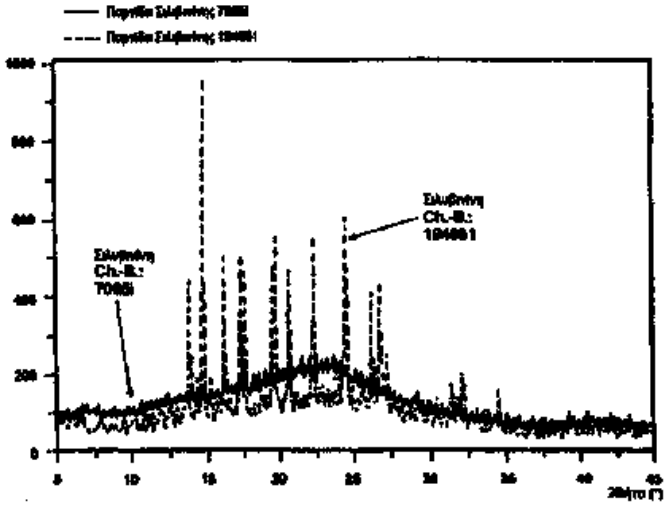

ΑΡΙΘΜΟΣ ΕΥΡ. Δ.Ε. ***(11):3082398***
ΑΡΙΘ. ΕΛΛ. ΚΑΤΑΘΕΣΗΣ *(21):*20130402669
ΗΜΕΡ. ΕΛΛ. ΚΑΤΑΘΕΣΗΣ *(22):*16/12/2013
ΑΡΙΘ./ΗΜΕΡ. ΔΗΜΟΣΙΕΥΣΗΣ
*ΕΥΡΩΠΑΪΚΟΥ ΔΙΠΛΩΜΑΤΟΣ(87):*2327513 - 18/09/2013
ΑΡΙΘ./ΗΜΕΡ. ΔΗΜΟΣΙΕΥΣΗΣ
ΕΥΡΩΠΑΪΚΗΣ ΑΙΤΗΣΗΣ *(86):*10165005.9--04/06/2010
ΔΙΚΑΙΟΥΧΟΣ *(73):*1)Proxene Tools Co., Ltd.
No. 35, Alley 28, Lane 360 Chung Shan Road
Taichung County, Shen Kang Hsiang,
ΤΑΪΒΑΝ
ΣΥΜΒ. ΠΡΟΤΕΡΑΙΟΤΗΤΕΣ *(30):*098140172-25/11/2009-TW
ΕΦΕΥΡΕΤΗΣ *(72):*1)Wu, Arthur
ΕΙΔΙΚΟΣ ΠΛΗΡΕΞΟΥΣΙΟΣ *(74):*ΣΑΚΕΛΛΑΡΙΔΗ ΒΑΛΗ-ΒΑΣΙΛΙΚΗ
Αδριανού 70, 10556 ΑΘΗΝΑ
ΑΝΤΙΚΛΗΤΟΣ *(74):*ΣΑΚΕΛΛΑΡΙΔΗ ΒΑΛΗ-ΒΑΣΙΛΙΚΗ
Αδριανού 70,10556 ΑΘΗΝΑ
ΤΙΤΛΟΣ ΕΦΕΥΡΕΣΗΣ ***(54):*ΑΝΤΙΣΤΡΕΦΟΜΕΝΟ ΚΛΕΙΔΙ ΜΕ ΑΝΟΙΧΤΗ ΑΚΡΗ ΜΕ ΤΗΝ ΙΔΙΟΤΗΤΑ ΣΥΓΚΡΑΤΗΣΗΣ**

ΠΕΡΙΛΗΨΗ(57)

Ένα αντιστρεφόμενο ανοιχτό μηχανικό κλειδί περιλαμβάνει μια λαβή (10), μια κεφαλή (20) και ένα συγκρατητή (30). Η κεφαλή περιλαμβάνει μια πρώτη σιαγόνα (21), μια δεύτερη σιαγόνα (22) και ένα τμήμα επέκτασης (23). Οι σιαγόνες και το τμήμα επέκτασης ορίζουν μια περιοχή οδηγό μεταξύ αυτών. Η πρώτη σιαγόνα έχει μια πρώτη επιφάνεια εμπλοκής (221) και μια απομακρυσμένη απόληξη (213). Η δεύτερη σιαγόνα έχει μια δεύτερη επιφάνεια εμπλοκής (221). Η οριζόντια απόσταση μεταξύ των δύο επιφανειών εμπλοκής είναι s. Ο συγκρατητής είναι τοποθετημένος στην απόληξη και έχει μια άκρη συγκράτησης (31) που εκτείνεται προς την περιοχή οδηγό. Η άκρη συγκράτησης είναι κινητή μεταξύ μιας πρώτης θέσης και μιας δεύτερης θέσης. Καθώς η άκρη συγκράτησης βρίσκεται στηνπρώτη θέση, η οριζόντια απόσταση μεταξύ της άκρης συγκράτησης και της δεύτερης επιφάνειας εμπλοκής είναι μικρότερη από s. Καθώς η άκρη συγκράτησης βρίσκεται στην δεύτερη θέση, η οριζόντια απόσταση μεταξύ της άκρης συγκράτησης και της δεύτερης επιφάνειας εμπλοκής δεν είναι μικρότερη από s.

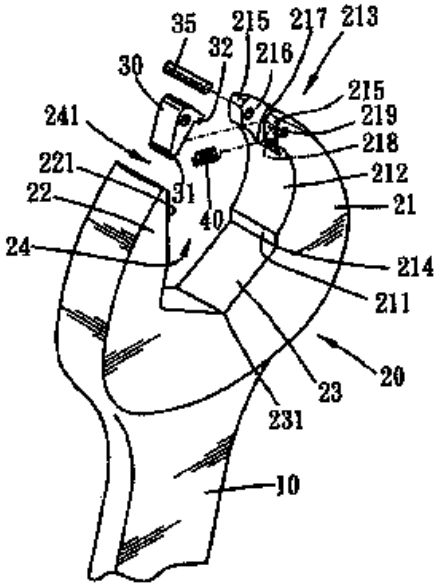

ΑΡΙΘΜΟΣ ΕΥΡ. Δ.Ε. ***(11):3082399***
ΑΡΙΘ. ΕΛΛ. ΚΑΤΑΘΕΣΗΣ *(21):*20130402668
ΗΜΕΡ. ΕΛΛ. ΚΑΤΑΘΕΣΗΣ *(22):*16/12/2013
ΑΡΙΘ./ΗΜΕΡ. ΔΗΜΟΣΙΕΥΣΗΣ
*ΕΥΡΩΠΑΪΚΟΥ ΔΙΠΛΩΜΑΤΟΣ(87):*2476633 - 16/10/2013
ΑΡΙΘ./ΗΜΕΡ. ΔΗΜΟΣΙΕΥΣΗΣ
ΕΥΡΩΠΑΪΚΗΣ ΑΙΤΗΣΗΣ *(86):*10195723.1--17/12/2010
ΔΙΚΑΙΟΥΧΟΣ *(73):*1)Delica AG
Hafenstrasse 120, 4127 Birsfelden, ΕΛΒΕΤΙΑ
ΣΥΜΒ. ΠΡΟΤΕΡΑΙΟΤΗΤΕΣ *(30):*
ΕΦΕΥΡΕΤΗΣ *(72):*1)Marschall, Christina
2)Popescu, Cristian Ionut
ΕΙΔΙΚΟΣ ΠΛΗΡΕΞΟΥΣΙΟΣ *(74):*ΠΑΠΑ ΕΥΑΓΓΕΛΙΑ
Πανεπιστημίου 64, 10677 ΑΘΗΝΑ
ΑΝΤΙΚΛΗΤΟΣ *(74):*ΠΑΠΑ ΕΥΑΓΓΕΛΙΑ
Πανεπιστημίου 64,10677 ΑΘΗΝΑ
ΤΙΤΛΟΣ ΕΦΕΥΡΕΣΗΣ ***(54):ΚΑΨΟΥΛΑ, ΣΥΣΤΗΜΑ ΚΑΙ ΜΕΘΟΔΟΣ ΓΙΑ ΤΗΝ ΠΡΟΕΤΟΙΜΑΣΙΑ ΡΟΦΗΜΑΤΟΣ***

ΠΕΡΙΛΗΨΗ(57)

Η σύμφωνη με την εφεύρεση κάψουλα (1) αποτελείται από ένα σώμα κάψουλας (2) με ένα πλευρικό τοίχωμα (3) και με ένα πυθμένα (4) σχηματισμένα ενιαία με το πλευρικό τοίχωμα. Η κάψουλα (1) περιλαμβάνει μια καλύπτρα (5) που καλύπτει το σώμα της κάψουλας (2) για την δημιουργία κλειστού θαλάμου (6) ο οποίος περιέχει μια ουσία για την παρασκευή ενός ροφήματος. Ο πυθμένας (4) για τη διαβίβαση υγρού μέσω του θαλάμου (6) μπορεί να διαπεραστεί με ένα διατεταγμένο εξωτερικά της κάψουλας (1) εξοπλισμό. Το σώμα της κάψουλας αποτελείται από 10 πλαστικό, ο δε πυθμένας διαθέτει μια περιοχή διείσδυσης (9) και μια περιοχή ενίσχυσης (10). Ένα κεντρικό σημείο του πυθμένα είναι σχηματισμένο ως περιοχή διείσδυσης (9), η δε περιοχή ενίσχυσης (10) είναι διατεταγμένη γύρω από την περιοχή διείσδυσης (9). Η περιοχή ενίσχυσης (10) είναι σχηματισμένη στον πυθμένα (4) ως τουλάχιστον μια ασυνεχής εσοχή (8) ουσιαστικώς στην περιφερειακή κατεύθυνση.

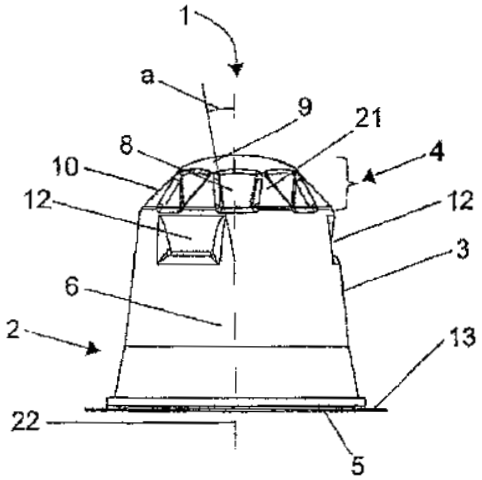

ΑΡΙΘΜΟΣ ΕΥΡ. Δ.Ε. ***(11):3082400***
ΑΡΙΘ. ΕΛΛ. ΚΑΤΑΘΕΣΗΣ *(21):*20130402677
ΗΜΕΡ. ΕΛΛ. ΚΑΤΑΘΕΣΗΣ *(22):*16/12/2013
ΑΡΙΘ./ΗΜΕΡ. ΔΗΜΟΣΙΕΥΣΗΣ
*ΕΥΡΩΠΑΪΚΟΥ ΔΙΠΛΩΜΑΤΟΣ(87):*2292663 - 02/10/2013
ΑΡΙΘ./ΗΜΕΡ. ΔΗΜΟΣΙΕΥΣΗΣ
ΕΥΡΩΠΑΪΚΗΣ ΑΙΤΗΣΗΣ *(86):*10172151.2--24/08/2007
ΔΙΚΑΙΟΥΧΟΣ *(73):*1)Kyowa Hakko Kirin Co., Ltd.
1-6-1, Ohtemachi Chiyoda-ku, Tokyo 100-8185, ΙΑΠΩΝΙΑ
2)La Jolla Institute for Allergy and Immunology
9420 Athena Circle, La Jolla, CA 92037, ΗΝΩΜΕΝΕΣ ΠΟΛΙΤΕΙΕΣ ΤΗΣ ΑΜΕΡΙΚΗΣ
ΣΥΜΒ. ΠΡΟΤΕΡΑΙΟΤΗΤΕΣ *(30):*840774 P-28/08/2006-US
897875 P-25/01/2007-US
ΕΦΕΥΡΕΤΗΣ *(72):*1)Granger, Steven W.
2)Kato, Shinichiro
3)Ware, Carl F.
ΕΙΔΙΚΟΣ ΠΛΗΡΕΞΟΥΣΙΟΣ *(74):*ΠΑΠΑΚΩΝΣΤΑΝΤΙΝΟΥ ΕΛΕΝΗ
Κουμπάρη 2, 10674 ΑΘΗΝΑ
ΑΝΤΙΚΛΗΤΟΣ *(74):*ΠΑΠΑΚΩΝΣΤΑΝΤΙΝΟΥ ΕΛΕΝΗ
Κουμπάρη 2,10674 ΑΘΗΝΑ
ΤΙΤΛΟΣ ΕΦΕΥΡΕΣΗΣ ***(54):ΑΝΤΑΓΩΝΙΣΤΙΚΑ ΑΝΘΡΩΠΙΝΟΥ LIGHT-ΕΙΔΙΚΑ ΑΝΘΡΩΠΙΝΑ ΜΟΝΟΚΛΩΝΙΚΑ ΑΝΤΙΣΩΜΑΤΑ***

ΠΕΡΙΛΗΨΗ(57)

Παρέχονται στο παρόν αντισώματα, όπως πλήρως ανθρώπινα αντισώματα, τα οποία ανοσοειδικώς συνδέονται προς hLIGHT πολυπεπτίδιο. Επίσης παρεχόμενα είναι απομονωθέντα νουκλεϊνικά οξέα που κωδικοποιούν αντισώματα, όπως πλήρως ανθρώπινα αντισώματα, που ανοσοειδικώς συνδέονται προς hLIGHT πολυπεπτίδιο. Περαιτέρω παρεχόμενοι είναι φορείς και κύτταρα ξενιστές που περιλαμβάνουν νουκλεϊνικά οξέα που κωδικοποιούν αντισώματα, όπως πλήρως ανθρώπινα αντισώματα, που ανοσοειδικώς συνδέονται προς hLIGHT πολυπεπτίδιο. Επίσης παρεχόμενες είναι μέθοδοι κατασκευής αντισωμάτων, όπως πλήρως ανθρώπινων αντισωμάτων, που ανοσοειδικώς συνδέονται προς hLIGHT πολυπεπτίδιο. Επίσης παρεχόμενη στον παρόν είναι μία μέθοδος θεραπείας μιας προκαλούμενης από hLIGHT ασθένειας σε ένα υποκείμενο, περιλαμβάνουσα χορήγηση στο υποκείμενο ενός αντισώματος, όπως πλήρως ανθρώπινου αντισώματος, που ανοσοειδικώς συνδέεται προς hLIGHT πολυπεπτίδιο. Σε προτιμώμενες πραγματοποιήσεις, αυτά τα αντι-hLIGHT αντισώματα που παρέχονται εδώ θα βελτιώνουν, εξουδετερώνουν ή κατά τα άλλα θα παρεμποδίζουν βιολογική δραστικότητα hLIGHT in vitro (π.χ., την προκαλούμενη από hLIGHT παραγωγή ή έκκριση CCL20, IL-8 ή RANTES από κύτταρο που εκφράζει υποδοχέα hLIGHT). Επίσης, παρεχόμενη στο παρόν είναι μία μέθοδος για την ανίχνευση hLIGHT σε ένα δείγμα, καθώς επίσης μέθοδος για βελτίωση, εξουδετέρωση ή κατά τα άλλα παρεμπόδιση δραστικότητας hLIGHT, π.χ., σε ένα ανθρώπινο υποκείμενο που υποφέρει από μία διαταραχή, όπου η δραστικότητα hLIGHT είναιεπιβλαβής.

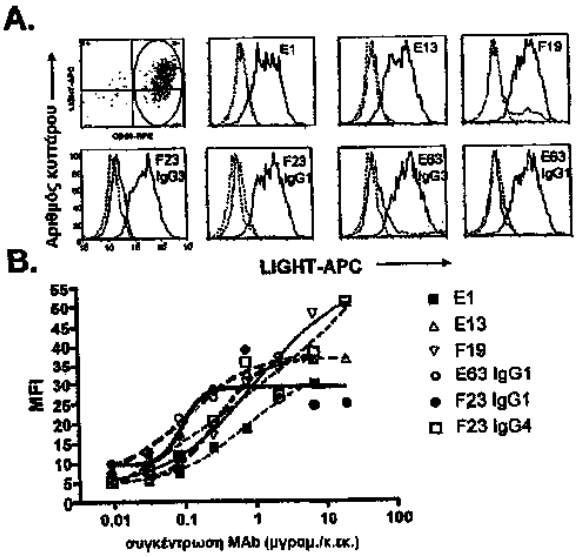

ΑΡΙΘΜΟΣ ΕΥΡ. Δ.Ε. ***(11):3082401***
ΑΡΙΘ. ΕΛΛ. ΚΑΤΑΘΕΣΗΣ *(21):*20130402679
ΗΜΕΡ. ΕΛΛ. ΚΑΤΑΘΕΣΗΣ *(22):*16/12/2013
ΑΡΙΘ./ΗΜΕΡ. ΔΗΜΟΣΙΕΥΣΗΣ
*ΕΥΡΩΠΑΪΚΟΥ ΔΙΠΛΩΜΑΤΟΣ(87):*2252643 - 02/10/2013
ΑΡΙΘ./ΗΜΕΡ. ΔΗΜΟΣΙΕΥΣΗΣ
ΕΥΡΩΠΑΪΚΗΣ ΑΙΤΗΣΗΣ *(86):*09720611.4--03/03/2009
ΔΙΚΑΙΟΥΧΟΣ *(73):*1)GRUPO PETROTEMEX, S.A. DE C.V.
Ricardo Margain No. 444 Torre sur, Piso, 16
Col. Valle del Campestre, San Pedro Garza
Garcia, Nuevo Leon 66265, ΜΕΞΙΚΟ
ΣΥΜΒ. ΠΡΟΤΕΡΑΙΟΤΗΤΕΣ *(30):*33234-03/03/2008-US
33254-03/03/2008-US
33257 P-03/03/2008-US
33250-03/03/2008-US
33239-03/03/2008-US
394606-27/02/2009-US
ΕΦΕΥΡΕΤΗΣ *(72):*1)DEBRUIN, Bruce, Roger
2)MADDOX, II, Tommy, Ray
3)SMITH, Ollie, W., Jr.
4)HALL, Duane, Alan
5)SHUPPERT, Jeremy, R.
6)WONDERS, Alan, George
7)GRILLS, Aaron
ΕΙΔΙΚΟΣ ΠΛΗΡΕΞΟΥΣΙΟΣ *(74):*ΠΑΠΑΚΩΝΣΤΑΝΤΙΝΟΥ ΕΛΕΝΗ
Κουμπάρη 2, 10674 ΑΘΗΝΑ
ΑΝΤΙΚΛΗΤΟΣ *(74):*ΠΑΠΑΚΩΝΣΤΑΝΤΙΝΟΥ ΕΛΕΝΗ
Κουμπάρη 2,10674 ΑΘΗΝΑ
ΤΙΤΛΟΣ ΕΦΕΥΡΕΣΗΣ ***(54):ΔΙΑΤΑΞΗ ΞΗΡΑΝΤΗΡΙΟΥ ΓΙΑ ΤΗΝ ΠΑΡΑΓΩΓΗ ΣΩΜΑΤΙΔΙΩΝ ΠΟΛΥΕΣΤΕΡΑ***

ΠΕΡΙΛΗΨΗ(57)

Σύστημα ξηραντηρίου που διαμορφώνεται για χρήση σε μια διεργασία παραγωγής πολυεστέρα. Σε μία ενσωμάτωση, το σύστημα ξηραντηρίου μπορεί να χρησιμοποιηθεί σε μια διεργασία παραγωγής πολυμερούς, για ξήρανση των σωματιδίων πολυμερούς πριν την κρυστάλλωση.

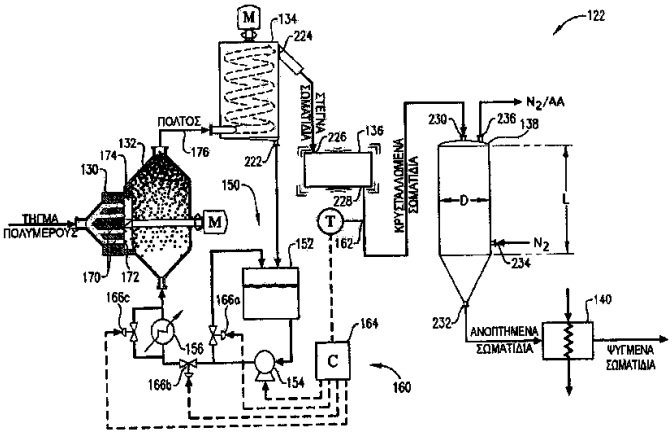

ΑΡΙΘΜΟΣ ΕΥΡ. Δ.Ε. ***(11):3082402***
ΑΡΙΘ. ΕΛΛ. ΚΑΤΑΘΕΣΗΣ *(21):*20130402665
ΗΜΕΡ. ΕΛΛ. ΚΑΤΑΘΕΣΗΣ *(22):*16/12/2013
ΑΡΙΘ./ΗΜΕΡ. ΔΗΜΟΣΙΕΥΣΗΣ
*ΕΥΡΩΠΑΪΚΟΥ ΔΙΠΛΩΜΑΤΟΣ(87):*1761763 - 18/09/2013
ΑΡΙΘ./ΗΜΕΡ. ΔΗΜΟΣΙΕΥΣΗΣ
ΕΥΡΩΠΑΪΚΗΣ ΑΙΤΗΣΗΣ *(86):*05766536.6--20/06/2005
ΔΙΚΑΙΟΥΧΟΣ *(73):*1)F.Hoffmann-La Roche AG
Grenzacherstrasse 124, 4070 Basel, ΕΛΒΕΤΙΑ
ΣΥΜΒ. ΠΡΟΤΕΡΑΙΟΤΗΤΕΣ *(30):*581002 P-18/06/2004-US
961352-08/10/2004-US
ΕΦΕΥΡΕΤΗΣ *(72):*1)CELENTANO, Michael, J.
2)GROLL,Henning
3)PAULEY, James L.
4)MOORE, Steven K.
ΕΙΔΙΚΟΣ ΠΛΗΡΕΞΟΥΣΙΟΣ *(74):*ΠΑΠΑ ΕΥΑΓΓΕΛΙΑ
Πανεπιστημίου 64, 10677 ΑΘΗΝΑ
ΑΝΤΙΚΛΗΤΟΣ *(74):*ΠΑΠΑ ΕΥΑΓΓΕΛΙΑ
Πανεπιστημίου 64,10677 ΑΘΗΝΑ
ΤΙΤΛΟΣ ΕΦΕΥΡΕΣΗΣ ***(54):ΣΥΣΤΗΜΑ ΚΑΙ ΜΕΘΟΔΟΣ ΓΙΑ ΤΗ ΔΙΑΣΦΑΛΙΣΗ ΤΗΣ ΠΟΙΟΤΗΤΑΣ ΜΙΑΣ ΤΑΙΝΙΑΣ ΕΞΕΤΑΣΗΣ ΒΙΟΑΙΣΘΗΤΗΡΑ***

ΠΕΡΙΛΗΨΗ(57)

Η παρούσα εφεύρεση παρέχει μια ταινία εξέτασης (200) για μέτρηση ενός επιθυμητού σήματος σε βιολογικό υγρό όταν η ταινία εξέτασης (200) συζευγνύεται σε κατάλληλο μετρητή εξέτασης (δεν απεικονίζεται), όπου η ταινία εξέτασης και ο μετρητής εξέτασης περιλαμβάνουν δομές για την επαλήθευση της ακεραιότητας των ιχνών της ταινίας εξέτασης (214c, 216c, 224c), για τη μέτρηση της παρασιτικής αντίστασης των ιχνών της ταινίας εξέτασης και για την εξασφάλιση αντιστάθμισης στην τάση που εφαρμόζεται στην ταινία εξέτασης ώστε να ληφθούν υπόψη οι απώλειες παρασιτικής αντίστασης στα ίχνη της ταινίας εξέτασης.

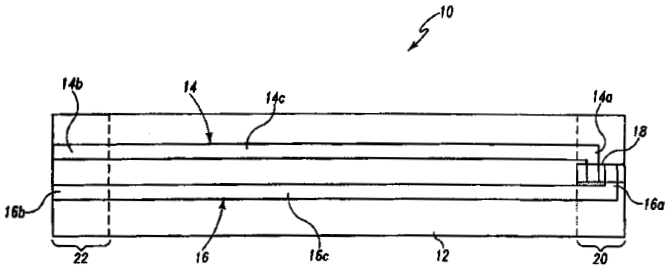

ΑΡΙΘΜΟΣ ΕΥΡ. Δ.Ε. ***(11):*****3082403**
ΑΡΙΘ. ΕΛΛ. ΚΑΤΑΘΕΣΗΣ *(21):*20130402666
ΗΜΕΡ. ΕΛΛ. ΚΑΤΑΘΕΣΗΣ *(22):*16/12/2013
ΑΡΙΘ./ΗΜΕΡ. ΔΗΜΟΣΙΕΥΣΗΣ
*ΕΥΡΩΠΑΪΚΟΥ ΔΙΠΛΩΜΑΤΟΣ(87):*1722670 - 25/09/2013
ΑΡΙΘ./ΗΜΕΡ. ΔΗΜΟΣΙΕΥΣΗΣ
ΕΥΡΩΠΑΪΚΗΣ ΑΙΤΗΣΗΣ *(86):*05715716.6--04/03/2005
ΔΙΚΑΙΟΥΧΟΣ *(73):*1)F.Hoffmann-La Roche AG
Grenzacherstrasse 124, 4070 Basel, ΕΛΒΕΤΙΑ
ΣΥΜΒ. ΠΡΟΤΕΡΑΙΟΤΗΤΕΣ *(30):*04005385-06/03/2004-EP
ΕΦΕΥΡΕΤΗΣ *(72):*1)CALASSO, Irio
2)GRISS, Patrick
3)JAGGI, Rainer
4)SAROFIM, Emad
ΕΙΔΙΚΟΣ ΠΛΗΡΕΞΟΥΣΙΟΣ *(74):*ΠΑΠΑ ΕΥΑΓΓΕΛΙΑ
Πανεπιστημίου 64, 10677 ΑΘΗΝΑ
ΑΝΤΙΚΛΗΤΟΣ *(74):*ΠΑΠΑ ΕΥΑΓΓΕΛΙΑ
Πανεπιστημίου 64,10677 ΑΘΗΝΑ
ΤΙΤΛΟΣ ΕΦΕΥΡΕΣΗΣ ***(54):*****ΔΙΑΤΑΞΗ ΔΕΙΓΜΑΤΟΛΗΨΙΑΣ ΣΩΜΑΤΙΚΟΥ ΥΓΡΟΥ**

ΠΕΡΙΛΗΨΗ(57)

Διάταξη δειγματοληψίας σωματικού υγρού που περιλαμβάνει ένα στοιχείο δειγματοληψίας (10) που διαθέτει μια δίοδο υγρού (11) για την λήψη του σωματικού υγρού, τουλάχιστον ένα τμήμα της εν λόγω διόδου υγρού είναι ανοικτό στο περιβάλλον και που περαιτέρω περιλαμβάνει ένα τεχνικό μέσο λήψης υγρού (40) που βρίσκεται σε απόσταση από την εν λόγω δίοδο υγρού ούτως ώστε το υγρό στην εν λόγω δίοδο αρχικά δεν θα έρχεται σε επαφή με το τεχνικό μέσο λήψης υγρού. Το εν λόγω τεχνικό μέσο λήψης υγρού διαθέτει δύο ή περισσότερες ζώνες εξέτασης (45) για πραγματοποίηση αναλυτικών αντιδράσεων. Υγρό από την εν λόγω δίοδο έρχεται σε επαφή με το εν λόγω τεχνικό μέσο λήψης υγρού είτε με μηχανική επαφή του τεχνικού μέσου λήψης υγρού και του υγρού είτε με ηλεκτρική μεταφορά του υγρού από το δίαυλο στο τεχνικό μέσο λήψης υγρού.

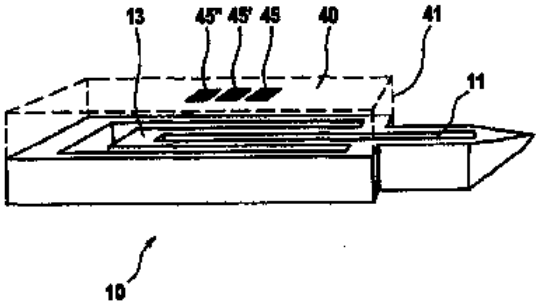

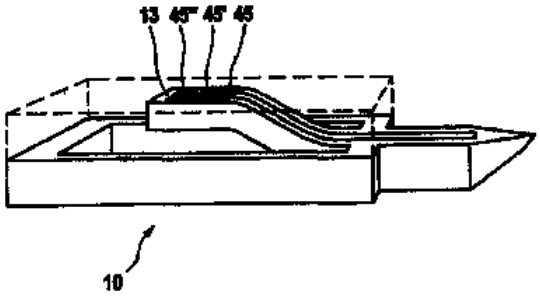

ΑΡΙΘΜΟΣ ΕΥΡ. Δ.Ε. ***(11):*****3082404**
ΑΡΙΘ. ΕΛΛ. ΚΑΤΑΘΕΣΗΣ *(21):*20130402680
ΗΜΕΡ. ΕΛΛ. ΚΑΤΑΘΕΣΗΣ *(22):*17/12/2013
ΑΡΙΘ./ΗΜΕΡ. ΔΗΜΟΣΙΕΥΣΗΣ
*ΕΥΡΩΠΑΪΚΟΥ ΔΙΠΛΩΜΑΤΟΣ(87):*2139483 - 18/09/2013
ΑΡΙΘ./ΗΜΕΡ. ΔΗΜΟΣΙΕΥΣΗΣ
ΕΥΡΩΠΑΪΚΗΣ ΑΙΤΗΣΗΣ *(86):*08742674.8--08/04/2008
ΔΙΚΑΙΟΥΧΟΣ *(73):*1)Exelixis, Inc.
210 East Grand Avenue, South San Francisco, CA 94080, ΗΝΩΜΕΝΕΣ ΠΟΛΙΤΕΙΕΣ ΤΗΣ ΑΜΕΡΙΚΗΣ
ΣΥΜΒ. ΠΡΟΤΕΡΑΙΟΤΗΤΕΣ *(30):*923164 P-11/04/2007-US
ΕΦΕΥΡΕΤΗΣ *(72):*1)LAMB, Peter
2)MATTHEWS, David
ΕΙΔΙΚΟΣ ΠΛΗΡΕΞΟΥΣΙΟΣ *(74):*ΠΑΠΑΝΙΚΟΛΑΟΥ ΜΑΡΙΑ
Πόντου 30, 15121 ΠΕΥΚΗ (ΑΤΤΙΚΗΣ)
ΑΝΤΙΚΛΗΤΟΣ *(74):*ΜΑΛΑΜΗ ΑΛΚΗΣΤΙΣ-ΕΙΡΗΝΗ
Σκουφά 52,10672 ΑΘΗΝΑ
ΤΙΤΛΟΣ ΕΦΕΥΡΕΣΗΣ ***(54):*****ΘΕΡΑΠΕΙΕΣ ΣΥΝΔΥΑΣΜΟΥ ΠΟΥ ΠΕΡΙΛΑΜΒΑΝΟΥΝ ΚΙΝΟΞΑΛΙΝΗ ΑΝΑΣΤΟΛΕΑ PI3K ΑΛΦΑ ΓΙΑ ΧΡΗΣΗ ΣΤΗΝ ΘΕΡΑΠΕΙΑ ΚΑΡΚΙΝΟΥ**

ΠΕΡΙΛΗΨΗ(57)

Η παρούσα εφεύρεση παρέχει μεθόδους θεραπείας καρκίνου με χορήγηση μιας Ένωσης του Τύπου I, προαιρετικώς ως φαρμακευτικώς αποδεκτού άλατος, διαλυτώματος ή/και υδρίτη αυτής, σε συνδυασμό με άλλες θεραπείες καρκίνου. (Τύπος I)

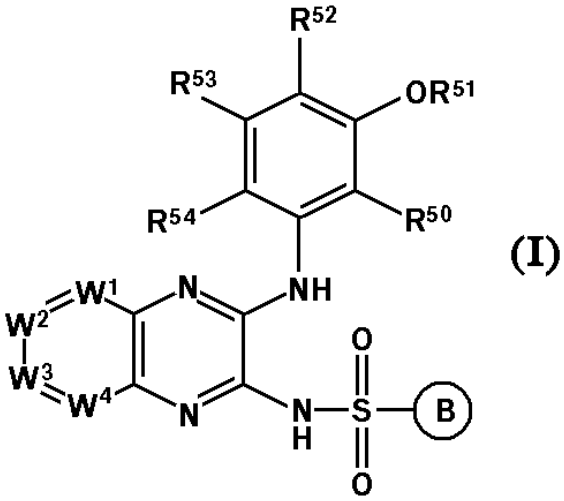

ΑΡΙΘΜΟΣ ΕΥΡ. Δ.Ε. ***(11):3082405***
ΑΡΙΘ. ΕΛΛ. ΚΑΤΑΘΕΣΗΣ *(21):*20130402678
ΗΜΕΡ. ΕΛΛ. ΚΑΤΑΘΕΣΗΣ *(22):*16/12/2013
ΑΡΙΘ./ΗΜΕΡ. ΔΗΜΟΣΙΕΥΣΗΣ
*ΕΥΡΩΠΑΪΚΟΥ ΔΙΠΛΩΜΑΤΟΣ(87):*2460399 - 16/10/2013
ΑΡΙΘ./ΗΜΕΡ. ΔΗΜΟΣΙΕΥΣΗΣ
ΕΥΡΩΠΑΪΚΗΣ ΑΙΤΗΣΗΣ *(86):*11358014.6--30/11/2011
ΔΙΚΑΙΟΥΧΟΣ *(73):*1)PELLENC (Societe Anonyme)
Route de Cavaillon, Quartier Notre Dame,
84120 Pertuis, ΓΑΛΛΙΑ
ΣΥΜΒ. ΠΡΟΤΕΡΑΙΟΤΗΤΕΣ *(30):*1004698-02/12/2010-FR
ΕΦΕΥΡΕΤΗΣ *(72):*1)Pellenc, Roger
ΕΙΔΙΚΟΣ ΠΛΗΡΕΞΟΥΣΙΟΣ *(74):*ΠΑΠΑΚΩΝΣΤΑΝΤΙΝΟΥ ΕΛΕΝΗ
Κουμπάρη 2, 10674 ΑΘΗΝΑ
ΑΝΤΙΚΛΗΤΟΣ *(74):*ΠΑΠΑΚΩΝΣΤΑΝΤΙΝΟΥ ΕΛΕΝΗ
Κουμπάρη 2,10674 ΑΘΗΝΑ
ΤΙΤΛΟΣ ΕΦΕΥΡΕΣΗΣ ***(54):ΕΝΑΕΡΙΟ ΦΟΡΗΤΟ ΕΡΓΑΛΕΙΟ, ΙΔΙΑΙΤΕΡΑ ΓΙΑ ΧΡΗΣΗ ΣΤΗΝ ΟΠΩΡΟΚΟΜΙΑ Ή ΓΙΑ ΤΗ ΣΥΝΤΗΡΗΣΗ ΧΩΡΩΝ ΠΡΑΣΙΝΟΥ***

ΠΕΡΙΛΗΨΗ(57)

Εναέριο φορητό εργαλείο, ιδιαίτερα για χρήση στην οπωροκομία ή για συντήρηση των χώρων πρασίνου, του τύπου που περιλαμβάνει ένα εργαλείο (3) αφιερωμένο σε μία καθορισμένη λειτουργία, εγκατεστημένο στο απώτατο άκρο μίας μακράς λαβής (1), χαρακτηριζόμενο από το ότι το εγγύτατο άκρο (1a) της λαβής (1) συνδέεται σε μία κεφαλή στηρίξεως (5) μέσω ενός συστήματος συνδέσεως (6) που επιτρέπει μία ελευθερία σχετικής γωνιακής κινήσεως της εν λόγω λαβής ως προς την εν λόγω κεφαλή στηρίξεως, η οποία προορίζεται να στηρίζεται μέσα στην παλάμη ή στο κοίλο ενός από τα χέρια του χρήστη, κατά τη χρησιμοποίηση του εν λόγω εργαλείου.

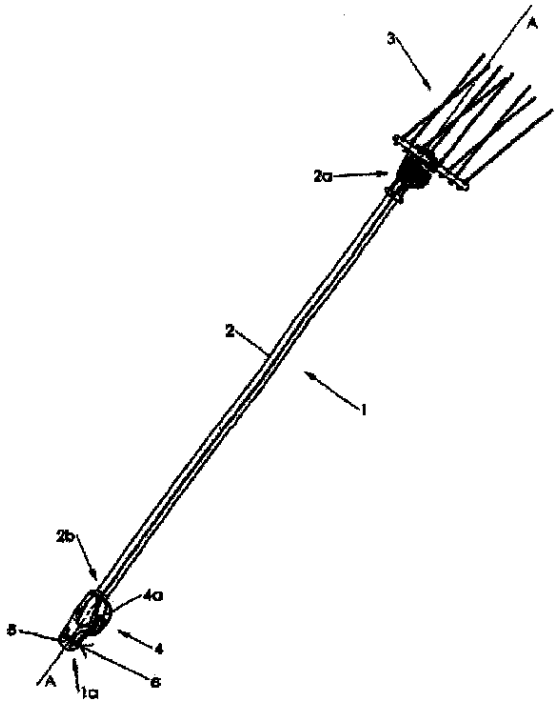

ΑΡΙΘΜΟΣ ΕΥΡ. Δ.Ε. ***(11):3082406***
ΑΡΙΘ. ΕΛΛ. ΚΑΤΑΘΕΣΗΣ *(21):*20130402685
ΗΜΕΡ. ΕΛΛ. ΚΑΤΑΘΕΣΗΣ *(22):*17/12/2013
ΑΡΙΘ./ΗΜΕΡ. ΔΗΜΟΣΙΕΥΣΗΣ
*ΕΥΡΩΠΑΪΚΟΥ ΔΙΠΛΩΜΑΤΟΣ(87):*1877073 - 25/09/2013
ΑΡΙΘ./ΗΜΕΡ. ΔΗΜΟΣΙΕΥΣΗΣ
ΕΥΡΩΠΑΪΚΗΣ ΑΙΤΗΣΗΣ *(86):*05810711.1--01/12/2005
ΔΙΚΑΙΟΥΧΟΣ *(73):*1)The Secretary of State for Health
Richmond House 79 Whitehall, London
SW1A 2NS, ΜΕΓΑΛΗ ΒΡΕΤΑΝΙΑ
2)ALLERGAN, INC.
2525 Dupont Drive, Irvine CA 92612,
ΗΝΩΜΕΝΕΣ ΠΟΛΙΤΕΙΕΣ ΤΗΣ ΑΜΕΡΙΚΗΣ
ΣΥΜΒ. ΠΡΟΤΕΡΑΙΟΤΗΤΕΣ *(30):*0426394-01/12/2004-GB
0504966-10/03/2005-GB
0504964-10/03/2005-GB
ΕΦΕΥΡΕΤΗΣ *(72):*1)FOSTER, Keith
2)CHADDOCK, John
3)PENN, Charles
4)AOKI, K., Roger
5)FRANCIS, Joseph
6)STEWARD, Lance
ΕΙΔΙΚΟΣ ΠΛΗΡΕΞΟΥΣΙΟΣ *(74):*ΜΠΑΝΤΕΚΑ ΙΩΑΝΝΑ
Ασκληπιού 6-8, 10680 ΑΘΗΝΑ
ΑΝΤΙΚΛΗΤΟΣ *(74):*ΜΑΡΟΥΛΗΣ ΑΝΔΡΕΑΣ
Εφέσσου 15,17121 ΝΕΑ ΣΜΥΡΝΗ
(ΑΤΤΙΚΗΣ)
ΤΙΤΛΟΣ ΕΦΕΥΡΕΣΗΣ ***(54):ΝΕΑ ΜΗ-ΚΥΤΤΑΡΟΤΟΞΙΚΑ ΣΥΖΕΥΓΜΑΤΑ ΠΡΩΤΕΪΝΗΣ***

ΠΕΡΙΛΗΨΗ(57)

Μη-κυτταροτοξικό σύζευγμα πρωτεΐνης για αναστολή ή ελάττωση της εξωκυτταρικής σύντηξης σε αισθητηριακό προσαγωγό κύτταρο αντίληψης πόνου, που περιλαμβάνει: (i) διακριτό τμήμα στοχοποίησης (TM), όπου το εν λόγω TM είναι αγωνιστής συμπλεκόμένος σε υποδοχέα που είναι παρών πάνω στο εν λόγω αισθητηριακό προσαγωγό κύτταρο αντίληψης πόνου, και όπου ο εν λόγω υποδοχέας υπόκειται σε ενδοκύττωση ώστε να ενσωματωθεί σε ενδόσωμα εντός του αισθητηριακού προσαγωγού κυττάρου αντίληψης πόνου (H) μη-κυτταροτοξική πρωτεάση ή θραύσμα αυτής, όπου η πρωτεάση ή το θραύσμα πρωτεάσης έχει την ικανότητα να διασπά πρωτεΐνη ανήκουσα στη διάταξη εξωκυτταρικης σύντηξης του εν λόγω αισθητηριακού προσαγωγού κυττάρου αντίληψης πόνου και (iii) επικράτεια μετάθεσης, όπου η επικράτεια μετάθεσης μεταθέτει την πρωτεάση ή το θραύσμα πρωτεάσης από το χώρο εντός του ενδοσώματος, διαμέσου της ενδοσωμικής μεμβράνης, και μέσα στο κυτοσόλιο του αισθητηριακού προσαγωγού κυττάρου αντίληψης πόνου. Επίσης περιγράφονται αλληλουχίες νουκλεϊκού οξέος που κωδικεύουν τα συζεύγματα πρωτεΐνης, μέθοδοι παρασκευής αυτών και χρήσεις αυτών.

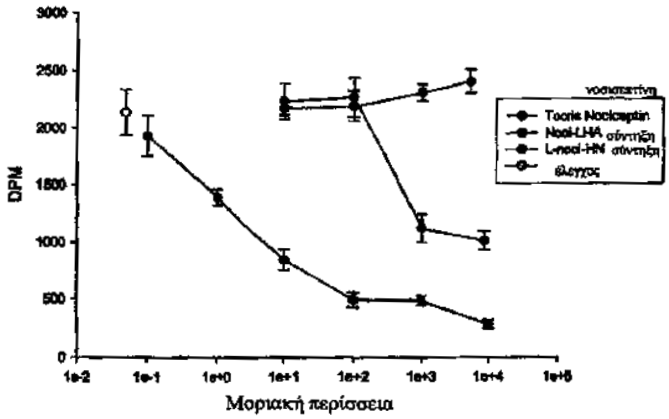

ΑΡΙΘΜΟΣ ΕΥΡ. Δ.Ε. ***(11):*****3082407**
ΑΡΙΘ. ΕΛΛ. ΚΑΤΑΘΕΣΗΣ *(21):*20130402684
ΗΜΕΡ. ΕΛΛ. ΚΑΤΑΘΕΣΗΣ *(22):*17/12/2013
ΑΡΙΘ./ΗΜΕΡ. ΔΗΜΟΣΙΕΥΣΗΣ
*ΕΥΡΩΠΑΪΚΟΥ ΔΙΠΛΩΜΑΤΟΣ(87):*2156816 - 18/09/2013
ΑΡΙΘ./ΗΜΕΡ. ΔΗΜΟΣΙΕΥΣΗΣ
ΕΥΡΩΠΑΪΚΗΣ ΑΙΤΗΣΗΣ *(86):*08779154.7--07/05/2008
ΔΙΚΑΙΟΥΧΟΣ *(73):*1)Frey Medical Technologies AG
Place Bel-Air 1, 1003 Lausanne, ΕΛΒΕΤΙΑ
ΣΥΜΒ. ΠΡΟΤΕΡΑΙΟΤΗΤΕΣ *(30):*2007117021-07/05/2007-RU
ΕΦΕΥΡΕΤΗΣ *(72):*1)MUKHINA, Mariat Muradalievna
2)CHADAEV, Nikolay Veniaminovic
ΕΙΔΙΚΟΣ ΠΛΗΡΕΞΟΥΣΙΟΣ *(74):*ΠΑΠΑΝΙΚΟΛΑΟΥ ΜΑΡΙΑ
Πόντου 30, 15121 ΠΕΥΚΗ (ΑΤΤΙΚΗΣ)
ΑΝΤΙΚΛΗΤΟΣ *(74):*ΜΑΛΑΜΗ ΑΛΚΗΣΤΙΣ-ΕΙΡΗΝΗ
Σκουφά 52,10672 ΑΘΗΝΑ
ΤΙΤΛΟΣ ΕΦΕΥΡΕΣΗΣ ***(54):*****ΜΕΘΟΔΟΣ ΒΕΛΟΝΙΣΜΟΥ ΚΑΙ ΒΕΛΟΝΑ ΓΙΑ ΠΡΑΓΜΑΤΟΠΟΙΗΣΗ ΤΗΣ ΑΝΑΦΕΡΘΕΙΣΑΣ ΜΕΘΟΔΟΥ**

ΠΕΡΙΛΗΨΗ(57)

Η εφεύρεση σχετίζεται με την ιατρική, ειδικά με ρεφλεξοθεραπεία και μπορεί να χρησιμοποιηθεί για να παράγεται παρατεταμένη δράση βελονισμού πάνω στο σώμα κάποιου αθενούς. Η εφευρετική μέθοδος για βελονισμό παρατεταμένης δράσης συνίσταται στο να προσδιορίζονται τα σημεία βελονισμού, στο να επιλέγονται τα σημεία εισόδου και εξόδου της βελόνας, στο να διατηρούνται τα άκρα της βελόνας έξω από το δέρμα του ασθενούς, στο να στερεώνεται η βελόνα σε αυτή την θέση με μέσα κλειδώματος που φέρονται στα άκρα της βελόνας και, μετά το πέρας του βελονισμού, στο να αφήνεται η βελόνα στο σώμα του ασθενούς για ορισμένο χρόνο. Η αναφερθείσα μέθοδος χαρακτηρίζεται από το ότι σχηματίζονται περιοχές βελονισμού σε διάφορα ιστολογικά στρώματα των ιστών του ασθενούς με την εισαγωγή βελονών και τα σημεία που βρίσκονται στους χώρους βελονισμού ή\και σε ρεφλεξολογική ζώνη, ή\και σε αδιάφορη ζώνη, επιλέγονται ως σημεία εισόδου και/ή εξόδου για κάθε βελόνα. Η αναφερθείσα εφεύρεση καθιστά δυνατή την μη ιατρική θεραπεία ευρέος φάσματος ασθενειών και την αποτελεσματικότητα του παρατεταμένου βελονισμού. Η αναφερθείσα μέθοδος πραγματοποιείται με την χρήση σχετικά απλών και φθηνών τεχνικών μέσων και καθιστά δυνατή την πραγματοποίηση αποτελεσματικής θεραπείας, πρακτικά στερούμενης παρενεργειών και, ως εκ τούτου, εξασφαλίζει την παρατεταμένη χρήση της στην ιατρική πρακτική.

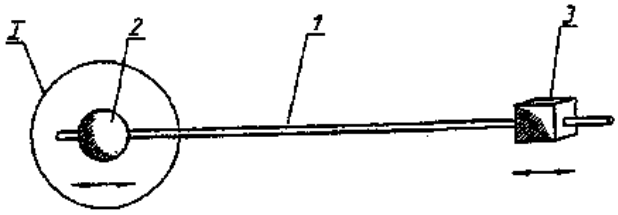

ΑΡΙΘΜΟΣ ΕΥΡ. Δ.Ε. ***(11):*****3082408**
ΑΡΙΘ. ΕΛΛ. ΚΑΤΑΘΕΣΗΣ *(21):*20130402681
ΗΜΕΡ. ΕΛΛ. ΚΑΤΑΘΕΣΗΣ *(22):*17/12/2013
ΑΡΙΘ./ΗΜΕΡ. ΔΗΜΟΣΙΕΥΣΗΣ
*ΕΥΡΩΠΑΪΚΟΥ ΔΙΠΛΩΜΑΤΟΣ(87):*2523862 - 18/09/2013
ΑΡΙΘ./ΗΜΕΡ. ΔΗΜΟΣΙΕΥΣΗΣ
ΕΥΡΩΠΑΪΚΗΣ ΑΙΤΗΣΗΣ *(86):*11701043.9--12/01/2011
ΔΙΚΑΙΟΥΧΟΣ *(73):*1)Crown Packaging Technology, Inc.
11535 S. Central Avenue, Alsip, Illinois 60803-2599, ΗΝΩΜΕΝΕΣ ΠΟΛΙΤΕΙΕΣ ΤΗΣ ΑΜΕΡΙΚΗΣ
ΣΥΜΒ. ΠΡΟΤΕΡΑΙΟΤΗΤΕΣ *(30):*10150507-12/01/2010-EP
ΕΦΕΥΡΕΤΗΣ *(72):*1)RAMSEY, Christopher
2)FIRTH, Polly
3)PHILLIPS, Andrew
ΕΙΔΙΚΟΣ ΠΛΗΡΕΞΟΥΣΙΟΣ *(74):*ΠΑΠΑΝΙΚΟΛΑΟΥ ΜΑΡΙΑ
Πόντου 30, 15121 ΠΕΥΚΗ (ΑΤΤΙΚΗΣ)
ΑΝΤΙΚΛΗΤΟΣ *(74):*ΜΑΛΑΜΗ ΑΛΚΗΣΤΙΣ-ΕΙΡΗΝΗ
Σκουφά 52,10672 ΑΘΗΝΑ
ΤΙΤΛΟΣ ΕΦΕΥΡΕΣΗΣ ***(54):*****ΔΟΧΕΙΟ ΠΟΤΩΝ ΜΕ ΔΙΣΚΟ**

ΠΕΡΙΛΗΨΗ(57)

Κουτί ποτών (1) το οποίον έχει βάση (10) που ορίζει έδρα επανεισαγωγής (17) στην οποία συγκρατείται παγιδευμένος ευπροσάρμοστος [ελατηριωτός] δίσκος (50). Η μέγιστη διάμετρος του δίσκου (50) είναι σχεδιασμένη να είναι μεγαλύτερη από την εσωτερική διάμετρο της έδρας επανεισαγωγής (17) και έτσι, όταν ο ευπροσάρμοστος [ελατηριωτός] δίσκος (50) τοποθετείται μέσα στην έδρα επανεισαγωγής (17), ο δίσκος (50) υιοθετεί κοίλο, θολωτό σχήμα. Ο βαθμός σχηματισμού του θόλου μπορεί να στεγάσει οποιανδήποτε διακύμανση μεταξύ των διαστάσεων του δίσκου (50) και εκείνων της διαμορφωμένης βάσης (10) του κουτιού (1). Μία ή περισσότερες θυρίδες αποστράγγισης μπορούν να παρέχονται στην περιφέρεια του ευπροσάρμοστου [ελατηριωτού] δίσκου (50) έτσι ώστε νε μπορεί να αποστραγγιστεί οποιοδήποτε υγρό είναι παγιδευμένο μεταξύ των επιφανειών της βάσης (10) και του ευπροσάρμοστου δίσκου (50).

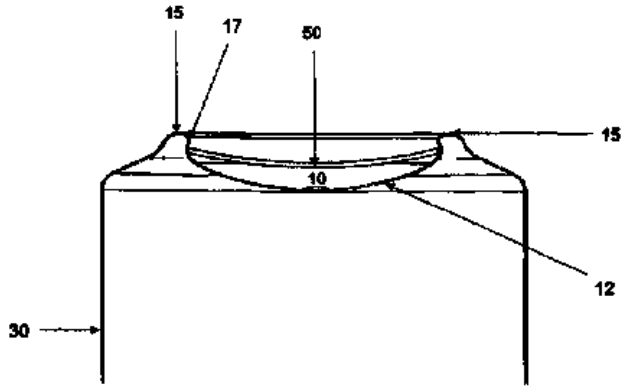

ΑΡΙΘΜΟΣ ΕΥΡ. Δ.Ε. ***(11):3082409***
ΑΡΙΘ. ΕΛΛ. ΚΑΤΑΘΕΣΗΣ *(21):*20130402689
ΗΜΕΡ. ΕΛΛ. ΚΑΤΑΘΕΣΗΣ *(22):*18/12/2013
ΑΡΙΘ./ΗΜΕΡ. ΔΗΜΟΣΙΕΥΣΗΣ
*ΕΥΡΩΠΑΪΚΟΥ ΔΙΠΛΩΜΑΤΟΣ(87):*2281563 - 18/09/2013
ΑΡΙΘ./ΗΜΕΡ. ΔΗΜΟΣΙΕΥΣΗΣ
ΕΥΡΩΠΑΪΚΗΣ ΑΙΤΗΣΗΣ *(86):*10011119.4--31/01/2003
ΔΙΚΑΙΟΥΧΟΣ *(73):*1)Rigel Pharmaceuticals, Inc.
1180 Veterans Boulevard, South San Francis-co, CA 94080, ΗΝΩΜΕΝΕΣ ΠΟΛΙΤΕΙΕΣ ΤΗΣ ΑΜΕΡΙΚΗΣ
ΣΥΜΒ. ΠΡΟΤΕΡΑΙΟΤΗΤΕΣ *(30):*353333 P-01/02/2002-US
353267 P-01/02/2002-US
399673 P-29/07/2002-US
434277 P-17/12/2002-US
ΕΦΕΥΡΕΤΗΣ *(72):*1)Singh, Rajinder
2)Argade, Ankush
3)Payan, Donald G.
4)Molineaux, Susan
5)Holland, Sacha J.
6)Clough, Jeffrey
7)Keim, Holger
8)Bhamidipati, Somasekhar
9)Sylvain, Catherine
10)Li, Hui
11)Rossi, Alexander B.
ΕΙΔΙΚΟΣ ΠΛΗΡΕΞΟΥΣΙΟΣ *(74):*ΣΙΩΤΟΥ ΑΙΚΑΤΕΡΙΝΗ
Πατησίων 122, 11257 ΑΘΗΝΑ
ΑΝΤΙΚΛΗΤΟΣ *(74):*ΣΙΩΤΟΥ ΑΙΚΑΤΕΡΙΝΗ
Πατησίων 122,11257 ΑΘΗΝΑ
ΤΙΤΛΟΣ ΕΦΕΥΡΕΣΗΣ ***(54):ΕΝΩΣΕΙΣ 2,4-ΠΥΡΙΜΙΔΙΝΟΔΙΑΜΙΝΗΣ ΚΑΙ ΟΙ ΧΡΗΣΕΙΣ ΤΟΥΣ***

ΠΕΡΙΛΗΨΗ(57)

Η παρούσα εφεύρεση παρέχει ενώσεις 2,4-πυριμιδινοδιαμίνης, οι οποίες αναστέλλουν τους καταρράκτες σηματοδότησης υποδοχέων IgE και/ή IgG, που έχουν ως αποτέλεσμα την έκλυση χημικών διαμεσολαβητών, ενδιάμεσα και μεθόδους σύνθεσης των ενώσεων και μεθόδους χρήσης των ενώσεων σε πολλές και διάφορες περιστάσεις, συμπεριλαμβανομένης της θεραπευτικής αντιμετώπισης και πρόληψης νόσων που χαρακτηρίζονται από, προκαλούνται από ή σχετίζονται με την έκλυση χημικών διαμεσολαβητών διαμέσου της εκκοκίωσης και άλλων διαδικασιών που προκαλούνται από την ενεργοποίηση των καταρρακτών σηματοδότησης υποδοχέων IgE και/ή IgG.

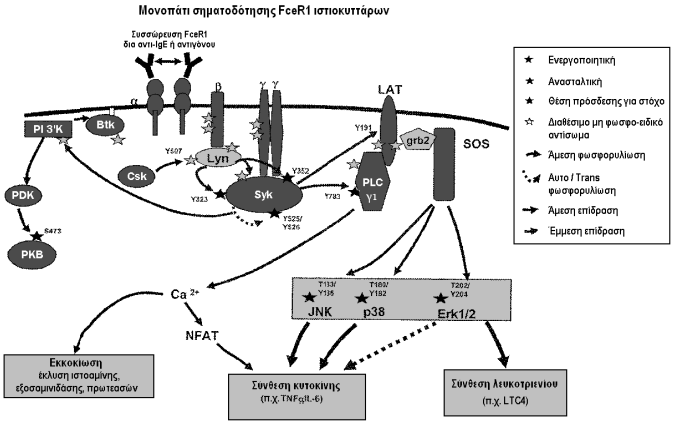

ΑΡΙΘΜΟΣ ΕΥΡ. Δ.Ε. ***(11):3082410***
ΑΡΙΘ. ΕΛΛ. ΚΑΤΑΘΕΣΗΣ *(21):*20130402683
ΗΜΕΡ. ΕΛΛ. ΚΑΤΑΘΕΣΗΣ *(22):*17/12/2013
ΑΡΙΘ./ΗΜΕΡ. ΔΗΜΟΣΙΕΥΣΗΣ
*ΕΥΡΩΠΑΪΚΟΥ ΔΙΠΛΩΜΑΤΟΣ(87):*2464285 - 25/09/2013
ΑΡΙΘ./ΗΜΕΡ. ΔΗΜΟΣΙΕΥΣΗΣ
ΕΥΡΩΠΑΪΚΗΣ ΑΙΤΗΣΗΣ *(86):*11754911.3--26/08/2011
ΔΙΚΑΙΟΥΧΟΣ *(73):*1)Neuropro Limited
PO Box 3136, Road Town, Tortola, ΠΑΡΘΕΝΟΙ ΝΗΣΟΙ ΤΗΣ ΜΕΓΑΛΗΣ ΒΡΕΤΑΝΙΑΣ
ΣΥΜΒ. ΠΡΟΤΕΡΑΙΟΤΗΤΕΣ *(30):*201014333-27/08/2010-GB
ΕΦΕΥΡΕΤΗΣ *(72):*1)Juffali, Walid
2)El-Imad, Jamil
ΕΙΔΙΚΟΣ ΠΛΗΡΕΞΟΥΣΙΟΣ *(74):*ΠΑΠΑΝΙΚΟΛΑΟΥ ΜΑΡΙΑ
Πόντου 30, 15121 ΠΕΥΚΗ (ΑΤΤΙΚΗΣ)
ΑΝΤΙΚΛΗΤΟΣ *(74):*ΜΑΛΑΜΗ ΑΛΚΗΣΤΙΣ-ΕΙΡΗΝΗ
Σκουφά 52,10672 ΑΘΗΝΑ
ΤΙΤΛΟΣ ΕΦΕΥΡΕΣΗΣ ***(54):ΣΥΣΤΗΜΑ ΠΑΡΑΚΟΛΟΥΘΗΣΗΣ Ή ΠΡΟΒΛΕΨΗΣ ΚΑΙ ΜΕΘΟΔΟΣ ΠΑΡΑΚΟ-ΛΟΥΘΗΣΗΣ Ή ΠΡΟΒΛΕΨΗΣ***

ΠΕΡΙΛΗΨΗ(57)

Σύστημα παρακολούθησης ή πρόβλεψης για τον εντοπισμό της έναρξης ενός νευρολογικού επεισοδίου, όπου το σύστημα περιλαμβάνει: μια είσοδο νευρολογικών ηλεκτρικών σημάτων, η οποία είσοδος αποτελεί μια ψηφιακή αναπαράσταση ενός σήματος με νευρολογική προέλευση, έναν μετατροπέα ο οποίος μετατρέπει το ψηφιακό σήμα σε μια ψηφιακή συμβολοσειρά δεδομένων, μια διάταξη ανάλυσης μοτίβων η οποία ταυτοποιεί επαναλαμβανόμενα μοτίβα στην ψηφιακή συμβολοσειρά δεδομένων και μια οθόνη για τη μέτρηση μίας παραμέτρου που προέρχεται από το μοτίβο, όπου η έξοδος από την οθόνη δίνει μια ένδειξη της έναρξης ή της περίπτωσης μιας νευρωνικής δραστηριότητας, η οποία εξαρτάται από την παράμετρο που προέκυψε από το μοτίβο.

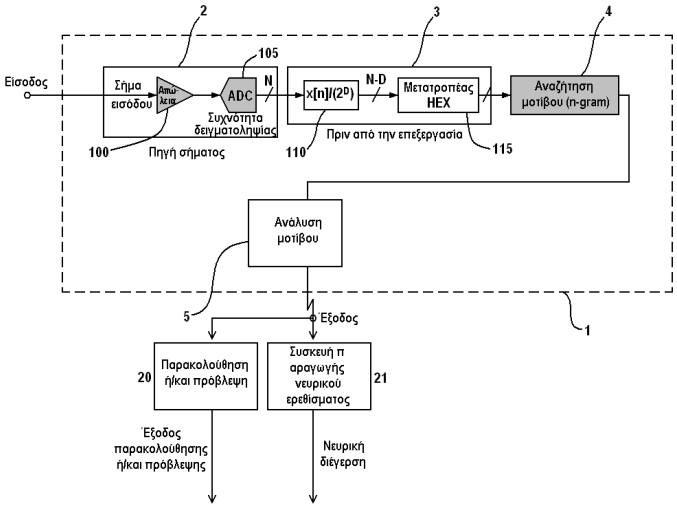

ΑΡΙΘΜΟΣ ΕΥΡ. Δ.Ε. ***(11):*****3082411**
ΑΡΙΘ. ΕΛΛ. ΚΑΤΑΘΕΣΗΣ *(21):*20130402700
ΗΜΕΡ. ΕΛΛ. ΚΑΤΑΘΕΣΗΣ *(22):*18/12/2013
ΑΡΙΘ./ΗΜΕΡ. ΔΗΜΟΣΙΕΥΣΗΣ
*ΕΥΡΩΠΑΪΚΟΥ ΔΙΠΛΩΜΑΤΟΣ(87):*2593060 - 23/10/2013
ΑΡΙΘ./ΗΜΕΡ. ΔΗΜΟΣΙΕΥΣΗΣ
ΕΥΡΩΠΑΪΚΗΣ ΑΙΤΗΣΗΣ *(86):*11735923.2--11/07/2011
ΔΙΚΑΙΟΥΧΟΣ *(73):*1)Livedo Corporation
45-2, Handaotsu Kanadacho, Shikokuchuo-shi
Ehime 799-0122, ΙΑΠΩΝΙΑ
ΣΥΜΒ. ΠΡΟΤΕΡΑΙΟΤΗΤΕΣ *(30):*2010159410-14/07/2010-JP
ΕΦΕΥΡΕΤΗΣ *(72):*1)NAKAOKA, Kenji
2)TAKAHASHI, Yuki
ΕΙΔΙΚΟΣ ΠΛΗΡΕΞΟΥΣΙΟΣ *(74):*ΚΙΛΙΜΙΡΗΣ ΚΩΝΣΤΑΝΤΙΝΟΣ
Χατζηγιάννη Μέξη 7, 11528 ΑΘΗΝΑ
ΑΝΤΙΚΛΗΤΟΣ *(74):*ΚΙΛΙΜΙΡΗΣ ΚΩΝΣΤΑΝΤΙΝΟΣ
Χατζηγιάννη Μέξη 7,11528 ΑΘΗΝΑ
ΤΙΤΛΟΣ ΕΦΕΥΡΕΣΗΣ ***(54):*****ΠΑΝΑ ΜΙΑΣ ΧΡΗΣΗΣ**

ΠΕΡΙΛΗΨΗ(57)

Μία πάνα μίας χρήσης έχει ένα απορροφητικό σώμα, ένα εξωτερικό φύλλο κάλυψης και δύο ακραία φύλλα συγκράτησης, και τα δύο ακραία τμήματα του απορροφητικού σώματος είναι σταθεροποιημένα ανάμεσα στα ακραία φύλλα συγκράτησης και το εξωτερικό φύλλο κάλυψης. Αφού ένα τμήμα που γυρίζει προς τα κάτω ενός άνω ακραίου τμήματος του ακραίου φύλλου συγκράτησης είναι ενωμένο πάνω σε ένα άνω ακραίο τμήμα ενός πρώτου φύλλου κάλυψης ένα τμήμα κάλυψης για την μέση έχει δομή όπου το πρώτο φύλλο κάλυψης είναι στρωματοποιημένο πάνω στο ακραίο φύλλο συγκράτησης δύο στρώσεων. Επομένως, ένα πάχος του εξωτερικού φύλλου κάλυψης μπορεί να μειωθεί, ενώ διατηρείται η αντοχή του τμήματος κάλυψης για τη μέση επιλέγοντας καταλλήλως υλικό του ακραίου φύλλου συγκράτησης, βελτιώνοντας έτσι εύκολα τη μαλακότητα της πάνας μίας χρήσης. Αφού ένα άνω άκρο ενός δεύτερου φύλλου κάλυψης βρίσκεται κάτω από το τμήμα που γυρίζει προς τα κάτω, η μαλακότητα και η ικανότητα «αναπνοής» σε μία περιοχή ανάμεσα στο τμήμα που γυρίζει προς τα κάτω και το δεύτερο φύλλο κάλυψης αυξάνεται.

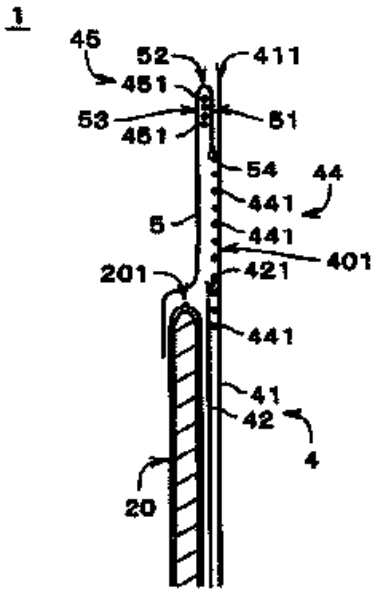

ΑΡΙΘΜΟΣ ΕΥΡ. Δ.Ε. ***(11):*****3082412**
ΑΡΙΘ. ΕΛΛ. ΚΑΤΑΘΕΣΗΣ *(21):*20130402699
ΗΜΕΡ. ΕΛΛ. ΚΑΤΑΘΕΣΗΣ *(22):*18/12/2013
ΑΡΙΘ./ΗΜΕΡ. ΔΗΜΟΣΙΕΥΣΗΣ
*ΕΥΡΩΠΑΪΚΟΥ ΔΙΠΛΩΜΑΤΟΣ(87):*1991225 - 06/11/2013
ΑΡΙΘ./ΗΜΕΡ. ΔΗΜΟΣΙΕΥΣΗΣ
ΕΥΡΩΠΑΪΚΗΣ ΑΙΤΗΣΗΣ *(86):*07701800.0--21/02/2007
ΔΙΚΑΙΟΥΧΟΣ *(73):*1)Apotex Technologies Inc.
150 Signet Drive, Toronto, ON M9L 1T9,
ΚΑΝΑΔΑΣ
ΣΥΜΒ. ΠΡΟΤΕΡΑΙΟΤΗΤΕΣ *(30):*775320 P-22/02/2006-US
ΕΦΕΥΡΕΤΗΣ *(72):*1)Munnich, Arnold
2)Spino, Michael
3)Cabantchik, Ioav
ΕΙΔΙΚΟΣ ΠΛΗΡΕΞΟΥΣΙΟΣ *(74):*ΚΙΛΙΜΙΡΗΣ ΚΩΝΣΤΑΝΤΙΝΟΣ
Χατζηγιάννη Μέξη 7, 11528 ΑΘΗΝΑ
ΑΝΤΙΚΛΗΤΟΣ *(74):*ΚΙΛΙΜΙΡΗΣ ΚΩΝΣΤΑΝΤΙΝΟΣ
Χατζηγιάννη Μέξη 7,11528 ΑΘΗΝΑ
ΤΙΤΛΟΣ ΕΦΕΥΡΕΣΗΣ ***(54):*****Η ΧΡΗΣΗ ΔΕΦΕΡΙΠΡΟΝΗΣ ΚΑΙ ΜΕΘΟΔΟΙ ΓΙΑ ΤΗΝ ΘΕΡΑΠΕΙΑ ΚΑΙ/Η ΠΡΟΛΗΨΗ ΤΗΣ ΑΤΑΞΙΑΣ FRIEDREICH ΠΟΥ ΠΡΟΚΥΠΤΕΙ ΑΠΟ ΕΝΔΟΚΥΤΤΑΡΙΚΗ ΚΑΚΗ ΔΙΑΧΕΙΡΙΣΗ ΣΙΔΗΡΟΥ**

ΠΕΡΙΛΗΨΗ(57)

Μία θεραπευτικά αποτελεσματική ποσότητα δεφεριπρόνης ή δεφερασιρόξ ή φυσιολογικά αποδεκτών αλάτων αυτών για την πρόληψη, σταθεροποίηση, θεραπεία ή αντιστροφή της προκαλούμενης από σίδηρο FRDA ασθένειας σε ασθενείς που προκύπτει από βλάβη που προκαλείται στα μιτοχόνδρια από σίδηρο για να ελαττώσει κατά προτίμηση τα αποθηκεύματα σιδήρου στα μιτοχόνδρια. Επίσης για την θεραπεία άλλων καταστάσεων που επηρεάζουν τον εγκέφαλο όπου το στοιχείο κλειδί για την δημιουργία της προκύπτουσας παθολογίας είναι ενδοκυτταρική κακή διαχείριση σιδήρου.

ΑΡΙΘΜΟΣ ΕΥΡ. Δ.Ε. ***(11):*****3082413**
ΑΡΙΘ. ΕΛΛ. ΚΑΤΑΘΕΣΗΣ *(21):*20130402698
ΗΜΕΡ. ΕΛΛ. ΚΑΤΑΘΕΣΗΣ *(22):*18/12/2013
ΑΡΙΘ./ΗΜΕΡ. ΔΗΜΟΣΙΕΥΣΗΣ
*ΕΥΡΩΠΑΪΚΟΥ ΔΙΠΛΩΜΑΤΟΣ(87):*2205769 - 02/10/2013
ΑΡΙΘ./ΗΜΕΡ. ΔΗΜΟΣΙΕΥΣΗΣ
ΕΥΡΩΠΑΪΚΗΣ ΑΙΤΗΣΗΣ *(86):*08837773.4--03/10/2008
ΔΙΚΑΙΟΥΧΟΣ *(73):*1)FOSECO INTERNATIONAL LIMITED
1 Midland Way, Central Park Barlborough Links Derbyshire S43 4XA, ΜΕΓΑΛΗ ΒΡΕΤΑΝΙΑ
ΣΥΜΒ. ΠΡΟΤΕΡΑΙΟΤΗΤΕΣ *(30):*07253972-08/10/2007-EP
ΕΦΕΥΡΕΤΗΣ *(72):*1)ZACHARIAS, Donald
2)MORRIS, John
3)NITZL, Gerald
ΕΙΔΙΚΟΣ ΠΛΗΡΕΞΟΥΣΙΟΣ *(74):*ΚΙΛΙΜΙΡΗΣ ΚΩΝΣΤΑΝΤΙΝΟΣ
Χατζηγιάννη Μέξη 7, 11528 ΑΘΗΝΑ
ΑΝΤΙΚΛΗΤΟΣ *(74):*ΚΙΛΙΜΙΡΗΣ ΚΩΝΣΤΑΝΤΙΝΟΣ
Χατζηγιάννη Μέξη 7,11528 ΑΘΗΝΑ
ΤΙΤΛΟΣ ΕΦΕΥΡΕΣΗΣ ***(54):*****ΜΕΤΑΛΛΟΥΡΓΙΚΗ ΜΗΤΡΑ ΑΠΟΡΡΟΦΗΣΗΣ ΚΡΟΥΣΗΣ**

ΠΕΡΙΛΗΨΗ(57)

Μια μήτρα (20) κρούσης, που διαμορφώνεται από ένα πυρίμαχο υλικό ικανό να αντισταθεί στην επαφή αυτού με τηγμένο μέταλλο, η οποία περιλαμβάνει μια βάση (12) που χρησιμεύει κατά τη λειτουργία ως μια επιφάνεια κρούσης για το τηγμένο μέταλλο, και ένα πλευρικό τοίχωμα (14) εκτεινόμενο γενικά προς τα πάνω απ' αυτή. Το πλευρικό τοίχωμα (14) τελειώνει σε μια άνω επιφάνεια (16) που είναι πάνω από τη βάση (12) κατά τη λειτουργία έτσι ώστε η βάση (12) και το πλευρικό τοίχωμα (14) να καθορίζουν ένα δοχείογια τη λήψη του τηγμένου μετάλλου. Το πλευρικό τοίχωμα (14) περιέχει εντός αυτού τουλάχιστον ένα κανάλι (22), με το ένα αυτό τουλάχιστον κανάλι (22) να φέρει πρώτο και δεύτερο άκρο (24), (26) με το πρώτο άκρο (24) να είναι σχετικά πιο κοντά στη βάση (12) στο σημείο τομής αυτού με το πλευρικό τοίχωμα (14) από ότι το δεύτερο άκρο (26). Το τουλάχιστον ένα κανάλι (22) που φέρει ένα ανοικτό άκρο στο δεύτερο άκρο (26) ή που εκλεπτύνεται έτσι ώστε το τουλάχιστον ένα κανάλι (22) να φέρει μηδενικό βάθος στο δεύτερο άκρο του (26). Η εφεύρεση σχετίζεται με επίσης μία χοάνη που περιλαμβάνει μία (15) μήτρα απορρόφησης κρούσης (20) όπως περιγράφεται ανωτέρω.

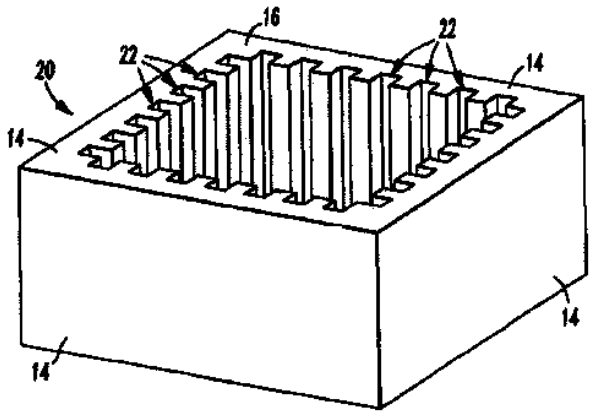

ΑΡΙΘΜΟΣ ΕΥΡ. Δ.Ε. ***(11):*****3082414**
ΑΡΙΘ. ΕΛΛ. ΚΑΤΑΘΕΣΗΣ *(21):*20130402697
ΗΜΕΡ. ΕΛΛ. ΚΑΤΑΘΕΣΗΣ *(22):*18/12/2013
ΑΡΙΘ./ΗΜΕΡ. ΔΗΜΟΣΙΕΥΣΗΣ
*ΕΥΡΩΠΑΪΚΟΥ ΔΙΠΛΩΜΑΤΟΣ(87):*2480490 - 18/09/2013
ΑΡΙΘ./ΗΜΕΡ. ΔΗΜΟΣΙΕΥΣΗΣ
ΕΥΡΩΠΑΪΚΗΣ ΑΙΤΗΣΗΣ *(86):*10763052.7--24/09/2010
ΔΙΚΑΙΟΥΧΟΣ *(73):*1)Koninklijke Douwe Egberts B.V.
Vleutensevaart 35, 3532 AD Utrecht, ΟΛΛΑΝΔΙΑ
ΣΥΜΒ. ΠΡΟΤΕΡΑΙΟΤΗΤΕΣ *(30):*09171273-24/09/2009-EP
ΕΦΕΥΡΕΤΗΣ *(72):*1)BIEWENGA, Tjasse Willem
ΕΙΔΙΚΟΣ ΠΛΗΡΕΞΟΥΣΙΟΣ *(74):*ΚΙΛΙΜΙΡΗΣ ΚΩΝΣΤΑΝΤΙΝΟΣ
Χατζηγιάννη Μέξη 7, 11528 ΑΘΗΝΑ
ΑΝΤΙΚΛΗΤΟΣ *(74):*ΚΙΛΙΜΙΡΗΣ ΚΩΝΣΤΑΝΤΙΝΟΣ
Χατζηγιάννη Μέξη 7,11528 ΑΘΗΝΑ
ΤΙΤΛΟΣ ΕΦΕΥΡΕΣΗΣ ***(54):*****ΚΑΣΕΤΑ ΠΟΤΟΥ**
ΠΕΡΙΛΗΨΗ(57)

Κασέτα ποτού (50) προς χρήση σε σύστημα διανομής ποτού (10) που περιέχει περίβλημα (52) και εντός του περιβλήματος δοχείο που περιέχει σχετιζόμενη με το ποτό ρευστή ουσία, καθώς και αντλία θυρίδα μετάδοσης της κίνησης (53a), μέσω της οποίας μπορεί να μεταβιβάζεται κινητήρια ροπή στην αντλία και θυρίδα εξόδου του ρευστού (53b), μέσω της οποίας μπορεί να αντλείται από την κασέτα η ρευστή ουσία• όπου η θυρίδα εξόδου του ρευστού και η θυρίδα μετάδοσης της κίνησης ευρίσκονται στην ίδια πλευρά του περιβλήματος.

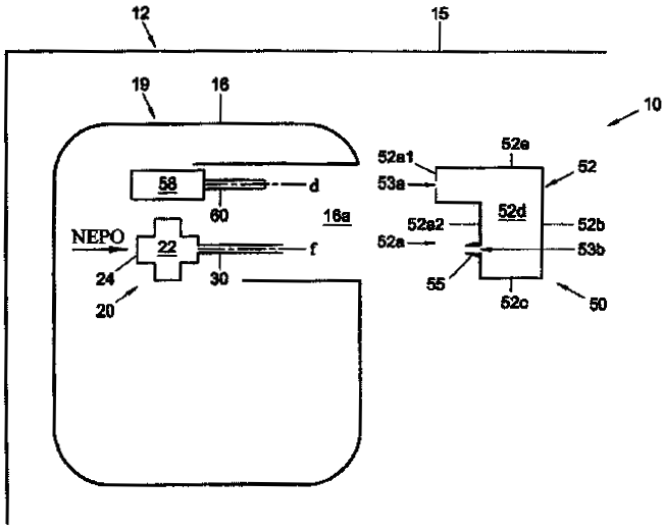

ΑΡΙΘΜΟΣ ΕΥΡ. Δ.Ε. ***(11):3082415***
ΑΡΙΘ. ΕΛΛ. ΚΑΤΑΘΕΣΗΣ *(21):*20130402696
ΗΜΕΡ. ΕΛΛ. ΚΑΤΑΘΕΣΗΣ *(22):*18/12/2013
ΑΡΙΘ./ΗΜΕΡ. ΔΗΜΟΣΙΕΥΣΗΣ
*ΕΥΡΩΠΑΪΚΟΥ ΔΙΠΛΩΜΑΤΟΣ(87):*2506032 - 02/10/2013
ΑΡΙΘ./ΗΜΕΡ. ΔΗΜΟΣΙΕΥΣΗΣ
ΕΥΡΩΠΑΪΚΗΣ ΑΙΤΗΣΗΣ *(86):*12170024.9--18/06/2008
ΔΙΚΑΙΟΥΧΟΣ *(73):*1)SAAB AB
581 88 Linkoping, ΣΟΥΗΔΙΑ
ΣΥΜΒ. ΠΡΟΤΕΡΑΙΟΤΗΤΕΣ *(30):*
ΕΦΕΥΡΕΤΗΣ *(72):*1)Persson, Andreas
2)Andersson, Svante
ΕΙΔΙΚΟΣ ΠΛΗΡΕΞΟΥΣΙΟΣ *(74):*ΚΙΛΙΜΙΡΗΣ ΚΩΝΣΤΑΝΤΙΝΟΣ
Χατζηγιάννη Μέξη 7, 11528 ΑΘΗΝΑ
ΑΝΤΙΚΛΗΤΟΣ *(74):*ΚΙΛΙΜΙΡΗΣ ΚΩΝΣΤΑΝΤΙΝΟΣ
Χατζηγιάννη Μέξη 7,11528 ΑΘΗΝΑ
ΤΙΤΛΟΣ ΕΦΕΥΡΕΣΗΣ ***(54):ΕΛΕΓΧΟΣ ΕΓΚΥΡΟΤΗΤΑΣ ΠΛΗΡΟΦΟΡΙΩΝ ΘΕΣΕΩΣ ΟΧΗΜΑΤΩΝ***

ΠΕΡΙΛΗΨΗ(57)

Η παρούσα εφεύρεση παρέχει μια μέθοδο για τα τον έλεγχο εγκυρότητας των λαμβανομένων δεδομένων θέσεως στις εφαρμογές παρακολούθησης οχημάτων όπου τα οχήματα διαβιβάζουν κατάλληλα δεδομένα θέσεως που υποδεικνύουν τη θέση τους προς τα περιβάλλοντα οχήματα, όπως σε μια εφαρμογή προτύπου ADS-B παρακολούθησης αεροσκαφών. Η μέθοδος περιλαμβάνει τα βήματα: της λήψεως, με μια διάταξη κεραίας ευρέσεως ραδιογωνιόμετρου επί μίας μονάδας λήψεως, ενός σήματος που φέρει δεδομένα θέσεως που υποδεικνύουν την υποτιθέμενη θέση ενός οχήματος, με το σήμα να μεταδίδεται από μια πηγή εκπομπής ραδιοσήματος, του υπολογισμού της διευθύνσεως από τη μονάδα λήψεως προς την αναφερθείσα πηγή εκπομπής ραδιοσήματος χρησιμοποιώντας την αναφερθείσα διάταξη κεραίας ευρέσεωςραδιογωνιόμετρου και το λαμβανόμενο σήμα, του υπολογισμού της απόστασης μεταξύ της μονάδας λήψεως και της πηγής εκπομπής ραδιοσήματος με βάση το χρόνο πτήσεως για ένα σήμα που ταξιδεύει μεταξύ αυτών με γνωστή ταχύτητα, του υπολογισμού μιας εκτιμώμενης θέσεως της πηγής εκπομπής ραδιοσήματος με βάση την εκτιμώμενης διεύθυνση και την εκτιμώμενη απόσταση, και του καθορισμού μιας τιμής αποκλίσεως που δείχνει την απόκλιση/ τη σύμπτωση μεταξύ της υποτιθέμενης θέσεως ενός οχήματος σύμφωνα με τα λαμβανόμενα δεδομένα θέσεως και της εκτιμώμενης θέσεως της πηγής εκπομπής ραδιοσήματος.

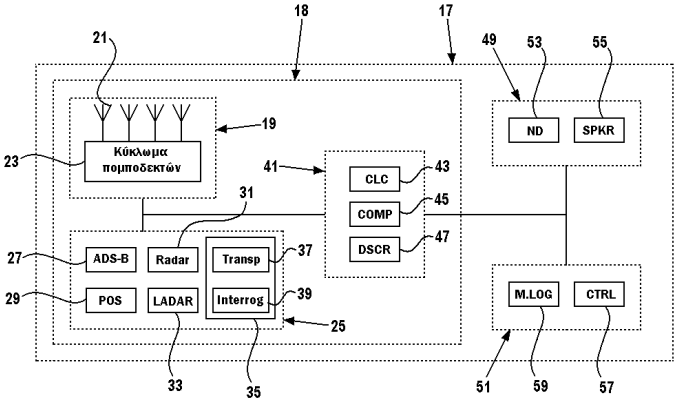

ΑΡΙΘΜΟΣ ΕΥΡ. Δ.Ε. ***(11):3082416***
ΑΡΙΘ. ΕΛΛ. ΚΑΤΑΘΕΣΗΣ *(21):*20130402695
ΗΜΕΡ. ΕΛΛ. ΚΑΤΑΘΕΣΗΣ *(22):*18/12/2013
ΑΡΙΘ./ΗΜΕΡ. ΔΗΜΟΣΙΕΥΣΗΣ
*ΕΥΡΩΠΑΪΚΟΥ ΔΙΠΛΩΜΑΤΟΣ(87):*1854789 - 09/10/2013
ΑΡΙΘ./ΗΜΕΡ. ΔΗΜΟΣΙΕΥΣΗΣ
ΕΥΡΩΠΑΪΚΗΣ ΑΙΤΗΣΗΣ *(86):*06714265.3--22/02/2006
ΔΙΚΑΙΟΥΧΟΣ *(73):*1)SHIONOGI & CO., LTD.
1-8, Doshomachi 3-chome, Chuo-ku Osaka-shi,, Osaka 541-0045, ΙΑΠΩΝΙΑ
ΣΥΜΒ. ΠΡΟΤΕΡΑΙΟΤΗΤΕΣ *(30):*2005047383-23/02/2005-JP
2005156828-30/05/2005-JP
ΕΦΕΥΡΕΤΗΣ *(72):*1)KUME, Masaharu
2)MATSUO, Kenji
3)OMORI, Naoki
4)TAKAYAMA, Masami
5)OMORI, Aiko
6)ENDO, Takeshi
ΕΙΔΙΚΟΣ ΠΛΗΡΕΞΟΥΣΙΟΣ *(74):*ΚΙΛΙΜΙΡΗΣ ΚΩΝΣΤΑΝΤΙΝΟΣ
Χατζηγιάννη Μέξη 7, 11528 ΑΘΗΝΑ
ΑΝΤΙΚΛΗΤΟΣ *(74):*ΚΙΛΙΜΙΡΗΣ ΚΩΝΣΤΑΝΤΙΝΟΣ
Χατζηγιάννη Μέξη 7,11528 ΑΘΗΝΑ
ΤΙΤΛΟΣ ΕΦΕΥΡΕΣΗΣ ***(54):ΠΑΡΑΓΩΓΟ ΚΙΝΑΖΟΛΙΝΗΣ ΠΟΥ ΕΧΕΙ ΑΝΑΣΤΑΛΤΙΚΗ ΔΡΑΣΤΙΚΟΤΗΤΑ ΚΙΝΑΣΗΣ ΤΥΡΟΣΙΝΗΣ***

ΠΕΡΙΛΗΨΗ(57)

Μια ένωση που αντιπροσωπεύεται από το γενικό τύπο (I) όπου το Rx είναι μία ομάδα που αντιπροσωπεύεται από τον τύπο 2 όπου το R1 είναι άτομο υδρογόνου, προαιρετικά υποκατεστημένη αλκύλ κλπ. , το Z είναι -O-, -N(R10)- κλπ., το R10 είναι άτομο υδρογόνου, αλκύλ κλπ., το R2 είναι άτομο υδρογόνου, προαιρετικά υποκατεστημένη αλκύλ κλπ., το R18 είναι άτομο υδρογόνου, προαιρετικά υποκατεστημένη αλκύλ κλπ., το R19 είναι προαιρετικά υποκατεστημένη αλκύλ κλπ., το W1 είναι,ι προαιρετικά υποκατεστημένη μη-αρωματική, περιέχουσα άζωτο ομάδα, το R17 είναι άτομο υδρογόνου, προαιρετικά υποκατεστημένη αλκύλ κλπ., τα R3 και R4 ανεξαρτήτως είναι άτομο υδρογόνου, προαιρετικά υποκατεστημένη αλκύλ κλπ., το X είναι -O-, -S-, -N(R12)- κλπ., το R12 είναι άτομο υδρογόνου, αλκύλ κλπ. και το A είναι φαινύλ προαιρετικά έχουσα υποκαταστάτη κλπ. φαρμακευτικώς αποδεκτό άλας αυτής ή διαλύτωμα αυτής.

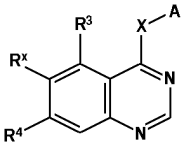

(I)

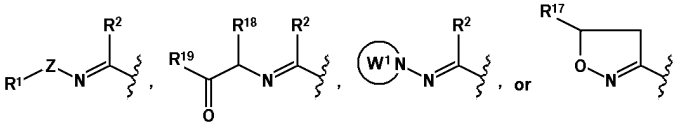

ΑΡΙΘΜΟΣ ΕΥΡ. Δ.Ε. ***(11):*****3082417**
ΑΡΙΘ. ΕΛΛ. ΚΑΤΑΘΕΣΗΣ *(21):*20130402688
ΗΜΕΡ. ΕΛΛ. ΚΑΤΑΘΕΣΗΣ *(22):*18/12/2013
ΑΡΙΘ./ΗΜΕΡ. ΔΗΜΟΣΙΕΥΣΗΣ
*ΕΥΡΩΠΑΪΚΟΥ ΔΙΠΛΩΜΑΤΟΣ(87):*1575416 - 02/10/2013
ΑΡΙΘ./ΗΜΕΡ. ΔΗΜΟΣΙΕΥΣΗΣ
ΕΥΡΩΠΑΪΚΗΣ ΑΙΤΗΣΗΣ *(86):*03765913.3--21/07/2003
ΔΙΚΑΙΟΥΧΟΣ *(73):*1)Beth Israel Deaconess Medical Center
330 Brookline Avenue, Boston, MA 02215,
ΗΝΩΜΕΝΕΣ ΠΟΛΙΤΕΙΕΣ ΤΗΣ ΑΜΕΡΙΚΗΣ
ΣΥΜΒ. ΠΡΟΤΕΡΑΙΟΤΗΤΕΣ *(30):*397481 P-19/07/2002-US
451796 P-03/03/2003-US
467390 P-02/05/2003-US
ΕΦΕΥΡΕΤΗΣ *(72):*1)KARUMANCHI, S., Ananth
2)MAYNARD, Sharon
3)SUKHATME, Vikas, P.
ΕΙΔΙΚΟΣ ΠΛΗΡΕΞΟΥΣΙΟΣ *(74):*ΣΙΩΤΟΥ ΑΙΚΑΤΕΡΙΝΗ
Πατησίων 122, 11257 ΑΘΗΝΑ
ΑΝΤΙΚΛΗΤΟΣ *(74):*ΣΙΩΤΟΥ ΑΙΚΑΤΕΡΙΝΗ
Πατησίων 122,11257 ΑΘΗΝΑ
ΤΙΤΛΟΣ ΕΦΕΥΡΕΣΗΣ ***(54):*****ΜΕΘΟΔΟΙ ΔΙΑΓΝΩΣΕΩΣ ΤΗΣ ΠΡΟΕΚΛΑΜΨΙΑΣ**

ΠΕΡΙΛΗΨΗ(57)

Στην παρούσα αποκαλύπτονται μέθοδοι για την διάγνωση της προεκλαμψίας και της εκλαμψίας. Επίσης, στην παρούσα αποκαλύπτονται μέθοδοι για τη θεραπεία της προεκλαμψίας και της εκλαμψίας με την χρήση συνθέσεων, οι οποίες αυξάνουν τα επίπεδα του VEGF ή του PIGF ή συνθέσεων οι οποίες μειώνουν τα επίπεδα του sFlt-1. Οι συνθέσεις οι οποίες αναστέλλουν τον σύνδεσμο του VEGF ή του PIGF στο sFlt-1 επίσης αποκαλύπτονται στην παρούσα για τη θεραπεία της προεκλαμψίας ή της εκλαμψίας.

ΑΡΙΘΜΟΣ ΕΥΡ. Δ.Ε. ***(11):*****3082418**
ΑΡΙΘ. ΕΛΛ. ΚΑΤΑΘΕΣΗΣ *(21):*20130402667
ΗΜΕΡ. ΕΛΛ. ΚΑΤΑΘΕΣΗΣ *(22):*16/12/2013
ΑΡΙΘ./ΗΜΕΡ. ΔΗΜΟΣΙΕΥΣΗΣ
*ΕΥΡΩΠΑΪΚΟΥ ΔΙΠΛΩΜΑΤΟΣ(87):*2419097 - 25/09/2013
ΑΡΙΘ./ΗΜΕΡ. ΔΗΜΟΣΙΕΥΣΗΣ
ΕΥΡΩΠΑΪΚΗΣ ΑΙΤΗΣΗΣ *(86):*10764570.7--16/04/2010
ΔΙΚΑΙΟΥΧΟΣ *(73):*1)Taisho Pharmaceutical Co., Ltd.
24-1, Takada 3-chome Toshima-ku, Tokyo
170-8633, ΙΑΠΩΝΙΑ
ΣΥΜΒ. ΠΡΟΤΕΡΑΙΟΤΗΤΕΣ *(30):*2009100210-16/04/2009-JP
ΕΦΕΥΡΕΤΗΣ *(72):*1)TAKAHASHI, Teisuke
2)UCHIDA, Saeko
ΕΙΔΙΚΟΣ ΠΛΗΡΕΞΟΥΣΙΟΣ *(74):*ΖΟΥΛΑΜΟΓΛΟΥ-ΒΟΖΕΜΠΕΡΓΚ ΕΛΙΣΑΒΕΤ
Ζαλοκώστα 38 και Συγγρού, 15233
ΧΑΛΑΝΔΡΙ (ΑΤΤΙΚΗΣ)
ΑΝΤΙΚΛΗΤΟΣ *(74):*ΒΟΖΕΜΠΕΡΓΚ-ΒΡΕΤΟΣ ΝΙΚΟΛΑΟΣ
Ζαλοκώστα 38 και Συγγρού,15233
ΧΑΛΑΝΔΡΙ (ΑΤΤΙΚΗΣ)
ΤΙΤΛΟΣ ΕΦΕΥΡΕΣΗΣ ***(54):*****ΦΑΡΜΑΚΕΥΤΙΚΗ ΣΥΝΘΕΣΗ ΠΕΡΙΛΑΜΒΑΝΟΥΣΑ (1S)-1,5-ΑΝΥΔΡΟ-1-[5-(4-ΑΙΘΟΞΥΒΕΝΖΥΛ)-2-ΜΕΘΟΞΥ-4-ΜΕΘΥΛΦΑΙΝΥΛ]-1-ΘΕΙΟ-D-ΓΛΥΚΙΤΟΛΗ ΚΑΙ ΜΕΤΦΟΡΜΙΝΗ ΚΑΙ ΧΡΗΣΕΙΣ ΑΥΤΗΣ ΣΤΗ ΘΕΡΑΠΕΙΑ ΔΙΑΒΗΤΗ**

ΠΕΡΙΛΗΨΗ(57)

Φαρμακευτική σύνθεση περιλαμβάνουσα συνδυασμό (A) ένωσης I-θειο-D-γλυκιτόλης που αντιπροσωπεύεται από το γενικό τύπο (I) και (B) τουλάχιστον ένα μέλος της ομάδας που αποτελείται από διουγανίδια, εκκριταγωγά ινσουλίνης, ευαισθητοποιητές ινσουλίνης, ινσουλίνες, αναστολείς διπεπτιδύλ πεπτιδάσης IV, αναστολείς α-γλυκοσιδάσης και GLP-1 μιμητικά, έχει ανώτερη αποτελεσματικότητα στην πρόληψη ή τη θεραπεία σακχαρώδους διαβήτη, ασθενειών που συνδυάζονται με σακχαρώδη διαβήτη ή επιπλοκών σακχαρώδους διαβήτη και εισέτι δεν προκαλεί αξιόλογες παρενέργειες.

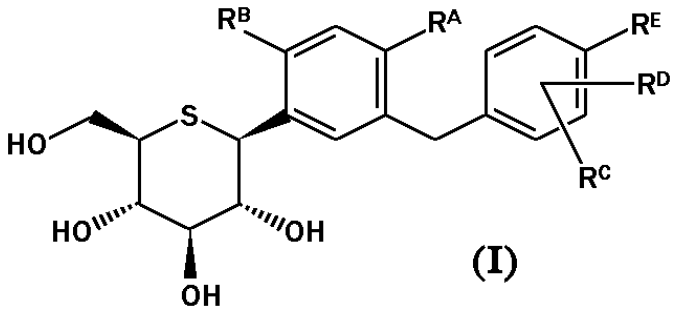

ΑΡΙΘΜΟΣ ΕΥΡ. Δ.Ε. ***(11):*****3082419**
ΑΡΙΘ. ΕΛΛ. ΚΑΤΑΘΕΣΗΣ *(21):*20130402687
ΗΜΕΡ. ΕΛΛ. ΚΑΤΑΘΕΣΗΣ *(22):*18/12/2013
ΑΡΙΘ./ΗΜΕΡ. ΔΗΜΟΣΙΕΥΣΗΣ
*ΕΥΡΩΠΑΪΚΟΥ ΔΙΠΛΩΜΑΤΟΣ(87):*1997881 - 25/09/2013
ΑΡΙΘ./ΗΜΕΡ. ΔΗΜΟΣΙΕΥΣΗΣ
ΕΥΡΩΠΑΪΚΗΣ ΑΙΤΗΣΗΣ *(86):*07730491.3--14/03/2007
ΔΙΚΑΙΟΥΧΟΣ *(73):*1)Universidad de Zaragoza
C/Baltasar Gracian 1, Entlo., 50005 Zaragoza, ΙΣΠΑΝΙΑ
ΣΥΜΒ. ΠΡΟΤΕΡΑΙΟΤΗΤΕΣ *(30):*200600761-24/03/2006-ES
ΕΦΕΥΡΕΤΗΣ *(72):*1)MARTIN MONTANES, Carlos
2)GICQUEL, Brigitte
3)PEREZ HERRAN, Esther
4)GONZALO ASENSIO, Jesus
5)ARBUES ARRIBAS, Ainhoa
ΕΙΔΙΚΟΣ ΠΛΗΡΕΞΟΥΣΙΟΣ *(74):*ΣΙΩΤΟΥ ΑΙΚΑΤΕΡΙΝΗ
Πατησίων 122, 11257 ΑΘΗΝΑ
ΑΝΤΙΚΛΗΤΟΣ *(74):*ΣΙΩΤΟΥ ΑΙΚΑΤΕΡΙΝΗ
Πατησίων 122,11257 ΑΘΗΝΑ
ΤΙΤΛΟΣ ΕΦΕΥΡΕΣΗΣ ***(54):*****ΕΜΒΟΛΙΟ ΦΥΜΑΤΙΩΣΗΣ**

ΠΕΡΙΛΗΨΗ(57)

Η παρούσα εφεύρεση αναφέρεται σε έναν απομονωμένο μικροοργανισμό, ο οποίος ανήκει στο γένος των Μυκοβακτηρίων, ο οποίος χαρακτηρίζεται από το ότι περιλαμβάνει την αδρανοποίηση του γονιδίου Rv0757, το οποίο παρέχει έναν φαινότυπο-PhoP και την αδρανοποίηση ενός δεύτερου γονιδίου το οποίο αποτρέπει την παραγωγή του DIM (φαινότυπος-DIM). Επιπρόσθετα δε, η παρούσα εφεύρεση περιλαμβάνει τη χρήση του αναφερθέντος μικροοργανισμού για την παρασκευή ενός εμβολίου για την ανοσοποίηση ή την πρόληψη της φυματίωσης.

ΑΡΙΘΜΟΣ ΕΥΡ. Δ.Ε. ***(11):*****3082420**
ΑΡΙΘ. ΕΛΛ. ΚΑΤΑΘΕΣΗΣ *(21):*20130402686
ΗΜΕΡ. ΕΛΛ. ΚΑΤΑΘΕΣΗΣ *(22):*18/12/2013
ΑΡΙΘ./ΗΜΕΡ. ΔΗΜΟΣΙΕΥΣΗΣ
*ΕΥΡΩΠΑΪΚΟΥ ΔΙΠΛΩΜΑΤΟΣ(87):*1715743 - 18/09/2013
ΑΡΙΘ./ΗΜΕΡ. ΔΗΜΟΣΙΕΥΣΗΣ
ΕΥΡΩΠΑΪΚΗΣ ΑΙΤΗΣΗΣ *(86):*05701229.6--28/01/2005
ΔΙΚΑΙΟΥΧΟΣ *(73):*1)Bayer CropScience Aktiengesellschaft
Alfred-Nobel-Strasse 50, 40789 Monheim, ΓΕΡΜΑΝΙΑ
ΣΥΜΒ. ΠΡΟΤΕΡΑΙΟΤΗΤΕΣ *(30):*102004006324-10/02/2004-DE
ΕΦΕΥΡΕΤΗΣ *(72):*1)EBBINGHAUS, Dirk
2)HINTERHUBER, Andreas
3)THIELERT, Wolfgang
4)HUNGENBERG, Heike
5)WECKWERT, Holger
ΕΙΔΙΚΟΣ ΠΛΗΡΕΞΟΥΣΙΟΣ *(74):*ΣΙΩΤΟΥ ΑΙΚΑΤΕΡΙΝΗ
Πατησίων 122, 11257 ΑΘΗΝΑ
ΑΝΤΙΚΛΗΤΟΣ *(74):*ΣΙΩΤΟΥ ΑΙΚΑΤΕΡΙΝΗ
Πατησίων 122,11257 ΑΘΗΝΑ
ΤΙΤΛΟΣ ΕΦΕΥΡΕΣΗΣ ***(54):*****ΣΥΝΔΥΑΣΜΟΙ ΕΝΤΟΜΟΚΤΟΝΩΝ ΔΡΑΣΤΙΚΩΝ ΟΥΣΙΩΝ ΜΕ ΒΑΣΗ ΘΕΙΑΚΛΟΠΡΙΔΗ ΚΑΙ ΠΥΡΕΘΡΟΕΙΔΗ**

ΠΕΡΙΛΗΨΗ(57)

Οι νέοι συνδυασμοί δραστικών ουσιών, που περιέχουν θειακλοπρίδη και τουλάχιστον μία εκ των δραστικών ουσιών (1) έως (24) που αναφέρονται στην περιγραφή, έχουν πολύ καλές εντομοκτόνες ιδιότητες.

ΑΡΙΘΜΟΣ ΕΥΡ. Δ.Ε. ***(11):3082421***
ΑΡΙΘ. ΕΛΛ. ΚΑΤΑΘΕΣΗΣ *(21):*20130402692
ΗΜΕΡ. ΕΛΛ. ΚΑΤΑΘΕΣΗΣ *(22):*18/12/2013
ΑΡΙΘ./ΗΜΕΡ. ΔΗΜΟΣΙΕΥΣΗΣ
*ΕΥΡΩΠΑΪΚΟΥ ΔΙΠΛΩΜΑΤΟΣ(87):*2178881 - 02/10/2013
ΑΡΙΘ./ΗΜΕΡ. ΔΗΜΟΣΙΕΥΣΗΣ
ΕΥΡΩΠΑΪΚΗΣ ΑΙΤΗΣΗΣ *(86):*08845285.9--06/08/2008
ΔΙΚΑΙΟΥΧΟΣ *(73):*1)SANOFI
54, rue La Boetie, 75008 Paris, ΓΑΛΛΙΑ
ΣΥΜΒ. ΠΡΟΤΕΡΑΙΟΤΗΤΕΣ *(30):*0705789-09/08/2007-FR
0801819-02/04/2008-FR
ΕΦΕΥΡΕΤΗΣ *(72):*1)ALBERT, Eva
2)BACQUE, Eric
3)NEMECEK, Conception
4)UGOLINI, Antonio
5)WENTZLER, Sylvie
ΕΙΔΙΚΟΣ ΠΛΗΡΕΞΟΥΣΙΟΣ *(74):*ΛΥΜΠΕΡΗΣ "ΔΙΚΗΓΟΡΙΚΗ ΕΤΑΙΡΕΙΑ ΒΑΓΙΑΝΟΥ ΚΩΣΤΟΠΟΥΛΟΥ ΛΥΜΠΕΡΗ" ΝΙΚΟΛΑΟΣ
Στουρνάρα 37,, 10682 ΑΘΗΝΑ
ΑΝΤΙΚΛΗΤΟΣ *(74):*ΛΥΜΠΕΡΗΣ "ΔΙΚΗΓΟΡΙΚΗ ΕΤΑΙΡΕΙΑ ΒΑΓΙΑΝΟΥ ΚΩΣΤΟΠΟΥΛΟΥ ΛΥΜΠΕΡΗ" ΝΙΚΟΛΑΟΣ
Στουρνάρα 37,,10682 ΑΘΗΝΑ
ΤΙΤΛΟΣ ΕΦΕΥΡΕΣΗΣ ***(54):ΝΕΑ ΠΑΡΑΓΩΓΑ 6-ΤΡΙΑΖΟΛΟΠΥΡΙΔΑΖΙΝΟ-ΣΟΥΛΦΑΝΥΛΟ ΒΕΝΖΟΘΕΙΑΖΟΛΗΣ ΚΑΙ ΒΕΝΖΙΜΙΔΑΖΟΛΗΣ Η ΔΙΑΔΙΚΑΣΙΑ ΤΗΣ ΠΑΡΑΣΚΕΥΗΣ ΤΟΥΣ, Η ΕΦΑΡΜΟΓΗ ΤΟΥΣ ΩΣ ΦΑΡΜΑΚΑ, ΦΑΡΜΑΚΕΥΤΙΚΕΣ ΣΥΝΘΕΣΕΙΣ ΚΑΙ ΝΕΑ ΧΡΗΣΗ ΚΥΡΙΩΣ ΩΣ ΑΝΑΣΤΟΛΕΙΣ ΤΟΥ MET***

ΠΕΡΙΛΗΨΗ(57)
Νέα παράγωγα 6-τριαζολοπυριδαζινο- σουλφανυλο βενζοθειαζόλης και βενζιμιδαζόλης, η διαδικασία της παρασκευής τους, η εφαρμογή τους ως φάρμακα, φαρμακευτικές συνθέσεις και νέα χρήση κυρίως ως αναστολείς του met H εφεύρεση αφορά τα νέα προϊόντα του γενικού τύπου (I) : όπου το ---- δηλώνει έναν απλό ή διπλό δεσμό, το Ra δηλώνει το H, HaI, αλκοξύ, O- κυκλοαλκύλιο, ετεροαρύλιο, φαινύλιο, NHCOalk, NHCOκυκλαλκύλιο ή NR1 R2, το X δηλώνει το S, SO ή το SO2, το A δηλώνει το NH ή το S, το W δηλώνει το H, αλκύλιο ή το COR με το R δηλώνει το κυκλοαλκύλιο, με το αλκύλιο να είναι ενδεχομένως υποκαθιστούμενο από NR3R4, αλκοξύ, υδροξύ, φαινύλιο, ετεροαρύλιο, ή ετεροκυκλοαλκύλιο, αλκοξύ ενδεχομένως υποκαθιστούμενο από NR3R4, το cad μια ρίζα O-(CH2)n-NR3R4, μια ρίζα O-φαινυλίου ή O-(CH2)n-φαινυλίου, με το φαινύλιο ενδεχομένως να είναι υποκαθιστούμενο και το n= 1 έως 4, ή τη ρίζα NR1 R2, το R1 δηλώνει το H ή το alk και το R2 δηλώνει το H, κυκλοαλκύλιο ή αλκύλιο, το R3 και το R4 δηλώνουν το H, alk, κυκλοαλκύλιο, ετεροαρύλιο ή φαινύλιο, το R1, R2 ή/και το R3, R4 σχηματίζουν μαζί με το N ένα κύκλο που περιέχει ενδεχομένως το O, S, N ή/και το NH, όλα ετεροκυκλοαλκύλιο, ετεροαρύλιο και φαινύλιο και κυκλικά ενδεχομένως υποκαθιστούμενα, με τα προϊόντα αυτάνα είναι σε όλες τις μορφές ισομερή και τα άλατα, ως φάρμακα κυρίως ως αναστολείς του MET.

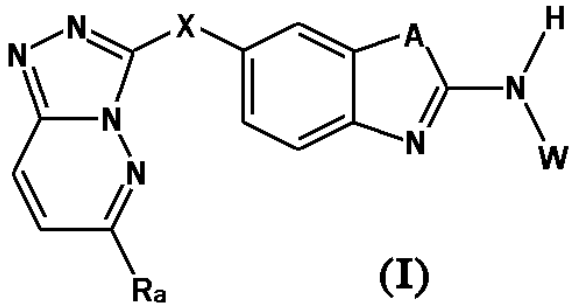

ΑΡΙΘΜΟΣ ΕΥΡ. Δ.Ε. ***(11):3082422***
ΑΡΙΘ. ΕΛΛ. ΚΑΤΑΘΕΣΗΣ *(21):*20130402691
ΗΜΕΡ. ΕΛΛ. ΚΑΤΑΘΕΣΗΣ *(22):*18/12/2013
ΑΡΙΘ./ΗΜΕΡ. ΔΗΜΟΣΙΕΥΣΗΣ
*ΕΥΡΩΠΑΪΚΟΥ ΔΙΠΛΩΜΑΤΟΣ(87):*2322525 - 18/09/2013
ΑΡΙΘ./ΗΜΕΡ. ΔΗΜΟΣΙΕΥΣΗΣ
ΕΥΡΩΠΑΪΚΗΣ ΑΙΤΗΣΗΣ *(86):*10192555.0--19/04/2007
ΔΙΚΑΙΟΥΧΟΣ *(73):*1)Novartis AG
Lichtstrasse 35, 4056 Basel, ΕΛΒΕΤΙΑ
ΣΥΜΒ. ΠΡΟΤΕΡΑΙΟΤΗΤΕΣ *(30):*0607947-21/04/2006-GB
07101483-31/01/2007-EP
ΕΦΕΥΡΕΤΗΣ *(72):*1)Fairhurst, Robin Alec
2)Taylor, Roger John
3)Cox, Brian
ΕΙΔΙΚΟΣ ΠΛΗΡΕΞΟΥΣΙΟΣ *(74):*ΛΥΜΠΕΡΗΣ "ΔΙΚΗΓΟΡΙΚΗ ΕΤΑΙΡΕΙΑ ΒΑΓΙΑΝΟΥ ΚΩΣΤΟΠΟΥΛΟΥ ΛΥΜΠΕΡΗ" ΝΙΚΟΛΑΟΣ
Στουρνάρα 37,, 10682 ΑΘΗΝΑ
ΑΝΤΙΚΛΗΤΟΣ *(74):*ΛΥΜΠΕΡΗΣ "ΔΙΚΗΓΟΡΙΚΗ ΕΤΑΙΡΕΙΑ ΒΑΓΙΑΝΟΥ ΚΩΣΤΟΠΟΥΛΟΥ ΛΥΜΠΕΡΗ" ΝΙΚΟΛΑΟΣ
Στουρνάρα 37,,10682 ΑΘΗΝΑ
ΤΙΤΛΟΣ ΕΦΕΥΡΕΣΗΣ ***(54):ΠΑΡΑΓΩΓΑ ΠΟΥΡΙΝΗΣ ΓΙΑ ΧΡΗΣΗ ΩΣ ΑΓΩΝΙΣΤΕΣ ΤΩΝ A2A ΥΠΟΔΟΧΕΩΝ ΑΔΕΝΟΣΙΝΗΣ***

ΠΕΡΙΛΗΨΗ(57)
Μια ένωση του χημικού τύπου (I) ή τα στερεοϊσομερή ή τα φαρμακευτικά αποδεκτά άλατα αυτών, και η παρασκευή τους και η χρήση τους ως φαρμακευτικές ουσίες όπου οι R1, R2 και R3 ορίζονται στο παρόν. Οι ενώσεις μπορούν να χρησιμοποιηθούν για την αντιμετώπιση μιας πάθησης που μεσολαβείται από την ενεργοποίηση του A2A υποδοχέα αδενοσίνης, συγκεκριμένα μιας φλεγμονώδους ή αποφρακτικής νόσου των αεραγωγών. Φαρμακευτικές συνθέσεις που περιέχουν ένα παράγωγο πουρίνης ως δραστικό συστατικό και μια διαδικασία για την παρασκευή αυτών των ενώσεων.

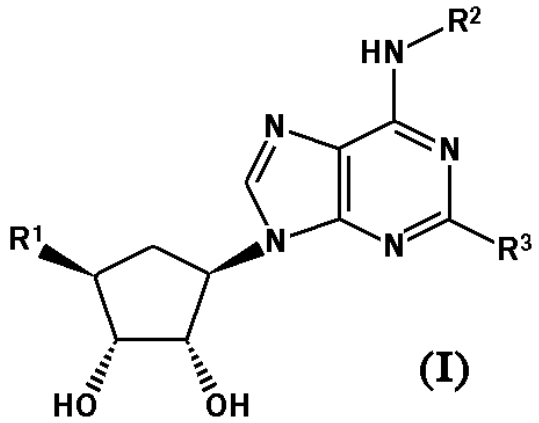

ΑΡΙΘΜΟΣ ΕΥΡ. Δ.Ε. ***(11):*****3082423**
ΑΡΙΘ. ΕΛΛ. ΚΑΤΑΘΕΣΗΣ *(21):*20130402694
ΗΜΕΡ. ΕΛΛ. ΚΑΤΑΘΕΣΗΣ *(22):*18/12/2013
ΑΡΙΘ./ΗΜΕΡ. ΔΗΜΟΣΙΕΥΣΗΣ
*ΕΥΡΩΠΑΪΚΟΥ ΔΙΠΛΩΜΑΤΟΣ(87):*1875918 - 18/09/2013
ΑΡΙΘ./ΗΜΕΡ. ΔΗΜΟΣΙΕΥΣΗΣ
ΕΥΡΩΠΑΪΚΗΣ ΑΙΤΗΣΗΣ *(86):*06386019.1--03/07/2006
ΔΙΚΑΙΟΥΧΟΣ *(73):*1)RAINBOW PHARMACEUTICAL Sa
231 Val des Bons Malades, 2121 Luxembourg, ΛΟΥΞΕΜΒΟΥΡΓΟ
ΣΥΜΒ. ΠΡΟΤΕΡΑΙΟΤΗΤΕΣ *(30):*
ΕΦΕΥΡΕΤΗΣ *(72):*1)Kiassos, Diamantis
ΕΙΔΙΚΟΣ ΠΛΗΡΕΞΟΥΣΙΟΣ *(74):*ΓΙΑΚΟΥΜΗ ΑΝΝΑ
Αλκαμένους 12-14, 10439 ΑΘΗΝΑ
ΑΝΤΙΚΛΗΤΟΣ *(74):*ΜΙΣΙΟΥ ΑΝΔΡΟΝΙΚΗ
Αναλήψεως 23 και Μαραθώνος 27,10439 ΑΘΗΝΑ
ΤΙΤΛΟΣ ΕΦΕΥΡΕΣΗΣ ***(54):*****ΝΕΑ ΧΡΗΣΗ ΧΛΩΡΙΟΥΧΟΥ ΑΜΜΩΝΙΟΥ ΓΙΑ ΤΗΝ ΘΕΡΑΠΕΙΑ ΟΛΙΚΗΣ Ή ΜΕΡΙΚΗΣ ΗΠΑΤΙΚΗΣ ΒΛΑΒΗΣ ΚΑΙ ΝΕΚΡΩΣΗΣ**

ΠΕΡΙΛΗΨΗ(57)

Η νέα χρήση του NH4C1 για την φαρμακευτική θεραπεία ασθενών με ολική ή μερική ηπατική βλάβη, που προκαλείται από ηπατίτιδα από ιούς, τοξική ηπατίτιδα, κατάχρηση αλκοόλ ή άλλους τοξικούς παράγοντες. Η χρήση του NH4CI σαν φαρμάκου, που ενεργοποιείτην μερική ή ολική αναγέννηση του ηπατικού παρεγχύματος που έχει υποστεί βλάβη.

ΑΡΙΘΜΟΣ ΕΥΡ. Δ.Ε. ***(11):*****3082424**
ΑΡΙΘ. ΕΛΛ. ΚΑΤΑΘΕΣΗΣ *(21):*20130402693
ΗΜΕΡ. ΕΛΛ. ΚΑΤΑΘΕΣΗΣ *(22):*18/12/2013
ΑΡΙΘ./ΗΜΕΡ. ΔΗΜΟΣΙΕΥΣΗΣ
*ΕΥΡΩΠΑΪΚΟΥ ΔΙΠΛΩΜΑΤΟΣ(87):*2410922 - 02/10/2013
ΑΡΙΘ./ΗΜΕΡ. ΔΗΜΟΣΙΕΥΣΗΣ
ΕΥΡΩΠΑΪΚΗΣ ΑΙΤΗΣΗΣ *(86):*10709410.4--10/03/2010
ΔΙΚΑΙΟΥΧΟΣ *(73):*1)Lares Technologies Limited
29 Wood Street,, Stratford upon Avon Warwickshire CV37 6JG, ΜΕΓΑΛΗ ΒΡΕΤΑΝΙΑ
ΣΥΜΒ. ΠΡΟΤΕΡΑΙΟΤΗΤΕΣ *(30):*0904194-11/03/2009-GB
ΕΦΕΥΡΕΤΗΣ *(72):*1)McENEANEY, David
ΕΙΔΙΚΟΣ ΠΛΗΡΕΞΟΥΣΙΟΣ *(74):*ΓΙΑΚΟΥΜΗ ΑΝΝΑ
Αλκαμένους 12-14, 10439 ΑΘΗΝΑ
ΑΝΤΙΚΛΗΤΟΣ *(74):*ΜΙΣΙΟΥ ΑΝΔΡΟΝΙΚΗ
Αναλήψεως 23 και Μαραθώνος 27,10439 ΑΘΗΝΑ
ΤΙΤΛΟΣ ΕΦΕΥΡΕΣΗΣ ***(54):*****ΣΥΣΚΕΥΗ ΓΙΑ ΤΗΝ ΕΚΤΕΛΕΣΗ ΔΙΑΓΝΩΣΤΙΚΩΝ ΚΑΙ/Η ΘΕΡΑΠΕΥΤΙΚΩΝ ΔΙΑΔΙΚΑΣΙΩΝ**

ΠΕΡΙΛΗΨΗ(57)

Μία συσκευή για την εκτέλεση διαγνωστικών και/ ή θεραπευτικών διαδικασιών και / ή διάγνωσης, όπου η εν λόγω συσκευή περιλαμβάνει ένα κοίλο σωληνωτό καθετήρα για εισαγωγή μέσα στο φλεβικό ή αρτηριακό σύστημα ή άλλη σωματική κοιλότητα ενός ασθενούς, όπου ο εν λόγω καθετήρας έχει μία μύτη, όπου μία συσκευή απεικόνισης συνδυάζεται με την μύτη του καθετήρα, όπου η εν λόγω συσκευή απεικόνισης είναι προσαρμοσμένη ώστε να παρέχει μία εικόνα του ιστού εμπρός και πλευρικά από την μύτη του καθετήρα, όπου η συσκευή απεικόνισης παρέχεται σε ένα απώτατο άκρο ενός επιμήκους μέλους οδήγησης μέσα σε μία δίοδο οδήγησης ώστε να μπορεί να μετατοπιστεί αξονικά μέσα στην δίοδο οδήγησης, όπου ένα τμήμα της διόδου οδήγησης στην μύτη ή γειτονικά με την μύτη του καθετήρα εκτείνεται σε ουσιαστικά ελικοειδή και / ή περιφερειακή διάρθρωση γύρω από την απώτατη περιοχή του καθετήρα όπου η συσκευή απεικόνισης μπορεί να παλινδρομεί γύρω από την μύτη του καθετήρα ώστε να παράγει μία δακτυλιοειδή ή ουσιαστικά δακτυλιοειδή εικόνα του ιστού αμέσως γύρω και εμπρός από την μύτη του καθετήρα.

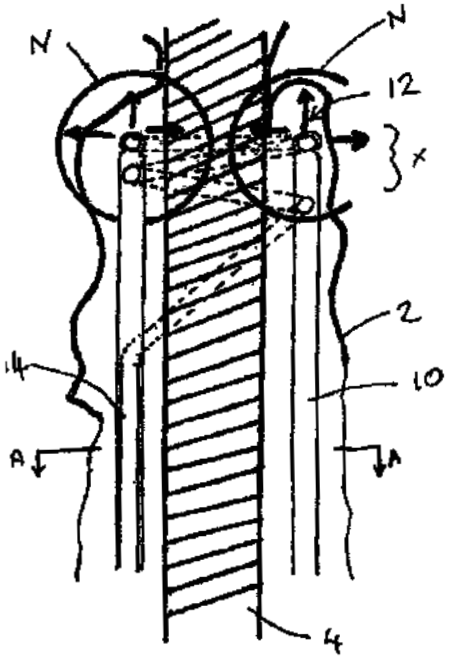

ΑΡΙΘΜΟΣ ΕΥΡ. Δ.Ε. ***(11):3082425***
ΑΡΙΘ. ΕΛΛ. ΚΑΤΑΘΕΣΗΣ *(21):*20130402701
ΗΜΕΡ. ΕΛΛ. ΚΑΤΑΘΕΣΗΣ *(22):*18/12/2013
ΑΡΙΘ./ΗΜΕΡ. ΔΗΜΟΣΙΕΥΣΗΣ
*ΕΥΡΩΠΑΪΚΟΥ ΔΙΠΛΩΜΑΤΟΣ(87):*2506718 - 18/09/2013
ΑΡΙΘ./ΗΜΕΡ. ΔΗΜΟΣΙΕΥΣΗΣ
ΕΥΡΩΠΑΪΚΗΣ ΑΙΤΗΣΗΣ *(86):*10803143.6--02/12/2010
ΔΙΚΑΙΟΥΧΟΣ *(73):*1)SOREMARTEC S.A.
Findel Business Center-Complexe B,2632 LUXEMBOURG, ΛΟΥΞΕΜΒΟΥΡΓΟ
ΣΥΜΒ. ΠΡΟΤΕΡΑΙΟΤΗΤΕΣ *(30):*TO20090952-03/12/2009-IT
ΕΦΕΥΡΕΤΗΣ *(72):*1)BARTOLUCCI, Enrico
2)DURIO, Rino
ΕΙΔΙΚΟΣ ΠΛΗΡΕΞΟΥΣΙΟΣ *(74):*ΜΑΡΚΑΚΗΣ ΕΜΜΑΝΟΥΗΛ
Βουλής 14, 6ος Όροφος,, 10563 ΑΘΗΝΑ
ΑΝΤΙΚΛΗΤΟΣ *(74):*ΜΑΡΚΑΚΗΣ ΕΜΜΑΝΟΥΗΛ
Βουλής 14,10563 ΑΘΗΝΑ
ΤΙΤΛΟΣ ΕΦΕΥΡΕΣΗΣ ***(54):ΜΕΘΟΔΟΣ ΚΑΙ ΣΥΣΚΕΥΗ ΓΙΑ ΤΗΝ ΠΑΡΑΓΩΓΗ ΠΡΟΪΟΝΤΩΝ ΑΡΤΟΠΟΙΪΑΣ ΜΕ ΤΗ ΜΟΡΦΗ ΗΜΙΣΕΩΝ ΚΕΛΥΦΩΝ***

ΠΕΡΙΛΗΨΗ(57)

Σε μια μέθοδο για την παραγωγή ημίσεων κελυφών (2) τα οποία είναι παρασκευασμένα από ζύμη για προϊόντα αρτοποιίας και χαρακτηρίζονται από την ύπαρξη δακτυλιοειδούς χείλους στομίου (6) με φινιρισμένη επιφάνεια, μέσω παραγωγής μιας πλακέτας γκοφρέτας (1) που περιλαμβάνει μια πλειάδα ημίσεων κελυφών (2) συνδεομένων μεταξύ τους μέσω ενός τοιχώματος διασύνδεσης (4), μορφοποιώντας και ψήνοντας τη ρηθείσα ζύμη σε φόρμα με τη χρήση φόρμας αποτελούμενης από δύο ταιριαστές πλάκες (12,14) που έχουν αντίστοιχες εμπρόσθιες επιφάνειες οι οποίες, ως αποτέλεσμα του συνταιριάσματος των δύο πλακών, μπορούν να ορίσουν μια κοιλότητα μορφοποίησης με σχήμα που αντιστοιχεί γενικά σε αυτό της πλακέτας γκοφρέτας (1), χρησιμοποιείται δε φόρμα όπου η εμπρόσθια επιφάνεια μορφοποίησης μιας τουλάχιστον από τις ρηθείσες πλάκες έχει διαμορφωμένα τμήματα (26) τα οποία προεξέχουν προς την εμπρόσθια επιφάνεια της άλλης πλάκας (12) και που μπορεί να ορίσει, στη ζύμη που υποβάλλεται σε ψήσιμο εντός της κοιλότητας μορφοποίησης, μια εγκοπή (24) στο τοίχωμα διασύνδεσης (4) που πρόσκειται σε καθένα από τα ημίσεα κελύφη (2), όπου οι πλάκες μπορούν να συνταιριάξουν σε μια αρχική θέση στην οποία η κοιλότητα μορφοποίησης έχει όγκο μικρότερο από τον όγκο της πλακέτας γκοφρέτας προς παραγωγή, η ζύμη υπόκειται σε ένα πρώτο βήμα μερικού ψησίματος στην κοιλότητα μορφοποίησης με τις φόρμες συνταιριασμένες στην αρχική θέση, ενώ ο όγκος της κοιλότητας μορφοποίησης διατηρείται σταθερός έως ότου η ζύμη στερεοποιηθεί μερικώς, η ζύμη υπόκειται στη συνέχεια σε τελειωτικό ψήσιμο με αύξηση του όγκου της κοιλότητας μορφοποίησης, με στόχο την επίτευξη μιας πλακέτας γκοφρέτας (1) όπου τα ημίσεα κελύφη (2) συνδέονται στο τοίχωμα διασύνδεσης (4) μέσω δακτυλιοειδούς περιοχής (28) που έχει πάχος που είναι ουσιαστικά μικρότερο από το πάχος του τοιχώματος διασύνδεσης (4). Τα ημίσεα κελύφη μπορούν έτσι να αποχωριστούν από την πλακέτα γκοφρέτας μέσω ελαφριάς πίεσης ασκούμενης σε διεύθυνση κάθετη στο επίπεδο της πλακέτας γκοφρέτας.

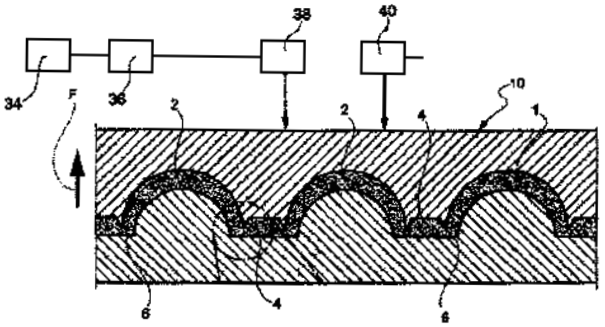

ΑΡΙΘΜΟΣ ΕΥΡ. Δ.Ε. ***(11):3082426***
ΑΡΙΘ. ΕΛΛ. ΚΑΤΑΘΕΣΗΣ *(21):*20130402706
ΗΜΕΡ. ΕΛΛ. ΚΑΤΑΘΕΣΗΣ *(22):*18/12/2013
ΑΡΙΘ./ΗΜΕΡ. ΔΗΜΟΣΙΕΥΣΗΣ
*ΕΥΡΩΠΑΪΚΟΥ ΔΙΠΛΩΜΑΤΟΣ(87):*2261377 - 02/10/2013
ΑΡΙΘ./ΗΜΕΡ. ΔΗΜΟΣΙΕΥΣΗΣ
ΕΥΡΩΠΑΪΚΗΣ ΑΙΤΗΣΗΣ *(86):*10182049.6--03/11/2004
ΔΙΚΑΙΟΥΧΟΣ *(73):*1)THE ADMINISTRATORS OF THE TULANE EDUCATIONAL FUND
1430 Tulane Avenue, New Orleans, LA 70112-2699, ΗΝΩΜΕΝΕΣ ΠΟΛΙΤΕΙΕΣ ΤΗΣ ΑΜΕΡΙΚΗΣ
2)Autoimmune Technologies, LLC
1010 Common Street Suite 1705, New Orleans, LA 70112, ΗΝΩΜΕΝΕΣ ΠΟΛΙΤΕΙΕΣ ΤΗΣ ΑΜΕΡΙΚΗΣ
ΣΥΜΒ. ΠΡΟΤΕΡΑΙΟΤΗΤΕΣ *(30):*517181 P-04/11/2003-US
ΕΦΕΥΡΕΤΗΣ *(72):*1)Garry, Robert F
2)Wilson, Russell B
ΕΙΔΙΚΟΣ ΠΛΗΡΕΞΟΥΣΙΟΣ *(74):*ΠΑΠΑΝΙΚΟΛΑΟΥ ΜΑΡΙΑ
Πόντου 30, 15121 ΠΕΥΚΗ (ΑΤΤΙΚΗΣ)
ΑΝΤΙΚΛΗΤΟΣ *(74):*ΜΑΛΑΜΗ ΑΛΚΗΣΤΙΣ-ΕΙΡΗΝΗ
Σκουφά 52,10672 ΑΘΗΝΑ
ΤΙΤΛΟΣ ΕΦΕΥΡΕΣΗΣ ***(54):ΜΕΘΟΔΟΣ ΠΡΟΛΗΨΗΣ ΤΗΣ ΣΥΝΤΗΞΗΣ ΙΟΥ: ΚΥΤΤΑΡΟΥ ΜΕ ΤΗΝ ΑΝΑΣΤΟΛΗ ΤΗΣ ΛΕΙΤΟΥΡΓΙΑΣ ΤΗΣ ΕΝΑΡΚΤΗΡΙΑΣ ΠΕΡΙΟΧΗΣ ΣΥΝΤΗΞΗΣ (FUSION INITIATION REGION) ΣΕ RNA ΙΟΥΣ, ΟΙ ΟΠΟΙΟΙ ΣΤΟΝ ΦΑΚΕΛΟ ΤΟΥΣ ΔΙΑΘΕΤΟΥΝ ΜΕΜΒΡΑΝΙΚΕΣ ΠΡΩΤΕΪΝΕΣ ΤΑΞΗΣ Ι ΠΟΥ ΕΠΑΓΟΥΝ ΤΗ ΣΥΝΤΗΞΗ***

ΠΕΡΙΛΗΨΗ(57)

Η παρούσα εφεύρεση αφορά κάποια μέθοδο πρόληψης ή αναστολής της ιογενούς λοίμωξης κάποιου κυττάρου ή/και της σύντηξης ανάμεσα στο φάκελο κάποιου ιού και των μεμβρανών ενός κυττάρου που έχει ως στόχο ο ιός, (εμποδίζοντας με τον τρόπο αυτό τη μεταφοράτου ιικού γονιδιώματος στο κυτταρόπλασμα, ένα βήμα αναγκαίο για την ιογενή λοίμωξη). Ειδικότερα, η παρούσα εφεύρεση αφορά οικογένειες RNA ιών, συμπεριλαμβανομένων των αρενοϊών, κορονοϊών, νηματοϊών, ορθομυξοϊών, παραμυξοϊών και ρετροϊών, που έχουν πρωτεΐνες μεμβρανικής σύντηξης τάξης Ι ως πρωτεΐνες σύντηξης αφού αυτές διαμεσολαβούν στην παραπάνω διαδικασία σύντηξης. Η παρούσα εφεύρεση προβλέπει κάποια μέθοδο αναγνώρισης συντηρητικού μοτίβου ή συντηρητικής περιοχής σε αυτούς τους ιούς, που ονομάζεται εναρκτήρια περιοχή σύντηξης (fusion initiation region, FIR). Επιπλέον, η παρούσα εφεύρεση προβλέπει μεθόδους πρόληψης των λοιμώξεων από τέτοιους ιούς, παρεμποδίζοντας τη FIR. Επιπλέον, η παρούσα εφεύρεση προβλέπει για μεθόδους αντιμετώπισης καιπροφύλαξης από νοσήματα που προκαλούνται από τέτοιους ιούς.

ΑΡΙΘΜΟΣ ΕΥΡ. Δ.Ε. ***(11):*****3082427**
ΑΡΙΘ. ΕΛΛ. ΚΑΤΑΘΕΣΗΣ *(21):*20130402705
ΗΜΕΡ. ΕΛΛ. ΚΑΤΑΘΕΣΗΣ *(22):*18/12/2013
ΑΡΙΘ./ΗΜΕΡ. ΔΗΜΟΣΙΕΥΣΗΣ
*ΕΥΡΩΠΑΪΚΟΥ ΔΙΠΛΩΜΑΤΟΣ(87):*2367717 - 25/09/2013
ΑΡΙΘ./ΗΜΕΡ. ΔΗΜΟΣΙΕΥΣΗΣ
ΕΥΡΩΠΑΪΚΗΣ ΑΙΤΗΣΗΣ *(86):*09768439.3--02/12/2009
ΔΙΚΑΙΟΥΧΟΣ *(73):*1)DK Group (ACS) B.V.
Doctor Willem Dreesweg 2, Suite 94 A, 1185 VB Amstelveen, ΟΛΛΑΝΔΙΑ
ΣΥΜΒ. ΠΡΟΤΕΡΑΙΟΤΗΤΕΣ *(30):*08170457-02/12/2008-EP
ΕΦΕΥΡΕΤΗΣ *(72):*1)Winkler, Jorn, Paul
ΕΙΔΙΚΟΣ ΠΛΗΡΕΞΟΥΣΙΟΣ *(74):*ΠΑΠΑΝΙΚΟΛΑΟΥ ΜΑΡΙΑ
Πόντου 30, 15121 ΠΕΥΚΗ (ΑΤΤΙΚΗΣ)
ΑΝΤΙΚΛΗΤΟΣ *(74):*ΜΑΛΑΜΗ ΑΛΚΗΣΤΙΣ-ΕΙΡΗΝΗ
Σκουφά 52,10672 ΑΘΗΝΑ
ΤΙΤΛΟΣ ΕΦΕΥΡΕΣΗΣ ***(54):*****ΓΕΝΝΗΤΡΙΑ ΜΙΚΡΟΣΚΟΠΙΚΩΝ ΦΥΣΑΛΙΔΩΝ ΘΕΤΙΚΗΣ ΠΙΕΣΗΣ**

ΠΕΡΙΛΗΨΗ(57)

Η εφεύρεση σχετίζεται με μέθοδο για τη δημιουργία στρώματος φυσαλίδων πάνω σε κύτος πλοίου που περιλαμβάνει τα εξής βήματα: - παροχή κοιλότητας στον πυθμένα του πλοίου, με μήκος τουλάχιστον 1 m και όχι μεγαλύτερο από το 30% του μήκους L του πλοίου κατά μήκος του πυθμένα, κατά προτίμηση όχι μεγαλύτερο από 25%, προτιμότερα όχι μεγαλύτερο από το 10% του μήκους L του πλοίου, και η οποία διαθέτει πάνω επιφάνεια σε απόσταση τουλάχιστον 50 cm μακριά από το επίπεδο του πυθμένα, κατά προτίμηση τουλάχιστον 1 m μακριά από το επίπεδο του πυθμένα, - παροχή αέρα εντός της κοιλότητας μέσω διάταξης συμπιεστή σε πίεση υψηλότερη από την ατμοσφαιρική πίεση για να αδειάσει τουλάχιστον εν μέρει την κοιλότητα από νερό, - παροχή διεπαφής νερού-αέρα μέσα στην κοιλότητα για το σχηματισμό περιοχής ανάμειξης, - δημιουργία πλήθους φυσαλίδων αέρα μέσα στην περιοχή ανάμειξης, και - παροχή εξόδου φυσαλίδων στο πίσω μέρος της κοιλότητας ή κοντά σε αυτό για να επιτρέπει στις φυσαλίδες να ρεύσουν προς τα έξω κατά μήκος του κύτους προς το πίσω μέρος του πλοίου.

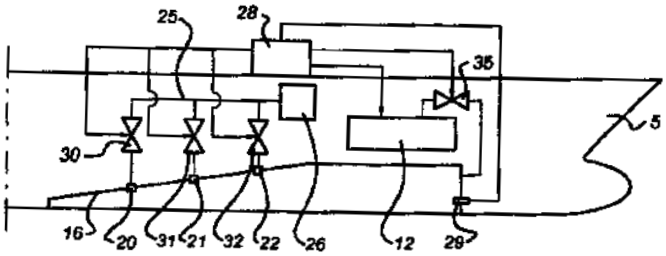

ΑΡΙΘΜΟΣ ΕΥΡ. Δ.Ε. ***(11):*****3082428**
ΑΡΙΘ. ΕΛΛ. ΚΑΤΑΘΕΣΗΣ *(21):*20130402721
ΗΜΕΡ. ΕΛΛ. ΚΑΤΑΘΕΣΗΣ *(22):*18/12/2013
ΑΡΙΘ./ΗΜΕΡ. ΔΗΜΟΣΙΕΥΣΗΣ
*ΕΥΡΩΠΑΪΚΟΥ ΔΙΠΛΩΜΑΤΟΣ(87):*2172450 - 16/10/2013
ΑΡΙΘ./ΗΜΕΡ. ΔΗΜΟΣΙΕΥΣΗΣ
ΕΥΡΩΠΑΪΚΗΣ ΑΙΤΗΣΗΣ *(86):*08777408.9--19/06/2008
ΔΙΚΑΙΟΥΧΟΣ *(73):*1)Mitsubishi Tanabe Pharma Corporation
2-6-18, Kitahama, Chuo-ku Osaka-shi, Osaka 541-8505, ΙΑΠΩΝΙΑ
ΣΥΜΒ. ΠΡΟΤΕΡΑΙΟΤΗΤΕΣ *(30):*2007163099-20/06/2007-JP
ΕΦΕΥΡΕΤΗΣ *(72):*1)YOSHIDA, Tomohiro
2)SAKASHITA, Hiroshi
3)NUMATA, Atsushi
4)TAHARA, Saori
5)KAWASUMI, Hisashi
ΕΙΔΙΚΟΣ ΠΛΗΡΕΞΟΥΣΙΟΣ *(74):*ΠΑΠΑΚΩΝΣΤΑΝΤΙΝΟΥ ΕΛΕΝΗ
Κουμπάρη 2, 10674 ΑΘΗΝΑ
ΑΝΤΙΚΛΗΤΟΣ *(74):*ΠΑΠΑΚΩΝΣΤΑΝΤΙΝΟΥ ΕΛΕΝΗ
Κουμπάρη 2,10674 ΑΘΗΝΑ
ΤΙΤΛΟΣ ΕΦΕΥΡΕΣΗΣ ***(54):*****ΚΑΙΝΟΦΑΝΕΣ ΠΑΡΑΓΩΓΟ ΣΟΥΛΦΟΝΑΜΙΔΙΟΥ ΜΗΛΟΝΙΚΟΥ ΟΞΕΟΣ ΚΑΙ ΦΑΡΜΑΚΕΥΤΙΚΗ ΧΡΗΣΗ ΕΞ ΑΥΤΟΥ**

ΠΕΡΙΛΗΨΗ(57)

Αποσκοπείται να παρασχεθεί μια καινοφανής ένωση η οποία να έχει αγωνισμό του υποδοχέα της AT2 και να δύναται να αναμένεται ως ένα φαρμακευτικό είδος και να παρασχεθεί μία θεραπευτική ή προφυλακτική μέθοδος διαφόρων παθήσεων. Ένα καινοφανές παράγωγο σουλφοναμιδίου μηλονικού οξέος, ένα φαρμακολογικώς αποδεκτό άλας εξ αυτού και ένα επιδιαλυτωμένο άλας εξ αυτού της εφεύρεσης έχει μια θεραπευτική και/ή προληπτική επίδραση επί διαφόρων παθήσεων λόγω του αγωνισμού του υποδοχέα της AT2 και είναι χρήσιμο ως ένα φαρμακευτικό είδος για την αγωγή και/ή πρόληψη παθήσεων που συσχετίζονται με τον σύστημα ρενίνης-αγγειοτασίνης-αλδοστερόνης (RAAS).

ΑΡΙΘΜΟΣ ΕΥΡ. Δ.Ε. ***(11):3082429***
ΑΡΙΘ. ΕΛΛ. ΚΑΤΑΘΕΣΗΣ *(21):*20130402722
ΗΜΕΡ. ΕΛΛ. ΚΑΤΑΘΕΣΗΣ *(22):*18/12/2013
ΑΡΙΘ./ΗΜΕΡ. ΔΗΜΟΣΙΕΥΣΗΣ
*ΕΥΡΩΠΑΪΚΟΥ ΔΙΠΛΩΜΑΤΟΣ(87):*2065467 - 23/10/2013
ΑΡΙΘ./ΗΜΕΡ. ΔΗΜΟΣΙΕΥΣΗΣ
ΕΥΡΩΠΑΪΚΗΣ ΑΙΤΗΣΗΣ *(86):*09002404.3--29/01/2002
ΔΙΚΑΙΟΥΧΟΣ *(73):*1)Genentech, Inc.
1 DNA Way, South San Francisco CA 94080-4990, ΗΝΩΜΕΝΕΣ ΠΟΛΙΤΕΙΕΣ ΤΗΣ ΑΜΕΡΙΚΗΣ
ΣΥΜΒ. ΠΡΟΤΕΡΑΙΟΤΗΤΕΣ *(30):*270775-22/02/2001-US
44896-09/01/2002-US
ΕΦΕΥΡΕΤΗΣ *(72):*1)Chuntharapai, Anan
2)Kim, Jin K.
3)Presta, Leonard G.
4)Stewart, Timothy
ΕΙΔΙΚΟΣ ΠΛΗΡΕΞΟΥΣΙΟΣ *(74):*ΠΑΠΑΚΩΝΣΤΑΝΤΙΝΟΥ ΕΛΕΝΗ
Κουμπάρη 2, 10674 ΑΘΗΝΑ
ΑΝΤΙΚΛΗΤΟΣ *(74):*ΠΑΠΑΚΩΝΣΤΑΝΤΙΝΟΥ ΕΛΕΝΗ
Κουμπάρη 2,10674 ΑΘΗΝΑ
ΤΙΤΛΟΣ ΕΦΕΥΡΕΣΗΣ ***(54):ΑΝΤΙΣΩΜΑΤΑ ΑΝΤΙ-ΙΝΤΕΡΦΕΡΟΝΗΣ-α***
ΠΕΡΙΛΗΨΗ(57)

Η παρούσα εφεύρεση σχετίζεται γενικά με την παραγωγή και χαρακτηρισμό εξουδετερωτικών μονοκλωνικών αντισωμάτων αντι-IFN-α με ευρεία αντιδραστικότητα εναντίον διαφόρων υποτύπων IFN-α. Η εφεύρεση σχετίζεται επιπλέον με την χρήση τέτοιων αντισωμάτων αντι-IFN-α στην διάγνωση και θεραπευτική αγωγή διαταραχών που σχετίζονται με αυξημένη έκφραση IFN-α, ιδίως αυτοάνοσων διαταραχών όπως ινσουλινοεξαρτώμενος σακχαρώδης διαβήτης (IDDM: insulin-dependent diabetes mellitus) και συστηματικός ερυθηματώδης λύκος (SLE: systemic lupus erythematosus).

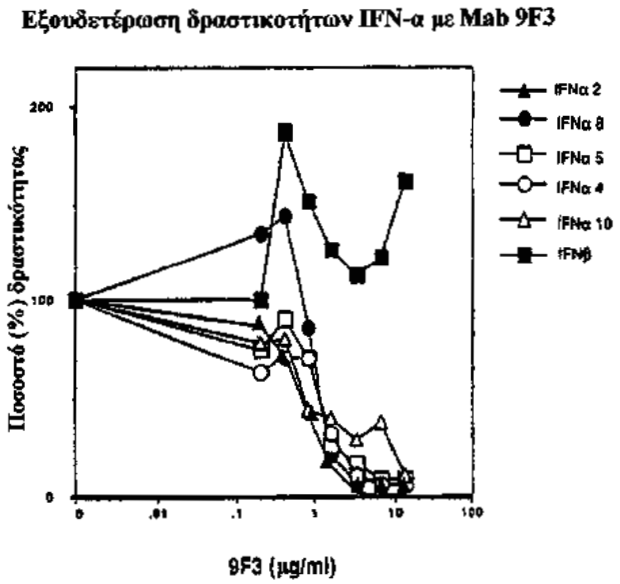

ΑΡΙΘΜΟΣ ΕΥΡ. Δ.Ε. ***(11):3082430***
ΑΡΙΘ. ΕΛΛ. ΚΑΤΑΘΕΣΗΣ *(21):*20130402720
ΗΜΕΡ. ΕΛΛ. ΚΑΤΑΘΕΣΗΣ *(22):*18/12/2013
ΑΡΙΘ./ΗΜΕΡ. ΔΗΜΟΣΙΕΥΣΗΣ
*ΕΥΡΩΠΑΪΚΟΥ ΔΙΠΛΩΜΑΤΟΣ(87):*2314300 - 09/10/2013
ΑΡΙΘ./ΗΜΕΡ. ΔΗΜΟΣΙΕΥΣΗΣ
ΕΥΡΩΠΑΪΚΗΣ ΑΙΤΗΣΗΣ *(86):*11150452.8--05/11/2007
ΔΙΚΑΙΟΥΧΟΣ *(73):*1)Aastrom Biosciences, Inc.
Domino`s Farms Lobby K 24 Frank Lloyd Wright Drive, Ann Arbor, MI 48105, ΗΝΩΜΕΝΕΣ ΠΟΛΙΤΕΙΕΣ ΤΗΣ ΑΜΕΡΙΚΗΣ
ΣΥΜΒ. ΠΡΟΤΕΡΑΙΟΤΗΤΕΣ *(30):*856504 P-03/11/2006-US
932702 P-01/06/2007-US
ΕΦΕΥΡΕΤΗΣ *(72):*1)Hampson, Brian
2)Goltry, Kristin
3)Smith, Douglas M
4)Rowley, Jonathan A.
5)Venturi, Naia
ΕΙΔΙΚΟΣ ΠΛΗΡΕΞΟΥΣΙΟΣ *(74):*ΠΑΠΑΚΩΝΣΤΑΝΤΙΝΟΥ ΕΛΕΝΗ
Κουμπάρη 2, 10674 ΑΘΗΝΑ
ΑΝΤΙΚΛΗΤΟΣ *(74):*ΠΑΠΑΚΩΝΣΤΑΝΤΙΝΟΥ ΕΛΕΝΗ
Κουμπάρη 2,10674 ΑΘΗΝΑ
ΤΙΤΛΟΣ ΕΦΕΥΡΕΣΗΣ ***(54):ΜΕΙΚΤΟΙ ΚΥΤΤΑΡΙΚΟΙ ΠΛΗΘΥΣΜΟΙ ΓΙΑ ΕΠΙΔΙΟΡΘΩΣΗ ΙΣΤΩΝ ΚΑΙ ΤΕΧΝΙΚΗ ΔΙΑΧΩΡΙΣΜΟΥ ΓΙΑ ΚΥΤΤΑΡΙΚΗ ΕΠΕΞΕΡΓΑΣΙΑ***
ΠΕΡΙΛΗΨΗ(57)

Η παρούσα εφεύρεση παρέχει μέθοδο για επεξεργασία καλλιεργημένων κυττάρων. Η μέθοδος περιλαμβάνει τα στάδια παροχής βιοθαλάμου για καλλιέργεια κυττάρων παροχής μέσου καλλιέργειας για καλλιέργεια κυττάρων στον βιοθάλαμο ενοφθαλμισμού του βιοθαλάμου με κύτταρα καλλιέργειας των κυττάρων εκτοπισμού του μέσου καλλιέργειας από τον βιοθάλαμο, μετά από προκαθορισμένη χρονική περίοδο, με βιοσυμβατό πρώτο διάλυμα έκπλυσης αντικατάστασης του πρώτου διαλύματος έκπλυσης με ενζυμικό διάλυμα συγκομιδής κυττάρων επώασης των περιεχομένων του βιοθαλάμου για προκαθορισμένη χρονική περίοδο, όπου κατά την διάρκεια της επώασης, το ένζυμο τουλάχιστον διαχωρίζει τα κύτταρα και/ή αποκολλά τα κύτταρα από την επιφάνεια του βιοθαλάμου και εκτοπισμού του ενζυμικού διαλύματος με δεύτερο διάλυμα έκπλυσης, όπου κατά τον εκτοπισμό του ενζύμου, ο θάλαμος πληρούται ουσιωδώς με το δεύτερο διάλυμα έκπλυσης.

ΑΡΙΘΜΟΣ ΕΥΡ. Δ.Ε. ***(11):3082431***
ΑΡΙΘ. ΕΛΛ. ΚΑΤΑΘΕΣΗΣ *(21):*20130402723
ΗΜΕΡ. ΕΛΛ. ΚΑΤΑΘΕΣΗΣ *(22):*18/12/2013
ΑΡΙΘ./ΗΜΕΡ. ΔΗΜΟΣΙΕΥΣΗΣ
*ΕΥΡΩΠΑΪΚΟΥ ΔΙΠΛΩΜΑΤΟΣ(87):*2218622 - 23/10/2013
ΑΡΙΘ./ΗΜΕΡ. ΔΗΜΟΣΙΕΥΣΗΣ
ΕΥΡΩΠΑΪΚΗΣ ΑΙΤΗΣΗΣ *(86):*10305126.4--08/02/2010
ΔΙΚΑΙΟΥΧΟΣ *(73):*1)ALSTOM Transport Technologies SAS
3, avenue Andre Malraux, 92300 Levallois-Perret, ΓΑΛΛΙΑ
ΣΥΜΒ. ΠΡΟΤΕΡΑΙΟΤΗΤΕΣ *(30):*0950812-10/02/2009-FR
ΕΦΕΥΡΕΤΗΣ *(72):*1)Bernahrd, Georges
2)Geoffroy, Pascal
ΕΙΔΙΚΟΣ ΠΛΗΡΕΞΟΥΣΙΟΣ *(74):*ΠΑΠΑΚΩΝΣΤΑΝΤΙΝΟΥ ΕΛΕΝΗ
Κουμπάρη 2, 10674 ΑΘΗΝΑ
ΑΝΤΙΚΛΗΤΟΣ *(74):*ΠΑΠΑΚΩΝΣΤΑΝΤΙΝΟΥ ΕΛΕΝΗ
Κουμπάρη 2,10674 ΑΘΗΝΑ
ΤΙΤΛΟΣ ΕΦΕΥΡΕΣΗΣ ***(54):ΠΛΕΥΡΙΚΗ ΕΠΙΦΑΝΕΙΑ ΑΜΑΞΩΜΑΤΟΣ ΣΙΔΗΡΟΔΡΟΜΙΚΟΥ ΟΧΗΜΑΤΟΣ ΜΕΤΑΦΟΡΑΣ ΕΠΙΒΑΤΩΝ***

ΠΕΡΙΛΗΨΗ(57)

Αυτή η πλευρική επιφάνεια είναι του τύπου που περιλαμβάνει ένα κύριο τοίχωμα (4) προβλεφθέν για να ενσωματώνεται σε ένα αμάξωμα μεταξύ μίας οροφής και ενός σκελετού, ένα άνοιγμα προσβάσεως στο εσωτερικό του οχήματος που εκτείνεται δια μέσου του κύριου τοιχώματος (4), και μία θύρα (14) στις διαστάσεις του ανοίγματος προσβάσεως και συναρμολογημένη κινητή ως προς το κύριο τοίχωμα (4). Σύμφωνα με την εφεύρεση, το κύριο τοίχωμα (4) διαθέτει ένα άνοιγμα συναρμολογήσεως θύρας (18) με διαστάσεις μεγαλύτερες από εκείνες της θύρας προκειμένου να επιτρέπεται η συναρμολόγηση της θύρας σε δύο τουλάχιστον διαφορετικά ύψη, ενώ η πλευρική επιφάνεια περιλαμβάνει ένα βοηθητικό στοιχείο τοιχώματος (10) συναρμολογημένο επί του κύριου τοιχώματος (4) και το οποίο οριοθετεί το άνοιγμα προσβάσεως στο εσωτερικό του ανοίγματος συναρμολογήσεως θύρας (18).

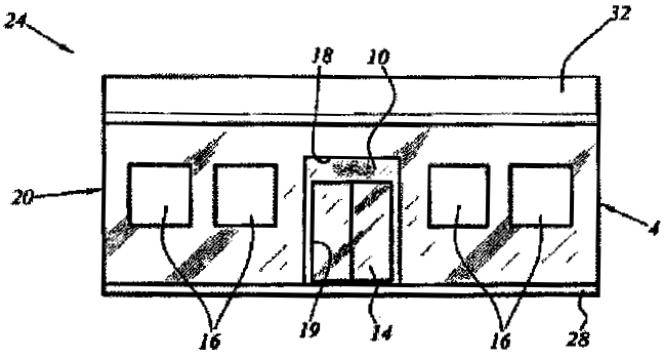

ΑΡΙΘΜΟΣ ΕΥΡ. Δ.Ε. ***(11):3082432***
ΑΡΙΘ. ΕΛΛ. ΚΑΤΑΘΕΣΗΣ *(21):*20130402715
ΗΜΕΡ. ΕΛΛ. ΚΑΤΑΘΕΣΗΣ *(22):*18/12/2013
ΑΡΙΘ./ΗΜΕΡ. ΔΗΜΟΣΙΕΥΣΗΣ
*ΕΥΡΩΠΑΪΚΟΥ ΔΙΠΛΩΜΑΤΟΣ(87):*2525353 - 16/10/2013
ΑΡΙΘ./ΗΜΕΡ. ΔΗΜΟΣΙΕΥΣΗΣ
ΕΥΡΩΠΑΪΚΗΣ ΑΙΤΗΣΗΣ *(86):*12166644.0--03/05/2012
ΔΙΚΑΙΟΥΧΟΣ *(73):*1)Deutsche Telekom AG
Friedrich-Ebert-Allee 140, 53113 Bonn, ΓΕΡΜΑΝΙΑ
ΣΥΜΒ. ΠΡΟΤΕΡΑΙΟΤΗΤΕΣ *(30):*11004037-16/05/2011-EP
11004036-16/05/2011-EP
ΕΦΕΥΡΕΤΗΣ *(72):*1)Garcia, Marie-Neige
2)Raake, Alexander
3)Argyropoulos, Savvas
4)Feiten, Bernhard
5)Wustenhagen, Ulf
6)List, Peter
ΕΙΔΙΚΟΣ ΠΛΗΡΕΞΟΥΣΙΟΣ *(74):*ΠΑΠΑΚΩΝΣΤΑΝΤΙΝΟΥ ΕΛΕΝΗ
Κουμπάρη 2, 10674 ΑΘΗΝΑ
ΑΝΤΙΚΛΗΤΟΣ *(74):*ΠΑΠΑΚΩΝΣΤΑΝΤΙΝΟΥ ΕΛΕΝΗ
Κουμπάρη 2,10674 ΑΘΗΝΑ
ΤΙΤΛΟΣ ΕΦΕΥΡΕΣΗΣ ***(54):ΠΑΡΑΜΕΤΡΙΚΟ ΜΟΝΤΕΛΟ ΠΟΙΟΤΗΤΑΣ ΑΚΟΥΣΤΙΚΟΥ ΣΗΜΑΤΟΣ ΓΙΑ ΥΠΗΡΕΣΙΕΣ IPTV***

ΠΕΡΙΛΗΨΗ(57)

Η παρούσα εφεύρεση αναφέρεται σε μια μέθοδο και μια συσκευή για την αξιολόγηση της ποιότητας ενός ακουστικού σήματος, και ειδικότερα για την αξιολόγηση της ποιότητας ενός ακουστικού σήματος, μεταδιδόμενο χρησιμοποιώντας μεθόδους κωδικοποίησης και/ή μεθόδους κρυπτογράφησης. Η μέθοδος για την εκτίμηση της ποιότητας αντίληψης ενός αποκωδικοποιητή, και/ή κρυπτογραφημένου ακουστικού σήματος, περιλαμβάνει τα βήματα : α) εκτίμησης των επιπτώσεων ποιότητας συμπίεσης IcodA οφειλομένων στην συμπίεση ακουστικού σήματος β) εκτίμησης της ποιότητας αντίληψης QA του αποκωδικοποιημένου ακουστικού σήματος χρησιμοποιώντας τις εκτιμήσεις που λαμβάνονται σ΄ένα τουλάχιστον εκ των ανωτέρω βημάτων.

ΑΡΙΘΜΟΣ ΕΥΡ. Δ.Ε. ***(11):*****3082433**
ΑΡΙΘ. ΕΛΛ. ΚΑΤΑΘΕΣΗΣ *(21):*20130402714
ΗΜΕΡ. ΕΛΛ. ΚΑΤΑΘΕΣΗΣ *(22):*18/12/2013
ΑΡΙΘ./ΗΜΕΡ. ΔΗΜΟΣΙΕΥΣΗΣ
*ΕΥΡΩΠΑΪΚΟΥ ΔΙΠΛΩΜΑΤΟΣ(87):*2317681 - 06/11/2013
ΑΡΙΘ./ΗΜΕΡ. ΔΗΜΟΣΙΕΥΣΗΣ
ΕΥΡΩΠΑΪΚΗΣ ΑΙΤΗΣΗΣ *(86):*11152259.5--28/01/2008
ΔΙΚΑΙΟΥΧΟΣ *(73):*1)Qualcomm Incorporated
5775 Morehouse Drive, R-132 D, San Diego, CA 92121-1714, ΗΝΩΜΕΝΕΣ ΠΟΛΙΤΕΙΕΣ ΤΗΣ ΑΜΕΡΙΚΗΣ
ΣΥΜΒ. ΠΡΟΤΕΡΑΙΟΤΗΤΕΣ *(30):*886889 P-26/01/2007-US
888233 P-05/02/2007-US
19909-25/01/2008-US
ΕΦΕΥΡΕΤΗΣ *(72):*1)Malladi, Durga Prasad
ΕΙΔΙΚΟΣ ΠΛΗΡΕΞΟΥΣΙΟΣ *(74):*ΠΑΠΑΚΩΝΣΤΑΝΤΙΝΟΥ ΕΛΕΝΗ
Κουμπάρη 2, 10674 ΑΘΗΝΑ
ΑΝΤΙΚΛΗΤΟΣ *(74):*ΠΑΠΑΚΩΝΣΤΑΝΤΙΝΟΥ ΕΛΕΝΗ
Κουμπάρη 2,10674 ΑΘΗΝΑ
ΤΙΤΛΟΣ ΕΦΕΥΡΕΣΗΣ ***(54):*****ΑΠΕΙΚΟΝΙΣΗ ΜΕΤΑΔΟΣΗΣ ΓΝΩΣΤΟΠΟΙΗΣΗΣ ΑΝΕΡΧΟΜΕΝΗΣ ΖΕΥΞΗΣ ΜΕ ΒΑΣΗ ΙΔΕΑΤΕΣ ΠΛΟΚΑΔΕΣ ΠΟΡΩΝ ΚΑΤΕΡΧΟΜΕΝΗΣ ΖΕΥΞΗΣ**

ΠΕΡΙΛΗΨΗ(57)

Ένας αυτοματισμός απεικόνισης γνωστοποίησης (ΓΝΩΣΤ.) ο οποίος μειώνει το επίβαρο για συστήματα ασύρματης επικοινωνίας, όπως UTRAN-LTE, Παγκόσμιο Σύστημα για Κινητές Επικοινωνίες (GSM : αρχικά από Groupe Special Mobile), Πακετική Πρόσβαση Κατερχόμενης Ζεύξης Υψηλής Ταχύτητας (HSDPA), ή οποιοδήποτε σύστημα πακετομεταγωγής, παρέχοντας μία απεικόνιση θέσης ανερχόμενης ζεύξης (Α.Ζ.) (δηλαδή, θέση διαμόρφωσης στο χρόνο, στη συχνότητα, και στον κώδικα) με βάση καταχωρίσεις κατερχόμενης ζεύξης (Κ.Ζ.). Πλευρές αντιμετωπίζουν δυναμικό και εμμένοντα χρονοπρογραμματισμό εξοπλισμού χρήστη (Ε.Χ.) με έναν επιλεγόμενο συνδυασμό αφανούς και εμφανούς απεικόνισης.

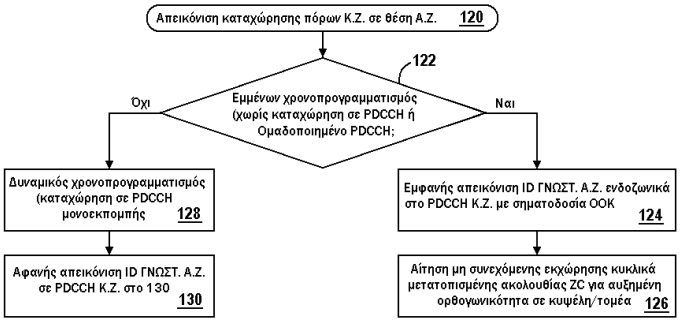

ΑΡΙΘΜΟΣ ΕΥΡ. Δ.Ε. ***(11):*****3082434**
ΑΡΙΘ. ΕΛΛ. ΚΑΤΑΘΕΣΗΣ *(21):*20130402716
ΗΜΕΡ. ΕΛΛ. ΚΑΤΑΘΕΣΗΣ *(22):*18/12/2013
ΑΡΙΘ./ΗΜΕΡ. ΔΗΜΟΣΙΕΥΣΗΣ
*ΕΥΡΩΠΑΪΚΟΥ ΔΙΠΛΩΜΑΤΟΣ(87):*2359853 - 06/11/2013
ΑΡΙΘ./ΗΜΕΡ. ΔΗΜΟΣΙΕΥΣΗΣ
ΕΥΡΩΠΑΪΚΗΣ ΑΙΤΗΣΗΣ *(86):*10012457.7--07/08/2001
ΔΙΚΑΙΟΥΧΟΣ *(73):*1)Technion Research and Development Foundation, Ltd.
Gutwirth Science Park Technion City, 32000 Haifa, ΙΣΡΑΗΛ
ΣΥΜΒ. ΠΡΟΤΕΡΑΙΟΤΗΤΕΣ *(30):*223739-08/08/2000-US
ΕΦΕΥΡΕΤΗΣ *(72):*1)Neufeld, Gera
2)Akiri, Gal
3)Vadasz, Zahava
4)Gengrovitch, Stela
ΕΙΔΙΚΟΣ ΠΛΗΡΕΞΟΥΣΙΟΣ *(74):*ΠΑΠΑΚΩΝΣΤΑΝΤΙΝΟΥ ΕΛΕΝΗ
Κουμπάρη 2, 10674 ΑΘΗΝΑ
ΑΝΤΙΚΛΗΤΟΣ *(74):*ΠΑΠΑΚΩΝΣΤΑΝΤΙΝΟΥ ΕΛΕΝΗ
Κουμπάρη 2,10674 ΑΘΗΝΑ
ΤΙΤΛΟΣ ΕΦΕΥΡΕΣΗΣ ***(54):*****ΦΑΡΜΑΚΕΥΤΙΚΕΣ ΣΥΝΘΕΣΕΙΣ ΚΑΙ ΜΕΘΟΔΟΙ ΧΡΗΣΙΜΕΣ ΓΙΑ ΡΥΘΜΙΣΗ ΑΓΓΕΙΟΓΕΝΕΣΗΣ**

ΠΕΡΙΛΗΨΗ(57)

Παρέχεται μέθοδος ρύθμισης αγγειογένεσης σε έναν ιστό θηλαστικού. Η μέθοδος περιλαμβάνει χορήγηση εντός του ιστού θηλαστικού ενός μορίου ικανού τροποποίησης επιπέδου ιστού ή/και δραστικότητας τουλάχιστον ενός τύπου λυσύλ-οξειδάσης για να ρυθμίζεταιμε τον τρόπο αυτό αγγειογένεση στον ιστό θηλαστικού.

ΑΡΙΘΜΟΣ ΕΥΡ. Δ.Ε. ***(11):*****3082435**
ΑΡΙΘ. ΕΛΛ. ΚΑΤΑΘΕΣΗΣ *(21):*20130402750
ΗΜΕΡ. ΕΛΛ. ΚΑΤΑΘΕΣΗΣ *(22):*20/12/2013
ΑΡΙΘ./ΗΜΕΡ. ΔΗΜΟΣΙΕΥΣΗΣ
*ΕΥΡΩΠΑΪΚΟΥ ΔΙΠΛΩΜΑΤΟΣ(87):*2326665 - 09/10/2013
ΑΡΙΘ./ΗΜΕΡ. ΔΗΜΟΣΙΕΥΣΗΣ
ΕΥΡΩΠΑΪΚΗΣ ΑΙΤΗΣΗΣ *(86):*09785502.7--19/08/2009
ΔΙΚΑΙΟΥΧΟΣ *(73):*1)Syntaxin Limited
Units 4-10 The Quadrant Barton Lane, Abingdon Oxfordshire OX14 3YS, ΜΕΓΑΛΗ ΒΡΕΤΑΝΙΑ
ΣΥΜΒ. ΠΡΟΤΕΡΑΙΟΤΗΤΕΣ *(30):*0815264-21/08/2008-GB
ΕΦΕΥΡΕΤΗΣ *(72):*1)COSSINS, Aimee
2)BIRCH-MACHIN, Ian
3)STANCOMBE, Patrick
4)CHADDOCK, John c/o Syntaxin LTD
5)BEARD, Matthew c/o Syntaxin LTD
ΕΙΔΙΚΟΣ ΠΛΗΡΕΞΟΥΣΙΟΣ *(74):*ΠΑΠΑΚΩΝΣΤΑΝΤΙΝΟΥ ΕΛΕΝΗ
Κουμπάρη 2, 10674 ΑΘΗΝΑ
ΑΝΤΙΚΛΗΤΟΣ *(74):*ΠΑΠΑΚΩΝΣΤΑΝΤΙΝΟΥ ΕΛΕΝΗ
Κουμπάρη 2,10674 ΑΘΗΝΑ
ΤΙΤΛΟΣ ΕΦΕΥΡΕΣΗΣ ***(54):*****ΜΗ-ΚΥΤΤΑΡΟΤΟΞΙΚΕΣ ΠΡΩΤΕΪΝΕΣ ΣΥΝΤΗΞΗΣ ΠΟΥ ΠΕΡΙΛΑΜΒΑΝΟΥΝ ΜΕΤΑΛΛΑΞΙΝΕΣ EGF**

ΠΕΡΙΛΗΨΗ(57)

Η παρούσα εφεύρεση αφορά πρωτεΐνες σύντηξης που περιλαμβάνουν μη-κυτταροτοξική πρωτεάση και έναν συνδετήρα μεταλλαξίνης EGF. Η μεταλλαξίνη EGF παρέχει βελτιωμένη ενεργοποίηση υποδοχέα EGF για τις αξιούμενες πρωτεΐνες σύντηξης. Επίσης παρέχεται η χρήση των εν λόγω πολυπεπτιδίων ως θεραπευτικών για καταστολή υπερέκκρισης βλέννας, φλεγμονής, ενδοκρινούς νεοπλασίας ή/και νευροενδοκρινών διαταραχών, νευροενδοκρινικών όγκων, για καταστολή καρκίνων όπως ορθοκολικού καρκίνου, καρκίνου προστάτη, καρκίνομαστού και καρκίνο πνεύμονα.

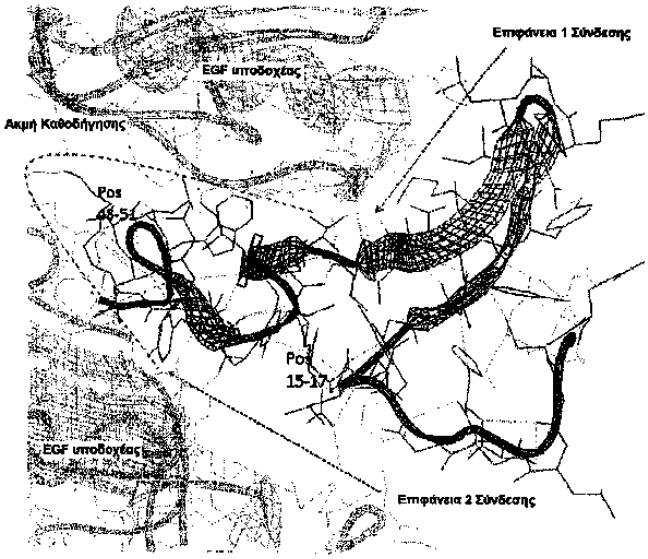

ΑΡΙΘΜΟΣ ΕΥΡ. Δ.Ε. ***(11):*****3082436**
ΑΡΙΘ. ΕΛΛ. ΚΑΤΑΘΕΣΗΣ *(21):*20130402746
ΗΜΕΡ. ΕΛΛ. ΚΑΤΑΘΕΣΗΣ *(22):*20/12/2013
ΑΡΙΘ./ΗΜΕΡ. ΔΗΜΟΣΙΕΥΣΗΣ
*ΕΥΡΩΠΑΪΚΟΥ ΔΙΠΛΩΜΑΤΟΣ(87):*1350726 - 02/10/2013
ΑΡΙΘ./ΗΜΕΡ. ΔΗΜΟΣΙΕΥΣΗΣ
ΕΥΡΩΠΑΪΚΗΣ ΑΙΤΗΣΗΣ *(86):*03003258.5--24/02/2003
ΔΙΚΑΙΟΥΧΟΣ *(73):*1)ACQUA MINERALE SAN BENEDETTO S.p.A.
Viale Kennedy 65, I-30037 Scorze` (Prov. of Venezia), ΙΤΑΛΙΑ
ΣΥΜΒ. ΠΡΟΤΕΡΑΙΟΤΗΤΕΣ *(30):*PD20020075-25/03/2002-IT
ΕΦΕΥΡΕΤΗΣ *(72):*1)De Polo, Giuliano
ΕΙΔΙΚΟΣ ΠΛΗΡΕΞΟΥΣΙΟΣ *(74):*ΠΑΠΑΚΩΝΣΤΑΝΤΙΝΟΥ ΕΛΕΝΗ
Κουμπάρη 2, 10674 ΑΘΗΝΑ
ΑΝΤΙΚΛΗΤΟΣ *(74):*ΠΑΠΑΚΩΝΣΤΑΝΤΙΝΟΥ ΕΛΕΝΗ
Κουμπάρη 2,10674 ΑΘΗΝΑ
ΤΙΤΛΟΣ ΕΦΕΥΡΕΣΗΣ ***(54):*****ΠΛΑΣΤΙΚΗ ΦΙΑΛΗ ΚΑΤΑΛΛΗΛΗ ΓΙΑ ΤΗΝ ΑΠΟΘΗΚΕΥΣΗ ΠΟΤΩΝ**

ΠΕΡΙΛΗΨΗ(57)

Ένα πλαστικό μπουκάλι, ειδικότερα για την αποθήκευση ποτών, της οποίας η ιδιαιτερότητα οφείλεται στο ότι περιλαμβάνει ένα σώμα (11) με τμήματα τα (15,17, 19) τα οποία έχουν κυκλική διατομή και τα οποία εναλλάσσονται με τα τμήματα (16) τα οποία έχουντετραγωνική διατομή.

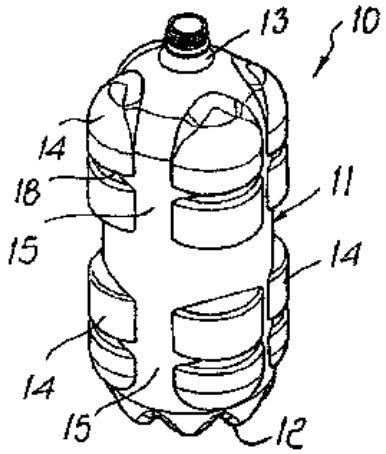

ΑΡΙΘΜΟΣ ΕΥΡ. Δ.Ε. ***(11):*****3082437**
ΑΡΙΘ. ΕΛΛ. ΚΑΤΑΘΕΣΗΣ *(21):*20130402747
ΗΜΕΡ. ΕΛΛ. ΚΑΤΑΘΕΣΗΣ *(22):*20/12/2013
ΑΡΙΘ./ΗΜΕΡ. ΔΗΜΟΣΙΕΥΣΗΣ
*ΕΥΡΩΠΑΪΚΟΥ ΔΙΠΛΩΜΑΤΟΣ(87):*2507168 - 06/11/2013
ΑΡΙΘ./ΗΜΕΡ. ΔΗΜΟΣΙΕΥΣΗΣ
ΕΥΡΩΠΑΪΚΗΣ ΑΙΤΗΣΗΣ *(86):*10787103.0--02/12/2010
ΔΙΚΑΙΟΥΧΟΣ *(73):*1)Prayon Technologies
Rue Joseph Wauters 144, 4480 Engis, ΒΕΛΓΙΟ
ΣΥΜΒ. ΠΡΟΤΕΡΑΙΟΤΗΤΕΣ *(30):*200900740-02/12/2009-BE
ΕΦΕΥΡΕΤΗΣ *(72):*1)HOXHA, Antoine
2)FATI, Dorina
ΕΙΔΙΚΟΣ ΠΛΗΡΕΞΟΥΣΙΟΣ *(74):*ΠΑΠΑΚΩΝΣΤΑΝΤΙΝΟΥ ΕΛΕΝΗ
Κουμπάρη 2, 10674 ΑΘΗΝΑ
ΑΝΤΙΚΛΗΤΟΣ *(74):*ΠΑΠΑΚΩΝΣΤΑΝΤΙΝΟΥ ΕΛΕΝΗ
Κουμπάρη 2,10674 ΑΘΗΝΑ
ΤΙΤΛΟΣ ΕΦΕΥΡΕΣΗΣ ***(54):*****ΜΕΘΟΔΟΣ ΠΑΡΑΓΩΓΗΣ ΦΩΣΦΟΡΙΚΟΥ ΟΞΕΟΣ**

ΠΕΡΙΛΗΨΗ(57)

Η εφεύρεση αναφέρεται σε μια μέθοδο παραγωγής φωσφορικού οξέος, που περιλαμβάνει προσβολή φωσφορικού πετρώματος με θειικό οξύ μεταξύ 70 και 90°C με σχηματισμό ενός πρώτου πολτού διυδρίτη θειικού ασβεστίου, όπου η υδατική όξινη φάση του πολτού αυτού έχει περιεκτικότητα ελεύθερου P2O5 μεταξύ 38 και 50% κ.β. και περιεκτικότητα ελεύθερου SO3 χαμηλότερη από 0,5% κ.β. και μεγαλύτερη από 0,05% κ.β. μετατροπή αυτού του πρώτου πολτού με θέρμανση σε θερμοκρασία μεγαλύτερη από 90 βαθμούς Κελσίου, οδηγώντας έτσι σε ένα δεύτερο πολτό, αποτελούμενο από κρυστάλλους ημιυδρίτη θειικού ασβεστίου και διαχωρισμό από τον δεύτερο πολτό, ενός παραγόμενου φωσφορικού οξέος, με περιεκτικότητα ελεύθερου SO3 μικρότερη από 2% και ενός ιζήματος διήθησης ημιυδρίτη θειικού ασβεστίου.

ΑΡΙΘΜΟΣ ΕΥΡ. Δ.Ε. ***(11):*****3082438**
ΑΡΙΘ. ΕΛΛ. ΚΑΤΑΘΕΣΗΣ *(21):*20130402748
ΗΜΕΡ. ΕΛΛ. ΚΑΤΑΘΕΣΗΣ *(22):*20/12/2013
ΑΡΙΘ./ΗΜΕΡ. ΔΗΜΟΣΙΕΥΣΗΣ
*ΕΥΡΩΠΑΪΚΟΥ ΔΙΠΛΩΜΑΤΟΣ(87):*2359854 - 09/10/2013
ΑΡΙΘ./ΗΜΕΡ. ΔΗΜΟΣΙΕΥΣΗΣ
ΕΥΡΩΠΑΪΚΗΣ ΑΙΤΗΣΗΣ *(86):*10012458.5--07/08/2001
ΔΙΚΑΙΟΥΧΟΣ *(73):*1)Technion Research and Development Foundation, Ltd.
Gutwirth Science Park Technion City, 32000 Haifa, ΙΣΡΑΗΛ
ΣΥΜΒ. ΠΡΟΤΕΡΑΙΟΤΗΤΕΣ *(30):*223739 P-08/08/2000-US
ΕΦΕΥΡΕΤΗΣ *(72):*1)Neufeld, Gera
2)Akiri, Gal
3)Vadasz, Zahava
4)Gengrovitch, Stela
ΕΙΔΙΚΟΣ ΠΛΗΡΕΞΟΥΣΙΟΣ *(74):*ΠΑΠΑΚΩΝΣΤΑΝΤΙΝΟΥ ΕΛΕΝΗ
Κουμπάρη 2, 10674 ΑΘΗΝΑ
ΑΝΤΙΚΛΗΤΟΣ *(74):*ΠΑΠΑΚΩΝΣΤΑΝΤΙΝΟΥ ΕΛΕΝΗ
Κουμπάρη 2,10674 ΑΘΗΝΑ
ΤΙΤΛΟΣ ΕΦΕΥΡΕΣΗΣ ***(54):*****ΦΑΡΜΑΚΕΥΤΙΚΕΣ ΣΥΝΘΕΣΕΙΣ ΚΑΙ ΜΕΘΟΔΟΙ ΧΡΗΣΙΜΕΣ ΣΤΗ ΔΙΑΜΟΡΦΩΣΗ ΤΗΣ ΑΓΓΕΟΓΕΝΕΣΗΣ**

ΠΕΡΙΛΗΨΗ(57)

Παρέχεται μία μέθοδος διαμόρφωσης της αγγειογένεσης σε ιστό θηλαστικού. Η μέθοδος συμπεριλαμβάνει χορήγηση στον ιστό θηλαστικού ενός μορίου ικανού να διαμορφώσει το επίπεδο και/ή τη δραστικότητα λυσυλικής οξειδάσης τουλάχιστον ενός τύπου στον ιστό, τοιουτοτρόπως επιτρέποντας διαμόρφωση της αγγειογένεσης στον ιστό του θηλαστικού.

ΑΡΙΘΜΟΣ ΕΥΡ. Δ.Ε. ***(11):*****3082439**
ΑΡΙΘ. ΕΛΛ. ΚΑΤΑΘΕΣΗΣ *(21):*20130402749
ΗΜΕΡ. ΕΛΛ. ΚΑΤΑΘΕΣΗΣ *(22):*20/12/2013
ΑΡΙΘ./ΗΜΕΡ. ΔΗΜΟΣΙΕΥΣΗΣ
*ΕΥΡΩΠΑΪΚΟΥ ΔΙΠΛΩΜΑΤΟΣ(87):*2095822 - 16/10/2013
ΑΡΙΘ./ΗΜΕΡ. ΔΗΜΟΣΙΕΥΣΗΣ
ΕΥΡΩΠΑΪΚΗΣ ΑΙΤΗΣΗΣ *(86):*09007549.0--17/02/2006
ΔΙΚΑΙΟΥΧΟΣ *(73):*1)Oncotherapy Science, Inc.
2-1, Sakado 3-chome Takatsu-ku, Kawasaki-shi Kanagawa 213-0012, ΙΑΠΩΝΙΑ
ΣΥΜΒ. ΠΡΟΤΕΡΑΙΟΤΗΤΕΣ *(30):*657527 P-28/02/2005-US
ΕΦΕΥΡΕΤΗΣ *(72):*1)Tahara, Hideaki
2)Tsunoda, Takuya
3)Shibuya, Masabumi
4)Nakatsuru, Shuichi
ΕΙΔΙΚΟΣ ΠΛΗΡΕΞΟΥΣΙΟΣ *(74):*ΠΑΠΑΚΩΝΣΤΑΝΤΙΝΟΥ ΕΛΕΝΗ
Κουμπάρη 2, 10674 ΑΘΗΝΑ
ΑΝΤΙΚΛΗΤΟΣ *(74):*ΠΑΠΑΚΩΝΣΤΑΝΤΙΝΟΥ ΕΛΕΝΗ
Κουμπάρη 2,10674 ΑΘΗΝΑ
ΤΙΤΛΟΣ ΕΦΕΥΡΕΣΗΣ ***(54):*****ΠΕΠΤΙΔΙΑ ΕΠΙΤΟΠΩΝ ΠΟΥ ΠΡΟΕΡΧΟΝΤΑΙ ΑΠΟ ΤΟΝ ΥΠΟΔΟΧΕΑ 1 ΤΟΥ ΑΓΓΕΙΑΚΟΥ ΕΝΔΟΘΗΛΙΑΚΟΥ ΑΥΞΗΤΙΚΟΥ ΠΑΡΑΓΟΝΤΑ ΚΑΙ ΕΜΒΟΛΙΑ ΠΕΡΙΕΧΟΝΤΑΣ ΑΥΤΑ ΤΑ ΠΕΠΤΙΔΙΑ**

ΠΕΡΙΛΗΨΗ(57)

Η παρούσα εφεύρεση παρέχει ανοσογόνα πεπτίδια περιλαμβάνοντας την αλληλουχία αμινοξέων της ΑΛΛΗΛΟΥΧΙΑΣ ΑΡΙΘΜΟΣ ΤΑΥΤΟΤΗΤΑΣ: 1, 2, 13, 32, και τα πεπτίδια περιλαμβάνοντας τις ανωτέρω αναφερθείσες αλληλουχίες αμινοξέων στις οποίες 1, 2, ή αρκετά αμινοξέα υποκαθίστανται ή προστίθενται, και έχοντας επαγωγιμότητα κυτταροτοξικών Τ κυττάρων, και παρέχει επίσης φάρμακα για την αγωγή ή πρόληψη όγκων περιλαμβάνοντας αυτά τα πεπτίδια. Τα πεπτίδια αυτής της εφεύρεσης μπορούν να χρησιμοποιηθούν ως εμβόλια.

ΑΡΙΘΜΟΣ ΕΥΡ. Δ.Ε. ***(11):*****3082440**
ΑΡΙΘ. ΕΛΛ. ΚΑΤΑΘΕΣΗΣ *(21):*20130402730
ΗΜΕΡ. ΕΛΛ. ΚΑΤΑΘΕΣΗΣ *(22):*20/12/2013
ΑΡΙΘ./ΗΜΕΡ. ΔΗΜΟΣΙΕΥΣΗΣ
*ΕΥΡΩΠΑΪΚΟΥ ΔΙΠΛΩΜΑΤΟΣ(87):*2000589 - 18/12/2013
ΑΡΙΘ./ΗΜΕΡ. ΔΗΜΟΣΙΕΥΣΗΣ
ΕΥΡΩΠΑΪΚΗΣ ΑΙΤΗΣΗΣ *(86):*07739317.1--22/03/2007
ΔΙΚΑΙΟΥΧΟΣ *(73):*1)Japan Tobacco, Inc.
2-1, Toranomon 2-chome, Minato-ku, Tokyo 105-8422, ΙΑΠΩΝΙΑ
ΣΥΜΒ. ΠΡΟΤΕΡΑΙΟΤΗΤΕΣ *(30):*2006095825-30/03/2006-JP
ΕΦΕΥΡΕΤΗΣ *(72):*1)MATSUFUJI, Takaaki
2)KOMINAMI, Takashi
3)UYAMA, Ken
4)HASEGAWA, Yukiko
ΕΙΔΙΚΟΣ ΠΛΗΡΕΞΟΥΣΙΟΣ *(74):*ΠΑΠΑΚΩΝΣΤΑΝΤΙΝΟΥ ΕΛΕΝΗ
Κουμπάρη 2, 10674 ΑΘΗΝΑ
ΑΝΤΙΚΛΗΤΟΣ *(74):*ΠΑΠΑΚΩΝΣΤΑΝΤΙΝΟΥ ΕΛΕΝΗ
Κουμπάρη 2,10674 ΑΘΗΝΑ
ΤΙΤΛΟΣ ΕΦΕΥΡΕΣΗΣ ***(54):*****ΚΑΙΓΟΜΕΝΟ ΒΡΑΔΕΩΣ ΧΑΡΤΙ ΠΕΡΙΤΥΛΙΓΜΑΤΟΣ ΓΙΑ ΤΣΙΓΑΡΟ**

ΠΕΡΙΛΗΨΗ(57)

Ένα χαρτί τσιγάρου μικρής τάσης ανάφλεξης περιλαμβάνει χαρτί βάσης τσιγάρου που έχει βασικό βάρος που υπερβαίνει τα 22 g/m2, και μία πλειάδα περιοχών περιορισμού της καύσης διευθετημένων ξεχωριστά η μία από την άλλη σε μία επιφάνεια του χαρτιού βάσης τσιγάρου. Οι περιοχές περιορισμού της καύσης είναι σχηματισμένες μέσω εφαρμογής αλγινικού νατρίου που έχει έναν βαθμό πολυμερισμού περίπου 500 έως περίπου 900 ή αλγινι-κού νατρίου του οποίου υδατικό διάλυμα 3% κατά βάρος εμφανίζει ιξώδες 19000 cP ή πε-ρισσότερο, μετρούμενο στους 25 βαθμούς Κελσίου.

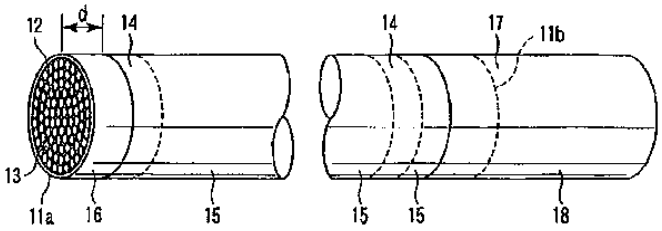

ΑΡΙΘΜΟΣ ΕΥΡ. Δ.Ε. ***(11):*****3082441**
ΑΡΙΘ. ΕΛΛ. ΚΑΤΑΘΕΣΗΣ *(21):*20130402724
ΗΜΕΡ. ΕΛΛ. ΚΑΤΑΘΕΣΗΣ *(22):*20/12/2013
ΑΡΙΘ./ΗΜΕΡ. ΔΗΜΟΣΙΕΥΣΗΣ
*ΕΥΡΩΠΑΪΚΟΥ ΔΙΠΛΩΜΑΤΟΣ(87):*2498352 - 20/11/2013
ΑΡΙΘ./ΗΜΕΡ. ΔΗΜΟΣΙΕΥΣΗΣ
ΕΥΡΩΠΑΪΚΗΣ ΑΙΤΗΣΗΣ *(86):*11001979.1--10/03/2011
ΔΙΚΑΙΟΥΧΟΣ *(73):*1)OBO Bettermann GmbH & Co. KG
Huingser Ring 52, 58710 Menden,
ΓΕΡΜΑΝΙΑ
ΣΥΜΒ. ΠΡΟΤΕΡΑΙΟΤΗΤΕΣ *(30):*
ΕΦΕΥΡΕΤΗΣ *(72):*1)Proper, Jorg
2)Schurwanz, Jurgen
3)Breithaupt, Wolfgang
ΕΙΔΙΚΟΣ ΠΛΗΡΕΞΟΥΣΙΟΣ *(74):*ΤΣΙΜΙΚΑΛΗΣ "ΤΣΙΜΙΚΑΛΗΣ ΚΑΛΟΝΑΡΟΥ ΔΙΚΗΓΟΡΙΚΗ ΕΤΑΙΡΕΙΑ"
ΣΤΕΦΑΝΟΣ
Ν. Βάμβα 1,, 106 74 ΑΘΗΝΑ
ΑΝΤΙΚΛΗΤΟΣ *(74):*ΤΣΙΜΙΚΑΛΗΣ "ΤΣΙΜΙΚΑΛΗΣ ΚΑΛΟΝΑΡΟΥ ΔΙΚΗΓΟΡΙΚΗ ΕΤΑΙΡΕΙΑ"
ΑΘΑΝΑΣΙΟΣ
Ν. Βάμβα 1,,106 74 ΑΘΗΝΑ
ΤΙΤΛΟΣ ΕΦΕΥΡΕΣΗΣ ***(54):*****ΑΝΑΣΧΕΤΗΡΑΣ ΥΠΕΡΤΑΣΗΣ**

ΠΕΡΙΛΗΨΗ(57)

Προκειμένου να επιτυγχάνεται ένας ανασχετήρας υπέρτασης με ένα ηλεκτρικό στοιχείο, το οποίο αποτελείται από ένα εξάρτημα (2) με δύο ηλεκτρόδια (3, 4), ανάμεσα στα οποία τοποθετείται ένα κοκκώδες υλικό (5) από ηλεκτρικά αγώγιμο υλικό, συγκεκριμένα κόκκοι ή σφαίρες γραφίτη σε χύμα πλήρωση, το οποίο συνδέει μεταξύ τους κατά ηλεκτρικά αγώγιμο τρόπο τα ηλεκτρόδια (3, 4), όπου ο χώρος, ο οποίος περιέχει το κοκκώδες υλικό (5), περιβάλλεται από ένα περίβλημα μονωτικού υλικού, το οποίο ανθίσταται στις θερμοκρασιακές μεταβολές, ο οποίος δεν εκρήγνυται σε περίπτωση βλάβης, προτείνεται να εισάγεται στην πλήρωση κοκκώδους υλικού ένα εξάρτημα ενός υλικού (1), το οποίο, σε υψηλές θερμοκρασίες άνω των 100 βαθμούς Κελσίου αυξάνει τον όγκο του κατά τέτοιο τρόπο, ώστε η χύμα πλήρωση κοκκώδους υλικού να συμπυκνώνεται σε μία ουσιαστικά στερεή πλήρωση κοκκώδους υλικού.

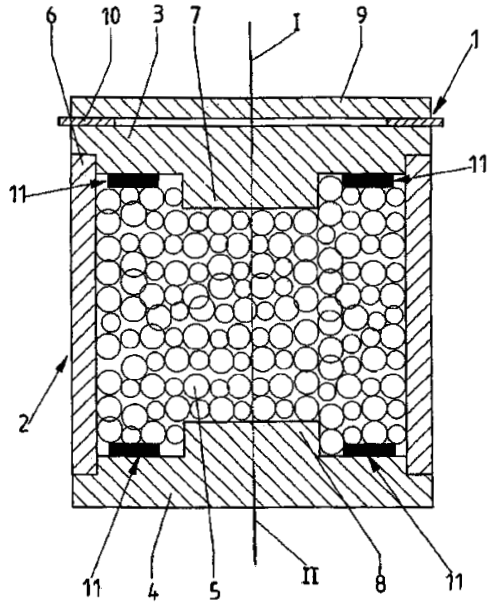

ΑΡΙΘΜΟΣ ΕΥΡ. Δ.Ε. ***(11):*****3082442**
ΑΡΙΘ. ΕΛΛ. ΚΑΤΑΘΕΣΗΣ *(21):*20130402725
ΗΜΕΡ. ΕΛΛ. ΚΑΤΑΘΕΣΗΣ *(22):*20/12/2013
ΑΡΙΘ./ΗΜΕΡ. ΔΗΜΟΣΙΕΥΣΗΣ
*ΕΥΡΩΠΑΪΚΟΥ ΔΙΠΛΩΜΑΤΟΣ(87):*2491942 - 23/10/2013
ΑΡΙΘ./ΗΜΕΡ. ΔΗΜΟΣΙΕΥΣΗΣ
ΕΥΡΩΠΑΪΚΗΣ ΑΙΤΗΣΗΣ *(86):*12000665.5--02/06/2009
ΔΙΚΑΙΟΥΧΟΣ *(73):*1)Xigen Inflammation Ltd.
Arch. Makariou III 195 Neocleous House,
3030 Limassol, ΚΥΠΡΟΣ
ΣΥΜΒ. ΠΡΟΤΕΡΑΙΟΤΗΤΕΣ *(30):*EP2008/004341-30/05/2008-WO
ΕΦΕΥΡΕΤΗΣ *(72):*1)Bonny, Christophe
ΕΙΔΙΚΟΣ ΠΛΗΡΕΞΟΥΣΙΟΣ *(74):*ΤΣΙΜΙΚΑΛΗΣ "ΤΣΙΜΙΚΑΛΗΣ ΚΑΛΟΝΑΡΟΥ ΔΙΚΗΓΟΡΙΚΗ ΕΤΑΙΡΕΙΑ"
ΣΤΕΦΑΝΟΣ
Ν. Βάμβα 1,, 106 74 ΑΘΗΝΑ
ΑΝΤΙΚΛΗΤΟΣ *(74):*ΤΣΙΜΙΚΑΛΗΣ "ΤΣΙΜΙΚΑΛΗΣ ΚΑΛΟΝΑΡΟΥ ΔΙΚΗΓΟΡΙΚΗ ΕΤΑΙΡΕΙΑ"
ΑΘΑΝΑΣΙΟΣ
Ν. Βάμβα 1,,106 74 ΑΘΗΝΑ
ΤΙΤΛΟΣ ΕΦΕΥΡΕΣΗΣ ***(54):*****ΧΡΗΣΗ ΑΝΑΣΤΟΛΕΩΝ ΠΕΠΤΙΔΙΟΥ ΤΟΥ ΜΟΝΟΠΑΤΙΟΥ ΜΕΤΑΓΩΓΗΣ ΣΗΜΑΤΟΣ JNK ΟΙ ΟΠΟΙΟΙ ΔΙΑΠΕΡΝΟΥΝ ΤΑ ΚΥΤΤΑΡΑ ΓΙΑ ΤΗ ΘΕΡΑΠΕΥΤΙΚΗ ΑΓΩΓΗ ΔΙΑΦΟΡΩΝ ΚΑΡΔΙΑΓΓΕΙΑΚΩΝ ΝΟΣΩΝ**

ΠΕΡΙΛΗΨΗ(57)

Η παρούσα εφεύρεση αφορά τη χρήση αναστολέων πρωτεϊνικής κινάσης και πλέον συγκεκριμένα τη χρήση αναστολέων της πρωτεϊνικής κινάσης c-Jun αμινοτελική κινάση, αλληλουχιών αναστολέα JNK, χιμαιρικών πεπτιδίων, ή νουκλεϊκών οξέων τα οποία κωδικοποιούν αυτά, όπως επίσης φαρμακευτικές συνθέσεις που περιέχουν αυτά για τη θεραπευτική αγωγή διαφόρων νόσων ή διαταραχών στενά συνδεδεμένων προς τη σηματοδότηση JNK, όπου οι νόσοι ή οι διαταραχές αυτές επιλέγονται από αυτοάνοσες διαταραχές, καρδιαγγειακές νόσους, καρκινικές νόσους, διαβήτη όπου συμπεριλαμβάνεται διαβήτης τύπου 1 ή τύπου 2, φλεγμονώδεις νόσους, απώλεια μαλλιών όπου συμπεριλαμβάνεται Alopecia areata, νόσους των πνευμόνων, νευρονικές ή νευροεκφυλιστικές νόσους, νόσους του ήπατος, νόσους της σπονδυλικής στήλης, νόσους της μήτρας, νόσους ιικής μόλυνσης και καταθλιπτικές διαταραχές.

ΑΡΙΘΜΟΣ ΕΥΡ. Δ.Ε. ***(11):3082443***
ΑΡΙΘ. ΕΛΛ. ΚΑΤΑΘΕΣΗΣ *(21):*20130402726
ΗΜΕΡ. ΕΛΛ. ΚΑΤΑΘΕΣΗΣ *(22):*20/12/2013
ΑΡΙΘ./ΗΜΕΡ. ΔΗΜΟΣΙΕΥΣΗΣ
*ΕΥΡΩΠΑΪΚΟΥ ΔΙΠΛΩΜΑΤΟΣ(87):*2334677 - 09/10/2013
ΑΡΙΘ./ΗΜΕΡ. ΔΗΜΟΣΙΕΥΣΗΣ
ΕΥΡΩΠΑΪΚΗΣ ΑΙΤΗΣΗΣ *(86):*09791625.8--18/08/2009
ΔΙΚΑΙΟΥΧΟΣ *(73):*1)Array Biopharma, Inc.
3200 Walnut Street, Boulder, CO 80301,
ΗΝΩΜΕΝΕΣ ΠΟΛΙΤΕΙΕΣ ΤΗΣ ΑΜΕΡΙΚΗΣ
ΣΥΜΒ. ΠΡΟΤΕΡΑΙΟΤΗΤΕΣ *(30):*89952 P-19/08/2008-US
175277 P-04/05/2009-US
ΕΦΕΥΡΕΤΗΣ *(72):*1)ALLEN, Shelley
2)CELESTE, Laura L.
3)DAVIS, T. Gregg
4)DELISLE, Robert Kirk
5)GRESCHUK, Julie Marie
6)GROSS, Stefan, D.
7)HICKEN, Erik, James
8)JACKSON, Leila, J.
9)LYSSIKATOS, Joseph, P.
10)KALLAN, Nicholas C.
11)MARMSATER, Fredrik, P.
12)MUNSON, Mark, C.
13)PHENEGER, Jed
14)RAST, Bryson
15)ROBINSON, John, E.
16)SCHLACHTER, Stephen T.
17)TOPALOV, George T.
18)WRIGHT, A. Dale
19)ZHAO, Qian
ΕΙΔΙΚΟΣ ΠΛΗΡΕΞΟΥΣΙΟΣ *(74):*ΤΣΙΜΙΚΑΛΗΣ "ΤΣΙΜΙΚΑΛΗΣ ΚΑΛΟΝΑΡΟΥ ΔΙΚΗΓΟΡΙΚΗ ΕΤΑΙΡΕΙΑ" ΣΤΕΦΑΝΟΣ
Ν. Βάμβα 1,, 106 74 ΑΘΗΝΑ
ΑΝΤΙΚΛΗΤΟΣ *(74):*ΤΣΙΜΙΚΑΛΗΣ "ΤΣΙΜΙΚΑΛΗΣ ΚΑΛΟΝΑΡΟΥ ΔΙΚΗΓΟΡΙΚΗ ΕΤΑΙΡΕΙΑ" ΑΘΑΝΑΣΙΟΣ
Ν. Βάμβα 1,,106 74 ΑΘΗΝΑ
ΤΙΤΛΟΣ ΕΦΕΥΡΕΣΗΣ ***(54):ΕΝΩΣΕΙΣ ΤΡΙΑΖΟΛΟΠΥΡΙΔΙΝΗΣ ΩΣ ΑΝΑΣΤΟΛΕΙΣ ΚΙΝΑΣΗΣ PIM***

ΠΕΡΙΛΗΨΗ(57)

Ενώσεις του Τύπου (I), όπου τα A, B, R1, R1a, R2, R3, R4, R5, R6 και R7 έχουν τις έννοιες που δίδονται στην προδιαγραφή, είναι αναστολείς υποδοχέα τυροσίνης χρήσιμοι στη θεραπεία ασθενειών και διαταραχών που συνδυάζονται με ανοσοκύτταρο, όπως φλεγμονωδών και αυτοάνοσων διαταραχών.

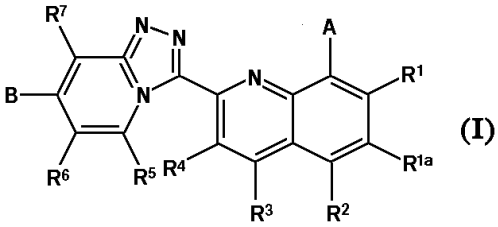

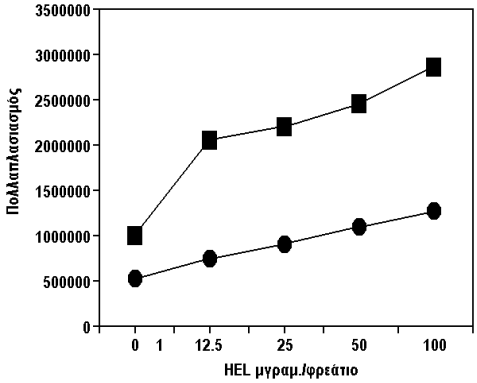

ΑΡΙΘΜΟΣ ΕΥΡ. Δ.Ε. ***(11):3082444***
ΑΡΙΘ. ΕΛΛ. ΚΑΤΑΘΕΣΗΣ *(21):*20130402731
ΗΜΕΡ. ΕΛΛ. ΚΑΤΑΘΕΣΗΣ *(22):*20/12/2013
ΑΡΙΘ./ΗΜΕΡ. ΔΗΜΟΣΙΕΥΣΗΣ
*ΕΥΡΩΠΑΪΚΟΥ ΔΙΠΛΩΜΑΤΟΣ(87):*1602647 - 16/10/2013
ΑΡΙΘ./ΗΜΕΡ. ΔΗΜΟΣΙΕΥΣΗΣ
ΕΥΡΩΠΑΪΚΗΣ ΑΙΤΗΣΗΣ *(86):*04717833.0--05/03/2004
ΔΙΚΑΙΟΥΧΟΣ *(73):*1)SANTEN PHARMACEUTICAL CO., LTD.
9-19, Shimoshinjo 3-chome, Higashiyodog-awa-ku, Osaka-shi, Osaka 533-8651,
ΙΑΠΩΝΙΑ
ΣΥΜΒ. ΠΡΟΤΕΡΑΙΟΤΗΤΕΣ *(30):*2003062042-07/03/2003-JP
2004011602-20/01/2004-JP
ΕΦΕΥΡΕΤΗΣ *(72):*1)HONDA, Takahiro,
2)TAJIMA, Hisashi,
3)SASABUCHI, Yoshimasa,
4)KAWASHIMA, Kenji,
5)OKAMOTO, Kazuyoshi,
6)YAMAMOTO, Minoru,
7)BAN, Masakazu
ΕΙΔΙΚΟΣ ΠΛΗΡΕΞΟΥΣΙΟΣ *(74):*ΠΑΠΑΚΩΝΣΤΑΝΤΙΝΟΥ ΕΛΕΝΗ
Κουμπάρη 2, 10674 ΑΘΗΝΑ
ΑΝΤΙΚΛΗΤΟΣ *(74):*ΠΑΠΑΚΩΝΣΤΑΝΤΙΝΟΥ ΕΛΕΝΗ
Κουμπάρη 2,10674 ΑΘΗΝΑ
ΤΙΤΛΟΣ ΕΦΕΥΡΕΣΗΣ ***(54):ΝΕΑ ΕΝΩΣΗ ΕΧΟΥΣΑ ΟΜΑΔΑ 4-ΠΥΡΙΔΥΛΑΛΚΥΛΘΕΙΟΥ ΩΣ ΥΠΟΚΑΤΑΣΤΑΤΗ***

ΠΕΡΙΛΗΨΗ(57)

Νέο αρωματικό παράγωγο ετεροκυκλυλίου με 5 ή 6 μέλη έχον μία ομάδα 4-πυριδυλαλκυλθείου ως υποκαταστάτη ή ένα άλας του παραγώγου που είναι χρήσιμο ως φάρμακο. Η ένωση, που αναπαρίσταται από τον ακόλουθο γενικό τύπο [I] ή ένα άλας αυτής είναι χρήσιμη ως θεραπευτικός παράγοντας για νόσους στις οποίες συμμετέχει διέγερση αγγειογενέσεως ή αγγειακής διαπερατότητας. Στον τύπο, ο δακτύλιος A αντιπροσωπεύει ένα δακτύλιο βενζολίου ή ένα αρωματικό ετεροκυκλύλιο με 5 ή 6 μέλη προαιρετικά συγχωνευμένο με ένα δακτύλιο κυκλοαλκανίου το B αντιπροσωπεύει αλκυλένιο• τα R1 και R2 είναι τα ίδια ή διαφορετικά και έκαστο αντιπροσωπεύει υδρογόνο, OH, (μη) υποκατασταθέν αλκοξύλιο, κ.λπ. τα X και Y είναι τα ίδια ή διαφορετικά και έκαστο αντιπροσωπεύει ένα ή περισσότερα μέλη που επιλέγονται μεταξύ υδρογόνου, αλογόνου, OH, (μη) υποκατασταθέντος αλκοξυλίου, κ.λπ.• το p είναι 0, 1 ή 2 και το q είναι 0 ή 1.

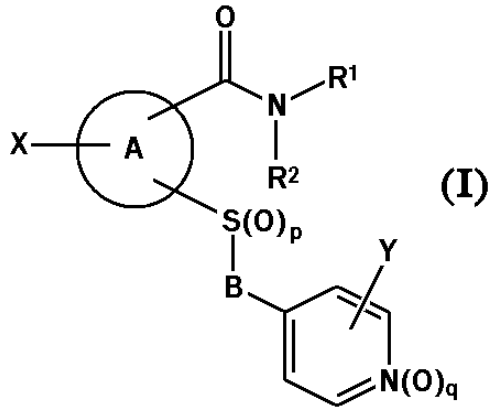

ΑΡΙΘΜΟΣ ΕΥΡ. Δ.Ε. ***(11):*****3082445**
ΑΡΙΘ. ΕΛΛ. ΚΑΤΑΘΕΣΗΣ *(21):*20130402727
ΗΜΕΡ. ΕΛΛ. ΚΑΤΑΘΕΣΗΣ *(22):*20/12/2013
ΑΡΙΘ./ΗΜΕΡ. ΔΗΜΟΣΙΕΥΣΗΣ
*ΕΥΡΩΠΑΪΚΟΥ ΔΙΠΛΩΜΑΤΟΣ(87):*2359826 - 30/10/2013
ΑΡΙΘ./ΗΜΕΡ. ΔΗΜΟΣΙΕΥΣΗΣ
ΕΥΡΩΠΑΪΚΗΣ ΑΙΤΗΣΗΣ *(86):*11164516.4--03/07/2007
ΔΙΚΑΙΟΥΧΟΣ *(73):*1)Takeda GmbH
Byk-Gulden-Strasse 2, 78467 Konstanz, ΓΕΡΜΑΝΙΑ
ΣΥΜΒ. ΠΡΟΤΕΡΑΙΟΤΗΤΕΣ *(30):*06116625-05/07/2006-EP
ΕΦΕΥΡΕΤΗΣ *(72):*1)Wollin, Stefan-Lutz
2)Wohlsen, Andrea
3)Braun, Clemens
4)Marx, Degenhard
ΕΙΔΙΚΟΣ ΠΛΗΡΕΞΟΥΣΙΟΣ *(74):*ΤΣΙΜΙΚΑΛΗΣ "ΤΣΙΜΙΚΑΛΗΣ ΚΑΛΟΝΑΡΟΥ ΔΙΚΗΓΟΡΙΚΗ ΕΤΑΙΡΕΙΑ"
ΣΤΕΦΑΝΟΣ
Ν. Βάμβα 1,, 106 74 ΑΘΗΝΑ
ΑΝΤΙΚΛΗΤΟΣ *(74):*ΤΣΙΜΙΚΑΛΗΣ "ΤΣΙΜΙΚΑΛΗΣ ΚΑΛΟΝΑΡΟΥ ΔΙΚΗΓΟΡΙΚΗ ΕΤΑΙΡΕΙΑ"
ΑΘΑΝΑΣΙΟΣ
Ν. Βάμβα 1,,106 74 ΑΘΗΝΑ
ΤΙΤΛΟΣ ΕΦΕΥΡΕΣΗΣ ***(54):*****ΣΥΝΔΥΑΣΜΟΣ ΤΟΥ ΑΝΑΣΤΟΛΕΑ ΑΝΑΓΩΓΑΣΗΣ HMG-COA ΡΟΖΟΥΒΑΣΤΑΤΙΝΗΣ ΜΕ ΑΝΑΣΤΟΛΕΑ ΦΩΣΦΟΔΙΕΣΤΕΡΑΣΗΣ 4, ΟΠΩΣ Η ΡΟΦΛΟΥΜΙΛΑΣΤΗ, Ν-ΟΞΕΙΔΙΟ ΡΟΦΛΟΥΜΙΛΑΣΤΗΣ ΓΙΑ ΤΗ ΘΕΡΑΠΕΙΑ ΦΛΕΓΜΟΝΩΔΩΝ ΠΝΕΥΜΟΝΙΚΩΝ ΝΟΣΩΝ**

ΠΕΡΙΛΗΨΗ(57)

Η εφεύρεση αναφέρεται στη συνδυασμένη χρήση ενός αναστολέα PDE4 με έναν αναστολέα αναγωγάσης HMG-CoA για την προληπτική και θεραπευτική αγωγή μιας φλεγμονώδους πνευμονικής νόσου.

ΑΡΙΘΜΟΣ ΕΥΡ. Δ.Ε. ***(11):*****3082446**
ΑΡΙΘ. ΕΛΛ. ΚΑΤΑΘΕΣΗΣ *(21):*20130402704
ΗΜΕΡ. ΕΛΛ. ΚΑΤΑΘΕΣΗΣ *(22):*18/12/2013
ΑΡΙΘ./ΗΜΕΡ. ΔΗΜΟΣΙΕΥΣΗΣ
*ΕΥΡΩΠΑΪΚΟΥ ΔΙΠΛΩΜΑΤΟΣ(87):*1558585 - 25/09/2013
ΑΡΙΘ./ΗΜΕΡ. ΔΗΜΟΣΙΕΥΣΗΣ
ΕΥΡΩΠΑΪΚΗΣ ΑΙΤΗΣΗΣ *(86):*03798831.8--03/10/2003
ΔΙΚΑΙΟΥΧΟΣ *(73):*1)Prana Biotechnology Limited
Level 1 100 Dorcas Street, South Melbourne VIC 3205, ΑΥΣΤΡΑΛΙΑ
ΣΥΜΒ. ΠΡΟΤΕΡΑΙΟΤΗΤΕΣ *(30):*2002951868-04/10/2002-AU
2002951864-04/10/2002-AU
2002951865-04/10/2002-AU
2002951866-04/10/2002-AU
ΕΦΕΥΡΕΤΗΣ *(72):*1)KOK, Gaik, Beng
2)LEUNG, Brenda, Kwan Yi
3)GAUTIER, Elisabeth, Colette Louise
4)BARNHAM, Kevin, Jeffrey
ΕΙΔΙΚΟΣ ΠΛΗΡΕΞΟΥΣΙΟΣ *(74):*ΠΑΠΑΝΙΚΟΛΑΟΥ ΜΑΡΙΑ
Πόντου 30, 15121 ΠΕΥΚΗ (ΑΤΤΙΚΗΣ)
ΑΝΤΙΚΛΗΤΟΣ *(74):*ΜΑΛΑΜΗ ΑΛΚΗΣΤΙΣ-ΕΙΡΗΝΗ
Σκουφά 52,10672 ΑΘΗΝΑ
ΤΙΤΛΟΣ ΕΦΕΥΡΕΣΗΣ ***(54):*****ΝΕΥΡΟΔΡΑΣΤΙΚΕΣ ΕΝΩΣΕΙΣ**
ΠΕΡΙΛΗΨΗ(57)

Η παρούσα εφεύρεση αφορά νευροδραστικές ενώσεις, που είναι ετεροκυκλικές ενώσεις που έχουν δύο τηγμένους δακτυλίους 6 μελών με άτομο αζώτου στη θέση 1 και υδροξυ ή μερκαπτο ομάδα στη θέση 8 με τουλάχιστον έναν αρωματικό δακτύλιο. Αποκαλύπτονται επίσης διαδικασίες παρασκευής αυτών των ενώσεων και η χρήση τους ως φαρμακευτικών ή κτηνιατρικών παραγόντων, συγκεκριμένα για τη θεραπευτική αντιμετώπιση νευρολογικών παθήσεων, πιο συγκεκριμένα νευροεκφυλιστικών παθήσεων, όπως η νόσος Αλτσχάιμερ.

ΑΡΙΘΜΟΣ ΕΥΡ. Δ.Ε. ***(11):*****3082447**
ΑΡΙΘ. ΕΛΛ. ΚΑΤΑΘΕΣΗΣ *(21):*20130402703
ΗΜΕΡ. ΕΛΛ. ΚΑΤΑΘΕΣΗΣ *(22):*18/12/2013
ΑΡΙΘ./ΗΜΕΡ. ΔΗΜΟΣΙΕΥΣΗΣ
*ΕΥΡΩΠΑΪΚΟΥ ΔΙΠΛΩΜΑΤΟΣ(87):*1727833 - 18/09/2013
ΑΡΙΘ./ΗΜΕΡ. ΔΗΜΟΣΙΕΥΣΗΣ
ΕΥΡΩΠΑΪΚΗΣ ΑΙΤΗΣΗΣ *(86):*05716360.2--24/03/2005
ΔΙΚΑΙΟΥΧΟΣ *(73):*1)Universitat Stuttgart
Keplerstrasse 7, 70174 Stuttgart, ΓΕΡΜΑΝΙΑ
ΣΥΜΒ. ΠΡΟΤΕΡΑΙΟΤΗΤΕΣ *(30):*102004014983-26/03/2004-DE
ΕΦΕΥΡΕΤΗΣ *(72):*1)PFIZENMAIER, Klaus
2)SCHEURICH, Peter
3)GRUNWALD, Ingo
4)KRIPPNER-HEIDENREICH, Anja
ΕΙΔΙΚΟΣ ΠΛΗΡΕΞΟΥΣΙΟΣ *(74):*ΠΑΠΑΝΙΚΟΛΑΟΥ ΜΑΡΙΑ
Πόντου 30, 15121 ΠΕΥΚΗ (ΑΤΤΙΚΗΣ)
ΑΝΤΙΚΛΗΤΟΣ *(74):*ΜΑΛΑΜΗ ΑΛΚΗΣΤΙΣ-ΕΙΡΗΝΗ
Σκουφά 52,10672 ΑΘΗΝΑ
ΤΙΤΛΟΣ ΕΦΕΥΡΕΣΗΣ ***(54):*****ΑΝΑΣΥΝΔΥΑΣΜΕΝΑ ΠΟΛΥΠΕΠΤΙΔΙΑ ΤΩΝ ΜΕΛΩΝ ΤΗΣ ΟΙΚΟΓΕΝΕΙΑΣ ΣΥΝΔΕΤΩΝ TNF ΚΑΙ ΧΡΗΣΗ ΑΥΤΩΝ**

ΠΕΡΙΛΗΨΗ(57)

Η παρούσα εφεύρεση αναφέρεται σε πολυπεπτίδια τα οποία περιλαμβάνουν τουλάχιστον τρία μονομερή ενός μέλους της οικογένειας TNF-συνδετών ως συνιστώσες Α και τουλάχιστον δύο πεπτιδικούς αρθρωτές ως συνιστώσες Β, όπου οι πεπτιδικοί αρθρωτές συζευγνύουντα μονομερή του μέλους της οικογένειας TNF-συνδετών. Περαιτέρω, η παρούσα εφεύρεση αναφέρεται στη χρήση αυτών των πολυπεπτιδίων για την αγωγή παθήσεων, για την παραγωγή φαρμακευτικού μέσου ή εμβολίου. Πέραν τούτων, η εφεύρεση αναφέρεται σε μέθοδο για την παραγωγή και απομόνωση αυτών των πολυπεπτιδίων καθώς και σε νουκλεϊκά οξέα που κωδικεύουν τα πολυπεπτίδια, σε κομιστές που τα περιέχουν, σε κύτταρα-ξενιστές μετασχηματισμένα με αυτούς και σε φαρμακευτικές συνθέσεις που περιέχουν τα εν λόγω αντικείμενα εφεύρεσης. Τέλος η εφεύρεση αναφέρεται σε μέθοδο για εξωσωματικό χειρισμό, εξάντληση και/ή απομάκρυνση συστατικών περιεχόμενων εντός σωματικών υγρών, π.χ. μέσω αφαίρεσης.

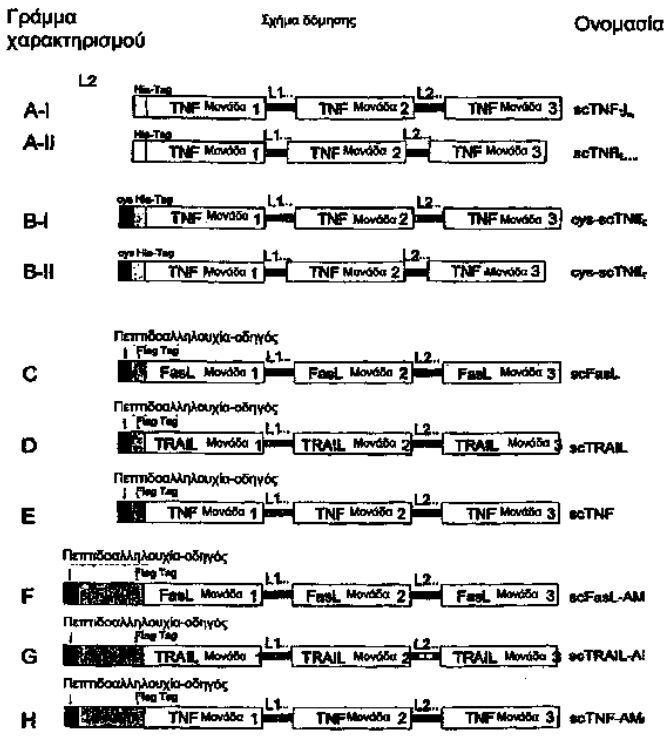

ΑΡΙΘΜΟΣ ΕΥΡ. Δ.Ε. ***(11):*****3082448**
ΑΡΙΘ. ΕΛΛ. ΚΑΤΑΘΕΣΗΣ *(21):*20130402709
ΗΜΕΡ. ΕΛΛ. ΚΑΤΑΘΕΣΗΣ *(22):*18/12/2013
ΑΡΙΘ./ΗΜΕΡ. ΔΗΜΟΣΙΕΥΣΗΣ
*ΕΥΡΩΠΑΪΚΟΥ ΔΙΠΛΩΜΑΤΟΣ(87):*2438060 - 02/10/2013
ΑΡΙΘ./ΗΜΕΡ. ΔΗΜΟΣΙΕΥΣΗΣ
ΕΥΡΩΠΑΪΚΗΣ ΑΙΤΗΣΗΣ *(86):*10724627.4--02/06/2010
ΔΙΚΑΙΟΥΧΟΣ *(73):*1)Merck Sharp & Dohme Corp.
126 East Lincoln Avenue, Rahway, NJ 07065-0907, ΗΝΩΜΕΝΕΣ ΠΟΛΙΤΕΙΕΣ ΤΗΣ ΑΜΕΡΙΚΗΣ
ΣΥΜΒ. ΠΡΟΤΕΡΑΙΟΤΗΤΕΣ *(30):*184147 P-04/06/2009-US
ΕΦΕΥΡΕΤΗΣ *(72):*1)PENNER, Natalia, A.
2)VORONIN, Kimberly, Nguyen
ΕΙΔΙΚΟΣ ΠΛΗΡΕΞΟΥΣΙΟΣ *(74):*ΠΑΠΑΝΙΚΟΛΑΟΥ ΜΑΡΙΑ
Πόντου 30, 15121 ΠΕΥΚΗ (ΑΤΤΙΚΗΣ)
ΑΝΤΙΚΛΗΤΟΣ *(74):*ΜΑΛΑΜΗ ΑΛΚΗΣΤΙΣ-ΕΙΡΗΝΗ
Σκουφά 52,10672 ΑΘΗΝΑ
ΤΙΤΛΟΣ ΕΦΕΥΡΕΣΗΣ ***(54):*****ΔΡΑΣΤΙΚΟΣ ΜΕΤΑΒΟΛΙΤΗΣ ΑΝΤΑΓΩΝΙΣΤΗ ΥΠΟΔΟΧΕΑ ΘΡΟΜΒΙΝΗΣ**

ΠΕΡΙΛΗΨΗ(57)

Στο παρόν αποκαλύπτεται δραστικός μεταβολίτης ("M20") μορίου χρήσιμου ως ανταγωνιστή υποδοχέα θρομβίνης: Επίσης αποκαλύπτονται σκευάσματα αυτής της ένωσης, οδοί σύνθεσης αυτής της ένωσης, και μέθοδοι θεραπευτικής αντιμετώπισης διαφόρων καρδιαγγειακών παθήσεων, μεταξύ των οποίων οξύ στεφανιαίο σύνδρομο και περιφερική αρτηριοπάθεια, και αποτελεσματικής δευτερογενούς πρόληψης, με χορήγηση από το στόμα του δραστικού μεταβολίτη.

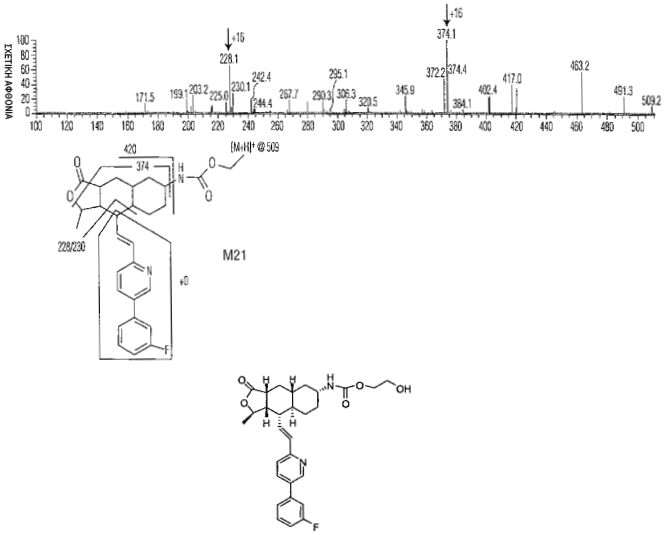

ΑΡΙΘΜΟΣ ΕΥΡ. Δ.Ε. ***(11):*****3082449**
ΑΡΙΘ. ΕΛΛ. ΚΑΤΑΘΕΣΗΣ *(21):*20130402702
ΗΜΕΡ. ΕΛΛ. ΚΑΤΑΘΕΣΗΣ *(22):*18/12/2013
ΑΡΙΘ./ΗΜΕΡ. ΔΗΜΟΣΙΕΥΣΗΣ
*ΕΥΡΩΠΑΪΚΟΥ ΔΙΠΛΩΜΑΤΟΣ(87):*2012789 - 25/09/2013
ΑΡΙΘ./ΗΜΕΡ. ΔΗΜΟΣΙΕΥΣΗΣ
ΕΥΡΩΠΑΪΚΗΣ ΑΙΤΗΣΗΣ *(86):*07718737.5--13/04/2007
ΔΙΚΑΙΟΥΧΟΣ *(73):*1)Prana Biotechnology Limited
Level 2, 369 Royal Parade, Parkville, VIC 3052, ΑΥΣΤΡΑΛΙΑ
ΣΥΜΒ. ΠΡΟΤΕΡΑΙΟΤΗΤΕΣ *(30):*792278 P-14/04/2006-US
ΕΦΕΥΡΕΤΗΣ *(72):*1)BUSH, Ashley
2)MASTERS, Colin Louis
3)HUGGINS, Penelope, Jane
4)PARSONS, Jack, Gordon
5)KOK, Gaik, Beng
6)KENCHE, Vijaya
7)EL SOUS, Mariana
ΕΙΔΙΚΟΣ ΠΛΗΡΕΞΟΥΣΙΟΣ *(74):*ΠΑΠΑΝΙΚΟΛΑΟΥ ΜΑΡΙΑ
Πόντου 30, 15121 ΠΕΥΚΗ (ΑΤΤΙΚΗΣ)
ΑΝΤΙΚΛΗΤΟΣ *(74):*ΜΑΛΑΜΗ ΑΛΚΗΣΤΙΣ-ΕΙΡΗΝΗ
Σκουφά 52,10672 ΑΘΗΝΑ
ΤΙΤΛΟΣ ΕΦΕΥΡΕΣΗΣ ***(54):*****ΜΕΘΟΔΟΣ ΑΝΤΙΜΕΤΩΠΙΣΗΣ ΤΗΣ ΗΛΙΚΙΑΚΗΣ ΕΚΦΥΛΙΣΗΣ ΤΗΣ ΩΧΡΑΣ ΚΗΛΙΔΑΣ (AMD)**

ΠΕΡΙΛΗΨΗ(57)

Η παρούσα εφεύρεση αναφέρεται γενικά στον τομέα της αντιμετώπισης και της προφύλαξης των εκφυλιστικών ασθενειών του αμφιβληστροειδούς. Πιο ειδικά η παρούσα εφεύρεση ασχολείται με μέθοδο πρόληψης, μείωσης του κινδύνου ανάπτυξης, ή με άλλο τρόπο θεραπείας ή βελτίωσης των συμπτωμάτων της ηλικιακής εκφύλισης της ωχράς κηλίδας (AMD) ή συναφών καταστάσεων του αμφιβληστροειδούς σε θηλαστικά και ιδιαίτερα στον άνθρωπο. Η παρούσα εφεύρεση παρέχει ακόμα θεραπευτικές συνθέσεις που επιτρέπουν δοσο-εξαρτώμενη ή δοσο-ειδική χορήγηση παραγόντων αποδοτικών στη θεραπεία και στην προφύλαξη από την ηλικιακή εκφύλιση της ωχράς κηλίδας ή από συναφείς εκφυλιστικές καταστάσεις του αμφιβληστροειδούς.

ΑΡΙΘΜΟΣ ΕΥΡ. Δ.Ε. ***(11):*****3082450**
ΑΡΙΘ. ΕΛΛ. ΚΑΤΑΘΕΣΗΣ *(21):*20130402708
ΗΜΕΡ. ΕΛΛ. ΚΑΤΑΘΕΣΗΣ *(22):*18/12/2013
ΑΡΙΘ./ΗΜΕΡ. ΔΗΜΟΣΙΕΥΣΗΣ
*ΕΥΡΩΠΑΪΚΟΥ ΔΙΠΛΩΜΑΤΟΣ(87):*2170959 - 02/10/2013
ΑΡΙΘ./ΗΜΕΡ. ΔΗΜΟΣΙΕΥΣΗΣ
ΕΥΡΩΠΑΪΚΗΣ ΑΙΤΗΣΗΣ *(86):*08768485.8--13/06/2008
ΔΙΚΑΙΟΥΧΟΣ *(73):*1)Merck Sharp & Dohme B.V.
Waarderweg 39, 2031 BN Haarlem, ΟΛΛΑΝΔΙΑ
ΣΥΜΒ. ΠΡΟΤΕΡΑΙΟΤΗΤΕΣ *(30):*944583 P-18/06/2007-US
ΕΦΕΥΡΕΤΗΣ *(72):*1)CARVEN, Gregory John
2)VAN EENENNAAM, Hans
3)DULOS, Gradus Johannes
ΕΙΔΙΚΟΣ ΠΛΗΡΕΞΟΥΣΙΟΣ *(74):*ΠΑΠΑΝΙΚΟΛΑΟΥ ΜΑΡΙΑ
Πόντου 30, 15121 ΠΕΥΚΗ (ΑΤΤΙΚΗΣ)
ΑΝΤΙΚΛΗΤΟΣ *(74):*ΜΑΛΑΜΗ ΑΛΚΗΣΤΙΣ-ΕΙΡΗΝΗ
Σκουφά 52,10672 ΑΘΗΝΑ
ΤΙΤΛΟΣ ΕΦΕΥΡΕΣΗΣ ***(54):*****ΑΝΤΙΣΩΜΑΤΑ ΠΡΟΣ ΑΝΘΡΩΠΙΝΟ ΠΡΟΓΡΑΜΜΑΤΙΣΜΕΝΟΥ ΘΑΝΑΤΟΥ ΥΠΟΔΟΧΕΑ PD-1**

ΠΕΡΙΛΗΨΗ(57)

Αποκαλύπτονται αντισώματα τα οποία αναστέλλουν την σύνδεση ανθρώπινου Προγραμματισμένου Θανάτου Υποδοχέα 1 (hPD-1) προς τους συνδετήρες αυτού (hPD-L1 ή hPD-L2) και αλληλουχίες μεταβλητής περιοχής αυτών. Επίσης αποκαλύπτεται μέθοδος αύξησης της δραστικότητας (ή μείωσης της προς τα κάτω ρύθμισης) μέσω μιας ανοσοαπόκρισης μέσω του PD-1 μονοπατιού.

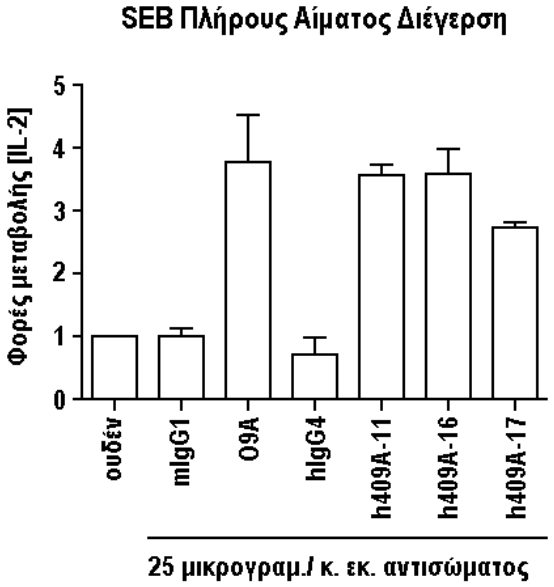

ΑΡΙΘΜΟΣ ΕΥΡ. Δ.Ε. ***(11):*****3082451**
ΑΡΙΘ. ΕΛΛ. ΚΑΤΑΘΕΣΗΣ *(21):*20130402707
ΗΜΕΡ. ΕΛΛ. ΚΑΤΑΘΕΣΗΣ *(22):*18/12/2013
ΑΡΙΘ./ΗΜΕΡ. ΔΗΜΟΣΙΕΥΣΗΣ
*ΕΥΡΩΠΑΪΚΟΥ ΔΙΠΛΩΜΑΤΟΣ(87):*2054405 - 18/09/2013
ΑΡΙΘ./ΗΜΕΡ. ΔΗΜΟΣΙΕΥΣΗΣ
ΕΥΡΩΠΑΪΚΗΣ ΑΙΤΗΣΗΣ *(86):*07768695.4--11/07/2007
ΔΙΚΑΙΟΥΧΟΣ *(73):*1)DAEWOONG PHARMACEUTICAL CO., LTD.
223-23, Sangdaewon dong, Joongwon-ku, Sungnam, Kyunggi-do 461-120, ΔΗΜΟΚΡΑΤΙΑ ΤΗΣ ΚΟΡΕΑΣ (ΝΟΤΙΑ ΚΟΡΕΑ)
ΣΥΜΒ. ΠΡΟΤΕΡΑΙΟΤΗΤΕΣ *(30):*20060065115-11/07/2006-KR
ΕΦΕΥΡΕΤΗΣ *(72):*1)KIM, Ji Duck
2)YOON, Hong-Chul
3)KIM, In Woo
4)HYUN, Hyae Jung
ΕΙΔΙΚΟΣ ΠΛΗΡΕΞΟΥΣΙΟΣ *(74):*ΠΑΠΑΝΙΚΟΛΑΟΥ ΜΑΡΙΑ
Πόντου 30, 15121 ΠΕΥΚΗ (ΑΤΤΙΚΗΣ)
ΑΝΤΙΚΛΗΤΟΣ *(74):*ΜΑΛΑΜΗ ΑΛΚΗΣΤΙΣ-ΕΙΡΗΝΗ
Σκουφά 52,10672 ΑΘΗΝΑ
ΤΙΤΛΟΣ ΕΦΕΥΡΕΣΗΣ ***(54):*****ΚΑΙΝΟΦΑΝΗ ΠΑΡΑΓΩΓΑ ΔΙΑΡΥΛ ΒΕΝΖΟΪΜΙΔΑΖΟΛΗΣ ΚΑΙ ΦΑΡΜΑΚΕΥΤΙΚΗ ΣΥΝΘΕΣΗ ΠΕΡΙΕΧΟΝΤΑΣ ΤΑ ΙΔΙΑ**

ΠΕΡΙΛΗΨΗ(57)

Το παράγωγο διαρυλ βενζοϊμιδαζόλης της παρούσας εφεύρεσης έχει εξαιρετική ανασταλτική επίδραση επί της εισροής ασβεστίου σε κύτταρα HEK, δείχνοντας ως εκ τούτου ισχυρή ανταγωνιστική επίδραση ενός υποδοχέα βανιλλοειδούς, και έχει περαιτέρω μια εξαιρετική αναλγητική επίδραση, όντως χρήσιμο ως εκ τούτου για την πρόληψη ή αγωγή του πόνου, του οξέως πόνου, του χρόνιου πόνου, του νευροπαθούς πόνου, του μετεγχειρητικού πόνου, της ημικρανίας, της αρθραλγίας, των νευροπαθειών, της βλάβης των νεύρων, τηςδιαβητικής νευροπάθειας, του νευρολογικού νοσήματος, της νευροδερματίτιδας, του εγκεφαλικού επεισοδίου, της υπερευαισθησίας ουροδόχου κύστεως, του συνδρόμου ευερέθιστου εντέρου, μιας αναπνευστικής διαταραχής όπως είναι ο βήχας, το άσθμα, και η χρόνια αποφρακτική πνευμονική πάθηση, του καύσου, της ψωρίασης, της φαγούρας, του εμέτου, του ερεθισμού του δέρματος, των οφθαλμών, και βλεννογόνιων μεμβρανών, των γαστρο- δωδεκαδακτυλικών ελκών, των φλεγμονωδών εντερικών παθήσεων, και των φλεγμονωδών παθήσεων.

ΑΡΙΘΜΟΣ ΕΥΡ. Δ.Ε. ***(11):*****3082452**
ΑΡΙΘ. ΕΛΛ. ΚΑΤΑΘΕΣΗΣ *(21):*20130402728
ΗΜΕΡ. ΕΛΛ. ΚΑΤΑΘΕΣΗΣ *(22):*20/12/2013
ΑΡΙΘ./ΗΜΕΡ. ΔΗΜΟΣΙΕΥΣΗΣ
*ΕΥΡΩΠΑΪΚΟΥ ΔΙΠΛΩΜΑΤΟΣ(87):*2128320 - 25/09/2013
ΑΡΙΘ./ΗΜΕΡ. ΔΗΜΟΣΙΕΥΣΗΣ
ΕΥΡΩΠΑΪΚΗΣ ΑΙΤΗΣΗΣ *(86):*08009814.8--29/05/2008
ΔΙΚΑΙΟΥΧΟΣ *(73):*1)Reifenhauser GmbH & Co. KG Maschinenfabrik
Spicher Strasse 46-48, 53839 Troisdorf, ΓΕΡΜΑΝΙΑ
ΣΥΜΒ. ΠΡΟΤΕΡΑΙΟΤΗΤΕΣ *(30):*
ΕΦΕΥΡΕΤΗΣ *(72):*1)Sommer, Sebastian
ΕΙΔΙΚΟΣ ΠΛΗΡΕΞΟΥΣΙΟΣ *(74):*ΤΣΙΜΙΚΑΛΗΣ "ΤΣΙΜΙΚΑΛΗΣ ΚΑΛΟΝΑΡΟΥ ΔΙΚΗΓΟΡΙΚΗ ΕΤΑΙΡΕΙΑ" ΣΤΕΦΑΝΟΣ
Ν. Βάμβα 1,, 106 74 ΑΘΗΝΑ
ΑΝΤΙΚΛΗΤΟΣ *(74):*ΤΣΙΜΙΚΑΛΗΣ "ΤΣΙΜΙΚΑΛΗΣ ΚΑΛΟΝΑΡΟΥ ΔΙΚΗΓΟΡΙΚΗ ΕΤΑΙΡΕΙΑ" ΣΤΕΦΑΝΟΣ
Ν. Βάμβα 1,,106 74 ΑΘΗΝΑ
ΤΙΤΛΟΣ ΕΦΕΥΡΕΣΗΣ ***(54):*****ΜΕΘΟΔΟΣ ΚΑΙ ΣΥΣΚΕΥΗ ΓΙΑ ΤΗΝ ΠΑΡΑΓΩΓΗ ΜΗ ΥΦΑΣΜΕΝΩΝ ΥΛΙΚΩΝ ΓΝΕΨΙΜΑΤΟΣ ΑΠΟ ΝΗΜΑΤΑ**

ΠΕΡΙΛΗΨΗ(57)

Μέθοδος για την παραγωγή μη υφασμένων υλικών γνεψίματος από νήματα, συγκεκριμένα από θερμοπλαστικό συνθετικό υλικό, όπου τα νήματα γνέφονται από τουλάχιστον μία διάταξη γνεψίματος, στη συνέχεια ψύχονται και κατόπιν εκτείνονται καθώς και στη συνέχειαποτίθενται σε μία απόθεση για το σχηματισμό ενός τάπητα μη υφασμένου υλικού. Ο τάπητας μη υφασμένου υλικού προ ενισχύεται μέσω μηχανικού ραψίματος και ο τάπητας μη υφασμένου υλικού υπόκειται στη συνέχεια σε τελική ενίσχυση μέσω υδροδυναμικής ενίσχυσης. Ο τελικά ενισχυμένος τάπητας μη υφασμένου υλικού διαθέτει ένα ειδικό επιφανειακό βάρος άνω των 80 g/m2, προτιμότερα άνω των 100 g/m2.

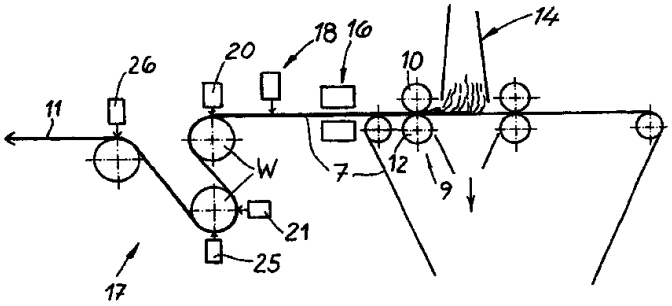

ΑΡΙΘΜΟΣ ΕΥΡ. Δ.Ε. ***(11):*****3082453**
ΑΡΙΘ. ΕΛΛ. ΚΑΤΑΘΕΣΗΣ *(21):*20130402741
ΗΜΕΡ. ΕΛΛ. ΚΑΤΑΘΕΣΗΣ *(22):*23/12/2013
ΑΡΙΘ./ΗΜΕΡ. ΔΗΜΟΣΙΕΥΣΗΣ
*ΕΥΡΩΠΑΪΚΟΥ ΔΙΠΛΩΜΑΤΟΣ(87):*2295158 - 09/10/2013
ΑΡΙΘ./ΗΜΕΡ. ΔΗΜΟΣΙΕΥΣΗΣ
ΕΥΡΩΠΑΪΚΗΣ ΑΙΤΗΣΗΣ *(86):*10174386.2--27/08/2010
ΔΙΚΑΙΟΥΧΟΣ *(73):*1)MULAG FAHRZEUGWERK Heinz Wossner GmbH & CO. KG
Gewerbestrasse 8, 77728 Oppenau, ΓΕΡΜΑΝΙΑ
ΣΥΜΒ. ΠΡΟΤΕΡΑΙΟΤΗΤΕΣ *(30):*102009040778-09/09/2009-DE
ΕΦΕΥΡΕΤΗΣ *(72):*1)Wossner, Werner
ΕΙΔΙΚΟΣ ΠΛΗΡΕΞΟΥΣΙΟΣ *(74):*ΕΥΑΓΓΕΛΟΥ "ΒΑΣΩ ΕΥΑΓΓΕΛΟΥ & ΔΕΣΠΟΙΝΑ ΕΥΑΓΓΕΛΟΥ ΔΙΚΗΓΟΡΙΚΗ ΕΤΑΙΡΕΙΑ" ΒΑΣΩ
Λ. Συγγρού 45,, 11743 ΑΘΗΝΑ
ΑΝΤΙΚΛΗΤΟΣ *(74):*ΕΥΑΓΓΕΛΟΥ "ΒΑΣΩ ΕΥΑΓΓΕΛΟΥ & ΔΕΣΠΟΙΝΑ ΕΥΑΓΓΕΛΟΥ ΔΙΚΗΓΟΡΙΚΗ ΕΤΑΙΡΕΙΑ" ΒΑΣΩ
Λ. Συγγρού 45,,11743 ΑΘΗΝΑ
ΤΙΤΛΟΣ ΕΦΕΥΡΕΣΗΣ ***(54):*****ΣΥΣΚΕΥΗ ΚΑΘΑΡΙΣΜΟΥ ΓΙΑ ΘΕΡΜΟΗΛΙΑΚΕΣ ΕΓΚΑΤΑΣΤΑΣΕΙΣ ΠΑΡΑΓΩΓΗΣ ΕΝΕΡΓΕΙΑΣ**

ΠΕΡΙΛΗΨΗ(57)

Για τον καθαρισμό της παραβολικού σχήματος αύλακας ανακλαστήρα ηλιοθερμικών εγκαταστάσεων παραγωγής ενέργειας, παρουσιάζει η συσκευή καθαρισμού (1) δύο βραχίονες επέκτασης (2a, b), με εκάστοτε μία κεφαλή καθαρισμού (3a, b), από τους οποίους έκαστος καθαρίζει το ένα ήμισυ της αύλακας (100) στο ίδιο βήμα εργασίας και κάθε κεφαλή καθαρισμού (3a, b) παρουσιάζει κατά προτίμηση τρεις υπό γωνία μεταξύ τους ευρισκόμενες αλληλοεπικαλυπτόμενες, περιστρεφόμενες βούρτσες (8a, b, c), και μία αντίστοιχη ράβδο ψεκασμού (16) για υγρό καθαρισμού.

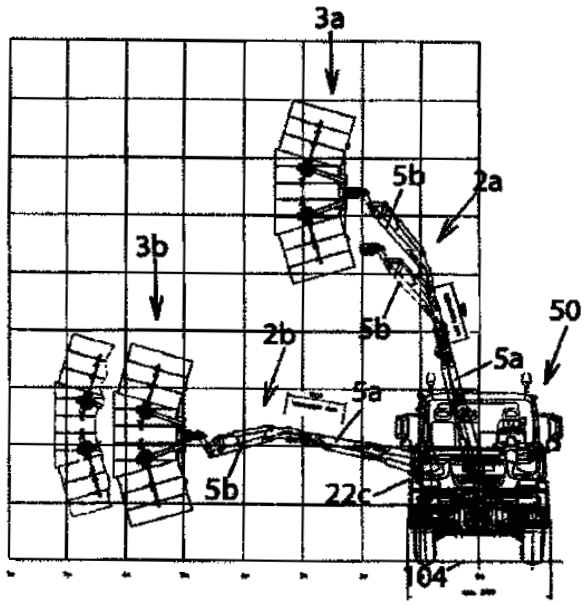

ΑΡΙΘΜΟΣ ΕΥΡ. Δ.Ε. ***(11):*****3082454**
ΑΡΙΘ. ΕΛΛ. ΚΑΤΑΘΕΣΗΣ *(21):*20130402742
ΗΜΕΡ. ΕΛΛ. ΚΑΤΑΘΕΣΗΣ *(22):*23/12/2013
ΑΡΙΘ./ΗΜΕΡ. ΔΗΜΟΣΙΕΥΣΗΣ
*ΕΥΡΩΠΑΪΚΟΥ ΔΙΠΛΩΜΑΤΟΣ(87):*2497774 - 16/10/2013
ΑΡΙΘ./ΗΜΕΡ. ΔΗΜΟΣΙΕΥΣΗΣ
ΕΥΡΩΠΑΪΚΗΣ ΑΙΤΗΣΗΣ *(86):*12290077.2--07/03/2012
ΔΙΚΑΙΟΥΧΟΣ *(73):*1)Les Laboratoires Servier
35, rue de Verdun, 92284 Suresnes Cedex, ΓΑΛΛΙΑ
2)EGIS Gyogyszergyar Nyrt
Kereszturi ut 30-38, 1106 Budapest, ΟΥΓΓΑΡΙΑ
ΣΥΜΒ. ΠΡΟΤΕΡΑΙΟΤΗΤΕΣ *(30):*1100682-08/03/2011-FR
ΕΦΕΥΡΕΤΗΣ *(72):*1)Ling, Istvan
2)Barkoczy, Jozsef
3)Antoni, Ferenc
4)Gacsalyi, Istvan
5)Levay, Gyorgy
6)Spedding, Michael
7)Harsing, Laszlo
ΕΙΔΙΚΟΣ ΠΛΗΡΕΞΟΥΣΙΟΣ *(74):*ΕΥΑΓΓΕΛΟΥ "ΒΑΣΩ ΕΥΑΓΓΕΛΟΥ & ΔΕΣΠΟΙΝΑ ΕΥΑΓΓΕΛΟΥ ΔΙΚΗΓΟΡΙΚΗ ΕΤΑΙΡΕΙΑ" ΒΑΣΩ
Λ. Συγγρού 45,, 11743 ΑΘΗΝΑ
ΑΝΤΙΚΛΗΤΟΣ *(74):*ΕΥΑΓΓΕΛΟΥ "ΒΑΣΩ ΕΥΑΓΓΕΛΟΥ & ΔΕΣΠΟΙΝΑ ΕΥΑΓΓΕΛΟΥ ΔΙΚΗΓΟΡΙΚΗ ΕΤΑΙΡΕΙΑ" ΒΑΣΩ
Λ. Συγγρού 45,,11743 ΑΘΗΝΑ
ΤΙΤΛΟΣ ΕΦΕΥΡΕΣΗΣ ***(54):*****ΠΑΡΑΓΩΓΑ ΔΙΥΔΡΟ-ΟΞΑΖΟΛΟΒΕΝΖΟΔΙΑΖΕΠΙΝΟΝΗΣ, ΜΕΘΟΔΟΙ ΓΙΑ ΤΗΝ ΠΑΡΑΣΚΕΥΗ ΑΥΤΩΝ ΚΑΙ ΦΑΡΜΑΚΕΥΤΙΚΕΣ ΣΥΝΘΕΣΕΙΣ ΠΟΥ ΠΕΡΙΕΧΟΥΝ ΑΥΤΕΣ ΤΙΣ ΕΝΩΣΕΙΣ**

ΠΕΡΙΛΗΨΗ(57)

Ενώσεις του τύπου (I) στον οποίον: - το R1 αντιπροσωπεύει ένα άτομο υδρογόνου ή μία αλκύλ ομάδα, - το R2 αντιπροσωπεύει μία αλκύλ ομάδα, - το R3 αντιπροσωπεύει μία αρύλ ή ετεροαρύλ ομάδα.

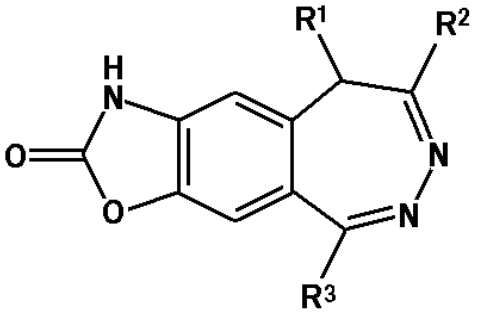

(I)

ΑΡΙΘΜΟΣ ΕΥΡ. Δ.Ε. ***(11):3082455***
ΑΡΙΘ. ΕΛΛ. ΚΑΤΑΘΕΣΗΣ *(21):*20130402743
ΗΜΕΡ. ΕΛΛ. ΚΑΤΑΘΕΣΗΣ *(22):*23/12/2013
ΑΡΙΘ./ΗΜΕΡ. ΔΗΜΟΣΙΕΥΣΗΣ
*ΕΥΡΩΠΑΪΚΟΥ ΔΙΠΛΩΜΑΤΟΣ(87):*2344615 - 02/10/2013
ΑΡΙΘ./ΗΜΕΡ. ΔΗΜΟΣΙΕΥΣΗΣ
ΕΥΡΩΠΑΪΚΗΣ ΑΙΤΗΣΗΣ *(86):*09768172.0--10/11/2009
ΔΙΚΑΙΟΥΧΟΣ *(73):*1)Arkema France
420, rue d`Estiennes d`Orves, 92700 Colombes, ΓΑΛΛΙΑ
ΣΥΜΒ. ΠΡΟΤΕΡΑΙΟΤΗΤΕΣ *(30):*0857611-10/11/2008-FR
ΕΦΕΥΡΕΤΗΣ *(72):*1)DEVAUX, Jean-Francois
2)MARTINO-GAUCHI, Georges
3)BALOUIN, Jean-Yves
4)IAFRATE, Patrice
ΕΙΔΙΚΟΣ ΠΛΗΡΕΞΟΥΣΙΟΣ *(74):*ΕΥΑΓΓΕΛΟΥ "ΒΑΣΩ ΕΥΑΓΓΕΛΟΥ & ΔΕΣΠΟΙΝΑ ΕΥΑΓΓΕΛΟΥ ΔΙΚΗΓΟΡΙΚΗ ΕΤΑΙΡΕΙΑ" ΒΑΣΩ
Λ. Συγγρού 45,, 11743 ΑΘΗΝΑ
ΑΝΤΙΚΛΗΤΟΣ *(74):*ΕΥΑΓΓΕΛΟΥ "ΒΑΣΩ ΕΥΑΓΓΕΛΟΥ & ΔΕΣΠΟΙΝΑ ΕΥΑΓΓΕΛΟΥ ΔΙΚΗΓΟΡΙΚΗ ΕΤΑΙΡΕΙΑ" ΒΑΣΩ
Λ. Συγγρού 45,,11743 ΑΘΗΝΑ
ΤΙΤΛΟΣ ΕΦΕΥΡΕΣΗΣ ***(54):ΜΕΘΟΔΟΣ ΤΡΑΝΣΕΣΤΕΡΟΠΟΙΗΣΗΣ ΥΔΡΟΞΥΛΙΩΜΕΝΩΝ ΕΛΑΙΩΝ***

ΠΕΡΙΛΗΨΗ(57)

Η παρούσα εφεύρεση έχει ως αντικείμενο μια μέθοδο τρανσεστεροποίησης ενός υδροξυλιωμένου ελαίου η οποία περιλαμβάνει δύο διαδοχικές βαθμίδες τρανσεστεροποίησης οι οποίες πραγματοποιούνται παρουσία μιας ελαφράς αλκοόλης (μεθανόλης ή αιθανόλης) και ενός βασικού καταλύτη υπό συνθήκες θερμοκρασίας, πίεσης και σχέσης βαρών αλκοόλης/ελαίου που επιτρέπουν μία σχεδόν ολοκληρωτική μετατροπή του υδροξυλιωμένου ελαίου σε εστέρες λιπαρών οξέων. Χαρακτηριστικώς, στο μείγμα αντίδρασης, που προέρχεται απευθείας από την πρώτη βαθμίδα τρανσεστεροποίησης, προστίθεται ένα υδατικό διάλυμα για να ληφθεί ένα μείγμα αντίδρασης το οποίο περιέχει ιδίως εστέρες υδροξυλιωμένων λιπαρών οξέων και γλυκερόλη. Αυτό το μείγμα αντίδρασης υποβάλλεται σε μία βαθμίδα διαχωρισμού η οποία επιτρέπει τη λήψη μιας λιγότερο πυκνής φάσης η οποία συνίσταται κυρίως από λιπαρούς εστέρες και μιας πιο πυκνής φάσης η οποία συνίσταται κυρίως από γλυκερόλη, και νερό και σάπωνες λιπαρών οξέων. Η δεύτερη βαθμίδα τρανσεστεροποίησης πραγματοποιείται επί της λιγότερο πυκνής φάσης στην οποία προστίθεται η εν λόγω ελαφρά αλκοόλη και ο εν λόγω βασικός καταλύτης.

ΑΡΙΘΜΟΣ ΕΥΡ. Δ.Ε. ***(11):3082456***
ΑΡΙΘ. ΕΛΛ. ΚΑΤΑΘΕΣΗΣ *(21):*20130402710
ΗΜΕΡ. ΕΛΛ. ΚΑΤΑΘΕΣΗΣ *(22):*19/12/2013
ΑΡΙΘ./ΗΜΕΡ. ΔΗΜΟΣΙΕΥΣΗΣ
*ΕΥΡΩΠΑΪΚΟΥ ΔΙΠΛΩΜΑΤΟΣ(87):*1618452 - 02/10/2013
ΑΡΙΘ./ΗΜΕΡ. ΔΗΜΟΣΙΕΥΣΗΣ
ΕΥΡΩΠΑΪΚΗΣ ΑΙΤΗΣΗΣ *(86):*04750223.2--16/04/2004
ΔΙΚΑΙΟΥΧΟΣ *(73):*1)Lightning Source, Inc.
1246 Heil Quaker Boulevard, La Vergne, TN 37086, ΗΝΩΜΕΝΕΣ ΠΟΛΙΤΕΙΕΣ ΤΗΣ ΑΜΕΡΙΚΗΣ
ΣΥΜΒ. ΠΡΟΤΕΡΑΙΟΤΗΤΕΣ *(30):*464677 P-22/04/2003-US
818881-05/04/2004-US
ΕΦΕΥΡΕΤΗΣ *(72):*1)CLARK, G. Phil
2)CRAWFORD, Jeffrey W.
3)MCDONALD, Kenneth M.
ΕΙΔΙΚΟΣ ΠΛΗΡΕΞΟΥΣΙΟΣ *(74):*ΜΠΙΣΙΑ ΔΗΜΗΤΡΑ
Κάνιγγος 27, 10682 ΑΘΗΝΑ
ΑΝΤΙΚΛΗΤΟΣ *(74):*ΜΠΙΣΙΑ ΔΗΜΗΤΡΑ
Κάνιγγος 27,10682 ΑΘΗΝΑ
ΤΙΤΛΟΣ ΕΦΕΥΡΕΣΗΣ ***(54):ΕΚΤΥΠΩΣΗ N-UP***

ΠΕΡΙΛΗΨΗ(57)

Μια μέθοδος και ένα σήμα δεδομένων ηλεκτρονικού υπολογιστή, το οποίο περιλαμβάνει οδηγίες για την επεξεργασία εντολών για έντυπες μονάδες προς εκτύπωση στους εκτυπωτές που έχουν προσαρμοστεί κατάλληλα για εκτύπωση N σελίδων σε ένα ολόκληρο δίκτυο εκτύπωσης. Οι εντολές είναι ομαδοποιημένες με βάση τον τύπο της σελίδας (για παράδειγμα, μέγεθος, πάχος, χρώμα) καθώς και τον τύπο βιβλιοδεσίας σε μαζικές εκτυπώσεις. Αυτές οι μαζικές εκτυπώσεις ταξινομούνται, τελειοποιούνται και στη συνέχεια στέλνονται στον εκτυπωτή. Οι έντυπες μονάδες μπορεί να είναι οργανωμένες σε N μονές, έντυπες μονάδες, παράλληλες σε ολόκληρο το δίκτυο, μια μονή έντυπη μονάδα να έχει ταξινομηθεί σε N τομείς εκτυπωμένους παράλληλα σε ολόκληρα συνολικά τα δίκτυα, είτε σε σούπερ παρτίδες που συμπεριλαμβάνουν πολλαπλές έντυπες μονάδες, με N σούπερ παρτίδες τυπωμένες παράλληλα σε ολόκληρο το δίκτυο.

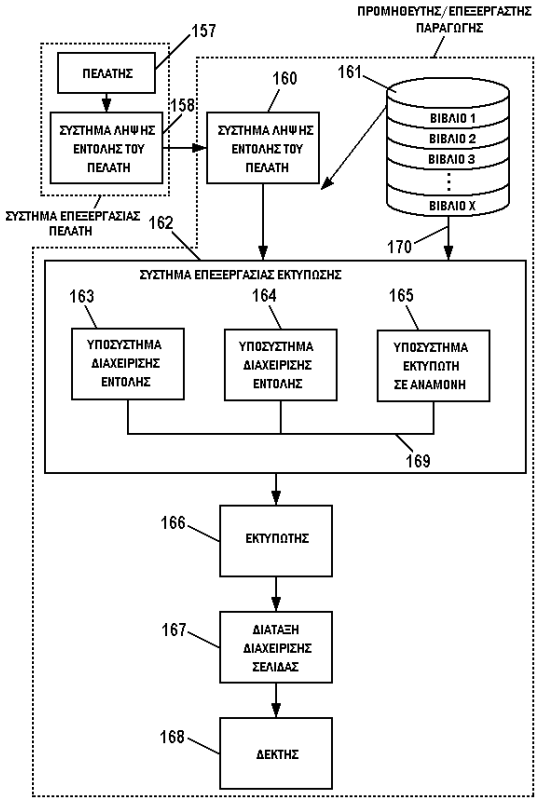

ΑΡΙΘΜΟΣ ΕΥΡ. Δ.Ε. ***(11):3082457***
ΑΡΙΘ. ΕΛΛ. ΚΑΤΑΘΕΣΗΣ *(21):*20130402711
ΗΜΕΡ. ΕΛΛ. ΚΑΤΑΘΕΣΗΣ *(22):*19/12/2013
ΑΡΙΘ./ΗΜΕΡ. ΔΗΜΟΣΙΕΥΣΗΣ
*ΕΥΡΩΠΑΪΚΟΥ ΔΙΠΛΩΜΑΤΟΣ(87):*2321091 - 16/10/2013
ΑΡΙΘ./ΗΜΕΡ. ΔΗΜΟΣΙΕΥΣΗΣ
ΕΥΡΩΠΑΪΚΗΣ ΑΙΤΗΣΗΣ *(86):*09777910.2--17/08/2009
ΔΙΚΑΙΟΥΧΟΣ *(73):*1)MAN DIESEL & TURBO, FILIAL AF MAN DIESEL & TURBO SE, TYSKLAND Teglholmsgade 41, 2450 Kobenhavn SV, ΔΑΝΙΑ
ΣΥΜΒ. ΠΡΟΤΕΡΑΙΟΤΗΤΕΣ *(30):*102008046642-10/09/2008-DE
ΕΦΕΥΡΕΤΗΣ *(72):*1)PETERSEN, Arne Kvistgaard
ΕΙΔΙΚΟΣ ΠΛΗΡΕΞΟΥΣΙΟΣ *(74):*ΒΡΕΤΤΟΥ ΒΑΣΙΛΙΚΗ Κίμωνος 11, 10441 ΑΘΗΝΑ
ΑΝΤΙΚΛΗΤΟΣ *(74):*ΚΥΠΡΗΣ ΚΩΣΤΑΣ Δήλου 12,14562 ΚΗΦΙΣΙΑ (ΑΤΤΙΚΗΣ)
ΤΙΤΛΟΣ ΕΦΕΥΡΕΣΗΣ ***(54):ΔΙΑΤΑΞΗ ΚΑΙ ΜΕΘΟΔΟΣ ΓΙΑ ΤΗΝ ΚΑΤΕΡΓΑΣΙΑ ΜΙΑΣ ΦΕΡΟΥΣΑΣ ΕΔΡΑΣ Ή ΕΝΟΣ ΣΤΡΟΦΕΑ ΠΟΥ ΕΔΡΑΖΕΤΑΙ ΜΕΣΑ ΣΕ ΑΥΤΗ***

ΠΕΡΙΛΗΨΗ(57)

Η εφεύρεση παρουσιάζει μια διάταξη για την τουλάχιστον τμηματικά πραγματοποιούμενη κατεργασία με αφαίρεση υλικού μιας επιφάνειας επαφής μιας φέρουσας έδρας (5) ενός ομόκεντρα οδηγούμενου άξονα (3), όταν το έδρανο (4) είναι αποσυναρμολογημένο, με τουλάχιστον ένα περιστροφικά κινούμενο εργαλείο κοπής (1) μέσα στο διάκενο, το οποίο προκύπτει με την αποσυναρμολόγηση του εδράνου (4) μεταξύ της φέρουσας έδρας (5) και ενός στροφέα (3), ο οποίος παραλαμβάνεται μέσα σε αυτή, ιδιαίτερα σε έναν εδραζόμενοολισθήσιμα με κουζινέτα (4) άξονα (3), όπως για παράδειγμα έναν στροφαλοφόρο άξονα μιας δίχρονης μεγάλης ντιζελομηχανής. Η διάταξη χαρακτηρίζεται από το ότι προβλέπεται ένα σύστημα στερέωσης (2), για την στερέωση του εργαλείου κοπής (1) στον στροφέα(3), το οποίο διαμορφώνεται έτσι ώστε κατά την κατεργασία της επιφάνειας επαφής της φέρουσας έδρας (5) ο στροφέας (3) να λειτουργεί ως περιστρεφόμενο εργαλειοφορείο, και το εργαλείο κοπής (1) οδηγείται κατά μήκος προς μια καθαρά περιστροφική κίνηση κοπής στην επιφάνεια επαφής της φέρουσας έδρας (5), όπου το σύστημα στερέωσης (2) διαμορφώνεται για την στερέωση του εργαλείου κοπής (1) έτσι ώστε να μπορεί να αποσυναρμολογηθεί και πάλι χωρίς να αφήνει ίχνη ή ζημιά σε μια συναρμογή με πίεση και/ή μια συγκόλληση με κόλλα, και περιλαμβάνει ένα στρώμα κόλλας και/ή τουλάχιστον έναν συσφιγκτήρα σωλήνα. Περαιτέρω προτείνεται μια αντίστοιχη διάταξη για την κατεργασία μιας επιφάνειας επαφής ενός στροφέα (3) ενός ομόκεντρα οδηγούμενου άξονα (3), όταν τοέδρανο (4) είναι αποσυναρμολογημένο, καθώς και μια μέθοδος για την κατεργασία της επιφάνειας επαφής της φέρουσας έδρας ή του στροφέα χρησιμοποιώντας μια τέτοια διάταξη.

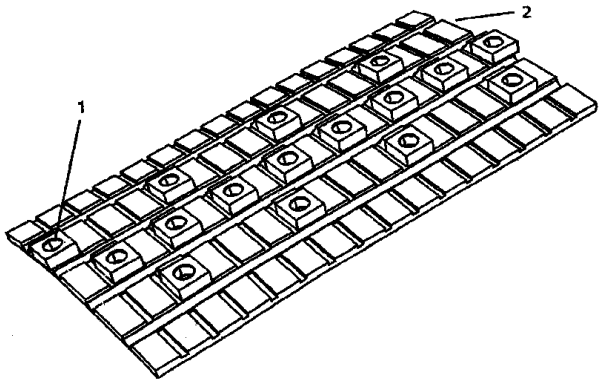

ΑΡΙΘΜΟΣ ΕΥΡ. Δ.Ε. ***(11):3082458***
ΑΡΙΘ. ΕΛΛ. ΚΑΤΑΘΕΣΗΣ *(21):*20130402712
ΗΜΕΡ. ΕΛΛ. ΚΑΤΑΘΕΣΗΣ *(22):*19/12/2013
ΑΡΙΘ./ΗΜΕΡ. ΔΗΜΟΣΙΕΥΣΗΣ
*ΕΥΡΩΠΑΪΚΟΥ ΔΙΠΛΩΜΑΤΟΣ(87):*2222601 - 25/09/2013
ΑΡΙΘ./ΗΜΕΡ. ΔΗΜΟΣΙΕΥΣΗΣ
ΕΥΡΩΠΑΪΚΗΣ ΑΙΤΗΣΗΣ *(86):*08863081.9--03/12/2008
ΔΙΚΑΙΟΥΧΟΣ *(73):*1)versalis S.p.A. Piazza Boldrini, 1, 20097 San Donato Milanese (MI), ΙΤΑΛΙΑ
ΣΥΜΒ. ΠΡΟΤΕΡΑΙΟΤΗΤΕΣ *(30):*MI20072342-14/12/2007-IT
ΕΦΕΥΡΕΤΗΣ *(72):*1)CARATI, Angela
2)BERTI, Donatella
3)MILLINI, Roberto
4)RIVETTI, Franco
5)MANTEGAZZA, Maria, Angela
6)GIROTTI, Gianni
ΕΙΔΙΚΟΣ ΠΛΗΡΕΞΟΥΣΙΟΣ *(74):*ΓΕΩΡΓΑΚΑΚΗΣ ΕΜΜΑΝΟΥΗΛ Καλλιρρόης 13, 11743 ΑΘΗΝΑ
ΑΝΤΙΚΛΗΤΟΣ *(74):*ΓΕΩΡΓΑΚΑΚΗ ΚΑΡΑΜΗΤΣΑΝΗ ΑΦΡΟΔΙΤΗ Καλλιρρόης 13,11743 ΑΘΗΝΑ
ΤΙΤΛΟΣ ΕΦΕΥΡΕΣΗΣ ***(54):ΜΕΘΟΔΟΣ ΓΙΑ ΤΗΝ ΠΑΡΑΣΚΕΥΗ ΖΕΟΛΙΘΩΝ TS-1***

ΠΕΡΙΛΗΨΗ(57)

Η εφεύρεση αφορά μια νέα μέθοδο η οποία επιτρέπει την παρασκευή ζεολίθων TS-1 εντός μιας καθαρής φάσης και με μια κρυσταλλικότητα υψηλότερη από 95%, η οποία λειτουργεί με μειωμένους όγκους αντίδρασης και στην οποία λαμβάνονται υψηλές παραγωγικότητεςκαι εξαιρετικά υψηλές αποδόσεις κρυστάλλωσης. Περιγράφεται επίσης η συγκεκριμένη κρυσταλλική μορφή του ζεόλιθου TS-1 ο οποίος παρασκευάζεται με τον τρόπο αυτό.

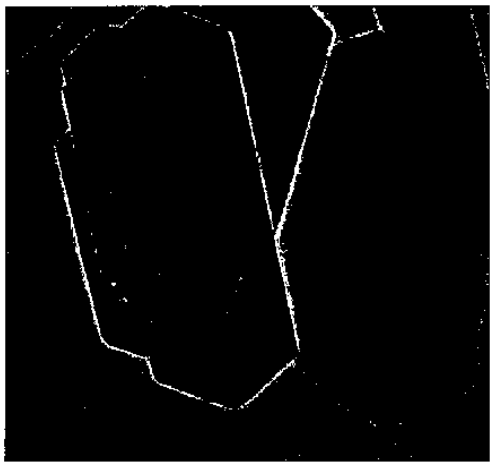

ΑΡΙΘΜΟΣ ΕΥΡ. Δ.Ε. ***(11):3082459***
ΑΡΙΘ. ΕΛΛ. ΚΑΤΑΘΕΣΗΣ *(21):*20130402713
ΗΜΕΡ. ΕΛΛ. ΚΑΤΑΘΕΣΗΣ *(22):*19/12/2013
ΑΡΙΘ./ΗΜΕΡ. ΔΗΜΟΣΙΕΥΣΗΣ
*ΕΥΡΩΠΑΪΚΟΥ ΔΙΠΛΩΜΑΤΟΣ(87):*2493815 - 25/09/2013
ΑΡΙΘ./ΗΜΕΡ. ΔΗΜΟΣΙΕΥΣΗΣ
ΕΥΡΩΠΑΪΚΗΣ ΑΙΤΗΣΗΣ *(86):*10773137.4--26/10/2010
ΔΙΚΑΙΟΥΧΟΣ *(73):*1)Surrey Aquatechnology Limited
Modern Water Bramley House The Guildway
Old Portsmouth Road, Guildford, Surrey GU3
1LR, ΜΕΓΑΛΗ ΒΡΕΤΑΝΙΑ
ΣΥΜΒ. ΠΡΟΤΕΡΑΙΟΤΗΤΕΣ *(30):*0918916-28/10/2009-GB
ΕΦΕΥΡΕΤΗΣ *(72):*1)NICOLL, Peter
ΕΙΔΙΚΟΣ ΠΛΗΡΕΞΟΥΣΙΟΣ *(74):*ΓΙΑΚΟΥΜΗ ΑΝΝΑ
Αλκαμένους 12-14, 10439 ΑΘΗΝΑ
ΑΝΤΙΚΛΗΤΟΣ *(74):*ΜΙΣΙΟΥ ΑΝΔΡΟΝΙΚΗ
Αναλήψεως 23 και Μαραθώνος 27,10439
ΑΘΗΝΑ
ΤΙΤΛΟΣ ΕΦΕΥΡΕΣΗΣ ***(54):ΘΕΡΜΙΚΗ ΑΦΑΛΑΤΩΣΗ***

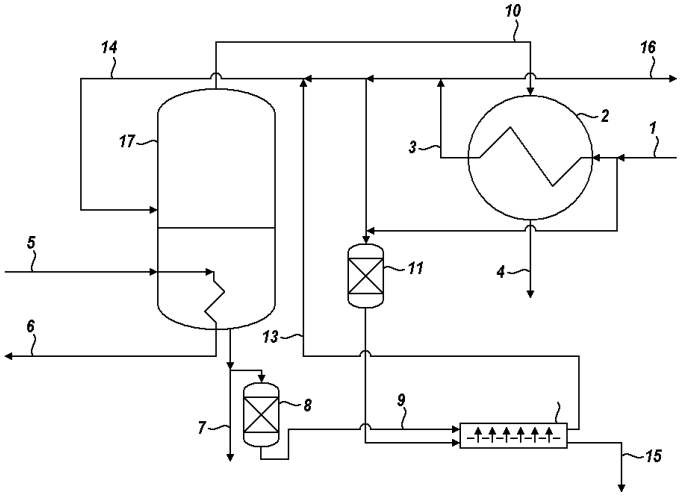

ΠΕΡΙΛΗΨΗ(57)
Μία διαδικασία θερμικής αφαλάτωσης που περιλαμβάνει: εισαγωγή ενός διαλύματος τροφοδοσίας μέσα σε μία μονάδα θερμικού διαχωρισμού, απόσταξη του διαλύματος τροφοδοσίας μέσα στην μονάδα θερμικού διαχωρισμού ώστε να παραχθεί ένα ρεύμα αποστάγματος και ένα ρεύμα υπολοίπων που έχει υψηλότερη συγκέντρωση διαλυμένης ουσίας από το διάλυμα τροφοδοσίας, επαφή ενός τμήματος του ρεύματος υπολοίπων από την μονάδα θερμικού διαχωρισμού με μία πλευρά μιας επιλεκτικά διαπερατής μεμβράνης, επαφή της αντίθετης πλευράς της επιλεκτικά διαπερατής μεμβράνης με ένα τμήμα του διαλύματος τροφοδοσίας, έτσι ώστε το νερό να ρεύσει διαμέσου της μεμβράνης για να αραιώσει το ρεύμα υπολοίπων με ευθεία ώσμωση, και εισαγωγή τουλάχιστον ενός τμήματος του αραιωμένου ρεύματος υπολοίπων μέσα στην μονάδα θερμικού διαχωρισμού.

ΑΡΙΘΜΟΣ ΕΥΡ. Δ.Ε. ***(11):3082460***
ΑΡΙΘ. ΕΛΛ. ΚΑΤΑΘΕΣΗΣ *(21):*20130402718
ΗΜΕΡ. ΕΛΛ. ΚΑΤΑΘΕΣΗΣ *(22):*19/12/2013
ΑΡΙΘ./ΗΜΕΡ. ΔΗΜΟΣΙΕΥΣΗΣ
*ΕΥΡΩΠΑΪΚΟΥ ΔΙΠΛΩΜΑΤΟΣ(87):*2068891 - 25/09/2013
ΑΡΙΘ./ΗΜΕΡ. ΔΗΜΟΣΙΕΥΣΗΣ
ΕΥΡΩΠΑΪΚΗΣ ΑΙΤΗΣΗΣ *(86):*07827185.5--07/10/2007
ΔΙΚΑΙΟΥΧΟΣ *(73):*1)Ben Gurion University of The Negev Research and Development Authority
P.O. Box 653, 84105 Beer-Sheva, ΙΣΡΑΗΛ
2)Ben, Yossi
Moshav Tzofar, Meshek 156, 86830 D.n. Arava, ΙΣΡΑΗΛ
ΣΥΜΒ. ΠΡΟΤΕΡΑΙΟΤΗΤΕΣ *(30):*17849506-05/10/2006-IL
ΕΦΕΥΡΕΤΗΣ *(72):*1)BEN, Yossi
2)SAGI, Amir
ΕΙΔΙΚΟΣ ΠΛΗΡΕΞΟΥΣΙΟΣ *(74):*ΣΑΚΕΛΛΑΡΙΔΗ ΒΑΛΗ-ΒΑΣΙΛΙΚΗ
Αδριανού 70, 10556 ΑΘΗΝΑ
ΑΝΤΙΚΛΗΤΟΣ *(74):*ΣΑΚΕΛΛΑΡΙΔΗ ΒΑΛΗ-ΒΑΣΙΛΙΚΗ
Αδριανού 70,10556 ΑΘΗΝΑ
ΤΙΤΛΟΣ ΕΦΕΥΡΕΣΗΣ ***(54):ΣΥΝΘΕΣΗ ΠΟΥ ΠΕΡΙΛΑΜΒΑΝΕΙ ΣΥΣΤΑΤΙΚΑ ΓΑΣΤΡΟΛΙΘΟΥ ΚΑΡΚΙΝΟΕΙΔΩΝ, ΑΝΘΡΑΚΙΚΟ ΑΣΒΕΣΤΙΟ ΚΑΙ Η ΧΡΗΣΗ ΤΗΣ***

ΠΕΡΙΛΗΨΗ(57)
Παρέχεται μια σύνθεση που περιέχει άμορφο ή μικροκρυσταλλικό ανθρακικό ασβέστιο διεσπαρμένο σε πολύ μικρά σωματίδια με οργανική ύλη σε μια αναλογία μερών του ανθρακικού ανά 1 έως 3 μέρη της οργανικής ύλης, όπου η οργανική ύλη αποτελείται από χιτίνη και πολυπεπτίδιο. Η σύνθεση είναι αποτελεσματική στη θεραπεία διαφόρων παθολογικών καταστάσεων, συμπεριλαμβανομένων υπερπλαστικών παθήσεων, νευρολογικών διαταραχών και μυοσκελετικών διαταραχών.

ΑΡΙΘΜΟΣ ΕΥΡ. Δ.Ε. ***(11):*****3082461**
ΑΡΙΘ. ΕΛΛ. ΚΑΤΑΘΕΣΗΣ *(21):*20130402717
ΗΜΕΡ. ΕΛΛ. ΚΑΤΑΘΕΣΗΣ *(22):*19/12/2013
ΑΡΙΘ./ΗΜΕΡ. ΔΗΜΟΣΙΕΥΣΗΣ
*ΕΥΡΩΠΑΪΚΟΥ ΔΙΠΛΩΜΑΤΟΣ(87):*2406629 - 18/09/2013
ΑΡΙΘ./ΗΜΕΡ. ΔΗΜΟΣΙΕΥΣΗΣ
ΕΥΡΩΠΑΪΚΗΣ ΑΙΤΗΣΗΣ *(86):*10709360.1--12/03/2010
ΔΙΚΑΙΟΥΧΟΣ *(73):*1)Allergan, Inc.
2525 Dupont Drive, Irvine, CA 92612,
ΗΝΩΜΕΝΕΣ ΠΟΛΙΤΕΙΕΣ ΤΗΣ ΑΜΕΡΙΚΗΣ
ΣΥΜΒ. ΠΡΟΤΕΡΑΙΟΤΗΤΕΣ *(30):*160217 P-13/03/2009-US
ΕΦΕΥΡΕΤΗΣ *(72):*1)WANG, Joanne
2)ZHU, Hong
3)HODGES, D., Diane
4)FERNANDEZ-SALAS, Ester
ΕΙΔΙΚΟΣ ΠΛΗΡΕΞΟΥΣΙΟΣ *(74):*ΣΑΚΕΛΛΑΡΙΔΗ ΒΑΛΗ-ΒΑΣΙΛΙΚΗ
Αδριανού 70, 10556 ΑΘΗΝΑ
ΑΝΤΙΚΛΗΤΟΣ *(74):*ΣΑΚΕΛΛΑΡΙΔΗ ΒΑΛΗ-ΒΑΣΙΛΙΚΗ
Αδριανού 70,10556 ΑΘΗΝΑ
ΤΙΤΛΟΣ ΕΦΕΥΡΕΣΗΣ ***(54):*****ΑΝΟΣΟΒΑΣΙΖΟΜΕΝΟΙ ΠΡΟΣΔΙΟΡΙΣΜΟΙ ΔΡΑΣΤΙΚΟΤΗΤΑΣ ΕΝΔΟΠΕΠΤΙΔΑΣΗΣ ΜΕ ΝΕΟ ΣΤΟΧΟ**

ΠΕΡΙΛΗΨΗ(57)

Η παρούσα περιγραφή αποκαλύπτει συνθέσεις πρόκλησης ανοσοαπόκρ ι σης SNAP-25, μεθόδους δημιουργίας αντισωμάτων a-SNAP-25, τα οποία δεσμεύονται επιλεκτικά προς ένα επίτοπο, το οποίο περιλαμβάνει ένα SNAP-25, το οποίο έχει ένα καρβοξυ-τ ελ ικό άκρο εις το υπόλοιπο Ρι του δ ιασπάσιμου δεσμού ε ις τη θέση δ ιάσπασης BoNT/A, αντ ισώματα a-SNAP-25 τα οποία επιλεκτικά δεσμεύονται προς ένα επίτοπο, το οποίο περιλαμβάνει ένα SNAP-25, το οποίο έχει ένα καρβοξυ-τελικό άκρο εις το υπόλοιπο Ρι του διασπάσιμου δεσμού εις τη θέση διάσπασης BoNT/A, μεθόδους ανίχνευσης δραστικότητας ενδοπεπτιδάσης νέου στόχου και μεθόδους ανίχνευσης εξουδετέρωσης αντισωμάτων α-επαναστοχευμένης ενδοπεπτιδάσης.

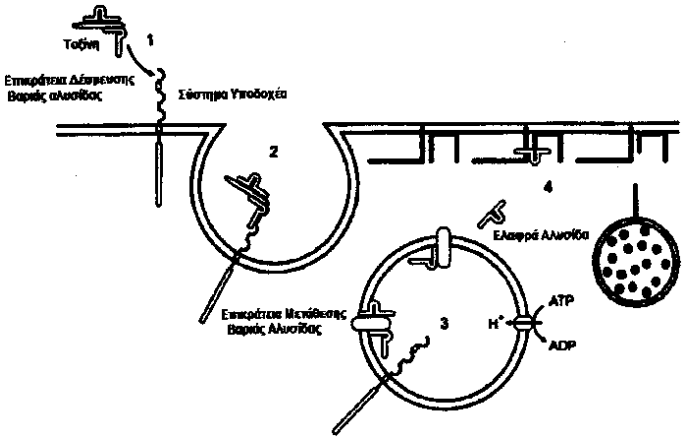

ΑΡΙΘΜΟΣ ΕΥΡ. Δ.Ε. ***(11):*****3082462**
ΑΡΙΘ. ΕΛΛ. ΚΑΤΑΘΕΣΗΣ *(21):*20130402729
ΗΜΕΡ. ΕΛΛ. ΚΑΤΑΘΕΣΗΣ *(22):*20/12/2013
ΑΡΙΘ./ΗΜΕΡ. ΔΗΜΟΣΙΕΥΣΗΣ
*ΕΥΡΩΠΑΪΚΟΥ ΔΙΠΛΩΜΑΤΟΣ(87):*1968189 - 06/11/2013
ΑΡΙΘ./ΗΜΕΡ. ΔΗΜΟΣΙΕΥΣΗΣ
ΕΥΡΩΠΑΪΚΗΣ ΑΙΤΗΣΗΣ *(86):*08011543.9--23/08/1999
ΔΙΚΑΙΟΥΧΟΣ *(73):*1)Telefonaktiebolaget LM Ericsson (publ)
164 83 Stockholm, ΣΟΥΗΔΙΑ
ΣΥΜΒ. ΠΡΟΤΕΡΑΙΟΤΗΤΕΣ *(30):*140470-26/08/1998-US
ΕΦΕΥΡΕΤΗΣ *(72):*1)Palenius, Torgny
2)Eriksson, Hakan
ΕΙΔΙΚΟΣ ΠΛΗΡΕΞΟΥΣΙΟΣ *(74):*ΜΠΑΛΛΑΣ "ΜΠΑΛΛΑΣ, ΠΕΛΕΚΑΝΟΣ ΚΑΙ ΣΥΝΕΡΓΑΤΕΣ, ΑΣΤΙΚΗ ΕΠΑΓΓΕΛΜΑΤΙΚΗ ΔΙΚΗΓΟΡΙΚΗ ΕΤΑΙΡΕΙΑ" ΓΕΩΡΓΙΟΣ
Σόλωνος 10 & Ηρακλείτου, 10673 ΑΘΗΝΑ
ΑΝΤΙΚΛΗΤΟΣ *(74):*ΜΠΑΛΛΑΣ "ΜΠΑΛΛΑΣ, ΠΕΛΕΚΑΝΟΣ ΚΑΙ ΣΥΝΕΡΓΑΤΕΣ, ΑΣΤΙΚΗ ΕΠΑΓΓΕΛΜΑΤΙΚΗ ΔΙΚΗΓΟΡΙΚΗ ΕΤΑΙΡΕΙΑ" ΓΕΩΡΓΙΟΣ
Σόλωνος 10 & Ηρακλείτου,10673 ΑΘΗΝΑ
ΤΙΤΛΟΣ ΕΦΕΥΡΕΣΗΣ ***(54):*****ΣΥΣΚΕΥΗ ΚΑΙ ΜΕΘΟΔΟΣ ΓΙΑ ΕΛΕΓΧΟ ΑΝΑΛΟΓΙΩΝ ΙΣΧΥΟΣ ΓΙΑ ΣΥΜΦΑΣΙΚΑ ΚΑΝΑΛΙΑ ΚΑΙ ΚΑΝΑΛΙΑ ΤΕΤΡΑΓΩΝΙΣΜΟΥ ΣΕ ΕΝΑ ΣΥΣΤΗΜΑ ΕΠΙΚΟΙΝΩΝΙΑΣ**

ΠΕΡΙΛΗΨΗ(57)

Ένας πομπός σε ένα σύστημα ραδιοεπικοινωνίας όπως ένα Σύστημα Επικοινωνίας Πολλαπλής Προσπέλασης με Διαίρεση Κώδικα (WCDMA) εκπέμπει ένα σύνολο δεδομένων σε ένα συμφασικό κανάλι (I) και ένα άλλο σύνολο δεδομένων σε ένα κανάλι τετραγωνισμού (Q). Ο πομπός εκπέμπει μία απολαβή σήματος, β, και πολλαπλασιάζει τα ψηφιακά δεδομένα που σχετίζονται με το κανάλι Q από την απολαβή σήματος, β. Μειώνεται η πολυπλοκότητα της λειτουργίας πολλαπλασιασμού περιορίζοντας την απολαβή σήματος, β, σε έναν πεπερασμένο αριθμό τιμών που είναι επακριβώς αντιπροσωπεύσιμες από έναν προκαθορισμένο αριθμό δυαδικών ψηφίων (bit), όπως τιμές 4 δυαδικών ψηφίων στα δεξιά του σημείου δυαδικής ρίζας. Η ανακρίβεια διαμόρφωσης που σχετίζεται με την κβαντοποίηση του β μπορεί να εξαλειφθεί με χρήση των ίδιων κβαντοπονημένων τιμών β σε όλα τα τμήματα εντός του συστήματος ραδιοεπικοινωνίας.

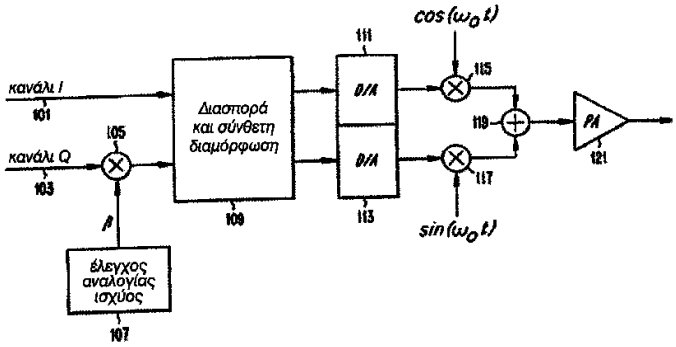

ΑΡΙΘΜΟΣ ΕΥΡ. Δ.Ε. ***(11):*****3082463**
ΑΡΙΘ. ΕΛΛ. ΚΑΤΑΘΕΣΗΣ *(21):*20130402740
ΗΜΕΡ. ΕΛΛ. ΚΑΤΑΘΕΣΗΣ *(22):*23/12/2013
ΑΡΙΘ./ΗΜΕΡ. ΔΗΜΟΣΙΕΥΣΗΣ
*ΕΥΡΩΠΑΪΚΟΥ ΔΙΠΛΩΜΑΤΟΣ(87):*1931304 - 16/10/2013
ΑΡΙΘ./ΗΜΕΡ. ΔΗΜΟΣΙΕΥΣΗΣ
ΕΥΡΩΠΑΪΚΗΣ ΑΙΤΗΣΗΣ *(86):*06793212.9--05/09/2006
ΔΙΚΑΙΟΥΧΟΣ *(73):*1)Sintetica S.A.
Via Penate, 5, 6850 Mendrisio, ΕΛΒΕΤΙΑ
ΣΥΜΒ. ΠΡΟΤΕΡΑΙΟΤΗΤΕΣ *(30):*MI20051633-06/09/2005-IT
ΕΦΕΥΡΕΤΗΣ *(72):*1)MITIDIERI, Augusto
2)DONATI, Elisabetta
ΕΙΔΙΚΟΣ ΠΛΗΡΕΞΟΥΣΙΟΣ *(74):*ΛΥΜΠΕΡΗΣ "ΔΙΚΗΓΟΡΙΚΗ ΕΤΑΙΡΕΙΑ ΒΑΓΙΑΝΟΥ ΚΩΣΤΟΠΟΥΛΟΥ ΛΥΜΠΕΡΗ" ΝΙΚΟΛΑΟΣ
Στουρνάρα 37,, 10682 ΑΘΗΝΑ
ΑΝΤΙΚΛΗΤΟΣ *(74):*ΛΥΜΠΕΡΗΣ "ΔΙΚΗΓΟΡΙΚΗ ΕΤΑΙΡΕΙΑ ΒΑΓΙΑΝΟΥ ΚΩΣΤΟΠΟΥΛΟΥ ΛΥΜΠΕΡΗ" ΝΙΚΟΛΑΟΣ
Στουρνάρα 37,,10682 ΑΘΗΝΑ
ΤΙΤΛΟΣ ΕΦΕΥΡΕΣΗΣ ***(54):*****ΝΕΑ ΧΡΗΣΗ ΤΗΣ ΣΥΝΘΕΣΗΣ ΠΟΥ ΠΕΡΙΕΧΕΙ ΧΛΩΡΟΠΡΟΚΑΪΝΗ HCL, ΝΕΑ ΣΥΝΘΕΣΗ ΠΟΥ ΠΕΡΙΕΧΕΙ ΧΛΩΡΟΠΡΟΚΑΪΝΗ HCL ΚΑΙ ΜΕΘΟΔΟΣ ΠΑΡΑΣΚΕΥΗΣ ΤΗΣ**

ΠΕΡΙΛΗΨΗ(57)

Η παρούσα εφεύρεση αναφέρεται σε μια νέα χρήση μιας σύνθεσης που περιέχει χλωροπροκαΐνη HCI, και ειδικότερα στη χρήση της για την παρασκευή ενός φαρμάκου για ενδοραχιαία νάρκωση. Η παρούσα εφεύρεση αναφέρεται επίσης σε μια νέα σύνθεση, η οποία περιέχει χλωροπροκαΐνη HCI και είναι ιδιαίτερα κατάλληλη για τη νέα αυτή χρήση, καθώς επίσης και σε μια νέα μέθοδο παρασκευής της αναφερθείσας σύνθεσης.

ΑΡΙΘΜΟΣ ΕΥΡ. Δ.Ε. ***(11):*****3082464**
ΑΡΙΘ. ΕΛΛ. ΚΑΤΑΘΕΣΗΣ *(21):*20130402739
ΗΜΕΡ. ΕΛΛ. ΚΑΤΑΘΕΣΗΣ *(22):*23/12/2013
ΑΡΙΘ./ΗΜΕΡ. ΔΗΜΟΣΙΕΥΣΗΣ
*ΕΥΡΩΠΑΪΚΟΥ ΔΙΠΛΩΜΑΤΟΣ(87):*2368118 - 16/10/2013
ΑΡΙΘ./ΗΜΕΡ. ΔΗΜΟΣΙΕΥΣΗΣ
ΕΥΡΩΠΑΪΚΗΣ ΑΙΤΗΣΗΣ *(86):*09775114.3--14/12/2009
ΔΙΚΑΙΟΥΧΟΣ *(73):*1)Merck Patent GmbH
Frankfurter Strasse 250, 64293 Darmstadt, ΓΕΡΜΑΝΙΑ
ΣΥΜΒ. ΠΡΟΤΕΡΑΙΟΤΗΤΕΣ *(30):*08022436-23/12/2008-EP
ΕΦΕΥΡΕΤΗΣ *(72):*1)BEHRENS, Joyce
ΕΙΔΙΚΟΣ ΠΛΗΡΕΞΟΥΣΙΟΣ *(74):*ΛΥΜΠΕΡΗΣ "ΔΙΚΗΓΟΡΙΚΗ ΕΤΑΙΡΕΙΑ ΒΑΓΙΑΝΟΥ ΚΩΣΤΟΠΟΥΛΟΥ ΛΥΜΠΕΡΗ" ΝΙΚΟΛΑΟΣ
Στουρνάρα 37,, 10682 ΑΘΗΝΑ
ΑΝΤΙΚΛΗΤΟΣ *(74):*ΛΥΜΠΕΡΗΣ "ΔΙΚΗΓΟΡΙΚΗ ΕΤΑΙΡΕΙΑ ΒΑΓΙΑΝΟΥ ΚΩΣΤΟΠΟΥΛΟΥ ΛΥΜΠΕΡΗ" ΝΙΚΟΛΑΟΣ
Στουρνάρα 37,,10682 ΑΘΗΝΑ
ΤΙΤΛΟΣ ΕΦΕΥΡΕΣΗΣ ***(54):*****ΒΙΟΛΟΓΙΚΟΙ ΔΕΙΚΤΕΣ ΓΙΑ ΑΝΑΣΤΟΛΕΙΣ ΜΕ ΑΝΤΙ-ΑΓΓΕΙΟΓΕΝΕΤΙΚΗ ΔΡΑΣΤΗΡΙΟΤΗΤΑ**

ΠΕΡΙΛΗΨΗ(57)

Η εφεύρεση σχετίζεται με μία μέθοδο για την αξιολόγηση της δράσης των αναστολέων της ιντεγκρίνης και ενός μικρού μορίου της περιοχής ATP που κατευθύνεται σε αναστολείς πολλαπλών κινασών στην αγγειογένεση με τη χρήση ορισμένων ταυτοποιημένων βιολογικών δεικτών. Η μέθοδος αυτή είναι σημαντικά ευεργετική για τον προσδιορισμό της αποτελεσματικότητας των αναστολέων της ιντεγκρίνης και του μικρού μορίου της περιοχής ATP που κατευθύνεται σε αναστολείς πολλαπλών κινασών κυρίως όταν χρησιμοποιούνται γιατη θεραπευτική αντιμετώπιση νόσων οι οποίες συνδέονται με την αγγειογένεση όπως είναι ο καρκίνος. Ειδικότερα, η εφεύρεση σχετίζεται με βιολογικούς δείκτες που συνδέονται με την αγγειογένεση οι οποίοι είναι κατά προτίμηση ανιχνεύσιμοι σε σωματικά υγρά και επομένως επιτρέπουν την ανάλυση της διαμόρφωσης στόχου με ένα μη επεμβατικό τρόπο. Αποκαλύπτεται επίσης η χρήση των εν λόγω βιολογικών δεικτών για την επιλογή ενώσεων με ανασταλτική δραστηριότητα στην ιντεγκρίνη.

A)

DIQMTQSPSSLSASVGDRVTITCRASQDISNYLAWYQQKPGKAPKLLIYYTSRIHSGVPSRFS
GSGSGTDYTFTISSLQPEDIATYYCQQGNTLPYTFGQGTKVEIKRTVAAPSVFIFPPSDEQLK
SGTASVVCLLNNFYPREAKVQWKVDNALQSGNSQESVTEQDSKDSTYSLSSTLTLSKADYEKH
KVYACEVTHQGLSSPVTKSFNRGEC

B)

QVQLQQSGGELAKPGASVKVSCKASGYTFSSFWMHWVRQAPGQGLEWIGYINP
RSGYTEYNEIFRDKATMTTDTSTSTAYMELSSLRSEDTAVYYCARFLGRGNWDY
WGQGTTVTVSSASTKGPSVFPLAPCSRSTSESTAALGCLVKDYFPEPVTVSWNSG
ALTSGVHTFPAVLQSSGLYSLSSVVTVPSSNFGTQTYTCNVDHKPSNTKVDKTV
ERKSEDETNTCPPCPAPPVAGPSVFLFPPKPKDTLMISRTPEVTCVVVDVSHEDPE
VQFNWYVDGVEVHNAKTKPREEQAQSTFRVVSVLTVVHQDWLNGKEYKCKVS
NKGLPAPIEKTISKTKGQPREPQVYTLPPSREEMTKNQVSLTCLVKGFYPSDIAVE
WESNGQPENNYKTTPPMLDSDGSFFLYSKLTVDKSRWQQGNVFSCSVMHEALH
NHYTQKSLSLSPGK

ΑΡΙΘΜΟΣ ΕΥΡ. Δ.Ε. ***(11):3082465***
ΑΡΙΘ. ΕΛΛ. ΚΑΤΑΘΕΣΗΣ *(21):*20130402734
ΗΜΕΡ. ΕΛΛ. ΚΑΤΑΘΕΣΗΣ *(22):*23/12/2013
ΑΡΙΘ./ΗΜΕΡ. ΔΗΜΟΣΙΕΥΣΗΣ
*ΕΥΡΩΠΑΪΚΟΥ ΔΙΠΛΩΜΑΤΟΣ(87):*2059246 - 16/10/2013
ΑΡΙΘ./ΗΜΕΡ. ΔΗΜΟΣΙΕΥΣΗΣ
ΕΥΡΩΠΑΪΚΗΣ ΑΙΤΗΣΗΣ *(86):*07826167.4--28/08/2007
ΔΙΚΑΙΟΥΧΟΣ *(73):*1)Actelion Pharmaceuticals Ltd. Gewerbestrasse 16, 4123 Allschwil, ΕΛΒΕΤΙΑ
ΣΥΜΒ. ΠΡΟΤΕΡΑΙΟΤΗΤΕΣ *(30):*PCT/IB2006/0529-29/08/2006-WO PCT/IB2006/0538-19/10/2006-WO
ΕΦΕΥΡΕΤΗΣ *(72):*1)CLOZEL, Martine
ΕΙΔΙΚΟΣ ΠΛΗΡΕΞΟΥΣΙΟΣ *(74):*ΛΥΜΠΕΡΗΣ "ΔΙΚΗΓΟΡΙΚΗ ΕΤΑΙΡΕΙΑ ΒΑΓΙΑΝΟΥ ΚΩΣΤΟΠΟΥΛΟΥ ΛΥΜΠΕΡΗ" ΝΙΚΟΛΑΟΣ Στουρνάρα 37,, 10682 ΑΘΗΝΑ
ΑΝΤΙΚΛΗΤΟΣ *(74):*ΛΥΜΠΕΡΗΣ "ΔΙΚΗΓΟΡΙΚΗ ΕΤΑΙΡΕΙΑ ΒΑΓΙΑΝΟΥ ΚΩΣΤΟΠΟΥΛΟΥ ΛΥΜΠΕΡΗ" ΝΙΚΟΛΑΟΣ Στουρνάρα 37,,10682 ΑΘΗΝΑ
ΤΙΤΛΟΣ ΕΦΕΥΡΕΣΗΣ ***(54):ΘΕΡΑΠΕΥΤΙΚΕΣ ΣΥΝΘΕΣΕΙΣ ΟΙ ΟΠΟΙΕΣ ΠΕΡΙΕΧΟΥΝ ΕΝΑΝ ΕΙΔΙΚΟ ΑΝΤΑΓΩΝΙΣΤΗ ΤΟΥ ΥΠΟΔΟΧΕΑ ΤΗΣ ΕΝΘΟΘΗΛΙΝΗΣ ΚΑΙ ΕΝΑΝ ΑΝΑΣΤΟΛΕΑ ΤΗΣ PDE5***

ΠΕΡΙΛΗΨΗ(57)

Η εφεύρεση σχετίζεται ένα προϊόν το οποίο περιέχει την ένωση με τον τύπο(I) κατωτέρω (I) ή με ένα φαρμακευτικώς αποδεκτό άλας της ένωσης αυτής, σε συνδυασμό με τουλάχιστον μία ένωση η οποία έχει ανασταλτικές ιδιότητες της PDE5, ή με ένα φαρμακευτικώς αποδεκτό άλας της, για θεραπευτική χρήση, ταυτόχρονα ή ξεχωριστά ή μέσα σε μία χρονική περίοδο, στη θεραπευτική αντιμετώπιση μίας νόσου στην οποία εμπλέκεται η αγγειοσυστολή.

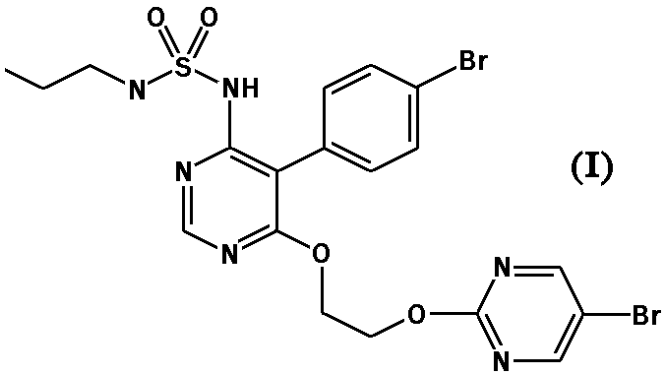

ΑΡΙΘΜΟΣ ΕΥΡ. Δ.Ε. ***(11):3082466***
ΑΡΙΘ. ΕΛΛ. ΚΑΤΑΘΕΣΗΣ *(21):*20130402745
ΗΜΕΡ. ΕΛΛ. ΚΑΤΑΘΕΣΗΣ *(22):*23/12/2013
ΑΡΙΘ./ΗΜΕΡ. ΔΗΜΟΣΙΕΥΣΗΣ
*ΕΥΡΩΠΑΪΚΟΥ ΔΙΠΛΩΜΑΤΟΣ(87):*2394528 - 16/10/2013
ΑΡΙΘ./ΗΜΕΡ. ΔΗΜΟΣΙΕΥΣΗΣ
ΕΥΡΩΠΑΪΚΗΣ ΑΙΤΗΣΗΣ *(86):*10738229.3--08/02/2010
ΔΙΚΑΙΟΥΧΟΣ *(73):*1)Albaladejo Jimenez, Carlos Jose Avda. de Europa 38- Portal 2, 3D, 28224 Pozuelo de Alarcon (Madrid), ΙΣΠΑΝΙΑ
ΣΥΜΒ. ΠΡΟΤΕΡΑΙΟΤΗΤΕΣ *(30):*200900213 U-09/02/2009-ES
ΕΦΕΥΡΕΤΗΣ *(72):*1)Albaladejo Jimenez, Carlos Jose
ΕΙΔΙΚΟΣ ΠΛΗΡΕΞΟΥΣΙΟΣ *(74):*ΚΙΛΙΜΙΡΗΣ ΚΩΝΣΤΑΝΤΙΝΟΣ Χατζηγιάννη Μέξη 7, 11528 ΑΘΗΝΑ
ΑΝΤΙΚΛΗΤΟΣ *(74):*ΚΙΛΙΜΙΡΗΣ ΚΩΝΣΤΑΝΤΙΝΟΣ Χατζηγιάννη Μέξη 7,11528 ΑΘΗΝΑ
ΤΙΤΛΟΣ ΕΦΕΥΡΕΣΗΣ ***(54):ΧΤΕΝΙ ΓΙΑ ΦΘΕΙΡΕΣ ΜΕ ΜΑΥΡΟ ΦΩΤΙΣΜΟ***

ΠΕΡΙΛΗΨΗ(57)

Χτένι για φθείρες με μαύρο φως που μπορεί να κρατιέται εύκολα όταν χρησιμοποιείται για την εξέταση, τον καθαρισμό και την αφαίρεση και/ή την εξάλειψη κόνιδων, φθειρών, αυγών ή νυμφών στο κρανίο ή από περιβάλλοντα στα οποία μπορούν να βρεθούν υπολείμματα, χαρακτηριζόμενο από το ότι το χτένι διαμορφώνεται γύρω από ένα σώμα (2), συμπεριλαμβανομένου ενός διαμερίσματος μπαταριών (11) που είναι προσβάσιμο σε ένα άκρο του εν λόγω σώματος και διαθέτει μια διάταξη λαμπτήρα (1), η οποία περιλαμβάνει διόδους (12) που εκπέμπουν μαύρο φωτισμό και που κλείνεται μέσω ενός φακού, διαμέσου του οποίου προβάλλεται το φως που εκπέμπεται από τις εν λόγω διόδους (12), ενώ μία γραμμή ή ακμή του σώματος (2) περιλαμβάνει μια σειρά (5) LED οι οποίες εκπέμπουν μαύροφως που αντιστοιχεί σε οδηγό (9) από τον οποίο προβάλλεται ένα μέσο χτενιού για φθείρες (4), που σχηματίζεται από ένα πλήθος δοντιών φτιαγμένο από υλικό που άγει το μαύρο φως που εκπέμπει η σειρά (5) των LED.

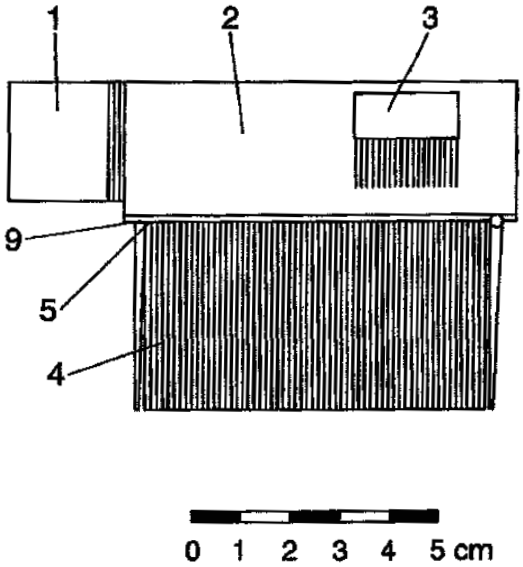

ΑΡΙΘΜΟΣ ΕΥΡ. Δ.Ε. ***(11):*****3082467**
ΑΡΙΘ. ΕΛΛ. ΚΑΤΑΘΕΣΗΣ *(21):*20130402744
ΗΜΕΡ. ΕΛΛ. ΚΑΤΑΘΕΣΗΣ *(22):*23/12/2013
ΑΡΙΘ./ΗΜΕΡ. ΔΗΜΟΣΙΕΥΣΗΣ
*ΕΥΡΩΠΑΪΚΟΥ ΔΙΠΛΩΜΑΤΟΣ(87):*1864998 - 25/09/2013
ΑΡΙΘ./ΗΜΕΡ. ΔΗΜΟΣΙΕΥΣΗΣ
ΕΥΡΩΠΑΪΚΗΣ ΑΙΤΗΣΗΣ *(86):*07075586.3--22/07/2005
ΔΙΚΑΙΟΥΧΟΣ *(73):*1)Erasmus University Medical Center Rotterdam
Dr. Molewaterplein 50, 3015 GE Rotterdam, ΟΛΛΑΝΔΙΑ
2)Craig, Roger Kingdon
Jubilee House Farm, Spen Moss, Smallwood Sandbach, Cheshire CW11 2XB, ΜΕΓΑΛΗ ΒΡΕΤΑΝΙΑ
ΣΥΜΒ. ΠΡΟΤΕΡΑΙΟΤΗΤΕΣ *(30):*0416392-22/07/2004-GB
0511881-10/06/2005-GB
ΕΦΕΥΡΕΤΗΣ *(72):*1)Craig, Roger Kingdon
2)Grosveld, Franklin Gerardus
3)Janssens, Richard Wilhelm
4)Drabek, Dubravka
ΕΙΔΙΚΟΣ ΠΛΗΡΕΞΟΥΣΙΟΣ *(74):*ΚΙΛΙΜΙΡΗΣ ΚΩΝΣΤΑΝΤΙΝΟΣ
Χατζηγιάννη Μέξη 7, 11528 ΑΘΗΝΑ
ΑΝΤΙΚΛΗΤΟΣ *(74):*ΚΙΛΙΜΙΡΗΣ ΚΩΝΣΤΑΝΤΙΝΟΣ
Χατζηγιάννη Μέξη 7,11528 ΑΘΗΝΑ
ΤΙΤΛΟΣ ΕΦΕΥΡΕΣΗΣ ***(54):*****ΜΟΡΙΑ ΠΡΟΣΔΕΣΗΣ**

ΠΕΡΙΛΗΨΗ(57)

Η παρούσα εφεύρεση αναφέρεται σε ένα πολυπεπτιδικό σύμπλοκο πρόσδεσης που περιλαμβάνει ένα διμερές μιας πρώτης βαριάς αλυσίδας και μίας δεύτερης βαριάς αλυσίδας όπου: κάθε βαριά αλυσίδα περιλαμβάνει ένα πεδίο πρόσδεσης, ένα τμήμα τελεστή και ένα πεδίο διμερισμού - το πεδίο διμερισμού στην πρώτη βαριά αλυσίδα είναι είτε της ίδιας ειδικότητας, ή μιας διαφορετικής ειδικότητας, με την ειδικότητα του πεδίου πρόσδεσης στην δεύτερη βαριά αλυσίδα - το τμήμα τελεστής στην πρώτη βαριά αλυσίδα έχει την ίδια ή διαφορετική λειτουργία με το τμήμα τελεστή στην δεύτερη βαριά αλυσίδα και κάθε πεδίο διμερισμού περιλαμβάνει τουλάχιστον CH2, CH3 και προαιρετικά CH4 σταθερά πεδία αντισωμάτων προερχόμενα από οποιασδήποτε τάξη γονιδίου βαριάς αλυσίδας ανοσοσφαιρίνης.

ΑΡΙΘΜΟΣ ΕΥΡ. Δ.Ε. ***(11):*****3082468**
ΑΡΙΘ. ΕΛΛ. ΚΑΤΑΘΕΣΗΣ *(21):*20130402788
ΗΜΕΡ. ΕΛΛ. ΚΑΤΑΘΕΣΗΣ *(22):*30/12/2013
ΑΡΙΘ./ΗΜΕΡ. ΔΗΜΟΣΙΕΥΣΗΣ
*ΕΥΡΩΠΑΪΚΟΥ ΔΙΠΛΩΜΑΤΟΣ(87):*1926732 - 06/11/2013
ΑΡΙΘ./ΗΜΕΡ. ΔΗΜΟΣΙΕΥΣΗΣ
ΕΥΡΩΠΑΪΚΗΣ ΑΙΤΗΣΗΣ *(86):*06820743.0--01/09/2006
ΔΙΚΑΙΟΥΧΟΣ *(73):*1)Ranbaxy Laboratories Limited
12th Floor, Devika Tower 06, Nehru Place, New Delhi 110019 DEL, ΙΝΔΙΑ
ΣΥΜΒ. ΠΡΟΤΕΡΑΙΟΤΗΤΕΣ *(30):*DE23702005-05/09/2005-IN
ΕΦΕΥΡΕΤΗΣ *(72):*1)TEWARI, Neera
2)GEORGE, Vinod
3)MANE, Avinash, Sheshrao
4)MEERAN, Hashim, Nizar, Poovanathil, Nagoor
5)PRASAD, Mohan
ΕΙΔΙΚΟΣ ΠΛΗΡΕΞΟΥΣΙΟΣ *(74):*ΠΑΠΑΚΩΝΣΤΑΝΤΙΝΟΥ ΕΛΕΝΗ
Κουμπάρη 2, 10674 ΑΘΗΝΑ
ΑΝΤΙΚΛΗΤΟΣ *(74):*ΠΑΠΑΚΩΝΣΤΑΝΤΙΝΟΥ ΕΛΕΝΗ
Κουμπάρη 2,10674 ΑΘΗΝΑ
ΤΙΤΛΟΣ ΕΦΕΥΡΕΣΗΣ ***(54):*****ΜΙΑ ΔΙΕΡΓΑΣΙΑ ΓΙΑ ΤΗΝ ΠΑΡΑΣΚΕΥΗ ΕΝΩΣΕΩΝ ΚΑΡΒΑΠΕΝΕΜΗΣ**

ΠΕΡΙΛΗΨΗ(57)

Η παρούσα εφεύρεση αναφέρεται σε μια βελτιωμένη διεργασία για την παρασκευή ενώσεων καρβαπε-νέμης.

ΑΡΙΘΜΟΣ ΕΥΡ. Δ.Ε. ***(11):3082469***
ΑΡΙΘ. ΕΛΛ. ΚΑΤΑΘΕΣΗΣ *(21):*20130402752
ΗΜΕΡ. ΕΛΛ. ΚΑΤΑΘΕΣΗΣ *(22):*24/12/2013
ΑΡΙΘ./ΗΜΕΡ. ΔΗΜΟΣΙΕΥΣΗΣ
*ΕΥΡΩΠΑΪΚΟΥ ΔΙΠΛΩΜΑΤΟΣ(87):*2276632 - 25/09/2013
ΑΡΙΘ./ΗΜΕΡ. ΔΗΜΟΣΙΕΥΣΗΣ
ΕΥΡΩΠΑΪΚΗΣ ΑΙΤΗΣΗΣ *(86):*08763819.3--18/04/2008
ΔΙΚΑΙΟΥΧΟΣ *(73):*1)SICPA HOLDING SA
Avenue de Florissant 41, 1008 Prilly, ΕΛΒΕΤΙΑ
ΣΥΜΒ. ΠΡΟΤΕΡΑΙΟΤΗΤΕΣ *(30):*
ΕΦΕΥΡΕΤΗΣ *(72):*1)CIAMPINI, Davide
2)GIORDANO, Norma
3)GINO, Luigina
4)COMINETTI, Fulvio
ΕΙΔΙΚΟΣ ΠΛΗΡΕΞΟΥΣΙΟΣ *(74):*ΣΙΩΤΟΥ ΑΙΚΑΤΕΡΙΝΗ
Πατησίων 122, 11257 ΑΘΗΝΑ
ΑΝΤΙΚΛΗΤΟΣ *(74):*ΣΙΩΤΟΥ ΑΙΚΑΤΕΡΙΝΗ
Πατησίων 122,11257 ΑΘΗΝΑ
ΤΙΤΛΟΣ ΕΦΕΥΡΕΣΗΣ ***(54):ΔΙΑΔΙΚΑΣΙΑ ΚΑΤΑΣΚΕΥΗΣ ΚΕΦΑΛΗΣ ΕΚΤΥΠΩΣΗΣ ΜΕ ΨΕΚΑΣΜΟ ΜΕΛΑΝΗΣ ΠΟΥ ΕΧΕΙ ΒΕΛΤΙΩΜΕΝΗ ΠΡΟΣΦΥΣΗ ΜΕ ΤΟΝ ΚΑΙΡΟ ΚΑΙ ΧΡΗΣΗ ΤΗΣ ΣΕ ΣΥΝΔΥΑΣΜΟ ΜΕ ΜΕΛΑΝΗ ΜΕ ΥΔΑΤΙΚΗ ΒΑΣΗ ΠΟΥ ΠΕΡΙΕΧΕΙ ΟΞΙΝΑ ΕΙΔΗ***

ΠΕΡΙΛΗΨΗ(57)
Η παρούσα εφεύρεση σχετίζεται με μία κεφαλή εκτύπωσης με ψεκασμό μελάνης για έναν εκτυπωτή ψεκασμού μελάνης, η οποία περιέχει τουλάχιστον ένα υπόστρωμα (1) και έναν φωτοπολυμερή φραγμό (5) που εφαρμόζεται στο εν λόγω υπόστρωμα, όπου ο εν λόγω φωτοπολυμερής φραγμός περιέχει ένα πρώτο στρώμα πρόσφυσης και ένα δεύτερο στρώμα φτιαγμένο από ένα υλικό που μπορεί να φωτοπολυμεριστεί και εφαρμόζεται πάνω από το εν λόγω πρώτο στρώμα, που χαρακτηρίζεται από το ότι το πρώτο στρώμα πρόσφυσης είναι φτιαγμένο από ένα τμηματικά πολυμερισμένο υλικό που μπορεί να πολυμεριστεί κατιοντικά το οποίο, όταν έρχεται σε επαφή με μελάνη με υδατική βάση που περιέχει όξινα είδη, μπορεί να πολυμεριστεί περαιτέρω, βελτιώνοντας έτσι με τον καιρό την πρόσφυση φωτοπολυμερούς φραγμού πάνω στην εν λόγω επιφάνεια του εν λόγω υποστρώματος. Η παρούσα εφεύρεση σχετίζεται επίσης με μία διαδικασία κατασκευής της εν λόγω κεφαλής εκτύπωσης με ψεκασμό μελάνης και με την χρήση της σε συνδυασμό με μελάνη με υδατική βάση που περιέχει όξινα είδη.

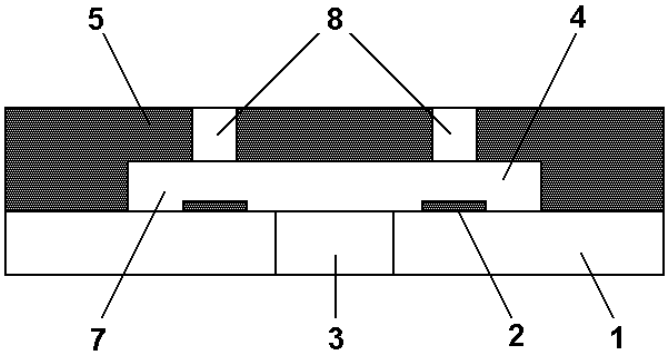

ΑΡΙΘΜΟΣ ΕΥΡ. Δ.Ε. ***(11):3082470***
ΑΡΙΘ. ΕΛΛ. ΚΑΤΑΘΕΣΗΣ *(21):*20130402732
ΗΜΕΡ. ΕΛΛ. ΚΑΤΑΘΕΣΗΣ *(22):*23/12/2013
ΑΡΙΘ./ΗΜΕΡ. ΔΗΜΟΣΙΕΥΣΗΣ
*ΕΥΡΩΠΑΪΚΟΥ ΔΙΠΛΩΜΑΤΟΣ(87):*2049480 - 30/10/2013
ΑΡΙΘ./ΗΜΕΡ. ΔΗΜΟΣΙΕΥΣΗΣ
ΕΥΡΩΠΑΪΚΗΣ ΑΙΤΗΣΗΣ *(86):*07786740.6--14/06/2007
ΔΙΚΑΙΟΥΧΟΣ *(73):*1)Aziende Chimiche Riunite Angelini Francesco A.C.R.A.F. S.p.A.
Viale Amelia, 70, 00181 Roma, ΙΤΑΛΙΑ
ΣΥΜΒ. ΠΡΟΤΕΡΑΙΟΤΗΤΕΣ *(30):*MI20061368-14/07/2006-IT
ΕΦΕΥΡΕΤΗΣ *(72):*1)ALISI MARIA ALESSANDRA
2)CAZZOLA NIKOLA
3)FURLOTTI GUIDO
4)MAUGERI CATERINA
5)OMBRATO ROSELLA
6)COLETTA, Isabella
7)POLENZANI LORENZO
8)MANGANO, Giorgina
9)GARRONE, Beatrice
10)GUGLIELMOTTI, Angelo
ΕΙΔΙΚΟΣ ΠΛΗΡΕΞΟΥΣΙΟΣ *(74):*ΛΥΜΠΕΡΗΣ "ΔΙΚΗΓΟΡΙΚΗ ΕΤΑΙΡΕΙΑ ΒΑΓΙΑΝΟΥ ΚΩΣΤΟΠΟΥΛΟΥ ΛΥΜΠΕΡΗ" ΝΙΚΟΛΑΟΣ
Στουρνάρα 37,, 10682 ΑΘΗΝΑ
ΑΝΤΙΚΛΗΤΟΣ *(74):*ΛΥΜΠΕΡΗΣ "ΔΙΚΗΓΟΡΙΚΗ ΕΤΑΙΡΕΙΑ ΒΑΓΙΑΝΟΥ ΚΩΣΤΟΠΟΥΛΟΥ ΛΥΜΠΕΡΗ" ΝΙΚΟΛΑΟΣ
Στουρνάρα 37,,10682 ΑΘΗΝΑ
ΤΙΤΛΟΣ ΕΦΕΥΡΕΣΗΣ ***(54):ΠΑΡΑΓΩΓΑ ΤΗΣ 2-ΑΡΥΛΙΝΔΟΛΗΣ ΩΣ ΑΝΑΣΤΟΛΕΙΣ ΤΗΣ MPGES-1***

ΠΕΡΙΛΗΨΗ(57)
Μία ένωση 2-αρυλινδόλης η οποία είναι υποκατεστημένη στη θέση 5, με τον τύπο (I): στον οποίο τα A, X, Y, Z, W, R και R έχουν τις σημασίες που δίδονται στην περιγραφή, μία φαρμακευτική σύνθεση η οποία την περιέχει, καθώς επίσης και ενδιάμεσες ενώσεις και μία διαδικασία για την παρασκευή τους.

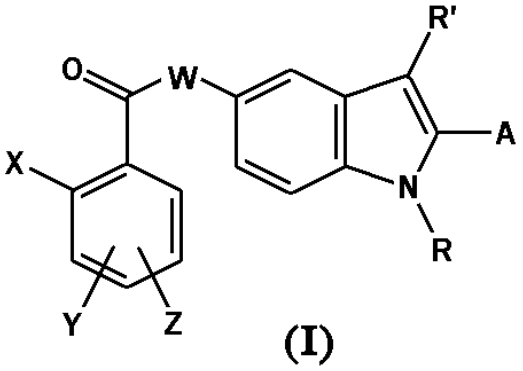

ΑΡΙΘΜΟΣ ΕΥΡ. Δ.Ε. ***(11):*****3082471**
ΑΡΙΘ. ΕΛΛ. ΚΑΤΑΘΕΣΗΣ *(21):*20130402733
ΗΜΕΡ. ΕΛΛ. ΚΑΤΑΘΕΣΗΣ *(22):*23/12/2013
ΑΡΙΘ./ΗΜΕΡ. ΔΗΜΟΣΙΕΥΣΗΣ
*ΕΥΡΩΠΑΪΚΟΥ ΔΙΠΛΩΜΑΤΟΣ(87):*2151250 - 02/10/2013
ΑΡΙΘ./ΗΜΕΡ. ΔΗΜΟΣΙΕΥΣΗΣ
ΕΥΡΩΠΑΪΚΗΣ ΑΙΤΗΣΗΣ *(86):*09171503.7--06/05/2003
ΔΙΚΑΙΟΥΧΟΣ *(73):*1)Endocyte, Inc.
3000 Kent Avenue, West Lafayette, IN 47906,
ΗΝΩΜΕΝΕΣ ΠΟΛΙΤΕΙΕΣ ΤΗΣ ΑΜΕΡΙΚΗΣ
ΣΥΜΒ. ΠΡΟΤΕΡΑΙΟΤΗΤΕΣ *(30):*378571 P-06/05/2002-US
ΕΦΕΥΡΕΤΗΣ *(72):*1)Parker, Matthew A
2)Leamon, Christopher Paul
ΕΙΔΙΚΟΣ ΠΛΗΡΕΞΟΥΣΙΟΣ *(74):*ΛΥΜΠΕΡΗΣ "ΔΙΚΗΓΟΡΙΚΗ ΕΤΑΙΡΕΙΑ ΒΑΓΙΑΝΟΥ ΚΩΣΤΟΠΟΥΛΟΥ ΛΥΜΠΕΡΗ" ΝΙΚΟΛΑΟΣ
Στουρνάρα 37,, 10682 ΑΘΗΝΑ
ΑΝΤΙΚΛΗΤΟΣ *(74):*ΛΥΜΠΕΡΗΣ "ΔΙΚΗΓΟΡΙΚΗ ΕΤΑΙΡΕΙΑ ΒΑΓΙΑΝΟΥ ΚΩΣΤΟΠΟΥΛΟΥ ΛΥΜΠΕΡΗ" ΝΙΚΟΛΑΟΣ
Στουρνάρα 37,,10682 ΑΘΗΝΑ
ΤΙΤΛΟΣ ΕΦΕΥΡΕΣΗΣ ***(54):*****ΠΑΡΑΓΟΝΤΕΣ ΑΠΕΙΚΟΝΙΣΗΣ ΠΟΥ ΣΤΟΧΕΥΟΥΝ ΒΙΤΑΜΙΝΕΣ**

ΠΕΡΙΛΗΨΗ(57)

Η παρούσα εφεύρεση παρέχει τη χρήση μιας ένωσης του χημικού τύπου όπου το V είναι ένα μόριο φυλλικού, όπου το φυλλικό είναι ένα υπόστρωμα για την διαμεσολαβούμενη από υποδοχέα διαμεμβρανική μεταφορά in vivo, ή ένα παράγωγο του φυλλικού που συνδέεταιστον υποδοχέα ή ένα ανάλογο αυτών, το L είναι ένα δισθενές συνδετικό μόριο, το R είναι μια πλευρική αλυσίδα ενός αμινοξέος, το M είναι ένα κατιόν ενός ραδιονουκλεϊδίου, το n είναι 1 ή 0, και το k είναι 1 ή 0, για την απεικόνιση ενός πληθυσμού κυττάρων σε ένα ζώο στο οποίο έχει προηγηθεί έγχυση με μη ιχνηθετημένο φυλλικό. Παρέχεται επίσης ο συνδυασμός της ένωσης με ιχνηθετημένο φυλλικό.

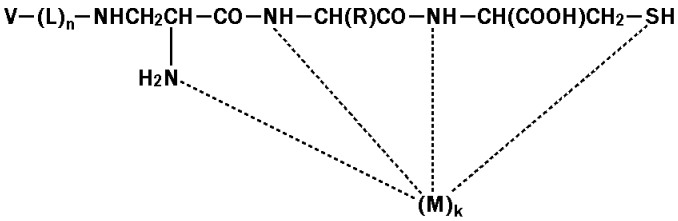

ΑΡΙΘΜΟΣ ΕΥΡ. Δ.Ε. ***(11):*****3082472**
ΑΡΙΘ. ΕΛΛ. ΚΑΤΑΘΕΣΗΣ *(21):*20130402751
ΗΜΕΡ. ΕΛΛ. ΚΑΤΑΘΕΣΗΣ *(22):*24/12/2013
ΑΡΙΘ./ΗΜΕΡ. ΔΗΜΟΣΙΕΥΣΗΣ
*ΕΥΡΩΠΑΪΚΟΥ ΔΙΠΛΩΜΑΤΟΣ(87):*2308941 - 25/09/2013
ΑΡΙΘ./ΗΜΕΡ. ΔΗΜΟΣΙΕΥΣΗΣ
ΕΥΡΩΠΑΪΚΗΣ ΑΙΤΗΣΗΣ *(86):*09172381.7--06/10/2009
ΔΙΚΑΙΟΥΧΟΣ *(73):*1)Honeywell International Inc.
101 Columbia Road, Morristown, NJ 07962,
ΗΝΩΜΕΝΕΣ ΠΟΛΙΤΕΙΕΣ ΤΗΣ ΑΜΕΡΙΚΗΣ
ΣΥΜΒ. ΠΡΟΤΕΡΑΙΟΤΗΤΕΣ *(30):*
ΕΦΕΥΡΕΤΗΣ *(72):*1)Spatz, Mark W.
ΕΙΔΙΚΟΣ ΠΛΗΡΕΞΟΥΣΙΟΣ *(74):*ΣΙΩΤΟΥ ΑΙΚΑΤΕΡΙΝΗ
Πατησίων 122, 11257 ΑΘΗΝΑ
ΑΝΤΙΚΛΗΤΟΣ *(74):*ΣΙΩΤΟΥ ΑΙΚΑΤΕΡΙΝΗ
Πατησίων 122,11257 ΑΘΗΝΑ
ΤΙΤΛΟΣ ΕΦΕΥΡΕΣΗΣ ***(54):*****ΨΥΚΤΙΚΕΣ ΣΥΝΘΕΣΕΙΣ ΚΑΙ ΧΡΗΣΗ ΑΥΤΩΝ ΣΕ ΨΥΚΤΙΚΑ ΣΥΣΤΗΜΑΤΑ ΧΑΜΗΛΗΣ ΘΕΡΜΟΚΡΑΣΙΑΣ**

ΠΕΡΙΛΗΨΗ(57)

Μία σύνθεση κατάλληλη για χρήση σε ένα υπάρχον ή σε νέα συστήματα ψύξης, μέτριας ή χαμηλής θερμοκρασίας, τα οποία είναι σχεδιασμένα ώστε να λειτουργούν με, ή να είναι κατάλληλα για χρήση με, ή να είναι ικανά να χρησιμοποιούνται με HCFC-22 ως το ψυκτικό μέσο τους, με την σύνθεση να περιλαμβάνει διφθορομεθάνιο (HFC-32), πενταφθοροαιθάνιο (HFC-125) και τετραφθοροαιθάνιο (HFC134a), με τα τρία συστατικά να είναι παρόντα στη σύνθεση σε ποσότητες τέτοιες, ώστε το λειτουργικό χαρακτηριστικό της ψυκτικής σύνθεσης, αναφορικά με την υπερθέρμανση που παρέχεται σε ένα αποδεκτό επίπεδο, και τα λειτουργικά χαρακτηριστικά της ψυκτικής σύνθεσης, αναφορικά με τα χαρακτηριστικά της ικανότητας ψύξης, της μαζικής ροής και της αποδοτικότητας (COP), όταν χρησιμοποιούνται ως το ψυκτικό μέσο σε ένα σύστημα ψύξης χαμηλής θερμοκρασίας, να είναι το καθένα τουλάχιστον το 95% των λειτουργικών χαρακτηριστικών του χλωροδιφθορομεθανίου (HCFC-22), αν το HCFC-22 επρόκειτο να χρησιμοποιηθεί ως το ψυκτικό σε ένα τέτοιο ψυκτικό σύστημα χαμηλής θερμοκρασίας.

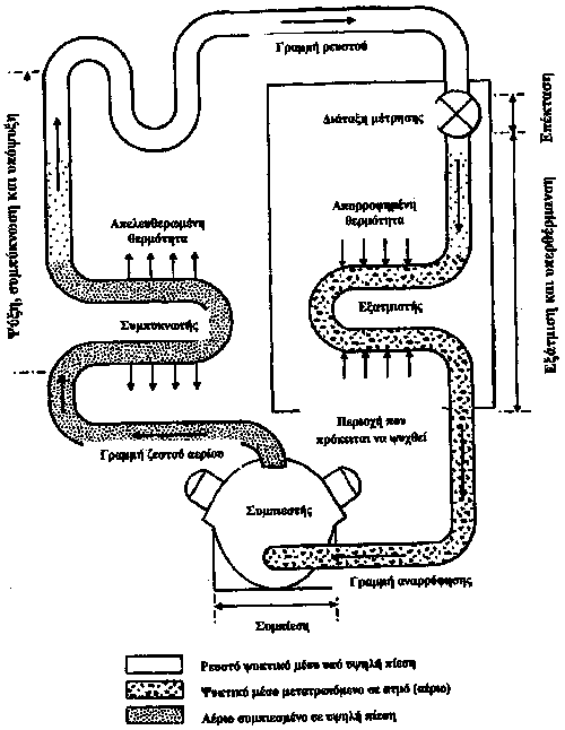

ΑΡΙΘΜΟΣ ΕΥΡ. Δ.Ε. ***(11):*****3082473**
ΑΡΙΘ. ΕΛΛ. ΚΑΤΑΘΕΣΗΣ *(21):*20130402690
ΗΜΕΡ. ΕΛΛ. ΚΑΤΑΘΕΣΗΣ *(22):*18/12/2013
ΑΡΙΘ./ΗΜΕΡ. ΔΗΜΟΣΙΕΥΣΗΣ
*ΕΥΡΩΠΑΪΚΟΥ ΔΙΠΛΩΜΑΤΟΣ(87):*2376497 - 18/09/2013
ΑΡΙΘ./ΗΜΕΡ. ΔΗΜΟΣΙΕΥΣΗΣ
ΕΥΡΩΠΑΪΚΗΣ ΑΙΤΗΣΗΣ *(86):*09796819.2--11/12/2009
ΔΙΚΑΙΟΥΧΟΣ *(73):*1)Actelion Pharmaceuticals Ltd.
Gewerbestrasse 16, 4123 Allschwil,
ΕΛΒΕΤΙΑ
ΣΥΜΒ. ΠΡΟΤΕΡΑΙΟΤΗΤΕΣ *(30):*IB2008/055261-12/12/2008-WO
ΕΦΕΥΡΕΤΗΣ *(72):*1)HUBSCHWERLEN, Christian
2)RUEEDI, Georg
3)SURIVET, Jean-Philippe
4)ZUMBRUNN ACKLIN, Cornelia
ΕΙΔΙΚΟΣ ΠΛΗΡΕΞΟΥΣΙΟΣ *(74):*ΛΥΜΠΕΡΗΣ "ΔΙΚΗΓΟΡΙΚΗ ΕΤΑΙΡΕΙΑ
ΒΑΓΙΑΝΟΥ ΚΩΣΤΟΠΟΥΛΟΥ
ΛΥΜΠΕΡΗ" ΝΙΚΟΛΑΟΣ
Στουρνάρα 37,, 10682 ΑΘΗΝΑ
ΑΝΤΙΚΛΗΤΟΣ *(74):*ΛΥΜΠΕΡΗΣ "ΔΙΚΗΓΟΡΙΚΗ ΕΤΑΙΡΕΙΑ
ΒΑΓΙΑΝΟΥ ΚΩΣΤΟΠΟΥΛΟΥ
ΛΥΜΠΕΡΗ" ΝΙΚΟΛΑΟΣ
Στουρνάρα 37,,10682 ΑΘΗΝΑ
ΤΙΤΛΟΣ ΕΦΕΥΡΕΣΗΣ ***(54):*****ΠΑΡΑΓΩΓΑ 5-ΑΜΙΝΟ-2-(1-ΥΔΡΟΞΥ-ΑΙΘΥΛΟ)-ΤΕΤΡΑΫΔΡΟΠΥΡΑΝΙΟΥ**

ΠΕΡΙΛΗΨΗ(57)

Η εφεύρεση αφορά σε αντιβακτηριακές ενώσεις του τύπου I, όπου το R1 παριστάνει αλκοξύ (ειδικά μεθοξύ), το R2 παριστάνει H ή F, έκαστο από τα R3, R4, R5 και R6 παριστάνει ανεξάρτητα H ή D, το V παριστάνει CH και το W παριστάνει CH ή N ή το V παριστάνει N και το W παριστάνει CH, το Y παριστάνει CH ή N, το Z παριστάνει O, S ή CH2, και το A παριστάνει CH2, CH2CH2 ή CD2CD2, και άλατα τέτοιων ενώσεων.

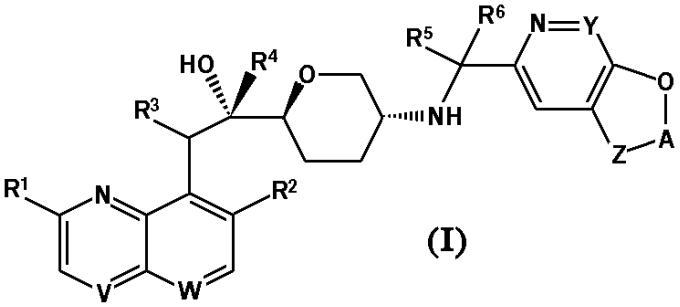

(I)

ΑΡΙΘΜΟΣ ΕΥΡ. Δ.Ε. ***(11):*****3082474**
ΑΡΙΘ. ΕΛΛ. ΚΑΤΑΘΕΣΗΣ *(21):*20130402735
ΗΜΕΡ. ΕΛΛ. ΚΑΤΑΘΕΣΗΣ *(22):*23/12/2013
ΑΡΙΘ./ΗΜΕΡ. ΔΗΜΟΣΙΕΥΣΗΣ
*ΕΥΡΩΠΑΪΚΟΥ ΔΙΠΛΩΜΑΤΟΣ(87):*2094708 - 23/10/2013
ΑΡΙΘ./ΗΜΕΡ. ΔΗΜΟΣΙΕΥΣΗΣ
ΕΥΡΩΠΑΪΚΗΣ ΑΙΤΗΣΗΣ *(86):*07842207.8--11/09/2007
ΔΙΚΑΙΟΥΧΟΣ *(73):*1)SANOFI
54, rue La Boetie, 75008 Paris, ΓΑΛΛΙΑ
ΣΥΜΒ. ΠΡΟΤΕΡΑΙΟΤΗΤΕΣ *(30):*825168 P-11/09/2006-US
ΕΦΕΥΡΕΤΗΣ *(72):*1)GILLESPY, Timothy A.
2)EYNOTT, Paul
3)ALLEN, Elizabeth M.
4)YU, Kin T.
5)ZILBERSTEIN, Asher
ΕΙΔΙΚΟΣ ΠΛΗΡΕΞΟΥΣΙΟΣ *(74):*ΛΥΜΠΕΡΗΣ "ΔΙΚΗΓΟΡΙΚΗ ΕΤΑΙΡΕΙΑ
ΒΑΓΙΑΝΟΥ ΚΩΣΤΟΠΟΥΛΟΥ
ΛΥΜΠΕΡΗ" ΝΙΚΟΛΑΟΣ
Στουρνάρα 37,, 10682 ΑΘΗΝΑ
ΑΝΤΙΚΛΗΤΟΣ *(74):*ΛΥΜΠΕΡΗΣ "ΔΙΚΗΓΟΡΙΚΗ ΕΤΑΙΡΕΙΑ
ΒΑΓΙΑΝΟΥ ΚΩΣΤΟΠΟΥΛΟΥ
ΛΥΜΠΕΡΗ" ΝΙΚΟΛΑΟΣ
Στουρνάρα 37,,10682 ΑΘΗΝΑ
ΤΙΤΛΟΣ ΕΦΕΥΡΕΣΗΣ ***(54):*****ΜΙΑ ΠΥΡΡΟΛΟΠΥΡΑΖΙΝΗ ΩΣ ΑΝΑΣΤΟΛΕΑΣ ΚΙΝΑΣΗΣ SYK**

ΠΕΡΙΛΗΨΗ(57)

Η εφεύρεση αφορά μια ένωση του χημικού τύπου (I) και τα προφάρμακά της, και τα φαρμακευτικά αποδεκτά άλατα και τους διαλύτες τέτοιου είδους ενώσεων και τα προφάρμακά τους. Μια τέτοιου είδους ένωση διαθέτει φαρμακευτικές ιδιότητες, συγκεκριμένα την ικανότητα να αναστέλλει τις πρωτεϊνικές κινάσες

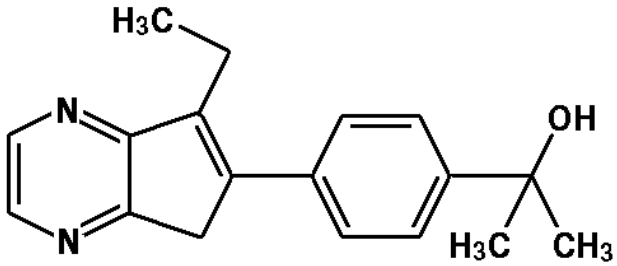

(I)

ΑΡΙΘΜΟΣ ΕΥΡ. Δ.Ε. ***(11):3082475***
ΑΡΙΘ. ΕΛΛ. ΚΑΤΑΘΕΣΗΣ *(21):*20130402736
ΗΜΕΡ. ΕΛΛ. ΚΑΤΑΘΕΣΗΣ *(22):*23/12/2013
ΑΡΙΘ./ΗΜΕΡ. ΔΗΜΟΣΙΕΥΣΗΣ
*ΕΥΡΩΠΑΪΚΟΥ ΔΙΠΛΩΜΑΤΟΣ(87):*2480232 - 02/10/2013
ΑΡΙΘ./ΗΜΕΡ. ΔΗΜΟΣΙΕΥΣΗΣ
ΕΥΡΩΠΑΪΚΗΣ ΑΙΤΗΣΗΣ *(86):*10747364.7--18/08/2010
ΔΙΚΑΙΟΥΧΟΣ *(73):*1)SANOFI
54, rue La Boetie, 75008 Paris, ΓΑΛΛΙΑ
ΣΥΜΒ. ΠΡΟΤΕΡΑΙΟΤΗΤΕΣ *(30):*235482 P-20/08/2009-US
1050258-15/01/2010-FR
ΕΦΕΥΡΕΤΗΣ *(72):*1)CHOI-SLEDESKI, Yong-Mi
2)GARDNER, Charles, J.
3)LIANG, Guyan
4)POLI, Gregory, B.
5)SHUM, Patrick, Wai-Kwok
6)STOKLOSA, Gregory, T.
7)ZHAO, Zhicheng
ΕΙΔΙΚΟΣ ΠΛΗΡΕΞΟΥΣΙΟΣ *(74):*ΛΥΜΠΕΡΗΣ "ΔΙΚΗΓΟΡΙΚΗ ΕΤΑΙΡΕΙΑ ΒΑΓΙΑΝΟΥ ΚΩΣΤΟΠΟΥΛΟΥ ΛΥΜΠΕΡΗ" ΝΙΚΟΛΑΟΣ
Στουρνάρα 37,, 10682 ΑΘΗΝΑ
ΑΝΤΙΚΛΗΤΟΣ *(74):*ΛΥΜΠΕΡΗΣ "ΔΙΚΗΓΟΡΙΚΗ ΕΤΑΙΡΕΙΑ ΒΑΓΙΑΝΟΥ ΚΩΣΤΟΠΟΥΛΟΥ ΛΥΜΠΕΡΗ" ΝΙΚΟΛΑΟΣ
Στουρνάρα 37,,10682 ΑΘΗΝΑ
ΤΙΤΛΟΣ ΕΦΕΥΡΕΣΗΣ ***(54):ΔΙΥΠΟΚΑΤΕΣΤΗΜΕΝΕΣ [4-(5-ΑΜΙΝΟ-ΜΕΘΥΛ-ΦΑΙΝΥΛ)-ΠΙΠΕΡΙΔΙΝ-1-ΥΛ]-1Η-ΙΝΔΟΛ-3-ΥΛ]-ΜΕΘΑΝΟΝΕΣ***

ΠΕΡΙΛΗΨΗ(57)
Η παρούσα εφεύρεση αναφέρεται στην ένωση του χημικού τύπου I: ή σε ένα προφάρμακο, ένα φαρμακευτικά αποδεκτό άλας ή επιδιαλυτωμένο χημικό σωματίδιο της αναφερθείσας ένωσης. Επίσης, η παρούσα εφεύρεση προσανατολίζεται σε ένα φαρμακευτικό σκεύασμα πουπεριέχει τη φαρμακευτικά αποτελεσματική ποσότητα της ένωσης του χημικού τύπου I και ενός φαρμακευτικά αποδεκτού φορέα. Επίσης, η παρούσα εφεύρεση προσανατολίζεται στη χρήση μιας ένωσης του χημικού τύπου I ως αναστολέα της τρυπτάσης, η οποία περιλαμβάνει την προσθήκη της ένωσης σε ένα σκεύασμα που περιέχει τρυπτάση. Επιπροσθέτως, η παρούσα εφεύρεση προσανατολίζεται στη χρήση μιας ένωσης του χημιικού τύπου I για την αντιμετώπιση ενός ασθενή που πάσχει από μια φυσιολογική πάθηση που χρήζει βελτίωσης με έναν αναστολέα τρυπτάσης, η οποία περιλαμβάνει τη χορήγηση στο ασθενή μιας θεραπευτικά αποτελεσματικής ποσότητας της ένωσης της Αξίωσης 1. Η παρούσα εφεύρεση προσανατολίζεται επίσης στην παρασκευή της ένωσης του χημικού τύπου I.

ΑΡΙΘΜΟΣ ΕΥΡ. Δ.Ε. ***(11):3082476***
ΑΡΙΘ. ΕΛΛ. ΚΑΤΑΘΕΣΗΣ *(21):*20130402737
ΗΜΕΡ. ΕΛΛ. ΚΑΤΑΘΕΣΗΣ *(22):*23/12/2013
ΑΡΙΘ./ΗΜΕΡ. ΔΗΜΟΣΙΕΥΣΗΣ
*ΕΥΡΩΠΑΪΚΟΥ ΔΙΠΛΩΜΑΤΟΣ(87):*2261336 - 16/10/2013
ΑΡΙΘ./ΗΜΕΡ. ΔΗΜΟΣΙΕΥΣΗΣ
ΕΥΡΩΠΑΪΚΗΣ ΑΙΤΗΣΗΣ *(86):*10009677.5--01/12/2004
ΔΙΚΑΙΟΥΧΟΣ *(73):*1)Merck Patent GmbH
Frankfurter Strasse 250, 64293 Darmstadt, ΓΕΡΜΑΝΙΑ
ΣΥΜΒ. ΠΡΟΤΕΡΑΙΟΤΗΤΕΣ *(30):*10359351-16/12/2003-DE
ΕΦΕΥΡΕΤΗΣ *(72):*1)Fiebig, Helmut, Prof.
2)Nandy, Andreas, Dr.
3)Cromwell, Oliver, Dr.
ΕΙΔΙΚΟΣ ΠΛΗΡΕΞΟΥΣΙΟΣ *(74):*ΛΥΜΠΕΡΗΣ "ΔΙΚΗΓΟΡΙΚΗ ΕΤΑΙΡΕΙΑ ΒΑΓΙΑΝΟΥ ΚΩΣΤΟΠΟΥΛΟΥ ΛΥΜΠΕΡΗ" ΝΙΚΟΛΑΟΣ
Στουρνάρα 37,, 10682 ΑΘΗΝΑ
ΑΝΤΙΚΛΗΤΟΣ *(74):*ΛΥΜΠΕΡΗΣ "ΔΙΚΗΓΟΡΙΚΗ ΕΤΑΙΡΕΙΑ ΒΑΓΙΑΝΟΥ ΚΩΣΤΟΠΟΥΛΟΥ ΛΥΜΠΕΡΗ" ΝΙΚΟΛΑΟΣ
Στουρνάρα 37,,10682 ΑΘΗΝΑ
ΤΙΤΛΟΣ ΕΦΕΥΡΕΣΗΣ ***(54):ΑΛΛΗΛΟΥΧΙΑ DNA ΚΑΙ ΑΝΑΣΥΝΔΥΑΣΜΕΝΗ ΠΑΡΑΓΩΓΗ ΜΕΙΖΟΝΩΝ ΑΛΛΕΡΓΙΟΓΟΝΩΝ ΟΜΑΔΑΣ-4 ΑΠΟ ΔΗΜΗΤΡΙΑΚΑ***

ΠΕΡΙΛΗΨΗ(57)
Η παρούσα εφεύρεση αφορά στην παρασκευή αλληλουχιών DNA μειζόνων αλλεργιογόνων ομάδας-4 από δημητριακά. Η εφεύρεση περιλαμβάνει επίσης θραύσματα, νέους συνδυασμούς υποαλληλουχιών και σημειακών μεταλλαγμάτων με υποαλλεργική δράση. Τα ανασυνδυασμένα μόρια DNA και τα παράγωγα πολυπεπτίδια, θραύσματα, νέοι συνδυασμοί υποαλληλουχιών και παραλλαγμάτων μπορούν να αξιοποιηθούν στη θεραπεία αλλεργικών παθήσεων λόγω γύρης. Οι ανασυνδυαστικώς παραγόμενες πρωτεΐνες μπορούν να χρησιμοποιηθούν στην in vitro και στην in vivo διαγνωστική αλλεργιών λόγω γύρης.

ΑΡΙΘΜΟΣ ΕΥΡ. Δ.Ε. ***(11):*****3082477**
ΑΡΙΘ. ΕΛΛ. ΚΑΤΑΘΕΣΗΣ *(21):*20130402738
ΗΜΕΡ. ΕΛΛ. ΚΑΤΑΘΕΣΗΣ *(22):*23/12/2013
ΑΡΙΘ./ΗΜΕΡ. ΔΗΜΟΣΙΕΥΣΗΣ
*ΕΥΡΩΠΑΪΚΟΥ ΔΙΠΛΩΜΑΤΟΣ(87):*2094263 - 16/10/2013
ΑΡΙΘ./ΗΜΕΡ. ΔΗΜΟΣΙΕΥΣΗΣ
ΕΥΡΩΠΑΪΚΗΣ ΑΙΤΗΣΗΣ *(86):*07856225.3--22/11/2007
ΔΙΚΑΙΟΥΧΟΣ *(73):*1)Merck Patent GmbH
Frankfurter Strasse 250, 64293 Darmstadt, ΓΕΡΜΑΝΙΑ
ΣΥΜΒ. ΠΡΟΤΕΡΑΙΟΤΗΤΕΣ *(30):*06292011-21/12/2006-EP
ΕΦΕΥΡΕΤΗΣ *(72):*1)ROCHE, Didier
2)CARNIATO, Denis
3)DOARE, Liliane
4)CHARON, Christine
5)LERICH, Caroline
ΕΙΔΙΚΟΣ ΠΛΗΡΕΞΟΥΣΙΟΣ *(74):*ΛΥΜΠΕΡΗΣ "ΔΙΚΗΓΟΡΙΚΗ ΕΤΑΙΡΕΙΑ ΒΑΓΙΑΝΟΥ ΚΩΣΤΟΠΟΥΛΟΥ ΛΥΜΠΕΡΗ" ΝΙΚΟΛΑΟΣ
Στουρνάρα 37,, 10682 ΑΘΗΝΑ
ΑΝΤΙΚΛΗΤΟΣ *(74):*ΛΥΜΠΕΡΗΣ "ΔΙΚΗΓΟΡΙΚΗ ΕΤΑΙΡΕΙΑ ΒΑΓΙΑΝΟΥ ΚΩΣΤΟΠΟΥΛΟΥ ΛΥΜΠΕΡΗ" ΝΙΚΟΛΑΟΣ
Στουρνάρα 37,,10682 ΑΘΗΝΑ
ΤΙΤΛΟΣ ΕΦΕΥΡΕΣΗΣ ***(54):*****ΠΑΡΑΓΩΓΑ 2-ΑΔΑΜΑΝΤΥΛ-ΒΟΥΤΥΡΑΜΙΔΗΣ ΩΣ ΕΠΙΛΕΚΤΙΚΟΙ ΑΝΑΣΤΟΛΕΙΣ ΤΗΣ 11 ΒΗΤΑ-HSD1**

ΠΕΡΙΛΗΨΗ(57)

Η παρούσα εφεύρεση αναφέρεται στα παράγωγα της 2-αδαμαντυλ- βουτυραμίδης του χημικού τύπου I ως επιλεκτικούς αναστολείς του ενζύμου 11-β-υδροξυστερεοειδής αφυδρογονάση τύπου 1 (11β-HSD-1) και στη χρήση των ενώσεων αυτών για την αντιμετώπιση και πρόληψη του μεταβολικού συνδρόμου, του διαβήτη, της αντίστασης στην ινσουλίνη, της παχυσαρκίας, των διαταραχών των λιπιδίων, του γλαυκώματος, της οστεοπόρωσης, των γνωστικών διαταραχών, του άγχους, της κατάθλιψης, των διαταραχών του ανοσοποιητικού, της υπέρτασης και άλλων νοσημάτων και παθήσεων.

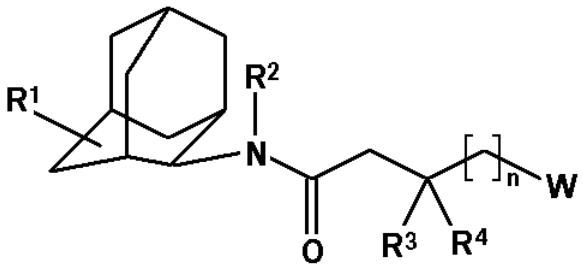

(I)

ΑΡΙΘΜΟΣ ΕΥΡ. Δ.Ε. ***(11):*****3082478**
ΑΡΙΘ. ΕΛΛ. ΚΑΤΑΘΕΣΗΣ *(21):*20130402768
ΗΜΕΡ. ΕΛΛ. ΚΑΤΑΘΕΣΗΣ *(22):*24/12/2013
ΑΡΙΘ./ΗΜΕΡ. ΔΗΜΟΣΙΕΥΣΗΣ
*ΕΥΡΩΠΑΪΚΟΥ ΔΙΠΛΩΜΑΤΟΣ(87):*2150275 - 13/11/2013
ΑΡΙΘ./ΗΜΕΡ. ΔΗΜΟΣΙΕΥΣΗΣ
ΕΥΡΩΠΑΪΚΗΣ ΑΙΤΗΣΗΣ *(86):*08736491.5--23/04/2008
ΔΙΚΑΙΟΥΧΟΣ *(73):*1)Valneva
70, rue Saint-Jean de Dieu, 69007 Lyon, ΓΑΛΛΙΑ
ΣΥΜΒ. ΠΡΟΤΕΡΑΙΟΤΗΤΕΣ *(30):*07300979-24/04/2007-EP
ΕΦΕΥΡΕΤΗΣ *(72):*1)GUEHENNEUX, Fabienne
2)MOREAU, Karine
3)ESNAULT, Magali
4)MEHTALI, Majid
ΕΙΔΙΚΟΣ ΠΛΗΡΕΞΟΥΣΙΟΣ *(74):*ΠΑΠΑΚΩΝΣΤΑΝΤΙΝΟΥ ΕΛΕΝΗ
Κουμπάρη 2, 10674 ΑΘΗΝΑ
ΑΝΤΙΚΛΗΤΟΣ *(74):*ΠΑΠΑΚΩΝΣΤΑΝΤΙΝΟΥ ΕΛΕΝΗ
Κουμπάρη 2,10674 ΑΘΗΝΑ
ΤΙΤΛΟΣ ΕΦΕΥΡΕΣΗΣ ***(54):*****ΠΡΟΕΡΧΟΜΕΝΕΣ ΑΠΟ ΠΑΠΙΑ ΕΜΒΡΥΪΚΕΣ ΒΛΑΣΤΙΚΕΣ ΚΥΤΤΑΡΙΚΕΣ ΣΕΙΡΕΣ ΓΙΑ ΤΗΝ ΠΑΡΑΓΩΓΗ ΙΙΚΩΝ ΕΜΒΟΛΙΩΝ**

ΠΕΡΙΛΗΨΗ(57)

Η παρούσα εφεύρεση σχετίζεται με την ανάπτυξη και παρασκευή ιικών εμβολίων. Ειδικότερα, η εφεύρεση σχετίζεται με το πεδίο της βιομηχανικής παραγωγής ιικών φορέων και εμβολίων, πιο συγκεκριμένα με τη χρήση της εμβρυϊκών βλαστικών κυττάρων πτηνών, κατά προτίμηση της EBx κυτταρικής σειράς η οποία προέρχεται από εμβρυϊκά βλαστικά κύτταρα πάπιας, για την παραγωγή ιικών φορέων και ιών. Η εφεύρεση είναι ιδιαίτερα χρήσιμη για τη βιομηχανική παραγωγή ιικών εμβολίων για πρόληψη ιικής μόλυνσης ανθρώπων και ζώων.

ΑΡΙΘΜΟΣ ΕΥΡ. Δ.Ε. ***(11):*****3082479**
ΑΡΙΘ. ΕΛΛ. ΚΑΤΑΘΕΣΗΣ *(21):*20130402769
ΗΜΕΡ. ΕΛΛ. ΚΑΤΑΘΕΣΗΣ *(22):*24/12/2013
ΑΡΙΘ./ΗΜΕΡ. ΔΗΜΟΣΙΕΥΣΗΣ
*ΕΥΡΩΠΑΪΚΟΥ ΔΙΠΛΩΜΑΤΟΣ(87):*2246051 - 11/12/2013
ΑΡΙΘ./ΗΜΕΡ. ΔΗΜΟΣΙΕΥΣΗΣ
ΕΥΡΩΠΑΪΚΗΣ ΑΙΤΗΣΗΣ *(86):*09705447.2--30/01/2009
ΔΙΚΑΙΟΥΧΟΣ *(73):*1)Kyorin Pharmaceutical Co., Ltd.
5, Kanda Surugadai 2-chome Chiyoda-ku, Tokyo 101-8311, ΙΑΠΩΝΙΑ
ΣΥΜΒ. ΠΡΟΤΕΡΑΙΟΤΗΤΕΣ *(30):*2008020183-31/01/2008-JP
ΕΦΕΥΡΕΤΗΣ *(72):*1)ISHIZAKI, Toshihiro
2)AOKI, Yoshinobu
ΕΙΔΙΚΟΣ ΠΛΗΡΕΞΟΥΣΙΟΣ *(74):*ΣΙΩΤΟΥ ΑΙΚΑΤΕΡΙΝΗ
Πατησίων 122, 11257 ΑΘΗΝΑ
ΑΝΤΙΚΛΗΤΟΣ *(74):*ΠΑΠΑΚΩΝΣΤΑΝΤΙΝΟΥ ΕΛΕΝΗ
Κουμπάρη 2,10674 ΑΘΗΝΑ
ΤΙΤΛΟΣ ΕΦΕΥΡΕΣΗΣ ***(54):*****ΜΕΘΟΔΟΣ ΠΑΡΑΓΩΓΗΣ ΑΠΟ ΤΟΥ ΣΤΟΜΑΤΟΣ ΤΑΧΕΩΣ ΑΠΟΣΥΝΤΙΘΕΜΕΝΟΥ ΔΙΣΚΙΟΥ ΜΕ IMIDAFENACIN ΩΣ ΔΡΑΣΤΙΚΟ ΣΥΣΤΑΤΙΚΟ**

ΠΕΡΙΛΗΨΗ(57)

Η παρούσα εφεύρεση του παρόντος παρέχει ένα από του στόματος ταχέως αποσυντιθέμενο δισκίο που περιέχει την ένωση imidafenacin και το οποίο δισκίο έχει εξαιρετική φωτοσταθερότητα. Η παρούσα εφεύρεση περιλαμβάνει τα στάδια: (Α) κοκκοποίηση της imidafenacin μαζί με άμυλο δίνοντας, έτσι, ένα κοκκοποιημένο προϊόν με συγκέντρωση της imidafenacin κυμαινόμενη από 0,001 έως 3% κατά μάζα και συγκέντρωση αμύλου κυμαινόμενη από 40 έως 99,999% κατά μάζα (Β) κάλυψη του κοκκοποιημένου προϊόντος που παρασκευάζεται στο στάδιο (Α) με έναν μη κυτταρινούχο επικαλυπτικό παράγοντα και (Γ) συγκερασμός του κοκκοποιημένου προϊόντος που αποκομίζεται στο προηγούμενο στάδιο (Β) με ένα έκδοχο και έναν παράγοντα αποσύνθεσης και, κατόπιν, μορφοποίηση του προκύπτοντος μείγματος ως δισκίο εφαρμόζοντας την τεχνική διαμόρφωσης υπό συμπίεση.

ΑΡΙΘΜΟΣ ΕΥΡ. Δ.Ε. ***(11):*****3082480**
ΑΡΙΘ. ΕΛΛ. ΚΑΤΑΘΕΣΗΣ *(21):*20130402753
ΗΜΕΡ. ΕΛΛ. ΚΑΤΑΘΕΣΗΣ *(22):*24/12/2013
ΑΡΙΘ./ΗΜΕΡ. ΔΗΜΟΣΙΕΥΣΗΣ
*ΕΥΡΩΠΑΪΚΟΥ ΔΙΠΛΩΜΑΤΟΣ(87):*1731912 - 25/09/2013
ΑΡΙΘ./ΗΜΕΡ. ΔΗΜΟΣΙΕΥΣΗΣ
ΕΥΡΩΠΑΪΚΗΣ ΑΙΤΗΣΗΣ *(86):*06014901.0--17/08/2001
ΔΙΚΑΙΟΥΧΟΣ *(73):*1)APITOPE TECHNOLOGY (BRISTOL) LIMITED
Bristol & Bath Science Park Dirac Crescent,BS16 7FR EMERSONS GREEN, ΜΕΓΑΛΗ ΒΡΕΤΑΝΙΑ
ΣΥΜΒ. ΠΡΟΤΕΡΑΙΟΤΗΤΕΣ *(30):*0020618-21/08/2000-GB
0114547-14/06/2001-GB
ΕΦΕΥΡΕΤΗΣ *(72):*1)Wraith, David Cameron,
2)Anderton, Stephen Mark,
3)Mazza, Graziella,
4)Ponsford, Mary,
5)Streeter, Heather Barbara
ΕΙΔΙΚΟΣ ΠΛΗΡΕΞΟΥΣΙΟΣ *(74):*ΣΙΩΤΟΥ ΑΙΚΑΤΕΡΙΝΗ
Πατησίων 122, 11257 ΑΘΗΝΑ
ΑΝΤΙΚΛΗΤΟΣ *(74):*ΣΙΩΤΟΥ ΑΙΚΑΤΕΡΙΝΗ
Πατησίων 122,11257 ΑΘΗΝΑ
ΤΙΤΛΟΣ ΕΦΕΥΡΕΣΗΣ ***(54):*****ΜΕΘΟΔΟΣ ΕΠΙΛΟΓΗΣ ΠΕΠΤΙΔΙΟΥ**

ΠΕΡΙΛΗΨΗ(57)

Παρέχεται μια μέθοδος για την επιλογή ενός επαγωγικού ανοχής πεπτιδίου, μέσω της επιλογής ενός πεπτιδίου, το οποίο είναι ικανό να δεσμεύεται σε ένα μόριο MHC τάξεως I ή II, χωρίς περαιτέρω επεξεργασία. Παρέχεται επίσης ένα πεπτίδιο που επιλέγεται από μια τέτοια μέθοδο και την χρήση της σε μια φαρμακευτική σύνθεση και μια μέθοδος για την αγωγή και /ή πρόληψη μιας ασθένειας.

ΑΡΙΘΜΟΣ ΕΥΡ. Δ.Ε. ***(11):3082481***
ΑΡΙΘ. ΕΛΛ. ΚΑΤΑΘΕΣΗΣ *(21):*20130402767
ΗΜΕΡ. ΕΛΛ. ΚΑΤΑΘΕΣΗΣ *(22):*24/12/2013
ΑΡΙΘ./ΗΜΕΡ. ΔΗΜΟΣΙΕΥΣΗΣ
*ΕΥΡΩΠΑΪΚΟΥ ΔΙΠΛΩΜΑΤΟΣ(87):*1121827 - 20/11/2013
ΑΡΙΘ./ΗΜΕΡ. ΔΗΜΟΣΙΕΥΣΗΣ
ΕΥΡΩΠΑΪΚΗΣ ΑΙΤΗΣΗΣ *(86):*99953183.3--15/10/1999
ΔΙΚΑΙΟΥΧΟΣ *(73):*1)QUALCOMM INCORPORATED
5775 Morehouse Drive, San Diego, CA 92121-1714, ΗΝΩΜΕΝΕΣ ΠΟΛΙΤΕΙΕΣ ΤΗΣ ΑΜΕΡΙΚΗΣ
ΣΥΜΒ. ΠΡΟΤΕΡΑΙΟΤΗΤΕΣ *(30):*173572-15/10/1998-US
ΕΦΕΥΡΕΤΗΣ *(72):*1)TIEDEMANN, Edward, G., Jr.
2)HOWARD, Steven, J.
3)WALTON, Rod
4)WALLACE, Mark, S.
ΕΙΔΙΚΟΣ ΠΛΗΡΕΞΟΥΣΙΟΣ *(74):*ΠΑΠΑΚΩΝΣΤΑΝΤΙΝΟΥ ΕΛΕΝΗ
Κουμπάρη 2, 10674 ΑΘΗΝΑ
ΑΝΤΙΚΛΗΤΟΣ *(74):*ΠΑΠΑΚΩΝΣΤΑΝΤΙΝΟΥ ΕΛΕΝΗ
Κουμπάρη 2,10674 ΑΘΗΝΑ
ΤΙΤΛΟΣ ΕΦΕΥΡΕΣΗΣ ***(54):ΠΟΛΛΑΠΛΗ ΠΡΟΣΒΑΣΗ ΔΕΣΜΕΥΣΗΣ***

ΠΕΡΙΛΗΨΗ(57)

Ένας κινητός σταθμός (12) προσπελάζει ένα σταθμό βάσεως (14) μέσω τυχαίας επιλογής ενός πρώτου κοινού καναλιού ελέγχου ανάστροφης ζεύξεως από ένα σύνολο καναλιών τυχαίας πρόσβασης. Ο κινητός σταθμός (12) μεταδίδει ένα τμήμα αιτήματος ενός ανιχνευτή πρόσβασης επί του πρώτου κοινού καναλιού ελέγχου ανάστροφης ζεύξεως. Το τμήμα αιτήματος υπόκειται σε σύγκρουση με άλλα σήματα. Το τμήμα αιτήματος περιλαμβάνει μία αναγνώριση κατατεμαχισμού που εξάγεται από έναν αριθμό αναγνωρίσεως με μοναδικό τρόπο που χρησιμοποιεί μία συνάρτηση κατατεμαχισμού. Η αναγνώριση κατατεμαχισμού αναγνωρίζει με σχεδόν μοναδικό τρόπο τον κινητό σταθμό (12). Ο κινητός σταθμός (12) λαμβάνει ένα μήνυμα εκχωρήσεως καναλιού από το σταθμό βάσεως (14) που καθορίζει την αναγνώριση κατατεμαχισμού και ένα κανάλι δεσμευμένης πρόσβασης. Το κανάλι δεσμευμένης πρόσβασης παρέχει επικοινωνία με χαμηλή πιθανότητα διαμάχης. Ο κινητός σταθμός (12) μεταδίδει ένα τμήμα μηνύματος του ανιχνευτή πρόσβασης επί του καναλιού δεσμευμένης πρόσβασης.

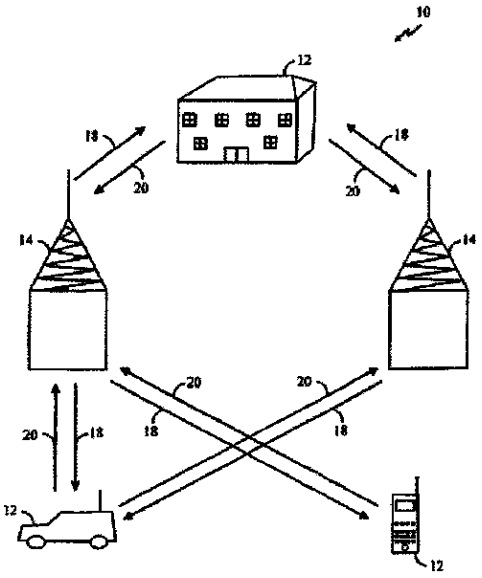

ΑΡΙΘΜΟΣ ΕΥΡ. Δ.Ε. ***(11):3082482***
ΑΡΙΘ. ΕΛΛ. ΚΑΤΑΘΕΣΗΣ *(21):*20130402766
ΗΜΕΡ. ΕΛΛ. ΚΑΤΑΘΕΣΗΣ *(22):*24/12/2013
ΑΡΙΘ./ΗΜΕΡ. ΔΗΜΟΣΙΕΥΣΗΣ
*ΕΥΡΩΠΑΪΚΟΥ ΔΙΠΛΩΜΑΤΟΣ(87):*2054229 - 16/10/2013
ΑΡΙΘ./ΗΜΕΡ. ΔΗΜΟΣΙΕΥΣΗΣ
ΕΥΡΩΠΑΪΚΗΣ ΑΙΤΗΣΗΣ *(86):*07805431.9--17/08/2007
ΔΙΚΑΙΟΥΧΟΣ *(73):*1)KBA-NotaSys SA
Avenue du Grey 55 Case Postale 347, 1000 Lausanne 22, ΕΛΒΕΤΙΑ
ΣΥΜΒ. ΠΡΟΤΕΡΑΙΟΤΗΤΕΣ *(30):*06119315-22/08/2006-EP
ΕΦΕΥΡΕΤΗΣ *(72):*1)DIEDERICHS, Carsten
2)BLESS, Stefan
ΕΙΔΙΚΟΣ ΠΛΗΡΕΞΟΥΣΙΟΣ *(74):*ΠΑΠΑΚΩΝΣΤΑΝΤΙΝΟΥ ΕΛΕΝΗ
Κουμπάρη 2, 10674 ΑΘΗΝΑ
ΑΝΤΙΚΛΗΤΟΣ *(74):*ΠΑΠΑΚΩΝΣΤΑΝΤΙΝΟΥ ΕΛΕΝΗ
Κουμπάρη 2,10674 ΑΘΗΝΑ
ΤΙΤΛΟΣ ΕΦΕΥΡΕΣΗΣ ***(54):ΜΕΘΟΔΟΣ ΚΑΙ ΔΙΑΤΑΞΗ ΓΙΑ ΤΟΝ ΕΛΕΓΧΟ ΤΗΣ ΘΕΣΗΣ ΤΩΝ ΤΡΟΧΩΝ ΑΡΙΘΜΗΣΗΣ ΜΙΑΣ ΔΙΑΤΑΞΗΣ ΑΡΙΘΜΗΣΗΣ***

ΠΕΡΙΛΗΨΗ(57)

Περιγράφεται μια μέθοδος για τον έλεγχο της θέσης των τροχών αρίθμησης (7) μιας διάταξης αρίθμησης (1), η οποία διάταξη αρίθμησης ανήκει στον τύπο που περιλαμβάνει ένα πλήθος ανεξάρτητα καθοδηγούμενων τροχών αρίθμησης (7) διατεταγμένων τον ένα δίπλαστον άλλο για την περιστροφή γύρω από έναν κοινό άξονα περιστροφής, η μέθοδος περιλαμβάνει την ενεργοποίηση των τροχών αρίθμησης (7) ανάμεσα σε διαδοχικές επαναληπτικές διεργασίες, απ΄όπου κάθε τροχός αρίθμησης (7) ο οποίος πρέπει να περιστραφεί σε μια νέα θέση στόχου καθοδηγείται σε περιστροφή μέχρι που να φτάσει σε μια νέα θέση στόχου. Η μέθοδος περαιτέρω περιλαμβάνει, τουλάχιστον κατά τη διάρκεια της ενεργοποίησης των τροχών αρίθμησης (7), την αντιστάθμιση των εξωτερικών παραγόντων που επιδρούν πάνω στους τροχούς αρίθμησης (7), όπως την επαγόμενη από τους παρακείμενους περιστρεφόμενους τροχούς τριβή, μέσω της ηλεκτρονικά ρυθμιζόμενης θέσης του κάθε τροχού αρίθμησης (7) που δεν έχει περιστραφεί είτε που έχει φτάσει στη νέα του θέση στόχου. Επίσης έχει περιγραφεί μια διάταξη για την εκτέλεση αυτής της μεθόδου.

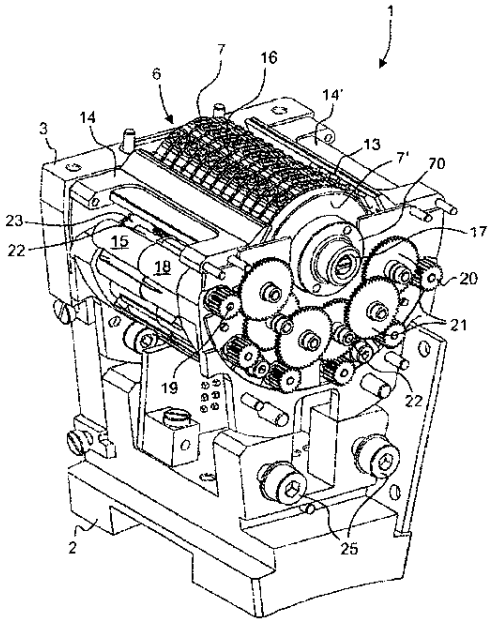

ΑΡΙΘΜΟΣ ΕΥΡ. Δ.Ε. ***(11):*****3082483**
ΑΡΙΘ. ΕΛΛ. ΚΑΤΑΘΕΣΗΣ *(21):*20130402765
ΗΜΕΡ. ΕΛΛ. ΚΑΤΑΘΕΣΗΣ *(22):*24/12/2013
ΑΡΙΘ./ΗΜΕΡ. ΔΗΜΟΣΙΕΥΣΗΣ
*ΕΥΡΩΠΑΪΚΟΥ ΔΙΠΛΩΜΑΤΟΣ(87):*1482971 - 09/10/2013
ΑΡΙΘ./ΗΜΕΡ. ΔΗΜΟΣΙΕΥΣΗΣ
ΕΥΡΩΠΑΪΚΗΣ ΑΙΤΗΣΗΣ *(86):*03742468.6--18/02/2003
ΔΙΚΑΙΟΥΧΟΣ *(73):*1)Immunaid Pty Ltd
60-70 Hanover Street, Fitzroy, Victoria 3065, ΑΥΣΤΡΑΛΙΑ
ΣΥΜΒ. ΠΡΟΤΕΡΑΙΟΤΗΤΕΣ *(30):*PS065002-20/02/2002-AU
ΕΦΕΥΡΕΤΗΣ *(72):*1)ASHDOWN, Martin, Leonard
ΕΙΔΙΚΟΣ ΠΛΗΡΕΞΟΥΣΙΟΣ *(74):*ΠΑΠΑΚΩΝΣΤΑΝΤΙΝΟΥ ΕΛΕΝΗ
Κουμπάρη 2, 10674 ΑΘΗΝΑ
ΑΝΤΙΚΛΗΤΟΣ *(74):*ΠΑΠΑΚΩΝΣΤΑΝΤΙΝΟΥ ΕΛΕΝΗ
Κουμπάρη 2,10674 ΑΘΗΝΑ
ΤΙΤΛΟΣ ΕΦΕΥΡΕΣΗΣ ***(54):*****ΣΤΡΑΤΗΓΙΚΗ ΓΙΑ ΡΕΤΡΟΪΙΚΗ ΑΝΟΣΟΘΕΡΑΠΕΙΑ**

ΠΕΡΙΛΗΨΗ(57)

Ο παρών εφευρέτης έχει διαπιστώσει ότι τουλάχιστον δύο πληθυσμοί ανοσοκυττάρων παράγονται σε απόκριση προς ρετροϊούς οι οποίοι μολύνουν θηλαστικά. Ειδικότερα, το ανοσοποιητικό σύστημα ενός θηλαστικού που έχει μολυνθεί με έναν ρετροϊό είναι ικανό έγερσης μιας ανοσοαπόκρισης έναντι του ιού μέσω μιας ομάδας κυττάρων που εδώ γενικώς αναφέρονται ως "δραστικά κύτταρα", αλλά πάντως παράγεται επίσης ένας δεύτερος πληθυσμός κυττάρων τα οποία ρυθμίζουν τα "δραστικά κύτταρα", που εδώ γενικώς αναφέρονται ως "ρυθμιστικά κύτταρα", (ή κατασταλτικά κύτταρα) περιορίζοντας την ικανότητα του θηλαστικού να ελέγχει αποτελεσματικά ή να εξαλείφει την ρετροϊική μόλυνση. Συνεπώς, η παρούσα εφεύρεση χρησιμοποιεί αυτές τις παρατηρήσεις για να παρέχει μεθόδους για θεραπεία θηλαστικού με μια ρετροϊική μόλυνση.Περαιτέρω, ο παρών εφευρέτης έχει βρει ότι οξείας φάσης φλεγμονώδεις δείκτες μπορεί να χρησιμοποιηθούν για να ανιχνεύσουν και να παρακολουθήσουν απόκριση "δραστικού κυττάρου" προς ρετροϊικά αντιγόνα.

ΑΡΙΘΜΟΣ ΕΥΡ. Δ.Ε. ***(11):*****3082484**
ΑΡΙΘ. ΕΛΛ. ΚΑΤΑΘΕΣΗΣ *(21):*20130402764
ΗΜΕΡ. ΕΛΛ. ΚΑΤΑΘΕΣΗΣ *(22):*24/12/2013
ΑΡΙΘ./ΗΜΕΡ. ΔΗΜΟΣΙΕΥΣΗΣ
*ΕΥΡΩΠΑΪΚΟΥ ΔΙΠΛΩΜΑΤΟΣ(87):*1740197 - 16/10/2013
ΑΡΙΘ./ΗΜΕΡ. ΔΗΜΟΣΙΕΥΣΗΣ
ΕΥΡΩΠΑΪΚΗΣ ΑΙΤΗΣΗΣ *(86):*05714080.8--23/02/2005
ΔΙΚΑΙΟΥΧΟΣ *(73):*1)Alvine Pharmaceuticals, Inc.
75 Shoreway Road Suite B, San Carlos CA 94070, ΗΝΩΜΕΝΕΣ ΠΟΛΙΤΕΙΕΣ ΤΗΣ ΑΜΕΡΙΚΗΣ
2)The Board of Trustees of the Leland Stanford Junior University
1705 El Camino Real, Palo Alto, CA 94306-1106, ΗΝΩΜΕΝΕΣ ΠΟΛΙΤΕΙΕΣ ΤΗΣ ΑΜΕΡΙΚΗΣ
ΣΥΜΒ. ΠΡΟΤΕΡΑΙΟΤΗΤΕΣ *(30):*565668 P-26/04/2004-US
969314-19/10/2004-US
ΕΦΕΥΡΕΤΗΣ *(72):*1)SHAN, Lu
2)BETHUNE, Michael
3)KHOSLA, Chaitan
4)GASS, Jonathan
ΕΙΔΙΚΟΣ ΠΛΗΡΕΞΟΥΣΙΟΣ *(74):*ΠΑΠΑΚΩΝΣΤΑΝΤΙΝΟΥ ΕΛΕΝΗ
Κουμπάρη 2, 10674 ΑΘΗΝΑ
ΑΝΤΙΚΛΗΤΟΣ *(74):*ΠΑΠΑΚΩΝΣΤΑΝΤΙΝΟΥ ΕΛΕΝΗ
Κουμπάρη 2,10674 ΑΘΗΝΑ
ΤΙΤΛΟΣ ΕΦΕΥΡΕΣΗΣ ***(54):*****ΠΡΟΠΥΛΟ-ΕΝΔΟΠΕΠΤΙΔΑΣΗ (PEP) ΚΑΙ ΕΝΔΟΠΡΩΤΕΑΣΗ ΓΛΟΥΤΑΜΙΝΗΣ ΓΙΑ ΤΗ ΘΕΡΑΠΕΥΤΙΚΗ ΑΓΩΓΗ ΤΗΣ ΚΟΙΛΙΟΚΑΚΗΣ**

ΠΕΡΙΛΗΨΗ(57)

Εδώ παρέχονται φαρμακευτικά σκευάσματα ενζύμων γλουτενάσης. Τα ένζυμα χρησιμοποιούνται ιδιαίτερα στη θεραπευτική αγωγή ενός ασθενή με κοιλιοκάκη ή ερπητοειδή δερματίτιδα.

ΑΡΙΘΜΟΣ ΕΥΡ. Δ.Ε. ***(11):*****3082485**
ΑΡΙΘ. ΕΛΛ. ΚΑΤΑΘΕΣΗΣ *(21):*20130402754
ΗΜΕΡ. ΕΛΛ. ΚΑΤΑΘΕΣΗΣ *(22):*24/12/2013
ΑΡΙΘ./ΗΜΕΡ. ΔΗΜΟΣΙΕΥΣΗΣ
*ΕΥΡΩΠΑΪΚΟΥ ΔΙΠΛΩΜΑΤΟΣ(87):*1900364 - 25/09/2013
ΑΡΙΘ./ΗΜΕΡ. ΔΗΜΟΣΙΕΥΣΗΣ
ΕΥΡΩΠΑΪΚΗΣ ΑΙΤΗΣΗΣ *(86):*07116425.5--18/04/2002
ΔΙΚΑΙΟΥΧΟΣ *(73):*1)ProMetic BioSciences Inc.
8168 Montview Mont-Royal, Quebec H4P 2L7, ΚΑΝΑΔΑΣ
ΣΥΜΒ. ΠΡΟΤΕΡΑΙΟΤΗΤΕΣ *(30):*284458 P-18/04/2001-US
ΕΦΕΥΡΕΤΗΣ *(72):*1)GAGNON, Lyne
2)BARABE, Jean
3)LAURIN, Pierre
4)PENNEY, Christopher
5)ZACHARIE, Boulos
ΕΙΔΙΚΟΣ ΠΛΗΡΕΞΟΥΣΙΟΣ *(74):*ΣΙΩΤΟΥ ΑΙΚΑΤΕΡΙΝΗ
Πατησίων 122, 11257 ΑΘΗΝΑ
ΑΝΤΙΚΛΗΤΟΣ *(74):*ΣΙΩΤΟΥ ΑΙΚΑΤΕΡΙΝΗ
Πατησίων 122,11257 ΑΘΗΝΑ
ΤΙΤΛΟΣ ΕΦΕΥΡΕΣΗΣ ***(54):*****ΛΙΠΑΡΑ ΟΞΕΑ ΜΕΤΡΙΟΥ ΜΗΚΟΥΣ ΑΛΥΣΙΔΑΣ, ΓΛΥΚΕΡΙΔΙΑ ΚΑΙ ΑΝΑΛΟΓΑ ΩΣ ΠΑΡΑΓΟΝΤΕΣ ΕΠΙΒΙΩΣΗΣ ΚΑΙ ΕΝΕΡΓΟΠΟΙΗΣΗΣ ΟΥΔΕΤΕΡΟΦΙΛΩΝ**

ΠΕΡΙΛΗΨΗ(57)
Μια ένωση του τύπου I όπου τα A και B είναι τα ίδια ή διαφορετικά και είναι το καθένα H ή R1CO, το R1 είναι C7 ή C9 αλκυλ, και το Y είναι O ή NH, είναι χρήσιμη στη διέγερση αιματοποίησης.

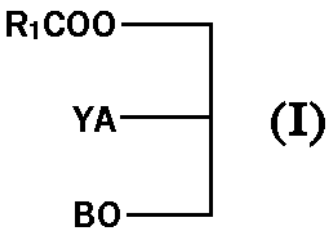

ΑΡΙΘΜΟΣ ΕΥΡ. Δ.Ε. ***(11):*****3082486**
ΑΡΙΘ. ΕΛΛ. ΚΑΤΑΘΕΣΗΣ *(21):*20130402755
ΗΜΕΡ. ΕΛΛ. ΚΑΤΑΘΕΣΗΣ *(22):*24/12/2013
ΑΡΙΘ./ΗΜΕΡ. ΔΗΜΟΣΙΕΥΣΗΣ
*ΕΥΡΩΠΑΪΚΟΥ ΔΙΠΛΩΜΑΤΟΣ(87):*2311023 - 25/09/2013
ΑΡΙΘ./ΗΜΕΡ. ΔΗΜΟΣΙΕΥΣΗΣ
ΕΥΡΩΠΑΪΚΗΣ ΑΙΤΗΣΗΣ *(86):*09805228.5--18/06/2009
ΔΙΚΑΙΟΥΧΟΣ *(73):*1)Ostergotlands Fastighetsservice Samt El Och Larm I Norrkoping AB
Vattengatan 11, 602 20 Norrkoping, ΣΟΥΗΔΙΑ
ΣΥΜΒ. ΠΡΟΤΕΡΑΙΟΤΗΤΕΣ *(30):*0801760-05/08/2008-SE
ΕΦΕΥΡΕΤΗΣ *(72):*1)SANVIK, Thomas
ΕΙΔΙΚΟΣ ΠΛΗΡΕΞΟΥΣΙΟΣ *(74):*ΣΑΚΕΛΛΑΡΙΔΗ ΒΑΛΗ-ΒΑΣΙΛΙΚΗ
Αδριανού 70, 10556 ΑΘΗΝΑ
ΑΝΤΙΚΛΗΤΟΣ *(74):*ΣΑΚΕΛΛΑΡΙΔΗ ΒΑΛΗ-ΒΑΣΙΛΙΚΗ
Αδριανού 70,10556 ΑΘΗΝΑ
ΤΙΤΛΟΣ ΕΦΕΥΡΕΣΗΣ ***(54):*****ΜΙΑ ΔΙΑΤΑΞΗ ΓΙΑ ΤΗΝ ΠΑΡΟΥΣΙΑΣΗ ΜΙΑΣ ΣΗΜΑΙΑΣ**

ΠΕΡΙΛΗΨΗ(57)
Η εφεύρεση αναφέρεται σε μια διάταξη για την παρουσίαση μιας σημαίας. Αυτή περιλαμβάνει ένα κιβώτιο (12) σημαίας με δυνατότητα έπαρσης και υποστολής εξοπλισμένο με μια διάταξη για το άπλωμα και το μάζεμα της σημαίας. Η διάταξη περιλαμβάνει μια κασέτα (6) σημαίας με δυνατότητα έπαρσης και υποστολής εξοπλισμένη με διάφορα κιβώτια (12) σημαίας. Η διάταξη για την παρουσίαση μιας σημαίας μπορεί να ελέγχεται. Το κιβώτιο (12) σημαίας στην κασέτα σημαίας παρέχεται με μια διάταξη για την περιστροφή του κιβωτίου σημαίας από το να είναι ουσιαστικά παράλληλο στον ιστό της σημαίας σε μια ουσιαστικά ορθογώνια γωνία ως προς τον ιστό της σημαίας και μια διάταξη για το άπλωμα και το μάζεμα μιας σημαίας στο κιβώτιο σημαίας, όπου η μονάδα ελέγχου (5) είναι διατεταγμένη να περιστρέφει πρώτα ένα κιβώτιο σημαίας και στη συνέχεια να απλώνει μια σημαία στο κιβώτιο σημαίας. Με αυτή τη διάταξη, η κασέτα μπορεί να ανυψώνεται στο επιθυμητό ύψος, ένα κιβώτιο σημαίας να τινάζεται έξω έτσι ώστε να εκτείνεται παράλληλα στο έδαφος, και μια σημαία κατασκευασμένη από ένα υλικό που μοιάζει με ύφασμα, μπορεί να ξετυλιχθεί. Πλεονεκτικά, η διαδικασία αντιστρέφεται εύκολα από τη σημαία που τυλίγεται μέσα στο κιβώτιο, και το κιβώτιο που περιστρέφεται κάτω μέσα στην κασέτα. Η εφεύρεση αναφέρεται περαιτέρω σε μια τέτοιου είδους διάταξη που είναι πλήρως αυτόματη και μπορεί να ελέγχεται εξ αποστάσεως.

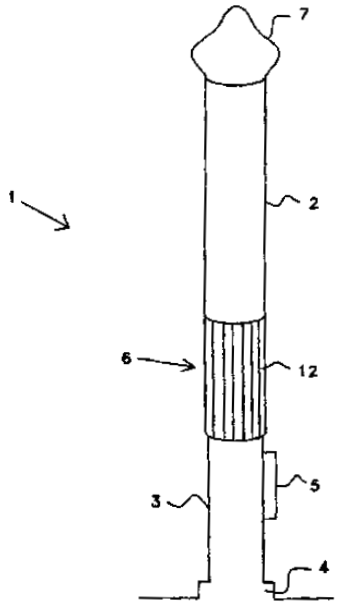

ΑΡΙΘΜΟΣ ΕΥΡ. Δ.Ε. ***(11):*****3082487**
ΑΡΙΘ. ΕΛΛ. ΚΑΤΑΘΕΣΗΣ *(21):*20130402771
ΗΜΕΡ. ΕΛΛ. ΚΑΤΑΘΕΣΗΣ *(22):*24/12/2013
ΑΡΙΘ./ΗΜΕΡ. ΔΗΜΟΣΙΕΥΣΗΣ
*ΕΥΡΩΠΑΪΚΟΥ ΔΙΠΛΩΜΑΤΟΣ(87):*2499139 - 11/12/2013
ΑΡΙΘ./ΗΜΕΡ. ΔΗΜΟΣΙΕΥΣΗΣ
ΕΥΡΩΠΑΪΚΗΣ ΑΙΤΗΣΗΣ *(86):*10776438.3--29/10/2010
ΔΙΚΑΙΟΥΧΟΣ *(73):*1)Pfizer Inc.
235 East 42nd Street, New York, NY 10017, ΗΝΩΜΕΝΕΣ ΠΟΛΙΤΕΙΕΣ ΤΗΣ ΑΜΕΡΙΚΗΣ
ΣΥΜΒ. ΠΡΟΤΕΡΑΙΟΤΗΤΕΣ *(30):*259823 P-10/11/2009-US
ΕΦΕΥΡΕΤΗΣ *(72):*1)BAGLEY, Scott, William
2)GRIFFITH, David, Andrew
3)KUNG, Daniel, Wei-Shung
ΕΙΔΙΚΟΣ ΠΛΗΡΕΞΟΥΣΙΟΣ *(74):*ΠΑΠΑΚΩΝΣΤΑΝΤΙΝΟΥ ΕΛΕΝΗ
Κουμπάρη 2, 10674 ΑΘΗΝΑ
ΑΝΤΙΚΛΗΤΟΣ *(74):*ΠΑΠΑΚΩΝΣΤΑΝΤΙΝΟΥ ΕΛΕΝΗ
Κουμπάρη 2,10674 ΑΘΗΝΑ
ΤΙΤΛΟΣ ΕΦΕΥΡΕΣΗΣ ***(54):*****Ν1-ΠΥΡΑΖΟΛΟΣΠΕΙΡΟΚΕΤΟΝΗΣ ΑΝΑΣΤΟΛΕΙΣ ΑΚΕΤΥΛ-COA ΚΑΡΒΟ-ΞΥΛΑΣΗΣ**

ΠΕΡΙΛΗΨΗ(57)
Η εφεύρεση παρέχει μια ένωση του Τύπου (I) ή φαρμακευτικώς αποδεκτό άλας της ένωσης, όπου τα R1, R2, R3 και R4 είναι όπως περιγράφονται στο παρόν, φαρμακευτικές συνθέσεις αυτής και η χρήση αυτής στη θεραπεία ασθενειών, καταστάσεων ή διαταραχών που ρυθμίζονται με την αναστολή ενός ακετυλ-CoA καρβοξυλάσης ενζύμου(-ων) σε ένα θηλαστικό.

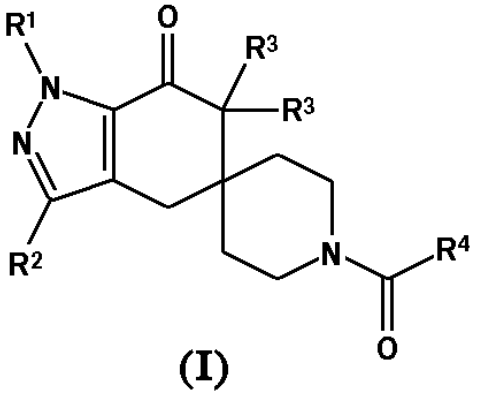

(I)

ΑΡΙΘΜΟΣ ΕΥΡ. Δ.Ε. ***(11):*****3082488**
ΑΡΙΘ. ΕΛΛ. ΚΑΤΑΘΕΣΗΣ *(21):*20130402770
ΗΜΕΡ. ΕΛΛ. ΚΑΤΑΘΕΣΗΣ *(22):*24/12/2013
ΑΡΙΘ./ΗΜΕΡ. ΔΗΜΟΣΙΕΥΣΗΣ
*ΕΥΡΩΠΑΪΚΟΥ ΔΙΠΛΩΜΑΤΟΣ(87):*2327792 - 02/10/2013
ΑΡΙΘ./ΗΜΕΡ. ΔΗΜΟΣΙΕΥΣΗΣ
ΕΥΡΩΠΑΪΚΗΣ ΑΙΤΗΣΗΣ *(86):*10188070.6--02/08/2006
ΔΙΚΑΙΟΥΧΟΣ *(73):*1)Genentech, Inc.
1 DNA Way, South San Francisco CA 94080-4990, ΗΝΩΜΕΝΕΣ ΠΟΛΙΤΕΙΕΣ ΤΗΣ ΑΜΕΡΙΚΗΣ
ΣΥΜΒ. ΠΡΟΤΕΡΑΙΟΤΗΤΕΣ *(30):*706205 P-05/08/2005-US
ΕΦΕΥΡΕΤΗΣ *(72):*1)Abbas, Alexander
ΕΙΔΙΚΟΣ ΠΛΗΡΕΞΟΥΣΙΟΣ *(74):*ΠΑΠΑΚΩΝΣΤΑΝΤΙΝΟΥ ΕΛΕΝΗ
Κουμπάρη 2, 10674 ΑΘΗΝΑ
ΑΝΤΙΚΛΗΤΟΣ *(74):*ΠΑΠΑΚΩΝΣΤΑΝΤΙΝΟΥ ΕΛΕΝΗ
Κουμπάρη 2,10674 ΑΘΗΝΑ
ΤΙΤΛΟΣ ΕΦΕΥΡΕΣΗΣ ***(54):*****ΜΕΘΟΔΟΙ ΚΑΙ ΣΥΝΘΕΣΕΙΣ ΓΙΑ ΑΝΙΧΝΕΥΣΗ ΑΥΤΟΑΝΟΣΩΝ ΔΙΑΤΑΡΑ-ΧΩΝ**

ΠΕΡΙΛΗΨΗ(57)
Η εφεύρεση παρέχει μεθόδους και συνθέσεις χρήσιμες για ανίχνευση αυτοάνοσων διαταραχών.

ΑΡΙΘΜΟΣ ΕΥΡ. Δ.Ε. ***(11):*****3082489**
ΑΡΙΘ. ΕΛΛ. ΚΑΤΑΘΕΣΗΣ *(21):*20130402763
ΗΜΕΡ. ΕΛΛ. ΚΑΤΑΘΕΣΗΣ *(22):*24/12/2013
ΑΡΙΘ./ΗΜΕΡ. ΔΗΜΟΣΙΕΥΣΗΣ
*ΕΥΡΩΠΑΪΚΟΥ ΔΙΠΛΩΜΑΤΟΣ(87):*2207419 - 16/10/2013
ΑΡΙΘ./ΗΜΕΡ. ΔΗΜΟΣΙΕΥΣΗΣ
ΕΥΡΩΠΑΪΚΗΣ ΑΙΤΗΣΗΣ *(86):*08844363.5--30/10/2008
ΔΙΚΑΙΟΥΧΟΣ *(73):*1)Mundipharma International Limited
Mundipharma House 14 Par-la-Ville Road
P.O. Box HM 2332, Hamilton HMJX,
ΒΕΡΜΟΥΔΕΣ
ΣΥΜΒ. ΠΡΟΤΕΡΑΙΟΤΗΤΕΣ *(30):*2007283787-31/10/2007-JP
ΕΦΕΥΡΕΤΗΣ *(72):*1)CHIKAKO, Udagawa
2)YOSHIE, Kono
3)TAKAKO, Okamoto
ΕΙΔΙΚΟΣ ΠΛΗΡΕΞΟΥΣΙΟΣ *(74):*ΠΑΠΑΚΩΝΣΤΑΝΤΙΝΟΥ ΕΛΕΝΗ
Κουμπάρη 2, 10674 ΑΘΗΝΑ
ΑΝΤΙΚΛΗΤΟΣ *(74):*ΠΑΠΑΚΩΝΣΤΑΝΤΙΝΟΥ ΕΛΕΝΗ
Κουμπάρη 2,10674 ΑΘΗΝΑ
ΤΙΤΛΟΣ ΕΦΕΥΡΕΣΗΣ ***(54):*****ΣΤΑΘΕΡΟΠΟΙΗΤΗΣ ΑΦΡΟΥ ΓΙΑ ΜΙΑ ΣΥΝΘΕΣΗ ΑΠΟΣΤΕΙΡΩΣΕΩΣ**

ΠΕΡΙΛΗΨΗ(57)

Η παρούσα εφεύρεση παρέχει μία σύνθεση αποστειρώσεως στην οποία, μέσω της βελτιώσεως της ανθεκτικότητας και της σταθερότητας του αφρού, η σύνθεση αποστειρώσεως έχει την ικανότητα να αποτρέπει το στάξιμο κατά τη χρήση όπως επίσης και να επιτυγχάνει αξιόπιστη απολύμανση και αποστείρωση. Η σύνθεση αποστειρώσεως της παρούσας εφευρέσεως έχει την ικανότητα να σχηματίζει σταθερό και ανθεκτικό αφρό όπως επίσης και να επιτυγχάνει αποτελεσματική απολύμανση και αποστείρωση μέσω της αναμείξεως συγκεκριμένης ποσότητας ενός επιφανειοδραστικού παράγοντα τύπου θειικού άλατος εντός αυτής.

ΑΡΙΘΜΟΣ ΕΥΡ. Δ.Ε. ***(11):*****3082490**
ΑΡΙΘ. ΕΛΛ. ΚΑΤΑΘΕΣΗΣ *(21):*20130402762
ΗΜΕΡ. ΕΛΛ. ΚΑΤΑΘΕΣΗΣ *(22):*24/12/2013
ΑΡΙΘ./ΗΜΕΡ. ΔΗΜΟΣΙΕΥΣΗΣ
*ΕΥΡΩΠΑΪΚΟΥ ΔΙΠΛΩΜΑΤΟΣ(87):*1986642 - 13/11/2013
ΑΡΙΘ./ΗΜΕΡ. ΔΗΜΟΣΙΕΥΣΗΣ
ΕΥΡΩΠΑΪΚΗΣ ΑΙΤΗΣΗΣ *(86):*07705370.0--12/02/2007
ΔΙΚΑΙΟΥΧΟΣ *(73):*1)Orient Pharma (Samoa) Co, Ltd
Level 2 Lotemau Centre Vaea Street, Apia,
ΔΥΤΙΚΗ ΣΑΜΟΑ
ΣΥΜΒ. ΠΡΟΤΕΡΑΙΟΤΗΤΕΣ *(30):*0602857-13/02/2006-GB
0602855-13/02/2006-GB
ΕΦΕΥΡΕΤΗΣ *(72):*1)ROACH, Alan Geoffrey
2)GOLDSMITH, Paul
ΕΙΔΙΚΟΣ ΠΛΗΡΕΞΟΥΣΙΟΣ *(74):*ΠΑΠΑΚΩΝΣΤΑΝΤΙΝΟΥ ΕΛΕΝΗ
Κουμπάρη 2, 10674 ΑΘΗΝΑ
ΑΝΤΙΚΛΗΤΟΣ *(74):*ΠΑΠΑΚΩΝΣΤΑΝΤΙΝΟΥ ΕΛΕΝΗ
Κουμπάρη 2,10674 ΑΘΗΝΑ
ΤΙΤΛΟΣ ΕΦΕΥΡΕΣΗΣ ***(54):*****ΣΥΝΔΥΑΣΜΟΣ ΑΓΩΝΙΣΤΗ ΤΟΥ ΥΠΟΔΟΧΕΑ ΑΛΦΑ-2 (ΚΛΟΝΙΔΙΝΗ) ΚΑΙ ΕΝΟΣ ΑΝΤΙ-ΜΟΥΣΚΑΡΙΝΙΚΟΥ ΠΑΡΑΓΟΝΤΑ (ΟΞΥΒΟΥΤΥΝΙΝΗ) ΓΙΑ ΤΗΝ ΑΓΩΓΗ ΤΗΣ ΣΙΕΛΟΡΡΟΙΑΣ**

ΠΕΡΙΛΗΨΗ(57)

Ένας αγωνιστής του αδρενοϋποδοχέα αλφα-2 πχ. κλονιδίνη, βριμονιδίνη, μονοξιδίνη, λοφεξιδίνη είναι χρήσιμος για την αγωγή της σιελόρροιας, που χορηγείται μέσω της παραγλώσσιας, υπογλώσσιας ή στοματικής οδού. Στον ασθενή που υποβάλλεται σε αγωγή χορηγείται επίσης και ένας αντι-μουσκαρινικός παράγοντας πχ. οξυβουτυνίνη, γλυκοπυρρολικό, ιπρατρόπιο.

ΑΡΙΘΜΟΣ ΕΥΡ. Δ.Ε. ***(11):*****3082491**
ΑΡΙΘ. ΕΛΛ. ΚΑΤΑΘΕΣΗΣ *(21):*20130402761
ΗΜΕΡ. ΕΛΛ. ΚΑΤΑΘΕΣΗΣ *(22):*24/12/2013
ΑΡΙΘ./ΗΜΕΡ. ΔΗΜΟΣΙΕΥΣΗΣ
*ΕΥΡΩΠΑΪΚΟΥ ΔΙΠΛΩΜΑΤΟΣ(87):*1675713 - 02/10/2013
ΑΡΙΘ./ΗΜΕΡ. ΔΗΜΟΣΙΕΥΣΗΣ
ΕΥΡΩΠΑΪΚΗΣ ΑΙΤΗΣΗΣ *(86):*04781853.9--23/08/2004
ΔΙΚΑΙΟΥΧΟΣ *(73):*1)GRUPO PETROTEMEX, S.A. DE C.V.
Ricardo Margain No. 444 Torre sur, Piso 16
Col. Valle de Campestre, San Pedro Garza
Garcia, Nuevo Leon 66265, ΜΕΞΙΚΟ
ΣΥΜΒ. ΠΡΟΤΕΡΑΙΟΤΗΤΕΣ *(30):*663856-16/09/2003-US
ΕΦΕΥΡΕΤΗΣ *(72):*1)BONNER, Richard, Gill
ΕΙΔΙΚΟΣ ΠΛΗΡΕΞΟΥΣΙΟΣ *(74):*ΠΑΠΑΚΩΝΣΤΑΝΤΙΝΟΥ ΕΛΕΝΗ
Κουμπάρη 2, 10674 ΑΘΗΝΑ
ΑΝΤΙΚΛΗΤΟΣ *(74):*ΠΑΠΑΚΩΝΣΤΑΝΤΙΝΟΥ ΕΛΕΝΗ
Κουμπάρη 2,10674 ΑΘΗΝΑ
ΤΙΤΛΟΣ ΕΦΕΥΡΕΣΗΣ ***(54):*****ΑΠΕΥΘΕΙΑΣ ΖΕΥΞΗ ΤΟΥ ΠΟΛΥΜΕΡΙΣΜΟΥ ΤΗΓΜΑΤΟΣ ΚΑΙ ΤΗΣ ΕΠΕΞΕΡΓΑΣΙΑΣ ΣΤΕΡΕΗΣ ΚΑΤΑΣΤΑΣΗΣ ΓΙΑ ΤΟ PET**

ΠΕΡΙΛΗΨΗ(57)
Οι κλώνοι τηγμένου τερεφθαλικού πολυαιθυλενίου (PET) από έναν αντιδραστήρα πολυσυμπύκνωσης PET στερεοποιούνται, διαμορφώνονται σε πέλετ και ψύχονται μόνο σε μια θερμοκρασία στην κλίμακα από 50 βαθμούς Κελσίου έως μια θερμοκρασία κοντά στην Tg πολυμερούς μέσω της επαφής με νερό. Τα πέλετ που είναι ακόμη καυτά μεταφέρονται, ακολουθούμενα προαιρετικά από ξήρανση για αφαίρεση νερού, σε έναν κρυσταλλωτή PET. Με την αποφυγή της ψύξης των άμορφων πέλετ σε θερμοκρασία δωματίου με νερό και ψυχρό αέρα, πραγματοποιούνται σημαντικές εξοικονομήσεις στην ενέργεια.

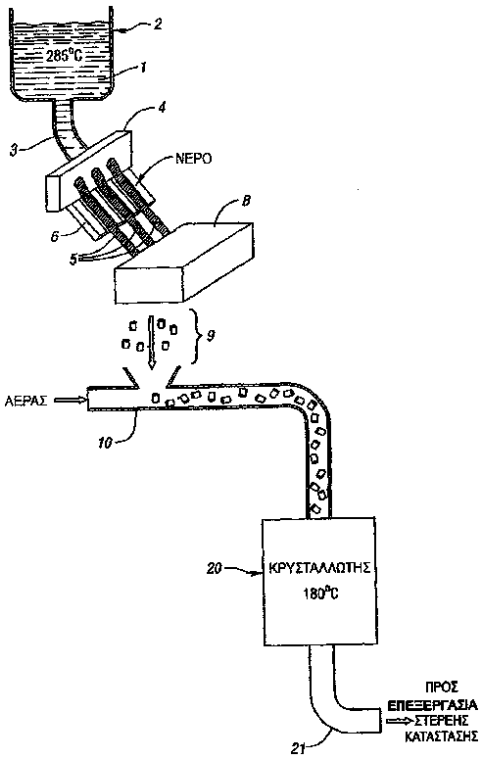

ΑΡΙΘΜΟΣ ΕΥΡ. Δ.Ε. ***(11):*****3082492**
ΑΡΙΘ. ΕΛΛ. ΚΑΤΑΘΕΣΗΣ *(21):*20130402760
ΗΜΕΡ. ΕΛΛ. ΚΑΤΑΘΕΣΗΣ *(22):*27/12/2013
ΑΡΙΘ./ΗΜΕΡ. ΔΗΜΟΣΙΕΥΣΗΣ
*ΕΥΡΩΠΑΪΚΟΥ ΔΙΠΛΩΜΑΤΟΣ(87):*2512260 - 16/10/2013
ΑΡΙΘ./ΗΜΕΡ. ΔΗΜΟΣΙΕΥΣΗΣ
ΕΥΡΩΠΑΪΚΗΣ ΑΙΤΗΣΗΣ *(86):*10790537.4--07/12/2010
ΔΙΚΑΙΟΥΧΟΣ *(73):*1)Nestec S.A.
Avenue Nestle 55, 1800 Vevey, ΕΛΒΕΤΙΑ
ΣΥΜΒ. ΠΡΟΤΕΡΑΙΟΤΗΤΕΣ *(30):*09179816-18/12/2009-EP
ΕΦΕΥΡΕΤΗΣ *(72):*1)LELOUP, Valerie, Martine, Jeanine
2)ALLENBACH, Yves
3)SCHOONMAN, Johanna, Hendrika
ΕΙΔΙΚΟΣ ΠΛΗΡΕΞΟΥΣΙΟΣ *(74):*ΧΡΥΣΑΝΘΗΣ ΧΡΗΣΤΟΣ
Σόλωνος 12,, 10673 ΑΘΗΝΑ
ΑΝΤΙΚΛΗΤΟΣ *(74):*ΧΡΥΣΑΝΘΗΣ ΧΡΗΣΤΟΣ
Σόλωνος 12,,10673 ΑΘΗΝΑ
ΤΙΤΛΟΣ ΕΦΕΥΡΕΣΗΣ ***(54):*****ΜΕΘΟΔΟΣ ΠΑΡΑΓΩΓΗΣ ΕΚΧΥΛΙΣΜΑΤΟΣ ΠΡΑΣΙΝΟΥ ΚΑΦΕ**

ΠΕΡΙΛΗΨΗ(57)
Η παρούσα εφεύρεση αναφέρεται σε μία μέθοδο παραγωγής εκχυλίσματος πράσινου καφέ όπου οι πράσινοι κόκκοι καφέ υποβάλλονται σε θερμική επεξεργασία και εκχυλίζονται χωρίς προηγούμενη φρύξη.

ΑΡΙΘΜΟΣ ΕΥΡ. Δ.Ε. ***(11):3082493***
ΑΡΙΘ. ΕΛΛ. ΚΑΤΑΘΕΣΗΣ *(21):*20130402759
ΗΜΕΡ. ΕΛΛ. ΚΑΤΑΘΕΣΗΣ *(22):*27/12/2013
ΑΡΙΘ./ΗΜΕΡ. ΔΗΜΟΣΙΕΥΣΗΣ
*ΕΥΡΩΠΑΪΚΟΥ ΔΙΠΛΩΜΑΤΟΣ(87):*2523587 - 02/10/2013
ΑΡΙΘ./ΗΜΕΡ. ΔΗΜΟΣΙΕΥΣΗΣ
ΕΥΡΩΠΑΪΚΗΣ ΑΙΤΗΣΗΣ *(86):*11701039.7--12/01/2011
ΔΙΚΑΙΟΥΧΟΣ *(73):*1)Nestec S.A.
Avenue Nestle 55, 1800 Vevey, ΕΛΒΕΤΙΑ
ΣΥΜΒ. ΠΡΟΤΕΡΑΙΟΤΗΤΕΣ *(30):*10150842-15/01/2010-EP
ΕΦΕΥΡΕΤΗΣ *(72):*1)MORI, Peter
2)CAHEN, Antoine
3)SCHNYDER, Frank
ΕΙΔΙΚΟΣ ΠΛΗΡΕΞΟΥΣΙΟΣ *(74):*ΧΡΥΣΑΝΘΗΣ ΧΡΗΣΤΟΣ
Σόλωνος 12,, 10673 ΑΘΗΝΑ
ΑΝΤΙΚΛΗΤΟΣ *(74):*ΧΡΥΣΑΝΘΗΣ ΧΡΗΣΤΟΣ
Σόλωνος 12,,10673 ΑΘΗΝΑ
ΤΙΤΛΟΣ ΕΦΕΥΡΕΣΗΣ ***(54):ΕΡΓΟΝΟΜΙΚΗ ΜΟΝΑΔΑ ΣΕΡΒΙΡΙΣΜΑΤΟΣ ΓΙΑ ΜΗΧΑΝΕΣ ΠΑΡΑΣΚΕΥΗΣ ΡΟΦΗΜΑΤΩΝ***

ΠΕΡΙΛΗΨΗ(57)

Μια μηχανή παρασκευής ροφημάτων περιλαμβάνει: α) μια βάση (5), β) μια μονάδα σερβιρίσματος (20, 30) στη βάση για την αποθήκευση υλικού απόρριψης, με τη μονάδα σερβιρίσματος να μπορεί να εισαχθεί χειροκίνητα στη βάση σε μια θέση συλλογής για τη συλλογή υλικού απόρριψης, όπως υγρού απόρριψης ή/και συστατικού ροφήματος, που περιέχεται προαιρετικά, σε μια κάψουλα συστατικών που έχει χωριστεί από πριν σε μερίδες, και με τη μονάδα σερβιρίσματος να μπορεί επίσης, να αφαιρεθεί, πιο συγκεκριμένα χειροκίνητα, από τη βάση για το άδειασμα του υλικού απόρριψης μετά τη συλλογή από τη μονάδα σερβιρίσματος, και γ) ένα μέσο ελέγχου για τον έλεγχο της σωστής εισαγωγής της μονάδας σερβιρίσματος στη βάση. Το μέσο ελέγχου περιλαμβάνει μηχανισμό ανάδρασης με αισθητήρα αφής (40, 50) που έχει τοποθετηθεί ώστε να υποδεικνύει στο χρήστη τη μη κατάλληλη εισαγωγή της μονάδας σερβιρίσματος στη βάση.

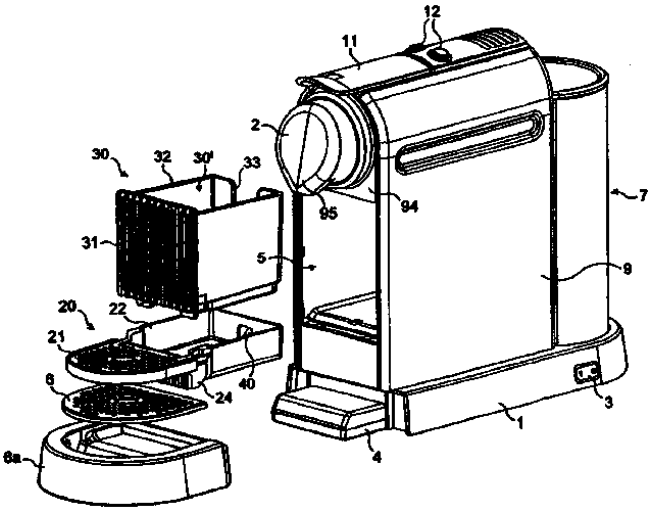

ΑΡΙΘΜΟΣ ΕΥΡ. Δ.Ε. ***(11):3082494***
ΑΡΙΘ. ΕΛΛ. ΚΑΤΑΘΕΣΗΣ *(21):*20130402758
ΗΜΕΡ. ΕΛΛ. ΚΑΤΑΘΕΣΗΣ *(22):*27/12/2013
ΑΡΙΘ./ΗΜΕΡ. ΔΗΜΟΣΙΕΥΣΗΣ
*ΕΥΡΩΠΑΪΚΟΥ ΔΙΠΛΩΜΑΤΟΣ(87):*2393404 - 23/10/2013
ΑΡΙΘ./ΗΜΕΡ. ΔΗΜΟΣΙΕΥΣΗΣ
ΕΥΡΩΠΑΪΚΗΣ ΑΙΤΗΣΗΣ *(86):*10702149.5--03/02/2010
ΔΙΚΑΙΟΥΧΟΣ *(73):*1)Nestec S.A.
Avenue Nestle 55, 1800 Vevey, ΕΛΒΕΤΙΑ
ΣΥΜΒ. ΠΡΟΤΕΡΑΙΟΤΗΤΕΣ *(30):*09152320-06/02/2009-EP
ΕΦΕΥΡΕΤΗΣ *(72):*1)PERENTES, Alexandre
2)JARISCH, Christian
3)COLANTONIO, Jean-Luc
4)STRUZKA, Zbynek
ΕΙΔΙΚΟΣ ΠΛΗΡΕΞΟΥΣΙΟΣ *(74):*ΧΡΥΣΑΝΘΗΣ ΧΡΗΣΤΟΣ
Σόλωνος 12,, 10673 ΑΘΗΝΑ
ΑΝΤΙΚΛΗΤΟΣ *(74):*ΧΡΥΣΑΝΘΗΣ ΧΡΗΣΤΟΣ
Σόλωνος 12,,10673 ΑΘΗΝΑ
ΤΙΤΛΟΣ ΕΦΕΥΡΕΣΗΣ ***(54):ΣΥΣΚΕΥΗ ΚΑΙ ΜΕΘΟΔΟΣ ΠΟΥ ΧΡΗΣΙΜΟΠΟΙΟΥΝ ΦΥΓΟΚΕΝΤΡΙΣΗ ΓΙΑ ΤΗΝ ΕΚΧΥΛΙΣΗ ΥΓΡΟΥ ΚΑΙ ΜΕΣΑ ΑΝΤΙΣΤΑΘΜΙΣΗΣ ΤΗΣ ΑΠΩΛΕΙΑΣ ΘΕΡΜΟΤΗΤΑΣ***

ΠΕΡΙΛΗΨΗ(57)

Μέθοδος για την παραγωγή ενός υγρού εκχυλίσματος από συστατικά τροφίμων σε μια συσκευή παραγωγής ροφημάτων που περιλαμβάνει μία μονάδα παρασκευής ωθούμενη σε φυγοκέντριση, που περιλαμβάνει: - παροχή συστατικών τροφίμων στη μονάδα παρασκευής (2), - παροχή θερμαινόμενου υγρού στη μονάδα παρασκευής, - φυγοκέντριση της μονάδας παρασκευής δημιουργώντας έτσι φυγόκεντρες δυνάμεις που αναγκάζουν το υγρό να ρέει διαμέσου των συστατικών των τροφίμων και, -διανομή του υγρού, όπου αυτή περιλαμβάνει μια λειτουργία για την αντιστάθμιση των θερμικών απωλειών του υγρού εκχυλίσματος στη μονάδα παρασκευής (2) ή / και στη μονάδα συλλογής (18).

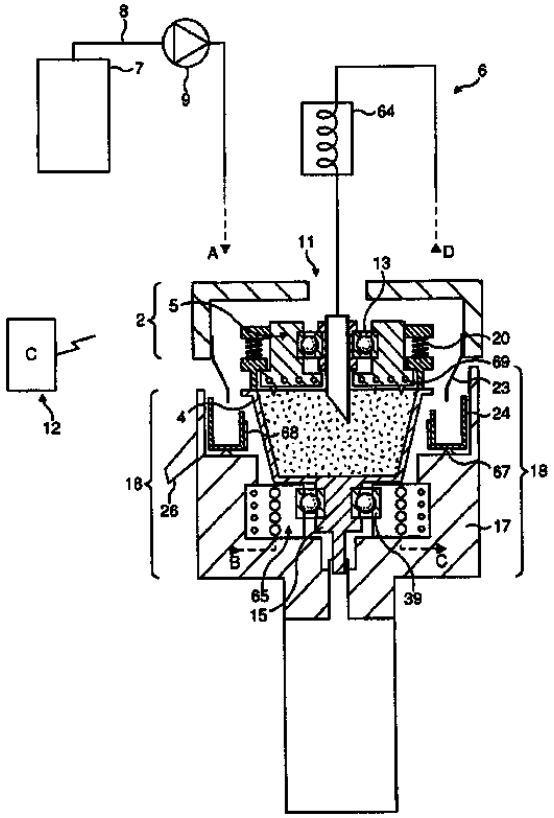

ΑΡΙΘΜΟΣ ΕΥΡ. Δ.Ε. ***(11):3082495***
ΑΡΙΘ. ΕΛΛ. ΚΑΤΑΘΕΣΗΣ *(21):*20130402757
ΗΜΕΡ. ΕΛΛ. ΚΑΤΑΘΕΣΗΣ *(22):*27/12/2013
ΑΡΙΘ./ΗΜΕΡ. ΔΗΜΟΣΙΕΥΣΗΣ
*ΕΥΡΩΠΑΪΚΟΥ ΔΙΠΛΩΜΑΤΟΣ(87):*2506745 - 23/10/2013
ΑΡΙΘ./ΗΜΕΡ. ΔΗΜΟΣΙΕΥΣΗΣ
ΕΥΡΩΠΑΪΚΗΣ ΑΙΤΗΣΗΣ *(86):*10788051.0--01/12/2010
ΔΙΚΑΙΟΥΧΟΣ *(73):*1)Nestec S.A.
Avenue Nestle 55, 1800 Vevey, ΕΛΒΕΤΙΑ
ΣΥΜΒ. ΠΡΟΤΕΡΑΙΟΤΗΤΕΣ *(30):*09177592-01/12/2009-EP
ΕΦΕΥΡΕΤΗΣ *(72):*1)BAUDET, Patrick
2)LARZUL, David
3)JACCARD, Alain
4)RITHENER, Blaise
ΕΙΔΙΚΟΣ ΠΛΗΡΕΞΟΥΣΙΟΣ *(74):*ΧΡΥΣΑΝΘΗΣ ΧΡΗΣΤΟΣ
Σόλωνος 12,, 10673 ΑΘΗΝΑ
ΑΝΤΙΚΛΗΤΟΣ *(74):*ΧΡΥΣΑΝΘΗΣ ΧΡΗΣΤΟΣ
Σόλωνος 12,,10673 ΑΘΗΝΑ
ΤΙΤΛΟΣ ΕΦΕΥΡΕΣΗΣ ***(54):ΣΥΣΚΕΥΗ ΕΚΧΥΛΙΣΗΣ ΜΕ ΚΑΣΕΤΑ***
ΠΕΡΙΛΗΨΗ(57)
Μια συσκευή (1) διαθέτει: μια υποδοχή κασέτας (10) διατεταγμένη έτσι ώστε να δέχεται μια κασέτα συστατικού (2) για εκχύλιση, μία οπή εξόδου του ροφήματος (35) που συνδέεται με αυτή την υποδοχή κασέτας για τη διανομή του ροφήματος κατά τη διάρκεια της εκχύλισης, και μία διάταξη έγχυσης υγρού (50, 60, 61, 70, 80, 81) που περιλαμβάνει μια αντλία (60) για την συμπίεση και την κυκλοφορία του υγρού από μια πηγή (50) μέσω της υποδοχής κασέτας στην οπή εξόδου του ροφήματος. Η διάταξη έγχυσης υγρού περιλαμβάνει περαιτέρω μία βαλβίδα (80') μεταξύ της αντλίας και της υποδοχής κασέτας. Η διάταξη έγχυσης υγρού είναι διατεταγμένη έτσι ώστε να απελευθερώνει μέσω της βαλβίδας (80') πίεση από αυτό το συμπιεσμένο υγρό στη διάταξη έγχυσης υγρού και να διατηρήσει υγρό στη διάταξη έγχυσης από την αντλία (60) προς την υποδοχή κασέτας (10) αφού η αντλία σταματήσει, έτσι ώστε να αναστείλει τη στάλαξη από την οπή εξόδου του ροφήματος (35).

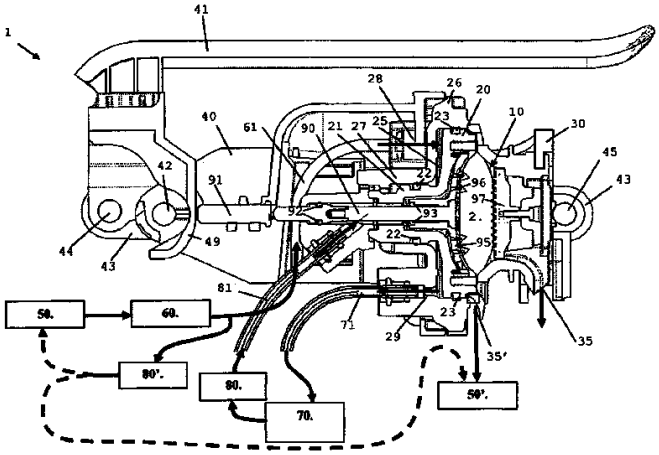

ΑΡΙΘΜΟΣ ΕΥΡ. Δ.Ε. ***(11):3082496***
ΑΡΙΘ. ΕΛΛ. ΚΑΤΑΘΕΣΗΣ *(21):*20130402756
ΗΜΕΡ. ΕΛΛ. ΚΑΤΑΘΕΣΗΣ *(22):*27/12/2013
ΑΡΙΘ./ΗΜΕΡ. ΔΗΜΟΣΙΕΥΣΗΣ
*ΕΥΡΩΠΑΪΚΟΥ ΔΙΠΛΩΜΑΤΟΣ(87):*2327315 - 09/10/2013
ΑΡΙΘ./ΗΜΕΡ. ΔΗΜΟΣΙΕΥΣΗΣ
ΕΥΡΩΠΑΪΚΗΣ ΑΙΤΗΣΗΣ *(86):*09177422.4--29/11/2009
ΔΙΚΑΙΟΥΧΟΣ *(73):*1)Nestec S.A.
CT-PAT Avenue Nestle 55, 1800 Vevey, ΕΛΒΕΤΙΑ
ΣΥΜΒ. ΠΡΟΤΕΡΑΙΟΤΗΤΕΣ *(30):*
ΕΦΕΥΡΕΤΗΣ *(72):*1)Zaltas, Eric
2)Moore, Daniel, Ryan
3)Stellingwerff, Trent
4)Burke, Louise Mary
5)Hawley, John, Alan
ΕΙΔΙΚΟΣ ΠΛΗΡΕΞΟΥΣΙΟΣ *(74):*ΧΡΥΣΑΝΘΗΣ ΧΡΗΣΤΟΣ
Σόλωνος 12,, 10673 ΑΘΗΝΑ
ΑΝΤΙΚΛΗΤΟΣ *(74):*ΧΡΥΣΑΝΘΗΣ ΧΡΗΣΤΟΣ
Σόλωνος 12,,10673 ΑΘΗΝΑ
ΤΙΤΛΟΣ ΕΦΕΥΡΕΣΗΣ ***(54):ΔΟΣΟΛΟΓΙΚΑ ΠΡΩΤΟΚΟΛΛΑ ΓΙΑ ΤΗΝ ΑΥΞΗΣΗ ΤΗΣ ΠΡΩΤΕΪΝΙΚΗΣ ΣΥΝΘΕΣΗΣ ΣΕ ΕΝΑ ΕΝΕΡΓΟ ΑΤΟΜΟ***
ΠΕΡΙΛΗΨΗ(57)
Παρουσιάζονται μέθοδοι που χρησιμοποιούν είτε προϊόντα διατροφής σε μέγεθος μπουκιάς ή μεγάλες ατομικές δόσεις πρωτεΐνης για προσαρμοσμένη πρόσληψη πρωτεϊνών. Σε μία γενική ενσωμάτωση, η παρούσα αποκάλυψη παρέχει μία μέθοδο για την παροχή διατροφής σε αθλητές. Η μέθοδος περιλαμβάνει την παροχή μιας αγωγής με βάση την πρωτεΐνη που μπορεί να μεταβάλλει τη διαθεσιμότητα των αμινοξέων για τον αθλητή, χωρίς να παρέχει διαφορετικούς τύπους πρωτεϊνών ταχέως ή βραδέως τύπου (π.χ., ορός γάλακτος ή καζεΐνη, αντίστοιχα) και με το να παρέχει προσωπικές κατευθυντήριες γραμμές για την κατανάλωση προϊόντων με βάση την πρωτεΐνη που περιλαμβάνουν αγωγή με βάση την πρωτεΐνη κατά την άσκηση.

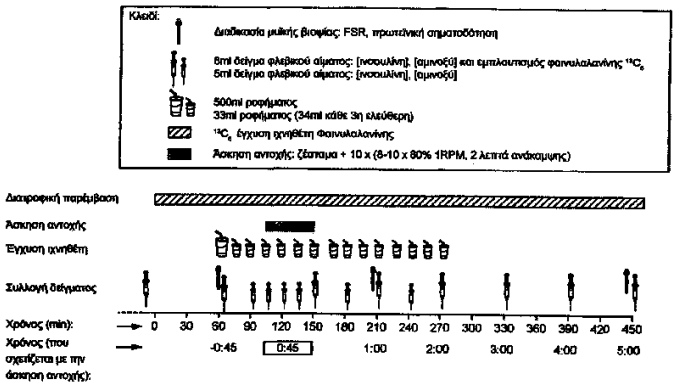

ΑΡΙΘΜΟΣ ΕΥΡ. Δ.Ε. ***(11):*****3082497**
ΑΡΙΘ. ΕΛΛ. ΚΑΤΑΘΕΣΗΣ *(21):*20130402794
ΗΜΕΡ. ΕΛΛ. ΚΑΤΑΘΕΣΗΣ *(22):*27/12/2013
ΑΡΙΘ./ΗΜΕΡ. ΔΗΜΟΣΙΕΥΣΗΣ
*ΕΥΡΩΠΑΪΚΟΥ ΔΙΠΛΩΜΑΤΟΣ(87):*2450436 - 02/10/2013
ΑΡΙΘ./ΗΜΕΡ. ΔΗΜΟΣΙΕΥΣΗΣ
ΕΥΡΩΠΑΪΚΗΣ ΑΙΤΗΣΗΣ *(86):*10793649.4--01/07/2010
ΔΙΚΑΙΟΥΧΟΣ *(73):*1)Consejo Superior de Investigaciones Cientificas (CSIC)
C. Serrano, 117, 28006 Madrid, ΙΣΠΑΝΙΑ
ΣΥΜΒ. ΠΡΟΤΕΡΑΙΟΤΗΤΕΣ *(30):*200930413-02/07/2009-ES
ΕΦΕΥΡΕΤΗΣ *(72):*1)SALAS FALGUERAS, Margarita
2)DE VEGA JOSE, Miguel
3)LAZARO BOLOS, Jose M?
4)BLANCO DAVILA, Luis
5)MENCIA CABALLERO, Mario
ΕΙΔΙΚΟΣ ΠΛΗΡΕΞΟΥΣΙΟΣ *(74):*ΠΑΝΤΕΛΑΚΗ ΜΑΡΙΑ
Στουρνάρα 37,, 10682 ΑΘΗΝΑ
ΑΝΤΙΚΛΗΤΟΣ *(74):*ΛΥΜΠΕΡΗΣ "ΔΙΚΗΓΟΡΙΚΗ ΕΤΑΙΡΕΙΑ ΒΑΓΙΑΝΟΥ ΚΩΣΤΟΠΟΥΛΟΥ ΛΥΜΠΕΡΗ" ΝΙΚΟΛΑΟΣ
Στουρνάρα 37,,10682 ΑΘΗΝΑ
ΤΙΤΛΟΣ ΕΦΕΥΡΕΣΗΣ ***(54):*****ΧΙΜΑΙΡΙΚΟ ΜΟΡΙΟ DNA ΠΟΛΥΜΕΡΑΣΗΣ ΦΑΓΟΥ ΦΙ 29**

ΠΕΡΙΛΗΨΗ(57)

Η παρούσα εφεύρεση εμπίπτει στο πεδίο της βιοτεχνολογίας. Συγκεκριμένα, η εφεύρεση αναφέρεται σε ένα χιμαιρικό μόριο DNA πολυμεράσης το οποίο περιλαμβάνει μια αμίνο τελική περιοχή (N-τελικό άκρο) που κωδικοποιεί μια φ29 DNA πολυμεράση και μια καρβοξυ- τελική περιοχή (C-τελικό άκρο), που περιλαμβάνει τουλάχιστον μια περιοχή HhH, οι οποίες συνδέονται μέσω μιας συνδετικής αλληλουχίας αμινοξέων, και στη χρήση αυτών για την αντιγραφή, την ενίσχυση ή την ανάλυση της αλληλουχίας ενός πρότυπου DNA. Η παρούσα εφεύρεση παρομοίως, παρέχει μια μέθοδο για τη πραγματοποίηση της αντιγραφής, της ενίσχυσης ή της ανάλυσης της αλληλουχίας ενός δεοξυριβονουκλεϊκού οξέος με το εν λόγω χιμαιρικό μόριο DNA πολυμεράσης και ένα κιτ για την εφαρμογή αυτής της μεθόδου.

ΑΡΙΘΜΟΣ ΕΥΡ. Δ.Ε. ***(11):*****3082498**
ΑΡΙΘ. ΕΛΛ. ΚΑΤΑΘΕΣΗΣ *(21):*20130402772
ΗΜΕΡ. ΕΛΛ. ΚΑΤΑΘΕΣΗΣ *(22):*30/12/2013
ΑΡΙΘ./ΗΜΕΡ. ΔΗΜΟΣΙΕΥΣΗΣ
*ΕΥΡΩΠΑΪΚΟΥ ΔΙΠΛΩΜΑΤΟΣ(87):*2430057 - 09/10/2013
ΑΡΙΘ./ΗΜΕΡ. ΔΗΜΟΣΙΕΥΣΗΣ
ΕΥΡΩΠΑΪΚΗΣ ΑΙΤΗΣΗΣ *(86):*10720665.8--14/05/2010
ΔΙΚΑΙΟΥΧΟΣ *(73):*1)The University Of Manchester
Oxford Road, Manchester M13 9PL,
ΜΕΓΑΛΗ ΒΡΕΤΑΝΙΑ
ΣΥΜΒ. ΠΡΟΤΕΡΑΙΟΤΗΤΕΣ *(30):*0908372-15/05/2009-GB
ΕΦΕΥΡΕΤΗΣ *(72):*1)LU, Jian
2)YANG, Lei
ΕΙΔΙΚΟΣ ΠΛΗΡΕΞΟΥΣΙΟΣ *(74):*ΓΙΑΚΟΥΜΗ ΑΝΝΑ
Αλκαμένους 12-14, 10439 ΑΘΗΝΑ
ΑΝΤΙΚΛΗΤΟΣ *(74):*ΜΙΣΙΟΥ ΑΝΔΡΟΝΙΚΗ
Αναλήψεως 23 και Μαραθώνος 27,10439 ΑΘΗΝΑ
ΤΙΤΛΟΣ ΕΦΕΥΡΕΣΗΣ ***(54):*****ΣΥΝ-ΠΟΛΥΜΕΡΗ ΠΟΥ ΑΝΤΑΠΟΚΡΙΝΟΝΤΑΙ ΣΤΗΝ ΘΕΡΜΟΚΡΑΣΙΑ ΚΑΙ ΧΡΗΣΕΙΣ ΑΥΤΩΝ**

ΠΕΡΙΛΗΨΗ(57)

Αυτή η εφεύρεση σχετίζεται με συν-πολυμερή που ανταποκρίνονται στην θερμοκρασία όπως poly(N- isopropylacrylamide -co- hydrox-ypropyl methacrylate -co- 3-trimethoxysilypropyl methacrylate). Η εφεύρεση σχετίζεται επίσης με μεμβράνες πολυμερών που σχηματίζονται από αυτά τα συν-πολυμερή και ειδικότερα εφαρμογές αυτών των μεμβρανών πολυμερών, ειδικότερα στο πεδίο καλλιέργειας κυττάρων. Πιο ειδικά, η παρούσα εφεύρεση σχετίζεται με την χρήση αυτών των μεμβρανών στο πεδίο καλλιέργειας κυττάρων ώστε να παρέχουν ένα μέσο ελέγχου της προσκόλλησης κυττάρων και της απόσπασης από την επιφάνεια ενός υποστρώματος υποστήριξης καλλιέργειας κυττάρων.

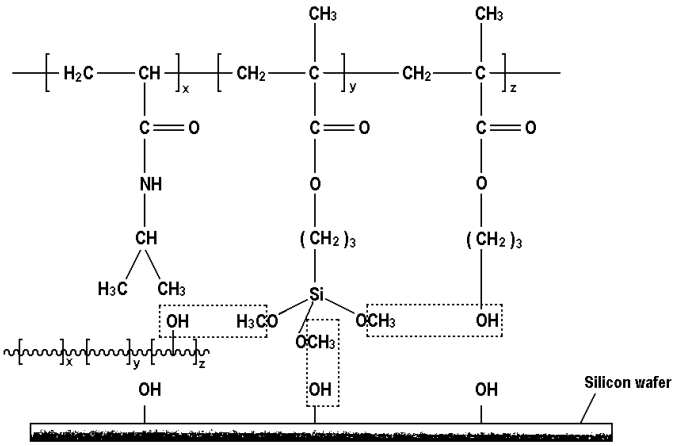

ΑΡΙΘΜΟΣ ΕΥΡ. Δ.Ε. ***(11):*****3082499**
ΑΡΙΘ. ΕΛΛ. ΚΑΤΑΘΕΣΗΣ *(21):*20130402775
ΗΜΕΡ. ΕΛΛ. ΚΑΤΑΘΕΣΗΣ *(22):*30/12/2013
ΑΡΙΘ./ΗΜΕΡ. ΔΗΜΟΣΙΕΥΣΗΣ
*ΕΥΡΩΠΑΪΚΟΥ ΔΙΠΛΩΜΑΤΟΣ(87):*2173204 - 02/10/2013
ΑΡΙΘ./ΗΜΕΡ. ΔΗΜΟΣΙΕΥΣΗΣ
ΕΥΡΩΠΑΪΚΗΣ ΑΙΤΗΣΗΣ *(86):*08827508.6--08/08/2008
ΔΙΚΑΙΟΥΧΟΣ *(73):*1)Philip Morris Products S.A.
Quai Jeanrenaud 3, 2000 Neuchatel, ΕΛΒΕΤΙΑ
ΣΥΜΒ. ΠΡΟΤΕΡΑΙΟΤΗΤΕΣ *(30):*07253142-10/08/2007-EP
ΕΦΕΥΡΕΤΗΣ *(72):*1)MAEDER, Serge
2)PIADE, Jean-Jacques
3)POGET, Laurent, Edouard
4)ZUBER, Jacques, Armand
ΕΙΔΙΚΟΣ ΠΛΗΡΕΞΟΥΣΙΟΣ *(74):*ΠΑΠΑΚΩΝΣΤΑΝΤΙΝΟΥ ΕΛΕΝΗ
Κουμπάρη 2, 10674 ΑΘΗΝΑ
ΑΝΤΙΚΛΗΤΟΣ *(74):*ΠΑΠΑΚΩΝΣΤΑΝΤΙΝΟΥ ΕΛΕΝΗ
Κουμπάρη 2,10674 ΑΘΗΝΑ
ΤΙΤΛΟΣ ΕΦΕΥΡΕΣΗΣ ***(54):*****ΚΑΠΝΙΣΤΙΚΟ ΕΙΔΟΣ ΒΑΣΙΖΟΜΕΝΟ ΣΕ ΑΠΟΣΤΑΞΗ**

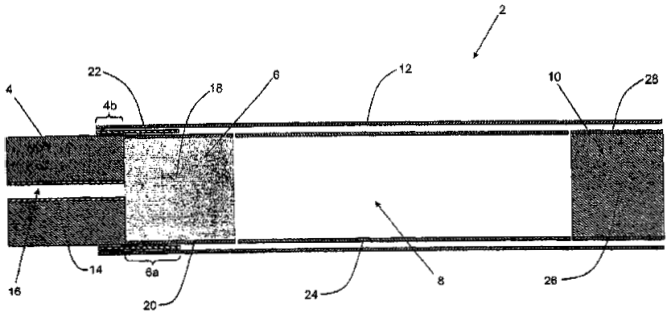

ΠΕΡΙΛΗΨΗ(57)
Ένα καπνιστικό είδος (2)(30) αποτελείται από: μιαν καύσιμη πηγή θερμότητας (4) ένα υπόστρωμα παραγωγής αερολύματος (6) κατάντη της καύσιμης πηγής θερμότητας (4) και ένα θερμικά αγώγιμο στοιχείο (22) γύρω από και σε επαφή με ένα οπίσθιο τμήμα (4b) της καύσιμης πηγής θερμότητας (4) και ένα παρακείμενο εμπρόσθιο τμήμα (6a) του υποστρώματος παραγωγής αερολύματος (6). Το υπόστρωμα παραγωγής αερολύματος (6) εκτείνεται τουλάχιστον περίπου 3 mm κατάντη πέραν του θερμικά αγώγιμου στοιχείου (22).

ΑΡΙΘΜΟΣ ΕΥΡ. Δ.Ε. ***(11):*****3082500**
ΑΡΙΘ. ΕΛΛ. ΚΑΤΑΘΕΣΗΣ *(21):*20130402774
ΗΜΕΡ. ΕΛΛ. ΚΑΤΑΘΕΣΗΣ *(22):*30/12/2013
ΑΡΙΘ./ΗΜΕΡ. ΔΗΜΟΣΙΕΥΣΗΣ
*ΕΥΡΩΠΑΪΚΟΥ ΔΙΠΛΩΜΑΤΟΣ(87):*1701768 - 23/10/2013
ΑΡΙΘ./ΗΜΕΡ. ΔΗΜΟΣΙΕΥΣΗΣ
ΕΥΡΩΠΑΪΚΗΣ ΑΙΤΗΣΗΣ *(86):*04813792.1--09/12/2004
ΔΙΚΑΙΟΥΧΟΣ *(73):*1)Balanced Body Inc.
8220 Ferguson Avenue, Sacramento, CA 95828, ΗΝΩΜΕΝΕΣ ΠΟΛΙΤΕΙΕΣ ΤΗΣ ΑΜΕΡΙΚΗΣ
ΣΥΜΒ. ΠΡΟΤΕΡΑΙΟΤΗΤΕΣ *(30):*745322-22/12/2003-US
ΕΦΕΥΡΕΤΗΣ *(72):*1)ENDELMAN, Ken
ΕΙΔΙΚΟΣ ΠΛΗΡΕΞΟΥΣΙΟΣ *(74):*ΠΑΠΑΚΩΝΣΤΑΝΤΙΝΟΥ ΕΛΕΝΗ
Κουμπάρη 2, 10674 ΑΘΗΝΑ
ΑΝΤΙΚΛΗΤΟΣ *(74):*ΠΑΠΑΚΩΝΣΤΑΝΤΙΝΟΥ ΕΛΕΝΗ
Κουμπάρη 2,10674 ΑΘΗΝΑ
ΤΙΤΛΟΣ ΕΦΕΥΡΕΣΗΣ ***(54):*****ΜΗΧΑΝΗΜΑ ΓΥΜΝΑΣΤΙΚΗΣ ΜΕ ΜΙΑ ΔΙΑΤΑΞΗ ΠΡΟΣΘΗΚΗΣ ΕΛΑΣΤΙΚΟΥ ΜΕΛΟΥΣ**

ΠΕΡΙΛΗΨΗ(57)
Περιγράφεται μια διάταξη αγκύρωσης για τις διατάξεις γυμναστικών ασκήσεων με ελαστικές αντιστάσεις. Η κακτοειδούς μορφής διάταξη αγκύρωσης διαθέτει μια άκαμπτη επιμηκυμένη κάθετη σπονδυλική στήλη. Προεξέχοντα της επιμηκυμένης σπονδυλικής στήλης είναι ένα πλήθος κυρτών, ανοδικά κατευθυνόμενων βραχιόνων που προσομοιάζουν με τον κορμό και τους βραχίονες ενός κάκτου Saguaro. Τα ζεύγη αυτών των κυρτών βραχιόνων προεξέχουν από τις αντίθετες πλευρές της επιμηκυμένης σπονδυλικής στήλης. Αυτοί οι βραχίονες διευκολύνουν την εύκολη σύνδεση των ελαστικών μελών, όπως τα σπειρωειδή ελατήρια, στη διάταξη αγκύρωσης ενώ βοηθούν στο να αποτραπεί η ακούσια αποσύνδεση των ελαστικών μελών κατά τη διάρκεια της διαστολής και συστολής των ελαστικών μελών. Μέλη ανάρτησης που βρίσκονται στα ανώτερα και χαμηλότερα άκρα της κάθετης σπονδυλικής στήλης επιτρέπουν στη συσκευή αγκύρωσης να τοποθετηθεί πάνω ή εντός του μηχανήματος γυμναστικών ασκήσεων. Η συσκευή αγκύρωσης προσαρμόζεται ιδιαίτερα για να χρησιμοποιηθεί σε ένα κάθισμα πολυμηχάνημα γυμναστικών ασκήσεων Pilates.

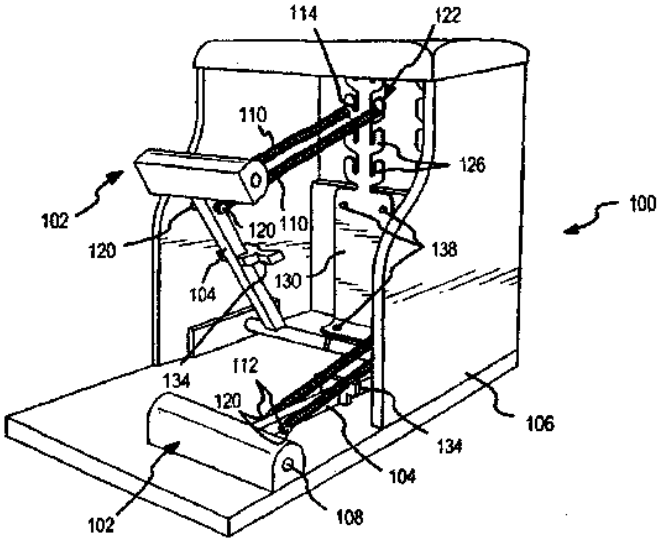

ΑΡΙΘΜΟΣ ΕΥΡ. Δ.Ε. ***(11):*****3082501**
ΑΡΙΘ. ΕΛΛ. ΚΑΤΑΘΕΣΗΣ *(21):*20130402773
ΗΜΕΡ. ΕΛΛ. ΚΑΤΑΘΕΣΗΣ *(22):*30/12/2013
ΑΡΙΘ./ΗΜΕΡ. ΔΗΜΟΣΙΕΥΣΗΣ
*ΕΥΡΩΠΑΪΚΟΥ ΔΙΠΛΩΜΑΤΟΣ(87):*2017566 - 04/12/2013
ΑΡΙΘ./ΗΜΕΡ. ΔΗΜΟΣΙΕΥΣΗΣ
ΕΥΡΩΠΑΪΚΗΣ ΑΙΤΗΣΗΣ *(86):*08012290.6--08/07/2008
ΔΙΚΑΙΟΥΧΟΣ *(73):*1)BENELLI ARMI S.p.A.
Via della Stazione, 50, I-61029 Urbino(Pesaro), ΙΤΑΛΙΑ
ΣΥΜΒ. ΠΡΟΤΕΡΑΙΟΤΗΤΕΣ *(30):*MI20071472-20/07/2007-IT
ΕΦΕΥΡΕΤΗΣ *(72):*1)Moretti, Luigi
ΕΙΔΙΚΟΣ ΠΛΗΡΕΞΟΥΣΙΟΣ *(74):*ΠΑΠΑΚΩΝΣΤΑΝΤΙΝΟΥ ΕΛΕΝΗ
Κουμπάρη 2, 10674 ΑΘΗΝΑ
ΑΝΤΙΚΛΗΤΟΣ *(74):*ΠΑΠΑΚΩΝΣΤΑΝΤΙΝΟΥ ΕΛΕΝΗ
Κουμπάρη 2,10674 ΑΘΗΝΑ
ΤΙΤΛΟΣ ΕΦΕΥΡΕΣΗΣ ***(54):*****ΤΑΧΥΣΥΝΔΕΣΜΟΣ ΙΔΙΑΙΤΕΡΑ ΓΙΑ ΤΟ ΚΟΝΤΑΚΙ ΕΝΟΣ ΦΟΡΗΤΟΥ ΟΠΛΟΥ**

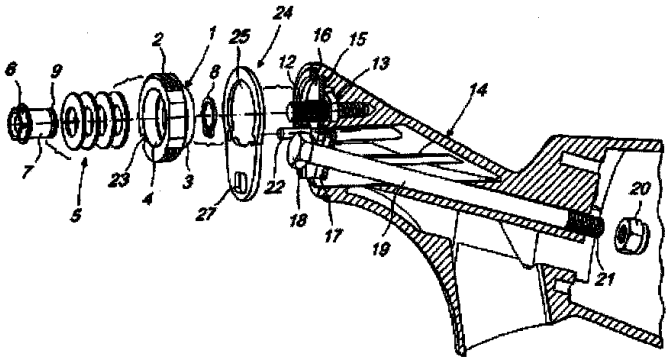

ΠΕΡΙΛΗΨΗ(57)
Ένας ταχυσύνδεσμος για το κοντάκι ενός φορητού όπλου, παρέχει αυτόματα στο κοντάκι ένα συγκεκριμένο ύψος ράχης και παρέκκλιση κατά τη σύζευξή του μέσω μίας εναλλάξιμης πλάκας η οποία μπορεί να αντικατασταθεί εύκολα. Τα χαρακτηριστικά και ο αριθμός των πλακών που διατίθενται είναι τέτοια ώστε να εκπληρώνονται οι απαιτήσεις παραλλαγής που γίνονται από τους διάφορους χρήστες. Ο νέος ταχυσύνδεσμος έχει σημαντικά πλεονεκτήματα σε ότι αφορά την κατασκευαστική τεχνική απλότητα, την ευκολία ρυθμίσεως του ύψους ράχης και παρέκκλισης, την ταχεία αποσυναρμολόγηση και συντήρηση του όπλου.

ΑΡΙΘΜΟΣ ΕΥΡ. Δ.Ε. ***(11):*****3082502**
ΑΡΙΘ. ΕΛΛ. ΚΑΤΑΘΕΣΗΣ *(21):*20130402782
ΗΜΕΡ. ΕΛΛ. ΚΑΤΑΘΕΣΗΣ *(22):*30/12/2013
ΑΡΙΘ./ΗΜΕΡ. ΔΗΜΟΣΙΕΥΣΗΣ
*ΕΥΡΩΠΑΪΚΟΥ ΔΙΠΛΩΜΑΤΟΣ(87):*2450070 - 16/10/2013
ΑΡΙΘ./ΗΜΕΡ. ΔΗΜΟΣΙΕΥΣΗΣ
ΕΥΡΩΠΑΪΚΗΣ ΑΙΤΗΣΗΣ *(86):*10794119.7--28/06/2010
ΔΙΚΑΙΟΥΧΟΣ *(73):*1)Kawasumi Laboratories, Inc.
1077, Oaza Koda, Yayoi Saiki-shi, Oita 876-0121, ΙΑΠΩΝΙΑ
ΣΥΜΒ. ΠΡΟΤΕΡΑΙΟΤΗΤΕΣ *(30):*2009156592-01/07/2009-JP
ΕΦΕΥΡΕΤΗΣ *(72):*1)MORITA, Masayuki
2)WATANABE, Masatoshi
3)SAKURA, Takenori
ΕΙΔΙΚΟΣ ΠΛΗΡΕΞΟΥΣΙΟΣ *(74):*ΠΑΠΑΚΩΝΣΤΑΝΤΙΝΟΥ ΕΛΕΝΗ
Κουμπάρη 2, 10674 ΑΘΗΝΑ
ΑΝΤΙΚΛΗΤΟΣ *(74):*ΠΑΠΑΚΩΝΣΤΑΝΤΙΝΟΥ ΕΛΕΝΗ
Κουμπάρη 2,10674 ΑΘΗΝΑ
ΤΙΤΛΟΣ ΕΦΕΥΡΕΣΗΣ ***(54):*****ΣΕΤ ΑΙΜΟΛΗΨΙΑΣ, ΣΥΓΚΡΑΤΗΣΗΣ ΔΕΙΓΜΑΤΟΛΗΨΙΑΣ, ΚΑΙ ΚΑΛΥΜΜΑ ΒΕΛΟΝΑΣ ΓΙΑ ΠΑΡΕΜΠΟΛΙΣΗ ΕΣΦΑΛΜΕΝΗΣ ΕΙΣΑΓΩΓΗΣ ΤΗΣ ΒΕΛΟΝΑΣ**

ΠΕΡΙΛΗΨΗ(57)
Ένα αντικείμενο είναι η παροχή ενός σετ αιμοληψίας διαμορφωμένο έτσι ώστε ένας συγκρατητής δειγματοληψίας και ένα κάλυμμα βελόνας παρεμπόδισης τυχαίου τρυπήματος του δέρματος να είναι πιο δύσκολα σε απεμπλοκή το ένα από το άλλο συγκριτικά προς την συμβατική περίπτωση. Ένα σετ αιμοληψίας (500) περιλαμβάνει έναν συγκρατητή δειγματοληψίας (100) και ένα κάλυμμα βελόνας παρεμπόδισης τυχαίου τρυπήματος του δέρματος (200). Ο συγκρατητής δειγματοληψίας (100) περιλαμβάνει ένα σωληνωτό σώμα (110), ένα καπάκι (130), και ένα τμήμα συναρμογής (140) έχον μιαν περιφερειακή νεύρωση ως ένα τμήμα νεύρωσης και ένα τμήμα αγκίστρωσης. Το κάλυμμα βελόνας παρεμπόδισης τυχαίου τρυπήματος του δέρματος (200) περιλαμβάνει ένα τμήμα εμπλοκής (250) που είναι εμπλέξιμομε το τμήμα αγκίστρωσης του συγκρατητή δειγματοληψίας (100).

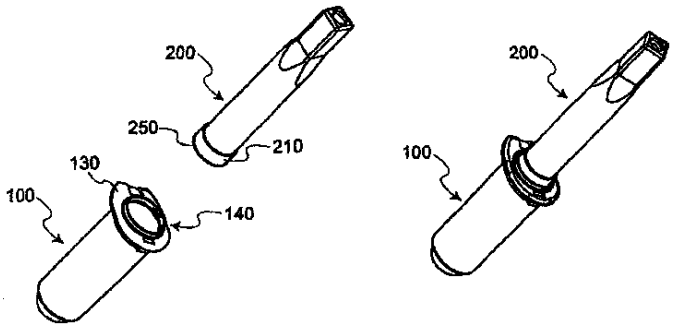

ΑΡΙΘΜΟΣ ΕΥΡ. Δ.Ε. ***(11):3082503***
ΑΡΙΘ. ΕΛΛ. ΚΑΤΑΘΕΣΗΣ *(21):*20130402783
ΗΜΕΡ. ΕΛΛ. ΚΑΤΑΘΕΣΗΣ *(22):*30/12/2013
ΑΡΙΘ./ΗΜΕΡ. ΔΗΜΟΣΙΕΥΣΗΣ
*ΕΥΡΩΠΑΪΚΟΥ ΔΙΠΛΩΜΑΤΟΣ(87):*2533632 - 30/10/2013
ΑΡΙΘ./ΗΜΕΡ. ΔΗΜΟΣΙΕΥΣΗΣ
ΕΥΡΩΠΑΪΚΗΣ ΑΙΤΗΣΗΣ *(86):*11707463.3--07/02/2011
ΔΙΚΑΙΟΥΧΟΣ *(73):*1)Xeda International
Zone Artisanale la Crau Route Nationale 7,
13670 Saint Andiol, ΓΑΛΛΙΑ
ΣΥΜΒ. ΠΡΟΤΕΡΑΙΟΤΗΤΕΣ *(30):*1050863-08/02/2010-FR
ΕΦΕΥΡΕΤΗΣ *(72):*1)SARDO, Alberto
ΕΙΔΙΚΟΣ ΠΛΗΡΕΞΟΥΣΙΟΣ *(74):*ΠΑΠΑΚΩΝΣΤΑΝΤΙΝΟΥ ΕΛΕΝΗ
Κουμπάρη 2, 10674 ΑΘΗΝΑ
ΑΝΤΙΚΛΗΤΟΣ *(74):*ΠΑΠΑΚΩΝΣΤΑΝΤΙΝΟΥ ΕΛΕΝΗ
Κουμπάρη 2,10674 ΑΘΗΝΑ
ΤΙΤΛΟΣ ΕΦΕΥΡΕΣΗΣ ***(54):*****ΜΕΘΟΔΟΣ ΑΝΤΙΒΛΑΣΤΗΤΙΚΗΣ ΚΑΙ ΕΝΔΕΧΟΜΕΝΩΣ ΜΥΚΗΤΟΚΤΟΝΟΥ ΕΠΕΞΕΡΓΑΣΙΑΣ ΒΟΛΒΩΝ ΚΑΙ/Η ΚΟΝΔΥΛΩΝ ΧΡΗΣΙΜΟΠΟΙΩΝΤΑΣ ΤΟ ΕΛΑΙΟ ΓΑΡΥΦΑΛΛΟΥ ΚΑΙ ΤΟ ΕΛΑΙΟ ΜΕΝΤΑΣ**

ΠΕΡΙΛΗΨΗ(57)

Η εφεύρεση αναφέρεται σε μία μέθοδο αντιβλαστητικής, και ενδεχομένως μυκητοκτόνου επεξεργασίας βολβών και/ή κονδύλων περιλαμβάνουσα τις ταυτόχρονες, χωριστές ή χρονικά κατανεμημένες εφαρμογές επί των εν λόγω βολβών και/ή κονδύλων ευγενόλης και/ή ελαίου γαρυφάλλου, και L-καρβόνης και/ή ελαίου μέντας .

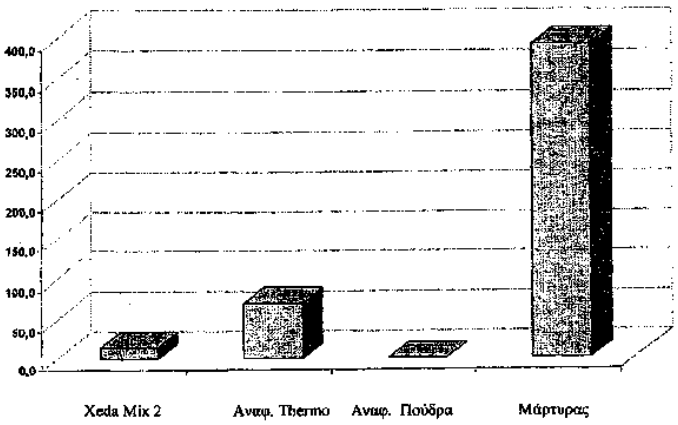

ΑΡΙΘΜΟΣ ΕΥΡ. Δ.Ε. ***(11):3082504***
ΑΡΙΘ. ΕΛΛ. ΚΑΤΑΘΕΣΗΣ *(21):*20130402784
ΗΜΕΡ. ΕΛΛ. ΚΑΤΑΘΕΣΗΣ *(22):*30/12/2013
ΑΡΙΘ./ΗΜΕΡ. ΔΗΜΟΣΙΕΥΣΗΣ
*ΕΥΡΩΠΑΪΚΟΥ ΔΙΠΛΩΜΑΤΟΣ(87):*2363634 - 16/10/2013
ΑΡΙΘ./ΗΜΕΡ. ΔΗΜΟΣΙΕΥΣΗΣ
ΕΥΡΩΠΑΪΚΗΣ ΑΙΤΗΣΗΣ *(86):*11000169.0--12/01/2011
ΔΙΚΑΙΟΥΧΟΣ *(73):*1)ABB AG
Kallstadter Strasse 1, 68309 Mannheim,
ΓΕΡΜΑΝΙΑ
ΣΥΜΒ. ΠΡΟΤΕΡΑΙΟΤΗΤΕΣ *(30):*102010009608-27/02/2010-DE
ΕΦΕΥΡΕΤΗΣ *(72):*1)Diehl, Sven Dipl.-Ing.
ΕΙΔΙΚΟΣ ΠΛΗΡΕΞΟΥΣΙΟΣ *(74):*ΠΑΠΑΚΩΝΣΤΑΝΤΙΝΟΥ ΕΛΕΝΗ
Κουμπάρη 2, 10674 ΑΘΗΝΑ
ΑΝΤΙΚΛΗΤΟΣ *(74):*ΠΑΠΑΚΩΝΣΤΑΝΤΙΝΟΥ ΕΛΕΝΗ
Κουμπάρη 2,10674 ΑΘΗΝΑ
ΤΙΤΛΟΣ ΕΦΕΥΡΕΣΗΣ ***(54):*****ΕΝΤΟΙΧΙΣΜΕΝΑ ΦΩΤΙΣΤΙΚΑ ΤΥΠΟΥ LED, ΙΔΙΑΙΤΕΡΑ ΦΩΤΙΣΤΙΚΑ ΟΡΟΦΗΣ**

ΠΕΡΙΛΗΨΗ(57)

Προτείνεται ένα εντοιχισμένο φωτιστικό τύπου LED (1), ιδιαίτερα ένα φωτιστικό οροφής, για την ηλεκτρική και τη μηχανική σύνδεσή του μέσα σε ένα εντοιχισμένο κουτί συσκευής συνηθισμένο στο εμπόριο (24), με μία μονάδα βάσης (3), η οποία διαθέτει μία πλάκα υποστήριξης (5), η οποία διαθέτει ένα λαμπτήρα (4) καθώς και ένα μετατροπέα, ο οποίος τροφοδοτεί αυτόν τον λαμπτήρα, συμπεριλαμβανομένης μιας μονάδας σύνδεσης για καλωδιώσεις δικτύου των 230 V, - Όπου στην εντοιχισμένη μονάδα βάσης (3) έχει προβλεφθεί μία επιπρόσθετη πλάκα συναρμολόγησης (10) για τη στερέωση ενός στοιχείου φωτός (18), - Όπου στην οπίσθια πλευρά της πλάκας συναρμολόγησης (10) συγκρατούνται σε αντίστοιχες υποδοχές (8) της πλάκας υποστήριξης (5) τοποθετημένα πτερύγια από συνθετικό υλικό (12), - Όπου τα πτερύγια από συνθετικό υλικό (12) διαθέτουν εσωτερικές διαμέτρους (13), οι οποίες είναι προσβάσιμες από την εμπρόσθια πλευρά της πλάκας συναρμολόγησης (10), - Όπου μέσω μέσων διόγκωσης, τα οποία έχουν σφηνωθεί σε αυτές τις εσωτερικές διαμέτρους (13), κατά προτίμηση μέσω βιδωμένων βιδών συναρμολόγησης (14), λαμβάνει χώρα ένα αντιστήριγμα και με τον τρόπο αυτό μία αγκύρωση των πτερυγίων από συνθετικό υλικό (12) στην πλάκα υποστήριξης (5), και -Όπου στην εμπρόσθια πλευρά της η πλάκα συναρμολόγησης (10) έχει προβλεφθεί με μέσα οδήγησης/ μέσα στήριξης (5), στα οποία στερεώνονται αντίστοιχα τοποθετημένα για το λόγο αυτό μέσα στήριξης (22), τα οποία βρίσκονται στην οπίσθια πλευρά του στοιχείου φωτός (18).

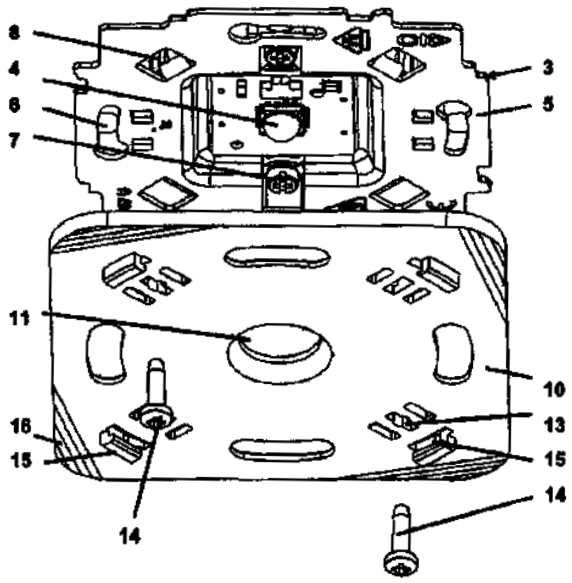

ΑΡΙΘΜΟΣ ΕΥΡ. Δ.Ε. ***(11):3082505***
ΑΡΙΘ. ΕΛΛ. ΚΑΤΑΘΕΣΗΣ *(21):*20130402785
ΗΜΕΡ. ΕΛΛ. ΚΑΤΑΘΕΣΗΣ *(22):*30/12/2013
ΑΡΙΘ./ΗΜΕΡ. ΔΗΜΟΣΙΕΥΣΗΣ
*ΕΥΡΩΠΑΪΚΟΥ ΔΙΠΛΩΜΑΤΟΣ(87):*2436135 - 20/11/2013
ΑΡΙΘ./ΗΜΕΡ. ΔΗΜΟΣΙΕΥΣΗΣ
ΕΥΡΩΠΑΪΚΗΣ ΑΙΤΗΣΗΣ *(86):*10723879.2--28/05/2010
ΔΙΚΑΙΟΥΧΟΣ *(73):*1)QUALCOMM Incorporated
International IP Administration 5775 Morehouse Drive, San Diego, California 92121, ΗΝΩΜΕΝΕΣ ΠΟΛΙΤΕΙΕΣ ΤΗΣ ΑΜΕΡΙΚΗΣ
ΣΥΜΒ. ΠΡΟΤΕΡΑΙΟΤΗΤΕΣ *(30):*182007 P-28/05/2009-US
786972-25/05/2010-US
ΕΦΕΥΡΕΤΗΣ *(72):*1)KHANDEKAR, Aamod Dinkar
2)PALANKI, Ravi
3)JI, Tingfang
4)TENNY, Nathan Edward
ΕΙΔΙΚΟΣ ΠΛΗΡΕΞΟΥΣΙΟΣ *(74):*ΠΑΠΑΚΩΝΣΤΑΝΤΙΝΟΥ ΕΛΕΝΗ
Κουμπάρη 2, 10674 ΑΘΗΝΑ
ΑΝΤΙΚΛΗΤΟΣ *(74):*ΠΑΠΑΚΩΝΣΤΑΝΤΙΝΟΥ ΕΛΕΝΗ
Κουμπάρη 2,10674 ΑΘΗΝΑ
ΤΙΤΛΟΣ ΕΦΕΥΡΕΣΗΣ ***(54):ΔΥΝΑΜΙΚΗ ΕΠΙΛΟΓΗ ΜΟΡΦΟΤΥΠΩΝ ΥΠΟΠΛΑΙΣΙΟΥ ΣΕ ΑΣΥΡΜΑΤΟ ΔΙΚΤΥΟ***

ΠΕΡΙΛΗΨΗ(57)

Περιγράφονται τεχνικές για δυναμική επιλογή μορφοτύπων υποπλαισίου σε ασύρματο δίκτυο. Σε μια άποψη, ο σταθμός βάσης είναι δυνατόν να αλλάζει δυναμικά μεταξύ διαφορετικών μορφοτύπων υποπλαισίου για να υποστηρίζει επικοινωνία για διαφορετικούς τύπουςεξοπλισμών χρήστη (UE). Σε ένα σχέδιο, ο σταθμός βάσης είναι δυνατόν να δηλώνει ένα σύνολο υποπλαισίων ως υποπλαίσια μονοσυχνοτικού δικτύου πολυεκπομπής/ευρυεκπομπής (MBSFN) για πρώτους/κληροδοτημένους UE. Ο σταθμός βάσης είναι δυνατόν να στέλνει σηματοδοσία για να διαβιβάζει το σύνολο των υποπλαισίων ως υποπλαίσια MBSFN στους κληροδοτημένους UE. Ο σταθμός βάσης είναι δυνατόν να επιλέγει δυναμικά τα μορφότυπα του συνόλου των υποπλαισίων για δεύτερους/νέους UE, π.χ. βάσει του κάθε υποπλαισίου. Το μορφότυπο κάθε υποπλαισίου είναι δυνατόν να επιλέγεται από πλήθος μορφοτύπων, το οποίο είναι δυνατόν να περιλαμβάνει τουλάχιστον ένα μορφότυπο κανονικού υποπλαισίου, τουλάχιστον ένα μορφότυπο υποπλαισίου MBSFN ή/και τουλάχιστον ένα μορφότυπο κενού υποπλαισίου. Ο σταθμός βάσης είναι δυνατόν να στέλνει μεταδόσεις στο σύνολο των υποπλαισίων βάσει των επιλεγμένων μορφοτύπων.

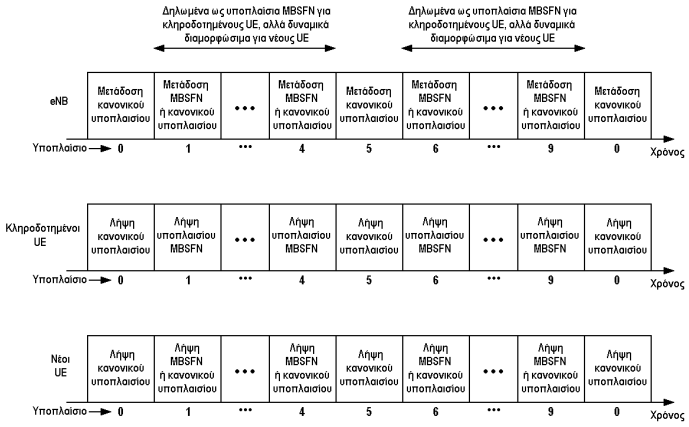

ΑΡΙΘΜΟΣ ΕΥΡ. Δ.Ε. ***(11):3082506***
ΑΡΙΘ. ΕΛΛ. ΚΑΤΑΘΕΣΗΣ *(21):*20130402786
ΗΜΕΡ. ΕΛΛ. ΚΑΤΑΘΕΣΗΣ *(22):*30/12/2013
ΑΡΙΘ./ΗΜΕΡ. ΔΗΜΟΣΙΕΥΣΗΣ
*ΕΥΡΩΠΑΪΚΟΥ ΔΙΠΛΩΜΑΤΟΣ(87):*2499980 - 30/10/2013
ΑΡΙΘ./ΗΜΕΡ. ΔΗΜΟΣΙΕΥΣΗΣ
ΕΥΡΩΠΑΪΚΗΣ ΑΙΤΗΣΗΣ *(86):*12158717.4--09/03/2012
ΔΙΚΑΙΟΥΧΟΣ *(73):*1)Palmieri, Giuseppe
Via Delle Magnolie, 27, 36040 Torri di Quartesolo (VI), ΙΤΑΛΙΑ
2)Valerio, Andrea
Via Monte Summano, 2, 36010 Monticello Conte Otto (VI), ΙΤΑΛΙΑ
3)Valerio, Fabio
Via Monte Cengio, 2, 36010 Monticello Conte Otto, ΙΤΑΛΙΑ
ΣΥΜΒ. ΠΡΟΤΕΡΑΙΟΤΗΤΕΣ *(30):*VI20110021 U-16/03/2011-IT
ΕΦΕΥΡΕΤΗΣ *(72):*1)Palmieri, Giuseppe
2)Valerio, Andrea
3)Valerio, Fabio
ΕΙΔΙΚΟΣ ΠΛΗΡΕΞΟΥΣΙΟΣ *(74):*ΠΑΠΑΚΩΝΣΤΑΝΤΙΝΟΥ ΕΛΕΝΗ
Κουμπάρη 2, 10674 ΑΘΗΝΑ
ΑΝΤΙΚΛΗΤΟΣ *(74):*ΠΑΠΑΚΩΝΣΤΑΝΤΙΝΟΥ ΕΛΕΝΗ
Κουμπάρη 2,10674 ΑΘΗΝΑ
ΤΙΤΛΟΣ ΕΦΕΥΡΕΣΗΣ ***(54):ΣΥΣΚΕΥΗ ΠΕΝΤΙΚΙΟΥΡ ΜΕ ΑΝΤΑΛΛΑΞΙΜΗ ΛΕΠΙΔΑ ΚΟΠΗΣ***

ΠΕΡΙΛΗΨΗ(57)

Μία συσκευή πεντικιούρ με ανταλλάξιμη λεπίδα κοπής, του τύπου που έχει μία χειρολαβή, η οποία στο ένα άκρο αυτής, εμφανίζει μία δομή σφιγκτήρα, μεταξύ των σιαγόνων του οποίου συμπιέζεται η λεπίδα κοπής. Μία τέτοια συσκευή έχει ένα κομβίο (5), το οποίο πιέζεται ελαφρώς γιά να προκαλέσει το άνοιγμα του σφιγκτήρα αντίστροφα, κατά την σταθερή πίεση ενός τέτοιου κομβίου, συμβαίνει η πλήρης απελευθέρωση των δύο τμημάτων του εργαλείου, τα οποία χρησιμεύουν ως σφιγκτήρες γιά την λεπίδα, βασικά με σκοπότον καθαρισμό και την αποστείρωση των σιαγόνων (Σχ. 1).

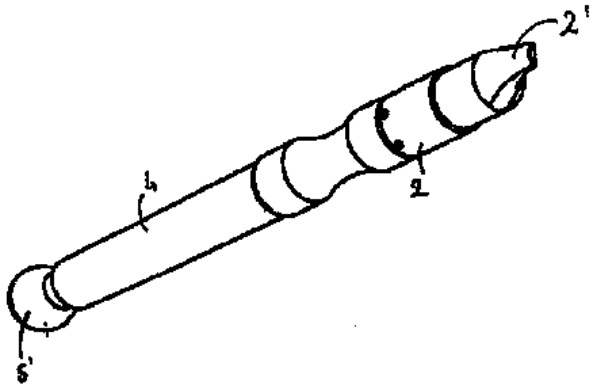

ΑΡΙΘΜΟΣ ΕΥΡ. Δ.Ε. ***(11):*****3082507**
ΑΡΙΘ. ΕΛΛ. ΚΑΤΑΘΕΣΗΣ *(21):*20130402787
ΗΜΕΡ. ΕΛΛ. ΚΑΤΑΘΕΣΗΣ *(22):*30/12/2013
ΑΡΙΘ./ΗΜΕΡ. ΔΗΜΟΣΙΕΥΣΗΣ
*ΕΥΡΩΠΑΪΚΟΥ ΔΙΠΛΩΜΑΤΟΣ(87):*1946793 - 30/10/2013
ΑΡΙΘ./ΗΜΕΡ. ΔΗΜΟΣΙΕΥΣΗΣ
ΕΥΡΩΠΑΪΚΗΣ ΑΙΤΗΣΗΣ *(86):*07123017.1--12/12/2007
ΔΙΚΑΙΟΥΧΟΣ *(73):*1)Industrie Borla SpA
Via G. Di Vittorio, 7 bis, 10024 Moncalieri (Torino), ΙΤΑΛΙΑ
ΣΥΜΒ. ΠΡΟΤΕΡΑΙΟΤΗΤΕΣ *(30):*TO20070023-17/01/2007-IT
ΕΦΕΥΡΕΤΗΣ *(72):*1)Guala, Gianni
ΕΙΔΙΚΟΣ ΠΛΗΡΕΞΟΥΣΙΟΣ *(74):*ΠΑΠΑΚΩΝΣΤΑΝΤΙΝΟΥ ΕΛΕΝΗ
Κουμπάρη 2, 10674 ΑΘΗΝΑ
ΑΝΤΙΚΛΗΤΟΣ *(74):*ΠΑΠΑΚΩΝΣΤΑΝΤΙΝΟΥ ΕΛΕΝΗ
Κουμπάρη 2,10674 ΑΘΗΝΑ
ΤΙΤΛΟΣ ΕΦΕΥΡΕΣΗΣ ***(54):*****ΜΟΝΟΔΡΟΜΗ ΒΑΛΒΙΔΑ ΓΙΑ ΓΡΑΜΜΕΣ ΙΑΤΡΙΚΗΣ ΕΚΧΥΣΗΣ ΚΑΙ ΤΑ ΠΑΡΟΜΟΙΑ**

ΠΕΡΙΛΗΨΗ(57)

Βαλβίδα ελέγχου (6) γιά γραμμές ιατρικής έκχυσης και τα παρόμοια, περιλαμβάνουσα ένα διάφραγμα κατασκευασμένο από ελαστικό υλικό τοποθετημένο μεταξύ ενός πρώτου σωληνοειδούς συνδετήρα (2) και ενός δεύτερου σωληνοειδούς συνδετήρα (3) και αποτελούμενη από το άκρο τοίχωμα (8) ενός κυπελλόμορφου στοιχείου (7), το εξωτερικό περιφερειακό χείλος (8a) του οποίου συνήθως είναι πιεσμένο σε στεγανή επαφή ως προς μία δακτυλιοειδή στήριξη βαλβίδας με την κωνική επιφάνεια (12) του πρώτου σωληνοειδούς συνδετήρα (2) υπό την αξονική ώθηση που ασκείται από το πλευρικό τοίχωμα (9) του κυπελλόμορφου στοιχείου (7). Το ελεύθερο χεί-λος (9a) του πλευρικού τοιχώματος (9) του κυ-πελλόμορφου στοιχείου (7) είναι τοποθετημένο να εδράζεται ως προς μία εγκάρσια επιφάνεια (14) του δεύτερου σωληνοειδούς συνδετήρα (3) μόνο σε περιοχές που αντιστοιχούν σε γωνιακά τμήματα (17) του τελευταίου διαχωρισμένα από μη εδραζόμενα γωνιακά τμήματα.

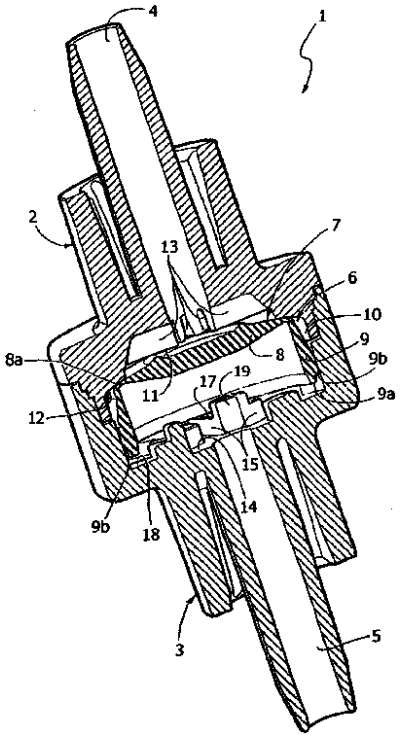

ΑΡΙΘΜΟΣ ΕΥΡ. Δ.Ε. ***(11):*****3082508**
ΑΡΙΘ. ΕΛΛ. ΚΑΤΑΘΕΣΗΣ *(21):*20130402776
ΗΜΕΡ. ΕΛΛ. ΚΑΤΑΘΕΣΗΣ *(22):*31/12/2013
ΑΡΙΘ./ΗΜΕΡ. ΔΗΜΟΣΙΕΥΣΗΣ
*ΕΥΡΩΠΑΪΚΟΥ ΔΙΠΛΩΜΑΤΟΣ(87):*2110502 - 02/10/2013
ΑΡΙΘ./ΗΜΕΡ. ΔΗΜΟΣΙΕΥΣΗΣ
ΕΥΡΩΠΑΪΚΗΣ ΑΙΤΗΣΗΣ *(86):*09003262.4--06/03/2009
ΔΙΚΑΙΟΥΧΟΣ *(73):*1)CEAM AMADEO S.p.A.
Via Dante 5, 22072 Cermenate (CO), ΙΤΑΛΙΑ
ΣΥΜΒ. ΠΡΟΤΕΡΑΙΟΤΗΤΕΣ *(30):*MI20080717-18/04/2008-IT
ΕΦΕΥΡΕΤΗΣ *(72):*1)Amadeo, Davide
2)Bernasconi, Alessandro
ΕΙΔΙΚΟΣ ΠΛΗΡΕΞΟΥΣΙΟΣ *(74):*ΣΑΚΕΛΛΑΡΙΔΗ ΒΑΛΗ-ΒΑΣΙΛΙΚΗ
Αδριανού 70, 10556 ΑΘΗΝΑ
ΑΝΤΙΚΛΗΤΟΣ *(74):*ΣΑΚΕΛΛΑΡΙΔΗ ΒΑΛΗ-ΒΑΣΙΛΙΚΗ
Αδριανού 70,10556 ΑΘΗΝΑ
ΤΙΤΛΟΣ ΕΦΕΥΡΕΣΗΣ ***(54):*****ΒΕΛΤΙΩΜΕΝΟΣ ΕΓΚΙΒΩΤΙΣΜΕΝΟΣ ΜΕΝΤΕΣΕΣ**

ΠΕΡΙΛΗΨΗ(57)

Ένας βελτιωμένος εγκιβωτισμένος μεντεσές (10) ειδικά για πλαισιωμένα τμήματα επίπλων ή πόρτες, κατασκευασμένος από μέταλλο ή άλλα κατάλληλα υλικά, περιλαμβάνει ένα ζεύγος ημι-5 κελυφών (12-14), καταλλήλων για να εισάγονται μέσα σε αντίστοιχες θέσεις μιας πόρτας ή ενός πλαισιωμένου τμήματος (48) και ενός κουφώματος (46), που συνδέονται μεταξύ τους με έναν αρθρωτό τρόπο και παρέχονται με μια κοιλότητα (16) ή (18) όπου είναι διατεταγμένος και περιορισμένος ένας κλωβός (20) ή (22). Κάθε κλωβός (20)ή (22) παρέχεται σε δυο σημεία με μέσα για π) ρύθμιση τους αναφορικά με την έκθεση ως προς την αναφερθείσα κοιλότητα (16) ή (18).

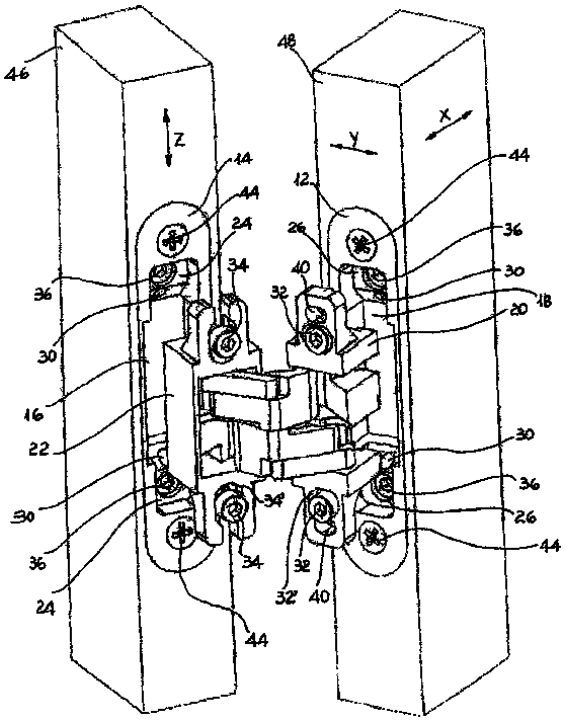

ΑΡΙΘΜΟΣ ΕΥΡ. Δ.Ε. ***(11):3082509***
ΑΡΙΘ. ΕΛΛ. ΚΑΤΑΘΕΣΗΣ *(21):*20130402777
ΗΜΕΡ. ΕΛΛ. ΚΑΤΑΘΕΣΗΣ *(22):*31/12/2013
ΑΡΙΘ./ΗΜΕΡ. ΔΗΜΟΣΙΕΥΣΗΣ
*ΕΥΡΩΠΑΪΚΟΥ ΔΙΠΛΩΜΑΤΟΣ(87):*2289787 - 02/10/2013
ΑΡΙΘ./ΗΜΕΡ. ΔΗΜΟΣΙΕΥΣΗΣ
ΕΥΡΩΠΑΪΚΗΣ ΑΙΤΗΣΗΣ *(86):*10174171.8--26/08/2010
ΔΙΚΑΙΟΥΧΟΣ *(73):*1)Honda Motor Co., Ltd.
1-1, Minami-Aoyama 2-chome Minato-ku, Tokyo 107-8556, ΙΑΠΩΝΙΑ
ΣΥΜΒ. ΠΡΟΤΕΡΑΙΟΤΗΤΕΣ *(30):*2009197950-28/08/2009-JP
ΕΦΕΥΡΕΤΗΣ *(72):*1)Kusano, Takuhei
2)Fujita, Hisayoshi
ΕΙΔΙΚΟΣ ΠΛΗΡΕΞΟΥΣΙΟΣ *(74):*ΣΑΚΕΛΛΑΡΙΔΗ ΒΑΛΗ-ΒΑΣΙΛΙΚΗ
Αδριανού 70, 10556 ΑΘΗΝΑ
ΑΝΤΙΚΛΗΤΟΣ *(74):*ΣΑΚΕΛΛΑΡΙΔΗ ΒΑΛΗ-ΒΑΣΙΛΙΚΗ
Αδριανού 70,10556 ΑΘΗΝΑ
ΤΙΤΛΟΣ ΕΦΕΥΡΕΣΗΣ ***(54):ΟΧΗΜΑ ΤΟΥ ΤΥΠΟΥ ΑΝΑΒΑΣΗΣ ΣΕ ΣΕΛΑ***

ΠΕΡΙΛΗΨΗ(57)

Παρέχεται ένα όχημα του τύπου ανάβασης σε σέλα στο οποίο ένας μακρύς αγωγός εισαγωγής αέρα είναι τοποθετημένος γραμμικά σε έναν περιορισμένο χωροταξικά χώρο, έτσι ώστε ο θόρυβος από την εισαγωγή του αέρα να μπορεί να μειωθεί αποτελεσματικά. Ένας αγωγός (110) εισαγωγής αέρα που είναι προσκολλημένος σε ένα άνοιγμα εισαγωγής αέρα ενός φίλτρου αέρα (64) προκαλείται να εκτείνεται γραμμικά προς το πίσω μέρος ενός οχήματος διαμέσου ενός χώρου που περιβάλλεται από ένα κεντρικό κάλυμμα (31D) σήραγγας, ένα κυρίως πλαίσιο (4), και το φίλτρο αέρα (64).

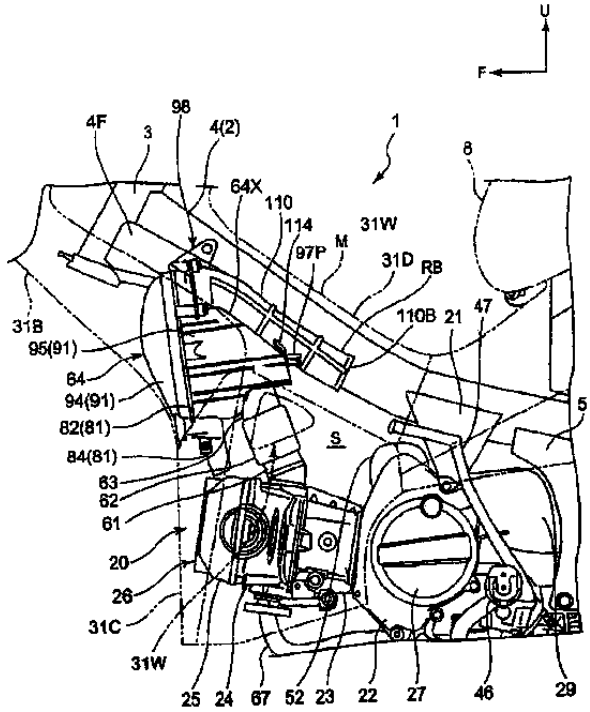

ΑΡΙΘΜΟΣ ΕΥΡ. Δ.Ε. ***(11):3082510***
ΑΡΙΘ. ΕΛΛ. ΚΑΤΑΘΕΣΗΣ *(21):*20130402778
ΗΜΕΡ. ΕΛΛ. ΚΑΤΑΘΕΣΗΣ *(22):*31/12/2013
ΑΡΙΘ./ΗΜΕΡ. ΔΗΜΟΣΙΕΥΣΗΣ
*ΕΥΡΩΠΑΪΚΟΥ ΔΙΠΛΩΜΑΤΟΣ(87):*2513380 - 09/10/2013
ΑΡΙΘ./ΗΜΕΡ. ΔΗΜΟΣΙΕΥΣΗΣ
ΕΥΡΩΠΑΪΚΗΣ ΑΙΤΗΣΗΣ *(86):*10805268.9--24/11/2010
ΔΙΚΑΙΟΥΧΟΣ *(73):*1)EJ EMEA
Z.I. de Marivaux, 60149 Saint-Crepin-Ibouvillers, ΓΑΛΛΙΑ
ΣΥΜΒ. ΠΡΟΤΕΡΑΙΟΤΗΤΕΣ *(30):*0959149-17/12/2009-FR
ΕΦΕΥΡΕΤΗΣ *(72):*1)LACROIX, Pascal
ΕΙΔΙΚΟΣ ΠΛΗΡΕΞΟΥΣΙΟΣ *(74):*ΣΑΚΕΛΛΑΡΙΔΗ ΒΑΛΗ-ΒΑΣΙΛΙΚΗ
Αδριανού 70, 10556 ΑΘΗΝΑ
ΑΝΤΙΚΛΗΤΟΣ *(74):*ΣΑΚΕΛΛΑΡΙΔΗ ΒΑΛΗ-ΒΑΣΙΛΙΚΗ
Αδριανού 70,10556 ΑΘΗΝΑ
ΤΙΤΛΟΣ ΕΦΕΥΡΕΣΗΣ ***(54):ΣΙΔΗΡΟΚΑΤΑΣΚΕΥΗ ΣΕ ΟΔΙΚΟ ΔΙΚΤΥΟ, ΜΕ ΠΛΑΙΣΙΟ ΚΑΙ ΤΟΥΛΑΧΙΣΤΟΝ ΕΝΑ ΣΤΟΙΧΕΙΟ ΕΠΙΚΑΛΥΨΗΣ ΜΕ ΠΕΡΙΟΡΙΣΜΕΝΗ ΚΙΝΗΣΗ ΕΝΤΟΣ ΤΟΥ ΕΝ ΛΟΓΩ ΠΛΑΙΣΙΟΥ***

ΠΕΡΙΛΗΨΗ(57)

Η παρούσα εφεύρεση αφορά μια σιδηροκατασκευή σε οδικό δίκτυο με ένα πλαίσιο και τουλάχιστον ένα στοιχείο επικάλυψης με περιορισμένη κίνηση εντός του εν λόγω πλαισίου. Σύμφωνα με την εφεύρεση, η κατασκευή χαρακτηρίζεται από το ότι το εσωτερικό τοίχωμα στήριξης (7β, 8β) του πλαισίου περιλαμβάνει, στο τμήμα του που βρίσκεται κατά μήκος του τμήματος του όρθιου τοιχώματος (7α, 8α) που πλαισιώνει το παρακείμενο άκρο του στοιχείου επικάλυψης (3, 4) τουλάχιστον ένα πείρο (13) από ελαστομερές υλικό που είναι στερεωμένος στο τμήμα του τοιχώματος στήριξης (7β, 8β) κάθετα σε αυτό το τελευταίο και που βρίσκεται μέσα σε ένα περίβλημα (20) του στοιχείου επικάλυψης (3, 4) που βγαίνει από το παρακείμενο άκρο του εν λόγω στοιχείου και απέναντι από το τμήμα του όρθιου τοιχώματος (7α, 8α) ώστε να αποτελέσει ένα αναστολέα (στοπ) για τον περιορισμό της μετατόπισης του στοιχείου επικάλυψης (3, 4) 20 προς το τμήμα του όρθιου τοιχώματος (7α, 8α) όταν στο στοιχείο επικάλυψης εφαρμόζονται υψηλά κινούμενα φορτία. Η εφεύρεση εφαρμόζεται στον τομέα των οδικών δικτύων.

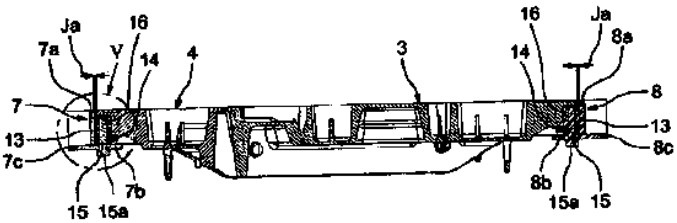

ΑΡΙΘΜΟΣ ΕΥΡ. Δ.Ε. ***(11):*****3082511**
ΑΡΙΘ. ΕΛΛ. ΚΑΤΑΘΕΣΗΣ *(21):*20130402781
ΗΜΕΡ. ΕΛΛ. ΚΑΤΑΘΕΣΗΣ *(22):*31/12/2013
ΑΡΙΘ./ΗΜΕΡ. ΔΗΜΟΣΙΕΥΣΗΣ
*ΕΥΡΩΠΑΪΚΟΥ ΔΙΠΛΩΜΑΤΟΣ(87):*2292244 - 09/10/2013
ΑΡΙΘ./ΗΜΕΡ. ΔΗΜΟΣΙΕΥΣΗΣ
ΕΥΡΩΠΑΪΚΗΣ ΑΙΤΗΣΗΣ *(86):*10182219.5--28/04/2003
ΔΙΚΑΙΟΥΧΟΣ *(73):*1)BRAINTREE LABORATORIES, INC.
60 Columbian Street, Braintree, MA 02185,
ΗΝΩΜΕΝΕΣ ΠΟΛΙΤΕΙΕΣ ΤΗΣ ΑΜΕΡΙΚΗΣ
ΣΥΜΒ. ΠΡΟΤΕΡΑΙΟΤΗΤΕΣ *(30):*135857-30/04/2002-US
ΕΦΕΥΡΕΤΗΣ *(72):*1)Cleveland, Mark
2)FORDTRAN, John S.
ΕΙΔΙΚΟΣ ΠΛΗΡΕΞΟΥΣΙΟΣ *(74):*ΚΙΟΡΤΣΗ ΧΡΙΣΤΙΝΑ
Σόλωνος 136, 10677 ΑΘΗΝΑ
ΑΝΤΙΚΛΗΤΟΣ *(74):*ΚΙΟΡΤΣΗ ΧΡΙΣΤΙΝΑ
Σόλωνος 136,10677 ΑΘΗΝΑ
ΤΙΤΛΟΣ ΕΦΕΥΡΕΣΗΣ ***(54):*****ΑΛΑΤΟΥΧΟ ΔΙΑΛΥΜΑ ΓΙΑ ΤΟΝ ΚΑΘΑΡΙΣΜΟ ΤΟΥ ΚΟΛΟΥ**

ΠΕΡΙΛΗΨΗ(57)

Εις το πεδίο των κολονικών διαγνωστικών και χειρουργικών μεθόδων παρουσιάζεται το εμπόδιο της έλλειψης διαθέσιμων βελτιστοποιημένων μέσων, για τον καθαρισμό του κόλου. Ως εκ τούτου διεξάγεται ένας συμβιβασμός μεταξύ άνετων, δύσγευστων, στερεών ή μικρού όγκου υπεροσμωτικών διαλυμάτων, τα οποία προκαλούν σημαντική ροή και ανισορροπία ηλεκτρολυτών σε ασθενείς και μεγάλο όγκο, ο οποίος είναι δύσκολο να καταναλωθεί, και ισο-οσμωτικών διαλυμάτων. Η εφεύρεση αυτή περιγράφει ένα υπεροσμωτικό διάλυμα μικρού όγκου, το οποίο αποτελείται από θειικά άλατα με και χωρίς πολυαιθυλενογλυκόλη. Αντίθετα με την προηγούμενη τεχνική, αυτή η σύνθεση είναι χρήσιμη για τον καθαρισμό των εντέρων και, σε μικρότερους όγκους, ως ένα καθαρκτικό, χωρίς να προκαλεί κλινικά σημαντικές μεταβολές στη λειτουργία του σώματος.

ΑΡΙΘΜΟΣ ΕΥΡ. Δ.Ε. ***(11):*****3082512**
ΑΡΙΘ. ΕΛΛ. ΚΑΤΑΘΕΣΗΣ *(21):*20130402780
ΗΜΕΡ. ΕΛΛ. ΚΑΤΑΘΕΣΗΣ *(22):*31/12/2013
ΑΡΙΘ./ΗΜΕΡ. ΔΗΜΟΣΙΕΥΣΗΣ
*ΕΥΡΩΠΑΪΚΟΥ ΔΙΠΛΩΜΑΤΟΣ(87):*2095128 - 02/10/2013
ΑΡΙΘ./ΗΜΕΡ. ΔΗΜΟΣΙΕΥΣΗΣ
ΕΥΡΩΠΑΪΚΗΣ ΑΙΤΗΣΗΣ *(86):*07846655.4--19/11/2007
ΔΙΚΑΙΟΥΧΟΣ *(73):*1)Friedrich-Alexander-Universitat Erlangen-Nurnberg
Schlossplatz 4, 91054 Erlangen, ΓΕΡΜΑΝΙΑ
2)Georg-August-Universitat Gottingen - Stiftung Offentlichen Rechts/Universitatsmedizin
Robert-Koch-Strasse 42, 37099 Gottingen, ΓΕΡΜΑΝΙΑ
ΣΥΜΒ. ΠΡΟΤΕΡΑΙΟΤΗΤΕΣ *(30):*06023954-17/11/2006-EP
06025097-05/12/2006-EP
ΕΦΕΥΡΕΤΗΣ *(72):*1)BIBL, Mirko
2)MOLLENHAUER, Brit
3)WILTFANG, Jens
4)ESSELMANN, Hermann
5)LEWCZUK, Piotr
6)KORNHUBER, Johannes
ΕΙΔΙΚΟΣ ΠΛΗΡΕΞΟΥΣΙΟΣ *(74):*ΚΙΟΡΤΣΗ ΧΡΙΣΤΙΝΑ
Σόλωνος 136, 10677 ΑΘΗΝΑ
ΑΝΤΙΚΛΗΤΟΣ *(74):*ΚΙΟΡΤΣΗ ΧΡΙΣΤΙΝΑ
Σόλωνος 136,10677 ΑΘΗΝΑ
ΤΙΤΛΟΣ ΕΦΕΥΡΕΣΗΣ ***(54):*****ΜΕΘΟΔΟΣ ΔΙΑΦΟΡΙΚΗΣ ΔΙΑΓΝΩΣΗΣ ΑΝΟΪΚΩΝ ΝΟΣΗΜΑΤΩΝ**

ΠΕΡΙΛΗΨΗ(57)

Σε μία ex vivo μέθοδο διαφορικής διάγνωσης ανοϊκών νοσημάτων, εις τα οποία συμπεριλαμβάνονται τα αγγειακά ανοϊκά νοσήματα και/ή οι εκφυλίσεις του μετωποκροταφικού λοβού, τουλάχιστον ένα εις το καρβοξυ-τελικό άκρο περικομμένο πεπτίδιο β αμυλοειδούς, το οποίο επιλέγεται από την ομάδα η οποία αποτελείται από Αβ1-38, Αβ1-37 και Αβ1-39, χρησιμοποιείται ως ένας βιοδείκτης εις ένα σωματικό υγρό ενός ασθενούς.

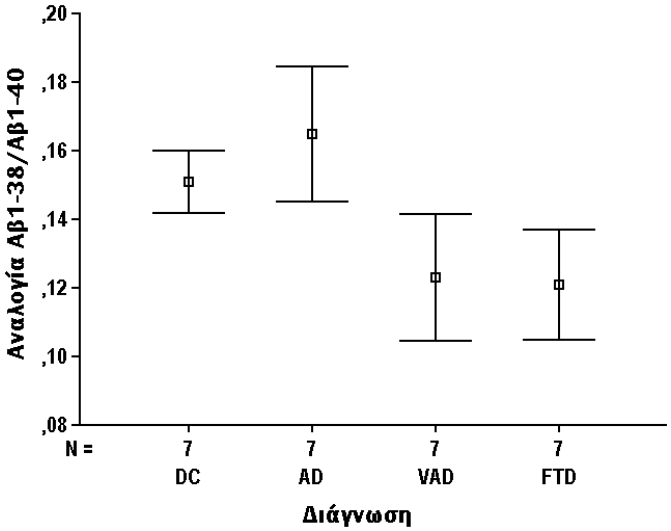

ΑΡΙΘΜΟΣ ΕΥΡ. Δ.Ε. ***(11):*****3082513**
ΑΡΙΘ. ΕΛΛ. ΚΑΤΑΘΕΣΗΣ *(21):*20130402795
ΗΜΕΡ. ΕΛΛ. ΚΑΤΑΘΕΣΗΣ *(22):*31/12/2013
ΑΡΙΘ./ΗΜΕΡ. ΔΗΜΟΣΙΕΥΣΗΣ
*ΕΥΡΩΠΑΪΚΟΥ ΔΙΠΛΩΜΑΤΟΣ(87):*1894612 - 02/10/2013
ΑΡΙΘ./ΗΜΕΡ. ΔΗΜΟΣΙΕΥΣΗΣ
ΕΥΡΩΠΑΪΚΗΣ ΑΙΤΗΣΗΣ *(86):*07016973.5--30/08/2007
ΔΙΚΑΙΟΥΧΟΣ *(73):*1)VITENS FRYSLAN N.V.
Snekertrekweg 61,8912 AA LEEUWARDEN, ΟΛΛΑΝΔΙΑ
ΣΥΜΒ. ΠΡΟΤΕΡΑΙΟΤΗΤΕΣ *(30):*1032403-01/09/2006-NL
ΕΦΕΥΡΕΤΗΣ *(72):*1)Van der Meer, Walterus Gijsbertus Joseph
ΕΙΔΙΚΟΣ ΠΛΗΡΕΞΟΥΣΙΟΣ *(74):*ΛΥΜΠΕΡΗΣ "ΔΙΚΗΓΟΡΙΚΗ ΕΤΑΙΡΕΙΑ ΒΑΓΙΑΝΟΥ ΚΩΣΤΟΠΟΥΛΟΥ ΛΥΜΠΕΡΗ" ΝΙΚΟΛΑΟΣ
Στουρνάρα 37,, 10682 ΑΘΗΝΑ
ΑΝΤΙΚΛΗΤΟΣ *(74):*ΛΥΜΠΕΡΗΣ "ΔΙΚΗΓΟΡΙΚΗ ΕΤΑΙΡΕΙΑ ΒΑΓΙΑΝΟΥ ΚΩΣΤΟΠΟΥΛΟΥ ΛΥΜΠΕΡΗ" ΝΙΚΟΛΑΟΣ
Στουρνάρα 37,,10682 ΑΘΗΝΑ
ΤΙΤΛΟΣ ΕΦΕΥΡΕΣΗΣ ***(54):*****ΜΕΘΟΔΟΣ ΚΑΘΑΡΙΣΜΟΥ ΤΟΥ ΝΕΡΟΥ ΜΕΣΩ ΜΟΝΑΔΑΣ ΔΙΗΘΗΣΗΣ ΜΕ ΜΕΜΒΡΑΝΕΣ**

ΠΕΡΙΛΗΨΗ(57)
Η παρούσα εφεύρεση αναφέρεται σε μια μέθοδο καθαρισμού του νερού μέσω μονάδας διήθησης με μεμβράνες, καθώς επίσης και σε μια διάταξη κατάλληλη για την εφαρμογή αυτής. Ως εκ τούτου, αντικείμενο της παρούσας εφεύρεσης αποτελεί η παροχή μιας μεθόδου και μιας διάταξης για την επεξεργασία ενός υδατικού υγρού με μια μονάδα διήθησης με μεμβράνες πολλών σταδίων, όπου το συμπύκνωμα που προκύπτει απορρίπτεται με περιβαλλοντολογικά επωφελή τρόπο.

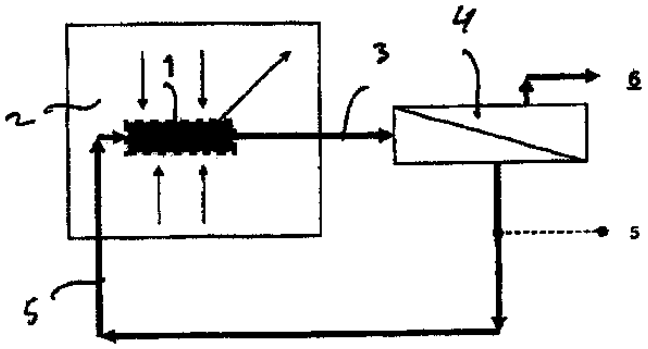

ΑΡΙΘΜΟΣ ΕΥΡ. Δ.Ε. ***(11):*****3082514**
ΑΡΙΘ. ΕΛΛ. ΚΑΤΑΘΕΣΗΣ *(21):*20130402789
ΗΜΕΡ. ΕΛΛ. ΚΑΤΑΘΕΣΗΣ *(22):*31/12/2013
ΑΡΙΘ./ΗΜΕΡ. ΔΗΜΟΣΙΕΥΣΗΣ
*ΕΥΡΩΠΑΪΚΟΥ ΔΙΠΛΩΜΑΤΟΣ(87):*2340033 - 09/10/2013
ΑΡΙΘ./ΗΜΕΡ. ΔΗΜΟΣΙΕΥΣΗΣ
ΕΥΡΩΠΑΪΚΗΣ ΑΙΤΗΣΗΣ *(86):*10730134.3--25/06/2010
ΔΙΚΑΙΟΥΧΟΣ *(73):*1)Novo Nordisk A/S
Novo Alle, 2880 Bagsv?rd, ΔΑΝΙΑ
ΣΥΜΒ. ΠΡΟΤΕΡΑΙΟΤΗΤΕΣ *(30):*09163940-26/06/2009-EP
222168 P-01/07/2009-US
ΕΦΕΥΡΕΤΗΣ *(72):*1)OLSEN, Helle, Birk
2)HAVELUND, Svend
3)RIBEL, Ulla
4)STURIS, Jeppe
5)NAVER, Helle
6)SCHLEIN, Morten
7)LUDVIGSEN, Svend
ΕΙΔΙΚΟΣ ΠΛΗΡΕΞΟΥΣΙΟΣ *(74):*ΠΑΠΑΚΩΝΣΤΑΝΤΙΝΟΥ ΕΛΕΝΗ
Κουμπάρη 2, 10674 ΑΘΗΝΑ
ΑΝΤΙΚΛΗΤΟΣ *(74):*ΠΑΠΑΚΩΝΣΤΑΝΤΙΝΟΥ ΕΛΕΝΗ
Κουμπάρη 2,10674 ΑΘΗΝΑ
ΤΙΤΛΟΣ ΕΦΕΥΡΕΣΗΣ ***(54):*****ΠΑΡΑΣΚΕΥΑΣΜΑ ΠΟΥ ΠΕΡΙΛΑΜΒΑΝΕΙ ΙΝΣΟΥΛΙΝΗ, ΝΙΚΟΤΙΝΑΜΙΔΙΟ ΚΑΙ ΑΡΓΙΝΙΝΗ**

ΠΕΡΙΛΗΨΗ(57)
Παρασκευάσματα ινσουλίνης που περιλαμβάνουν ένωση ινσουλίνης ή μίγμα δύο ή περισσότερων ενώσεων ινσουλίνης, νικοτινική ένωση και αμινοξύ.

ΑΡΙΘΜΟΣ ΕΥΡ. Δ.Ε. ***(11):3082515***
ΑΡΙΘ. ΕΛΛ. ΚΑΤΑΘΕΣΗΣ *(21):*20130402790
ΗΜΕΡ. ΕΛΛ. ΚΑΤΑΘΕΣΗΣ *(22):*31/12/2013
ΑΡΙΘ./ΗΜΕΡ. ΔΗΜΟΣΙΕΥΣΗΣ
*ΕΥΡΩΠΑΪΚΟΥ ΔΙΠΛΩΜΑΤΟΣ(87):*1859588 - 20/11/2013
ΑΡΙΘ./ΗΜΕΡ. ΔΗΜΟΣΙΕΥΣΗΣ
ΕΥΡΩΠΑΪΚΗΣ ΑΙΤΗΣΗΣ *(86):*06738590.6--15/03/2006
ΔΙΚΑΙΟΥΧΟΣ *(73):*1)Qualcomm Incorporated
5775 Morehouse Drive, San Diego, CA 92121,
ΗΝΩΜΕΝΕΣ ΠΟΛΙΤΕΙΕΣ ΤΗΣ ΑΜΕΡΙΚΗΣ
ΣΥΜΒ. ΠΡΟΤΕΡΑΙΟΤΗΤΕΣ *(30):*662176 P-15/03/2005-US
158584-21/06/2005-US
293686-02/12/2005-US
ΕΦΕΥΡΕΤΗΣ *(72):*1)MESE, Murat
2)SUTIVONG, Arak
3)JULIAN, David, Jonathan
4)JI, Tingfang
ΕΙΔΙΚΟΣ ΠΛΗΡΕΞΟΥΣΙΟΣ *(74):*ΠΑΠΑΚΩΝΣΤΑΝΤΙΝΟΥ ΕΛΕΝΗ
Κουμπάρη 2, 10674 ΑΘΗΝΑ
ΑΝΤΙΚΛΗΤΟΣ *(74):*ΠΑΠΑΚΩΝΣΤΑΝΤΙΝΟΥ ΕΛΕΝΗ
Κουμπάρη 2,10674 ΑΘΗΝΑ
ΤΙΤΛΟΣ ΕΦΕΥΡΕΣΗΣ ***(54):ΕΛΕΓΧΟΣ ΠΑΡΕΜΒΟΛΗΣ ΣΕ ΕΝΑ ΣΥΣΤΗΜΑ ΑΣΥΡΜΑΤΩΝ ΕΠΙΚΟΙΝΩΝΙΩΝ***

ΠΕΡΙΛΗΨΗ(57)

Για έλεγχο παρεμβολής, ένας τομέας m εκτιμάει την παρεμβολή που παρατηρείται από τα τερματικά σε γειτονικούς τομείς και λαμβάνει μία εκτίμηση παρεμβολής. Ο τομέας m μπορεί να παράγει μία αναφορά παρεμβολής άλλου τομέα (OSI) ραδιοδιεπαφής (OTA) και/ήμία αναφορά διατομεακής (OSI) με βάση την εκτίμηση παρεμβολής. Ο τομέας m μπορεί να αποστέλλει την IS αναφορά OSI στους γειτονικούς τομείς, να αποστέλλει IS αναφορές OSI από τους γειτονικούς τομείς και να ρυθμίζει μεταδόσεις δεδομένων από τερματικά στον τομέα m με βάση τις ληφθείσες IS αναφορές OSI. Ο τομέας m μπορεί να ελέγχει την πρόσβαση των τερματικών στον τομέα m, να απεκχωρεί τα εισδεκτά τερματικά, να χρονοπρογραμματίζει τα τερματικά στον τομέα m με έναν τρόπο για μείωση της παρεμβολής στους γειτονικούς τομείς και/ή να εκχωρεί στα τερματικά στον τομέα m με κανάλια κίνησης που προκαλούν μικρότερη παρεμβολή στους γειτονικούς τομείς.

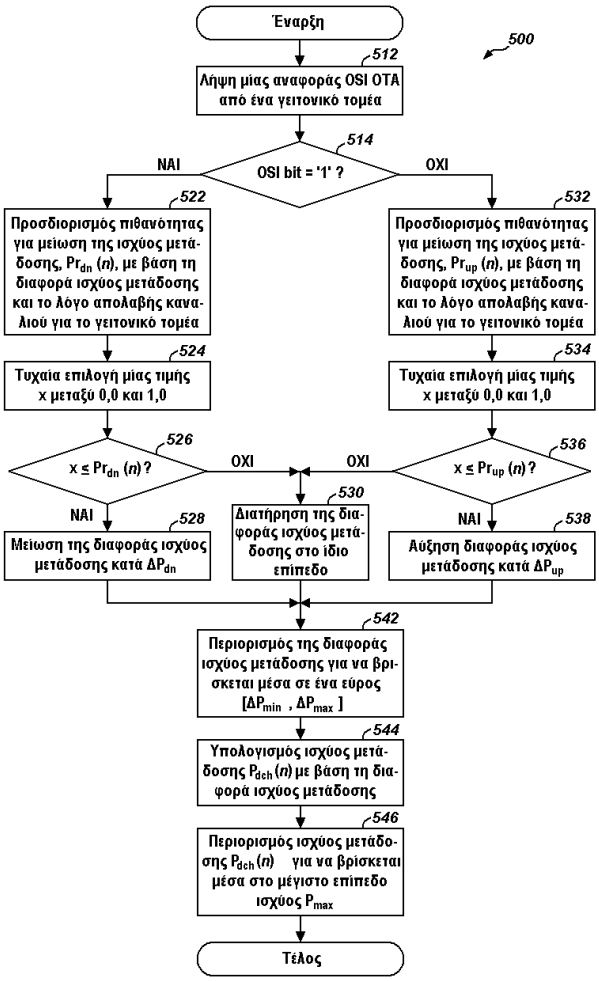

ΑΡΙΘΜΟΣ ΕΥΡ. Δ.Ε. ***(11):3082516***
ΑΡΙΘ. ΕΛΛ. ΚΑΤΑΘΕΣΗΣ *(21):*20130402791
ΗΜΕΡ. ΕΛΛ. ΚΑΤΑΘΕΣΗΣ *(22):*31/12/2013
ΑΡΙΘ./ΗΜΕΡ. ΔΗΜΟΣΙΕΥΣΗΣ
*ΕΥΡΩΠΑΪΚΟΥ ΔΙΠΛΩΜΑΤΟΣ(87):*2504005 - 06/11/2013
ΑΡΙΘ./ΗΜΕΡ. ΔΗΜΟΣΙΕΥΣΗΣ
ΕΥΡΩΠΑΪΚΗΣ ΑΙΤΗΣΗΣ *(86):*10787363.0--26/11/2010
ΔΙΚΑΙΟΥΧΟΣ *(73):*1)Genfit
Parc Eurasante Lille Metropole 885, Avenue Eugene Avinee, 59120 Loos, ΓΑΛΛΙΑ
ΣΥΜΒ. ΠΡΟΤΕΡΑΙΟΤΗΤΕΣ *(30):*09306146-26/11/2009-EP
ΕΦΕΥΡΕΤΗΣ *(72):*1)DARTEIL, Raphael
2)HANF, Remy
3)HUM, Dean
4)DUFOUR, Ingrid
ΕΙΔΙΚΟΣ ΠΛΗΡΕΞΟΥΣΙΟΣ *(74):*ΠΑΠΑΚΩΝΣΤΑΝΤΙΝΟΥ ΕΛΕΝΗ
Κουμπάρη 2, 10674 ΑΘΗΝΑ
ΑΝΤΙΚΛΗΤΟΣ *(74):*ΠΑΠΑΚΩΝΣΤΑΝΤΙΝΟΥ ΕΛΕΝΗ
Κουμπάρη 2,10674 ΑΘΗΝΑ
ΤΙΤΛΟΣ ΕΦΕΥΡΕΣΗΣ ***(54):ΧΡΗΣΗ ΠΑΡΑΓΩΓΩΝ 1,3-ΔΙΦΑΙΝΥΛ-ΠΡΟΠ-2-ΕΝ-1-ΟΝΗΣ ΓΙΑ ΤΗΝ ΑΓΩΓΗ ΗΠΑΤΙΚΩΝ ΔΙΑΤΑΡΑΧΩΝ***

ΠΕΡΙΛΗΨΗ(57)

Η εφεύρεση παρέχει παράγωγα 1,3-διφαινυλπροπ-2-εν-1-όνης και φαρμακευτικές συνθέσεις που περιλαμβάνουν τα ίδια για την αγωγή ηπατικών διαταραχών, συγκεκριμένα εκείνων που απαιτούν τη μείωση του επιπέδου των βιοχημικών δεικτών όπως οι αμινοτρανσφεράσες στο πλάσμα. Τα παράγωγα 1,3-διφαινυλπροπ-2-εν-1-όνης Γενικού Τύπου (I) έχουν ηπατοπροστατευτικές ιδιότητες και μπορούν να χρησιμοποιηθούν σε μεθόδους για την αγωγή ηπατικών διαταραχών που εμπλέκουν την παθολογική ρήξη, φλεγμονή, εκφυλισμό και/ή πολλαπλασιασμό των ηπατικών κυττάρων, όπως η ηπατική ίνωση ή η λιπώδης νόσος του ήπατος.

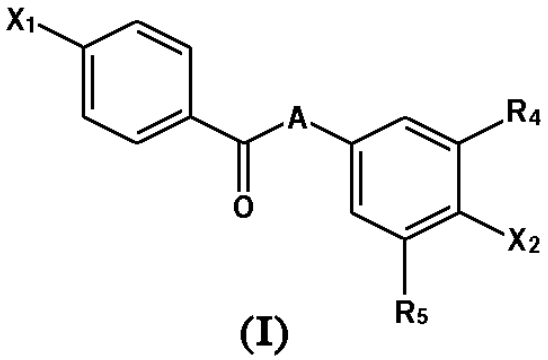

(I)

ΑΡΙΘΜΟΣ ΕΥΡ. Δ.Ε. ***(11):*****3082517**
ΑΡΙΘ. ΕΛΛ. ΚΑΤΑΘΕΣΗΣ *(21):*20130402792
ΗΜΕΡ. ΕΛΛ. ΚΑΤΑΘΕΣΗΣ *(22):*31/12/2013
ΑΡΙΘ./ΗΜΕΡ. ΔΗΜΟΣΙΕΥΣΗΣ
*ΕΥΡΩΠΑΪΚΟΥ ΔΙΠΛΩΜΑΤΟΣ(87):*2251014 - 20/11/2013
ΑΡΙΘ./ΗΜΕΡ. ΔΗΜΟΣΙΕΥΣΗΣ
ΕΥΡΩΠΑΪΚΗΣ ΑΙΤΗΣΗΣ *(86):*09718009.5--04/03/2009
ΔΙΚΑΙΟΥΧΟΣ *(73):*1)Otsuka Pharmaceutical Co., Ltd.
2-9, Kanda-Tsukasamachi Chiyoda-ku, Tokyo 101-8535, ΙΑΠΩΝΙΑ
2)National University Corporation Gunma University
4-2 Aramaki-machi, Maebashi-shi Gumma 371-8510, ΙΑΠΩΝΙΑ
ΣΥΜΒ. ΠΡΟΤΕΡΑΙΟΤΗΤΕΣ *(30):*2008055284-05/03/2008-JP
ΕΦΕΥΡΕΤΗΣ *(72):*1)YAZAWA, Shin
2)NISHIMURA, Toyo
3)ASAO, Takayuki
ΕΙΔΙΚΟΣ ΠΛΗΡΕΞΟΥΣΙΟΣ *(74):*ΠΑΠΑΚΩΝΣΤΑΝΤΙΝΟΥ ΕΛΕΝΗ
Κουμπάρη 2, 10674 ΑΘΗΝΑ
ΑΝΤΙΚΛΗΤΟΣ *(74):*ΠΑΠΑΚΩΝΣΤΑΝΤΙΝΟΥ ΕΛΕΝΗ
Κουμπάρη 2,10674 ΑΘΗΝΑ
ΤΙΤΛΟΣ ΕΦΕΥΡΕΣΗΣ ***(54):*****ΣΥΝΔΥΑΣΜΟΙ ΑΝΤΙΚΑΡΚΙΝΙΚΟΥ ΠΑΡΑΓΟΝΤΑ ΚΑΙ ΠΑΡΑΓΩΓΟΥ ΧΟΛΕΣΤΑΝΟΛΗΣ**

ΠΕΡΙΛΗΨΗ(57)
Η εφεύρεση παρέχει ένα χημειοθεραπευτικό μέσο κατά του καρκίνου που έχει λιγότερες παράπλευρες δράσεις κι εξαιρετική αποτελεσματικότητα. Το χημειοθεραπευτικό μέσο κατά του καρκίνου της εφεύρεσης περιλαμβάνει ένα παράγωγο χολεστανόλης που αντιπροσωπεύεται από τον τύπο (1) (όπου το G αντιπροσωπεύει GlcNAc-Gal-, GlcNAc-Gal-Glc-, Fuc-Gal-, Gal-Glc-, Gal-, ή GlcNAc-) ή μια ένωση εγκλεισμού κυκλοδεξτρίνης αυτού, κι έναν παράγοντα κατά του καρκίνου.

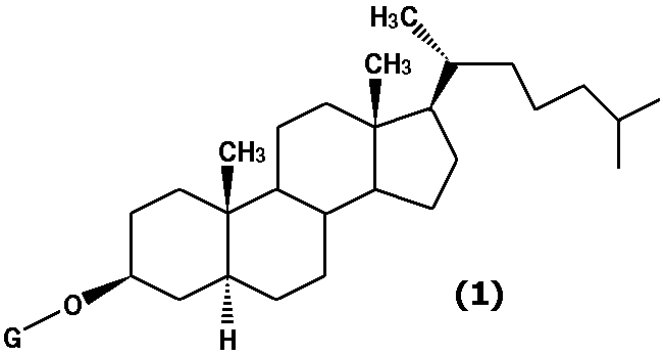

ΑΡΙΘΜΟΣ ΕΥΡ. Δ.Ε. ***(11):*****3082518**
ΑΡΙΘ. ΕΛΛ. ΚΑΤΑΘΕΣΗΣ *(21):*20130402793
ΗΜΕΡ. ΕΛΛ. ΚΑΤΑΘΕΣΗΣ *(22):*31/12/2013
ΑΡΙΘ./ΗΜΕΡ. ΔΗΜΟΣΙΕΥΣΗΣ
*ΕΥΡΩΠΑΪΚΟΥ ΔΙΠΛΩΜΑΤΟΣ(87):*2379580 - 23/10/2013
ΑΡΙΘ./ΗΜΕΡ. ΔΗΜΟΣΙΕΥΣΗΣ
ΕΥΡΩΠΑΪΚΗΣ ΑΙΤΗΣΗΣ *(86):*09795876.3--18/12/2009
ΔΙΚΑΙΟΥΧΟΣ *(73):*1)Cubist Pharmaceuticals, Inc.
65 Hayden Avenue, Lexington, MA 02421, ΗΝΩΜΕΝΕΣ ΠΟΛΙΤΕΙΕΣ ΤΗΣ ΑΜΕΡΙΚΗΣ
ΣΥΜΒ. ΠΡΟΤΕΡΑΙΟΤΗΤΕΣ *(30):*139875 P-22/12/2008-US
ΕΦΕΥΡΕΤΗΣ *(72):*1)PEARSON, Andre, Lee
2)METCALF, Chester, A. III
3)LI, Jing
ΕΙΔΙΚΟΣ ΠΛΗΡΕΞΟΥΣΙΟΣ *(74):*ΠΑΠΑΚΩΝΣΤΑΝΤΙΝΟΥ ΕΛΕΝΗ
Κουμπάρη 2, 10674 ΑΘΗΝΑ
ΑΝΤΙΚΛΗΤΟΣ *(74):*ΠΑΠΑΚΩΝΣΤΑΝΤΙΝΟΥ ΕΛΕΝΗ
Κουμπάρη 2,10674 ΑΘΗΝΑ
ΤΙΤΛΟΣ ΕΦΕΥΡΕΣΗΣ ***(54):*****ΚΑΙΝΟΦΑΝΕΙΣ ΑΝΤΙΒΑΚΤΗΡΙΑΚΟΙ ΠΑΡΑΓΟΝΤΕΣ ΓΙΑ ΤΗΝ ΑΓΩΓΗ ΤΩΝ ΚΑΤΑ GRAM ΘΕΤΙΚΩΝ ΛΟΙΜΩΞΕΩΝ**

ΠΕΡΙΛΗΨΗ(57)
Η παρούσα εφεύρεση σχετίζεται με καινοφανείς ενώσεις λιποπεπτιδίων, με φαρμακευτικές συνθέσεις αυτών των ενώσεων και με μεθόδους χρήσης αυτών των ενώσεων ως αντιβακτηριακές ενώσεις. Οι ενώσεις της εφεύρεσης είναι ειδικότερα δε χρήσιμες έναντι μιας ποικιλίας βακτηρίων, συμπεριλαμβάνοντας ανθεκτικά στελέχη. Οι ενώσεις είναι χρήσιμες ως αντιβακτηριακοί παράγοντες έναντι του Clostridium difficile.

2.2 ΕΥΡΕΤΗΡΙΟ ΕΥΡΩΠΑΪΚΩΝ Δ.Ε. ΣΥΜΦΩΝΑ ΜΕ ΤΟΝ ΑΡΙΘΜΟ ΔΗΜΟΣΙΕΥΣΗΣ

ΑΡ./ΗΜ.ΔΗΜ.Ε.Δ. (87)	ΔΙΚΑΙΟΥΧΟΣ (73)	ΤΙΤΛΟΣ ΕΦΕΥΡΕΣΗΣ (54)	ΑΡ.ΕΥΡ.Δ.Ε. (11)
1121827 - 20/11/2013	QUALCOMM INCORPORATED	ΠΟΛΛΑΠΛΗ ΠΡΟΣΒΑΣΗ ΔΕΣΜΕΥΣΗΣ	3082481
1200090 - 11/09/2013	ICOS CORPORATION	ΦΑΡΜΑΚΕΥΤΙΚΗ ΜΟΡΦΗ ΠΟΥ ΠΕΡΙΛΑΜΒΑΝΕΙ Β-ΚΑΡΒΟΛΙΝΗ ΚΑΙ Η ΧΡΗΣΗ ΤΗΣ ΣΤΗ ΘΕΡΑΠΕΥΤΙΚΗ ΑΝΤΙΜΕΤΩΠΙΣΗ ΤΗΣ ΣΕΞΟΥΑΛΙΚΗΣ ΔΥΣΛΕΙΤΟΥΡΓΙΑΣ	3082351
1350726 - 02/10/2013	ACQUA MINERALE SAN BENEDETTO S.P.A.	ΠΛΑΣΤΙΚΗ ΦΙΑΛΗ ΚΑΤΑΛΛΗΛΗ ΓΙΑ ΤΗΝ ΑΠΟΘΗΚΕΥΣΗ ΠΟΤΩΝ	3082436
1364691 - 11/09/2013	RONALD BUSSINK AMUSEMENT DESIGN GMBH	ΔΙΑΤΑΞΗ ΑΝΑΨΥΧΗΣ ΚΑΙ ΜΕΘΟΔΟΣ ΓΙΑ ΤΗΝ ΧΡΗΣΗ ΔΙΑΤΑΞΗΣ ΑΝΑΨΥΧΗΣ	3082341
1482971 - 09/10/2013	IMMUNAID PTY LTD	ΣΤΡΑΤΗΓΙΚΗ ΓΙΑ ΡΕΤΡΟΪΚΗ ΑΝΟΣΟΘΕΡΑΠΕΙΑ	3082483
1499730 - 02/10/2013	MOLMED SPA	ΑΝΟΣΟΣΥΖΕΥΓΜΑΤΑ ΓΙΑ ΤΗ ΘΕΡΑΠΕΙΑ ΤΩΝ ΟΓΚΩΝ	3082396
1558585 - 25/09/2013	PRANA BIOTECHNOLOGY LIMITED	ΝΕΥΡΟΔΡΑΣΤΙΚΕΣ ΕΝΩΣΕΙΣ	3082446
1561472 - 02/10/2013	TAKEDA PHARMACEUTICAL COMPANY LIMITED	ΣΤΕΡΕΟ ΠΑΡΑΣΚΕΥΑΣΜΑ	3082348
1572874 - 18/09/2013	HUMAN GENOME SCIENCES, INC.	ΑΝΤΙΣΩΜΑΤΑ ΠΟΥ ΔΕΣΜΕΥΟΝΤΑΙ ΑΝΟΣΟΕΙΔΙΚΑ ΣΤΟΥΣ TRAIL ΥΠΟΔΟΧΕΙΣ	3082300
1575416 - 02/10/2013	BETH ISRAEL DEACONESS MEDICAL CENTER	ΜΕΘΟΔΟΙ ΔΙΑΓΝΩΣΕΩΣ ΤΗΣ ΠΡΟΕΚΛΑΜΨΙΑΣ	3082417
1581236 - 16/10/2013	INSMED INCORPORATED	ΠΑΡΑΤΕΤΑΜΕΝΗ ΑΠΕΛΕΥΘΕΡΩΣΗ ΑΝΤΙΜΟΛΥΣΜΑΤΙΚΩΝ ΦΑΡΜΑΚΩΝ	3082306
1583904 - 02/10/2013	WOBBEN PROPERTIES GMBH	ΠΤΕΡΥΓΙΟ ΣΤΡΟΦΕΙΟΥ ΑΝΕΜΟΓΕΝΝΗΤΡΙΑΣ ΜΕ ΜΕΙΩΜΕΝΗ ΕΚΠΟΜΠΗ ΘΟΡΥΒΟΥ	3082339
1602647 - 16/10/2013	SANTEN PHARMACEUTICAL CO., LTD.	ΝΕΑ ΕΝΩΣΗ ΕΧΟΥΣΑ ΟΜΑΔΑ 4-ΠΥΡΙΔΥΛΑΛΚΥΛΘΕΙΟΥ ΩΣ ΥΠΟΚΑΤΑΣΤΑΤΗ	3082444
1618452 - 02/10/2013	LIGHTNING SOURCE, INC.	ΕΚΤΥΠΩΣΗ N-UP	3082456
1636236 - 09/10/2013	NERVIANO MEDICAL SCIENCES S.R.L.	ΠΑΡΑΓΩΓΑ ΠΥΡΑΖΟΛΟ-ΚΙΝΑΖΟΛΙΝΗΣ, ΔΙΑΔΙΚΑΣΙΑ ΓΙΑ ΤΗΝ ΠΑΡΑΣΚΕΥΗ ΤΟΥΣ ΚΑΙ Η ΧΡΗΣΗ ΤΟΥΣ ΩΣ ΑΝΑΣΤΟΛΕΩΝ ΚΙΝΑΣΗΣ	3082326
1641436 - 04/09/2013	GILEAD SCIENCES, INC.	ΦΑΡΜΑΚΟΤΕΧΝΙΚΗ ΜΟΡΦΗ ΕΙΣΠΝΕΥΣΙΜΗΣ ΛΥΣΙΝΙΚΗΣ ΑΖΤΡΕΟΝΑΜΗΣ ΓΙΑ ΤΗ ΘΕΡΑΠΕΥΤΙΚΗ ΑΓΩΓΗ ΚΑΙ ΠΡΟΛΗΨΗ ΠΝΕΥΜΟΝΙΚΩΝ ΒΑΚΤΗΡΙΑΚΩΝ ΜΟΛΥΝΣΕΩΝ	3082304
1658291 - 02/10/2013	DOGWOOD PHARMACEUTICALS, INC.	ΥΠΟΚΑΤΕΣΤΗΜΕΝΕΣ 8-ΕΤΕΡΟΑΡΥΛΟ ΞΑΝΘΙΝΕΣ	3082350
1675713 - 02/10/2013	GRUPO PETROTEMEX, S.A. DE C.V.	ΑΠΕΥΘΕΙΑΣ ΖΕΥΞΗ ΤΟΥ ΠΟΛΥΜΕΡΙΣΜΟΥ ΤΗΓΜΑΤΟΣ ΚΑΙ ΤΗΣ ΕΠΕΞΕΡΓΑΣΙΑΣ ΣΤΕΡΕΗΣ ΚΑΤΑΣΤΑΣΗΣ ΓΙΑ ΤΟ PET	3082491
1678165 - 25/09/2013	BOEHRINGER INGELHEIM INTERNATIONAL GMBH	ΜΕΘΟΔΟΣ ΓΙΑ ΤΗΝ ΠΑΡΑΓΩΓΗ ΑΜΙΝΟΚΡΟΤΟΝΥΛΙΚΩΝ ΕΝΩΣΕΩΝ	3082349
1680443 - 04/09/2013	DANA-FARBER CANCER INSTITUTE, INC. PRESIDENT AND FELLOWS OF HARVARD COLLEGE	ΣΤΑΘΕΡΟΠΟΙΗΜΕΝΑ ΑΛΦΑ ΕΛΙΚΟΕΙΔΗ ΠΕΠΤΙΔΙΑ ΚΑΙ ΧΡΗΣΕΙΣ ΑΥΤΩΝ	3082299
1701768 - 23/10/2013	BALANCED BODY INC.	ΜΗΧΑΝΗΜΑ ΓΥΜΝΑΣΤΙΚΗΣ ΜΕ ΜΙΑ ΔΙΑΤΑΞΗ ΠΡΟΣΘΗΚΗΣ ΕΛΑΣΤΙΚΟΥ ΜΕΛΟΥΣ	3082500
1712610 - 06/11/2013	THE PROCTER & GAMBLE COMPANY	ΣΥΝΘΕΣΕΙΣ ΑΠΟΡΡΥΠΑΝΤΙΚΩΝ	3082312
1715743 - 18/09/2013	BAYER CROPSCIENCE AKTIENGESELLSCHAFT	ΣΥΝΔΥΑΣΜΟΙ ΕΝΤΟΜΟΚΤΟΝΩΝ ΔΡΑΣΤΙΚΩΝ ΟΥΣΙΩΝ ΜΕ ΒΑΣΗ ΘΕΙΑΚΛΟΠΡΙΔΗ ΚΑΙ ΠΥΡΕΘΡΟΕΙΔΗ	3082420

ΑΡ./ΗΜ.ΔΗΜ.Ε.Δ. (87)	ΔΙΚΑΙΟΥΧΟΣ (73)	ΤΙΤΛΟΣ ΕΦΕΥΡΕΣΗΣ (54)	ΑΡ.ΕΥΡ.Δ.Ε. (11)
1719352 - 04/09/2013	VRINGO INFRASTRUCTURE INC.	ΜΕΤΑΠΟΜΠΗ ΠΑΚΕΤΟΜΕΤΑΓΩΓΗΣ ΣΕ ΣΥΣΤΗΜΑ ΚΙΝΗΤΩΝ ΕΠΙΚΟΙΝΩΝΙΩΝ, ΚΑΤΑ ΤΗ ΔΙΑΡΚΕΙΑ ΤΗΣ ΟΠΟΙΑΣ ΕΝΑΣ ΚΙΝΗΤΟΣ ΚΟΜΒΟΣ ΛΑΜΒΑΝΕΙ ΠΑΚΕΤΑ ΑΠΟ ΚΟΜΒΟ ΠΡΟΕΛΕΥΣΗΣ ΚΑΙ ΑΠΟ ΚΟΜΒΟ ΣΤΟΧΟΥ	3082317
1722670 - 25/09/2013	F.HOFFMANN-LA ROCHE AG	ΔΙΑΤΑΞΗ ΔΕΙΓΜΑΤΟΛΗΨΙΑΣ ΣΩΜΑΤΙΚΟΥ ΥΓΡΟΥ	3082403
1727833 - 18/09/2013	UNIVERSITAT STUTTGART	ΑΝΑΣΥΝΔΥΑΣΜΕΝΑ ΠΟΛΥΠΕΠΤΙΔΙΑ ΤΩΝ ΜΕΛΩΝ ΤΗΣ ΟΙΚΟΓΕΝΕΙΑΣ ΣΥΝΔΕΤΩΝ TNF ΚΑΙ ΧΡΗΣΗ ΑΥΤΩΝ	3082447
1731912 - 25/09/2013	APITOPE TECHNOLOGY (BRISTOL) LIMITED	ΜΕΘΟΔΟΣ ΕΠΙΛΟΓΗΣ ΠΕΠΤΙΔΙΟΥ	3082480
1740197 - 16/10/2013	ALVINE PHARMACEUTICALS, INC. THE BOARD OF TRUSTEES OF THE LELAND STANFORD JUNIOR UNIVERSITY	ΠΡΟΠΥΛΟ-ΕΝΔΟΠΕΠΤΙΔΑΣΗ (PEP) ΚΑΙ ΕΝΔΟΠΡΩΤΕΑΣΗ ΓΛΟΥΤΑΜΙΝΗΣ ΓΙΑ ΤΗ ΘΕΡΑΠΕΥΤΙΚΗ ΑΓΩΓΗ ΤΗΣ ΚΟΙΛΙΟΚΑΚΗΣ	3082484
1758558 - 16/10/2013	BAXTER INTERNATIONAL INC. BAXTER HEALTHCARE S.A. UNIVERSITY OF PITTSBURGH - OF THE COMMONWEALTH SYSTEM OF HIGHER EDUCATION	ΜΙΚΡΟΣΦΑΙΡΙΔΙΑ ΠΟΥ ΠΕΡΙΕΧΟΥΝ ΟΛΙΓΟΝΟΥΚΛΕΟΤΙΔΙΑ, ΧΡΗΣΗ ΤΟΥΣ ΓΙΑ ΤΗΝ ΠΑΡΑΣΚΕΥΗ ΕΝΟΣ ΦΑΡΜΑΚΟΥ ΓΙΑ ΤΗ ΘΕΡΑΠΕΙΑ ΤΟΥ ΔΙΑΒΗΤΗ ΤΥΠΟΥ 1	3082308
1761763 - 18/09/2013	F.HOFFMANN-LA ROCHE AG	ΣΥΣΤΗΜΑ ΚΑΙ ΜΕΘΟΔΟΣ ΓΙΑ ΤΗ ΔΙΑΣΦΑΛΙΣΗ ΤΗΣ ΠΟΙΟΤΗΤΑΣ ΜΙΑΣ ΤΑΙΝΙΑΣ ΕΞΕΤΑΣΗΣ ΒΙΟΑΙΣΘΗΤΗΡΑ	3082402
1827962 - 11/09/2013	JLMD ECOLOGIC GROUP	ΕΓΚΑΤΑΣΤΑΣΗ ΓΙΑ ΤΗΝ ΑΝΑΚΤΗΣΗ ΡΥΠΟΓΟΝΟΥ ΡΕΥΣΤΟΥ ΠΟΥ ΠΕΡΙΕΧΕΤΑΙ ΕΝΤΟΣ ΤΩΝ ΔΕΞΑΜΕΝΩΝ ΒΥΘΙΣΜΕΝΟΥ ΣΚΑΦΟΥΣ	3082316
1835923 - 09/10/2013	GENZYME CORPORATION	ΘΕΡΑΠΕΥΤΙΚΕΣ ΑΓΩΓΕΣ ΓΙΑ ΕΝΔΟ-ΑΡΘΡΙΚΗ ΙΞΩΔΟ-ΣΥΜΠΛΗΡΩΣΗ	3082345
1850874 - 16/10/2013	GENENTECH, INC.	ΠΑΡΑΤΑΣΗ ΧΡΟΝΟΥ ΕΩΣ ΕΞΕΛΙΞΗ ΑΣΘΕΝΕΙΑΣ Η ΧΡΟΝΟΥ ΕΠΙΒΙΩΣΗΣ ΣΕ ΚΑΡΚΙΝΟΠΑΘΕΙΣ ΧΡΗΣΙΜΟΠΟΙΩΝΤΑΣ PERTUZUMAB	3082358
1854789 - 09/10/2013	SHIONOGI & CO., LTD.	ΠΑΡΑΓΩΓΟ ΚΙΝΑΖΟΛΙΝΗΣ ΠΟΥ ΕΧΕΙ ΑΝΑΣΤΑΛΤΙΚΗ ΔΡΑΣΤΙΚΟΤΗΤΑ ΚΙΝΑΣΗΣ ΤΥΡΟΣΙΝΗΣ	3082416
1856272 - 11/09/2013	SEWON CELLONTECH CO., LTD.	ΧΡΗΣΗ ΚΑΤΑΣΚΕΥΑΣΜΕΝΟΥ ΠΡΟΪΟΝΤΟΣ ΚΑΙ ΜΕΘΟΔΟΣ ΠΑΡΑΣΚΕΥΗΣ ΔΙΑΛΥΜΑΤΟΣ ΚΟΛΛΑΓΟΝΟΥ ΚΑΙ ΜΕΘΟΔΟΣ ΔΙΑΧΩΡΙΣΜΟΥ ΚΟΛΛΑΓΟΝΟΥ ΑΠΟ ΖΩΙΚΟ ΙΣΤΟ	3082307
1859588 - 20/11/2013	QUALCOMM INCORPORATED	ΕΛΕΓΧΟΣ ΠΑΡΕΜΒΟΛΗΣ ΣΕ ΕΝΑ ΣΥΣΤΗΜΑ ΑΣΥΡΜΑΤΩΝ ΕΠΙΚΟΙΝΩΝΙΩΝ	3082515
1864998 - 25/09/2013	ERASMUS UNIVERSITY MEDICAL CENTER ROTTERDAM CRAIG, ROGER KINGDON	ΜΟΡΙΑ ΠΡΟΣΔΕΣΗΣ	3082467
1866627 - 11/09/2013	NEISTER, S. EDWARD	ΜΕΘΟΔΟΣ ΚΑΙ ΜΗΧΑΝΗΜΑ ΓΙΑ ΤΗΝ ΑΠΟΣΤΕΙΡΩΣΗ ΚΑΙ ΑΠΟΛΥΜΑΝΣΗ ΑΕΡΑ ΚΑΙ ΕΠΙΦΑΝΕΙΩΝ ΚΑΙ ΤΗΝ ΠΡΟΣΤΑΣΙΑ ΖΩΝΗΣ ΑΠΟ ΕΞΩΤΕΡΙΚΗ ΜΙΚΡΟΒΙΑΚΗ ΜΟΛΥΝΣΗ	3082361
1875918 - 18/09/2013	RAINBOW PHARMACEUTICAL SA	ΝΕΑ ΧΡΗΣΗ ΧΛΩΡΙΟΥΧΟΥ ΑΜΜΩΝΙΟΥ ΓΙΑ ΤΗΝ ΘΕΡΑΠΕΙΑ ΟΛΙΚΗΣ Ή ΜΕΡΙΚΗΣ ΗΠΑΤΙΚΗΣ ΒΛΑΒΗΣ ΚΑΙ ΝΕΚΡΩΣΗΣ	3082423
1877073 - 25/09/2013	THE SECRETARY OF STATE FOR HEALTH ALLERGAN, INC.	ΝΕΑ ΜΗ-ΚΥΤΤΑΡΟΤΟΞΙΚΑ ΣΥΖΕΥΓΜΑΤΑ ΠΡΩΤΕΪΝΗΣ	3082406
1888537 - 11/09/2013	JANSSEN R IRELAND	ΔΙΕΡΓΑΣΙΑ ΓΙΑ ΤΗΝ ΠΑΡΑΣΚΕΥΗ 4-[(1,6-ΔΙΥΔΡΟ-6-ΟΞΟ-2-ΠΥΡΙΜΙΔΙΝΥΛ)-ΑΜΙΝΟ] ΒΕΝΖΟΝΙΤΡΙΛΙΟΥ	3082369
1894612 - 02/10/2013	VITENS FRYSLAN N.V.	ΜΕΘΟΔΟΣ ΚΑΘΑΡΙΣΜΟΥ ΤΟΥ ΝΕΡΟΥ ΜΕΣΩ ΜΟΝΑΔΑΣ ΔΙΗΘΗΣΗΣ ΜΕ ΜΕΜΒΡΑΝΕΣ	3082513
1900364 - 25/09/2013	PROMETIC BIOSCIENCES INC.	ΛΙΠΑΡΑ ΟΞΕΑ ΜΕΤΡΙΟΥ ΜΗΚΟΥΣ ΑΛΥΣΙΔΑΣ, ΓΛΥΚΕΡΙΔΙΑ ΚΑΙ ΑΝΑΛΟΓΑ ΩΣ ΠΑΡΑΓΟΝΤΕΣ ΕΠΙΒΙΩΣΗΣ ΚΑΙ ΕΝΕΡΓΟΠΟΙΗΣΗΣ ΟΥΔΕΤΕΡΟΦΙΛΩΝ	3082485

ΑΡ./ΗΜ.ΔΗΜ.Ε.Δ. (87)	ΔΙΚΑΙΟΥΧΟΣ (73)	ΤΙΤΛΟΣ ΕΦΕΥΡΕΣΗΣ (54)	ΑΡ.ΕΥΡ.Δ.Ε. (11)
1903014 - 06/11/2013	LAFARGE	ΣΥΝΘΕΣΗ ΣΚΥΡΟΔΕΜΑΤΟΣ ΜΕ ΜΕΙΩΜΕΝΗ ΣΥΡΡΙΚΝΩΣΗ	3082336
1904104 - 11/09/2013	BIOGEN IDEC MA INC.	SP35 ΑΝΤΙΣΩΜΑΤΑ ΚΑΙ ΧΡΗΣΕΙΣ ΑΥΤΩΝ	3082374
1912513 - 11/09/2013	COMPAGNIE LAITIERE EUROPEENNE	ΝΕΑ ΚΛΑΣΜΑΤΑ ΠΡΩΤΕΪΝΩΝ ΓΑΛΑΚΤΟΣ ΚΑΙ Η ΧΡΗΣΗ ΤΟΥΣ ΓΙΑ ΤΗΝ ΠΡΟΛΗΨΗ Η ΤΗ ΘΕΡΑΠΕΙΑ ΤΩΝ ΧΡΟΝΙΩΝ ΦΛΕΓΜΟΝΩΔΩΝ ΝΟΣΩΝ	3082356
1912647 - 11/09/2013	JANSSEN PHARMACEUTICA NV	ΠΑΡΑΓΩΓΑ ΚΙΝΟΛΙΝΗΣ ΩΣ ΑΝΤΙΒΑΚΤΗΡΙΑΚΟΙ ΠΑΡΑΓΟΝΤΕΣ	3082371
1926732 - 06/11/2013	RANBAXY LABORATORIES LIMITED	ΜΙΑ ΔΙΕΡΓΑΣΙΑ ΓΙΑ ΤΗΝ ΠΑΡΑΣΚΕΥΗ ΕΝΩΣΕΩΝ ΚΑΡΒΑΠΕΝΕΜΗΣ	3082468
1931304 - 16/10/2013	SINTETICA S.A.	ΝΕΑ ΧΡΗΣΗ ΤΗΣ ΣΥΝΘΕΣΗΣ ΠΟΥ ΠΕΡΙΕΧΕΙ ΧΛΩΡΟΠΡΟΚΑΪΝΗ HCL, ΝΕΑ ΣΥΝΘΕΣΗ ΠΟΥ ΠΕΡΙΕΧΕΙ ΧΛΩΡΟΠΡΟΚΑΪΝΗ HCL ΚΑΙ ΜΕΘΟΔΟΣ ΠΑΡΑΣΚΕΥΗΣ ΤΗΣ	3082463
1945632 - 18/09/2013	VERTEX PHARMACEUTICALS INCORPORATED	ΕΤΕΡΟΚΥΚΛΙΚΟΙ ΔΙΑΜΟΡΦΩΤΕΣ ΜΕΤΑΦΟΡΕΩΝ ΚΑΣΕΤΑΣ ΣΥΝΔΕΣΗΣ ΜΕ ATP	3082364
1946793 - 30/10/2013	INDUSTRIE BORLA SPA	ΜΟΝΟΔΡΟΜΗ ΒΑΛΒΙΔΑ ΓΙΑ ΓΡΑΜΜΕΣ ΙΑΤΡΙΚΗΣ ΕΚΧΥΣΗΣ ΚΑΙ ΤΑ ΠΑΡΟΜΟΙΑ	3082507
1968189 - 06/11/2013	TELEFONAKTIEBOLAGET LM ERICSSON (PUBL)	ΣΥΣΚΕΥΗ ΚΑΙ ΜΕΘΟΔΟΣ ΓΙΑ ΕΛΕΓΧΟ ΑΝΑΛΟΓΙΩΝ ΙΣΧΥΟΣ ΓΙΑ ΣΥΜΦΑΣΙΚΑ ΚΑΝΑΛΙΑ ΚΑΙ ΚΑΝΑΛΙΑ ΤΕΤΡΑΓΩΝΙΣΜΟΥ ΣΕ ΕΝΑ ΣΥΣΤΗΜΑ ΕΠΙΚΟΙΝΩΝΙΑΣ	3082462
1969007 - 28/08/2013	BRISTOL-MYERS SQUIBB COMPANY	ΣΥΝΘΕΣΕΙΣ ΚΑΙ ΜΕΘΟΔΟΙ ΠΑΡΑΣΚΕΥΗΣ ΣΥΝΘΕΣΗΣ	3082285
1986622 - 02/10/2013	DENDREON CORPORATION	ΜΙΚΡΟΥ-ΜΟΡΙΟΥ ΡΥΘΜΙΣΤΕΣ ΤΗΣ ΔΡΑΣΤΙΚΟΤΗΤΑΣ TRP-P8	3082393
1986642 - 13/11/2013	ORIENT PHARMA (SAMOA) CO, LTD	ΣΥΝΔΥΑΣΜΟΣ ΑΓΩΝΙΣΤΗ ΤΟΥ ΥΠΟΔΟΧΕΑ ΑΛΦΑ-2 (ΚΛΟΝΙΔΙΝΗ) ΚΑΙ ΕΝΟΣ ΑΝΤΙ-ΜΟΥΣΚΑΡΙΝΙΚΟΥ ΠΑΡΑΓΟΝΤΑ (ΟΞΥΒΟΥΤΥΝΙΝΗ) ΓΙΑ ΤΗΝ ΑΓΩΓΗ ΤΗΣ ΣΙΕΛΟΡΡΟΙΑΣ	3082490
1991225 - 06/11/2013	APOTEX TECHNOLOGIES INC.	Η ΧΡΗΣΗ ΔΕΦΕΡΙΠΡΟΝΗΣ ΚΑΙ ΜΕΘΟΔΟΙ ΓΙΑ ΤΗΝ ΘΕΡΑΠΕΙΑ ΚΑΙ/Η ΠΡΟΛΗΨΗ ΤΗΣ ΑΤΑΞΙΑΣ FRIEDREICH ΠΟΥ ΠΡΟΚΥΠΤΕΙ ΑΠΟ ΕΝΔΟΚΥΤΤΑΡΙΚΗ ΚΑΚΗ ΔΙΑΧΕΙΡΙΣΗ ΣΙΔΗΡΟΥ	3082412
1993589 - 25/09/2013	BIOGEN IDEC MA INC. ARIZONA BOARD OF REGENTS ON BEHALF OF THE UNIVERSITY OF ARIZONA	ΘΕΡΑΠΕΙΕΣ ΓΙΑ ΝΕΥΡΟΛΟΓΙΚΕΣ ΔΙΑΤΑΡΑΧΕΣ	3082394
1997478 - 04/09/2013	ACCESS PHARMACEUTICALS, INC.	ΥΓΡΑ ΣΚΕΥΑΣΜΑΤΑ ΓΙΑ ΤΗΝ ΠΡΟΛΗΨΗ ΚΑΙ ΑΝΤΙΜΕΤΩΠΙΣΗ ΒΛΕΝΝΟΓΟΝΙΚΩΝ ΝΟΣΩΝ ΚΑΙ ΔΙΑΤΑΡΑΧΩΝ	3082296
1997881 - 25/09/2013	UNIVERSIDAD DE ZARAGOZA	ΕΜΒΟΛΙΟ ΦΥΜΑΤΙΩΣΗΣ	3082419
2000589 - 18/12/2013	JAPAN TOBACCO, INC.	ΚΑΙΓΟΜΕΝΟ ΒΡΑΔΕΩΣ ΧΑΡΤΙ ΠΕΡΙΤΥΛΙΓΜΑΤΟΣ ΓΙΑ ΤΣΙΓΑΡΟ	3082440
2007956 - 02/10/2013	CUTLER, DANIEL	ΣΥΣΤΗΜΑ ΚΑΛΥΨΗΣ	3082387
2012789 - 25/09/2013	PRANA BIOTECHNOLOGY LIMITED	ΜΕΘΟΔΟΣ ΑΝΤΙΜΕΤΩΠΙΣΗΣ ΤΗΣ ΗΛΙΚΙΑΚΗΣ ΕΚΦΥΛΙΣΗΣ ΤΗΣ ΩΧΡΑΣ ΚΗΛΙΔΑΣ (AMD)	3082449
2013495 - 11/09/2013	BUSINESS LINES LIMITED	ΜΙΑ ΣΥΣΚΕΥΗ ΚΛΕΙΔΩΜΑΤΟΣ ΓΙΑ ΤΗΝ ΠΡΟΛΗΨΗ ΤΗΣ ΧΑΛΑΡΩΣΗΣ ΔΥΟ ΚΟΧΛΙΩΤΩΝ ΣΥΝΔΕΣΕΩΝ ΔΡΑΣΗΣ	3082372
2017566 - 04/12/2013	BENELLI ARMI S.P.A.	ΤΑΧΥΣΥΝΔΕΣΜΟΣ ΙΔΙΑΙΤΕΡΑ ΓΙΑ ΤΟ ΚΟΝΤΑΚΙ ΕΝΟΣ ΦΟΡΗΤΟΥ ΟΠΛΟΥ	3082501
2041270 - 20/11/2013	WYETH LLC	ΠΑΡΑΓΩΓΗ ΓΛΥΚΟΠΡΩΤΕΪΝΩΝ	3082385
2042168 - 23/10/2013	GLAXO GROUP LIMITED	ΦΑΡΜΑΚΟΤΕΧΝΙΚΗ ΜΟΡΦΗ ΕΙΣΠΝΟΗΣ ΠΕΡΙΛΑΜΒΑΝΟΥΣΑ ΠΑΡΑΓΩΓΑ ΦΑΙΝΑΙΘΑΝΟΛΑΜΙΝΗΣ ΓΙΑ ΘΕΡΑΠΕΙΑ ΑΣΘΕΝΕΙΩΝ ΤΟΥ ΑΝΑΠΝΕΥΣΤΙΚΟΥ	3082342

ΑΡ./ΗΜ.ΔΗΜ.Ε.Δ. (87)	ΔΙΚΑΙΟΥΧΟΣ (73)	ΤΙΤΛΟΣ ΕΦΕΥΡΕΣΗΣ (54)	ΑΡ.ΕΥΡ.Δ.Ε. (11)
2049480 - 30/10/2013	AZIENDE CHIMICHE RIUNITE ANGELINI FRANCESCO A.C.R.A.F. S.P.A.	ΠΑΡΑΓΩΓΑ ΤΗΣ 2-ΑΡΥΛΙΝΔΟΛΗΣ ΩΣ ΑΝΑΣΤΟΛΕΙΣ ΤΗΣ MPGES-1	3082470
2054229 - 16/10/2013	KBA-NOTASYS SA	ΜΕΘΟΔΟΣ ΚΑΙ ΔΙΑΤΑΞΗ ΓΙΑ ΤΟΝ ΕΛΕΓΧΟ ΤΗΣ ΘΕΣΗΣ ΤΩΝ ΤΡΟΧΩΝ ΑΡΙΘΜΗΣΗΣ ΜΙΑΣ ΔΙΑΤΑΞΗΣ ΑΡΙΘΜΗΣΗΣ	3082482
2054405 - 18/09/2013	DAEWOONG PHARMACEUTICAL CO., LTD.	ΚΑΙΝΟΦΑΝΗ ΠΑΡΑΓΩΓΑ ΔΙΑΡΥΛ ΒΕΝΖΟΪΜΙΔΑΖΟΛΗΣ ΚΑΙ ΦΑΡΜΑΚΕΥΤΙΚΗ ΣΥΝΘΕΣΗ ΠΕΡΙΕΧΟΝΤΑΣ ΤΑ ΙΔΙΑ	3082451
2057139 - 04/09/2013	ANTIBE HOLDINGS INC.	ΠΑΡΑΓΩΓΑ ΥΔΡΟΘΕΙΟΥ ΑΠΟ ΜΗ-ΣΤΕΡΟΕΙΔΗ ΑΝΤΙΦΛΕΓ-ΜΟΝΩΔΗ ΦΑΡΜΑΚΑ	3082311
2059246 - 16/10/2013	ACTELION PHARMACEUTICALS LTD.	ΘΕΡΑΠΕΥΤΙΚΕΣ ΣΥΝΘΕΣΕΙΣ ΟΙ ΟΠΟΙΕΣ ΠΕΡΙΕΧΟΥΝ ΕΝΑΝ ΕΙΔΙΚΟ ΑΝΤΑΓΩΝΙΣΤΗ ΤΟΥ ΥΠΟΔΟΧΕΑ ΤΗΣ ΕΝΘΟΘΗΛΙΝΗΣ ΚΑΙ ΕΝΑΝ ΑΝΑΣΤΟΛΕΑ ΤΗΣ PDE5	3082465
2060265 - 09/10/2013	XIGEN INFLAMMATION LTD.	ΚΥΤΤΑΡΟ-ΔΙΑΠΕΡΑΤΟΙ ΑΝΑΣΤΟΛΕΙΣ ΠΕΠΤΙΔΙΟΥ ΤΗΣ ΠΑΘΟΛΟΓΙΚΗΣ ΟΔΟΥ ΜΕΤΑΔΙΕΓΕΡΣΗΣ JNK ΣΗΜΑΤΟΣ	3082365
2065467 - 23/10/2013	GENENTECH, INC.	ΑΝΤΙΣΩΜΑΤΑ ΑΝΤΙ-ΙΝΤΕΡΦΕΡΟΝΗΣ-α	3082429
2068891 - 25/09/2013	BEN GURION UNIVERSITY OF THE NEGEV RESEARCH AND DEVELOPMENT AUTHORITY BEN, YOSSI	ΣΥΝΘΕΣΗ ΠΟΥ ΠΕΡΙΛΑΜΒΑΝΕΙ ΣΥΣΤΑΤΙΚΑ ΓΑΣΤΡΟΛΙ-ΘΟΥ ΚΑΡΚΙΝΟΕΙΔΩΝ, ΑΝΘΡΑΚΙΚΟ ΑΣΒΕΣΤΙΟ ΚΑΙ Η ΧΡΗΣΗ ΤΗΣ	3082460
2088354 - 16/10/2013	GREIF INTERNATIONAL HOLDING B.V.	ΒΑΛΒΙΔΑ ΓΙΑ ΔΟΧΕΙΑ ΥΓΡΩΝ	3082383
2089152 - 18/09/2013	GRUPO PETROTEMEX, S.A. DE C.V.	ΣΥΣΤΗΜΑ ΠΑΡΑΓΩΓΗΣ ΠΟΛΥΕΣΤΕΡΑ ΧΡΗΣΙΜΟΠΟΙ-ΩΝΤΑΣ ΤΗΝ ΑΝΑΚΥΚΛΩΣΗ ΘΕΡΜΗΣ ΑΛΚΟΟΛΗΣ ΣΤΗΝ ΠΕΡΙΟΧΗ ΕΣΤΕΡΟΠΟΙΗΣΗΣ	3082375
2090326 - 18/09/2013	ARTSANA S.P.A.	ΒΕΛΟΝΑ ΑΣΦΑΛΕΙΑΣ ΓΙΑ ΣΥΣΚΕΥΗ ΤΥΠΟΥ ΠΕΝΑΣ ΜΕ ΠΡΟΣΤΑΤΕΥΤΙΚΟ ΣΤΟΙΧΕΙΟ ΚΑΘΕΤΗΡΑ	3082378
2094263 - 16/10/2013	MERCK PATENT GMBH	ΠΑΡΑΓΩΓΑ 2-ΑΔΑΜΑΝΤΥΛ-ΒΟΥΤΥΡΑΜΙΔΗΣ ΩΣ ΕΠΙΛΕΚΤΙΚΟΙ ΑΝΑΣΤΟΛΕΙΣ ΤΗΣ 11 ΒΗΤΑ-HSD1	3082477
2094708 - 23/10/2013	SANOFI	ΜΙΑ ΠΥΡΡΟΛΟΠΥΡΑΖΙΝΗ ΩΣ ΑΝΑΣΤΟΛΕΑΣ ΚΙΝΑΣΗΣ SYK	3082474
2095128 - 02/10/2013	FRIEDRICH-ALEXANDER-UNIVERSITAT ERLANGEN-NURNBERG GEORG-AUGUST-UNIVERSITAT GOTTIN-GEN - STIFTUNG OFFENTLICHEN RECHTS/ UNIVERSITATSMEDIZIN	ΜΕΘΟΔΟΣ ΔΙΑΦΟΡΙΚΗΣ ΔΙΑΓΝΩΣΗΣ ΑΝΟΪΚΩΝ ΝΟΣΗΜΑ-ΤΩΝ	3082512
2095822 - 16/10/2013	ONCOTHERAPY SCIENCE, INC.	ΠΕΠΤΙΔΙΑ ΕΠΙΤΟΠΩΝ ΠΟΥ ΠΡΟΕΡΧΟΝΤΑΙ ΑΠΟ ΤΟΝ ΥΠΟΔΟΧΕΑ 1 ΤΟΥ ΑΓΓΕΙΑΚΟΥ ΕΝΔΟΘΗΛΙΑΚΟΥ ΑΥΞΗΤΙ-ΚΟΥ ΠΑΡΑΓΟΝΤΑ ΚΑΙ ΕΜΒΟΛΙΑ ΠΕΡΙΕΧΟΝΤΑΣ ΑΥΤΑ ΤΑ ΠΕΠΤΙΔΙΑ	3082439
2110502 - 02/10/2013	CEAM AMADEO S.P.A.	ΒΕΛΤΙΩΜΕΝΟΣ ΕΓΚΙΒΩΤΙΣΜΕΝΟΣ ΜΕΝΤΕΣΕΣ	3082508
2111126 - 13/11/2013	WYETH LLC	ΒΕΛΤΙΩΜΕΝΗ ΣΤΑΘΕΡΟΤΗΤΑ ΣΕ ΣΥΜΠΛΗΡΩΜΑΤΑ ΒΙΤΑ-ΜΙΝΩΝ ΚΑΙ ΜΕΤΑΛΛΙΚΩΝ ΣΤΟΙΧΕΙΩΝ	3082347
2114904 - 21/08/2013	DAEWOONG PHARMACEUTICAL CO., LTD.	ΑΝΤΙΜΥΚΗΤΙΑΣΙΚΑ ΠΑΡΑΓΩΓΑ ΤΡΙΑΖΟΛΗΣ, ΜΕΘΟΔΟΣ ΓΙΑ ΤΗΝ ΠΑΡΑΣΚΕΥΗ ΕΞ ΑΥΤΩΝ ΚΑΙ ΦΑΡΜΑΚΕΥΤΙΚΗ ΣΥΝΘΕΣΗ ΠΟΥ ΠΕΡΙΕΧΕΙ ΤΑ ΙΔΙΑ	3082335
2128320 - 25/09/2013	REIFENHAUSER GMBH & CO. KG MASCHINENFABRIK	ΜΕΘΟΔΟΣ ΚΑΙ ΣΥΣΚΕΥΗ ΓΙΑ ΤΗΝ ΠΑΡΑΓΩΓΗ ΜΗ ΥΦΑΣΜΕΝΩΝ ΥΛΙΚΩΝ ΓΝΕΨΙΜΑΤΟΣ ΑΠΟ ΝΗΜΑΤΑ	3082452
2139483 - 18/09/2013	EXELIXIS, INC.	ΘΕΡΑΠΕΙΕΣ ΣΥΝΔΥΑΣΜΟΥ ΠΟΥ ΠΕΡΙΛΑΜΒΑΝΟΥΝ ΚΙΝΟ-ΞΑΛΙΝΗ ΑΝΑΣΤΟΛΕΑ PI3K ΑΛΦΑ ΓΙΑ ΧΡΗΣΗ ΣΤΗΝ ΘΕΡΑΠΕΙΑ ΚΑΡΚΙΝΟΥ	3082404
2143445 - 04/09/2013	HISAMITSU PHARMACEUTICAL CO., INC.	ΕΠΙΘΕΜΑ ΕΜΠΟΤΙΣΜΕΝΟ ΜΕ ΦΑΡΜΑΚΑ	3082289

ΑΡ./ΗΜ.ΔΗΜ.Ε.Δ. (87)	ΔΙΚΑΙΟΥΧΟΣ (73)	ΤΙΤΛΟΣ ΕΦΕΥΡΕΣΗΣ (54)	ΑΡ.ΕΥΡ.Δ.Ε. (11)
2145343 - 11/09/2013	ABB S.P.A.	ΣΥΣΚΕΥΗ ΜΕΤΑΓΩΓΗΣ ΜΕ ΔΥΝΑΤΟΤΗΤΑ ΕΓΚΑΤΑΣΤΑΣΗΣ ΣΥΜΦΩΝΑ ΜΕ ΔΙΑΦΟΡΕΤΙΚΕΣ ΛΕΙΤΟΥΡΓΙΚΕΣ ΣΥΝΔΕΣΜΟΛΟΓΙΕΣ	3082293
2150275 - 13/11/2013	VALNEVA	ΠΡΟΕΡΧΟΜΕΝΕΣ ΑΠΟ ΠΑΠΙΑ ΕΜΒΡΥΪΚΕΣ ΒΛΑΣΤΙΚΕΣ ΚΥΤΤΑΡΙΚΕΣ ΣΕΙΡΕΣ ΓΙΑ ΤΗΝ ΠΑΡΑΓΩΓΗ ΙΙΚΩΝ ΕΜΒΟΛΙΩΝ	3082478
2151250 - 02/10/2013	ENDOCYTE, INC.	ΠΑΡΑΓΟΝΤΕΣ ΑΠΕΙΚΟΝΙΣΗΣ ΠΟΥ ΣΤΟΧΕΥΟΥΝ ΒΙΤΑΜΙΝΕΣ	3082471
2155188 - 09/10/2013	ABRAXIS BIOSCIENCE, LLC	ΜΕΘΟΔΟΙ ΚΑΙ ΣΥΝΘΕΣΕΙΣ ΓΙΑ ΑΝΤΙΜΕΤΩΠΙΣΗ ΥΠΟΤΡΟΠΙΑΖΟΝΤΟΣ ΚΑΡΚΙΝΟΥ	3082390
2156816 - 18/09/2013	FREY MEDICAL TECHNOLOGIES AG	ΜΕΘΟΔΟΣ ΒΕΛΟΝΙΣΜΟΥ ΚΑΙ ΒΕΛΟΝΑ ΓΙΑ ΠΡΑΓΜΑΤΟΠΟΙΗΣΗ ΤΗΣ ΑΝΑΦΕΡΘΕΙΣΑΣ ΜΕΘΟΔΟΥ	3082407
2163562 - 18/09/2013	XOMA (US) LLC	IL-1 ΒΗΤΑ ΔΕΣΜΕΥΤΙΚΑ ΑΝΤΙΣΩΜΑΤΑ ΚΑΙ ΘΡΑΥΣΜΑΤΑ ΑΥΤΩΝ	3082384
2170007 - 02/10/2013	QUALCOMM INCORPORATED	ΜΕΘΟΔΟΣ ΚΑΙ ΣΥΣΚΕΥΗ ΓΙΑ ΕΝΙΣΧΥΣΗ ΑΝΑΖΗΤΗΣΗΣ	3082389
2170959 - 02/10/2013	MERCK SHARP & DOHME B.V.	ΑΝΤΙΣΩΜΑΤΑ ΠΡΟΣ ΑΝΘΡΩΠΙΝΟ ΠΡΟΓΡΑΜΜΑΤΙΣΜΕΝΟΥ ΘΑΝΑΤΟΥ ΥΠΟΔΟΧΕΑ PD-1	3082450
2172450 - 16/10/2013	MITSUBISHI TANABE PHARMA CORPORATION	ΚΑΙΝΟΦΑΝΕΣ ΠΑΡΑΓΩΓΟ ΣΟΥΛΦΟΝΑΜΙΔΙΟΥ ΜΗΛΟΝΙΚΟΥ ΟΞΕΟΣ ΚΑΙ ΦΑΡΜΑΚΕΥΤΙΚΗ ΧΡΗΣΗ ΕΞ ΑΥΤΟΥ	3082428
2173204 - 02/10/2013	PHILIP MORRIS PRODUCTS S.A.	ΚΑΠΝΙΣΤΙΚΟ ΕΙΔΟΣ ΒΑΣΙΖΟΜΕΝΟ ΣΕ ΑΠΟΣΤΑΞΗ	3082499
2173381 - 02/10/2013	NOVIMMUNE SA	ΠΟΛΥΠΕΠΤΙΔΙΑ ΠΡΟΣΔΕΣΗΣ ΣΕ FC ΥΠΟΔΟΧΕΑ ΜΕ ΤΡΟΠΟΠΟΙΗΜΕΝΕΣ ΔΡΑΣΤΙΚΕΣ ΛΕΙΤΟΥΡΓΙΕΣ	3082381
2178881 - 02/10/2013	SANOFI	ΝΕΑ ΠΑΡΑΓΩΓΑ 6-ΤΡΙΑΖΟΛΟΠΥΡΙΔΑΖΙΝΟ-ΣΟΥΛΦΑΝΥΛΟ ΒΕΝΖΟΘΕΙΑΖΟΛΗΣ ΚΑΙ ΒΕΝΖΙΜΙΔΑΖΟΛΗΣ Η ΔΙΑΔΙΚΑΣΙΑ ΤΗΣ ΠΑΡΑΣΚΕΥΗΣ ΤΟΥΣ, Η ΕΦΑΡΜΟΓΗ ΤΟΥΣ ΩΣ ΦΑΡΜΑΚΑ, ΦΑΡΜΑΚΕΥΤΙΚΕΣ ΣΥΝΘΕΣΕΙΣ ΚΑΙ ΝΕΑ ΧΡΗΣΗ ΚΥΡΙΩΣ ΩΣ ΑΝΑΣΤΟΛΕΙΣ ΤΟΥ MET	3082421
2192109 - 04/09/2013	DAIICHI SANKYO COMPANY, LIMITED	ΠΑΡΑΓΩΓΟ ΔΙΚΥΚΛΙΚΟΥ Γ-ΑΜΙΝΟΞΕΟΣ	3082303
2200640 - 23/10/2013	ZOETIS W LLC	ΕΞΑΣΘΕΝΗΜΕΝΑ ΣΤΕΛΕΧΗ ΤΟΥ MYCOPLASMA GALLISEPTICUM	3082329
2205769 - 02/10/2013	FOSECO INTERNATIONAL LIMITED	ΜΕΤΑΛΛΟΥΡΓΙΚΗ ΜΗΤΡΑ ΑΠΟΡΡΟΦΗΣΗΣ ΚΡΟΥΣΗΣ	3082413
2207419 - 16/10/2013	MUNDIPHARMA INTERNATIONAL LIMITED	ΣΤΑΘΕΡΟΠΟΙΗΤΗΣ ΑΦΡΟΥ ΓΙΑ ΜΙΑ ΣΥΝΘΕΣΗ ΑΠΟΣΤΕΙΡΩΣΕΩΣ	3082489
2216562 - 30/10/2013	BABCOCK BORSIG STEINMULLER GMBH	ΙΜΑΝΤΑΣ ΠΡΟΩΘΗΣΗΣ ΓΙΑ ΤΑΙΝΙΕΣ ΜΕΤΑΦΟΡΑΣ ΕΚΦΟΡΤΩΣΗΣ ΑΝΘΡΑΚΑΠΟΘΗΚΩΝ	3082353
2218622 - 23/10/2013	ALSTOM TRANSPORT TECHNOLOGIES SAS	ΠΛΕΥΡΙΚΗ ΕΠΙΦΑΝΕΙΑ ΑΜΑΞΩΜΑΤΟΣ ΣΙΔΗΡΟΔΡΟΜΙΚΟΥ ΟΧΗΜΑΤΟΣ ΜΕΤΑΦΟΡΑΣ ΕΠΙΒΑΤΩΝ	3082431
2222320 - 18/09/2013	EUROMED SA	ΝΕΟ ΕΚΧΥΛΙΣΜΑ ΑΠΟ ΓΑΪΔΟΥΡΑΓΚΑΘΟ, ΜΕΘΟΔΟΣ ΓΙΑ ΤΗΝ ΠΑΡΑΣΚΕΥΗ ΚΑΙ ΧΡΗΣΗ ΤΟΥ	3082397
2222601 - 25/09/2013	VERSALIS S.P.A.	ΜΕΘΟΔΟΣ ΓΙΑ ΤΗΝ ΠΑΡΑΣΚΕΥΗ ΖΕΟΛΙΘΩΝ TS-1	3082458
2231349 - 04/09/2013	IMPERO, PASQUALE	ΜΕΤΑΛΛΙΚΟ ΠΛΑΙΣΙΟ ΜΕ ΚΥΨΕΛΟΕΙΔΗ ΔΟΜΗ ΓΙΑ ΧΡΗΣΗ ΣΕ ΑΠΟΡΡΟΦΗΤΗ ΕΝΕΡΓΕΙΑΣ ΠΡΟΣΚΡΟΥΣΗΣ, ΚΑΙ ΣΧΕΤΙΚΗ ΔΙΑΔΙΚΑΣΙΑ ΚΑΤΑΣΚΕΥΗΣ	3082297
2231667 - 04/09/2013	MERCK SHARP & DOHME CORP.	ΑΝΑΣΤΟΛΕΙΣ ΒΗΤΑ-ΛΑΚΤΑΜΑΣΩΝ	3082305
2234966 - 11/09/2013	SANOFI	ΠΑΡΑΓΩΓΑ ΑΖΕΤΙΔΙΝΩΝ.Ο ΤΡΟΠΟΣ ΠΑΡΑΣΚΕΥΗΣ ΤΟΥΣ ΚΑΙ Η ΕΦΑΡΜΟΓΗ ΤΟΥΣ ΣΤΗ ΘΕΡΑΠΕΥΤΙΚΗ	3082377
2237727 - 09/10/2013	NANYANG TECHNOLOGICAL UNIVERSITY INSIGHTRA MEDICAL, INC.	ΑΓΚΙΣΤΡΟ ΙΣΤΟΥ	3082360

ΑΡ./ΗΜ.ΔΗΜ.Ε.Δ. (87)	ΔΙΚΑΙΟΥΧΟΣ (73)	ΤΙΤΛΟΣ ΕΦΕΥΡΕΣΗΣ (54)	ΑΡ.ΕΥΡ.Δ.Ε. (11)
2239273 - 09/10/2013	HANMI SCIENCE CO., LTD.	ΦΑΡΜΑΚΕΥΤΙΚΗ ΣΥΝΘΕΣΗ ΠΕΡΙΛΑΜΒΑΝΟΥΣΑ ΑΝΟΣΟΣΦΑΙΡΙΝΗΣ Fc ΩΣ ΦΟΡΕΑ	3082337
2240490 - 04/09/2013	TAKEDA PHARMACEUTICAL COMPANY LIMITED	ΟΡΓΑΝΙΚΕΣ ΕΝΩΣΕΙΣ	3082302
2243310 - 11/09/2013	COMVIVA TECHNOLOGIES LIMITED	ΣΥΓΚΕΝΤΡΩΤΙΚΟ ΣΥΣΤΗΜΑ ΓΙΑ ΤΗΝ ΠΑΡΟΧΗ ΥΠΗΡΕΣΙΩΝ ΠΕΡΙΑΓΩΓΗΣ CAMEL	3082379
2246051 - 11/12/2013	KYORIN PHARMACEUTICAL CO., LTD.	ΜΕΘΟΔΟΣ ΠΑΡΑΓΩΓΗΣ ΑΠΟ ΤΟΥ ΣΤΟΜΑΤΟΣ ΤΑΧΕΩΣ ΑΠΟΣΥΝΤΙΘΕΜΕΝΟΥ ΔΙΣΚΙΟΥ ΜΕ IMIDAFENACIN ΩΣ ΔΡΑΣΤΙΚΟ ΣΥΣΤΑΤΙΚΟ	3082479
2249575 - 16/10/2013	PANASONIC CORPORATION	ΜΕΘΟΔΟΣ ΚΩΔΙΚΟΠΟΙΗΣΕΩΣ ΕΙΚΟΝΑΣ ΚΑΙ ΣΥΣΚΕΥΗ ΚΩΔΙΚΟΠΟΙΗΣΕΩΣ ΕΙΚΟΝΑΣ	3082295
2249576 - 16/10/2013	PANASONIC CORPORATION	ΜΕΘΟΔΟΣ ΑΠΟΚΩΔΙΚΟΠΟΙΗΣΕΩΣ ΕΙΚΟΝΑΣ ΚΑΙ ΣΥΣΚΕΥΗ ΑΠΟΚΩΔΙΚΟΠΟΙΗΣΕΩΣ ΕΙΚΟΝΑΣ	3082334
2251014 - 20/11/2013	OTSUKA PHARMACEUTICAL CO., LTD. NATIONAL UNIVERSITY CORPORATION GUNMA UNIVERSITY	ΣΥΝΔΥΑΣΜΟΙ ΑΝΤΙΚΑΡΚΙΝΙΚΟΥ ΠΑΡΑΓΟΝΤΑ ΚΑΙ ΠΑΡΑΓΩΓΟΥ ΧΟΛΕΣΤΑΝΟΛΗΣ	3082517
2252643 - 02/10/2013	GRUPO PETROTEMEX, S.A. DE C.V.	ΔΙΑΤΑΞΗ ΞΗΡΑΝΤΗΡΙΟΥ ΓΙΑ ΤΗΝ ΠΑΡΑΓΩΓΗ ΣΩΜΑΤΙΔΙΩΝ ΠΟΛΥΕΣΤΕΡΑ	3082401
2253073 - 04/09/2013	TELEFONAKTIEBOLAGET L M ERICSSON (PUBL)	ΒΕΛΤΙΩΜΕΝΗ ΧΡΟΝΟΔΡΟΜΟΛΟΓΗΣΗ ΑΝΕΡΧΟΜΕΝΗΣ ΖΕΥΞΗΣ ΣΕ ΚΥΨΕΛΟΕΙΔΕΣ ΣΥΣΤΗΜΑ	3082292
2254549 - 06/11/2013	ALCON RESEARCH, LTD.	ΥΔΑΤΙΚΕΣ ΦΑΡΜΑΚΕΥΤΙΚΕΣ ΣΥΝΘΕΣΕΙΣ ΠΕΡΙΕΧΟΥΣΕΣ ΣΥΜΠΛΟΚΑ ΒΟΡΙΚΟΥ-ΠΟΛΥΟΛΗΣ	3082331
2254637 - 09/10/2013	PLAQUETEC LTD.	ΚΑΘΕΤΗΡΑΣ	3082298
2261336 - 16/10/2013	MERCK PATENT GMBH	ΑΛΛΗΛΟΥΧΙΑ DNA ΚΑΙ ΑΝΑΣΥΝΔΥΑΣΜΕΝΗ ΠΑΡΑΓΩΓΗ ΜΕΙΖΟΝΩΝ ΑΛΛΕΡΓΙΟΓΟΝΩΝ ΟΜΑΔΑΣ-4 ΑΠΟ ΔΗΜΗΤΡΙΑΚΑ	3082476
2261377 - 02/10/2013	THE ADMINISTRATORS OF THE TULANE EDUCATIONAL FUND AUTOIMMUNE TECHNOLOGIES, LLC	ΜΕΘΟΔΟΣ ΠΡΟΛΗΨΗΣ ΤΗΣ ΣΥΝΤΗΞΗΣ ΙΟΥ: ΚΥΤΤΑΡΟΥ ΜΕ ΤΗΝ ΑΝΑΣΤΟΛΗ ΤΗΣ ΛΕΙΤΟΥΡΓΙΑΣ ΤΗΣ ΕΝΑΡΚΤΗΡΙΑΣ ΠΕΡΙΟΧΗΣ ΣΥΝΤΗΞΗΣ (FUSION INITIATION REGION) ΣΕ RNA ΙΟΥΣ, ΟΙ ΟΠΟΙΟΙ ΣΤΟΝ ΦΑΚΕΛΟ ΤΟΥΣ ΔΙΑΘΕΤΟΥΝ ΜΕΜΒΡΑΝΙΚΕΣ ΠΡΩΤΕΪΝΕΣ ΤΑΞΗΣ Ι ΠΟΥ ΕΠΑΓΟΥΝ ΤΗ ΣΥΝΤΗΞΗ	3082426
2269631 - 09/10/2013	IPSEN BIOPHARM LIMITED	ΦΑΡΜΑΚΕΥΤΙΚΕΣ ΣΥΝΘΕΣΕΙΣ ΟΙ ΟΠΟΙΕΣ ΠΕΡΙΕΧΟΥΝ ΑΛΛΑΝΤΙΚΗ ΝΕΥΡΟΤΟΞΙΝΗ ΓΙΑ ΧΡΗΣΗ ΕΙΣ ΤΗΝ ΙΑΤΡΙΚΗ ΚΑΙ ΕΙΣ ΤΗΝ ΚΟΣΜΗΤΙΚΗ	3082382
2276632 - 25/09/2013	SICPA HOLDING SA	ΔΙΑΔΙΚΑΣΙΑ ΚΑΤΑΣΚΕΥΗΣ ΚΕΦΑΛΗΣ ΕΚΤΥΠΩΣΗΣ ΜΕ ΨΕΚΑΣΜΟ ΜΕΛΑΝΗΣ ΠΟΥ ΕΧΕΙ ΒΕΛΤΙΩΜΕΝΗ ΠΡΟΣΦΥΣΗ ΜΕ ΤΟΝ ΚΑΙΡΟ ΚΑΙ ΧΡΗΣΗ ΤΗΣ ΣΕ ΣΥΝΔΥΑΣΜΟ ΜΕ ΜΕΛΑΝΗ ΜΕ ΥΔΑΤΙΚΗ ΒΑΣΗ ΠΟΥ ΠΕΡΙΕΧΕΙ ΟΞΙΝΑ ΕΙΔΗ	3082469
2279746 - 02/10/2013	NOVARTIS VACCINES AND DIAGNOSTICS S.R.L.	ΠΡΩΤΕΪΝΕΣ ΕΠΙΦΑΝΕΙΑΣ ΣΕ NEISSERIA MENINGITIDIS	3082315
2281563 - 18/09/2013	RIGEL PHARMACEUTICALS, INC.	ΕΝΩΣΕΙΣ 2,4-ΠΥΡΙΜΙΔΙΝΟΔΙΑΜΙΝΗΣ ΚΑΙ ΟΙ ΧΡΗΣΕΙΣ ΤΟΥΣ	3082409
2283731 - 13/11/2013	KUHNE ANLAGENBAU GMBH	ΠΟΛΥΣΤΡΩΜΑΤΙΚΟ ΕΠΙΠΕΔΟ Η ΣΩΛΗΝΟΕΙΔΕΣ ΠΕΡΙΒΛΗΜΑ Η ΦΥΛΛΟ ΤΡΟΦΙΜΩΝ	3082288
2285786 - 09/10/2013	MERCK PATENT GMBH	ΠΑΡΑΓΩΓΑ ΚΙΝΟΞΑΛΙΝΔΙΟΝΗΣ	3082319
2289787 - 02/10/2013	HONDA MOTOR CO., LTD.	ΟΧΗΜΑ ΤΟΥ ΤΥΠΟΥ ΑΝΑΒΑΣΗΣ ΣΕ ΣΕΛΑ	3082509
2292244 - 09/10/2013	BRAINTREE LABORATORIES, INC.	ΑΛΑΤΟΥΧΟ ΔΙΑΛΥΜΑ ΓΙΑ ΤΟΝ ΚΑΘΑΡΙΣΜΟ ΤΟΥ ΚΟΛΟΥ	3082511

ΑΡ./ΗΜ.ΔΗΜ.Ε.Δ. (87)	ΔΙΚΑΙΟΥΧΟΣ (73)	ΤΙΤΛΟΣ ΕΦΕΥΡΕΣΗΣ (54)	ΑΡ.ΕΥΡ.Δ.Ε. (11)
2292581 - 25/09/2013	GRUPO PETROTEMEX, S.A. DE C.V.	ΜΕΘΟΔΟΣ ΕΚΧΥΛΙΣΗΣ ΓΙΑ ΑΠΟΜΑΚΡΥΝΣΗ ΠΡΟΣΜΕΙΞΕΩΝ ΑΠΟ ΜΗΤΡΙΚΟ ΥΓΡΟ ΣΤΗΝ ΣΥΝΘΕΣΗ ΤΕΡΕΦΘΑΛΙΚΟΥ ΟΞΕΟΣ	3082376
2292663 - 02/10/2013	KYOWA HAKKO KIRIN CO., LTD. LA JOLLA INSTITUTE FOR ALLERGY AND IMMUNOLOGY	ΑΝΤΑΓΩΝΙΣΤΙΚΑ ΑΝΘΡΩΠΙΝΟΥ LIGHT-ΕΙΔΙΚΑ ΑΝΘΡΩΠΙΝΑ ΜΟΝΟΚΛΩΝΙΚΑ ΑΝΤΙΣΩΜΑΤΑ	3082400
2294684 - 04/09/2013	ABB TECHNOLOGY AG	ΜΙΑ ΜΟΝΑΔΑ ΓΙΑ ΜΕΤΑΔΟΣΗ ΗΛΕΚΤΡΙΚΗΣ ΕΝΕΡΓΕΙΑΣ	3082309
2295158 - 09/10/2013	MULAG FAHRZEUGWERK HEINZ WOSSNER GMBH & CO. KG	ΣΥΣΚΕΥΗ ΚΑΘΑΡΙΣΜΟΥ ΓΙΑ ΘΕΡΜΟΗΛΙΑΚΕΣ ΕΓΚΑΤΑΣΤΑΣΕΙΣ ΠΑΡΑΓΩΓΗΣ ΕΝΕΡΓΕΙΑΣ	3082453
2298214 - 06/11/2013	SYNERGETICS, INC.	ΟΜΟΑΞΟΝΙΚΑ ΦΩΤΙΖΟΜΕΝΟΣ ΕΝΔΟΣΚΟΠΙΚΟΣ ΑΝΙΧΝΕΥΤΗΣ ΛΕΪΖΕΡ	3082323
2308941 - 25/09/2013	HONEYWELL INTERNATIONAL INC.	ΨΥΚΤΙΚΕΣ ΣΥΝΘΕΣΕΙΣ ΚΑΙ ΧΡΗΣΗ ΑΥΤΩΝ ΣΕ ΨΥΚΤΙΚΑ ΣΥΣΤΗΜΑΤΑ ΧΑΜΗΛΗΣ ΘΕΡΜΟΚΡΑΣΙΑΣ	3082472
2311023 - 25/09/2013	OSTERGOTLANDS FASTIGHETSSERVICE SAMT EL OCH LARM I NORRKOPING AB	ΜΙΑ ΔΙΑΤΑΞΗ ΓΙΑ ΤΗΝ ΠΑΡΟΥΣΙΑΣΗ ΜΙΑΣ ΣΗΜΑΙΑΣ	3082486
2314300 - 09/10/2013	AASTROM BIOSCIENCES, INC.	ΜΕΙΚΤΟΙ ΚΥΤΤΑΡΙΚΟΙ ΠΛΗΘΥΣΜΟΙ ΓΙΑ ΕΠΙΔΙΟΡΘΩΣΗ ΙΣΤΩΝ ΚΑΙ ΤΕΧΝΙΚΗ ΔΙΑΧΩΡΙΣΜΟΥ ΓΙΑ ΚΥΤΤΑΡΙΚΗ ΕΠΕΞΕΡΓΑΣΙΑ	3082430
2317681 - 06/11/2013	QUALCOMM INCORPORATED	ΑΠΕΙΚΟΝΙΣΗ ΜΕΤΑΔΟΣΗΣ ΓΝΩΣΤΟΠΟΙΗΣΗΣ ΑΝΕΡΧΟΜΕΝΗΣ ΖΕΥΞΗΣ ΜΕ ΒΑΣΗ ΙΔΕΑΤΕΣ ΠΛΟΚΑΔΕΣ ΠΟΡΩΝ ΚΑΤΕΡΧΟΜΕΝΗΣ ΖΕΥΞΗΣ	3082433
2319517 - 11/09/2013	NOVAGALI PHARMA S.A.	ΧΡΗΣΗ ΠΡΟ-ΦΑΡΜΑΚΩΝ ΓΙΑ ΟΦΘΑΛΜΙΚΗ ΕΝΔΟΫΑΛΟΕΙΔΗ ΧΟΡΗΓΗΣΗ	3082318
2321091 - 16/10/2013	MAN DIESEL & TURBO, FILIAL AF MAN DIESEL & TURBO SE, TYSKLAND	ΔΙΑΤΑΞΗ ΚΑΙ ΜΕΘΟΔΟΣ ΓΙΑ ΤΗΝ ΚΑΤΕΡΓΑΣΙΑ ΜΙΑΣ ΦΕΡΟΥΣΑΣ ΕΔΡΑΣ Ή ΕΝΟΣ ΣΤΡΟΦΕΑ ΠΟΥ ΕΔΡΑΖΕΤΑΙ ΜΕΣΑ ΣΕ ΑΥΤΗ	3082457
2322525 - 18/09/2013	NOVARTIS AG	ΠΑΡΑΓΩΓΑ ΠΟΥΡΙΝΗΣ ΓΙΑ ΧΡΗΣΗ ΩΣ ΑΓΩΝΙΣΤΕΣ ΤΩΝ Α2Α ΥΠΟΔΟΧΕΩΝ ΑΔΕΝΟΣΙΝΗΣ	3082422
2326350 - 04/09/2013	PSMA DEVELOPMENT COMPANY, L.L.C.	ΕΝΩΣΕΙΣ ΓΙΑ ΤΗΝ ΘΑΝΑΤΩΣΗ ΕΚΦΡΑΖΟΝΤΩΝ PSMA, ΑΝΘΕΚΤΙΚΩΝ ΣΕ ΤΑΞΑΝΗ ΚΑΡΚΙΝΙΚΩΝ ΚΥΤΤΑΡΩΝ	3082314
2326665 - 09/10/2013	SYNTAXIN LIMITED	ΜΗ-ΚΥΤΤΑΡΟΤΟΞΙΚΕΣ ΠΡΩΤΕΪΝΕΣ ΣΥΝΤΗΞΗΣ ΠΟΥ ΠΕΡΙΛΑΜΒΑΝΟΥΝ ΜΕΤΑΛΛΑΞΙΝΕΣ EGF	3082435
2327315 - 09/10/2013	NESTEC S.A.	ΔΟΣΟΛΟΓΙΚΑ ΠΡΩΤΟΚΟΛΛΑ ΓΙΑ ΤΗΝ ΑΥΞΗΣΗ ΤΗΣ ΠΡΩΤΕΪΝΙΚΗΣ ΣΥΝΘΕΣΗΣ ΣΕ ΕΝΑ ΕΝΕΡΓΟ ΑΤΟΜΟ	3082496
2327513 - 18/09/2013	PROXENE TOOLS CO., LTD.	ΑΝΤΙΣΤΡΕΦΟΜΕΝΟ ΚΛΕΙΔΙ ΜΕ ΑΝΟΙΧΤΗ ΑΚΡΗ ΜΕ ΤΗΝ ΙΔΙΟΤΗΤΑ ΣΥΓΚΡΑΤΗΣΗΣ	3082398
2327792 - 02/10/2013	GENENTECH, INC.	ΜΕΘΟΔΟΙ ΚΑΙ ΣΥΝΘΕΣΕΙΣ ΓΙΑ ΑΝΙΧΝΕΥΣΗ ΑΥΤΟΑΝΟΣΩΝ ΔΙΑΤΑΡΑΧΩΝ	3082488
2331548 - 04/09/2013	MEDIVIR AB	ΑΝΑΣΤΟΛΕΙΣ ΠΡΩΤΕΑΣΗΣ	3082301
2332523 - 11/09/2013	MONOSOL RX LLC	ΟΜΟΙΟΜΟΡΦΑ ΥΜΕΝΙΑ ΓΙΑ ΔΟΣΟΛΟΓΙΚΗ ΜΟΡΦΗ ΤΑΧΕΙΑΣ ΔΙΑΛΥΣΗΣ ΕΝΣΩΜΑΤΩΝΟΥΣΑ ΣΥΝΘΕΣΕΙΣ ΚΑΛΥΨΗΣ ΓΕΥΣΗΣ	3082354
2334672 - 20/11/2013	PROXIMAGEN LIMITED	ΕΝΩΣΕΙΣ 4,5,6,7-ΤΕΤΡΑΥΔΡΟΪΜΙΔΑΖΟ [4,5-c] ΠΥΡΙΔΙΝΗΣ ΣΑΝ ΑΝΑΣΤΟΛΕΙΣ ΤΗΣ SSAO	3082386
2334677 - 09/10/2013	ARRAY BIOPHARMA, INC.	ΕΝΩΣΕΙΣ ΤΡΙΑΖΟΛΟΠΥΡΙΔΙΝΗΣ ΩΣ ΑΝΑΣΤΟΛΕΙΣ ΚΙΝΑΣΗΣ PIM	3082443
2338487 - 11/09/2013	ABBVIE BAHAMAS LIMITED	ΣΥΝΔΥΑΣΤΙΚΗ ΘΕΡΑΠΕΙΑ ΜΕ ΑΝΑΣΤΟΛΕΙΣ PARP	3082373
2340033 - 09/10/2013	NOVO NORDISK A/S	ΠΑΡΑΣΚΕΥΑΣΜΑ ΠΟΥ ΠΕΡΙΛΑΜΒΑΝΕΙ ΙΝΣΟΥΛΙΝΗ, ΝΙΚΟΤΙΝΑΜΙΔΙΟ ΚΑΙ ΑΡΓΙΝΙΝΗ	3082514

ΑΡ./ΗΜ.ΔΗΜ.Ε.Α. (87)	ΔΙΚΑΙΟΥΧΟΣ (73)	ΤΙΤΛΟΣ ΕΦΕΥΡΕΣΗΣ (54)	ΑΡ.ΕΥΡ.Δ.Ε. (11)
2344615 - 02/10/2013	ARKEMA FRANCE	ΜΕΘΟΔΟΣ ΤΡΑΝΣΕΣΤΕΡΟΠΟΙΗΣΗΣ ΥΔΡΟΞΥΛΙΩΜΕΝΩΝ ΕΛΑΙΩΝ	3082455
2348881 - 04/09/2013	EVONIK DEGUSSA GMBH	ΠΑΡΑΣΚΕΥΗ ΚΑΙ ΧΡΗΣΗ ΜΕΘΕΙΟΝΥΛ-ΜΕΘΕΙΟΝΙΝΗΣ ΩΣ ΠΡΟΣΘΕΤΟΥ ΤΡΟΦΗΣ ΓΙΑ ΨΑΡΙΑ ΚΑΙ ΟΣΤΡΑΚΟΔΕΡΜΑ	3082313
2348890 - 18/09/2013	NESTEC S.A.	ΠΡΟΒΙΟΤΙΚΑ ΓΙΑ ΧΡΗΣΗ ΣΕ ΕΓΚΥΜΟΝΟΥΝΤΑ ΘΗΛΥΚΑ ΘΗΛΑΣΤΙΚΑ ΓΙΑ ΤΗΝ ΕΝΙΣΧΥΣΗ ΤΗΣ ΑΝΟΣΙΑΣ ΤΩΝ ΝΕΟΓΝΩΝ ΤΟΥΣ	3082325
2358374 - 18/09/2013	TAKEDA NYCOMED AS	ΒΕΛΤΙΩΜΕΝΗ ΣΤΑΘΕΡΟΤΗΤΑ ΔΙΑΛΥΤΟΠΟΙΗΣΗΣ ΓΙΑ ΔΙΣΚΙΑ ΑΝΘΡΑΚΙΚΟΥ ΑΣΒΕΣΤΙΟΥ	3082330
2359826 - 30/10/2013	TAKEDA GMBH	ΣΥΝΔΥΑΣΜΟΣ ΤΟΥ ΑΝΑΣΤΟΛΕΑ ΑΝΑΓΩΓΑΣΗΣ HMG-COA ΡΟΖΟΥΒΑΣΤΑΤΙΝΗΣ ΜΕ ΑΝΑΣΤΟΛΕΑ ΦΩΣΦΟΔΙΕ-ΣΤΕΡΑΣΗΣ 4, ΟΠΩΣ Η ΡΟΦΛΟΥΜΙΛΑΣΤΗ, Ν-ΟΞΕΙΔΙΟ ΡΟΦΛΟΥΜΙΛΑΣΤΗΣ ΓΙΑ ΤΗ ΘΕΡΑΠΕΙΑ ΦΛΕΓΜΟΝΩΔΩΝ ΠΝΕΥΜΟΝΙΚΩΝ ΝΟΣΩΝ	3082445
2359853 - 06/11/2013	TECHNION RESEARCH AND DEVELOP-MENT FOUNDATION, LTD.	ΦΑΡΜΑΚΕΥΤΙΚΕΣ ΣΥΝΘΕΣΕΙΣ ΚΑΙ ΜΕΘΟΔΟΙ ΧΡΗΣΙΜΕΣ ΓΙΑ ΡΥΘΜΙΣΗ ΑΓΓΕΙΟΓΕΝΕΣΗΣ	3082434
2359854 - 09/10/2013	TECHNION RESEARCH AND DEVELOP-MENT FOUNDATION, LTD.	ΦΑΡΜΑΚΕΥΤΙΚΕΣ ΣΥΝΘΕΣΕΙΣ ΚΑΙ ΜΕΘΟΔΟΙ ΧΡΗΣΙΜΕΣ ΣΤΗ ΔΙΑΜΟΡΦΩΣΗ ΤΗΣ ΑΓΓΕΟΓΕΝΕΣΗΣ	3082438
2363341 - 04/09/2013	THYSSENKRUPP MARINE SYSTEMS GMBH	ΔΙΑΤΑΞΗ ΓΙΑ ΤΗΝ ΑΠΟΘΗΚΕΥΣΗ ΟΠΛΩΝ ΕΙΣ ΥΠΟ-ΒΡΥΧΙΟ	3082294
2363634 - 16/10/2013	ABB AG	ΕΝΤΟΙΧΙΣΜΕΝΑ ΦΩΤΙΣΤΙΚΑ ΤΥΠΟΥ LED, ΙΔΙΑΙΤΕΡΑ ΦΩΤΙΣΤΙΚΑ ΟΡΟΦΗΣ	3082504
2367717 - 25/09/2013	DK GROUP (ACS) B.V.	ΓΕΝΝΗΤΡΙΑ ΜΙΚΡΟΣΚΟΠΙΚΩΝ ΦΥΣΑΛΙΔΩΝ ΘΕΤΙΚΗΣ ΠΙΕΣΗΣ	3082427
2368118 - 16/10/2013	MERCK PATENT GMBH	ΒΙΟΛΟΓΙΚΟΙ ΔΕΙΚΤΕΣ ΓΙΑ ΑΝΑΣΤΟΛΕΙΣ ΜΕ ΑΝΤΙ-ΑΓΓΕΙΟΓΕΝΕΤΙΚΗ ΔΡΑΣΤΗΡΙΟΤΗΤΑ	3082464
2368550 - 04/09/2013	THE REGENTS OF THE UNIVERSITY OF CALIFORNIA	ΡΥΘΜΙΣΤΗΣ ΥΠΟΔΟΧΕΑ ΑΝΔΡΟΓΟΝΩΝ ΓΙΑ ΤΗ ΘΕΡΑ-ΠΕΥΤΙΚΗ ΑΝΤΙΜΕΤΩΠΙΣΗ ΤΟΥ ΚΑΡΚΙΝΟΥ ΤΟΥ ΠΡΟ-ΣΤΑΤΗ ΚΑΙ ΤΩΝ ΣΧΕΤΙΖΟΜΕΝΩΝ ΝΟΣΗΜΑΤΩΝ ΜΕ ΥΠΟΔΟΧΕΑ ΑΝΔΡΟΓΟΝΩΝ	3082290
2375770 - 11/09/2013	TELEFONAKTIEBOLAGET L- M ERICSSON (PUBL)	ΣΗΜΑΤΟΔΟΣΙΑ ΣΕ ΣΥΣΤΗΜΑ ΤΗΛΕΠΙΚΟΙΝΩΝΙΩΝ	3082362
2376497 - 18/09/2013	ACTELION PHARMACEUTICALS LTD.	ΠΑΡΑΓΩΓΑ 5-ΑΜΙΝΟ-2-(1-ΥΔΡΟΞΥ-ΑΙΘΥΛΟ)-ΤΕΤΡΑΫΔΡΟ-ΠΥΡΑΝΙΟΥ	3082473
2379580 - 23/10/2013	CUBIST PHARMACEUTICALS, INC.	ΚΑΙΝΟΦΑΝΕΙΣ ΑΝΤΙΒΑΚΤΗΡΙΑΚΟΙ ΠΑΡΑΓΟΝΤΕΣ ΓΙΑ ΤΗΝ ΑΓΩΓΗ ΤΩΝ ΚΑΤΑ GRAM ΘΕΤΙΚΩΝ ΛΟΙΜΩΞΕΩΝ	3082518
2382232 - 18/09/2013	LONZA BRAINE SA	ΔΙΕΡΓΑΣΙΑ ΓΙΑ ΤΗΝ ΠΑΡΑΓΩΓΗ ΜΠΙΒΑΛΙΡΟΥΔΙΝΗΣ	3082332
2385053 - 02/10/2013	OSI PHARMACEUTICALS, LLC	ΕΝΔΙΑΜΕΣΑ ΓΙΑ ΤΗΝ ΠΑΡΑΣΚΕΥΗ ΣΥΓΧΩΝΕΥΜΕΝΩΝ ΔΙΚΥΚΛΙΚΩΝ mTOR ΑΝΑΣΤΟΛΕΩΝ	3082359
2393404 - 23/10/2013	NESTEC S.A.	ΣΥΣΚΕΥΗ ΚΑΙ ΜΕΘΟΔΟΣ ΠΟΥ ΧΡΗΣΙΜΟΠΟΙΟΥΝ ΦΥΓΟ-ΚΕΝΤΡΙΣΗ ΓΙΑ ΤΗΝ ΕΚΧΥΛΙΣΗ ΥΓΡΟΥ ΚΑΙ ΜΕΣΑ ΑΝΤΙ-ΣΤΑΘΜΙΣΗΣ ΤΗΣ ΑΠΩΛΕΙΑΣ ΘΕΡΜΟΤΗΤΑΣ	3082494
2394528 - 16/10/2013	ALBALADEJO JIMENEZ, CARLOS JOSE	ΧΤΕΝΙ ΓΙΑ ΦΘΕΙΡΕΣ ΜΕ ΜΑΥΡΟ ΦΩΤΙΣΜΟ	3082466
2398785 - 27/11/2013	H. LUNDBECK A/S	ΚΑΘΑΡΙΣΜΟΣ 1-[2-(2,4-ΔΙΜΕΘΥΛΟΦΑΙΝΥΛΟΣΟΥΛΦΑΝΥ-ΛΟ)ΦΑΙΝΥΛΟ]ΠΙΠΕΡΑΖΙΝΗΣ	3082395
2401373 - 11/09/2013	NEXTERA AS	ΕΚΘΕΣΗ ΦΑΓΟΥ ΡΙΧ ΑΝΕΞΑΡΤΗΤΩΣ ΑΛΛΗΛΟΥΧΙΑΣ ΣΗ-ΜΑΤΟΣ	3082352
2406629 - 18/09/2013	ALLERGAN, INC.	ΑΝΟΣΟΒΑΣΙΖΟΜΕΝΟΙ ΠΡΟΣΔΙΟΡΙΣΜΟΙ ΔΡΑΣΤΙΚΟΤΗΤΑΣ ΕΝΔΟΠΕΠΤΙΔΑΣΗΣ ΜΕ ΝΕΟ ΣΤΟΧΟ	3082461

ΑΡ./ΗΜ.ΔΗΜ.Ε.Δ. (87)	ΔΙΚΑΙΟΥΧΟΣ (73)	ΤΙΤΛΟΣ ΕΦΕΥΡΕΣΗΣ (54)	ΑΡ.ΕΥΡ.Δ.Ε. (11)
2410015 - 18/09/2013	DOW GLOBAL TECHNOLOGIES LLC	ΒΡΩΜΙΩΜΕΝΑ ΠΟΛΥΜΕΡΗ ΩΣ ΦΛΟΓΟ-ΕΠΙΒΡΑΔΥΝΤΙΚΑ ΠΡΟΣΘΕΤΑ ΚΑΙ ΣΥΣΤΗΜΑΤΑ ΠΟΛΥΜΕΡΩΝ ΠΟΥ ΠΕΡΙΕΧΟΥΝ ΤΑ ΙΔΙΑ	3082291
2410922 - 02/10/2013	LARES TECHNOLOGIES LIMITED	ΣΥΣΚΕΥΗ ΓΙΑ ΤΗΝ ΕΚΤΕΛΕΣΗ ΔΙΑΓΝΩΣΤΙΚΩΝ ΚΑΙ/Η ΘΕΡΑΠΕΥΤΙΚΩΝ ΔΙΑΔΙΚΑΣΙΩΝ	3082424
2419097 - 25/09/2013	TAISHO PHARMACEUTICAL CO., LTD.	ΦΑΡΜΑΚΕΥΤΙΚΗ ΣΥΝΘΕΣΗ ΠΕΡΙΛΑΜΒΑΝΟΥΣΑ (1S)-1,5-ΑΝΥΔΡΟ-1-[5-(4-ΑΙΘΟΞΥΒΕΝΖΥΛ)-2-ΜΕΘΟΞΥ-4-ΜΕ-ΘΥΛΦΑΙΝΥΛ]-1-ΘΕΙΟ-D-ΓΛΥΚΙΤΟΛΗ ΚΑΙ ΜΕΤΦΟΡΜΙΝΗ ΚΑΙ ΧΡΗΣΕΙΣ ΑΥΤΗΣ ΣΤΗ ΘΕΡΑΠΕΙΑ ΔΙΑΒΗΤΗ	3082418
2430022 - 20/11/2013	JANSSEN PHARMACEUTICALS, INC. ADDEX PHARMA SA	ΠΑΡΑΓΩΓΑ 1,2,4-ΤΡΙΑΖΟΛΟ[4,3-a] ΠΥΡΙΔΙΝΗΣ ΚΑΙ ΧΡΗΣΗ ΑΥΤΩΝ ΓΙΑ ΤΗ ΘΕΡΑΠΕΙΑ Ή ΤΗΝ ΠΡΟΛΗΨΗ ΝΕΥΡΟΛΟΓΙΚΩΝ ΚΑΙ ΨΥΧΙΑΤΡΙΚΩΝ ΔΙΑΤΑΡΑΧΩΝ	3082363
2430057 - 09/10/2013	THE UNIVERSITY OF MANCHESTER	ΣΥΝ-ΠΟΛΥΜΕΡΗ ΠΟΥ ΑΝΤΑΠΟΚΡΙΝΟΝΤΑΙ ΣΤΗΝ ΘΕΡΜΟΚΡΑΣΙΑ ΚΑΙ ΧΡΗΣΕΙΣ ΑΥΤΩΝ	3082498
2430869 - 06/11/2013	QUALCOMM INCORPORATED	ΧΡΟΝΙΚΗ ΜΕΤΑΤΟΠΙΣΗ ΟΜΟΚΑΝΑΛΙΚΩΝ ΜΕΤΑΔΟΣΕΩΝ ΔΕΔΟΜΕΝΩΝ ΓΙΑ ΜΕΙΩΣΗ ΤΗΣ ΟΜΟΚΑΝΑΛΙΚΗΣ ΠΑΡΕΜΒΟΛΗΣ	3082388
2435001 - 11/09/2013	LIVEDO CORPORATION	ΠΑΝΑ ΒΡΑΚΑΚΙ ΜΙΑΣ ΧΡΗΣΕΩΣ	3082366
2435002 - 09/10/2013	LIVEDO CORPORATION	ΠΑΝΑ ΒΡΑΚΑΚΙ ΜΙΑΣ ΧΡΗΣΕΩΣ	3082367
2436135 - 20/11/2013	QUALCOMM INCORPORATED	ΔΥΝΑΜΙΚΗ ΕΠΙΛΟΓΗ ΜΟΡΦΟΤΥΠΩΝ ΥΠΟΠΛΑΙΣΙΟΥ ΣΕ ΑΣΥΡΜΑΤΟ ΔΙΚΤΥΟ	3082505
2436453 - 02/10/2013	BOEHRINGER INGELHEIM INTERNATIONAL GMBH	ΨΕΚΑΣΤΗΡΑΣ ΠΟΥ ΠΕΡΙΛΑΜΒΑΝΕΙ ΕΝΑ ΜΕΤΡΗΤΗ ΚΑΙ ΕΝΑ ΜΑΝΔΑΛΟ ΤΕΛΟΥΣ ΛΕΙΤΟΥΡΓΙΑΣ	3082343
2438060 - 02/10/2013	MERCK SHARP & DOHME CORP.	ΔΡΑΣΤΙΚΟΣ ΜΕΤΑΒΟΛΙΤΗΣ ΑΝΤΑΓΩΝΙΣΤΗ ΥΠΟΔΟΧΕΑ ΘΡΟΜΒΙΝΗΣ	3082448
2450070 - 16/10/2013	KAWASUMI LABORATORIES, INC.	ΣΕΤ ΑΙΜΟΛΗΨΙΑΣ, ΣΥΓΚΡΑΤΗΣΗΣ ΔΕΙΓΜΑΤΟΛΗΨΙΑΣ, ΚΑΙ ΚΑΛΥΜΜΑ ΒΕΛΟΝΑΣ ΓΙΑ ΠΑΡΕΜΠΟΔΙΣΗ ΕΣΦΑΛΜΕΝΗΣ ΕΙΣΑΓΩΓΗΣ ΤΗΣ ΒΕΛΟΝΑΣ	3082502
2450436 - 02/10/2013	CONSEJO SUPERIOR DE INVESTIGACIONES CIENTIFICAS (CSIC)	ΧΙΜΑΙΡΙΚΟ ΜΟΡΙΟ DNA ΠΟΛΥΜΕΡΑΣΗΣ ΦΑΓΟΥ ΦΙ 29	3082497
2451292 - 11/09/2013	ARLA FOODS AMBA	ΕΝΑ ΠΟΣΙΜΟ ΟΞΙΝΙΣΜΕΝΟ ΓΑΛΑΚΤΟΚΟΜΙΚΟ ΠΡΟΪΟΝ ΜΕ ΒΑΣΗ ΟΞΙΝΟ ΟΡΟ ΓΑΛΑΚΤΟΣ ΚΑΙ ΜΙΑ ΜΕΘΟΔΟΣ ΓΙΑ ΤΗΝ ΠΑΡΑΓΩΓΗ ΤΟΥ	3082327
2457282 - 02/10/2013	CREO MEDICAL LIMITED	ΔΟΜΗ ΧΕΙΡΟΥΡΓΙΚΗΣ ΚΕΡΑΙΑΣ	3082333
2457283 - 25/09/2013	CREO MEDICAL LIMITED	ΧΕΙΡΟΥΡΓΙΚΗ ΚΕΡΑΙΑ ΚΑΙ ΗΛΕΚΤΡΟΧΕΙΡΟΥΡΓΙΚΟ ΣΥΣΤΗΜΑ ΠΟΥ ΤΗΝ ΧΡΗΣΙΜΟΠΟΙΕΙ	3082391
2460399 - 16/10/2013	PELLENC (SOCIETE ANONYME)	ΕΝΑΕΡΙΟ ΦΟΡΗΤΟ ΕΡΓΑΛΕΙΟ, ΙΔΙΑΙΤΕΡΑ ΓΙΑ ΧΡΗΣΗ ΣΤΗΝ ΟΠΩΡΟΚΟΜΙΑ Ή ΓΙΑ ΤΗ ΣΥΝΤΗΡΗΣΗ ΧΩΡΩΝ ΠΡΑΣΙΝΟΥ	3082405
2460549 - 30/10/2013	CILAG GMBH INTERNATIONAL	ΣΥΣΚΕΥΗ ΕΓΧΥΣΗΣ	3082338
2462850 - 25/09/2013	NESTEC S.A.	ΜΗΧΑΝΗ ΠΑΡΑΣΚΕΥΗΣ ΡΟΦΗΜΑΤΩΝ	3082370
2464285 - 25/09/2013	NEUROPRO LIMITED	ΣΥΣΤΗΜΑ ΠΑΡΑΚΟΛΟΥΘΗΣΗΣ Ή ΠΡΟΒΛΕΨΗΣ ΚΑΙ ΜΕΘΟΔΟΣ ΠΑΡΑΚΟΛΟΥΘΗΣΗΣ Ή ΠΡΟΒΛΕΨΗΣ	3082410
2467420 - 16/10/2013	BASF SE	ΧΡΗΣΙΜΟΠΟΙΗΣΗ ΘΕΡΜΟΠΛΑΣΤΙΚΟΥ ΣΥΜΠΟΛΥΕΣΤΕΡΑ Η ΕΛΑΣΤΟΜΕΡΟΥΣ ΣΥΜΠΟΛΥΑΜΙΔΙΟΥ ΓΙΑ ΤΗΝ ΑΥΞΗΣΗ ΤΗΣ ΔΡΑΣΤΙΚΟΤΗΤΑΣ ΠΕΡΙΣΥΛΛΕΚΤΗ ΟΞΥΓΟΝΟΥ ΛΕΙΤΟΥΡΓΙΚΟΠΟΙΗΜΕΝΩΝ ΜΕΜΒΡΑΝΩΝ ΠΟΛΥΟΛΕΦΙΝΗΣ	3082357
2476633 - 16/10/2013	DELICA AG	ΚΑΨΟΥΛΑ, ΣΥΣΤΗΜΑ ΚΑΙ ΜΕΘΟΔΟΣ ΓΙΑ ΤΗΝ ΠΡΟΕΤΟΙΜΑΣΙΑ ΡΟΦΗΜΑΤΟΣ	3082399

ΑΡ./ΗΜ.ΔΗΜ.Ε.Δ. (87)	ΔΙΚΑΙΟΥΧΟΣ (73)	ΤΙΤΛΟΣ ΕΦΕΥΡΕΣΗΣ (54)	ΑΡ.ΕΥΡ.Δ.Ε. (11)
2480232 - 02/10/2013	SANOFI	ΔΙΥΠΟΚΑΤΕΣΤΗΜΕΝΕΣ [4-(5-ΑΜΙΝΟΜΕΘΥΛ-ΦΑΙΝΥΛ)-ΠΙΠΕΡΙΔΙΝ-1-ΥΛ]-1Η-ΙΝΔΟΛ-3-ΥΛ]-ΜΕΘΑΝΟΝΕΣ	3082475
2480490 - 18/09/2013	KONINKLIJKE DOUWE EGBERTS B.V.	ΚΑΣΕΤΑ ΠΟΤΟΥ	3082414
2485627 - 11/09/2013	NESTEC S.A.	ΣΥΣΤΗΜΑ ΜΕ ΜΕΡΙΔΕΣ ΓΙΑ ΤΗΝ ΠΑΡΑΣΚΕΥΗ ΔΙΑΤΡΟΦΙΚΟΥ ΠΡΟΪΟΝΤΟΣ	3082286
2490578 - 11/09/2013	LA MARZOCCO S.R.L.	ΒΕΛΤΙΩΜΕΝΟ PORTAFILTER ΓΙΑ ΜΗΧΑΝΕΣ ΚΑΦΕ ESPRESSO	3082322
2490580 - 16/10/2013	LA MARZOCCO S.R.L.	ΒΕΛΤΙΩΜΕΝΗ ΜΕΘΟΔΟΣ ΚΑΙ ΜΗΧΑΝΗ ΓΙΑ ΤΗΝ ΠΑΡΑΣΚΕΥΗ ΚΑΦΕ ESPRESSO	3082320
2491942 - 23/10/2013	XIGEN INFLAMMATION LTD.	ΧΡΗΣΗ ΑΝΑΣΤΟΛΕΩΝ ΠΕΠΤΙΔΙΟΥ ΤΟΥ ΜΟΝΟΠΑΤΙΟΥ ΜΕΤΑΓΩΓΗΣ ΣΗΜΑΤΟΣ JNK ΟΙ ΟΠΟΙΟΙ ΔΙΑΠΕΡΝΟΥΝ ΤΑ ΚΥΤΤΑΡΑ ΓΙΑ ΤΗ ΘΕΡΑΠΕΥΤΙΚΗ ΑΓΩΓΗ ΔΙΑΦΟΡΩΝ ΚΑΡΔΙΑΓΓΕΙΑΚΩΝ ΝΟΣΩΝ	3082442
2493815 - 25/09/2013	SURREY AQUATECHNOLOGY LIMITED	ΘΕΡΜΙΚΗ ΑΦΑΛΑΤΩΣΗ	3082459
2496908 - 11/09/2013	DIEHL BGT DEFENCE GMBH & CO. KG	ΕΝΑΕΡΙΟΣ ΒΟΜΒΑ	3082368
2497774 - 16/10/2013	LES LABORATOIRES SERVIER EGIS GYOGYSZERGYAR NYRT	ΠΑΡΑΓΩΓΑ ΔΙΥΔΡΟ-ΟΞΑΖΟΛΟΒΕΝΖΟΔΙΑΖΕΠΙΝΟΝΗΣ, ΜΕΘΟΔΟΙ ΓΙΑ ΤΗΝ ΠΑΡΑΣΚΕΥΗ ΑΥΤΩΝ ΚΑΙ ΦΑΡΜΑΚΕΥΤΙΚΕΣ ΣΥΝΘΕΣΕΙΣ ΠΟΥ ΠΕΡΙΕΧΟΥΝ ΑΥΤΕΣ ΤΙΣ ΕΝΩΣΕΙΣ	3082454
2498352 - 20/11/2013	OBO BETTERMANN GMBH & CO. KG	ΑΝΑΣΧΕΤΗΡΑΣ ΥΠΕΡΤΑΣΗΣ	3082441
2499139 - 11/12/2013	PFIZER INC.	Ν1-ΠΥΡΑΖΟΛΟΣΠΕΙΡΟΚΕΤΟΝΗΣ ΑΝΑΣΤΟΛΕΙΣ ΑΚΕΤΥΛ-COA ΚΑΡΒΟΞΥΛΑΣΗΣ	3082487
2499980 - 30/10/2013	PALMIERI, GIUSEPPE VALERIO, ANDREA VALERIO, FABIO	ΣΥΣΚΕΥΗ ΠΕΝΤΙΚΙΟΥΡ ΜΕ ΑΝΤΑΛΛΑΞΙΜΗ ΛΕΠΙΔΑ ΚΟΠΗΣ	3082506
2503904 - 11/09/2013	PURATOS N.V.	ΕΝΑ ΓΑΛΑΚΤΩΜΑ ΓΙΑ ΧΤΥΠΗΜΑ ΣΕ ΘΕΡΜΟΚΡΑΣΙΑ ΔΩΜΑΤΙΟΥ	3082328
2503910 - 18/09/2013	TANNPAPIER GMBH	ΜΕΘΟΔΟΣ ΓΙΑ ΤΗΝ ΚΑΤΑΣΚΕΥΗ ΜΙΑΣ ΕΠΕΝΔΥΣΗΣ ΕΠΙΣΤΟΜΙΟΥ ΕΝΟΣ ΤΣΙΓΑΡΟΥ	3082380
2504005 - 06/11/2013	GENFIT	ΧΡΗΣΗ ΠΑΡΑΓΩΓΩΝ 1,3-ΔΙΦΑΙΝΥΛΠΡΟΠ-2-ΕΝ-1-ΟΝΗΣ ΓΙΑ ΤΗΝ ΑΓΩΓΗ ΗΠΑΤΙΚΩΝ ΔΙΑΤΑΡΑΧΩΝ	3082516
2506032 - 02/10/2013	SAAB AB	ΕΛΕΓΧΟΣ ΕΓΚΥΡΟΤΗΤΑΣ ΠΛΗΡΟΦΟΡΙΩΝ ΘΕΣΕΩΣ ΟΧΗΜΑΤΩΝ	3082415
2506718 - 18/09/2013	SOREMARTEC S.A.	ΜΕΘΟΔΟΣ ΚΑΙ ΣΥΣΚΕΥΗ ΓΙΑ ΤΗΝ ΠΑΡΑΓΩΓΗ ΠΡΟΪΟΝΤΩΝ ΑΡΤΟΠΟΙΪΑΣ ΜΕ ΤΗ ΜΟΡΦΗ ΗΜΙΣΕΩΝ ΚΕΛΥΦΩΝ	3082425
2506745 - 23/10/2013	NESTEC S.A.	ΣΥΣΚΕΥΗ ΕΚΧΥΛΙΣΗΣ ΜΕ ΚΑΣΕΤΑ	3082495
2506831 - 20/11/2013	ALCON RESEARCH, LTD.	ΕΝΑΙΩΡΗΜΑΤΑ ΝΑΝΟΣΩΜΑΤΙΔΙΩΝ ΠΟΥ ΠΕΡΙΕΧΟΥΝ ΠΟΛΥΜΕΡΕΣ ΚΑΡΒΟΞΥΒΙΝΥΛΙΟΥ	3082392
2507168 - 06/11/2013	PRAYON TECHNOLOGIES	ΜΕΘΟΔΟΣ ΠΑΡΑΓΩΓΗΣ ΦΩΣΦΟΡΙΚΟΥ ΟΞΕΟΣ	3082437
2509258 - 18/09/2013	QUALCOMM INCORPORATED	ΒΕΛΤΙΩΣΕΙΣ ΧΡΟΝΟΥ ΑΝΑΜΟΝΗΣ ΓΙΑ ΣΤΑΘΜΟΥΣ ΣΕ ΕΝΑ ΑΣΥΡΜΑΤΟ ΔΙΚΤΥΟ	3082344
2512260 - 16/10/2013	NESTEC S.A.	ΜΕΘΟΔΟΣ ΠΑΡΑΓΩΓΗΣ ΕΚΧΥΛΙΣΜΑΤΟΣ ΠΡΑΣΙΝΟΥ ΚΑΦΕ	3082492
2512803 - 23/10/2013	PRYSMIAN S.P.A.	ΚΑΛΩΔΙΟ ΥΨΗΛΗΣ ΤΑΣΗΣ ΣΥΝΕΧΟΥΣ ΡΕΥΜΑΤΟΣ ΜΕ ΕΜΠΟΤΙΣΜΕΝΑ ΣΤΡΩΜΑΤΑ ΓΙΑ ΜΟΝΩΣΗ	3082321
2513380 - 09/10/2013	EJ EMEA	ΣΙΔΗΡΟΚΑΤΑΣΚΕΥΗ ΣΕ ΟΔΙΚΟ ΔΙΚΤΥΟ, ΜΕ ΠΛΑΙΣΙΟ ΚΑΙ ΤΟΥΛΑΧΙΣΤΟΝ ΕΝΑ ΣΤΟΙΧΕΙΟ ΕΠΙΚΑΛΥΨΗΣ ΜΕ ΠΕΡΙΟΡΙΣΜΕΝΗ ΚΙΝΗΣΗ ΕΝΤΟΣ ΤΟΥ ΕΝ ΛΟΓΩ ΠΛΑΙΣΙΟΥ	3082510
2514750 - 20/11/2013	SUNSHINE LAKE PHARMA CO., LTD	ΒΡΩΜΟ-ΦΑΙΝΥΛ ΥΠΟΚΑΤΕΣΤΗΜΕΝΕΣ ΘΕΙΑΖΟΛΥΛ ΔΙΥΔΡΟΠΥΡΙΜΙΔΙΝΕΣ	3082340

ΑΡ./ΗΜ.ΔΗΜ.Ε.Δ. (87)	ΔΙΚΑΙΟΥΧΟΣ (73)	ΤΙΤΛΟΣ ΕΦΕΥΡΕΣΗΣ (54)	ΑΡ.ΕΥΡ.Δ.Ε. (11)
2519765 - 09/10/2013	AKTARUS GROUP S.R.L.	ΣΩΛΗΝΑΣ ΗΛΙΑΚΟΥ ΠΙΝΑΚΑ	3082355
2523587 - 02/10/2013	NESTEC S.A.	ΕΡΓΟΝΟΜΙΚΗ ΜΟΝΑΔΑ ΣΕΡΒΙΡΙΣΜΑΤΟΣ ΓΙΑ ΜΗΧΑΝΕΣ ΠΑΡΑΣΚΕΥΗΣ ΡΟΦΗΜΑΤΩΝ	3082493
2523862 - 18/09/2013	CROWN PACKAGING TECHNOLOGY, INC.	ΔΟΧΕΙΟ ΠΟΤΩΝ ΜΕ ΔΙΣΚΟ	3082408
2523960 - 16/10/2013	SANOFI	ΕΤΕΡΟΚΥΚΛΙΚΟ ΠΑΡΑΓΩΓΟ ΚΑΡΒΟΞΥΛΙΚΟΥ ΟΞΕΟΣ ΜΕ ΕΝΑ 2,5-ΥΠΟΚΑΘΙΣΤΟΥΜΕΝΟ ΔΑΚΤΥΛΙΟ ΟΞΑΖΟΛΟΝΙΚΗΣ ΠΥΡΙΜΙΔΙΝΗΣ	3082324
2525353 - 16/10/2013	DEUTSCHE TELEKOM AG	ΠΑΡΑΜΕΤΡΙΚΟ ΜΟΝΤΕΛΟ ΠΟΙΟΤΗΤΑΣ ΑΚΟΥΣΤΙΚΟΥ ΣΗΜΑΤΟΣ ΓΙΑ ΥΠΗΡΕΣΙΕΣ IPTV	3082432
2526023 - 09/10/2013	UNITEC S.P.A.	ΒΕΛΤΙΩΜΕΝΟ ΣΥΣΤΗΜΑ ΓΙΑ ΤΗΝ ΞΗΡΗ ΓΕΜΙΣΗ ΚΑΛΑΘΙΩΝ ΜΕ ΦΥΤΙΚΑ ΠΡΟΪΟΝΤΑ	3082287
2533632 - 30/10/2013	XEDA INTERNATIONAL	ΜΕΘΟΔΟΣ ΑΝΤΙΒΛΑΣΤΗΤΙΚΗΣ ΚΑΙ ΕΝΔΕΧΟΜΕΝΩΣ ΜΥΚΗΤΟΚΤΟΝΟΥ ΕΠΕΞΕΡΓΑΣΙΑΣ ΒΟΛΒΩΝ ΚΑΙ/Η ΚΟΝΔΥΛΩΝ ΧΡΗΣΙΜΟΠΟΙΩΝΤΑΣ ΤΟ ΕΛΑΙΟ ΓΑΡΥΦΑΛΛΟΥ ΚΑΙ ΤΟ ΕΛΑΙΟ ΜΕΝΤΑΣ	3082503
2543938 - 04/09/2013	TVP SOLAR S.A.	ΜΕΘΟΔΟΣ ΓΙΑ ΤΗΝ ΚΑΤΑΣΚΕΥΗ ΗΛΙΑΚΟΥ ΣΥΛΛΕΚΤΗ ΘΕΡΜΟΤΗΤΑΣ ΚΕΝΟΥ ΚΑΙ ΣΧΕΤΙΚΟΣ ΗΛΙΑΚΟΣ ΣΥΛΛΕΚΤΗΣ ΘΕΡΜΟΤΗΤΑΣ ΚΕΝΟΥ	3082310
2545274 - 02/10/2013	WOBBEN PROPERTIES GMBH	ΠΤΕΡΥΓΙΟ ΣΤΡΟΦΕΙΟΥ ΕΓΚΑΤΑΣΤΑΣΗΣ ΑΙΟΛΙΚΗΣ ΕΝΕΡΓΕΙΑΣ	3082346
2593060 - 23/10/2013	LIVEDO CORPORATION	ΠΑΝΑ ΜΙΑΣ ΧΡΗΣΗΣ	3082411

2.3 ΕΥΡΕΤΗΡΙΟ ΕΥΡΩΠΑΪΚΩΝ Δ.Ε. ΣΥΜΦΩΝΑ ΜΕ ΤΗΝ ΑΛΦΑΒΗΤΙΚΗ ΣΕΙΡΑ ΤΩΝ ΔΙΚΑΙΟΥΧΩΝ

ΔΙΚΑΙΟΥΧΟΣ (73)	ΤΙΤΛΟΣ ΕΦΕΥΡΕΣΗΣ (54)	ΑΡ./ΗΜ.ΔΗΜ.Ε.Δ. (87)	ΑΡ.ΕΥΡ.Δ.Ε. (11)
AASTROM BIOSCIENCES, INC.	ΜΕΙΚΤΟΙ ΚΥΤΤΑΡΙΚΟΙ ΠΛΗΘΥΣΜΟΙ ΓΙΑ ΕΠΙΔΙΟΡΘΩΣΗ ΙΣΤΩΝ ΚΑΙ ΤΕΧΝΙΚΗ ΔΙΑΧΩΡΙΣΜΟΥ ΓΙΑ ΚΥΤΤΑΡΙΚΗ ΕΠΕΞΕΡΓΑΣΙΑ	2314300 - 09/10/2013	3082430
ABB AG	ΕΝΤΟΙΧΙΣΜΕΝΑ ΦΩΤΙΣΤΙΚΑ ΤΥΠΟΥ LED, ΙΔΙΑΙΤΕΡΑ ΦΩΤΙΣΤΙΚΑ ΟΡΟΦΗΣ	2363634 - 16/10/2013	3082504
ABB S.P.A.	ΣΥΣΚΕΥΗ ΜΕΤΑΓΩΓΗΣ ΜΕ ΔΥΝΑΤΟΤΗΤΑ ΕΓΚΑΤΑΣΤΑΣΗΣ ΣΥΜΦΩΝΑ ΜΕ ΔΙΑΦΟΡΕΤΙΚΕΣ ΛΕΙΤΟΥΡΓΙΚΕΣ ΣΥΝΔΕΣΜΟΛΟΓΙΕΣ	2145343 - 11/09/2013	3082293
ABB TECHNOLOGY AG	ΜΙΑ ΜΟΝΑΔΑ ΓΙΑ ΜΕΤΑΔΟΣΗ ΗΛΕΚΤΡΙΚΗΣ ΕΝΕΡΓΕΙΑΣ	2294684 - 04/09/2013	3082309
ABBVIE BAHAMAS LIMITED	ΣΥΝΔΥΑΣΤΙΚΗ ΘΕΡΑΠΕΙΑ ΜΕ ΑΝΑΣΤΟΛΕΙΣ PARP	2338487 - 11/09/2013	3082373
ABRAXIS BIOSCIENCE, LLC	ΜΕΘΟΔΟΙ ΚΑΙ ΣΥΝΘΕΣΕΙΣ ΓΙΑ ΑΝΤΙΜΕΤΩΠΙΣΗ ΥΠΟΤΡΟΠΙΑΖΟΝΤΟΣ ΚΑΡΚΙΝΟΥ	2155188 - 09/10/2013	3082390
ACCESS PHARMACEUTICALS, INC.	ΥΓΡΑ ΣΚΕΥΑΣΜΑΤΑ ΓΙΑ ΤΗΝ ΠΡΟΛΗΨΗ ΚΑΙ ΑΝΤΙΜΕΤΩΠΙΣΗ ΒΛΕΝΝΟΓΟΝΙΚΩΝ ΝΟΣΩΝ ΚΑΙ ΔΙΑΤΑΡΑΧΩΝ	1997478 - 04/09/2013	3082296
ACQUA MINERALE SAN BENEDETTO S.P.A.	ΠΛΑΣΤΙΚΗ ΦΙΑΛΗ ΚΑΤΑΛΛΗΛΗ ΓΙΑ ΤΗΝ ΑΠΟΘΗΚΕΥΣΗ ΠΟΤΩΝ	1350726 - 02/10/2013	3082436
ACTELION PHARMACEUTICALS LTD.	ΘΕΡΑΠΕΥΤΙΚΕΣ ΣΥΝΘΕΣΕΙΣ ΟΙ ΟΠΟΙΕΣ ΠΕΡΙΕΧΟΥΝ ΕΝΑΝ ΕΙΔΙΚΟ ΑΝΤΑΓΩΝΙΣΤΗ ΤΟΥ ΥΠΟΔΟΧΕΑ ΤΗΣ ΕΝΘΟΘΗΛΙΝΗΣ ΚΑΙ ΕΝΑΝ ΑΝΑΣΤΟΛΕΑ ΤΗΣ PDE5	2059246 - 16/10/2013	3082465
ACTELION PHARMACEUTICALS LTD.	ΠΑΡΑΓΩΓΑ 5-ΑΜΙΝΟ-2-(1-ΥΔΡΟΞΥ-ΑΙΘΥΛΟ)-ΤΕΤΡΑΥΔΡΟΠΥΡΑΝΙΟΥ	2376497 - 18/09/2013	3082473
ADDEX PHARMA SA	ΠΑΡΑΓΩΓΑ 1,2,4-ΤΡΙΑΖΟΛΟ[4,3-Α] ΠΥΡΙΔΙΝΗΣ ΚΑΙ ΧΡΗΣΗ ΑΥΤΩΝ ΓΙΑ ΤΗ ΘΕΡΑΠΕΙΑ Ή ΤΗΝ ΠΡΟΛΗΨΗ ΝΕΥΡΟΛΟΓΙΚΩΝ ΚΑΙ ΨΥΧΙΑΤΡΙΚΩΝ ΔΙΑΤΑΡΑΧΩΝ	2430022 - 20/11/2013	3082363
AKTARUS GROUP S.R.L.	ΣΩΛΗΝΑΣ ΗΛΙΑΚΟΥ ΠΙΝΑΚΑ	2519765 - 09/10/2013	3082355
ALBALADEJO JIMENEZ, CARLOS JOSE	ΧΤΕΝΙ ΓΙΑ ΦΘΕΙΡΕΣ ΜΕ ΜΑΥΡΟ ΦΩΤΙΣΜΟ	2394528 - 16/10/2013	3082466
ALCON RESEARCH, LTD.	ΥΔΑΤΙΚΕΣ ΦΑΡΜΑΚΕΥΤΙΚΕΣ ΣΥΝΘΕΣΕΙΣ ΠΕΡΙΕΧΟΥΣΕΣ ΣΥΜΠΛΟΚΑ ΒΟΡΙΚΟΥ-ΠΟΛΥΟΛΗΣ	2254549 - 06/11/2013	3082331
ALCON RESEARCH, LTD.	ΕΝΑΙΩΡΗΜΑΤΑ ΝΑΝΟΣΩΜΑΤΙΔΙΩΝ ΠΟΥ ΠΕΡΙΕΧΟΥΝ ΠΟΛΥΜΕΡΕΣ ΚΑΡΒΟΞΥΒΙΝΥΛΙΟΥ	2506831 - 20/11/2013	3082392
ALLERGAN, INC.	ΝΕΑ ΜΗ-ΚΥΤΤΑΡΟΤΟΞΙΚΑ ΣΥΖΕΥΓΜΑΤΑ ΠΡΩΤΕΪΝΗΣ	1877073 - 25/09/2013	3082406
ALLERGAN, INC.	ΑΝΟΣΟΒΑΣΙΖΟΜΕΝΟΙ ΠΡΟΣΔΙΟΡΙΣΜΟΙ ΔΡΑΣΤΙΚΟΤΗΤΑΣ ΕΝΔΟΠΕΠΤΙΔΑΣΗΣ ΜΕ ΝΕΟ ΣΤΟΧΟ	2406629 - 18/09/2013	3082461
ALSTOM TRANSPORT TECHNOLOGIES SAS	ΠΛΕΥΡΙΚΗ ΕΠΙΦΑΝΕΙΑ ΑΜΑΞΩΜΑΤΟΣ ΣΙΔΗΡΟΔΡΟΜΙΚΟΥ ΟΧΗΜΑΤΟΣ ΜΕΤΑΦΟΡΑΣ ΕΠΙΒΑΤΩΝ	2218622 - 23/10/2013	3082431
ALVINE PHARMACEUTICALS, INC.	ΠΡΟΠΥΛΟ-ΕΝΔΟΠΕΠΤΙΔΑΣΗ (PEP) ΚΑΙ ΕΝΔΟΠΡΩΤΕΑΣΗ ΓΛΟΥΤΑΜΙΝΗΣ ΓΙΑ ΤΗ ΘΕΡΑΠΕΥΤΙΚΗ ΑΓΩΓΗ ΤΗΣ ΚΟΙΛΙΟΚΑΚΗΣ	1740197 - 16/10/2013	3082484
ANTIBE HOLDINGS INC.	ΠΑΡΑΓΩΓΑ ΥΔΡΟΘΕΙΟΥ ΑΠΟ ΜΗ-ΣΤΕΡΟΕΙΔΗ ΑΝΤΙΦΛΕΓΜΟΝΩΔΗ ΦΑΡΜΑΚΑ	2057139 - 04/09/2013	3082311
APITOPE TECHNOLOGY (BRISTOL) LIMITED	ΜΕΘΟΔΟΣ ΕΠΙΛΟΓΗΣ ΠΕΠΤΙΔΙΟΥ	1731912 - 25/09/2013	3082480
APOTEX TECHNOLOGIES INC.	Η ΧΡΗΣΗ ΔΕΦΕΡΙΠΡΟΝΗΣ ΚΑΙ ΜΕΘΟΔΟΙ ΓΙΑ ΤΗΝ ΘΕΡΑΠΕΙΑ ΚΑΙ/Η ΠΡΟΛΗΨΗ ΤΗΣ ΑΤΑΞΙΑΣ FRIEDREICH ΠΟΥ ΠΡΟΚΥΠΤΕΙ ΑΠΟ ΕΝΔΟΚΥΤΤΑΡΙΚΗ ΚΑΚΗ ΔΙΑΧΕΙΡΙΣΗ ΣΙΔΗΡΟΥ	1991225 - 06/11/2013	3082412

ΔΙΚΑΙΟΥΧΟΣ (73)	ΤΙΤΛΟΣ ΕΦΕΥΡΕΣΗΣ (54)	ΑΡ./ΗΜ.ΔΗΜ.Ε.Δ. (87)	ΑΡ.ΕΥΡ.Δ.Ε. (11)
ARIZONA BOARD OF REGENTS ON BEHALF OF THE UNIVERSITY OF ARIZONA	ΘΕΡΑΠΕΙΕΣ ΓΙΑ ΝΕΥΡΟΛΟΓΙΚΕΣ ΔΙΑΤΑΡΑΧΕΣ	1993589 - 25/09/2013	3082394
ARKEMA FRANCE	ΜΕΘΟΔΟΣ ΤΡΑΝΣΕΣΤΕΡΟΠΟΙΗΣΗΣ ΥΔΡΟΞΥΛΙΩΜΕΝΩΝ ΕΛΑΙΩΝ	2344615 - 02/10/2013	3082455
ARLA FOODS AMBA	ΕΝΑ ΠΟΣΙΜΟ ΟΞΙΝΙΣΜΕΝΟ ΓΑΛΑΚΤΟΚΟΜΙΚΟ ΠΡΟΪΟΝ ΜΕ ΒΑΣΗ ΟΞΙΝΟ ΟΡΟ ΓΑΛΑΚΤΟΣ ΚΑΙ ΜΙΑ ΜΕΘΟΔΟΣ ΓΙΑ ΤΗΝ ΠΑΡΑΓΩΓΗ ΤΟΥ	2451292 - 11/09/2013	3082327
ARRAY BIOPHARMA, INC.	ΕΝΩΣΕΙΣ ΤΡΙΑΖΟΛΟΠΥΡΙΔΙΝΗΣ ΩΣ ΑΝΑΣΤΟΛΕΙΣ ΚΙΝΑΣΗΣ PIM	2334677 - 09/10/2013	3082443
ARTSANA S.P.A.	ΒΕΛΟΝΑ ΑΣΦΑΛΕΙΑΣ ΓΙΑ ΣΥΣΚΕΥΗ ΤΥΠΟΥ ΠΕΝΑΣ ΜΕ ΠΡΟΣΤΑΤΕΥΤΙΚΟ ΣΤΟΙΧΕΙΟ ΚΑΘΕΤΗΡΑ	2090326 - 18/09/2013	3082378
AUTOIMMUNE TECHNOLOGIES, LLC	ΜΕΘΟΔΟΣ ΠΡΟΛΗΨΗΣ ΤΗΣ ΣΥΝΤΗΞΗΣ ΙΟΥ: ΚΥΤΤΑΡΟΥ ΜΕ ΤΗΝ ΑΝΑΣΤΟΛΗ ΤΗΣ ΛΕΙΤΟΥΡΓΙΑΣ ΤΗΣ ΕΝΑΡΚΤΗΡΙΑΣ ΠΕΡΙΟΧΗΣ ΣΥΝΤΗΞΗΣ (FUSION INITIATION REGION) ΣΕ RNA ΙΟΥΣ, ΟΙ ΟΠΟΙΟΙ ΣΤΟΝ ΦΑΚΕΛΟ ΤΟΥΣ ΔΙΑΘΕΤΟΥΝ ΜΕΜΒΡΑΝΙΚΕΣ ΠΡΩΤΕΪΝΕΣ ΤΑΞΗΣ Ι ΠΟΥ ΕΠΑΓΟΥΝ ΤΗ ΣΥΝΤΗΞΗ	2261377 - 02/10/2013	3082426
AZIENDE CHIMICHE RIUNITE ANGELINI FRANCESCO A.C.R.A.F. S.P.A.	ΠΑΡΑΓΩΓΑ ΤΗΣ 2-ΑΡΥΛΙΝΔΟΛΗΣ ΩΣ ΑΝΑΣΤΟΛΕΙΣ ΤΗΣ MPGES-1	2049480 - 30/10/2013	3082470
BABCOCK BORSIG STEINMULLER GMBH	ΙΜΑΝΤΑΣ ΠΡΟΩΘΗΣΗΣ ΓΙΑ ΤΑΙΝΙΕΣ ΜΕΤΑΦΟΡΑΣ ΕΚΦΟΡΤΩΣΗΣ ΑΝΘΡΑΚΑΠΟΘΗΚΩΝ	2216562 - 30/10/2013	3082353
BALANCED BODY INC.	ΜΗΧΑΝΗΜΑ ΓΥΜΝΑΣΤΙΚΗΣ ΜΕ ΜΙΑ ΔΙΑΤΑΞΗ ΠΡΟΣΘΗΚΗΣ ΕΛΑΣΤΙΚΟΥ ΜΕΛΟΥΣ	1701768 - 23/10/2013	3082500
BASF SE	ΧΡΗΣΙΜΟΠΟΙΗΣΗ ΘΕΡΜΟΠΛΑΣΤΙΚΟΥ ΣΥΜΠΟΛΥΕΣΤΕΡΑ Η ΕΛΑΣΤΟΜΕΡΟΥΣ ΣΥΜΠΟΛΥΑΜΙΔΙΟΥ ΓΙΑ ΤΗΝ ΑΥΞΗΣΗ ΤΗΣ ΔΡΑΣΤΙΚΟΤΗΤΑΣ ΠΕΡΙΣΥΛΛΕΚΤΗ ΟΞΥΓΟΝΟΥ ΛΕΙΤΟΥΡΓΙΚΟΠΟΙΗΜΕΝΩΝ ΜΕΜΒΡΑΝΩΝ ΠΟΛΥΟΛΕΦΙΝΗΣ	2467420 - 16/10/2013	3082357
BAXTER HEALTHCARE S.A.	ΜΙΚΡΟΣΦΑΙΡΙΔΙΑ ΠΟΥ ΠΕΡΙΕΧΟΥΝ ΟΛΙΓΟΝΟΥΚΛΕΟΤΙΔΙΑ, ΧΡΗΣΗ ΤΟΥΣ ΓΙΑ ΤΗΝ ΠΑΡΑΣΚΕΥΗ ΕΝΟΣ ΦΑΡΜΑΚΟΥ ΓΙΑ ΤΗ ΘΕΡΑΠΕΙΑ ΤΟΥ ΔΙΑΒΗΤΗ ΤΥΠΟΥ 1	1758558 - 16/10/2013	3082308
BAXTER INTERNATIONAL INC.	ΜΙΚΡΟΣΦΑΙΡΙΔΙΑ ΠΟΥ ΠΕΡΙΕΧΟΥΝ ΟΛΙΓΟΝΟΥΚΛΕΟΤΙΔΙΑ, ΧΡΗΣΗ ΤΟΥΣ ΓΙΑ ΤΗΝ ΠΑΡΑΣΚΕΥΗ ΕΝΟΣ ΦΑΡΜΑΚΟΥ ΓΙΑ ΤΗ ΘΕΡΑΠΕΙΑ ΤΟΥ ΔΙΑΒΗΤΗ ΤΥΠΟΥ 1	1758558 - 16/10/2013	3082308
BAYER CROPSCIENCE AKTIENGESELLSCHAFT	ΣΥΝΔΥΑΣΜΟΙ ΕΝΤΟΜΟΚΤΟΝΩΝ ΔΡΑΣΤΙΚΩΝ ΟΥΣΙΩΝ ΜΕ ΒΑΣΗ ΘΕΙΑΚΛΟΠΡΙΔΗ ΚΑΙ ΠΥΡΕΘΡΟΕΙΔΗ	1715743 - 18/09/2013	3082420
BEN GURION UNIVERSITY OF THE NEGEV RESEARCH AND DEVELOPMENT AUTHORITY	ΣΥΝΘΕΣΗ ΠΟΥ ΠΕΡΙΛΑΜΒΑΝΕΙ ΣΥΣΤΑΤΙΚΑ ΓΑΣΤΡΟΛΙΘΟΥ ΚΑΡΚΙΝΟΕΙΔΩΝ, ΑΝΘΡΑΚΙΚΟ ΑΣΒΕΣΤΙΟ ΚΑΙ Η ΧΡΗΣΗ ΤΗΣ	2068891 - 25/09/2013	3082460
BEN, YOSSI	ΣΥΝΘΕΣΗ ΠΟΥ ΠΕΡΙΛΑΜΒΑΝΕΙ ΣΥΣΤΑΤΙΚΑ ΓΑΣΤΡΟΛΙΘΟΥ ΚΑΡΚΙΝΟΕΙΔΩΝ, ΑΝΘΡΑΚΙΚΟ ΑΣΒΕΣΤΙΟ ΚΑΙ Η ΧΡΗΣΗ ΤΗΣ	2068891 - 25/09/2013	3082460
BENELLI ARMI S.P.A.	ΤΑΧΥΣΥΝΔΕΣΜΟΣ ΙΔΙΑΙΤΕΡΑ ΓΙΑ ΤΟ ΚΟΝΤΑΚΙ ΕΝΟΣ ΦΟΡΗΤΟΥ ΟΠΛΟΥ	2017566 - 04/12/2013	3082501
BETH ISRAEL DEACONESS MEDICAL CENTER	ΜΕΘΟΔΟΙ ΔΙΑΓΝΩΣΕΩΣ ΤΗΣ ΠΡΟΕΚΛΑΜΨΙΑΣ	1575416 - 02/10/2013	3082417
BIOGEN IDEC MA INC.	SP35 ΑΝΤΙΣΩΜΑΤΑ ΚΑΙ ΧΡΗΣΕΙΣ ΑΥΤΩΝ	1904104 - 11/09/2013	3082374
BIOGEN IDEC MA INC.	ΘΕΡΑΠΕΙΕΣ ΓΙΑ ΝΕΥΡΟΛΟΓΙΚΕΣ ΔΙΑΤΑΡΑΧΕΣ	1993589 - 25/09/2013	3082394
BOEHRINGER INGELHEIM INTERNATIONAL GMBH	ΨΕΚΑΣΤΗΡΑΣ ΠΟΥ ΠΕΡΙΛΑΜΒΑΝΕΙ ΕΝΑ ΜΕΤΡΗΤΗ ΚΑΙ ΕΝΑ ΜΑΝΔΑΛΟ ΤΕΛΟΥΣ ΛΕΙΤΟΥΡΓΙΑΣ	2436453 - 02/10/2013	3082343
BOEHRINGER INGELHEIM INTERNATIONAL GMBH	ΜΕΘΟΔΟΣ ΓΙΑ ΤΗΝ ΠΑΡΑΓΩΓΗ ΑΜΙΝΟΚΡΟΤΟΝΥΛΙΚΩΝ ΕΝΩΣΕΩΝ	1678165 - 25/09/2013	3082349

ΔΙΚΑΙΟΥΧΟΣ (73)	ΤΙΤΛΟΣ ΕΦΕΥΡΕΣΗΣ (54)	ΑΡ./ΗΜ.ΔΗΜ.Ε.Δ. (87)	ΑΡ.ΕΥΡ.Δ.Ε. (11)
BRAINTREE LABORATORIES, INC.	ΑΛΑΤΟΥΧΟ ΔΙΑΛΥΜΑ ΓΙΑ ΤΟΝ ΚΑΘΑΡΙΣΜΟ ΤΟΥ ΚΟΛΟΥ	2292244 - 09/10/2013	3082511
BRISTOL-MYERS SQUIBB COMPANY	ΣΥΝΘΕΣΕΙΣ ΚΑΙ ΜΕΘΟΔΟΙ ΠΑΡΑΣΚΕΥΗΣ ΣΥΝΘΕΣΗΣ	1969007 - 28/08/2013	3082285
BUSINESS LINES LIMITED	ΜΙΑ ΣΥΣΚΕΥΗ ΚΛΕΙΔΩΜΑΤΟΣ ΓΙΑ ΤΗΝ ΠΡΟΛΗΨΗ ΤΗΣ ΧΑΛΑΡΩΣΗΣ ΔΥΟ ΚΟΧΛΙΩΤΩΝ ΣΥΝΔΕΣΕΩΝ ΔΡΑΣΗΣ	2013495 - 11/09/2013	3082372
CEAM AMADEO S.P.A.	ΒΕΛΤΙΩΜΕΝΟΣ ΕΓΚΙΒΩΤΙΣΜΕΝΟΣ ΜΕΝΤΕΣΕΣ	2110502 - 02/10/2013	3082508
CILAG GMBH INTERNATIONAL	ΣΥΣΚΕΥΗ ΕΓΧΥΣΗΣ	2460549 - 30/10/2013	3082338
COMPAGNIE LAITIERE EUROPEENNE	ΝΕΑ ΚΛΑΣΜΑΤΑ ΠΡΩΤΕΪΝΩΝ ΓΑΛΑΚΤΟΣ ΚΑΙ Η ΧΡΗΣΗ ΤΟΥΣ ΓΙΑ ΤΗΝ ΠΡΟΛΗΨΗ Η ΤΗ ΘΕΡΑΠΕΙΑ ΤΩΝ ΧΡΟΝΙΩΝ ΦΛΕΓΜΟΝΩΔΩΝ ΝΟΣΩΝ	1912513 - 11/09/2013	3082356
COMVIVA TECHNOLOGIES LIMITED	ΣΥΓΚΕΝΤΡΩΤΙΚΟ ΣΥΣΤΗΜΑ ΓΙΑ ΤΗΝ ΠΑΡΟΧΗ ΥΠΗΡΕΣΙΩΝ ΠΕΡΙΑΓΩΓΗΣ CAMEL	2243310 - 11/09/2013	3082379
CONSEJO SUPERIOR DE INVESTIGACIONES CIENTIFICAS (CSIC)	ΧΙΜΑΙΡΙΚΟ ΜΟΡΙΟ DNA ΠΟΛΥΜΕΡΑΣΗΣ ΦΑΓΟΥ ΦΙ 29	2450436 - 02/10/2013	3082497
CRAIG, ROGER KINGDON	ΜΟΡΙΑ ΠΡΟΣΔΕΣΗΣ	1864998 - 25/09/2013	3082467
CREO MEDICAL LIMITED	ΔΟΜΗ ΧΕΙΡΟΥΡΓΙΚΗΣ ΚΕΡΑΙΑΣ	2457282 - 02/10/2013	3082333
CREO MEDICAL LIMITED	ΧΕΙΡΟΥΡΓΙΚΗ ΚΕΡΑΙΑ ΚΑΙ ΗΛΕΚΤΡΟΧΕΙΡΟΥΡΓΙΚΟ ΣΥΣΤΗΜΑ ΠΟΥ ΤΗΝ ΧΡΗΣΙΜΟΠΟΙΕΙ	2457283 - 25/09/2013	3082391
CROWN PACKAGING TECHNOLOGY, INC.	ΔΟΧΕΙΟ ΠΟΤΩΝ ΜΕ ΔΙΣΚΟ	2523862 - 18/09/2013	3082408
CUBIST PHARMACEUTICALS, INC.	ΚΑΙΝΟΦΑΝΕΙΣ ΑΝΤΙΒΑΚΤΗΡΙΑΚΟΙ ΠΑΡΑΓΟΝΤΕΣ ΓΙΑ ΤΗΝ ΑΓΩΓΗ ΤΩΝ ΚΑΤΑ GRAM ΘΕΤΙΚΩΝ ΛΟΙΜΩΞΕΩΝ	2379580 - 23/10/2013	3082518
CUTLER, DANIEL	ΣΥΣΤΗΜΑ ΚΑΛΥΨΗΣ	2007956 - 02/10/2013	3082387
DAEWOONG PHARMACEUTICAL CO., LTD.	ΑΝΤΙΜΥΚΗΤΙΑΣΙΚΑ ΠΑΡΑΓΩΓΑ ΤΡΙΑΖΟΛΗΣ, ΜΕΘΟΔΟΣ ΓΙΑ ΤΗΝ ΠΑΡΑΣΚΕΥΗ ΕΞ ΑΥΤΩΝ ΚΑΙ ΦΑΡΜΑΚΕΥΤΙΚΗ ΣΥΝΘΕΣΗ ΠΟΥ ΠΕΡΙΕΧΕΙ ΤΑ ΙΔΙΑ	2114904 - 21/08/2013	3082335
DAEWOONG PHARMACEUTICAL CO., LTD.	ΚΑΙΝΟΦΑΝΗ ΠΑΡΑΓΩΓΑ ΔΙΑΡΥΛ ΒΕΝΖΟΪΜΙΔΑΖΟΛΗΣ ΚΑΙ ΦΑΡΜΑΚΕΥΤΙΚΗ ΣΥΝΘΕΣΗ ΠΕΡΙΕΧΟΝΤΑΣ ΤΑ ΙΔΙΑ	2054405 - 18/09/2013	3082451
DAIICHI SANKYO COMPANY, LIMITED	ΠΑΡΑΓΩΓΟ ΔΙΚΥΚΛΙΚΟΥ Γ-ΑΜΙΝΟΞΕΟΣ	2192109 - 04/09/2013	3082303
DANA-FARBER CANCER INSTITUTE, INC.	ΣΤΑΘΕΡΟΠΟΙΗΜΕΝΑ ΑΛΦΑ ΕΛΙΚΟΕΙΔΗ ΠΕΠΤΙΔΙΑ ΚΑΙ ΧΡΗΣΕΙΣ ΑΥΤΩΝ	1680443 - 04/09/2013	3082299
DELICA AG	ΚΑΨΟΥΛΑ, ΣΥΣΤΗΜΑ ΚΑΙ ΜΕΘΟΔΟΣ ΓΙΑ ΤΗΝ ΠΡΟΕΤΟΙΜΑΣΙΑ ΡΟΦΗΜΑΤΟΣ	2476633 - 16/10/2013	3082399
DENDREON CORPORATION	ΜΙΚΡΟΥ-ΜΟΡΙΟΥ ΡΥΘΜΙΣΤΕΣ ΤΗΣ ΔΡΑΣΤΙΚΟΤΗΤΑΣ TRP-P8	1986622 - 02/10/2013	3082393
DEUTSCHE TELEKOM AG	ΠΑΡΑΜΕΤΡΙΚΟ ΜΟΝΤΕΛΟ ΠΟΙΟΤΗΤΑΣ ΑΚΟΥΣΤΙΚΟΥ ΣΗΜΑΤΟΣ ΓΙΑ ΥΠΗΡΕΣΙΕΣ IPTV	2525353 - 16/10/2013	3082432
DIEHL BGT DEFENCE GMBH & CO. KG	ΕΝΑΕΡΙΟΣ ΒΟΜΒΑ	2496908 - 11/09/2013	3082368
DK GROUP (ACS) B.V.	ΓΕΝΝΗΤΡΙΑ ΜΙΚΡΟΣΚΟΠΙΚΩΝ ΦΥΣΑΛΙΔΩΝ ΘΕΤΙΚΗΣ ΠΙΕΣΗΣ	2367717 - 25/09/2013	3082427
DOGWOOD PHARMACEUTICALS, INC.	ΥΠΟΚΑΤΕΣΤΗΜΕΝΕΣ 8-ΕΤΕΡΟΑΡΥΛΟ ΞΑΝΘΙΝΕΣ	1658291 - 02/10/2013	3082350
DOW GLOBAL TECHNOLOGIES LLC	ΒΡΩΜΙΩΜΕΝΑ ΠΟΛΥΜΕΡΗ ΩΣ ΦΛΟΓΟ-ΕΠΙΒΡΑΔΥΝΤΙΚΑ ΠΡΟΣΘΕΤΑ ΚΑΙ ΣΥΣΤΗΜΑΤΑ ΠΟΛΥΜΕΡΩΝ ΠΟΥ ΠΕΡΙΕΧΟΥΝ ΤΑ ΙΔΙΑ	2410015 - 18/09/2013	3082291
EGIS GYOGYSZERGYAR NYRT	ΠΑΡΑΓΩΓΑ ΔΙΥΔΡΟ-ΟΞΑΖΟΛΟΒΕΝΖΟΔΙΑΖΕΠΙΝΟΝΗΣ, ΜΕΘΟΔΟΙ ΓΙΑ ΤΗΝ ΠΑΡΑΣΚΕΥΗ ΑΥΤΩΝ ΚΑΙ ΦΑΡΜΑΚΕΥΤΙΚΕΣ ΣΥΝΘΕΣΕΙΣ ΠΟΥ ΠΕΡΙΕΧΟΥΝ ΑΥΤΕΣ ΤΙΣ ΕΝΩΣΕΙΣ	2497774 - 16/10/2013	3082454

ΔΙΚΑΙΟΥΧΟΣ (73)	ΤΙΤΛΟΣ ΕΦΕΥΡΕΣΗΣ (54)	ΑΡ./ΗΜ.ΔΗΜ.Ε.Δ. (87)	ΑΡ.ΕΥΡ.Δ.Ε. (11)
EJ EMEA	ΣΙΔΗΡΟΚΑΤΑΣΚΕΥΗ ΣΕ ΟΔΙΚΟ ΔΙΚΤΥΟ, ΜΕ ΠΛΑΙΣΙΟ ΚΑΙ ΤΟΥΛΑΧΙΣΤΟΝ ΕΝΑ ΣΤΟΙΧΕΙΟ ΕΠΙΚΑΛΥΨΗΣ ΜΕ ΠΕΡΙΟΡΙΣΜΕΝΗ ΚΙΝΗΣΗ ΕΝΤΟΣ ΤΟΥ ΕΝ ΛΟΓΩ ΠΛΑΙΣΙΟΥ	2513380 - 09/10/2013	3082510
ENDOCYTE, INC.	ΠΑΡΑΓΟΝΤΕΣ ΑΠΕΙΚΟΝΙΣΗΣ ΠΟΥ ΣΤΟΧΕΥΟΥΝ ΒΙΤΑΜΙΝΕΣ	2151250 - 02/10/2013	3082471
ERASMUS UNIVERSITY MEDICAL CENTER ROTTERDAM	ΜΟΡΙΑ ΠΡΟΣΔΕΣΗΣ	1864998 - 25/09/2013	3082467
EUROMED SA	ΝΕΟ ΕΚΧΥΛΙΣΜΑ ΑΠΟ ΓΑΪΔΟΥΡΑΓΚΑΘΟ, ΜΕΘΟΔΟΣ ΓΙΑ ΤΗΝ ΠΑΡΑΣΚΕΥΗ ΚΑΙ ΧΡΗΣΗ ΤΟΥ	2222320 - 18/09/2013	3082397
EXELIXIS, INC.	ΘΕΡΑΠΕΙΕΣ ΣΥΝΔΥΑΣΜΟΥ ΠΟΥ ΠΕΡΙΛΑΜΒΑΝΟΥΝ ΚΙΝΟΞΑΛΙΝΗ ΑΝΑΣΤΟΛΕΑ PI3K ΑΛΦΑ ΓΙΑ ΧΡΗΣΗ ΣΤΗΝ ΘΕΡΑΠΕΙΑ ΚΑΡΚΙΝΟΥ	2139483 - 18/09/2013	3082404
F.HOFFMANN-LA ROCHE AG	ΣΥΣΤΗΜΑ ΚΑΙ ΜΕΘΟΔΟΣ ΓΙΑ ΤΗ ΔΙΑΣΦΑΛΙΣΗ ΤΗΣ ΠΟΙΟΤΗΤΑΣ ΜΙΑΣ ΤΑΙΝΙΑΣ ΕΞΕΤΑΣΗΣ ΒΙΟΑΙΣΘΗΤΗΡΑ	1761763 - 18/09/2013	3082402
F.HOFFMANN-LA ROCHE AG	ΔΙΑΤΑΞΗ ΔΕΙΓΜΑΤΟΛΗΨΙΑΣ ΣΩΜΑΤΙΚΟΥ ΥΓΡΟΥ	1722670 - 25/09/2013	3082403
FOSECO INTERNATIONAL LIMITED	ΜΕΤΑΛΛΟΥΡΓΙΚΗ ΜΗΤΡΑ ΑΠΟΡΡΟΦΗΣΗΣ ΚΡΟΥΣΗΣ	2205769 - 02/10/2013	3082413
FREY MEDICAL TECHNOLOGIES AG	ΜΕΘΟΔΟΣ ΒΕΛΟΝΙΣΜΟΥ ΚΑΙ ΒΕΛΟΝΑ ΓΙΑ ΠΡΑΓΜΑΤΟΠΟΙΗΣΗ ΤΗΣ ΑΝΑΦΕΡΘΕΙΣΑΣ ΜΕΘΟΔΟΥ	2156816 - 18/09/2013	3082407
FRIEDRICH-ALEXANDER-UNIVERSITAT ERLANGEN-NURNBERG	ΜΕΘΟΔΟΣ ΔΙΑΦΟΡΙΚΗΣ ΔΙΑΓΝΩΣΗΣ ΑΝΟΪΚΩΝ ΝΟΣΗΜΑΤΩΝ	2095128 - 02/10/2013	3082512
GENENTECH, INC.	ΠΑΡΑΤΑΣΗ ΧΡΟΝΟΥ ΕΩΣ ΕΞΕΛΙΞΗ ΑΣΘΕΝΕΙΑΣ Η ΧΡΟΝΟΥ ΕΠΙΒΙΩΣΗΣ ΣΕ ΚΑΡΚΙΝΟΠΑΘΕΙΣ ΧΡΗΣΙΜΟΠΟΙΩΝΤΑΣ PERTUZUMAB	1850874 - 16/10/2013	3082358
GENENTECH, INC.	ΑΝΤΙΣΩΜΑΤΑ ΑΝΤΙ-ΙΝΤΕΡΦΕΡΟΝΗΣ-Α	2065467 - 23/10/2013	3082429
GENENTECH, INC.	ΜΕΘΟΔΟΙ ΚΑΙ ΣΥΝΘΕΣΕΙΣ ΓΙΑ ΑΝΙΧΝΕΥΣΗ ΑΥΤΟΑΝΟΣΩΝ ΔΙΑΤΑΡΑΧΩΝ	2327792 - 02/10/2013	3082488
GENFIT	ΧΡΗΣΗ ΠΑΡΑΓΩΓΩΝ 1,3-ΔΙΦΑΙΝΥΛΠΡΟΠ-2-ΕΝ-1-ΟΝΗΣ ΓΙΑ ΤΗΝ ΑΓΩΓΗ ΗΠΑΤΙΚΩΝ ΔΙΑΤΑΡΑΧΩΝ	2504005 - 06/11/2013	3082516
GENZYME CORPORATION	ΘΕΡΑΠΕΥΤΙΚΕΣ ΑΓΩΓΕΣ ΓΙΑ ΕΝΔΟ-ΑΡΘΡΙΚΗ ΙΞΩΔΟΣΥΜΠΛΗΡΩΣΗ	1835923 - 09/10/2013	3082345
GEORG-AUGUST-UNIVERSITAT GOTTINGEN - STIFTUNG OFFENTLICHEN RECHTS/UNIVERSITATS-MEDIZIN	ΜΕΘΟΔΟΣ ΔΙΑΦΟΡΙΚΗΣ ΔΙΑΓΝΩΣΗΣ ΑΝΟΪΚΩΝ ΝΟΣΗΜΑΤΩΝ	2095128 - 02/10/2013	3082512
GILEAD SCIENCES, INC.	ΦΑΡΜΑΚΟΤΕΧΝΙΚΗ ΜΟΡΦΗ ΕΙΣΠΝΕΥΣΙΜΗΣ ΛΥΣΙΝΙΚΗΣ ΑΖΤΡΕΟΝΑΜΗΣ ΓΙΑ ΤΗ ΘΕΡΑΠΕΥΤΙΚΗ ΑΓΩΓΗ ΚΑΙ ΠΡΟΛΗΨΗ ΠΝΕΥΜΟΝΙΚΩΝ ΒΑΚΤΗΡΙΑΚΩΝ ΜΟΛΥΝΣΕΩΝ	1641436 - 04/09/2013	3082304
GLAXO GROUP LIMITED	ΦΑΡΜΑΚΟΤΕΧΝΙΚΗ ΜΟΡΦΗ ΕΙΣΠΝΟΗΣ ΠΕΡΙΛΑΜΒΑΝΟΥΣΑ ΠΑΡΑΓΩΓΑ ΦΑΙΝΑΙΘΑΝΟΛΑΜΙΝΗΣ ΓΙΑ ΘΕΡΑΠΕΙΑ ΑΣΘΕΝΕΙΩΝ ΤΟΥ ΑΝΑΠΝΕΥΣΤΙΚΟΥ	2042168 - 23/10/2013	3082342
GREIF INTERNATIONAL HOLDING B.V.	ΒΑΛΒΙΔΑ ΓΙΑ ΔΟΧΕΙΑ ΥΓΡΩΝ	2088354 - 16/10/2013	3082383
GRUPO PETROTEMEX, S.A. DE C.V.	ΣΥΣΤΗΜΑ ΠΑΡΑΓΩΓΗΣ ΠΟΛΥΕΣΤΕΡΑ ΧΡΗΣΙΜΟΠΟΙΩΝΤΑΣ ΤΗΝ ΑΝΑΚΥΚΛΩΣΗ ΘΕΡΜΗΣ ΑΛΚΟΟΛΗΣ ΣΤΗΝ ΠΕΡΙΟΧΗ ΕΣΤΕΡΟΠΟΙΗΣΗΣ	2089152 - 18/09/2013	3082375
GRUPO PETROTEMEX, S.A. DE C.V.	ΜΕΘΟΔΟΣ ΕΚΧΥΛΙΣΗΣ ΓΙΑ ΑΠΟΜΑΚΡΥΝΣΗ ΠΡΟΣΜΕΙΞΕΩΝ ΑΠΟ ΜΗΤΡΙΚΟ ΥΓΡΟ ΣΤΗΝ ΣΥΝΘΕΣΗ ΤΕΡΕΦΘΑΛΙΚΟΥ ΟΞΕΟΣ	2292581 - 25/09/2013	3082376
GRUPO PETROTEMEX, S.A. DE C.V.	ΔΙΑΤΑΞΗ ΞΗΡΑΝΤΗΡΙΟΥ ΓΙΑ ΤΗΝ ΠΑΡΑΓΩΓΗ ΣΩΜΑΤΙΔΙΩΝ ΠΟΛΥΕΣΤΕΡΑ	2252643 - 02/10/2013	3082401

ΔΙΚΑΙΟΥΧΟΣ (73)	ΤΙΤΛΟΣ ΕΦΕΥΡΕΣΗΣ (54)	ΑΡ./ΗΜ.ΔΗΜ.Ε.Δ. (87)	ΑΡ.ΕΥΡ.Δ.Ε. (11)
GRUPO PETROTEMEX, S.A. DE C.V.	ΑΠΕΥΘΕΙΑΣ ΖΕΥΞΗ ΤΟΥ ΠΟΛΥΜΕΡΙΣΜΟΥ ΤΗΓΜΑΤΟΣ ΚΑΙ ΤΗΣ ΕΠΕΞΕΡΓΑΣΙΑΣ ΣΤΕΡΕΗΣ ΚΑΤΑΣΤΑΣΗΣ ΓΙΑ ΤΟ PET	1675713 - 02/10/2013	3082491
H. LUNDBECK A/S	ΚΑΘΑΡΙΣΜΟΣ 1-[2-(2,4-ΔΙΜΕΘΥΛΟΦΑΙΝΥΛΟΣΟΥΛΦΑΝΥΛΟ)ΦΑΙΝΥΛΟ]ΠΙΠΕΡΑΖΙΝΗΣ	2398785 - 27/11/2013	3082395
HANMI SCIENCE CO., LTD.	ΦΑΡΜΑΚΕΥΤΙΚΗ ΣΥΝΘΕΣΗ ΠΕΡΙΛΑΜΒΑΝΟΥΣΑ ΑΝΟΣΟΣΦΑΙΡΙΝΗΣ FC ΩΣ ΦΟΡΕΑ	2239273 - 09/10/2013	3082337
HISAMITSU PHARMACEUTICAL CO., INC.	ΕΠΙΘΕΜΑ ΕΜΠΟΤΙΣΜΕΝΟ ΜΕ ΦΑΡΜΑΚΑ	2143445 - 04/09/2013	3082289
HONDA MOTOR CO., LTD.	ΟΧΗΜΑ ΤΟΥ ΤΥΠΟΥ ΑΝΑΒΑΣΗΣ ΣΕ ΣΕΛΑ	2289787 - 02/10/2013	3082509
HONEYWELL INTERNATIONAL INC.	ΨΥΚΤΙΚΕΣ ΣΥΝΘΕΣΕΙΣ ΚΑΙ ΧΡΗΣΗ ΑΥΤΩΝ ΣΕ ΨΥΚΤΙΚΑ ΣΥΣΤΗΜΑΤΑ ΧΑΜΗΛΗΣ ΘΕΡΜΟΚΡΑΣΙΑΣ	2308941 - 25/09/2013	3082472
HUMAN GENOME SCIENCES, INC.	ΑΝΤΙΣΩΜΑΤΑ ΠΟΥ ΔΕΣΜΕΥΟΝΤΑΙ ΑΝΟΣΟΕΙΔΙΚΑ ΣΤΟΥΣ TRAIL ΥΠΟΔΟΧΕΙΣ	1572874 - 18/09/2013	3082300
ICOS CORPORATION	ΦΑΡΜΑΚΕΥΤΙΚΗ ΜΟΡΦΗ ΠΟΥ ΠΕΡΙΛΑΜΒΑΝΕΙ Β-ΚΑΡΒΟΛΙΝΗ ΚΑΙ Η ΧΡΗΣΗ ΤΗΣ ΣΤΗ ΘΕΡΑΠΕΥΤΙΚΗ ΑΝΤΙΜΕΤΩΠΙΣΗ ΤΗΣ ΣΕΞΟΥΑΛΙΚΗΣ ΔΥΣΛΕΙΤΟΥΡΓΙΑΣ	1200090 - 11/09/2013	3082351
IMMUNAID PTY LTD	ΣΤΡΑΤΗΓΙΚΗ ΓΙΑ ΡΕΤΡΟΪΚΗ ΑΝΟΣΟΘΕΡΑΠΕΙΑ	1482971 - 09/10/2013	3082483
IMPERO, PASQUALE	ΜΕΤΑΛΛΙΚΟ ΠΛΑΙΣΙΟ ΜΕ ΚΥΨΕΛΟΕΙΔΗ ΔΟΜΗ ΓΙΑ ΧΡΗΣΗ ΣΕ ΑΠΟΡΡΟΦΗΤΗ ΕΝΕΡΓΕΙΑΣ ΠΡΟΣΚΡΟΥΣΗΣ, ΚΑΙ ΣΧΕΤΙΚΗ ΔΙΑΔΙΚΑΣΙΑ ΚΑΤΑΣΚΕΥΗΣ	2231349 - 04/09/2013	3082297
INDUSTRIE BORLA SPA	ΜΟΝΟΔΡΟΜΗ ΒΑΛΒΙΔΑ ΓΙΑ ΓΡΑΜΜΕΣ ΙΑΤΡΙΚΗΣ ΕΚΧΥΣΗΣ ΚΑΙ ΤΑ ΠΑΡΟΜΟΙΑ	1946793 - 30/10/2013	3082507
INSIGHTRA MEDICAL, INC.	ΑΓΚΙΣΤΡΟ ΙΣΤΟΥ	2237727 - 09/10/2013	3082360
INSMED INCORPORATED	ΠΑΡΑΤΕΤΑΜΕΝΗ ΑΠΕΛΕΥΘΕΡΩΣΗ ΑΝΤΙΜΟΛΥΣΜΑΤΙΚΩΝ ΦΑΡΜΑΚΩΝ	1581236 - 16/10/2013	3082306
IPSEN BIOPHARM LIMITED	ΦΑΡΜΑΚΕΥΤΙΚΕΣ ΣΥΝΘΕΣΕΙΣ ΟΙ ΟΠΟΙΕΣ ΠΕΡΙΕΧΟΥΝ ΑΛΛΑΝΤΙΚΗ ΝΕΥΡΟΤΟΞΙΝΗ ΓΙΑ ΧΡΗΣΗ ΕΙΣ ΤΗΝ ΙΑΤΡΙΚΗ ΚΑΙ ΕΙΣ ΤΗΝ ΚΟΣΜΗΤΙΚΗ	2269631 - 09/10/2013	3082382
JANSSEN PHARMACEUTICA NV	ΠΑΡΑΓΩΓΑ ΚΙΝΟΛΙΝΗΣ ΩΣ ΑΝΤΙΒΑΚΤΗΡΙΑΚΟΙ ΠΑΡΑΓΟΝΤΕΣ	1912647 - 11/09/2013	3082371
JANSSEN PHARMACEUTICALS, INC.	ΠΑΡΑΓΩΓΑ 1,2,4-ΤΡΙΑΖΟΛΟ[4,3-Α] ΠΥΡΙΔΙΝΗΣ ΚΑΙ ΧΡΗΣΗ ΑΥΤΩΝ ΓΙΑ ΤΗ ΘΕΡΑΠΕΙΑ Ή ΤΗΝ ΠΡΟΛΗΨΗ ΝΕΥΡΟΛΟΓΙΚΩΝ ΚΑΙ ΨΥΧΙΑΤΡΙΚΩΝ ΔΙΑΤΑΡΑΧΩΝ	2430022 - 20/11/2013	3082363
JANSSEN R IRELAND	ΔΙΕΡΓΑΣΙΑ ΓΙΑ ΤΗΝ ΠΑΡΑΣΚΕΥΗ 4-[(1,6-ΔΙΥΔΡΟ-6-ΟΞΟ-2-ΠΥΡΙΜΙΔΙΝΥΛ)-ΑΜΙΝΟ] ΒΕΝΖΟΝΙΤΡΙΛΙΟΥ	1888537 - 11/09/2013	3082369
JAPAN TOBACCO, INC.	ΚΑΙΓΟΜΕΝΟ ΒΡΑΔΕΩΣ ΧΑΡΤΙ ΠΕΡΙΤΥΛΙΓΜΑΤΟΣ ΓΙΑ ΤΣΙΓΑΡΟ	2000589 - 18/12/2013	3082440
JLMD ECOLOGIC GROUP	ΕΓΚΑΤΑΣΤΑΣΗ ΓΙΑ ΤΗΝ ΑΝΑΚΤΗΣΗ ΡΥΠΟΓΟΝΟΥ ΡΕΥΣΤΟΥ ΠΟΥ ΠΕΡΙΕΧΕΤΑΙ ΕΝΤΟΣ ΤΩΝ ΔΕΞΑΜΕΝΩΝ ΒΥΘΙΣΜΕΝΟΥ ΣΚΑΦΟΥΣ	1827962 - 11/09/2013	3082316
KAWASUMI LABORATORIES, INC.	ΣΕΤ ΑΙΜΟΛΗΨΙΑΣ, ΣΥΓΚΡΑΤΗΣΗΣ ΔΕΙΓΜΑΤΟΛΗΨΙΑΣ, ΚΑΙ ΚΑΛΥΜΜΑ ΒΕΛΟΝΑΣ ΓΙΑ ΠΑΡΕΜΠΟΔΙΣΗ ΕΣΦΑΛΜΕΝΗΣ ΕΙΣΑΓΩΓΗΣ ΤΗΣ ΒΕΛΟΝΑΣ	2450070 - 16/10/2013	3082502
KBA-NOTASYS SA	ΜΕΘΟΔΟΣ ΚΑΙ ΔΙΑΤΑΞΗ ΓΙΑ ΤΟΝ ΕΛΕΓΧΟ ΤΗΣ ΘΕΣΗΣ ΤΩΝ ΤΡΟΧΩΝ ΑΡΙΘΜΗΣΗΣ ΜΙΑΣ ΔΙΑΤΑΞΗΣ ΑΡΙΘΜΗΣΗΣ	2054229 - 16/10/2013	3082482
KONINKLIJKE DOUWE EGBERTS B.V.	ΚΑΣΕΤΑ ΠΟΤΟΥ	2480490 - 18/09/2013	3082414
KUHNE ANLAGENBAU GMBH	ΠΟΛΥΣΤΡΩΜΑΤΙΚΟ ΕΠΙΠΕΔΟ Η ΣΩΛΗΝΟΕΙΔΕΣ ΠΕΡΙΒΛΗΜΑ Η ΦΥΛΛΟ ΤΡΟΦΙΜΩΝ	2283731 - 13/11/2013	3082288

ΔΙΚΑΙΟΥΧΟΣ (73)	ΤΙΤΛΟΣ ΕΦΕΥΡΕΣΗΣ (54)	ΑΡ./ΗΜ.ΔΗΜ.Ε.Δ. (87)	ΑΡ.ΕΥΡ.Δ.Ε. (11)
KYORIN PHARMACEUTICAL CO., LTD.	ΜΕΘΟΔΟΣ ΠΑΡΑΓΩΓΗΣ ΑΠΟ ΤΟΥ ΣΤΟΜΑΤΟΣ ΤΑΧΕΩΣ ΑΠΟΣΥΝΤΙΘΕΜΕΝΟΥ ΔΙΣΚΙΟΥ ΜΕ IMIDAFENACIN ΩΣ ΔΡΑΣΤΙΚΟ ΣΥΣΤΑΤΙΚΟ	2246051 - 11/12/2013	3082479
KYOWA HAKKO KIRIN CO., LTD.	ΑΝΤΑΓΩΝΙΣΤΙΚΑ ΑΝΘΡΩΠΙΝΟΥ LIGHT-ΕΙΔΙΚΑ ΑΝΘΡΩΠΙΝΑ ΜΟΝΟΚΛΩΝΙΚΑ ΑΝΤΙΣΩΜΑΤΑ	2292663 - 02/10/2013	3082400
LA JOLLA INSTITUTE FOR ALLERGY AND IMMUNOLOGY	ΑΝΤΑΓΩΝΙΣΤΙΚΑ ΑΝΘΡΩΠΙΝΟΥ LIGHT-ΕΙΔΙΚΑ ΑΝΘΡΩΠΙΝΑ ΜΟΝΟΚΛΩΝΙΚΑ ΑΝΤΙΣΩΜΑΤΑ	2292663 - 02/10/2013	3082400
LA MARZOCCO S.R.L.	ΒΕΛΤΙΩΜΕΝΗ ΜΕΘΟΔΟΣ ΚΑΙ ΜΗΧΑΝΗ ΓΙΑ ΤΗΝ ΠΑΡΑΣΚΕΥΗ ΚΑΦΕ ESPRESSO	2490580 - 16/10/2013	3082320
LA MARZOCCO S.R.L.	ΒΕΛΤΙΩΜΕΝΟ PORTAFILTER ΓΙΑ ΜΗΧΑΝΕΣ ΚΑΦΕ ESPRESSO	2490578 - 11/09/2013	3082322
LAFARGE	ΣΥΝΘΕΣΗ ΣΚΥΡΟΔΕΜΑΤΟΣ ΜΕ ΜΕΙΩΜΕΝΗ ΣΥΡΡΙΚΝΩΣΗ	1903014 - 06/11/2013	3082336
LARES TECHNOLOGIES LIMITED	ΣΥΣΚΕΥΗ ΓΙΑ ΤΗΝ ΕΚΤΕΛΕΣΗ ΔΙΑΓΝΩΣΤΙΚΩΝ ΚΑΙ/Η ΘΕΡΑΠΕΥΤΙΚΩΝ ΔΙΑΔΙΚΑΣΙΩΝ	2410922 - 02/10/2013	3082424
LES LABORATOIRES SERVIER	ΠΑΡΑΓΩΓΑ ΔΙΫΔΡΟ-ΟΞΑΖΟΛΟΒΕΝΖΟΔΙΑΖΕΠΙΝΟΝΗΣ, ΜΕΘΟΔΟΙ ΓΙΑ ΤΗΝ ΠΑΡΑΣΚΕΥΗ ΑΥΤΩΝ ΚΑΙ ΦΑΡΜΑΚΕΥΤΙΚΕΣ ΣΥΝΘΕΣΕΙΣ ΠΟΥ ΠΕΡΙΕΧΟΥΝ ΑΥΤΕΣ ΤΙΣ ΕΝΩΣΕΙΣ	2497774 - 16/10/2013	3082454
LIGHTNING SOURCE, INC.	ΕΚΤΥΠΩΣΗ N-UP	1618452 - 02/10/2013	3082456
LIVEDO CORPORATION	ΠΑΝΑ ΒΡΑΚΑΚΙ ΜΙΑΣ ΧΡΗΣΕΩΣ	2435001 - 11/09/2013	3082366
LIVEDO CORPORATION	ΠΑΝΑ ΒΡΑΚΑΚΙ ΜΙΑΣ ΧΡΗΣΕΩΣ	2435002 - 09/10/2013	3082367
LIVEDO CORPORATION	ΠΑΝΑ ΜΙΑΣ ΧΡΗΣΗΣ	2593060 - 23/10/2013	3082411
LONZA BRAINE SA	ΔΙΕΡΓΑΣΙΑ ΓΙΑ ΤΗΝ ΠΑΡΑΓΩΓΗ ΜΠΙΒΑΛΙΡΟΥΔΙΝΗΣ	2382232 - 18/09/2013	3082332
MAN DIESEL & TURBO, FILIAL AF MAN DIESEL & TURBO SE, TYSKLAND	ΔΙΑΤΑΞΗ ΚΑΙ ΜΕΘΟΔΟΣ ΓΙΑ ΤΗΝ ΚΑΤΕΡΓΑΣΙΑ ΜΙΑΣ ΦΕΡΟΥΣΑΣ ΕΔΡΑΣ Ή ΕΝΟΣ ΣΤΡΟΦΕΑ ΠΟΥ ΕΔΡΑΖΕΤΑΙ ΜΕΣΑ ΣΕ ΑΥΤΗ	2321091 - 16/10/2013	3082457
MEDIVIR AB	ΑΝΑΣΤΟΛΕΙΣ ΠΡΩΤΕΑΣΗΣ	2331548 - 04/09/2013	3082301
MERCK PATENT GMBH	ΠΑΡΑΓΩΓΑ ΚΙΝΟΞΑΛΙΝΔΙΟΝΗΣ	2285786 - 09/10/2013	3082319
MERCK PATENT GMBH	ΒΙΟΛΟΓΙΚΟΙ ΔΕΙΚΤΕΣ ΓΙΑ ΑΝΑΣΤΟΛΕΙΣ ΜΕ ΑΝΤΙΑΓΓΕΙΟΓΕΝΕΤΙΚΗ ΔΡΑΣΤΗΡΙΟΤΗΤΑ	2368118 - 16/10/2013	3082464
MERCK PATENT GMBH	ΑΛΛΗΛΟΥΧΙΑ DNA ΚΑΙ ΑΝΑΣΥΝΔΥΑΣΜΕΝΗ ΠΑΡΑΓΩΓΗ ΜΕΙΖΟΝΩΝ ΑΛΛΕΡΓΙΟΓΟΝΩΝ ΟΜΑΔΑΣ-4 ΑΠΟ ΔΗΜΗΤΡΙΑΚΑ	2261336 - 16/10/2013	3082476
MERCK PATENT GMBH	ΠΑΡΑΓΩΓΑ 2-ΑΔΑΜΑΝΤΥΛ-ΒΟΥΤΥΡΑΜΙΔΗΣ ΩΣ ΕΠΙΛΕΚΤΙΚΟΙ ΑΝΑΣΤΟΛΕΙΣ ΤΗΣ 11 ΒΗΤΑ-HSD1	2094263 - 16/10/2013	3082477
MERCK SHARP & DOHME B.V.	ΑΝΤΙΣΩΜΑΤΑ ΠΡΟΣ ΑΝΘΡΩΠΙΝΟ ΠΡΟΓΡΑΜΜΑΤΙΣΜΕΝΟΥ ΘΑΝΑΤΟΥ ΥΠΟΔΟΧΕΑ PD-1	2170959 - 02/10/2013	3082450
MERCK SHARP & DOHME CORP.	ΑΝΑΣΤΟΛΕΙΣ ΒΗΤΑ-ΛΑΚΤΑΜΑΣΩΝ	2231667 - 04/09/2013	3082305
MERCK SHARP & DOHME CORP.	ΔΡΑΣΤΙΚΟΣ ΜΕΤΑΒΟΛΙΤΗΣ ΑΝΤΑΓΩΝΙΣΤΗ ΥΠΟΔΟΧΕΑ ΘΡΟΜΒΙΝΗΣ	2438060 - 02/10/2013	3082448
MITSUBISHI TANABE PHARMA CORPORATION	ΚΑΙΝΟΦΑΝΕΣ ΠΑΡΑΓΩΓΟ ΣΟΥΛΦΟΝΑΜΙΔΙΟΥ ΜΗΛΟΝΙΚΟΥ ΟΞΕΟΣ ΚΑΙ ΦΑΡΜΑΚΕΥΤΙΚΗ ΧΡΗΣΗ ΕΞ ΑΥΤΟΥ	2172450 - 16/10/2013	3082428
MOLMED SPA	ΑΝΟΣΟΣΥΖΕΥΓΜΑΤΑ ΓΙΑ ΤΗ ΘΕΡΑΠΕΙΑ ΤΩΝ ΟΓΚΩΝ	1499730 - 02/10/2013	3082396
MONOSOL RX LLC	ΟΜΟΙΟΜΟΡΦΑ ΥΜΕΝΙΑ ΓΙΑ ΔΟΣΟΛΟΓΙΚΗ ΜΟΡΦΗ ΤΑΧΕΙΑΣ ΔΙΑΛΥΣΗΣ ΕΝΣΩΜΑΤΩΝΟΥΣΑ ΣΥΝΘΕΣΕΙΣ ΚΑΛΥΨΗΣ ΓΕΥΣΗΣ	2332523 - 11/09/2013	3082354
MULAG FAHRZEUGWERK HEINZ WOSSNER GMBH & CO. KG	ΣΥΣΚΕΥΗ ΚΑΘΑΡΙΣΜΟΥ ΓΙΑ ΘΕΡΜΟΗΛΙΑΚΕΣ ΕΓΚΑΤΑΣΤΑΣΕΙΣ ΠΑΡΑΓΩΓΗΣ ΕΝΕΡΓΕΙΑΣ	2295158 - 09/10/2013	3082453

ΔΙΚΑΙΟΥΧΟΣ (73)	ΤΙΤΛΟΣ ΕΦΕΥΡΕΣΗΣ (54)	ΑΡ./ΗΜ.ΔΗΜ.Ε.Δ. (87)	ΑΡ.ΕΥΡ.Δ.Ε. (11)
MUNDIPHARMA INTERNATIONAL LIMITED	ΣΤΑΘΕΡΟΠΟΙΗΤΗΣ ΑΦΡΟΥ ΓΙΑ ΜΙΑ ΣΥΝΘΕΣΗ ΑΠΟΣΤΕΙΡΩΣΕΩΣ	2207419 - 16/10/2013	3082489
NANYANG TECHNOLOGICAL UNIVERSITY	ΑΓΚΙΣΤΡΟ ΙΣΤΟΥ	2237727 - 09/10/2013	3082360
NATIONAL UNIVERSITY CORPORATION GUNMA UNIVERSITY	ΣΥΝΔΥΑΣΜΟΙ ΑΝΤΙΚΑΡΚΙΝΙΚΟΥ ΠΑΡΑΓΟΝΤΑ ΚΑΙ ΠΑΡΑΓΩΓΟΥ ΧΟΛΕΣΤΑΝΟΛΗΣ	2251014 - 20/11/2013	3082517
NEISTER, S. EDWARD	ΜΕΘΟΔΟΣ ΚΑΙ ΜΗΧΑΝΗΜΑ ΓΙΑ ΤΗΝ ΑΠΟΣΤΕΙΡΩΣΗ ΚΑΙ ΑΠΟΛΥΜΑΝΣΗ ΑΕΡΑ ΚΑΙ ΕΠΙΦΑΝΕΙΩΝ ΚΑΙ ΤΗΝ ΠΡΟΣΤΑΣΙΑ ΖΩΝΗΣ ΑΠΟ ΕΞΩΤΕΡΙΚΗ ΜΙΚΡΟΒΙΑΚΗ ΜΟΛΥΝΣΗ	1866627 - 11/09/2013	3082361
NERVIANO MEDICAL SCIENCES S.R.L.	ΠΑΡΑΓΩΓΑ ΠΥΡΑΖΟΛΟ-ΚΙΝΑΖΟΛΙΝΗΣ, ΔΙΑΔΙΚΑΣΙΑ ΓΙΑ ΤΗΝ ΠΑΡΑΣΚΕΥΗ ΤΟΥΣ ΚΑΙ Η ΧΡΗΣΗ ΤΟΥΣ ΩΣ ΑΝΑΣΤΟΛΕΩΝ ΚΙΝΑΣΗΣ	1636236 - 09/10/2013	3082326
NESTEC S.A.	ΣΥΣΤΗΜΑ ΜΕ ΜΕΡΙΔΕΣ ΓΙΑ ΤΗΝ ΠΑΡΑΣΚΕΥΗ ΔΙΑΤΡΟΦΙΚΟΥ ΠΡΟΪΟΝΤΟΣ	2485627 - 11/09/2013	3082286
NESTEC S.A.	ΠΡΟΒΙΟΤΙΚΑ ΓΙΑ ΧΡΗΣΗ ΣΕ ΕΓΚΥΜΟΝΟΥΝΤΑ ΘΗΛΥΚΑ ΘΗΛΑΣΤΙΚΑ ΓΙΑ ΤΗΝ ΕΝΙΣΧΥΣΗ ΤΗΣ ΑΝΟΣΙΑΣ ΤΩΝ ΝΕΟΓΝΩΝ ΤΟΥΣ	2348890 - 18/09/2013	3082325
NESTEC S.A.	ΜΗΧΑΝΗ ΠΑΡΑΣΚΕΥΗΣ ΡΟΦΗΜΑΤΩΝ	2462850 - 25/09/2013	3082370
NESTEC S.A.	ΜΕΘΟΔΟΣ ΠΑΡΑΓΩΓΗΣ ΕΚΧΥΛΙΣΜΑΤΟΣ ΠΡΑΣΙΝΟΥ ΚΑΦΕ	2512260 - 16/10/2013	3082492
NESTEC S.A.	ΕΡΓΟΝΟΜΙΚΗ ΜΟΝΑΔΑ ΣΕΡΒΙΡΙΣΜΑΤΟΣ ΓΙΑ ΜΗΧΑΝΕΣ ΠΑΡΑΣΚΕΥΗΣ ΡΟΦΗΜΑΤΩΝ	2523587 - 02/10/2013	3082493
NESTEC S.A.	ΣΥΣΚΕΥΗ ΚΑΙ ΜΕΘΟΔΟΣ ΠΟΥ ΧΡΗΣΙΜΟΠΟΙΟΥΝ ΦΥΓΟΚΕΝΤΡΙΣΗ ΓΙΑ ΤΗΝ ΕΚΧΥΛΙΣΗ ΥΓΡΟΥ ΚΑΙ ΜΕΣΑ ΑΝΤΙΣΤΑΘΜΙΣΗΣ ΤΗΣ ΑΠΩΛΕΙΑΣ ΘΕΡΜΟΤΗΤΑΣ	2393404 - 23/10/2013	3082494
NESTEC S.A.	ΣΥΣΚΕΥΗ ΕΚΧΥΛΙΣΗΣ ΜΕ ΚΑΣΕΤΑ	2506745 - 23/10/2013	3082495
NESTEC S.A.	ΔΟΣΟΛΟΓΙΚΑ ΠΡΩΤΟΚΟΛΛΑ ΓΙΑ ΤΗΝ ΑΥΞΗΣΗ ΤΗΣ ΠΡΩΤΕΪΝΙΚΗΣ ΣΥΝΘΕΣΗΣ ΣΕ ΕΝΑ ΕΝΕΡΓΟ ΑΤΟΜΟ	2327315 - 09/10/2013	3082496
NEUROPRO LIMITED	ΣΥΣΤΗΜΑ ΠΑΡΑΚΟΛΟΥΘΗΣΗΣ Ή ΠΡΟΒΛΕΨΗΣ ΚΑΙ ΜΕΘΟΔΟΣ ΠΑΡΑΚΟΛΟΥΘΗΣΗΣ Ή ΠΡΟΒΛΕΨΗΣ	2464285 - 25/09/2013	3082410
NEXTERA AS	ΕΚΘΕΣΗ ΦΑΓΟΥ ΡΙΧ ΑΝΕΞΑΡΤΗΤΩΣ ΑΛΛΗΛΟΥΧΙΑΣ ΣΗΜΑΤΟΣ	2401373 - 11/09/2013	3082352
NOVAGALI PHARMA S.A.	ΧΡΗΣΗ ΠΡΟ-ΦΑΡΜΑΚΩΝ ΓΙΑ ΟΦΘΑΛΜΙΚΗ ΕΝΔΟΫΑΛΟΕΙΔΗ ΧΟΡΗΓΗΣΗ	2319517 - 11/09/2013	3082318
NOVARTIS AG	ΠΑΡΑΓΩΓΑ ΠΟΥΡΙΝΗΣ ΓΙΑ ΧΡΗΣΗ ΩΣ ΑΓΩΝΙΣΤΕΣ ΤΩΝ Α2Α ΥΠΟΔΟΧΕΩΝ ΑΔΕΝΟΣΙΝΗΣ	2322525 - 18/09/2013	3082422
NOVARTIS VACCINES AND DIAGNOSTICS S.R.L.	ΠΡΩΤΕΪΝΕΣ ΕΠΙΦΑΝΕΙΑΣ ΣΕ NEISSERIA MENINGITIDIS	2279746 - 02/10/2013	3082315
NOVIMMUNE SA	ΠΟΛΥΠΕΠΤΙΔΙΑ ΠΡΟΣΔΕΣΗΣ ΣΕ FC ΥΠΟΔΟΧΕΑ ΜΕ ΤΡΟΠΟΠΟΙΗΜΕΝΕΣ ΔΡΑΣΤΙΚΕΣ ΛΕΙΤΟΥΡΓΙΕΣ	2173381 - 02/10/2013	3082381
NOVO NORDISK A/S	ΠΑΡΑΣΚΕΥΑΣΜΑ ΠΟΥ ΠΕΡΙΛΑΜΒΑΝΕΙ ΙΝΣΟΥΛΙΝΗ, ΝΙΚΟΤΙΝΑΜΙΔΙΟ ΚΑΙ ΑΡΓΙΝΙΝΗ	2340033 - 09/10/2013	3082514
OBO BETTERMANN GMBH & CO. KG	ΑΝΑΣΧΕΤΗΡΑΣ ΥΠΕΡΤΑΣΗΣ	2498352 - 20/11/2013	3082441
ONCOTHERAPY SCIENCE, INC.	ΠΕΠΤΙΔΙΑ ΕΠΙΤΟΠΩΝ ΠΟΥ ΠΡΟΕΡΧΟΝΤΑΙ ΑΠΟ ΤΟΝ ΥΠΟΔΟΧΕΑ 1 ΤΟΥ ΑΓΓΕΙΑΚΟΥ ΕΝΔΟΘΗΛΙΑΚΟΥ ΑΥΞΗΤΙΚΟΥ ΠΑΡΑΓΟΝΤΑ ΚΑΙ ΕΜΒΟΛΙΑ ΠΕΡΙΕΧΟΝΤΑΣ ΑΥΤΑ ΤΑ ΠΕΠΤΙΔΙΑ	2095822 - 16/10/2013	3082439

ΔΙΚΑΙΟΥΧΟΣ (73)	ΤΙΤΛΟΣ ΕΦΕΥΡΕΣΗΣ (54)	ΑΡ./ΗΜ.ΔΗΜ.Ε.Δ. (87)	ΑΡ.ΕΥΡ.Δ.Ε. (11)
ORIENT PHARMA (SAMOA) CO, LTD	ΣΥΝΔΥΑΣΜΟΣ ΑΓΩΝΙΣΤΗ ΤΟΥ ΥΠΟΔΟΧΕΑ ΑΛΦΑ-2 (ΚΛΟΝΙΔΙΝΗ) ΚΑΙ ΕΝΟΣ ΑΝΤΙ-ΜΟΥΣΚΑΡΙΝΙΚΟΥ ΠΑΡΑΓΟΝΤΑ (ΟΞΥΒΟΥΤΥΝΙΝΗ) ΓΙΑ ΤΗΝ ΑΓΩΓΗ ΤΗΣ ΣΙΕΛΟΡΡΟΙΑΣ	1986642 - 13/11/2013	3082490
OSI PHARMACEUTICALS, LLC	ΕΝΔΙΑΜΕΣΑ ΓΙΑ ΤΗΝ ΠΑΡΑΣΚΕΥΗ ΣΥΓΧΩΝΕΥΜΕΝΩΝ ΔΙΚΥΚΛΙΚΩΝ MTOR ΑΝΑΣΤΟΛΕΩΝ	2385053 - 02/10/2013	3082359
OTSUKA PHARMACEUTICAL CO., LTD.	ΣΥΝΔΥΑΣΜΟΙ ΑΝΤΙΚΑΡΚΙΝΙΚΟΥ ΠΑΡΑΓΟΝΤΑ ΚΑΙ ΠΑΡΑΓΩΓΟΥ ΧΟΛΕΣΤΑΝΟΛΗΣ	2251014 - 20/11/2013	3082517
PALMIERI, GIUSEPPE	ΣΥΣΚΕΥΗ ΠΕΝΤΙΚΙΟΥΡ ΜΕ ΑΝΤΑΛΛΑΞΙΜΗ ΛΕΠΙΔΑ ΚΟΠΗΣ	2499980 - 30/10/2013	3082506
PANASONIC CORPORATION	ΜΕΘΟΔΟΣ ΚΩΔΙΚΟΠΟΙΗΣΕΩΣ ΕΙΚΟΝΑΣ ΚΑΙ ΣΥΣΚΕΥΗ ΚΩΔΙΚΟΠΟΙΗΣΕΩΣ ΕΙΚΟΝΑΣ	2249575 - 16/10/2013	3082295
PANASONIC CORPORATION	ΜΕΘΟΔΟΣ ΑΠΟΚΩΔΙΚΟΠΟΙΗΣΕΩΣ ΕΙΚΟΝΑΣ ΚΑΙ ΣΥΣΚΕΥΗ ΑΠΟΚΩΔΙΚΟΠΟΙΗΣΕΩΣ ΕΙΚΟΝΑΣ	2249576 - 16/10/2013	3082334
PELLENC (SOCIETE ANONYME)	ΕΝΑΕΡΙΟ ΦΟΡΗΤΟ ΕΡΓΑΛΕΙΟ, ΙΔΙΑΙΤΕΡΑ ΓΙΑ ΧΡΗΣΗ ΣΤΗΝ ΟΠΩΡΟΚΟΜΙΑ Ή ΓΙΑ ΤΗ ΣΥΝΤΗΡΗΣΗ ΧΩΡΩΝ ΠΡΑΣΙΝΟΥ	2460399 - 16/10/2013	3082405
PFIZER INC.	Ν1-ΠΥΡΑΖΟΛΟΣΠΕΙΡΟΚΕΤΟΝΗΣ ΑΝΑΣΤΟΛΕΙΣ ΑΚΕΤΥΛ-COA ΚΑΡΒΟΞΥΛΑΣΗΣ	2499139 - 11/12/2013	3082487
PHILIP MORRIS PRODUCTS S.A.	ΚΑΠΝΙΣΤΙΚΟ ΕΙΔΟΣ ΒΑΣΙΖΟΜΕΝΟ ΣΕ ΑΠΟΣΤΑΞΗ	2173204 - 02/10/2013	3082499
PLAQUETEC LTD.	ΚΑΘΕΤΗΡΑΣ	2254637 - 09/10/2013	3082298
PRANA BIOTECHNOLOGY LIMITED	ΝΕΥΡΟΔΡΑΣΤΙΚΕΣ ΕΝΩΣΕΙΣ	1558585 - 25/09/2013	3082446
PRANA BIOTECHNOLOGY LIMITED	ΜΕΘΟΔΟΣ ΑΝΤΙΜΕΤΩΠΙΣΗΣ ΤΗΣ ΗΛΙΚΙΑΚΗΣ ΕΚΦΥΛΙΣΗΣ ΤΗΣ ΩΧΡΑΣ ΚΗΛΙΔΑΣ (AMD)	2012789 - 25/09/2013	3082449
PRAYON TECHNOLOGIES	ΜΕΘΟΔΟΣ ΠΑΡΑΓΩΓΗΣ ΦΩΣΦΟΡΙΚΟΥ ΟΞΕΟΣ	2507168 - 06/11/2013	3082437
PRESIDENT AND FELLOWS OF HARVARD COLLEGE	ΣΤΑΘΕΡΟΠΟΙΗΜΕΝΑ ΑΛΦΑ ΕΛΙΚΟΕΙΔΗ ΠΕΠΤΙΔΙΑ ΚΑΙ ΧΡΗΣΕΙΣ ΑΥΤΩΝ	1680443 - 04/09/2013	3082299
PROMETIC BIOSCIENCES INC.	ΛΙΠΑΡΑ ΟΞΕΑ ΜΕΤΡΙΟΥ ΜΗΚΟΥΣ ΑΛΥΣΙΔΑΣ, ΓΛΥΚΕΡΙΔΙΑ ΚΑΙ ΑΝΑΛΟΓΑ ΩΣ ΠΑΡΑΓΟΝΤΕΣ ΕΠΙΒΙΩΣΗΣ ΚΑΙ ΕΝΕΡΓΟΠΟΙΗΣΗΣ ΟΥΔΕΤΕΡΟΦΙΛΩΝ	1900364 - 25/09/2013	3082485
PROXENE TOOLS CO., LTD.	ΑΝΤΙΣΤΡΕΦΟΜΕΝΟ ΚΛΕΙΔΙ ΜΕ ΑΝΟΙΧΤΗ ΑΚΡΗ ΜΕ ΤΗΝ ΙΔΙΟΤΗΤΑ ΣΥΓΚΡΑΤΗΣΗΣ	2327513 - 18/09/2013	3082398
PROXIMAGEN LIMITED	ΕΝΩΣΕΙΣ 4,5,6,7-ΤΕΤΡΑΥΔΡΟΪΜΙΔΑΖΟ [4,5-C] ΠΥΡΙΔΙΝΗΣ ΣΑΝ ΑΝΑΣΤΟΛΕΙΣ ΤΗΣ SSAO	2334672 - 20/11/2013	3082386
PRYSMIAN S.P.A.	ΚΑΛΩΔΙΟ ΥΨΗΛΗΣ ΤΑΣΗΣ ΣΥΝΕΧΟΥΣ ΡΕΥΜΑΤΟΣ ΜΕ ΕΜΠΟΤΙΣΜΕΝΑ ΣΤΡΩΜΑΤΑ ΓΙΑ ΜΟΝΩΣΗ	2512803 - 23/10/2013	3082321
PSMA DEVELOPMENT COMPANY, L.L.C.	ΕΝΩΣΕΙΣ ΓΙΑ ΤΗΝ ΘΑΝΑΤΩΣΗ ΕΚΦΡΑΖΟΝΤΩΝ PSMA, ΑΝΘΕΚΤΙΚΩΝ ΣΕ ΤΑΞΑΝΗ ΚΑΡΚΙΝΙΚΩΝ ΚΥΤΤΑΡΩΝ	2326350 - 04/09/2013	3082314
PURATOS N.V.	ΕΝΑ ΓΑΛΑΚΤΩΜΑ ΓΙΑ ΧΤΥΠΗΜΑ ΣΕ ΘΕΡΜΟΚΡΑΣΙΑ ΔΩΜΑΤΙΟΥ	2503904 - 11/09/2013	3082328
QUALCOMM INCORPORATED	ΒΕΛΤΙΩΣΕΙΣ ΧΡΟΝΟΥ ΑΝΑΜΟΝΗΣ ΓΙΑ ΣΤΑΘΜΟΥΣ ΣΕ ΕΝΑ ΑΣΥΡΜΑΤΟ ΔΙΚΤΥΟ	2509258 - 18/09/2013	3082344
QUALCOMM INCORPORATED	ΧΡΟΝΙΚΗ ΜΕΤΑΤΟΠΙΣΗ ΟΜΟΚΑΝΑΛΙΚΩΝ ΜΕΤΑΔΟΣΕΩΝ ΔΕΔΟΜΕΝΩΝ ΓΙΑ ΜΕΙΩΣΗ ΤΗΣ ΟΜΟΚΑΝΑΛΙΚΗΣ ΠΑΡΕΜΒΟΛΗΣ	2430869 - 06/11/2013	3082388
QUALCOMM INCORPORATED	ΜΕΘΟΔΟΣ ΚΑΙ ΣΥΣΚΕΥΗ ΓΙΑ ΕΝΙΣΧΥΣΗ ΑΝΑΖΗΤΗΣΗΣ	2170007 - 02/10/2013	3082389
QUALCOMM INCORPORATED	ΑΠΕΙΚΟΝΙΣΗ ΜΕΤΑΔΟΣΗΣ ΓΝΩΣΤΟΠΟΙΗΣΗΣ ΑΝΕΡΧΟΜΕΝΗΣ ΖΕΥΞΗΣ ΜΕ ΒΑΣΗ ΙΔΕΑΤΕΣ ΠΛΟΚΑΔΕΣ ΠΟΡΩΝ ΚΑΤΕΡΧΟΜΕΝΗΣ ΖΕΥΞΗΣ	2317681 - 06/11/2013	3082433

ΔΙΚΑΙΟΥΧΟΣ (73)	ΤΙΤΛΟΣ ΕΦΕΥΡΕΣΗΣ (54)	ΑΡ./ΗΜ.ΔΗΜ.Ε.Δ. (87)	ΑΡ.ΕΥΡ.Δ.Ε. (11)
QUALCOMM INCORPORATED	ΠΟΛΛΑΠΛΗ ΠΡΟΣΒΑΣΗ ΔΕΣΜΕΥΣΗΣ	1121827 - 20/11/2013	3082481
QUALCOMM INCORPORATED	ΔΥΝΑΜΙΚΗ ΕΠΙΛΟΓΗ ΜΟΡΦΟΤΥΠΩΝ ΥΠΟΠΛΑΙΣΙΟΥ ΣΕ ΑΣΥΡΜΑΤΟ ΔΙΚΤΥΟ	2436135 - 20/11/2013	3082505
QUALCOMM INCORPORATED	ΕΛΕΓΧΟΣ ΠΑΡΕΜΒΟΛΗΣ ΣΕ ΕΝΑ ΣΥΣΤΗΜΑ ΑΣΥΡΜΑΤΩΝ ΕΠΙΚΟΙΝΩΝΙΩΝ	1859588 - 20/11/2013	3082515
RAINBOW PHARMACEUTICAL SA	ΝΕΑ ΧΡΗΣΗ ΧΛΩΡΙΟΥΧΟΥ ΑΜΜΩΝΙΟΥ ΓΙΑ ΤΗΝ ΘΕΡΑΠΕΙΑ ΟΛΙΚΗΣ Ή ΜΕΡΙΚΗΣ ΗΠΑΤΙΚΗΣ ΒΛΑΒΗΣ ΚΑΙ ΝΕΚΡΩΣΗΣ	1875918 - 18/09/2013	3082423
RANBAXY LABORATORIES LIMITED	ΜΙΑ ΔΙΕΡΓΑΣΙΑ ΓΙΑ ΤΗΝ ΠΑΡΑΣΚΕΥΗ ΕΝΩΣΕΩΝ ΚΑΡΒΑΠΕΝΕΜΗΣ	1926732 - 06/11/2013	3082468
REIFENHAUSER GMBH & CO. KG MASCHINENFABRIK	ΜΕΘΟΔΟΣ ΚΑΙ ΣΥΣΚΕΥΗ ΓΙΑ ΤΗΝ ΠΑΡΑΓΩΓΗ ΜΗ ΥΦΑΣΜΕΝΩΝ ΥΛΙΚΩΝ ΓΝΕΨΙΜΑΤΟΣ ΑΠΟ ΝΗΜΑΤΑ	2128320 - 25/09/2013	3082452
RIGEL PHARMACEUTICALS, INC.	ΕΝΩΣΕΙΣ 2,4-ΠΥΡΙΜΙΔΙΝΟΔΙΑΜΙΝΗΣ ΚΑΙ ΟΙ ΧΡΗΣΕΙΣ ΤΟΥΣ	2281563 - 18/09/2013	3082409
RONALD BUSSINK AMUSEMENT DESIGN GMBH	ΔΙΑΤΑΞΗ ΑΝΑΨΥΧΗΣ ΚΑΙ ΜΕΘΟΔΟΣ ΓΙΑ ΤΗΝ ΧΡΗΣΗ ΔΙΑΤΑΞΗΣ ΑΝΑΨΥΧΗΣ	1364691 - 11/09/2013	3082341
SAAB AB	ΕΛΕΓΧΟΣ ΕΓΚΥΡΟΤΗΤΑΣ ΠΛΗΡΟΦΟΡΙΩΝ ΘΕΣΕΩΣ ΟΧΗΜΑΤΩΝ	2506032 - 02/10/2013	3082415
SANOFI	ΠΑΡΑΓΩΓΑ ΑΖΕΤΙΔΙΝΩΝ.Ο ΤΡΟΠΟΣ ΠΑΡΑΣΚΕΥΗΣ ΤΟΥΣ ΚΑΙ Η ΕΦΑΡΜΟΓΗ ΤΟΥΣ ΣΤΗ ΘΕΡΑΠΕΥΤΙΚΗ	2234966 - 11/09/2013	3082377
SANOFI	ΝΕΑ ΠΑΡΑΓΩΓΑ 6-ΤΡΙΑΖΟΛΟΠΥΡΙΔΑΖΙΝΟ-ΣΟΥΛΦΑΝΥΛΟ ΒΕΝΖΟΘΕΙΑΖΟΛΗΣ ΚΑΙ ΒΕΝΖΙΜΙΔΑΖΟΛΗΣ Η ΔΙΑΔΙΚΑΣΙΑ ΤΗΣ ΠΑΡΑΣΚΕΥΗΣ ΤΟΥΣ, Η ΕΦΑΡΜΟΓΗ ΤΟΥΣ ΩΣ ΦΑΡΜΑΚΑ, ΦΑΡΜΑΚΕΥΤΙΚΕΣ ΣΥΝΘΕΣΕΙΣ ΚΑΙ ΝΕΑ ΧΡΗΣΗ ΚΥΡΙΩΣ ΩΣ ΑΝΑΣΤΟΛΕΙΣΤΟΥ ΜΕΤ	2178881 - 02/10/2013	3082421
SANOFI	ΜΙΑ ΠΥΡΡΟΛΟΠΥΡΑΖΙΝΗ ΩΣ ΑΝΑΣΤΟΛΕΑΣ ΚΙΝΑΣΗΣ SYK	2094708 - 23/10/2013	3082474
SANOFI	ΔΙΥΠΟΚΑΤΕΣΤΗΜΕΝΕΣ [4-(5-ΑΜΙΝΟΜΕΘΥΛ-ΦΑΙΝΥΛ)-ΠΙΠΕΡΙΔΙΝ-1-ΥΛ]-1Η-ΙΝΔΟΛ-3-ΥΛ]-ΜΕΘΑΝΟΝΕΣ	2480232 - 02/10/2013	3082475
SANTEN PHARMACEUTICAL CO., LTD.	ΝΕΑ ΕΝΩΣΗ ΕΧΟΥΣΑ ΟΜΑΔΑ 4-ΠΥΡΙΔΥΛΑΛΚΥΛΘΕΙΟΥ ΩΣ ΥΠΟΚΑΤΑΣΤΑΤΗ	1602647 - 16/10/2013	3082444
SEWON CELLONTECH CO., LTD.	ΧΡΗΣΗ ΚΑΤΑΣΚΕΥΑΣΜΕΝΟΥ ΠΡΟΪΟΝΤΟΣ ΚΑΙ ΜΕΘΟΔΟΣ ΠΑΡΑΣΚΕΥΗΣ ΔΙΑΛΥΜΑΤΟΣ ΚΟΛΛΑΓΟΝΟΥ ΚΑΙ ΜΕΘΟΔΟΣ ΔΙΑΧΩΡΙΣΜΟΥ ΚΟΛΛΑΓΟΝΟΥ ΑΠΟ ΖΩΙΚΟ ΙΣΤΟ	1856272 - 11/09/2013	3082307
SHIONOGI & CO., LTD.	ΠΑΡΑΓΩΓΟ ΚΙΝΑΖΟΛΙΝΗΣ ΠΟΥ ΕΧΕΙ ΑΝΑΣΤΑΛΤΙΚΗ ΔΡΑΣΤΙΚΟΤΗΤΑ ΚΙΝΑΣΗΣ ΤΥΡΟΣΙΝΗΣ	1854789 - 09/10/2013	3082416
SICPA HOLDING SA	ΔΙΑΔΙΚΑΣΙΑ ΚΑΤΑΣΚΕΥΗΣ ΚΕΦΑΛΗΣ ΕΚΤΥΠΩΣΗΣ ΜΕ ΨΕΚΑΣΜΟ ΜΕΛΑΝΗΣ ΠΟΥ ΕΧΕΙ ΒΕΛΤΙΩΜΕΝΗ ΠΡΟΣΦΥΣΗ ΜΕ ΤΟΝ ΚΑΙΡΟ ΚΑΙ ΧΡΗΣΗ ΤΗΣ ΣΕ ΣΥΝΔΥΑΣΜΟ ΜΕ ΜΕΛΑΝΗ ΜΕ ΥΔΑΤΙΚΗ ΒΑΣΗ ΠΟΥ ΠΕΡΙΕΧΕΙ ΟΞΙΝΑ ΕΙΔΗ	2276632 - 25/09/2013	3082469
SINTETICA S.A.	ΝΕΑ ΧΡΗΣΗ ΤΗΣ ΣΥΝΘΕΣΗΣ ΠΟΥ ΠΕΡΙΕΧΕΙ ΧΛΩΡΟΠΡΟΚΑΪΝΗ HCL, ΝΕΑ ΣΥΝΘΕΣΗ ΠΟΥ ΠΕΡΙΕΧΕΙ ΧΛΩΡΟΠΡΟΚΑΪΝΗ HCL ΚΑΙ ΜΕΘΟΔΟΣ ΠΑΡΑΣΚΕΥΗΣ ΤΗΣ	1931304 - 16/10/2013	3082463
SOREMARTEC S.A.	ΜΕΘΟΔΟΣ ΚΑΙ ΣΥΣΚΕΥΗ ΓΙΑ ΤΗΝ ΠΑΡΑΓΩΓΗ ΠΡΟΪΟΝΤΩΝ ΑΡΤΟΠΟΙΪΑΣ ΜΕ ΤΗ ΜΟΡΦΗ ΗΜΙΣΕΩΝ ΚΕΛΥΦΩΝ	2506718 - 18/09/2013	3082425
SUNSHINE LAKE PHARMA CO., LTD	ΒΡΩΜΟ-ΦΑΙΝΥΛ ΥΠΟΚΑΤΕΣΤΗΜΕΝΕΣ ΘΕΙΑΖΟΛΥΛ ΔΙΫΔΡΟΠΥΡΙΜΙΔΙΝΕΣ	2514750 - 20/11/2013	3082340
SURREY AQUATECHNOLOGY LIMITED	ΘΕΡΜΙΚΗ ΑΦΑΛΑΤΩΣΗ	2493815 - 25/09/2013	3082459

ΔΙΚΑΙΟΥΧΟΣ (73)	ΤΙΤΛΟΣ ΕΦΕΥΡΕΣΗΣ (54)	ΑΡ./ΗΜ.ΔΗΜ.Ε.Δ. (87)	ΑΡ.ΕΥΡ.Δ.Ε. (11)
SYNERGETICS, INC.	ΟΜΟΑΞΟΝΙΚΑ ΦΩΤΙΖΟΜΕΝΟΣ ΕΝΔΟΣΚΟΠΙΚΟΣ ΑΝΙΧΝΕΥΤΗΣ ΛΕΪΖΕΡ	2298214 - 06/11/2013	3082323
SYNTAXIN LIMITED	ΜΗ-ΚΥΤΤΑΡΟΤΟΞΙΚΕΣ ΠΡΩΤΕΪΝΕΣ ΣΥΝΤΗΞΗΣ ΠΟΥ ΠΕΡΙΛΑΜΒΑΝΟΥΝ ΜΕΤΑΛΛΑΞΙΝΕΣ EGF	2326665 - 09/10/2013	3082435
TAISHO PHARMACEUTICAL CO., LTD.	ΦΑΡΜΑΚΕΥΤΙΚΗ ΣΥΝΘΕΣΗ ΠΕΡΙΛΑΜΒΑΝΟΥΣΑ (1S)-1,5-ΑΝΥΔΡΟ-1-[5-(4-ΑΙΘΟΞΥΒΕΝΖΥΛ)-2-ΜΕΘΟΞΥ-4-ΜΕΘΥΛ-ΦΑΙΝΥΛ]-1-ΘΕΙΟ-D-ΓΛΥΚΙΤΟΛΗ ΚΑΙ ΜΕΤΦΟΡΜΙΝΗ ΚΑΙ ΧΡΗΣΕΙΣ ΑΥΤΗΣ ΣΤΗ ΘΕΡΑΠΕΙΑ ΔΙΑΒΗΤΗ	2419097 - 25/09/2013	3082418
TAKEDA GMBH	ΣΥΝΔΥΑΣΜΟΣ ΤΟΥ ΑΝΑΣΤΟΛΕΑ ΑΝΑΓΩΓΑΣΗΣ HMG-COA ΡΟΖΟΥΒΑΣΤΑΤΙΝΗΣ ΜΕ ΑΝΑΣΤΟΛΕΑ ΦΩΣΦΟΔΙΕΣΤΕΡΑΣΗΣ 4, ΟΠΩΣ Η ΡΟΦΛΟΥΜΙΛΑΣΤΗ, Ν-ΟΞΕΙΔΙΟ ΡΟΦΛΟΥΜΙΛΑΣΤΗΣ ΓΙΑ ΤΗ ΘΕΡΑΠΕΙΑ ΦΛΕΓΜΟΝΩΔΩΝ ΠΝΕΥΜΟΝΙΚΩΝ ΝΟΣΩΝ	2359826 - 30/10/2013	3082445
TAKEDA NYCOMED AS	ΒΕΛΤΙΩΜΕΝΗ ΣΤΑΘΕΡΟΤΗΤΑ ΔΙΑΛΥΤΟΠΟΙΗΣΗΣ ΓΙΑ ΔΙΣΚΙΑ ΑΝΘΡΑΚΙΚΟΥ ΑΣΒΕΣΤΙΟΥ	2358374 - 18/09/2013	3082330
TAKEDA PHARMACEUTICAL COMPANY LIMITED	ΟΡΓΑΝΙΚΕΣ ΕΝΩΣΕΙΣ	2240490 - 04/09/2013	3082302
TAKEDA PHARMACEUTICAL COMPANY LIMITED	ΣΤΕΡΕΟ ΠΑΡΑΣΚΕΥΑΣΜΑ	1561472 - 02/10/2013	3082348
TANNPAPIER GMBH	ΜΕΘΟΔΟΣ ΓΙΑ ΤΗΝ ΚΑΤΑΣΚΕΥΗ ΜΙΑΣ ΕΠΕΝΔΥΣΗΣ ΕΠΙΣΤΟΜΙΟΥ ΕΝΟΣ ΤΣΙΓΑΡΟΥ	2503910 - 18/09/2013	3082380
TECHNION RESEARCH AND DEVELOPMENT FOUNDATION, LTD.	ΦΑΡΜΑΚΕΥΤΙΚΕΣ ΣΥΝΘΕΣΕΙΣ ΚΑΙ ΜΕΘΟΔΟΙ ΧΡΗΣΙΜΕΣ ΓΙΑ ΡΥΘΜΙΣΗ ΑΓΓΕΙΟΓΕΝΕΣΗΣ	2359853 - 06/11/2013	3082434
TECHNION RESEARCH AND DEVELOPMENT FOUNDATION, LTD.	ΦΑΡΜΑΚΕΥΤΙΚΕΣ ΣΥΝΘΕΣΕΙΣ ΚΑΙ ΜΕΘΟΔΟΙ ΧΡΗΣΙΜΕΣ ΣΤΗ ΔΙΑΜΟΡΦΩΣΗ ΤΗΣ ΑΓΓΕΟΓΕΝΕΣΗΣ	2359854 - 09/10/2013	3082438
TELEFONAKTIEBOLAGET L M ERICSSON (PUBL)	ΒΕΛΤΙΩΜΕΝΗ ΧΡΟΝΟΔΡΟΜΟΛΟΓΗΣΗ ΑΝΕΡΧΟΜΕΝΗΣ ΖΕΥΞΗΣ ΣΕ ΚΥΨΕΛΟΕΙΔΕΣ ΣΥΣΤΗΜΑ	2253073 - 04/09/2013	3082292
TELEFONAKTIEBOLAGET L- M ERICSSON (PUBL)	ΣΗΜΑΤΟΔΟΣΙΑ ΣΕ ΣΥΣΤΗΜΑ ΤΗΛΕΠΙΚΟΙΝΩΝΙΩΝ	2375770 - 11/09/2013	3082362
TELEFONAKTIEBOLAGET LM ERICSSON (PUBL)	ΣΥΣΚΕΥΗ ΚΑΙ ΜΕΘΟΔΟΣ ΓΙΑ ΕΛΕΓΧΟ ΑΝΑΛΟΓΙΩΝ ΙΣΧΥΟΣ ΓΙΑ ΣΥΜΦΑΣΙΚΑ ΚΑΝΑΛΙΑ ΚΑΙ ΚΑΝΑΛΙΑ ΤΕΤΡΑΓΩΝΙΣΜΟΥ ΣΕ ΕΝΑ ΣΥΣΤΗΜΑ ΕΠΙΚΟΙΝΩΝΙΑΣ	1968189 - 06/11/2013	3082462
THE ADMINISTRATORS OF THE TULANE EDUCATIONAL FUND	ΜΕΘΟΔΟΣ ΠΡΟΛΗΨΗΣ ΤΗΣ ΣΥΝΤΗΞΗΣ ΙΟΥ: ΚΥΤΤΑΡΟΥ ΜΕ ΤΗΝ ΑΝΑΣΤΟΛΗ ΤΗΣ ΛΕΙΤΟΥΡΓΙΑΣ ΤΗΣ ΕΝΑΡΚΤΗΡΙΑΣ ΠΕΡΙΟΧΗΣ ΣΥΝΤΗΞΗΣ (FUSION INITIATION REGION) ΣΕ RNA ΙΟΥΣ, ΟΙ ΟΠΟΙΟΙ ΣΤΟΝ ΦΑΚΕΛΟ ΤΟΥΣ ΔΙΑΘΕΤΟΥΝ ΜΕΜΒΡΑΝΙΚΕΣ ΠΡΩΤΕΪΝΕΣ ΤΑΞΗΣ Ι ΠΟΥ ΕΠΑΓΟΥΝ ΤΗ ΣΥΝΤΗΞΗ	2261377 - 02/10/2013	3082426
THE BOARD OF TRUSTEES OF THE LELAND STANFORD JUNIOR UNIVERSITY	ΠΡΟΠΥΛΟ-ΕΝΔΟΠΕΠΤΙΔΑΣΗ (PEP) ΚΑΙ ΕΝΔΟΠΡΩΤΕΑΣΗ ΓΛΟΥΤΑΜΙΝΗΣ ΓΙΑ ΤΗ ΘΕΡΑΠΕΥΤΙΚΗ ΑΓΩΓΗ ΤΗΣ ΚΟΙΛΙΟΚΑΚΗΣ	1740197 - 16/10/2013	3082484
THE PROCTER & GAMBLE COMPANY	ΣΥΝΘΕΣΕΙΣ ΑΠΟΡΡΥΠΑΝΤΙΚΩΝ	1712610 - 06/11/2013	3082312
THE REGENTS OF THE UNIVERSITY OF CALIFORNIA	ΡΥΘΜΙΣΤΗΣ ΥΠΟΔΟΧΕΑ ΑΝΔΡΟΓΟΝΩΝ ΓΙΑ ΤΗ ΘΕΡΑΠΕΥΤΙΚΗ ΑΝΤΙΜΕΤΩΠΙΣΗ ΤΟΥ ΚΑΡΚΙΝΟΥ ΤΟΥ ΠΡΟΣΤΑΤΗ ΚΑΙ ΤΩΝ ΣΧΕΤΙΖΟΜΕΝΩΝ ΝΟΣΗΜΑΤΩΝ ΜΕ ΥΠΟΔΟΧΕΑ ΑΝΔΡΟΓΟΝΩΝ	2368550 - 04/09/2013	3082290
THE SECRETARY OF STATE FOR HEALTH	ΝΕΑ ΜΗ-ΚΥΤΤΑΡΟΤΟΞΙΚΑ ΣΥΖΕΥΓΜΑΤΑ ΠΡΩΤΕΪΝΗΣ	1877073 - 25/09/2013	3082406
THE UNIVERSITY OF MANCHESTER	ΣΥΝ-ΠΟΛΥΜΕΡΗ ΠΟΥ ΑΝΤΑΠΟΚΡΙΝΟΝΤΑΙ ΣΤΗΝ ΘΕΡΜΟΚΡΑΣΙΑ ΚΑΙ ΧΡΗΣΕΙΣ ΑΥΤΩΝ	2430057 - 09/10/2013	3082498
THYSSENKRUPP MARINE SYSTEMS GMBH	ΔΙΑΤΑΞΗ ΓΙΑ ΤΗΝ ΑΠΟΘΗΚΕΥΣΗ ΟΠΛΩΝ ΕΙΣ ΥΠΟΒΡΥΧΙΟ	2363341 - 04/09/2013	3082294

ΔΙΚΑΙΟΥΧΟΣ (73)	ΤΙΤΛΟΣ ΕΦΕΥΡΕΣΗΣ (54)	ΑΡ./ΗΜ.ΔΗΜ.Ε.Δ. (87)	ΑΡ.ΕΥΡ.Δ.Ε. (11)
TVP SOLAR S.A.	ΜΕΘΟΔΟΣ ΓΙΑ ΤΗΝ ΚΑΤΑΣΚΕΥΗ ΗΛΙΑΚΟΥ ΣΥΛΛΕΚΤΗ ΘΕΡΜΟΤΗΤΑΣ ΚΕΝΟΥ ΚΑΙ ΣΧΕΤΙΚΟΣ ΗΛΙΑΚΟΣ ΣΥΛΛΕΚΤΗΣ ΘΕΡΜΟΤΗΤΑΣ ΚΕΝΟΥ	2543938 - 04/09/2013	3082310
UNITEC S.P.A.	ΒΕΛΤΙΩΜΕΝΟ ΣΥΣΤΗΜΑ ΓΙΑ ΤΗΝ ΞΗΡΗ ΓΕΜΙΣΗ ΚΑΛΑΘΙΩΝ ΜΕ ΦΥΤΙΚΑ ΠΡΟΪΟΝΤΑ	2526023 - 09/10/2013	3082287
UNIVERSIDAD DE ZARAGOZA	ΕΜΒΟΛΙΟ ΦΥΜΑΤΙΩΣΗΣ	1997881 - 25/09/2013	3082419
UNIVERSITAT STUTTGART	ΑΝΑΣΥΝΔΥΑΣΜΕΝΑ ΠΟΛΥΠΕΠΤΙΔΙΑ ΤΩΝ ΜΕΛΩΝ ΤΗΣ ΟΙΚΟΓΕΝΕΙΑΣ ΣΥΝΔΕΤΩΝ TNF ΚΑΙ ΧΡΗΣΗ ΑΥΤΩΝ	1727833 - 18/09/2013	3082447
UNIVERSITY OF PITTSBURGH - OF THE COMMONWEALTH SYSTEM OF HIGHER EDUCATION	ΜΙΚΡΟΣΦΑΙΡΙΔΙΑ ΠΟΥ ΠΕΡΙΕΧΟΥΝ ΟΛΙΓΟΝΟΥΚΛΕΟΤΙΔΙΑ, ΧΡΗΣΗ ΤΟΥΣ ΓΙΑ ΤΗΝ ΠΑΡΑΣΚΕΥΗ ΕΝΟΣ ΦΑΡΜΑΚΟΥ ΓΙΑ ΤΗ ΘΕΡΑΠΕΙΑ ΤΟΥ ΔΙΑΒΗΤΗ ΤΥΠΟΥ 1	1758558 - 16/10/2013	3082308
VALERIO, ANDREA	ΣΥΣΚΕΥΗ ΠΕΝΤΙΚΙΟΥΡ ΜΕ ΑΝΤΑΛΛΑΞΙΜΗ ΛΕΠΙΔΑ ΚΟΠΗΣ	2499980 - 30/10/2013	3082506
VALERIO, FABIO	ΣΥΣΚΕΥΗ ΠΕΝΤΙΚΙΟΥΡ ΜΕ ΑΝΤΑΛΛΑΞΙΜΗ ΛΕΠΙΔΑ ΚΟΠΗΣ	2499980 - 30/10/2013	3082506
VALNEVA	ΠΡΟΕΡΧΟΜΕΝΕΣ ΑΠΟ ΠΑΠΙΑ ΕΜΒΡΥΪΚΕΣ ΒΛΑΣΤΙΚΕΣ ΚΥΤΤΑΡΙΚΕΣ ΣΕΙΡΕΣ ΓΙΑ ΤΗΝ ΠΑΡΑΓΩΓΗ ΙΙΚΩΝ ΕΜΒΟΛΙΩΝ	2150275 - 13/11/2013	3082478
VERSALIS S.P.A.	ΜΕΘΟΔΟΣ ΓΙΑ ΤΗΝ ΠΑΡΑΣΚΕΥΗ ΖΕΟΛΙΘΩΝ TS-1	2222601 - 25/09/2013	3082458
VERTEX PHARMACEUTICALS INCORPORATED	ΕΤΕΡΟΚΥΚΛΙΚΟΙ ΔΙΑΜΟΡΦΩΤΕΣ ΜΕΤΑΦΟΡΕΩΝ ΚΑΣΕΤΑΣ ΣΥΝΔΕΣΗΣ ΜΕ ATP	1945632 - 18/09/2013	3082364
VITENS FRYSLAN N.V.	ΜΕΘΟΔΟΣ ΚΑΘΑΡΙΣΜΟΥ ΤΟΥ ΝΕΡΟΥ ΜΕΣΩ ΜΟΝΑΔΑΣ ΔΙΗΘΗΣΗΣ ΜΕ ΜΕΜΒΡΑΝΕΣ	1894612 - 02/10/2013	3082513
VRINGO INFRASTRUCTURE INC.	ΜΕΤΑΠΟΜΠΗ ΠΑΚΕΤΟΜΕΤΑΓΩΓΗΣ ΣΕ ΣΥΣΤΗΜΑ ΚΙΝΗΤΩΝ ΕΠΙΚΟΙΝΩΝΙΩΝ, ΚΑΤΑ ΤΗ ΔΙΑΡΚΕΙΑ ΤΗΣ ΟΠΟΙΑΣ ΕΝΑΣ ΚΙΝΗΤΟΣ ΚΟΜΒΟΣ ΛΑΜΒΑΝΕΙ ΠΑΚΕΤΑ ΑΠΟ ΚΟΜΒΟ ΠΡΟΕΛΕΥΣΗΣ ΚΑΙ ΑΠΟ ΚΟΜΒΟ ΣΤΟΧΟΥ	1719352 - 04/09/2013	3082317
WOBBEN PROPERTIES GMBH	ΠΤΕΡΥΓΙΟ ΣΤΡΟΦΕΙΟΥ ΑΝΕΜΟΓΕΝΝΗΤΡΙΑΣ ΜΕ ΜΕΙΩΜΕΝΗ ΕΚΠΟΜΠΗ ΘΟΡΥΒΟΥ	1583904 - 02/10/2013	3082339
WOBBEN PROPERTIES GMBH	ΠΤΕΡΥΓΙΟ ΣΤΡΟΦΕΙΟΥ ΕΓΚΑΤΑΣΤΑΣΗΣ ΑΙΟΛΙΚΗΣ ΕΝΕΡΓΕΙΑΣ	2545274 - 02/10/2013	3082346
WYETH LLC	ΒΕΛΤΙΩΜΕΝΗ ΣΤΑΘΕΡΟΤΗΤΑ ΣΕ ΣΥΜΠΛΗΡΩΜΑΤΑ ΒΙΤΑΜΙΝΩΝ ΚΑΙ ΜΕΤΑΛΛΙΚΩΝ ΣΤΟΙΧΕΙΩΝ	2111126 - 13/11/2013	3082347
WYETH LLC	ΠΑΡΑΓΩΓΗ ΓΛΥΚΟΠΡΩΤΕΪΝΩΝ	2041270 - 20/11/2013	3082385
XEDA INTERNATIONAL	ΜΕΘΟΔΟΣ ΑΝΤΙΒΛΑΣΤΗΤΙΚΗΣ ΚΑΙ ΕΝΔΕΧΟΜΕΝΩΣ ΜΥΚΗΤΟΚΤΟΝΟΥ ΕΠΕΞΕΡΓΑΣΙΑΣ ΒΟΛΒΩΝ ΚΑΙ/Η ΚΟΝΔΥΛΩΝ ΧΡΗΣΙΜΟΠΟΙΩΝΤΑΣ ΤΟ ΕΛΑΙΟ ΓΑΡΥΦΑΛΛΟΥ ΚΑΙ ΤΟ ΕΛΑΙΟ ΜΕΝΤΑΣ	2533632 - 30/10/2013	3082503
XIGEN INFLAMMATION LTD.	ΚΥΤΤΑΡΟ-ΔΙΑΠΕΡΑΤΟΙ ΑΝΑΣΤΟΛΕΙΣ ΠΕΠΤΙΔΙΟΥ ΤΗΣ ΠΑΘΟΛΟΓΙΚΗΣ ΟΔΟΥ ΜΕΤΑΔΙΕΓΕΡΣΗΣ JNK ΣΗΜΑΤΟΣ	2060265 - 09/10/2013	3082365
XIGEN INFLAMMATION LTD.	ΧΡΗΣΗ ΑΝΑΣΤΟΛΕΩΝ ΠΕΠΤΙΔΙΟΥ ΤΟΥ ΜΟΝΟΠΑΤΙΟΥ ΜΕΤΑΓΩΓΗΣ ΣΗΜΑΤΟΣ JNK ΟΙ ΟΠΟΙΟΙ ΔΙΑΠΕΡΝΟΥΝ ΤΑ ΚΥΤΤΑΡΑ ΓΙΑ ΤΗ ΘΕΡΑΠΕΥΤΙΚΗ ΑΓΩΓΗ ΔΙΑΦΟΡΩΝ ΚΑΡΔΙΑΓΓΕΙΑΚΩΝ ΝΟΣΩΝ	2491942 - 23/10/2013	3082442
XOMA (US) LLC	IL-1 ΒΗΤΑ ΔΕΣΜΕΥΤΙΚΑ ΑΝΤΙΣΩΜΑΤΑ ΚΑΙ ΘΡΑΥΣΜΑΤΑ ΑΥΤΩΝ	2163562 - 18/09/2013	3082384
ZOETIS W LLC	ΕΞΑΣΘΕΝΗΜΕΝΑ ΣΤΕΛΕΧΗ ΤΟΥ MYCOPLASMA GALLISEPTICUM	2200640 - 23/10/2013	3082329

3.1 ΑΝΑΚΟΙΝΩΣΗ ΓΙΑ ΚΑΤΑΘΕΣΗ ΜΕΤΑΦΡΑΣΗΣ ΤΡΟΠΟΠΟΙΗΜΕΝΩΝ ΕΥΡΩΠΑΪΚΩΝ Δ.Ε.

ΑΡΙΘΜΟΣ ΕΥΡ. Δ.Ε. ***(11):3042183.B2***
ΑΡΙΘ. ΕΛΛ. ΚΑΤΑΘΕΣΗΣ *(21):*20130402581
ΗΜΕΡ. ΕΛΛ. ΚΑΤΑΘΕΣΗΣ *(22):*03/12/2013
ΑΡΙΘ./ΗΜΕΡ. ΔΗΜΟΣΙΕΥΣΗΣ
*ΕΥΡΩΠΑΪΚΟΥ ΔΙΠΛΩΜΑΤΟΣ(87):*0998539 - 16/10/2013
ΑΡΙΘ./ΗΜΕΡ. ΔΗΜΟΣΙΕΥΣΗΣ
ΕΥΡΩΠΑΪΚΗΣ ΑΙΤΗΣΗΣ *(86):*98932436.3--15/07/1998
ΔΙΚΑΙΟΥΧΟΣ *(73):*1)E.I. DU PONT DE NEMOURS AND COMPANY
1007 Market Street, Wilmington, DE 19898, ΗΝΩΜΕΝΕΣ ΠΟΛΙΤΕΙΕΣ ΤΗΣ ΑΜΕΡΙΚΗΣ
ΣΥΜΒ. ΠΡΟΤΕΡΑΙΟΤΗΤΕΣ *(30):*9714880-15/07/1997-GB
ΕΦΕΥΡΕΤΗΣ *(72):*1)ROBERTS, Neil, Andre
ΕΙΔΙΚΟΣ ΠΛΗΡΕΞΟΥΣΙΟΣ *(74):*ΠΑΠΑΚΩΝΣΤΑΝΤΙΝΟΥ ΕΛΕΝΗ
Κουμπάρη 2, 10674 ΑΘΗΝΑ
ΑΝΤΙΚΛΗΤΟΣ *(74):*ΠΑΠΑΚΩΝΣΤΑΝΤΙΝΟΥ ΕΛΕΝΗ
Κουμπάρη 2,10674 ΑΘΗΝΑ
ΤΙΤΛΟΣ ΕΦΕΥΡΕΣΗΣ ***(54):ΨΥΚΤΙΚΕΣ ΣΥΝΘΕΣΕΙΣ***

ΠΕΡΙΛΗΨΗ(57)

Αποκαλύπτονται ψυκτικές συνθέσεις περιλαμβάνουσες: α) πενταφθοροαιθάνιο, οκταφθοροπροπάνιο, τριφθορομεθοξυδιφθορομεθάνιο ή εξαφθορο-κυκλοπροπάνιο, ή μίγμα δύο ή περισσοτέρων εξ αυτών, σε ποσότητα από 5% έως 60% κατά βάρος ως προς το βάρος της συνθέσεως β) πενταφθοροαιθάνιο, 1,1,1,2- ή 1,1,2,2-τετραφθοροαιθάνιο, 1,1-διφθοροαιθάνιο, τριφθορομεθοξυπενταφθοροαιθάνιο, 1,1,1,2,3,3,3-επταφθοροπροπάνιο ή 1,1,1,2,2,3,3- επταφθοροπροπάνιο, ή μίγμα δύο ή περισσοτέρων εξ αυτών, σε ποσότητα από 30% έως 94% κατά βάρος ως προς το βάρος της συνθέσεως και γ) μη-υποκατεστημένο υδρογονάνθρακα του τύπου CnHm όπου n είναι τουλάχιστον 4 και m είναι τουλάχιστον 2n-2, άλλον πλην του μεθυλοπροπανίου, σε ποσότητα από 1% έως 10% κατά βάρος ως προς το βάρος της συνθέσεως.

ΑΡΙΘΜΟΣ ΕΥΡ. Δ.Ε. ***(11):3050856.B2***
ΑΡΙΘ. ΕΛΛ. ΚΑΤΑΘΕΣΗΣ *(21):*20130402664
ΗΜΕΡ. ΕΛΛ. ΚΑΤΑΘΕΣΗΣ *(22):*16/12/2013
ΑΡΙΘ./ΗΜΕΡ. ΔΗΜΟΣΙΕΥΣΗΣ
*ΕΥΡΩΠΑΪΚΟΥ ΔΙΠΛΩΜΑΤΟΣ(87):*1020608 - 18/09/2013
ΑΡΙΘ./ΗΜΕΡ. ΔΗΜΟΣΙΕΥΣΗΣ
ΕΥΡΩΠΑΪΚΗΣ ΑΙΤΗΣΗΣ *(86):*99100686.7--15/01/1999
ΔΙΚΑΙΟΥΧΟΣ *(73):*1)FORSTER PROFILSYSTEME AG
Amriswillerstrasse 50,9320 ARBON, ΕΛΒΕΤΙΑ
ΣΥΜΒ. ΠΡΟΤΕΡΑΙΟΤΗΤΕΣ *(30):*
ΕΦΕΥΡΕΤΗΣ *(72):*1)Peter, Ruedi
ΕΙΔΙΚΟΣ ΠΛΗΡΕΞΟΥΣΙΟΣ *(74):*ΠΑΠΑ ΕΥΑΓΓΕΛΙΑ
Πανεπιστημίου 64, 10677 ΑΘΗΝΑ
ΑΝΤΙΚΛΗΤΟΣ *(74):*ΠΑΠΑ ΕΥΑΓΓΕΛΙΑ
Πανεπιστημίου 64,10677 ΑΘΗΝΑ
ΤΙΤΛΟΣ ΕΦΕΥΡΕΣΗΣ ***(54):ΣΥΝΔΕΤΙΚΟ ΠΡΟΦΙΛΕ ΤΕΜΑΧΙΟ ΓΙΑ ΠΛΑΙΣΙΑ ΣΤΟΙΧΕΙΩΝ ΤΟΙΧΟΥ, ΘΥΡΩΝ ΚΑΙ ΠΑΡΑΘΥΡΩΝ***

ΠΕΡΙΛΗΨΗ(57)

Ένα συνδετικό προφιλέ τεμάχιο για πλαίσια στοιχείων τοίχου, θυρών ή - παραθύρων, αποτελείται ουσιαστικά από δυο μεταλλικά προφιλέ τεμάχια (2, 3) που συνδέονται μεταξύ τους και συγκρατούνται σε απόσταση το ένα απ' το άλλο. Μεταξύ των μεταλλικών προφιλέ τεμαχίων (2, 3) σχηματίζεται ένας ενδιάμεσος χώρος (4), στον οποίο τίθεται ένα μονωτικό υλικό (5). Μέσω της προς τα μέσα μετατοπισμένης διάταξης των επιφανειών (6, 7) του μονωτικού υλικού (5), σχετικά με τις επιφάνειες (8, 9) των μεταλλικών προφιλέτεμαχίων (2, 3), σχηματίζεται μια εκβάθυνση (10). Η εκβάθυνση (10) μπορεί να είναι πλεονεκτική για την παραλαβή ενός αφρίζοντος δομικού υλικού (11), καθώς επίσης για την εγκατάσταση στοιχείων κλεισίματος όπως για μια κλειδαριά πόρτας (13).

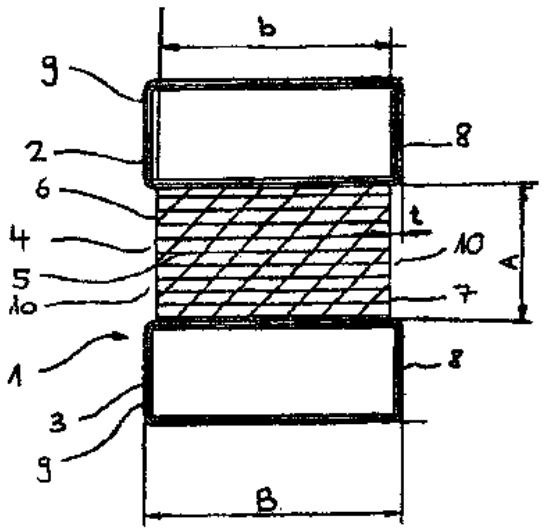

ΑΡΙΘΜΟΣ ΕΥΡ. Δ.Ε. ***(11):*****3069131.B2**
ΑΡΙΘ. ΕΛΛ. ΚΑΤΑΘΕΣΗΣ *(21):*20130402659
ΗΜΕΡ. ΕΛΛ. ΚΑΤΑΘΕΣΗΣ *(22):*13/12/2013
ΑΡΙΘ./ΗΜΕΡ. ΔΗΜΟΣΙΕΥΣΗΣ
*ΕΥΡΩΠΑΪΚΟΥ ΔΙΠΛΩΜΑΤΟΣ(87):*1516938 - 11/12/2013
ΑΡΙΘ./ΗΜΕΡ. ΔΗΜΟΣΙΕΥΣΗΣ
ΕΥΡΩΠΑΪΚΗΣ ΑΙΤΗΣΗΣ *(86):*03760884.1--18/06/2003
ΔΙΚΑΙΟΥΧΟΣ *(73):*1)Nippon Steel & Sumitomo Metal Corporation
6-1, Marunouchi 2-chome Chiyoda-ku, Tokyo 100-8071, ΙΑΠΩΝΙΑ
ΣΥΜΒ. ΠΡΟΤΕΡΑΙΟΤΗΤΕΣ *(30):*2002178659-19/06/2002-JP
2002178806-19/06/2002-JP
2002314527-29/10/2002-JP
2003138374-16/05/2003-JP
ΕΦΕΥΡΕΤΗΣ *(72):*1)USAMI, Akira,
2)KATOH, Kenji,
3)HASEGAWA, Toshiei,
4)SHISHIBORI, Akira
ΕΙΔΙΚΟΣ ΠΛΗΡΕΞΟΥΣΙΟΣ *(74):*ΠΑΠΑΚΩΝΣΤΑΝΤΙΝΟΥ ΕΛΕΝΗ
Κουμπάρη 2, 10674 ΑΘΗΝΑ
ΑΝΤΙΚΛΗΤΟΣ *(74):*ΠΑΠΑΚΩΝΣΤΑΝΤΙΝΟΥ ΕΛΕΝΗ
Κουμπάρη 2,10674 ΑΘΗΝΑ
ΤΙΤΛΟΣ ΕΦΕΥΡΕΣΗΣ ***(54):*****ΔΕΞΑΜΕΝΗ ΑΡΓΟΥ ΠΕΤΡΕΛΑΙΟΥ ΚΑΙ ΜΕΘΟΔΟΣ ΓΙΑ ΤΗΝ ΠΑΡΑΓΩΓΗ ΕΝΟΣ ΧΑΛΥΒΑ ΓΙΑ ΜΙΑ ΔΕΞΑΜΕΝΗ ΑΡΓΟΥ ΠΕΤΡΕΛΑΙΟΥ**

ΠΕΡΙΛΗΨΗ(57)

Η παρούσα εφεύρεση παρέχει: ένα χάλυβα για μια συγκολλημένη δομή προς χρήση για μια δεξαμενή αργού πετρελαίου που επιδεικνύει εξαιρετική αντίσταση στη γενική και την τοπική διάβρωση στη διάβρωση αργού πετρελαίου που προκαλείται σε μια δεξαμενή πετρελαίου από χάλυβα και είναι σε θέση να καταστέλλει το σχηματισμό προϊόντων διάβρωσης (λάσπης) που περιέχουν στερεό θείο μια μέθοδος για την παραγωγή του εν λόγω χάλυβα μια δεξαμενή αργού πετρελαίου και μια μέθοδος για την προστασία μιας δεξαμενής αργού πετρελαίου από τη διάβρωση. Η παρούσα εφεύρεση καθιστά δυνατή την απόκτηση αντίστασης στη γενική και τοπική διάβρωση σε ένα περιβάλλον δεξαμενής αργού πετρελαίου και την καταστολή του σχηματισμού προϊόντων διάβρωσης (λάσπης) που περιέχουν στερεό θείο με τη χρησιμοποίηση ενός χάλυβα: που περιέχει, σε μάζα, 0,001 έως 0,2% C, 0,01 έως 2,5% Si, 0,1 έως 2% Mn, 0,03% ή λιγότερο P, 0,007% ή λιγότερο S, 0,01 έως 1,5% Cu, 0,001 έως 0,3% Al, 0,001 έως 0,01% N ως βασικά συστατικά και, περαιτέρω, 0,01 έως0,2% Mo ή/και 0,01 έως 0,5% W και κατά προτίμηση ικανοποιεί την εξής έκφραση Διαλυτή ουσία Mo + Διαλυτή ουσία W μεγαλύτερο ή ίσο 0.005%.

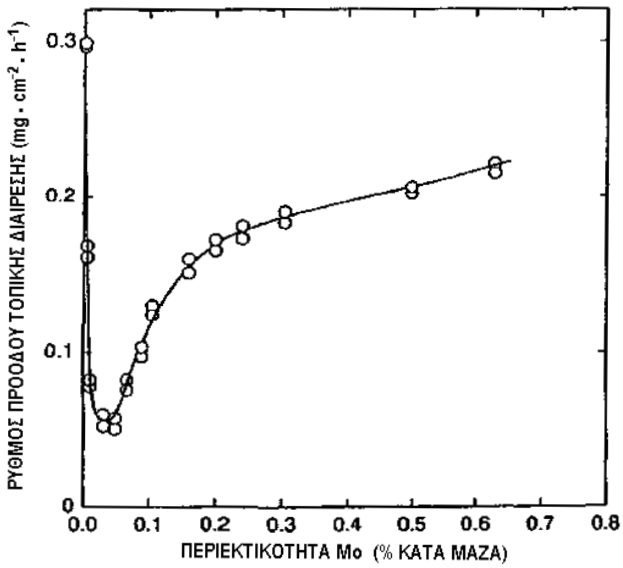

ΑΡΙΘΜΟΣ ΕΥΡ. Δ.Ε. ***(11):*****3070151.B2**
ΑΡΙΘ. ΕΛΛ. ΚΑΤΑΘΕΣΗΣ *(21):*20130402627
ΗΜΕΡ. ΕΛΛ. ΚΑΤΑΘΕΣΗΣ *(22):*10/12/2013
ΑΡΙΘ./ΗΜΕΡ. ΔΗΜΟΣΙΕΥΣΗΣ
*ΕΥΡΩΠΑΪΚΟΥ ΔΙΠΛΩΜΑΤΟΣ(87):*1137941 - 11/09/2013
ΑΡΙΘ./ΗΜΕΡ. ΔΗΜΟΣΙΕΥΣΗΣ
ΕΥΡΩΠΑΪΚΗΣ ΑΙΤΗΣΗΣ *(86):*99967261.1--09/12/1999
ΔΙΚΑΙΟΥΧΟΣ *(73):*1)Bristol-Myers Squibb Company
Route 206 and Province Line Road, Princeton, NJ 08543-4000, ΗΝΩΜΕΝΕΣ ΠΟΛΙΤΕΙΕΣ ΤΗΣ ΑΜΕΡΙΚΗΣ
ΣΥΜΒ. ΠΡΟΤΕΡΑΙΟΤΗΤΕΣ *(30):*111737 P-10/12/1998-US
ΕΦΕΥΡΕΤΗΣ *(72):*1)LIPOVSEK, Dasa
ΕΙΔΙΚΟΣ ΠΛΗΡΕΞΟΥΣΙΟΣ *(74):*ΠΑΠΑΝΙΚΟΛΑΟΥ ΜΑΡΙΑ
Πόντου 30, 15121 ΠΕΥΚΗ (ΑΤΤΙΚΗΣ)
ΑΝΤΙΚΛΗΤΟΣ *(74):*ΜΑΛΑΜΗ ΑΛΚΗΣΤΙΣ-ΕΙΡΗΝΗ
Σκουφά 52,10672 ΑΘΗΝΑ
ΤΙΤΛΟΣ ΕΦΕΥΡΕΣΗΣ ***(54):*****ΙΚΡΙΩΜΑΤΑ ΠΡΩΤΕΪΝΩΝ ΓΙΑ ΜΙΜΗΤΙΚΑ ΑΝΤΙΣΩΜΑΤΩΝ ΚΑΙ ΑΛΛΕΣ ΠΡΩΤΕΪΝΕΣ ΣΥΝΔΕΣΗΣ**

ΠΕΡΙΛΗΨΗ(57)

Στο παρόν αποκαλύπτονται πρωτεΐνες που περιλαμβάνουν περιοχή ινωδονεκτίνης τύπου III που έχει τουλάχιστον ένα τυχαιοποιημένο κύκλωμα. Επίσης εδώ αποκαλύπτονται νουκλεϊνικά οξέα που κωδικοποιούν τέτοιες πρωτεΐνες και η χρήση τέτοιων πρωτεϊνών σε μεθόδους για την εξέλιξη νέων συνδετικών προς ενώσεις ειδών και των συνδετήρων τους.

ΑΡΙΘΜΟΣ ΕΥΡ. Δ.Ε. ***(11):3073801.B2***
ΑΡΙΘ. ΕΛΛ. ΚΑΤΑΘΕΣΗΣ *(21):*20130402719
ΗΜΕΡ. ΕΛΛ. ΚΑΤΑΘΕΣΗΣ *(22):*18/12/2013
ΑΡΙΘ./ΗΜΕΡ. ΔΗΜΟΣΙΕΥΣΗΣ
*ΕΥΡΩΠΑΪΚΟΥ ΔΙΠΛΩΜΑΤΟΣ(87):*1546633 - 09/10/2013
ΑΡΙΘ./ΗΜΕΡ. ΔΗΜΟΣΙΕΥΣΗΣ
ΕΥΡΩΠΑΪΚΗΣ ΑΙΤΗΣΗΣ *(86):*03784819.9--24/07/2003
ΔΙΚΑΙΟΥΧΟΣ *(73):*1)Meggitt Training Systems, Inc.
296 Brogdon Road, Suwanee, GA 30024,
ΗΝΩΜΕΝΕΣ ΠΟΛΙΤΕΙΕΣ ΤΗΣ ΑΜΕΡΙΚΗΣ
ΣΥΜΒ. ΠΡΟΤΕΡΑΙΟΤΗΤΕΣ *(30):*401970-08/08/2002-US
ΕΦΕΥΡΕΤΗΣ *(72):*1)CHUNG, Bobby, Hsiang-Hsu
2)KLUSENDORF, Kelvin, William
ΕΙΔΙΚΟΣ ΠΛΗΡΕΞΟΥΣΙΟΣ *(74):*ΠΑΠΑΚΩΝΣΤΑΝΤΙΝΟΥ ΕΛΕΝΗ
Κουμπάρη 2, 10674 ΑΘΗΝΑ
ΑΝΤΙΚΛΗΤΟΣ *(74):*ΠΑΠΑΚΩΝΣΤΑΝΤΙΝΟΥ ΕΛΕΝΗ
Κουμπάρη 2,10674 ΑΘΗΝΑ
ΤΙΤΛΟΣ ΕΦΕΥΡΕΣΗΣ ***(54):ΑΣΥΡΜΑΤΗ ΖΕΥΞΗ ΕΠΙΚΟΙΝΩΝΙΑΣ ΔΕΔΟΜΕΝΩΝ ΕΝΣΩΜΑΤΩΜΕΝΗ ΣΕ ΠΡΟΣΟΜΟΙΩΜΕΝΑ ΟΠΛΙΚΑ ΣΥΣΤΗΜΑΤΑ***

ΠΕΡΙΛΗΨΗ(57)

Διάταξη προσομοιωτή όπλου (10) που διαθέτει ασύρματο δομοστοιχείο (16) σε προσομοιωμένο όπλο (12) ώστε να μεγιστοποιεί την ελευθερία κινήσεων του χρήστη και να παρέχει ολοκληρωμένη διαγνωστική πληροφόρηση από ηλεκτρονικούς αισθητήρες (18) για τους χρήστες του προσομοιωτή εκπαίδευσης πυροβόλων όπλων (12). Το ασύρματο δομοστοιχείο (16) είναι ενσωματωμένο στο προσομοιωμένο όπλο (12) που χρησιμοποιείται στη διάταξη προσομοιωτή (10) και συνδέεται με διάφορους αισθητήρες για να λαμβάνει λειτουργικές πληροφορίες. Η ασύρματη ζεύξη επικοινωνίας δεδομένων είναι ένα ασύρματο δομοστοιχείο (16) που χρησιμοποιεί τεχνολογία φασματικής εξάπλωσης με αναπήδηση συχνότητας έτσι ώστε το ασύρματο δομοστοιχείο (16) να μπορεί να προσαρμόζεται σε προσομοιωτή μικρού πυροβόλου όπλου (12), π.χ. σε όπλο χειρός ή σε προσομοιωτή χημικού ψεκασμού.

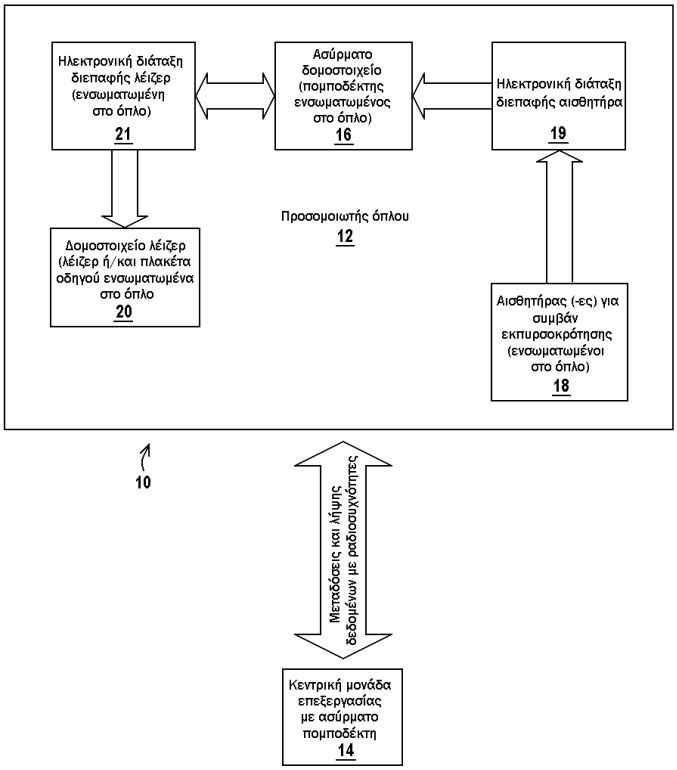

ΑΡΙΘΜΟΣ ΕΥΡ. Δ.Ε. ***(11):3074570.B2***
ΑΡΙΘ. ΕΛΛ. ΚΑΤΑΘΕΣΗΣ *(21):*20130402654
ΗΜΕΡ. ΕΛΛ. ΚΑΤΑΘΕΣΗΣ *(22):*13/12/2013
ΑΡΙΘ./ΗΜΕΡ. ΔΗΜΟΣΙΕΥΣΗΣ
*ΕΥΡΩΠΑΪΚΟΥ ΔΙΠΛΩΜΑΤΟΣ(87):*1360047 - 18/09/2013
ΑΡΙΘ./ΗΜΕΡ. ΔΗΜΟΣΙΕΥΣΗΣ
ΕΥΡΩΠΑΪΚΗΣ ΑΙΤΗΣΗΣ *(86):*02713536.7--05/02/2002
ΔΙΚΑΙΟΥΧΟΣ *(73):*1)Environmental Recycling Technologies plc
Regent House 316 Beulah Hill, London SE19 3HF, ΜΕΓΑΛΗ ΒΡΕΤΑΝΙΑ
ΣΥΜΒ. ΠΡΟΤΕΡΑΙΟΤΗΤΕΣ *(30):*270321 P-05/02/2001-US
300874 P-25/06/2001-US
346336 P-07/01/2002-US
ΕΦΕΥΡΕΤΗΣ *(72):*1)DINELLO, Panfilo, M.
2)LINARES, Miguel, A.
3)CARGILL, Lynn, E.
4)POINTER, Robin, L.
5)HAINES, Paul, A.
ΕΙΔΙΚΟΣ ΠΛΗΡΕΞΟΥΣΙΟΣ *(74):*ΠΑΠΑΚΩΝΣΤΑΝΤΙΝΟΥ ΕΛΕΝΗ
Κουμπάρη 2, 10674 ΑΘΗΝΑ
ΑΝΤΙΚΛΗΤΟΣ *(74):*ΠΑΠΑΚΩΝΣΤΑΝΤΙΝΟΥ ΕΛΕΝΗ
Κουμπάρη 2,10674 ΑΘΗΝΑ
ΤΙΤΛΟΣ ΕΦΕΥΡΕΣΗΣ ***(54):ΜΕΘΟΔΟΙ ΔΙΑΜΟΡΦΩΣΕΩΣ ΠΛΑΣΤΙΚΟΥ***

ΠΕΡΙΛΗΨΗ(57)

Μέθοδος και συσκευή (10) για διαμόρφωση πλαστικών μέσω της θερμάνσεως ενός ανοικτού τύπου (12) και της θέσεως σε επαφή του ανοικτού τύπου (12) με πλαστικό σωματιδιακό υλικό (16) που περιέχεται εντός ενός υποδοχέα (14) προκειμένου να σχηματισθεί μία τακείσα επιδερμίδα επί του τύπου (12), και τα προκύπτοντα προϊόντα που κατασκευάζονται από αυτήν. Ο τύπος (12) εφοδιάζεται με ένα φορέα (18), ο οποίος μπορεί να περιλαμβάνει αγωγούς θερμάνσεως και ψύξεως για την επίτευξη μίας επιθυμητής θερμοκρασίας του τύπου. Τα χυτευμένα προϊόντα μονής επιδερμίδας μπορεί να είναι πολυστρωματικά με ή χωρίς χρώμα επί της επιφάνειας. Τα χυτευμένα αντικείμενα πολλαπλών επιδερμίδων μπορεί να περιλαμβάνουν παρεμβαλλόμενα στρώματα από κεντρικά μέρη που πληρώνονται μεπλαστικό υλικό πληρώσεως ή με διογκούμενο αφρό, με ή χωρίς διάφορα ένθετα ή ενισχύσεις.

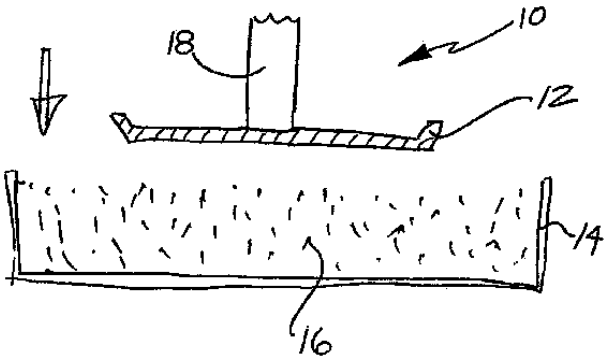

3.2 ΕΥΡΕΤΗΡΙΟ ΤΡΟΠΟΠΟΙΗΜΕΝΩΝ ΕΥΡΩΠΑΪΚΩΝ Δ.Ε. ΣΥΜΦΩΝΑ ΜΕ ΤΟΝ ΑΡΙΘΜΟ ΔΗΜΟΣΙΕΥΣΗΣ

ΑΡ./ΗΜ.ΔΗΜ.Ε.Δ. (87)	ΔΙΚΑΙΟΥΧΟΣ (73)	ΤΙΤΛΟΣ ΕΦΕΥΡΕΣΗΣ (54)	ΑΡ.ΕΥΡ.Δ.Ε. (11)
0998539 - 16/10/2013	E.I. DU PONT DE NEMOURS AND COMPANY	ΨΥΚΤΙΚΕΣ ΣΥΝΘΕΣΕΙΣ	3042183.B2
1020608 - 18/09/2013	FORSTER PROFILSYSTEME AG	ΣΥΝΔΕΤΙΚΟ ΠΡΟΦΙΛΕ ΤΕΜΑΧΙΟ ΓΙΑ ΠΛΑΙΣΙΑ ΣΤΟΙΧΕΙΩΝ ΤΟΙΧΟΥ, ΘΥΡΩΝ ΚΑΙ ΠΑΡΑΘΥΡΩΝ	3050856.B2
1137941 - 11/09/2013	BRISTOL-MYERS SQUIBB COMPANY	ΙΚΡΙΩΜΑΤΑ ΠΡΩΤΕΪΝΩΝ ΓΙΑ ΜΙΜΗΤΙΚΑ ΑΝΤΙΣΩΜΑΤΩΝ ΚΑΙ ΑΛΛΕΣ ΠΡΩΤΕΪΝΕΣ ΣΥΝΔΕΣΗΣ	3070151.B2
1360047 - 18/09/2013	ENVIRONMENTAL RECYCLING TECHNOLOGIES PLC	ΜΕΘΟΔΟΙ ΔΙΑΜΟΡΦΩΣΕΩΣ ΠΛΑΣΤΙΚΟΥ	3074570.B2
1516938 - 11/12/2013	NIPPON STEEL & SUMITOMO METAL CORPORATION	ΔΕΞΑΜΕΝΗ ΑΡΓΟΥ ΠΕΤΡΕΛΑΙΟΥ ΚΑΙ ΜΕΘΟΔΟΣ ΓΙΑ ΤΗΝ ΠΑΡΑΓΩΓΗ ΕΝΟΣ ΧΑΛΥΒΑ ΓΙΑ ΜΙΑ ΔΕΞΑΜΕΝΗ ΑΡΓΟΥ ΠΕΤΡΕΛΑΙΟΥ	3069131.B2
1546633 - 09/10/2013	MEGGITT TRAINING SYSTEMS, INC.	ΑΣΥΡΜΑΤΗ ΖΕΥΞΗ ΕΠΙΚΟΙΝΩΝΙΑΣ ΔΕΔΟΜΕΝΩΝ ΕΝΣΩΜΑΤΩΜΕΝΗ ΣΕ ΠΡΟΣΟΜΟΙΩΜΕΝΑ ΟΠΛΙΚΑ ΣΥΣΤΗΜΑΤΑ	3073801.B2

3.3 ΕΥΡΕΤΗΡΙΟ ΤΡΟΠΟΠΟΙΗΜΕΝΩΝ ΕΥΡΩΠΑΪΚΩΝ Δ.Ε. ΣΥΜΦΩΝΑ ΜΕ ΤΗΝ ΑΛΦΑΒΗΤΙΚΗ ΣΕΙΡΑ ΤΩΝ ΔΙΚΑΙΟΥΧΩΝ

ΔΙΚΑΙΟΥΧΟΣ (73)	**ΤΙΤΛΟΣ ΕΦΕΥΡΕΣΗΣ (54)**	**ΑΡ./ΗΜ.ΔΗΜ.Ε.Δ. (87)**	**ΑΡ.ΕΥΡ.Δ.Ε. (11)**
BRISTOL-MYERS SQUIBB COMPANY	ΙΚΡΙΩΜΑΤΑ ΠΡΩΤΕΪΝΩΝ ΓΙΑ ΜΙΜΗΤΙΚΑ ΑΝΤΙΣΩΜΑΤΩΝ ΚΑΙ ΑΛΛΕΣ ΠΡΩΤΕΪΝΕΣ ΣΥΝΔΕΣΗΣ	1137941 - 11/09/2013	3070151.B2
E.I. DU PONT DE NEMOURS AND COMPANY	ΨΥΚΤΙΚΕΣ ΣΥΝΘΕΣΕΙΣ	0998539 - 16/10/2013	3042183.B2
ENVIRONMENTAL RECYCLING TECHNOLOGIES PLC	ΜΕΘΟΔΟΙ ΔΙΑΜΟΡΦΩΣΕΩΣ ΠΛΑΣΤΙΚΟΥ	1360047 - 18/09/2013	3074570.B2
FORSTER PROFILSYSTEME AG	ΣΥΝΔΕΤΙΚΟ ΠΡΟΦΙΛΕ ΤΕΜΑΧΙΟ ΓΙΑ ΠΛΑΙΣΙΑ ΣΤΟΙΧΕΙΩΝ ΤΟΙΧΟΥ, ΘΥΡΩΝ ΚΑΙ ΠΑΡΑΘΥΡΩΝ	1020608 - 18/09/2013	3050856.B2
MEGGITT TRAINING SYSTEMS, INC.	ΑΣΥΡΜΑΤΗ ΖΕΥΞΗ ΕΠΙΚΟΙΝΩΝΙΑΣ ΔΕΔΟΜΕΝΩΝ ΕΝΣΩΜΑΤΩΜΕΝΗ ΣΕ ΠΡΟΣΟΜΟΙΩΜΕΝΑ ΟΠΛΙΚΑ ΣΥΣΤΗΜΑΤΑ	1546633 - 09/10/2013	3073801.B2
NIPPON STEEL & SUMITOMO METAL CORPORATION	ΔΕΞΑΜΕΝΗ ΑΡΓΟΥ ΠΕΤΡΕΛΑΙΟΥ ΚΑΙ ΜΕΘΟΔΟΣ ΓΙΑ ΤΗΝ ΠΑΡΑΓΩΓΗ ΕΝΟΣ ΧΑΛΥΒΑ ΓΙΑ ΜΙΑ ΔΕΞΑΜΕΝΗ ΑΡΓΟΥ ΠΕΤΡΕΛΑΙΟΥ	1516938 - 11/12/2013	3069131.B2

4.1 ΑΝΑΚΟΙΝΩΣΗ ΓΙΑ ΚΑΤΑΘΕΣΗ ΜΕΤΑΦΡΑΣΗΣ ΠΕΡΙΟΡΙΣΜΕΝΩΝ Ή ΑΝΑΚΛΙΘΕΝΤΩΝ ΕΥΡΩΠΑΪΚΩΝ Δ.Ε.

ΑΡΙΘΜΟΣ ΕΥΡ. Δ.Ε. ***(11):*****3045279.B3**
ΑΡΙΘ. ΕΛΛ. ΚΑΤΑΘΕΣΗΣ *(21):*20130402574
ΗΜΕΡ. ΕΛΛ. ΚΑΤΑΘΕΣΗΣ *(22):*04/12/2013
ΑΡΙΘ./ΗΜΕΡ. ΔΗΜΟΣΙΕΥΣΗΣ
*ΕΥΡΩΠΑΪΚΟΥ ΔΙΠΛΩΜΑΤΟΣ(87):*0984957 - 18/09/2013
ΑΡΙΘ./ΗΜΕΡ. ΔΗΜΟΣΙΕΥΣΗΣ
ΕΥΡΩΠΑΪΚΗΣ ΑΙΤΗΣΗΣ *(86):*98926005.4--25/05/1998
ΔΙΚΑΙΟΥΧΟΣ *(73):*1)AstraZeneca AB
151 85 Sodertalje, ΣΟΥΗΔΙΑ
ΣΥΜΒ. ΠΡΟΤΕΡΑΙΟΤΗΤΕΣ *(30):*9702065-30/05/1997-SE
ΕΦΕΥΡΕΤΗΣ *(72):*1)COTTON, Hanna
2)KRONSTROM, Anders
3)MATTSON, Anders
4)MOLLER, Eva
ΕΙΔΙΚΟΣ ΠΛΗΡΕΞΟΥΣΙΟΣ *(74):*ΣΙΩΤΟΥ ΑΙΚΑΤΕΡΙΝΗ
Πατησίων 122, 11257 ΑΘΗΝΑ
ΑΝΤΙΚΛΗΤΟΣ *(74):*ΣΙΩΤΟΥ ΑΙΚΑΤΕΡΙΝΗ
Πατησίων 122,11257 ΑΘΗΝΑ)
ΤΙΤΛΟΣ ΕΦΕΥΡΕΣΗΣ ***(54):*****ΝΕΑ ΜΟΡΦΗ ΤΗΣ S-ΟΜΕΠΡΑΖΟΛΗΣ.**
ΠΕΡΙΛΗΨΗ(57)

Η παρούσα εφεύρεση αναφέρεται σε μία νέα μορφή του (-)-εναντιομερούς της 5-μεθοξυ-2-[[(4-μεθοξυ-3,5-διμεθυλ-2-πυριδινυλ)μεθυλ]σουλφινυλ]-1Η-βενζιμιδαζόλης, δηλ. της S-ομεπραζόλης. Ειδικότερα, αναφέρεται σε μία νέα μορφή του άλατος μαγνησίου του S-εναντιομερούς της τριένυδρης ομεπραζόλης. Η παρούσα εφεύρεση αναφέρεται επίσης σε διαδικασίες για την παρασκευή μίας τέτοιας μορφής του άλατος μαγνησίου της S-ομεπραζόλης και σε φαρμακευτικές συνθέσεις που το περιέχουν. Περαιτέρω, η παρούσα εφεύρεση επίσης αναφέρεται σε νέες ενδιάμεσες ενώσεις που χρησιμοποιούνται στη διαδικασία.

4.2 ΕΥΡΕΤΗΡΙΟ ΠΕΡΙΟΡΙΣΜΕΝΩΝ Ή ΑΝΑΚΛΙΘΕΝΤΩΝ ΕΥΡΩΠΑΪΚΩΝ Δ.Ε. ΣΥΜΦΩΝΑ ΜΕ ΤΟΝ ΑΡΙΘΜΟ ΔΗΜΟΣΙΕΥΣΗΣ

ΑΡ./ΗΜ.ΔΗΜ.Ε.Δ. (87)	**ΔΙΚΑΙΟΥΧΟΣ (73)**	**ΤΙΤΛΟΣ ΕΦΕΥΡΕΣΗΣ (54)**	**ΑΡ.ΕΥΡ.Δ.Ε. (11)**
0984957 - 18/09/2013	ASTRAZENECA AB	ΝΕΑ ΜΟΡΦΗ ΤΗΣ S-ΟΜΕΠΡΑΖΟΛΗΣ.	3045279.B3

4.3 ΕΥΡΕΤΗΡΙΟ ΠΕΡΙΟΡΙΣΜΕΝΩΝ Ή ΑΝΑΚΛΙΘΕΝΤΩΝ ΕΥΡΩΠΑΪΚΩΝ Δ.Ε. ΣΥΜΦΩΝΑ ΜΕ ΤΗΝ ΑΛΦΑΒΗΤΙΚΗ ΣΕΙΡΑ ΤΩΝ ΔΙΚΑΙΟΥΧΩΝ

ΔΙΚΑΙΟΥΧΟΣ (73)	**ΤΙΤΛΟΣ ΕΦΕΥΡΕΣΗΣ (54)**	**ΑΡ./ΗΜ.ΔΗΜ.Ε.Δ. (87)**	**ΑΡ.ΕΥΡ.Δ.Ε. (11)**
ASTRAZENECA AB	ΝΕΑ ΜΟΡΦΗ ΤΗΣ S-ΟΜΕΠΡΑΖΟΛΗΣ.	0984957 - 18/09/2013	3045279.B3

ΜΕΡΟΣ Γ΄

ΜΕΤΑΒΟΛΕΣ - ΕΚΠΤΩΣΕΙΣ
ΑΝΑΚΛΗΣΕΙΣ ΕΚΠΤΩΣΕΩΝ

Κ Ε Φ Α Λ Α Ι Ο 1

ΜΕΤΑΒΟΛΕΣ

Ο Υ Δ Ε Μ Ι Α

Κ Ε Φ Α Λ Α Ι Ο 2

ΕΚΠΤΩΣΕΙΣ - ΑΝΑΚΛΗΣΕΙΣ ΕΚΠΤΩΣΕΩΝ

ΕΠΑΝΑΛΗΨΗ ΔΗΜΟΣΙΕΥΣΗΣ

Κατ' εφαρμογή των άρθρων 16 § 1,2 και 24 του Ν. 1733/1987 "Μεταφορά τεχνολογίας, εφευρέσεις και τεχνολογική καινοτομία" (ΦΕΚ 171, Α), οι κάτωθι πράξεις εκπτώσεων και ανακλήσεων δημοσιεύτηκαν και γνωστοποιήθηκαν στο κοινό με το Ε.Δ.Β.Ι. "Τεύχος ΕΚΠΤΩΣΕΩΝ ΚΑΙ ΑΝΑΚΛΗΣΕΩΝ" στις 3 Ιανουαρίου 2014.

Η παρούσα δημοσίευση είναι επανάληψη της προαναφερόμενης δημοσίευσης προς διευκόλυνση του κοινού.

Ε Κ Π Τ Ω Σ Ε Ι Σ

Αρ. Πρωτ. Γ.Δ. : 2
ΗΜΕΡΟΜΗΝΙΑ : 03/01/2014

Έχοντας υπόψη τις διατάξεις :

α. των άρθρων 16 παρ. 1, 2 και 24 του Ν.1733/1987 " Μεταφορά τεχνολογίας, εφευρέσεις και τεχνολογική καινοτομία " (ΦΕΚ 171, Α΄ της 22.09.1987) και

β. του άρθρου 17 του Π.Δ. 77/1988 "Διατάξεις εφαρμογής της σύμβασης για την χορήγηση ευρωπαϊκών διπλωμάτων ευρεσιτεχνίας που κυρώθηκε με τον νόμο 1607/1986" (ΦΕΚ 33, Α΄ της 25.02.1988 και

γ. τη διαπίστωση μη καταβολής των ετησίων τελών εντός των νομίμων προθεσμιών

Α Π Ο Φ Α Σ Ι Ζ Ο Υ Μ Ε

Εκπίπτουν από τα δικαιώματα που απορρέουν α) από τις αιτήσεις για χορήγηση Διπλωμάτων Ευρεσιτεχνίας και Πιστοποιητικών Υποδείγματος Χρησιμότητας, β) από τα χορηγηθέντα Διπλώματα Ευρεσιτεχνίας και Πιστοποιητικά Υποδείγματος Χρησιμότητας καθώς και γ) από τα Πιστοποιητικά Κατάθεσης Μετάφρασης Ευρωπαϊκού Διπλώματος Ευρεσιτεχνίας για την Ελλάδα, οι παρακάτω δικαιούχοι:

ΑΙΤΗΣΕΙΣ ΔΙΠΛΩΜΑΤΩΝ ΕΥΡΕΣΙΤΕΧΝΙΑΣ

ΑΡ. ΑΙΤ. ΔΕ	*ΔΙΚΑΙΟΥΧΟΙ*
950100226	SYNGENTA PARTICIPATIONS AG
20000100210	ΦΡΑΓΚΟΠΟΥΛΟΣ ΚΩΝ/ΝΟΥ ΦΩΤΗΣ
20050100306	ΦΡΑΓΚΟΠΟΥΛΟΣ ΚΩΝ/ΝΟΥ ΦΩΤΗΣ
20100100318	ΗΛΕΚΤΡΟΝΙΚΑ-ΜΕΤΡΗΤΙΚΑ ΣΥΣΤΗΜΑΤΑ Ε.Π.Ε. ΜΕ Δ.Τ. "METRICON ΕΠΕ"
20100100341	ΤΖΑΜΚΙΩΖΗΣ ΣΤΥΛΙΑΝΟΥ-ΚΩΝ ΘΕΟΔΩΡΟΣ
20110100331	ΦΙΛΙΠΠΙΔΗΣ ΑΘΑΝΑΣΙΟΥ ΜΙΧΑΗΛ
20110100349	ΚΑΜΠΟΥΡΗΣ ΧΡΗΣΤΟΥ ΚΩΝΣΤΑΝΤΙΝΟΣ
20110100356	ΠΑΝΑΓΙΩΤΑΚΗΣ ΕΜΜΑΝΟΥΗΛ ΚΩΝΣΤΑΝΤΙΝΟΣ
20110100361	ΧΑΤΖΗΣ ΛΟΥΚΑ ΝΙΚΟΛΑΟΣ
20110100382	ΦΙΛΙΠΠΙΔΗΣ ΑΘΑΝΑΣΙΟΥ ΜΙΧΑΗΛ

ΔΙΠΛΩΜΑΤΑ ΕΥΡΕΣΙΤΕΧΝΙΑΣ

ΑΡ. ΔΕ	*ΔΙΚΑΙΟΥΧΟΙ*
1003446	SYNGENTA PARTICIPATIONS AG
1003660	THERAPICON S.R.L.
1003900	LARO ABEE ΕΠΙΠΛΩΝ
1003984	ΜΠΕΣΗΣ ΔΗΜΗΤΡΙΟΣ
1004116	ΝΙΝΟΛΑΚΗΣ ΑΝΑΣΤΑΣΙΟΥ ΜΑΡΚΟΣ
1004164	ΔΡ. ΚΛΕΑΝΘΟΥΣ-ΚΕΝΤΡΟ ΑΝΑΝΕΩΣΕΩΣ ΚΑΙ ΟΜΟΡΦΙΑΣ Α.Ε. ΜΕ ΔΙΑΚΡΙΤΙΚΟ ΤΙΤΛΟ "BIOCENTER-DR. KLEANTHOUS"
1004187	ΓΚΑΜΑΝΗΣ ΑΧΙΛΛΕΑ ΓΕΩΡΓΙΟΣ
1004582	ΜΑΛΙΝΙΝ ΚΩΝΣΤΑΝΤΙΝΟΣ
1004584	ΚΑΡΟΚΗΣ ΝΙΚΟΛΑΟΣ
1004895	ΠΑΠΠΑΣ Θ. ΠΑΝΑΓΙΩΤΗΣ
1005053	ΣΠΟΡΙΔΗΣ ΙΩΑΝΝΗ ΙΩΝ ΜΠΟΡΑΣ ΞΕΝΟΦΩΝΤΟΣ ΙΩΑΝΝΗΣ ΑΝΔΡΕΟΥ ΙΩΑΝΝΗ ΓΕΩΡΓΙΟΣ
1005191	ΜΑΣΤΡΟΚΑΛΟΣ ΑΝΤΩΝΙΟΣ
1005252	ALCO HELLAS A.B.E.E. ΠΑΡΑΓΩΓΗ & ΕΜΠΟΡΙΑ ΠΡΟΦΙΛ ΑΛΟΥΜΙΝΙΟΥ
1005595	ΔΗΜΟΦΙΛΟΣ ΧΡΗΣΤΟΥ ΝΙΚΟΛΑΟΣ
1005627	ΑΝΤΙΜΗΣΙΑΡΗ ΣΟΦΙΑ ΠΑΝΕΠΙΣΤΗΜΙΟ ΠΑΤΡΩΝ ΚΟΡΟΜΗΛΑ ΓΕΩΡΓΙΑ ΜΙΣΙΡΛΗΣ ΙΩΑΝΝΗΣ ΜΗΧΑΝΕΤΖΗΣ ΓΕΩΡΓΙΟΣ
1005712	ΜΠΕΘΑΝΗΣ ΙΩΑΝΝΟΥ ΣΠΥΡΙΔΩΝΑΣ
1006138	ΤΣΙΜΙΝΙΚΑΚΗ ΣΤΕΦΑΝΟΥ ΑΝΤΖΕΛΑ ΤΣΙΜΙΝΙΚΑΚΗΣ ΕΥΑΓΓΕΛΟΥ ΣΤΕΦΑΝΟΣ
1006160	ΑΛΚΟ ΕΛΛΑΣ ΑΒΕΕ ΑΛΟΥΜΙΝΙΟΥ
1006168	ΑΛΚΟ ΕΛΛΑΣ ΑΒΕΕ ΑΛΟΥΜΙΝΙΟΥ
1006186	ΑΛΚΟ ΕΛΛΑΣ ΑΒΕΕ ΑΛΟΥΜΙΝΙΟΥ
1006394	ΚΙΣΑΝΑΚΗΣ ΚΩΝΣΤΑΝΤΙΝΟΥ ΙΩΑΝΝΗΣ
1006498	UNIVERSIDAD DE SALAMANCA
1006574	ΚΟΥΡΙΚΟΣ ΙΩΑΝΝΗΣ
1006785	ΛΟΒΕΡΔΟΣ ΣΤΕΛΑΚΑΤΟΣ ΚΩΝΣΤΑΝΤΙΝΟΣ
1006790	ΓΡΑΜΜΑΤΟΠΟΥΛΟΣ ΑΝΑΣΤΑΣΙΟΥ ΔΗΜΗΤΡΙΟΣ
1006840	ΚΑΤΣΙΚΑΣ ΝΙΚΟΛΑΟΣ
1006857	ΗΛΕΚΤΡΟΝΙΚΑ ΔΙΑΠΛΟΥΣ Ε.Π.Ε.-ΕΦΑΡΜΟΓΕΣ ΥΨΗΛΗΣ ΤΕΧΝΟΛΟΓΙΑΣ
1006946	ΑΛΠΑΝΕΖΟΣ ΔΗΜΗΤΡΗΣ

1007022	ΛΑΜΠΕΑΣ ΓΕΩΡΓΙΟΣ
1007023	ΤΣΑΜΟΥΡΓΚΕΛΗΣ ΗΛΙΑΣ
1007030	ΑΦΕΝΤΟΥΛΙΔΗΣ ΑΡΙΣΤΕΙΔΗΣ
1007465	ΓΑΡΕΦΑΛΑΚΗΣ ΑΝΤΩΝΙΟΥ ΕΜΜΑΝΟΥΗΛ
1007776	ΒΟΥΡΔΟΥΜΠΑΣ ΣΤΥΛΙΑΝΟΥ ΙΩΑΝΝΗΣ
1007884	ΣΙΑΜΜΑΣ ΔΗΜΗΤΡΙΟΥ ΑΝΔΡΕΑΣ

ΑΙΤΗΣΕΙΣ ΠΙΣΤΟΠΟΙΗΤΙΚΩΝ ΥΠΟΔΕΙΓΜΑΤΟΣ ΧΡΗΣΙΜΟΤΗΤΑΣ

ΑΡ. ΑΙΤ. ΠΥΧ	*ΔΙΚΑΙΟΥΧΟΙ*
20090200101	ΒΑΜΠΟΥΛΑΣ ΓΕΩΡΓΙΟΥ ΔΗΜΗΤΡΙΟΣ
20110200167	ΑΣΛΑΝΗΣ ΑΝΔΡΕΑ ΕΜΜΑΝΟΥΗΛ
20110200168	ΛΙΒΑΣ ΑΝΝΙΒΑ ΑΜΙΛΚΑΣ ΙΩΝ
20110200169	ΕΥΑΓΓΕΛΙΑΔΗΣ ΠΑΝΑΓΙΩΤΗ ΖΗΣΗΣ

ΠΙΣΤΟΠΟΙΗΤΙΚΑ ΥΠΟΔΕΙΓΜΑΤΟΣ ΧΡΗΣΙΜΟΤΗΤΑΣ

ΑΡ. ΠΥΧ	*ΔΙΚΑΙΟΥΧΟΙ*
2002880	ΝΤΑΒΟΣ ΠΑΝΑΓΙΩΤΗ ΕΥΑΓΓΕΛΟΣ ΝΤΑΒΟΣ ΕΥΑΓΓΕΛΟΥ ΗΛΙΑΣ
2002911	ΚΑΛΟΓΕΡΟΥΔΗΣ ΕΥΑΓΓΕΛΟΣ
2002921	ΣΙΤΤΑΣ ΓΕΩΡΓΙΟΥ ΕΥΘΥΜΙΟΣ ΒΟΓΙΑΤΖΑΚΗΣ ΝΙΚΟΛΑΟΥ ΙΩΑΝΝΗΣ ΣΙΩΡΟΣ ΧΑΡΑΛΑΜΠΟΥ ΓΕΩΡΓΙΟΣ

ΕΥΡΩΠΑΪΚΑ ΔΙΠΛΩΜΑΤΑ ΕΥΡΕΣΙΤΕΧΝΙΑΣ

ΑΡ. ΕΔΕ	*ΔΙΚΑΙΟΥΧΟΙ*
3022274	TREFIMETAUX
3024112	MASSEE JOHAN
3024889	LUCKY LTD.
3025314	GUNDOLF FERDINAND
3025445	REGENERATIO PHARMA AG
3025795.B2	TEIJIN TWARON GMBH

3025879	TEIJIN TWARON GMBH
3026086	AVANTGARDE S.P.A.
3027622	SOUTHERN WATER SERVICES LIMITED
3028618	OTTO MELARA S.P.A.
3028787	PAGGI SRL
3029612	BRADFORD PARTICLE DESIGN LIMITED
3030256	DUMEX-ALPHARMA A/S
3031034	ASTON MATERIAL SERVICES LIMITED
3031087	PFIZER IRELAND PHARMACEUTICALS
3032298	NORTHROP GRUMMAN SHIPBUILDING, INC
3032632	DEBAILLEUL GERARD
3032854	CIMENTS FRANCAIS
3033445	MASIZ JOHN J.
3033462	BABYBJORN AB.
3033498	BAYER SCHERING PHARMA AKTIENGESELLSCHAFT
3034046	MULTIBRID GMBH
3034141	FISONS PLC
3034289	TEXAS BIOTECHNOLOGY CORPORATION
3034405	FERRING B.V.
3034458	HOECHST ROUSSEL VET S.A.
3035242	THE QUAKER OATS COMPANY
3035617	BOARD OF REGENTS THE UNIVERSITY OF TEXAS SYSTEM THE SCRIPPS RESEARCH INSTITUTE
3036861	SYNGENTA LIMITED
3036935	FERRING B.V.
3037038	LES LABORATOIRES SERVIER
3037681	SELECTIDE CORPORATION
3037722	DANISCO FINLAND OY
3038274	P & M SERVICES INC.
3038309	ENERGY ANSEWERS INTERNATIONAL INC.
3038351	L`OREAL
3038415.B2	L`OREAL
3038460	ASTRAZENECA AB
3038468	L`OREAL
3038782	SCHNEIDER ELECTRIC INDUSTRIES SA
3039294	REEVES S.P.A.
3039308	WATER JET SWEDEN AB

3039628	BAYER CORPORATION
3039825	BIOBANK INTERNATIONAL
3039988	MASSEE, JOHAN
3040323	DANISCO FINLAND OY
3040381	CANON KABUSHIKI KAISHA
3040401	L`OREAL
3040702.B2	AVENTIS PASTEUR LIMITED
3040753	INDIANA UNIVERSITY RESEARCH AND TECHNOLOGY CORPORATION
3041495	PATENTES TALGO, S.A.
3041781	ORION CORPORATION (ή ORION OYJ)
3041902	WARNER-LAMBERT COMPANY
3042137	FYFE CO. LLC
3042316	CANON KABUSHIKI KAISHA
3042544	SIGMA TAU INDUSTRIE FARMACEUTICHE RIUNITE S.P.A.
3043023	AVENTIS PHARMA S.A.
3043154	THE DALLAS GROUP OF AMERICA, INC.
3043899	FEINTOOL INTERNATIONAL HOLDING
3044047	PFIZER PRODUCTS INC.
3044285	CANCER RESEARCH CAMPAIGN TECHNOLOGY LIMITED
3046001	PFIZER IRELAND PHARMACEUTICALS
3046792	ELECTRIC POWER RESEARCH INSTITUTE, INC
3046838	UNIVERSITY OF FLORIDA RESEARCH FOUNDATION, INC.
3046939	ASTRAZENECA AB
3046975	SIGMA-TAU INDUSTRIE FARMACEUTICHE RIUNITE S.P.A.
3047633	HANSSON, LENNART EGELRUD, TORBJORN
3047864	CUDLIPP, WILLIAM OWEN
3048078	KRAL AG
3048233.B2	SIKA TECHNOLOGY AG
3048702	BOEHRINGER INGELHEIM (CANADA) LTD.
3048745	GRUNENTHAL GMBH
3048754	MEDA PHARMA GMBH & CO KG.
3049428	BOUSSIGNAC, GEORGES
3050204	SOCIETE DES PRODUITS NESTLE S.A.
3050313	TYCO ELECTRONICS RAYCHEM NV
3050962	CEPHALON, INC.
3051028	FARMAKA S.R.L.

3051726	THE SECRETARY OF STATE FOR HEALTH
3051761	SIKA SCHWEIZ AG
3051989	GRUNENTHAL GMBH
3051993	BIEHLER, MATTHIAS
3052240	L`OREAL
3052322	TELIK, INC.
3052653	DBK ESPANA, S.A.
3052716	CASTELMANI, FRANCO
3052848	UNOMEDICAL A/S
3053032	BIOAGE GMBH
3053184	LAMEPLAST S.P.A.
3053195	CIBA SPECIALTY CHEMICALS HOLDING INC.
3053196	KALMAR INDUSTRIES OY AB
3053771	SMITHKLINE BEECHAM PLC
3053860	OTTING KUNSTSTOFFENTWICKLUNGS GMBH & CO. KG
3054127	AVID IDENTIFICATION SYSTEMS, INC.
3054223	FOCKE & CO. (GMBH & CO. KG)
3054470	GENENTECH, INC.
3054755	SHL MEDICAL AB
3054832	GLAXOSMITHKLINE S.P.A.
3055127	POWDERJECT RESEARCH LIMITED
3055249	INDENA S.P.A.
3055278	UPONOR INNOVATION AB
3055530	SOLVAY (SOCIETE ANONYME)
3055688	STEINACHER LEASING GMBH
3055704	ZALICUS PHARMACEUTICALS LTD.
3055822	SYNGENTA LIMITED
3056206	WARNER-LAMBERT COMPANY LLC
3056364	NEUTROGENA CORPORATION
3056758	SOLVAY FLUOR GMBH
3056913	ZOBELE ESPANA, S.A.
3057153	HANSSON, LENNART TORBJORN, EGELRUD
3057390	SEB S.A.
3057501	SIEMENS SCHWEIZ AG
3057589	CORDIS CORPORATION
3057676	SEIKO EPSON CORPORATION

3057706	BROOKHAVEN SCIENCE ASSOCIATES
3057716	BRISTOL-MYERS SQUIBB COMPANY
3057816	MULLER, RUDOLF ZERDIK MIROSLAV
3058037	VITA-MIX CORPORATION
3058041	VERTEX PHARMACEUTICALS INCORPORATED
3058087	SEIKO EPSON CORPORATION
3058236	BIOCRYST PHARMACEUTICALS INC.
3058565	CHUGAI SEIYAKU KABUSHIKI KAISHA
3058620	MICROSOFT CORPORATION
3059592	MERCK SERONO SA
3059618	INDENA S.P.A.
3059688	PRATI & NEGRI SNC
3059743	CPS COLOR EQUIPMENT S.P.A. CON UNICO SOCIO
3059819	LEHMANN, GERHARD
3060248	MERCK SANTE
3060515	CORDIS CORPORATION
3060760	ACETEX CHIMIE
3060898	WEST 6 B.V.
3061007	BOERNER KUNSTSTOFF- UND METALLWARENFABRIK GMBH
3061073	BERNARDINI, GIUSEPPE
3061350	LABOPHARM (BARBADOS) LIMITED LABOPHARM INC. LABOPHARM EUROPE LIMITED
3061357	ROLLING RAZOR, INC.
3061558	CLABER S.P.A.
3061999	LOOS, ULRICH
3062147	MERCK SERONO SA
3062207	MONDO S.P.A.
3062291	VESTAS WIND SYSTEMS A/S
3062481	STATOIL ASA
3062734	SYNGENTA LIMITED
3063425	AVENTISUB II INC.
3063552	SERONO GENETICS INSTITUTE S.A.
3063557	MEDIOLANUM PHARMACEUTICALS LIMITED
3063756	FACO S.A.
3064940	SEB S.A.

3065086	PROSPECTIVE CONCEPTS AG
3065140	SMITHKLINE BEECHAM PLC
3065149	CANEVAFLOR
3065201	MOUNT SINAI SCHOOL OF MEDICINE OF THE CITY UNIVERSITY OF NEW YORK AVIR GREEN HILLS BIOTECHNOLOGY RESEARCH DEVELOPMENT TRADE AG
3065511	NEXANS
3065615	NOVAGENIT S.R.L.
3065679	SEIKO EPSON CORPORATION
3065866	STAFIEJ, ANDRZEJ KOZDRAS, JAN RABCZAK, IRENEUSZ
3066445	UNIVERSITY OF FLORIDA
3066500	MEDIOLANUM PHARMACEUTICALS LIMITED
3066501	MITSCH, FRANZ
3066502	MERCK PATENT GMBH
3066945	REDKNEE INC.
3066990	HUNTER-FLEMING LIMITED
3067053	THE BRIGHAM AND WOMEN`S HOSPITAL, INC.
3067066	GERHARD GEIGER GMBH & CO.
3067121	LM GLASFIBER A/S
3067174	NORTH MARINE GROUP
3067224	ELO TOUCH SOLUTIONS, INC.
3067463	BURCON NUTRASCIENCE (MB) CORP.
3067573	SANOFI-AVENTIS
3067876	CHEMAGIS LTD.
3067935	CONTURA A/S
3068209	VIB VZW RESEARCH CORPORATION TECHNOLOGIES, INC
3068249	TECHNISCHE UNIVERSITAT DRESDEN JADO TECHNOLOGIES GMBH MAX-PLANCK-GESELLSCHAFT ZUR FORDERUNG DER WISSENSCHAFTEN E.V.
3068324	WALDEMAR LINK GMBH & CO. KG
3068483	THE REGENTS OF THE UNIVERSITY OF CALIFORNIA GRT, INC.
3068781	PROCTER & GAMBLE PHARMACEUTICALS IBERIA, S.L.
3068877	ESTEVE QUIMICA, S.A.
3068895	VBG GROUP TRUCK EQUIPMENT GMBH
3069018	IPSEN PHARMA

3069032	SANOFI-AVENTIS
3069422	ZOBELE ESPANA, S.A.
3069430	BURCON NUTRASCIENCE (MB) CORP.
3069515	SANOFI PASTEUR LIMITED
3069632	IMPEDIMED LIMITED
3069733	KRKA TOVARNA ZDRAVIL, D.D., NOVO MESTO
3069747	INDIANA UNIVERSITY RESEARCH AND TECHNOLOGY CORPORATION
3069911	MERCK SERONO SA
3070136	MERCK PATENT GMBH
3070204	SAINT-GOBAIN GLASS FRANCE
3070215	ELI LILLY AND COMPANY
3070322	SWEP INTERNATIONAL AB
3070344	TEXTILE HI-TEC (T.H.T.)
3070402	BAYER BIOSCIENCE N.V.
3070464	BOEHRINGER INGELHEIM PHARMA GMBH & CO. KG BOEHRINGER INGELHEIM INTERNATIONAL GMBH
3070505	F. HOFFMANN-LA ROCHE AG
3070577	GRUNENTHAL GMBH
3070674	BIOIBERICA, S.A.
3070732	BARILLA G. E R. FRATELLI S.P.A.
3070924	SANDOZ AG
3071116	ASSOCIATION FRANCAISE CONTRE LES MYOPATHIES ASSISTANCE PUBLIQUE, HOPITAUX DE PARIS INSTITUT NATIONAL DE LA SANTE ET DE LA RECHERCHE MEDICALE (INSERM)
3071122	TEIJIN ARAMID GMBH
3071211	ELI LILLY & COMPANY
3071595	HERHOF VERWALTUNGSGESELLSCHAFT MBH
3072135	AREXIS AB
3072230	TEHALIT GMBH
3072264	CPS COLOR EQUIPMENT S.P.A. CON UNICO SOCIO
3072409	VIMAR SPA
3072846	NSAB, FILIAL AF NEUROSEARCH SWEDEN AB, SVERIGE
3072853	TEUCO GUZZINI S.P.A.
3073072	BSH BOSCH UND SIEMENS HAUSGERATE GMBH
3073321	ORTHOGENICS AS
3073426	TETRA LAVAL HOLDINGS & FINANCE SA

3073479	KOKEN CO., LTD. NATIONAL CANCER CENTER DAINIPPON SUMITOMO PHARMA CO., LTD.
3073609	BAYER MATERIALSCIENCE AG PVFLEX SOLAR GMBH
3073616	IRM LLC
3073674	MEDOFF, ROBERT J. TELLMAN, LARS G. MEDOFF, DAVID
3073731	VBG GROUP TRUCK EQUIPMENT GMBH
3073790	MICROLIFE INTELLECTUAL PROPERTY GMBH
3074029	ASTRAZENECA AB
3074535	WILHELM GRONBACH GMBH & CO. KG
3074693	ERCHONIA CORPORATION
3074960	LONZA AG
3075151	F.HOFFMANN-LA ROCHE AG
3075207	AMCOR FLEXIBLES KREUZLINGEN LTD.
3075277	NOVO NORDISK HEALTH CARE AG
3075536	ZOBELE HOLDING SPA
3075878	SUMITOMO CHEMICAL COMPANY, LIMITED
3076376	GRT, INC. THE REGENTS OF THE UNIVERSITY OF CALIFORNIA
3076465	KING, SOPHIE MIRIAM RAPHAEL, ALISON RUTH
3076476	NORTH CAROLINA STATE UNIVERSITY
3076515	NOVARTIS AG
3076527	CHEMAGIS LTD.
3076650	SOLVAY (SOCIETE ANONYME)
3076776	SOLVAY S.A.
3076784	GRUNENTHAL GMBH
3076811	ARI TECHNOLOGIES, INC.
3076896	TETRA LAVAL HOLDINGS & FINANCE SA
3077257	BAU-SANIERUNGSTECHNIK GMBH
3077319	VERTEX PHARMACEUTICALS INCORPORATED
3077412	AQUA-NU FILTRATION SYSTEMS LIMITED
3077461	MITSUBISHI TANABE PHARMA CORPORATION SANOFI
3077536	TEHALIT GMBH
3077589	SANOFI

3077648	FERRER INTERNACIONAL, S.A.
3077704	BOEHRINGER INGELHEIM PHARMA GMBH & CO. KG BOEHRINGER INGELHEIM INTERNATIONAL GMBH
3077769	TETRA LAVAL HOLDINGS & FINANCE SA
3077812	MITSUBISHI TANABE PHARMA CORPORATION SANOFI
3077872	ATTIA, DAVID ROS GUILLEN, FRANCISCO SCHAUMBURG, GERALD
3078049	BIONICHE LIFE SCIENCES INC.
3078261	DOW GLOBAL TECHNOLOGIES LLC
3078279	DONG-A PHARMACEUTICAL CO., LTD.
3078630	VYSIS, INC.
3078704	BAYER INNOVATION GMBH
3079005	SIEMENS INDUSTRY, INC.
3079045	EXEGENICS, INC., D/B/A OPKO HEALTH, INC.
3079143	OCTAPHARMA AG
3079662	HETERO DRUGS LIMITED
3079897	JD HOLDING INC
3080305	PROTEOSYS AG

Η απόφαση αυτή να δημοσιευτεί στο Ειδικό Δελτίο Βιομηχανικής Ιδιοκτησίας (Ε.Δ.Β.Ι.)

Μαρούσι. 3 Ιανουαρίου 2014

Ο ΓΕΝΙΚΟΣ ΔΙΕΥΘΥΝΤΗΣ

ΙΩΑΝΝΗΣ ΖΑΡΑΓΚΑΣ

ΜΕΡΟΣ Δ΄

ΕΚΤΑΚΤΕΣ ΑΝΑΚΟΙΝΩΣΕΙΣ

O Y Δ E M I A

ΣΥΝΔΡΟΜΕΣ ΓΙΑ ΤΟ ΕΔΒΙ

α) Σε οπτικό δίσκο (CD), ως εξής:		
Τεύχη Α' και Β' μαζί ανά δίσκο	ΕΥΡΩ	2,00
Ετήσια συνδρομή Εσωτερικού για τα Τεύχη Α' και Β' μαζί	ΕΥΡΩ	22,00
Ετήσια συνδρομή Εξωτερικού για τα Τεύχη Α' και Β' μαζί	ΕΥΡΩ	44,00
β) Ετήσια συνδρομή για τα Τεύχη Α' και Β' μαζί σε έντυπη μορφή και σε οπτικό δίσκο (CD) ταυτόχρονα		
Ετήσια συνδρομή Εσωτερικού	ΕΥΡΩ	77,00
Ετήσια συνδρομή Εξωτερικού	ΕΥΡΩ	154,00
γ) Ετήσια συνδρομή για την πρόσβαση και στα δύο Τεύχη του ΕΔΒΙ στις ιστοσελίδες του ΟΒΙ	ΕΥΡΩ	0,00

Κάθε ενδιαφερόμενος μπορεί να προμηθεύεται το ΕΔΒΙ ή να ζητήσει να γίνει συνδρομητής από τον:

Οργανισμό Βιομηχανικής Ιδιοκτησίας (ΟΒΙ)
Παντανάσσης 5
151 25 Παράδεισος Αμαρουσίου
τηλ.: 2106828231

SUBSCRIPTIONS FOR THE INDUSTRIAL PROPERTY BULLETIN

a) On compact disc (CD):		
Volume A' and B', price per disc	EURO	2,00
Annual domestic subscription for both Volumes (A' and B')	EURO	22,00
Annual foreign subscription for both Volumes (A' and B')	EURO	44,00
b) Annual subscription for both Volumes (A' and B') in printed form and on compact disc (CD) simultaneously		
Annual domestic subscription	EURO	77,00
Annual foreign subscription	EURO	154,00
c) Annual subscription for access to both Volumes (A' and B') displayed on the OBI's website pages	EURO	0,00

For bulletin purchasing or subscription information, please contact:

5 Pandanassis Str.
151 25 Paradissos Amarousiou
Athens - Greece
tel.: (0030210) 6828231