ΟΡΓΑΝΙΣΜΟΣ
ΒΙΟΜΗΧΑΝΙΚΗΣ
ΙΔΙΟΚΤΗΣΙΑΣ

ΕΙΔΙΚΟ ΔΕΛΤΙΟ ΒΙΟΜΗΧΑΝΙΚΗΣ ΙΔΙΟΚΤΗΣΙΑΣ

ΑΥΓΟΥΣΤΟΣ 1993

ΟΡΓΑΝΙΣΜΟΣ
ΒΙΟΜΗΧΑΝΙΚΗΣ
ΙΔΙΟΚΤΗΣΙΑΣ

Αρτέμιδος & Επιδαύρου
115 25 Παράδεισος Αμαρουσίου

ΤΕΛΕΞ: 222164 OBI GR
ΤΕΛΕΦΑΞ: 6819231
ΤΗΛΕΦΩΝΑ
ΓΕΝΙΚΕΣ ΠΛΗΡΟΦΟΡΙΕΣ

ΚΑΤΑΘΕΣΕΙΣ & ΤΕΛΗ: 6828232
ΕΞΕΤΑΣΗ: 68282332
ΝΟΜΙΚΑ ΘΕΜΑΤΑ: 6828236
ΠΛΗΡΟΦΟΡΗΣΗ ΑΠΟ ΔΕ & ΠΥΧ: 6828231

Σχεδίαση σήματος OBI, εξωφύλλου και επιμέλεια έκδοσης ΕΔΒΙ:
Εριφύλη Μανούσου

Ημερομηνία έκδοσης: 30 Σεπτεμβρίου 1993

© Δημοσίευση και Έκδοση:
Οργανισμός Βιομηχανικής Ιδιοκτησίας (OBI)

Εκτύπωση:
Γραφικές Τέχνες: ΛΥΧΝΟΣ ΕΠΕ
Πλ. Θεάτρου 24-105 52 Αθήνα - τηλ. 3214766

INDUSTRIAL
PROPERTY
ORGANISATION

Artemidos & Epidavrou Str.
GR 115 25 Paradissos Amaroussiou Athens, Greece

TELEX: 222164 OBI GR
TELEFAX: 6819231
TELEPHONES
GENERAL INFORMATION

RECEIVING OFFICE & FEES: (00301) 6828231
EXAMINATION: (00301) 6828232
LEGAL MATTERS: (00301) 6828236
INFORMATION ON PATENTS AND UTILITY MODELS: (00301) 6828231

OBI emblem, bulletin's cover design and editorial supervision:
Erifili Manoussou

Publication date: 30 September 1993

© Published and Edited by:
Industrial Property Organisation (OBI)

Printed by:
Graphic Arts: LICHNOS LTD.
24, Pl. Theatrou - 105 52 Athens - tel. 3214766

ISSN 1105-0012

ΑΥΓΟΥΣΤΟΣ 1993

ΠΕΡΙΕΧΟΜΕΝΑ

Σελ.

Ανάλυση κωδικών αριθμών 3

Συντμήσεις 3

ΤΕΥΧΟΣ Α΄
ΕΘΝΙΚΟ

ΜΕΡΟΣ Α΄
ΕΘΝΙΚΕΣ ΑΙΤΗΣΕΙΣ

— Αιτήσεις Διπλωμάτων Ευρεσιτεχνίας 7
— Ευρετήριο αιτήσεων Δ.Ε. σύμφωνα με την ημερομηνία κατάθεσης 12
— Ευρετήριο αιτήσεων Δ.Ε. σύμφωνα με την αλφαβητική σειρά των καταθετών 13
— Αιτήσεις Πιστοποιητικών Υποδείγματος Χρησιμότητας 14
— Ευρετήριο αιτήσεων Π.Υ.Χ. σύμφωνα με την ημερομηνία κατάθεσης 21
— Ευρετήριο αιτήσεων Π.Υ.Χ. σύμφωνα με την αλφαβητική σειρά των καταθετών 22

ΜΕΡΟΣ Β΄
ΔΙΠΛΩΜΑΤΑ ΕΥΡΕΣΙΤΕΧΝΙΑΣ ΚΑΙ ΠΙΣΤΟΠΟΙΗΤΙΚΑ ΥΠΟΔΕΙΓΜΑΤΟΣ ΧΡΗΣΙΜΟΤΗΤΑΣ

— Διπλώματα Ευρεσιτεχνίας 23
— Ευρετήριο Δ.Ε. σύμφωνα με την ημερομηνία κατάθεσης 25
— Ευρετήριο Δ.Ε. σύμφωνα με την αλφαβητική σειρά των δικαιούχων 26
— Πιστοποιητικά Υποδείγματος Χρησιμότητας 27
— Ευρετήριο Π.Υ.Χ. σύμφωνα με την ημερομηνία κατάθεσης 30
— Ευρετήριο Π.Υ.Χ. σύμφωνα με την αλφαβητική σειρά των δικαιούχων 31

ΜΕΡΟΣ Γ΄
ΜΕΤΑΒΟΛΕΣ

Αιτήσεις Διπλωμάτων Ευρεσιτεχνίας 32
— Μεταβιβάσεις 32
— Αλλαγή διεύθυνσης 32
Διπλώματα Ευρεσιτεχνίας 32
— Μεταβιβάσεις 32
— Παραιτήσεις 32
— Αλλαγή επωνυμίας 32
— Αλλαγή έδρας 32
Πιστοποιητικά Υποδείγματος Χρησιμότητας 33
— Μεταβιβάσεις 33
— Αλλαγή επωνυμίας 33

ΤΕΥΧΟΣ Β΄
ΕΥΡΩΠΑΪΚΟ

ΜΕΡΟΣ Α΄
ΜΕΤΑΦΡΑΣΕΙΣ ΕΥΡΩΠΑΪΚΩΝ ΑΙΤΗΣΕΩΝ

— Ανακοίνωση για κατάθεση μετάφρασης των αξιώσεων Ευρωπαϊκών Αιτήσεων Δ.Ε. 37
— Ευρετήριο σύμφωνα με τον αριθμό δημοσίευσης της Ευρωπαϊκής Αίτησης 39
— Ευρετήριο σύμφωνα με την αλφαβητική σειρά των καταθετών 40

AUGUST 1993

CONTENTS

Page

INID Codes 3

Abbreviations 3

PART A
NATIONAL PROTECTION TITLES

CHAPTER 1
NATIONAL APPLICATIONS

— Patent Applications 7
— Patent Application Index by filing date 12
— Patent Application Index in alphabetical order of the patentee 13
— Utility Model Applications 14
— Utility Model Application Index by filing date 21
— Utility Model Application Index in alphabetical order of the applicants 22

CHAPTER 2
PATENTS AND UTILITY MODELS

— Patents 23
— Patent Index by filing date 25
— Patent Index in alphabetical order of the patentee 26
— Utility Models 27
— Utility Model Index by filing date 30
— Utility Model Index in alphabetical order of the patentee 31

CHAPTER 3
MODIFICATIONS

Patent Applications 32
— Assignments 32
— Change of the patentee's address 32
Patents 32
— Assignments 32
— Surrenders 32
— Change of the patentee's name 32
— Change of the patentee's address 32
Utility Models 33
— Assignments 33
— Change of the patentee's name 33

PART B
EUROPEAN PATENTS

CHAPTER 1
TRANSLATIONS OF EUROPEAN PATENT APPLICATIONS

— Notification concerning the translation of the European patent applications claims 37
— Index by publication number of the European applications patents 39
— Index in alphabetical order of the patentee 40

ΜΕΡΟΣ Β΄
ΕΥΡΩΠΑΪΚΑ ΔΙΠΛΩΜΑΤΑ ΕΥΡΕΣΙΤΕΧΝΙΑΣ

— Ανακοίνωση για κατάθεση μετάφρασης Ευρωπαϊκών Δ.Ε. 41
— Ευρετήριο Ευρωπαϊκών Δ.Ε. σύμφωνα με τον αριθμό δημοσίευσης 220
— Ευρετήριο Ευρωπαϊκών Δ.Ε. σύμφωνα με την αλφαβητική σειρά των δικαιούχων 238

ΜΕΡΟΣ Γ΄
ΜΕΤΑΒΟΛΕΣ

Ευρωπαϊκά Διπλώματα Ευρεσιτεχνίας 256
— Μεταβιβάσεις 256
— Αλλαγή επωνυμίας 256
— Αλλαγή έδρας 256
— Συγχωνεύσεις εταιρειών 256
— Κοινοποιήσεις 257
— Μεταβιβάσεις 257
— Αλλαγή επωνυμίας 257
Συνδρομές για το ΕΔΒΙ 259

CHAPTER 2
EUROPEAN PATENTS

— Notification concerning the translation of the European patents 41
— Index by publication number of the European patents 220
— Index in alphabetical order of the patentee 238

CHAPTER 3
MODIFICATIONS

European Patents 256
— Assignments 256
— Change of the patentee's name 256
— Change of the patentee's address 256
— Amalgamations of companies 256
— Communications 257
— Assignments 257
— Change of the patentee's name 257
Subscription to the Industrial Property Bulletin 259

ΚΩΔΙΚΟΙ ΑΡΙΘΜΟΙ	INID CODES
ΤΕΥΧΟΣ Α΄	***PART A***
ΕΘΝΙΚΟ	***NATIONAL PROTECTION TITLES***
(11) Αριθμός Δ.Ε.	(11) Patent No
(11) Αριθμός Π.Υ.Χ.	(11) Utility Model No
(21) Αριθμός Αίτησης Δ.Ε.	(21) Patent application No
(21) Αριθμός Αίτησης Π.Υ.Χ.	(21) Utility Model Application No
(22) Ημερομηνία κατάθεσης	(22) Filing date
(30) Συμβατικές προτεραιότητες	(30) Priority
(47) Ημερομηνία απονομής	(47) Date of grant
(51) Διεθνής Ταξινόμηση	(51) International Patent Classification
(54) Τίτλος εφεύρεσης	(54) Invention title
(57) Περίληψη	(57) Abstract
(61) Τροποποίηση στο κύριο Δ.Ε.	(61) Addition to the patent
(71) Καταθέτης	(71) Applicant
(72) Εφευρέτης	(72) Inventor
(73) Δικαιούχος	(73) Patentee
(74) Ειδικός Πληρεξούσιος	(74) Attorney
(74) Αντίκλητος	(74) Representative
ΤΕΥΧΟΣ Β΄	***PART B***
ΕΥΡΩΠΑΪΚΟ	***EUROPEAN PATENTS***
(11) Αριθμός Ευρωπαϊκού Δ.Ε.	(11) European Patent No
(21) Αριθμός Ελληνικής κατάθεσης	(21) Greek application No
(22) Ημερομηνία Ελληνικής κατάθεσης	(22) Greek application filing date
(30) Προτεραιότητα	(30) Priority
(54) Τίτλος εφεύρεσης	(54) Invention title
(57) Περίληψη	(57) Abstract
(71) Καταθέτης	(71) Applicant
(72) Εφευρέτης	(72) Inventor
(73) Δικαιούχος	(73) Patentee
(74) Ειδικός πληρεξούσιος	(74) Attorney
(74) Αντίκλητος	(74) Representative
(86) Αριθμ./ημερ. κατάθεσης Ευρωπαϊκής αίτησης	(86) European application No/European application filing date
(87) Αριθμ./ημερ. δημοσίευσης Ευρωπαϊκής αίτησης	(87) EP Publication No/date

ΣΥΝΤΜΗΣΕΙΣ

ΟΒΙ: Οργανισμός Βιομηχανικής ιδιοκτησίας
ΕΔΒΙ: Δελτίο Βιομηχανικής ιδιοκτησίας
ΔΕΒΙ: Δελτίο Εμπορικής και Βιομηχανικής ιδιοκτησίας
Δ.Ε.: Δίπλωμα Ευρεσιτεχνίας
ΠΥΧ: Πιστοποιητικό Υποδείγματος Χρησιμότητας
Δ.Σ.: Διοικητικό Συμβούλιο
ΑΡ./ΗΜ.ΔΗΜ.Ε.Α. (87): Αριθμός/ημερομηνία δημοσίευσης ευρωπαϊκής αίτησης
ΑΡ.ΕΛΛ.ΚΑΤ. (21): Αριθμός Ελληνικής Κατάθεσης
ΑΡ.ΑΙΤ.ΠΥΧ.: Αριθμός αίτησης πιστοποιητικού υποδείγματος χρησιμότητας
ΕΓΔΕ: Ευρωπαϊκό Γραφείο Διπλωμάτων Ευρεσιτεχνίας
EPO: European Patent Office

ΤΕΥΧΟΣ Α΄
ΕΘΝΙΚΟ

ΜΕΡΟΣ Α΄
ΕΘΝΙΚΕΣ ΑΙΤΗΣΕΙΣ

ΑΙΤΗΣΕΙΣ ΔΙΠΛΩΜΑΤΩΝ ΕΥΡΕΣΙΤΕΧΝΙΑΣ

ΑΡΙΘΜΟΣ ΑΙΤΗΣΗΣ Δ.Ε.	*(21):*	**920100002**
ΤΙΤΛΟΣ ΕΦΕΥΡΕΣΗΣ	*(54):*	Μέθοδος και συσκευή υδραυλικού αεροσυμπιεστή
ΚΑΤΑΘΕΤΗΣ	*(71):*	Μπαμπαλούκας Ιωάννης Κ. Πέλλης 10 Αταλάντη ΤΚ 35 200
ΗΜΕΡΟΜΗΝΙΑ ΚΑΤΑΘΕΣΗΣ	*(22):*	03.01.92
ΣΥΜΒΑΤΙΚΕΣ ΠΡΟΤΕΡΑΙΟΤΗΤΕΣ	*(30):*	—
ΔΙΕΘΝΗΣ ΤΑΞΙΝΟΜΗΣΗ	*(51):*	F04B 39/00
ΤΡΟΠΟΠΟΙΗΣΗ ΣΤΟ ΚΥΡΙΟ Δ.Ε.	*(61):*	—
ΕΦΕΥΡΕΤΗΣ	*(72):*	Μπαμπαλούκας Ιωάννης
ΕΙΔΙΚΟΣ ΠΛΗΡΕΞΟΥΣΙΟΣ	*(74):*	—
ΑΝΤΙΚΛΗΤΟΣ	*(74):*	—

ΠΕΡΙΛΗΨΗ *(57)*

Η εφεύρεση αυτή αναφέρεται σε ένα νέο είδος εμβολοφόρου αεροσυμπιεστή όπου το έμβολο δεν συμπιέζει απ' ευθείας το αέριο αλλά μέσω μιας κινούμενης επιφάνειας ενός υγρού.
Αποτελείται από ένα κυλινδρικό σωλήνα σχήματος περίπου ανεστραμμένου κεφαλαίου ελληνικού πί και τα δύο άκρα του σχηματίζουν κατακόρυφες υδροστατικές στήλες.
Η ανωτέρω συσκευή περιέχει μέχρι ορισμένης στάθμης ένα υγρό μέσο συμπίεσης του αερίου, όπου στο οριζόντιο τμήμα του κυλινδρικού σωλήνα παλυνδρομεί μεταλλικό έμβολο και ανυψώνει περιοδικά τις υδροστατικές στήλες των δύο κατακορύφων τμημάτων, σχήματα 2 και 3.
Ο υδραυλικός αεροσυμπιεστής μπορεί να εργαστεί ως μονοβάθμιος διπλής ενεργείας, σχήμα 2, ως διβάθμιος και πολυβάθμιος σχήμα 3.
Το σηματνικότερο πλεονέκτημά του είναι ότι δεν υπερθερμαίνονται τα μέρη αυτού, το βάκτρο, στυπείο, έμβολο, κύλινδρος, βαλβίδες και έχει πολλές σημαντικές εφαρμογές.
Στη συμπίεση αερίων η εκλυόμενη θερμότητα απάγεται με ρεύμα αέρος η κυκλοφορία νερού, εκ των κάτω προς τα άνω, κυματοειδές περίγραμμα στο σχήμα 2.
Στην πολυβάθμια υψηλή συμπίεση αερίου το έμβολο υφίσταται μικρότερη καταπόνηση, γιατί η κίνησή του υποβοηθείται και από την πίεση του αναρροφούμενου αερίου της προηγούμενης βαθμίδας συμπίεσης.

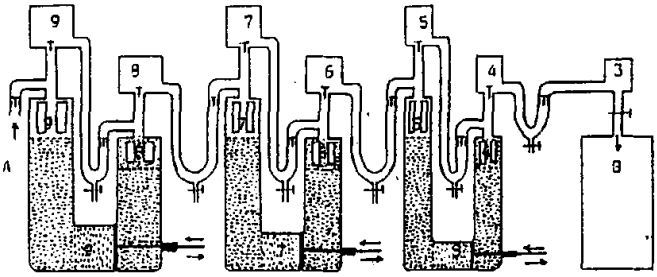

ΑΡΙΘΜΟΣ ΑΙΤΗΣΗΣ Δ.Ε.	*(21):*	**920100011**
ΤΙΤΛΟΣ ΕΦΕΥΡΕΣΗΣ	*(54):*	Συστήματα συναρμολόγησης λυομένων και προκατασκευασμένων οικιών
ΚΑΤΑΘΕΤΗΣ	*(71):*	Χωλίδης Σάββας Γερακαρού Θεσ/νίκης
ΗΜΕΡΟΜΗΝΙΑ ΚΑΤΑΘΕΣΗΣ	*(22):*	13.01.92
ΣΥΜΒΑΤΙΚΕΣ ΠΡΟΤΕΡΑΙΟΤΗΤΕΣ	*(30):*	—
ΤΡΟΠΟΠΟΙΗΣΗ ΣΤΟ ΚΥΡΙΟ Δ.Ε.	*(61):*	—
ΕΦΕΥΡΕΤΗΣ	*(72):*	Χωλίδης Σάββας
ΕΙΔΙΚΟΣ ΠΛΗΡΕΞΟΥΣΙΟΣ	*(74):*	—
ΑΝΤΙΚΛΗΤΟΣ	*(74):*	—

ΠΕΡΙΛΗΨΗ *(57)*

Τα συστήματα συναρμολόγησης λυομένων οικιών που προτείνονται είναι λαμαρίνες πάχους 2mm, ειδικού σχήματος και κατασκευής, συγκολλημένες στα άκρα των τελάρων τους και των ζευκτών τους.
Επίσης, μία ειδική κατασκευή πάλι από στραντζαριστή λαμαρίνα πάχους 2 mm, η οποία φυτεύεται στην τσιμεντένια βάση τοποθέτησης του λυομένου.
Ακόμη, ειδικές θηλυκές υποδοχές από ξύλο, οι οποίες προσκολλούνται στα ζευκτά για τη γρήγορη τοποθέτηση του ταβανιού.
Η χρήση των κατασκευών αυτών επιτρέπει την εύκολη, γρήγορη και χωρίς τα συνήθη προβλήματα, την συναρμολόγηση και αποσυναρμολόγηση της προκατασκευασμένης λυόμενης οικίας.

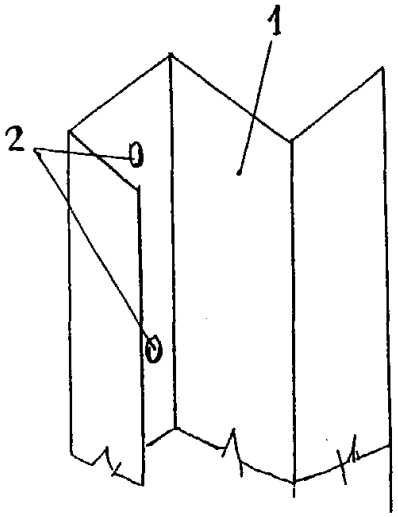

ΑΡΙΘΜΟΣ ΑΙΤΗΣΗΣ Δ.Ε.	*(21):*	**920100019**
ΤΙΤΛΟΣ ΕΦΕΥΡΕΣΗΣ	*(54):*	Σιδηροπάσσαλος περίφραξης με μορφή τριγωνική
ΚΑΤΑΘΕΤΗΣ	*(71):*	Καρακάσης Νώστης Παυσιλύπου 32, Θεσσαλονίκη, 543 52
ΗΜΕΡΟΜΗΝΙΑ ΚΑΤΑΘΕΣΗΣ	*(22):*	20.01.92
ΣΥΜΒΑΤΙΚΕΣ ΠΡΟΤΕΡΑΙΟΤΗΤΕΣ	*(30):*	—
ΤΡΟΠΟΠΟΙΗΣΗ ΣΤΟ ΚΥΡΙΟ Δ.Ε.	*(61):*	—
ΕΦΕΥΡΕΤΗΣ	*(72):*	Καρακάσης Νώστης
ΕΙΔΙΚΟΣ ΠΛΗΡΕΞΟΥΣΙΟΣ	*(74):*	—
ΑΝΤΙΚΛΗΤΟΣ	*(74):*	—

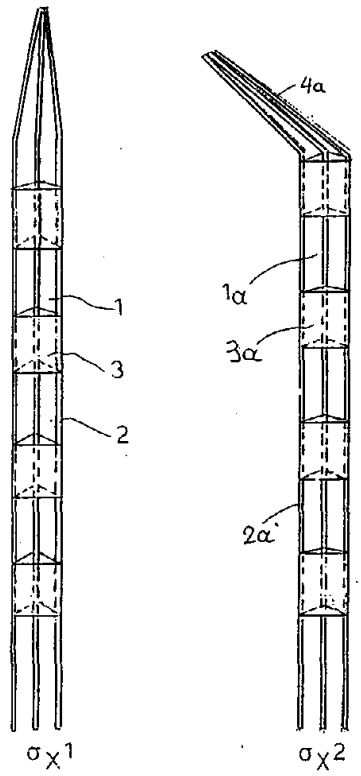

ΠΕΡΙΛΗΨΗ (57)

Είναι ένας σιδηροπάσσαλος, περίφραξης με τριγωνική μορφή που παρουσιάζεται σε 2 παραλλαγές. Η α- παραλλαγή -1- έχει κατακόρυφο σκελετό από 3 ράβδους (ΣΤΑΛ 3) -2- και κατά τακτά διαστήματα τριγωνικά δακτυλίδια -3- από λαμαρίνα, ξύλο, αλουμίνιο, πλαστικό, ή άλλη πρόσφορη ύλη. Η β΄ παραλλαγή -1α- έχει ένα κατακόρυφο σκελετό από 3 ράβδους (ΣΤΑΛ 3) -2α- που στο πάνω μέρος είναι κεκλιμένος -4α- από 30-45 μοίρες. Τα τριγωνικά δακτυλίδια -3α- είναι ίδια με της α-παραλλαγής -1-. Ο σιδηροπάσσαλος αυτός χρησιμοποιείται για την περίφραξη των οικιών και των οικοπέδων. Επίσης αντί για δακτυλίδια μπορούμε να χρησιμοποιήσουμε τριγωνικές λάμες με αυτιά -5- ή και χωρίς -6-.

ΑΡΙΘΜΟΣ ΑΙΤΗΣΗΣ Δ.Ε.	*(21):*	**920100563**
ΤΙΤΛΟΣ ΕΦΕΥΡΕΣΗΣ	*(54):*	Μέθοδος παρασκευής διπλών παρεμποδιστών NO συνθάσης και κυκλοοξυγενάσης
ΚΑΤΑΘΕΤΗΣ	*(71):*	Société De Conseils De Recherches et D'Applications Scientifiques (S.C.R.A.S.) 51/53 rue du Docteur Blanche 75106 Paris, Γαλλία
ΗΜΕΡΟΜΗΝΙΑ ΚΑΤΑΘΕΣΗΣ	*(22):*	18.12.92
ΣΥΜΒΑΤΙΚΕΣ ΠΡΟΤΕΡΑΙΟΤΗΤΕΣ	*(30):*	9200114.8/04.01.92/M. Βρετανία
ΤΡΟΠΟΠΟΙΗΣΗ ΣΤΟ ΚΥΡΙΟ Δ.Ε.	*(61):*	—
ΕΦΕΥΡΕΤΗΣ	*(72):*	1) Chabrier De Lassauniere Pierre-Etienne 2) Braquet Pierre 3) Broquet Colette 4) Auvin Serge
ΕΙΔΙΚΟΣ ΠΛΗΡΕΞΟΥΣΙΟΣ	*(74):*	Παπακώστα-Αναγνωστοπούλου Παναγιώτα, δικηγόρος, Μαυροκορδάτου 7, Αθήνα
ΑΝΤΙΚΛΗΤΟΣ	*(74):*	Παπακώστα-Αναγνωστοπούλου Παναγιώτα, δικηγόρος, Μαυροκορδάτου 7, Αθήνα

ΠΕΡΙΛΗΨΗ (57)

Η εφεύρεση αφορά μία μέθοδο δια την παρασκευή ενώσεων του γενικού τύπου AB, η οποία ημπορεί να είναι ένα άλας ή μία αμίδη, όπου:
— το A παριστά έναν παρεμποδιστή κυκλοοξυγενάσης που έχει μια όξινο ομάδα που μπορεί να προσδιορισθεί και
— το B παριστά την L-μορφή αναλόγων αργινίνης του τύπου

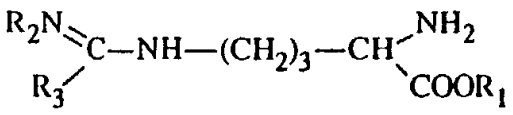

όπου τα R_1, R_2 και R_3 παριστούν διάφορους υποκαταστάτας.

ΑΡΙΘΜΟΣ ΑΙΤΗΣΗΣ Δ.Ε.	*(21):*	**920100582**
ΤΙΤΛΟΣ ΕΦΕΥΡΕΣΗΣ	*(54):*	Διάταξις αναρροφήσεως και εκπλύσεως δια χειρουργικούς σκοπούς
ΚΑΤΑΘΕΤΗΣ	*(71):*	Ethicon, Inc., Route 22, Somerville, N.J. 08876-0151, Η.Π.Α.
ΗΜΕΡΟΜΗΝΙΑ ΚΑΤΑΘΕΣΗΣ	*(22):*	30.12.92
ΣΥΜΒΑΤΙΚΕΣ ΠΡΟΤΕΡΑΙΟΤΗΤΕΣ	*(30):*	G9200393.1/15.01.92/Γερμανία
ΤΡΟΠΟΠΟΙΗΣΗ ΣΤΟ ΚΥΡΙΟ Δ.Ε.	*(61):*	—
ΕΦΕΥΡΕΤΗΣ	*(72):*	Udo Wohlers
ΕΙΔΙΚΟΣ ΠΛΗΡΕΞΟΥΣΙΟΣ	*(74):*	Σταμνά Σ., δικηγόρος, Κουμπάρη 2, 106 74 Αθήνα
ΑΝΤΙΚΛΗΤΟΣ	*(74):*	Παπακωνσταντίνου Ελένη, δικηγόρος, Κουμπάρη 2, 106 74 Αθήνα

ΠΕΡΙΛΗΨΗ (57)

Μία διάταξη αναρροφήσεως εκπλύσεως δια χειρουργικούς σκοπούς ιδιαιτέρως δια λαπαροσκοπικές εγχειρήσεις περιλαμβάνει ένα επιμήκη σωλήνα (2) που μπορεί να εισάγεται εντός μιας χειρίδος Trocar και τουλάχιστον ένα συνδετήριο σωλήνα (10, 20) συναρμολογημένο επ' αυτού και χρησιμοποιούμενο δια την σύνδεση με μια γραμμή παροχής ή αναρροφήσεως. Ο συνδετήριος σωλήν (10) είναι εφοδιασμένος με ένα περίγραμμα βαλβίδος (12) εντός του οποίου είναι τοποθετημένη μια διάταξη διακοπής (11) που μπορεί να μετακινείται εγκαρσίως σε σχέση προς τον άξονα του συνδετηρίου σωλήνα και η οποία δια μιας διατάξεως χειρισμού (13) μπορεί να μετακινείται μεταξύ μιας πρώτης θέσεως που κλείνει τελείως το συνδετήριο σωλήνα (10) και μιας δευτέρας θέσεως εις την οποίαν ένα άνοιγμα διόδου (40) το οποίον προβλέπεται εντός της διατάξεως διακοπής (11) ανοίγει την εγκαρσίαν διατομή του συνδετηρίου σωλήνος. Το άνοιγμα διόδου (40) εις το κατασκευαστικό τεμάχιο διακοπής (32) έχει ένα επίμηκες περίγραμμα με σχήμα σταγόνος (42, 42') σε σχέση προς το άνοιγμα του συνδετηρίου σωλήνος (30) επί της πλευράς που ευρίσκεται απέναντι στον τελευταίο.

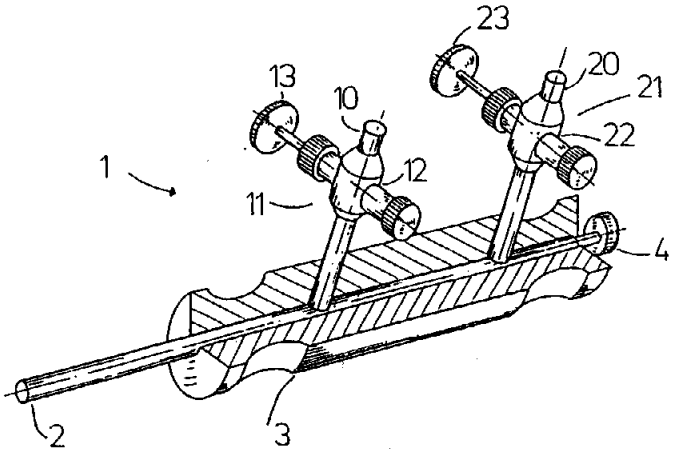

ΑΡΙΘΜΟΣ ΑΙΤΗΣΗΣ Δ.Ε.	*(21):*	**920100583**
ΤΙΤΛΟΣ ΕΦΕΥΡΕΣΗΣ	*(54):*	Ανιχνευτής αιμολύσεως
ΚΑΤΑΘΕΤΗΣ	*(71):*	Therakos, Inc. 201 Brandywine Parkway West chester, PA 19380, Η.Π.Α.
ΗΜΕΡΟΜΗΝΙΑ ΚΑΤΑΘΕΣΗΣ	*(22):*	30.12.92
ΣΥΜΒΑΤΙΚΕΣ ΠΡΟΤΕΡΑΙΟΤΗΤΕΣ	*(30):*	820,102/13.01.92/Η.Π.Α.
ΤΡΟΠΟΠΟΙΗΣΗ ΣΤΟ ΚΥΡΙΟ Δ.Ε.	*(61):*	—
ΕΦΕΥΡΕΤΗΣ	*(72):*	Kyu H. Lee
ΕΙΔΙΚΟΣ ΠΛΗΡΕΞΟΥΣΙΟΣ	*(74):*	Σταμνά Σπυριδούλα, δικηγόρος, Κουμπάρη 2, 106 74 Αθήνα
ΑΝΤΙΚΛΗΤΟΣ	*(74):*	Παπακωνσταντίνου Ελένη, δικηγόρος, Κουμπάρη 2, 106 74 Αθήνα

ΠΕΡΙΛΗΨΗ (57)

Αποκαλύπτεται μια συσκευή και μια μέθοδος δια την συνέχεια on line παρακολούθηση σε οθόνη μιας εξωσωματικής διαδρομής αίματος εις ένα αίμα. Ένα κέλυφος έχει μια θύρα εισόδου αίματος μια θύρα εξόδου αίματος και δύο διαμερίσματα ένα διαμέρισμα αίματος και ένα διαμέρισμα πλάσματος που διαχωρίζεται από μια ημιδιαπερατή μεμβράνη η οποία επιτρέπει εις το πλάσμα να διέρχεται, αλλά δεν επιτρέπει εις τα ερυθρά αιμοσφαίρια. Το αίμα ρέει μέσω του διαμερίσματος αίματος και εφαρμόζεται μια πίεσις μέσω της μεμβράνης μεταξύ των διαμερισμάτων αίματος και πλάσματος η οποία προκαλεί να αντικατασταθεί το πλάσμα εντός του διαμερίσματος πλάσματος από νέον πλάσμα το οποίον ρέει μέσω του διαμερίσματος αίματος. Τυχόν μεταβολή χρώματος του πλάσματος το διαμέρισμα πλάσματος μπορεί ν' ανιχνευθεί.

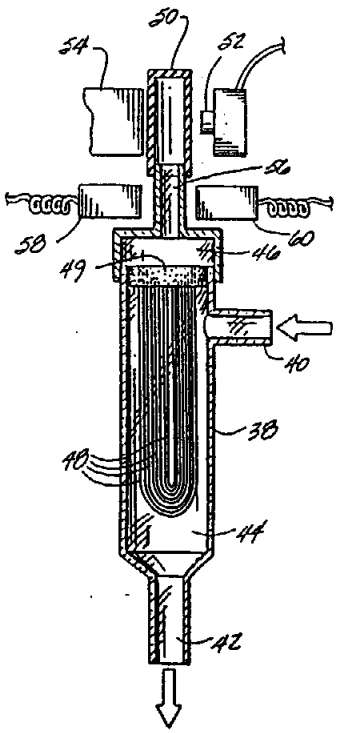

ΑΡΙΘΜΟΣ ΑΙΤΗΣΗΣ Δ.Ε.	*(21):*	**920100587**
ΤΙΤΛΟΣ ΕΦΕΥΡΕΣΗΣ	*(54):*	Μύλος καρυκευμάτων
ΚΑΤΑΘΕΤΗΣ	*(71):*	Dart Industries Inc. 1717 Deerfield Road Deerfield, Illinois 60015, Η.Π.Α.
ΗΜΕΡΟΜΗΝΙΑ ΚΑΤΑΘΕΣΗΣ	*(22):*	31.12.92
ΣΥΜΒΑΤΙΚΕΣ ΠΡΟΤΕΡΑΙΟΤΗΤΕΣ	*(30):*	818,942/10.01.92/Η.Π.Α.
ΤΡΟΠΟΠΟΙΗΣΗ ΣΤΟ ΚΥΡΙΟ Δ.Ε.	*(61):*	—
ΕΦΕΥΡΕΤΗΣ	*(72):*	1) Peter K.J. De Coster 2) Guido O. De Mey
ΕΙΔΙΚΟΣ ΠΛΗΡΕΞΟΥΣΙΟΣ	*(74):*	Πατρινού-Κιλιμίρη Άννα, δικηγόρος, Υψηλάντου 38, 115 21 Αθήνα
ΑΝΤΙΚΛΗΤΟΣ	*(74):*	Κιλιμίρης Αναστάσιος, δικηγόρος, Υψηλάντου 38, 115 21 Αθήνα

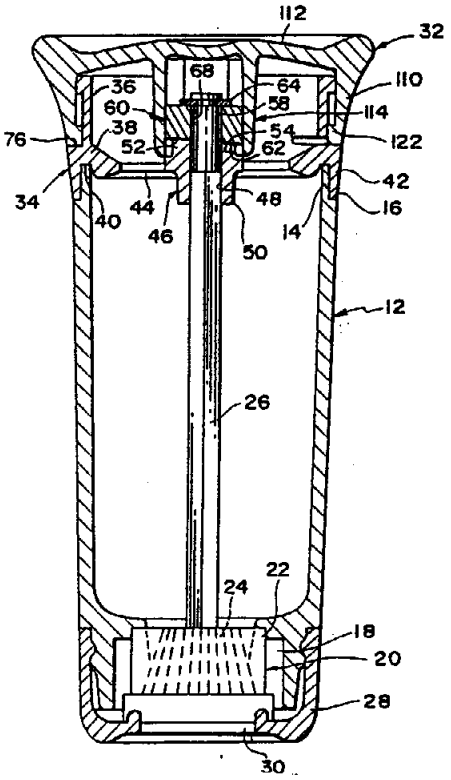

ΠΕΡΙΛΗΨΗ *(57)*

Μύλος καρυκευμάτων περιέχων μηχανισμό αλέσεως με ρυθμιστικό άξονα που εκτείνεται πέρα από αυτόν, στον οποίο προσαρμόζεται δακτύλιος θέσεως παρασύρων τον άξονα σε περιστροφή και ρυθμιστικό περικόχλιο με σκοπό την κατά το διάμηκες ρύθμιση του άξονα και του μεγέθους κόκκων του αλεσμένου καρυκεύματος. Μια και μοναδική λαβή εμπλέκει το δακτύλιο θέσεως και το ρυθμιστικό περικόχλιο και παρασύρει σε περιστροφή ταυτόχρονα το δακτύλιο θέσεως και το περικόχλιο, καθώς και το ρυθμιστικό περικόχλιο με αποκλειστικό σκοπό τον έλεγχο της λειτουργίας του μύλου με μια και μοναδική λαβή.

ΑΡΙΘΜΟΣ ΑΙΤΗΣΗΣ Δ.Ε.	*(21):*	**930100012**
ΤΙΤΛΟΣ ΕΦΕΥΡΕΣΗΣ	*(54):*	Ενδοσκοπικό χειρουργικό σύστημα και μέσα ανιχνεύσεως
ΚΑΤΑΘΕΤΗΣ	*(71):*	Ethicon, Inc. Route 22, Somerville, New Jersey 08876, Η.Π.Α.
ΗΜΕΡΟΜΗΝΙΑ ΚΑΤΑΘΕΣΗΣ	*(22):*	14.01.93
ΣΥΜΒΑΤΙΚΕΣ ΠΡΟΤΕΡΑΙΟΤΗΤΕΣ	*(30):*	1) 937,324/17.01.92/Η.Π.Α. 2) 822,478/31.08.92/Η.Π.Α. 3) 991, 619/16.12.92/Η.Π.Α.
ΤΡΟΠΟΠΟΙΗΣΗ ΣΤΟ ΚΥΡΙΟ Δ.Ε.	*(61):*	—
ΕΦΕΥΡΕΤΗΣ	*(72):*	Michael Dawson Hooven
ΕΙΔΙΚΟΣ ΠΛΗΡΕΞΟΥΣΙΟΣ	*(74):*	Παπαπαναγιώτου Άννα, Κουμπάρη 2, 106 74 Αθήνα
ΑΝΤΙΚΛΗΤΟΣ	*(74):*	Παπακωνσταντίνου Ελένη, Κουμπάρη 2, 106 74 Αθήνα

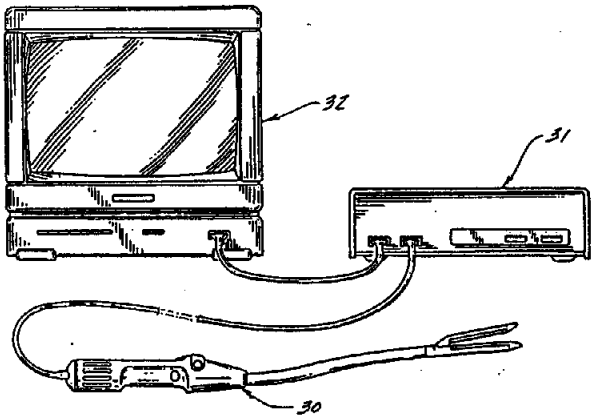

ΠΕΡΙΛΗΨΗ *(57)*

Ενδοσκοπικό χειρουργικό σύστημα το οποίο περιλαμβάνει όργανο για εκτέλεση ενός βήματος σε μια διαδικασία. Το όργανο λειτουργείται ηλεκτρικώς και το σύστημα περιλαμβάνει μέσον ανιχνεύσεως για έλεγχο της λειτουργίας του οργάνου.

ΑΡΙΘΜΟΣ ΑΙΤΗΣΗΣ Δ.Ε.	*(21):*	**930100023**
ΤΙΤΛΟΣ ΕΦΕΥΡΕΣΗΣ	*(54):*	Συνθέσεις αποσμητικού που περιέχουν υλικά για παρεμπόδιση βακτηριακής προσκόλλησης, μέθοδος χρήσης αυτών και μέθοδος για προσδιορισμό υλικών που παρεμποδίζουν βακτηριακή προσκόλληση
ΚΑΤΑΘΕΤΗΣ	*(71):*	The Mennen Company Hanover Avenue Morristown, New Jersey 07962-1928, Η.Π.Α.
ΗΜΕΡΟΜΗΝΙΑ ΚΑΤΑΘΕΣΗΣ	*(22):*	21.01.93
ΣΥΜΒΑΤΙΚΕΣ ΠΡΟΤΕΡΑΙΟΤΗΤΕΣ	*(30):*	7/823,777 - 22.01.92 - Η.Π.Α.
ΤΡΟΠΟΠΟΙΗΣΗ ΣΤΟ ΚΥΡΙΟ Δ.Ε.	*(61):*	—
ΕΦΕΥΡΕΤΗΣ	*(72):*	1) Morton Lawrence Barr 2) Paul Joseph Vincenti 3) Elaine Lucatelli Vanderhoof 4) Christine Mary Vojt 5) Edward Balish
ΕΙΔΙΚΟΣ ΠΛΗΡΕΞΟΥΣΙΟΣ	*(74):*	Βόζεμπεργκ-Βρετού Ιλεάνα, δικηγόρος, Σκουφά 60Α, 106 80 Αθήνα
ΑΝΤΙΚΛΗΤΟΣ	*(74):*	Βόζεμπεργκ-Βρετός Θεόδωρος, δικηγόρος, Σκουφά 60Α, 106 80 Αθήνα

ΠΕΡΙΛΗΨΗ (57)

Αποκαλύπτονται συνθέσεις αποσμητικού, συμπεριλαμβανομένων των συνθέσεων αποσμητικού για μασχαλιαίες περιοχές και λοσιόν σώματος (π.χ. λοσιόν για μωρά), που μπορεί να μειώνουν την κακοσμία του σώματος (όπως κακοσμία που εμφανίζεται σε μαχαλιαίες περιοχές του ανθρώπινου σώματος) χωρίς χρήση αντιμικροβιακών παραγόντων. Οι συνθέσεις περιλαμβάνουν ένα υλικό (π.χ. που επιλέγεται από ειδικές γλυκοπρωτεΐνες και υδατάνθρακες) που αναστέλλει προσκόλληση βακτηριδίων τα οποία προκαλούν κακοσμία στο δέρμα, όπου οι βακτηριακοί πληθυσμοί που προκαλούν κακοσμία και η κακοσμία που προκαλείται από τέτοιους πληθυσμούς μειώνονται. Επίσης αποκαλύπτεται αναλυτική τεχνική, χρησιμοποιώντας διαφοροποιημένα ανθρώπινα επιθηλιακά κύτταρα, που μπορεί να χρησιμοποιείται για να προσδιορίζεται η ικανότητα εξεταζομένων υλικών να αναστέλλουν προσκόλληση βακτηριδίων που προκαλούν κακοσμία σε επιφάνειες ανθρώπινου δέρματος.

ΕΥΡΕΤΗΡΙΟ ΑΙΤΗΣΕΩΝ Δ.Ε. ΣΥΜΦΩΝΑ ΜΕ ΤΗΝ ΗΜΕΡΟΜΗΝΙΑ ΚΑΤΑΘΕΣΗΣ

ΚΑΤΑΘΕΣΗ (22)	*ΚΑΤΑΘΕΤΗΣ* (71)	*ΤΙΤΛΟΣ ΕΦΕΥΡΕΣΗΣ* (54)	*ΑΡ.ΑΙΤ.* (21)
03/01/92	ΜΠΑΜΠΑΛΟΥΚΑΣ ΙΩΑΝΝΗΣ	Μέθοδος και συσκευή υδραυλικού αεροσυμπιεστή	920100002
13/01/92	ΧΩΛΙΔΗΣ ΣΑΒΒΑΣ	Συστήματα συναρμολόγησης λυομένων και προκατασκευασμένων οικιών	920100011
20/01/92	ΚΑΡΑΚΑΣΗΣ ΝΩΣΤΗΣ	Σιδηροπάσσαλος περίφραξης με μορφή τριγωνική	920100019
18/12/92	SOCIÉTÉ DE CONSEILS DE RECHERCHES ET D'APPLICATIONS	Μέθοδος παρασκευής διπλών παρεμποδιστών μη συνθάσης και κυκλοοξυγενάσης	920100563
30/12/92	ETHICON INC.	Διάταξις αναρροφήσεως και εκπλύσεως για χειρουργικούς σκοπούς	920100582
30/12/92	THERAKOS INC.	Ανιχνευτής αιμολύσεως	920100583
31/12/92	DART INDUSTRIES INC.	Μύλος καρυκευμάτων	920100587
14/01/93	ETHICON INC.	Ενδοσκοπικό χειρουργικό σύστημα με μέσα ανιχνεύσεως	930100012
21/01/93	THE MENNEN COMPANY	Συνθέσεις αποσμητικού που περιέχουν υλικά για παρεμπόδιση βακτηριακής προσκόλλησης, μέθοδος χρήσης αυτών και μέθοδος για προσδιορισμό υλικών που παρεμποδίζουν βακτηριακή προσκόλληση	930100023

ΕΥΡΕΤΗΡΙΟ ΑΙΤΗΣΕΩΝ Δ.Ε. ΣΥΜΦΩΝΑ ΜΕ ΤΗΝ ΑΛΦΑΒΗΤΙΚΗ ΣΕΙΡΑ ΤΩΝ ΚΑΤΑΘΕΤΩΝ

ΚΑΤΑΘΕΤΗΣ (71)	*ΤΙΤΛΟΣ ΕΦΕΥΡΕΣΗΣ* (54)	*ΚΑΤΑΘΕΣΗ* (22)	*ΑΡ.ΑΙΤ.* (21)
DART INDUSTRIES INC.	Μύλος καρυκευμάτων	31/12/92	920100587
ETHICON INC.	Ενδοσκοπικό χειρουργικό σύστημα με μέσα ανιχνεύσεως	14/01/93	930100012
ETHICON INC.	Διάταξις αναρροφήσεως και εκπλύσεως για χειρουργικούς σκοπούς	30/12/92	920100582
SOCIÉTÉ DE CONSEILS DE RECHERCHES ET D'APPLICATIONS	Μέθοδος παρασκευής διπλών παρεμποδιστών μη συνθάσης και κυκλοοξυγενάσης	18/12/92	920100563
THE MENNEN COMPANY	Συνθέσεις αποσμητικού που περιέχουν υλικά για παρεμπόδιση βακτηριακής προσκόλλησης, μέθοδος χρήσης αυτών και μέθοδος για προσδιορισμό υλικών που παρεμποδίζουν βακτηριακή προσκόλληση	21/01/93	930100023
THERAKOS INC.	Ανιχνευτής αιμολύσεως	30/12/92	920100583
ΚΑΡΑΚΑΣΗΣ ΝΩΣΤΗΣ	Σιδηροπάσσαλος περίφραξης με μορφή τριγωνική	20/01/92	920100019
ΜΠΑΜΠΑΛΟΥΚΑΣ ΙΩΑΝΝΗΣ	Μέθοδος και συσκευή υδραυλικού αεροσυμπιεστή	03/01/92	920100002
ΧΩΛΙΔΗΣ ΣΑΒΒΑΣ	Συστήματα συναρμολόγησης λυομένων και προκατασκευασμένων οικιών	13/01/92	920100011

ΑΡΙΘΜΟΣ ΑΙΤΗΣΗΣ Π.Υ.Χ. *(21):* **920200001**
ΤΙΤΛΟΣ ΕΦΕΥΡΕΣΗΣ *(54):* Κουτί-αυγοθήκη από χαρτόνι
ΚΑΤΑΘΕΤΗΣ *(71):* Μοσκοφόπουλος Παντελής Ελευθερίας 85, Αμπελόκηποι Θεσσαλονίκης
ΗΜΕΡΟΜΗΝΙΑ ΚΑΤΑΘΕΣΗΣ *(22):* 02.01.92
ΣΥΜΒΑΤΙΚΕΣ ΠΡΟΤΕΡΑΙΟΤΗΤΕΣ *(30):* —
ΕΦΕΥΡΕΤΗΣ *(72):* Μοσκοφόπουλος Παντελής
ΕΙΔΙΚΟΣ ΠΛΗΡΕΞΟΥΣΙΟΣ *(74):* —
ΑΝΤΙΚΛΗΤΟΣ *(74):* —

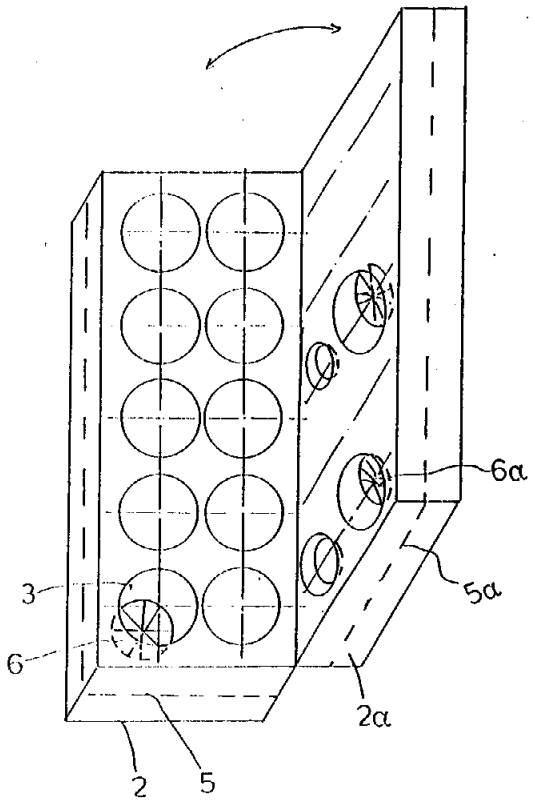

ΠΕΡΙΛΗΨΗ *(57)*
Είναι ένα κουτί αυγοθήκη που κατασκευάζεται από ένα κατάλληλα διαμορφωμένο χαρτόνι -1- το οποίο αποτελείται από 2 μέρη -2- και -2α- τα οποία σχηματίζουν δύο επί μέρους θήκες που στο πάνω μέρος τους φέρουν διάτρητη επιφάνεια -3-3-α- για την υποδοχή αυγών, τα οποία συγκρατούνται στο εσωτερικό με βάση που φέρει ακτινωτές οπές-6-6α-.

ΑΡΙΘΜΟΣ ΑΙΤΗΣΗΣ Π.Υ.Χ. *(21):* **920200002**
ΤΙΤΛΟΣ ΕΦΕΥΡΕΣΗΣ *(54):* Γωνία συνδέσεως για προφίλ αλουμινίου
ΚΑΤΑΘΕΤΗΣ *(71):* Δελαβερίδης Χαράλαμπος Ξηρολίμνη Κοζάνης
ΗΜΕΡΟΜΗΝΙΑ ΚΑΤΑΘΕΣΗΣ *(22):* 02.01.92
ΣΥΜΒΑΤΙΚΕΣ ΠΡΟΤΕΡΑΙΟΤΗΤΕΣ *(30):* —
ΕΦΕΥΡΕΤΗΣ *(72):* Δελαβερίδης Χαράλαμπος
ΕΙΔΙΚΟΣ ΠΛΗΡΕΞΟΥΣΙΟΣ *(74):* —
ΑΝΤΙΚΛΗΤΟΣ *(74):* Δελαβερίδου Ελένη, Ξηρολίμνη Κοζάνης

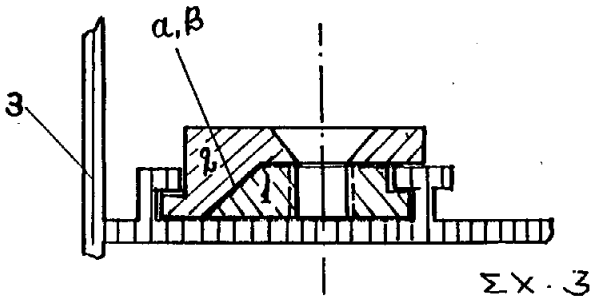

ΠΕΡΙΛΗΨΗ *(57)*
Μια γωνία συνδέσεως των προφίλ αλουμινίου, κατασκευάζεται από σιδηρένια λαμαρίνα, είναι χυτή για να έχει αρκετό πάχος για την περισσότερη αντοχή και εξοπλισμό με πατούρες και λεπτομέρειες, οι οποίες βοηθούν στην ευθυγράμμιση και στήριξη.
Η γωνία συνδέσεως, αποτελείται από μια γωνία άκαμπτη (1) εξοπλισμένη με πατούρες (γ) και κλίσεις (α), τέσσερις οπές με σπείρωμα (ε), από δύο τεμάχια (2) τα οποία έχουν επίσης πατούρες (δ) και κλίσεις (β), υποδοχές για δυο βίδες (ζ) και η οποία συναρμολογείται όπως στην τομή συναρμολόγησης (Σχέδιο 3).
Βασικό πλεονέκτημα της παρούσας γωνίας συνδέσεως προφίλ αλουμινίου, είναι ότι εξασφαλίζει ισχυρή πρόσδεση των προφίλ, σε ταφ ή σταυρό και αυτοσχεδιασμό κατασκευής με απλή διαδικασία και σωστό αποτέλεσμα ευθυγράμμισης των προφίλ αλουμινίου.

ΑΡΙΘΜΟΣ ΑΙΤΗΣΗΣ Π.Υ.Χ.	*(21):*	**920200006**
ΤΙΤΛΟΣ ΕΦΕΥΡΕΣΗΣ	*(54):*	Αυγό πασχαλινό από διογκωμένη πολυστερίνη το οποίο χρησιμοποιείται σαν διακοσμητικό και για συσκευασία
ΚΑΤΑΘΕΤΗΣ	*(71):*	Μ. Θεοδωροπούλου-Α. Τριανταφυλλίδου Ο.Ε. 4 Seasons Decoration Χρ. Σμύρνης 74-80 Βύρων 162 32
ΗΜΕΡΟΜΗΝΙΑ ΚΑΤΑΘΕΣΗΣ	*(22):*	15.01.92
ΣΥΜΒΑΤΙΚΕΣ ΠΡΟΤΕΡΑΙΟΤΗΤΕΣ	*(30):*	—
ΕΦΕΥΡΕΤΗΣ	*(72):*	1. Μ. Θεοδωροπούλου 2. Α. Τριανταφυλλίδου
ΕΙΔΙΚΟΣ ΠΛΗΡΕΞΟΥΣΙΟΣ	*(74):*	—
ΑΝΤΙΚΛΗΤΟΣ	*(74):*	—

ΠΕΡΙΛΗΨΗ (57)

Αυγό πασχαλινό από διογκωμένη πολυστερίνη το οποίο χρησιμοποιείται σαν διακοσμητικό και για συσκευασία.
Είναι όρθιο και πατάει σε πάτο. Χωρίζεται σε δύο κομμάτια. Το επάνω και το κάτω τα οποία εφάπτονται με εγκοπές. Είναι κούφιο ώστε να χωρά γλυκά ή άλλα αντικείμενα. Πληρεί τους κανόνες υγιεινής συσκευασίας. Εξωτερικά είναι διακοσμημένο με διάφορους τρόπους. Χαράσεται και ντύνεται με ύφασμα (Ιαπωνική τεχνική). Διακοσμείται με χάντρες, κορδόνι, πούλιες και διάφορα άλλα υλικά.
Είναι εύχρηστο, δεν έχει γωνίες και είναι εντελώς ακίνδυνο για τα παιδιά. Μετά την χρήση του μένει σαν διακοσμητικό.
Πολλά αυγά διακοσμούνται με τέτοιο τρόπο ώστε να αποτελούν συλλεκτικά κομμάτια.

ΑΡΙΘΜΟΣ ΑΙΤΗΣΗΣ Π.Υ.Χ.	*(21):*	**920200007**
ΤΙΤΛΟΣ ΕΦΕΥΡΕΣΗΣ	*(54):*	Νηματοφόρος σταλλακτήρας ρυθμιζόμενης παροχής
ΚΑΤΑΘΕΤΗΣ	*(71):*	Τοκατλίδης Γρηγόρης του Αριστοτέλη Λ. Πεντέλης 15 Χαλάνδρι 152 33
ΗΜΕΡΟΜΗΝΙΑ ΚΑΤΑΘΕΣΗΣ	*(22):*	22.01.92
ΣΥΜΒΑΤΙΚΕΣ ΠΡΟΤΕΡΑΙΟΤΗΤΕΣ	*(30):*	—
ΕΦΕΥΡΕΤΗΣ	*(72):*	Τοκατλίδης Γρηγόρης του Αριστοτέλη
ΕΙΔΙΚΟΣ ΠΛΗΡΕΞΟΥΣΙΟΣ	*(74):*	—
ΑΝΤΙΚΛΗΤΟΣ	*(74):*	—

ΠΕΡΙΛΗΨΗ (57)

Ο νηματοφόρος σταλλακτήρας ρυθμιζόμενης παροχής συνιστά εφαρμογή αυτόματου ποτίσματος φυτών στην οποία δεν γίνεται χρήση ηλεκτρονικού προγραμματιστή. Έκαστος σταλλακτήρας τοποθετείται σε κάθε γλάστρα και όλοι συνδέονται μεταξύ τους με κοινή παροχή νερού.
Ο σταλλακτήρας αποτελείται από το σώμα (1), το καπάκι του σώματος (2) που φέρει λήψη για τροφοδοσία νερού (5) και μεταλλική ακίδα (6), το φλοτέρ (3) και τα νημάτια (4). Ο σταλλακτήρας μέσω της διάταξης φλοτέρ διατηρεί μόνιμα ικανή ποσότητα νερού ώστε τα νημάτια που φέρει να είναι διαρκώς εμποτισμένα και να μεταφέρουν συνεχώς την επιθυμητή υγρασία στο φυτό. Η παρεχόμενη υγρασία δύναται να ρυθμιστεί κατά το επιθυμητό.
Η εφαρμογή αυτόματου ποτίσματος με νηματοφόρους σταλλακτήρες ρυθμιζόμενης παροχής εξασφαλίζει μέγιστη οικονομία και αξιοποίηση του νερού που καταναλώνεται μειώνει σημαντικά το κόστος του συστήματος αυτόματου ποτισμού αφού καταργεί το ηλεκτρονικό προγραμματιστή και ταυτόχρονα βελτιώνει την ποιότητα του ποτίσματος με τη χρησιμοποίηση νηματίων που μεταφέρουν στο χώμα την επιθυμητή υγρασία.

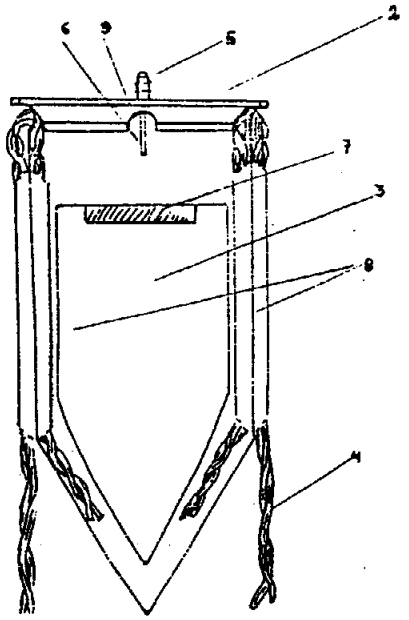

ΑΡΙΘΜΟΣ ΑΙΤΗΣΗΣ Π.Υ.Χ.	*(21):*	**920200012**
ΤΙΤΛΟΣ ΕΦΕΥΡΕΣΗΣ	*(54):*	Ηλεκτρική φορητή ψηστιέρα υπαίθρου
ΚΑΤΑΘΕΤΗΣ	*(71):*	Κλαπάκης Μανούσος Θερίσσου 3, Ζεφύριον Αττικής, Τ.Κ. 133 41
ΗΜΕΡΟΜΗΝΙΑ ΚΑΤΑΘΕΣΗΣ	*(22):*	29.01.92
ΣΥΜΒΑΤΙΚΕΣ ΠΡΟΤΕΡΑΙΟΤΗΤΕΣ	*(30):*	—
ΕΦΕΥΡΕΤΗΣ	*(72):*	Κλαπάκης Μανούσος
ΕΙΔΙΚΟΣ ΠΛΗΡΕΞΟΥΣΙΟΣ	*(74):*	—
ΑΝΤΙΚΛΗΤΟΣ	*(74):*	—

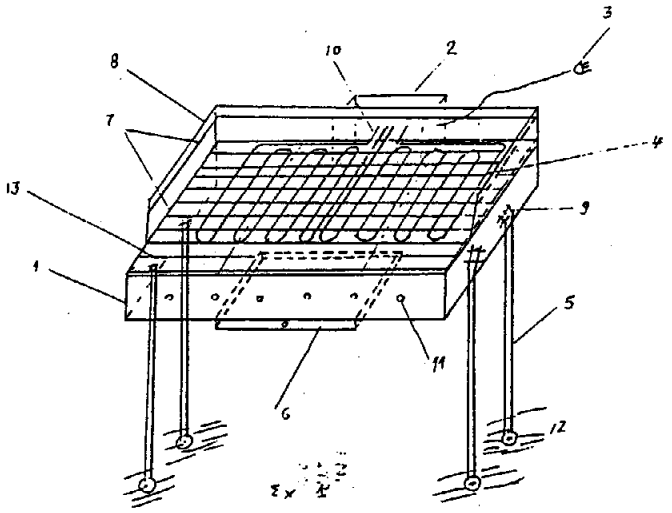

ΠΕΡΙΛΗΨΗ (57)

Δύο στοιχεία σωληνωτών αντιστάσεων (4) προσηρμοσμένα στερεώς επί του κυρίου σώματος (σκάφης) (I) φέροντος οπάς αερισμού (II) και τροφοδοτούμενα δια των ακροδεκτών (10) μέσω του κυτίου (2) από τον ρευματολήπτην (3) με ρεύμα πόλεως αποτελούν την εστίαν εφήσεως.
Τα ποδαρικά (5) αποσυναρμολογούνται από το σώμα, μέσω των πτερυγωτών κοχλιών (9), καθισταμένης της ψησταριάς φορητής και φέρουν τροχίσκους δια την μετακίνησήν της (12). Το εν προεκτάσει προς το κύριο σώμα διάφραγμα (8) φέρει αύλακας ολισθήσεως (7) της εσχάρας (13). Το ερμάριο (6) χρησιμεύει δια την αποκομιδήν λιπών και υγρών εψήσεως.

ΑΡΙΘΜΟΣ ΑΙΤΗΣΗΣ Π.Υ.Χ.	*(21):*	**920200020**
ΤΙΤΛΟΣ ΕΦΕΥΡΕΣΗΣ	*(54):*	Σωληνοειδές φίλτρο συγκρατήσεως της άμμου από το ύδωρ κατά την άρδευση (αμμοδιαχωριστής)
ΚΑΤΑΘΕΤΗΣ	*(71):*	Μαν. Παπακωνσταντίνου & ΣΙΑ Ο.Ε. Ίναχος Αργολίδος, Τ.Κ. 212 00
ΗΜΕΡΟΜΗΝΙΑ ΚΑΤΑΘΕΣΗΣ	*(22):*	31.01.92
ΣΥΜΒΑΤΙΚΕΣ ΠΡΟΤΕΡΑΙΟΤΗΤΕΣ	*(30):*	—
ΕΦΕΥΡΕΤΗΣ	*(72):*	Παπακωνσταντίνου Μανώλης
ΕΙΔΙΚΟΣ ΠΛΗΡΕΞΟΥΣΙΟΣ	*(74):*	Προκοπίου Δημήτριος, δικηγόρος, Ηρακλείτου 6, 106 73 Αθήνα
ΑΝΤΙΚΛΗΤΟΣ	*(74):*	Προκοπίου Δημήτριος, δικηγόρος, Ηρακλείτου 6, 106 73 Αθήνα

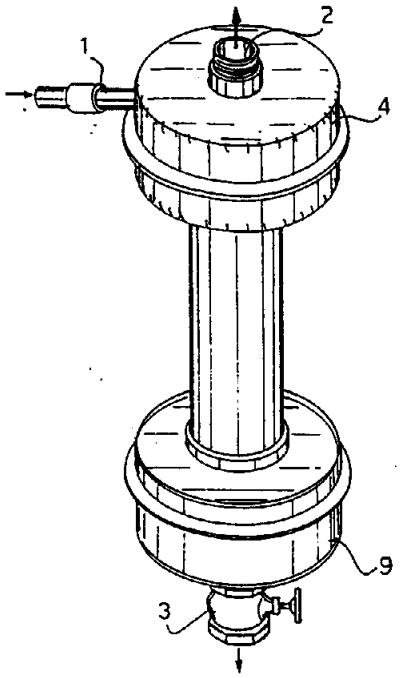

ΠΕΡΙΛΗΨΗ (57)

Ένας αμμοδιαχωριστής επιφανείας σωληνοειδούς μορφής ο οποίος αποτελείται από τον άνω θάλαμο, στον οποίο εισέρχεται αρχικά το νερό και υποχρεούται σε κυκλική κίνηση, τον κυρίως θάλαμο στον οποίον διαρρέει το ύδωρ μέσω οπών και εντός του οποίου γίνεται η διαδικασία φιλτραρίσματος και τον θάλαμο περισυλλογής στον οποίο καταλήγουν η άμμος και τα άλλα σωματίδια μετά το φιλτράρισμα με δυνατότητα εκκένωσής του με αποβολή των ανωτέρω σωματιδίων.

ΑΡΙΘΜΟΣ ΑΙΤΗΣΗΣ Π.Υ.Χ.	*(21):*	**920200021**
ΤΙΤΛΟΣ ΕΦΕΥΡΕΣΗΣ	*(54):*	Σύστημα εκκενώσεως εχινοκόκκων και άλλων παρεμφερών κύστεων (Μέθοδος Βεντούζας)
ΚΑΤΑΘΕΤΗΣ	*(71):*	Ιωαννίδης Αντώνιος Δελφών 199, 54655, Θεσ/νίκη
ΗΜΕΡΟΜΗΝΙΑ ΚΑΤΑΘΕΣΗΣ	*(22):*	31.01.92
ΣΥΜΒΑΤΙΚΕΣ ΠΡΟΤΕΡΑΙΟΤΗΤΕΣ	*(30):*	—
ΕΦΕΥΡΕΤΗΣ	*(72):*	Ιωαννίδης Αντώνιος
ΕΙΔΙΚΟΣ ΠΛΗΡΕΞΟΥΣΙΟΣ	*(74):*	—
ΑΝΤΙΚΛΗΤΟΣ	*(74):*	Χατζησαββίδου Δέσποινα, Δελφών 199, 54655 Θεσ/νίκη

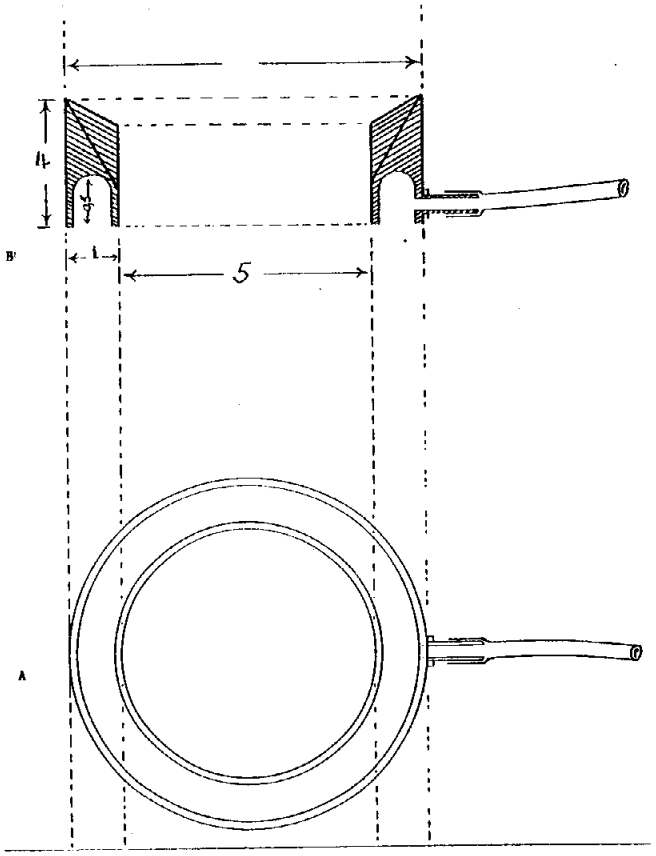

ΠΕΡΙΛΗΨΗ (57)

Σύστημα εκκενώσεως διαφόρων κύστεων, αποτελούμενο από δύο τύπους, τον ανοικτό και τον κλειστό τύπο. Ο ανοικτός τύπος ενδείκνυται για κύστεις εντοπιζόμενες στην άνω επιφάνεια των διαφόρων οργάνων του σώματος, ενώ ο κλειστός τύπος προσφέρεται και για τις κύστεις που εντοπίζονται στην κάτω ή στην πλάγια επιφάνεια των οργάνων.

ΑΡΙΘΜΟΣ ΑΙΤΗΣΗΣ Π.Υ.Χ.	*(21):*	**920200228**
ΤΙΤΛΟΣ ΕΦΕΥΡΕΣΗΣ	*(54):*	Περσίδα αυτοσυνδεόμενη εξωφύλλων (παντζουριού, παραθύρου ή πόρτας)
ΚΑΤΑΘΕΤΗΣ	*(71):*	Μαρίνος και Αργύρης Λυγνός και ΣΙΑ Ο.Ε. Αρμοδίου 7, Αγ. Δημήτριος Τ.Κ. 173 43
ΗΜΕΡΟΜΗΝΙΑ ΚΑΤΑΘΕΣΗΣ	*(22):*	07.01.92
ΣΥΜΒΑΤΙΚΕΣ ΠΡΟΤΕΡΑΙΟΤΗΤΕΣ	*(30):*	—
ΕΦΕΥΡΕΤΗΣ	*(72):*	Λυγνός Μαρίνος
ΕΙΔΙΚΟΣ ΠΛΗΡΕΞΟΥΣΙΟΣ	*(74):*	Προκοπίου Δημήτριος, δικηγόρος, Ηρακλείτου 6, 106 73 Αθήνα
ΑΝΤΙΚΛΗΤΟΣ	*(74):*	Σακελλαρίδης Ιωάννης, δικηγόρος, Ηρακλείτου 6, 106 73 Αθήνα

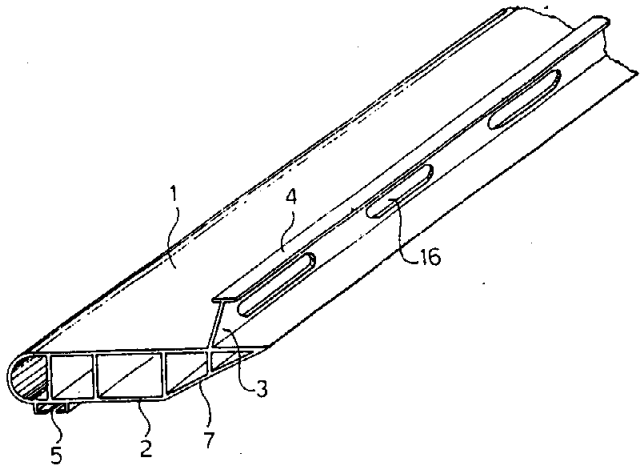

ΠΕΡΙΛΗΨΗ (57)

Η αυτοσυνδεομένη περσίδα αποτελείται από δύο παράλληλες επιφάνειες 1 και 2, που συνδέονται μεταξύ των με δύο πλευρές 6 και 7 κάθετες, ή υπό γωνία, ή σε σχήμα κυλινδρικό. Συγκρατούνται εσωτερικώς με νευρώσεις 8 και φέρει στην μια επιφάνειά της μίσχο 3 με κεφαλή σχήματος «Τ» στην δε άλλη υποδοχή 5 μέσα στην οποία συρταρώνεται η κεφαλή 4 του μίσχου 3. Στην πλευρά του μίσχου 3 υπάρχουν οπές 16 δια να διέρχεται το φως.

ΑΡΙΘΜΟΣ ΑΙΤΗΣΗΣ Π.Υ.Χ.	*(21):*	**920200229**
ΤΙΤΛΟΣ ΕΦΕΥΡΕΣΗΣ	*(54):*	Αρχή γραμμικής προώθησης μέσω υγρών ή αερίων (Υδρο-πνευματική γραμμική προώθηση)
ΚΑΤΑΘΕΤΗΣ	*(71):*	Δεληγκάρης Στυλιανός, Ξάνθου 4, Βούλα, 166 73 Αθήνα
ΗΜΕΡΟΜΗΝΙΑ ΚΑΤΑΘΕΣΗΣ	*(22):*	13.01.92
ΣΥΜΒΑΤΙΚΕΣ ΠΡΟΤΕΡΑΙΟΤΗΤΕΣ	*(30):*	—
ΕΦΕΥΡΕΤΗΣ	*(72):*	Δεληγκάρης Στυλιανός
ΕΙΔΙΚΟΣ ΠΛΗΡΕΞΟΥΣΙΟΣ	*(74):*	—
ΑΝΤΙΚΛΗΤΟΣ	*(74):*	—

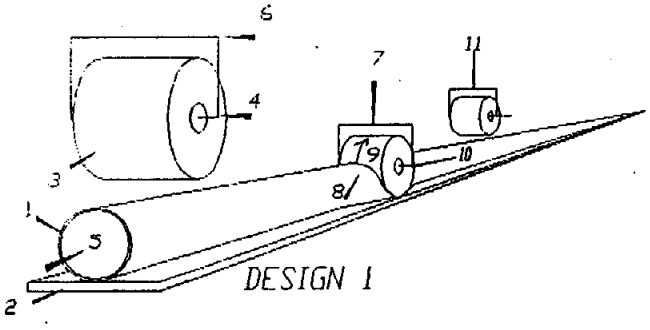

ΠΕΡΙΛΗΨΗ (57)

Υδρο-πνευματική γραμμική προώθηση, επιτυγχανόμενη δια της συνέργειας: Ενός ελαστικού σωλήνος [1], μιας ισομήκους, εφαπτομένης στον σωλήνα, σκληρής ταινίας [2] και ενός, ελευθέρως περιστρεφόμενου σκληρού κυλίνδρου [3], γύρω στον άξονα [4] όπου με την πίεση του κυλίνδρου [1], αξονικά και εγκάρσια, επί του ελαστικού σωλήνος και της σκληρής ταινίας, δημιουργείται ένα αυτοκινούμενο και γραμμικώς μετατοπιζόμενο, στραγγάλισμα της κυκλοφορίας του πεπιεσμένου υγρού ή αέρος [5] και αυτομάτως μια πίεση-αντιδράσεως στην κάτω πλάγια πλευρά του κυλίνδρου αναγκάζοντας αυτόν σε διαρκή μετατόπιση και «σιδέρωμα». Έτσι η ισχύς του υγρού-αέρος στον σωλήνα μεταδίδεται εξωτερικώς ως γραμμική προώθηση.
Η χαρακτηριστική συνέργεια των τεσσάρων στοιχείων 1, 2, 3, 4 της εφεύρεσης εμφαίνεται, ως βασική αρχή, στο προοπτικό Σχέδιο 1 και σε κάποια μορφή εφαρμογής, ενός διοδικού συστήματος, στα Σχήματα 2 και 3, όπου η υδραυλική η αέρος γραμμική προώθηση είναι εφικτή για ορισμένες εφαρμογές.

ΑΡΙΘΜΟΣ ΑΙΤΗΣΗΣ Π.Υ.Χ.	*(21):*	**920200233**
ΤΙΤΛΟΣ ΕΦΕΥΡΕΣΗΣ	*(54):*	Ακροκέραμο
ΚΑΤΑΘΕΤΗΣ	*(71):*	Σπανουδάκης Γεώργιος Ακροπόλεως 45Β 54 634 Θεσσαλονίκη
ΗΜΕΡΟΜΗΝΙΑ ΚΑΤΑΘΕΣΗΣ	*(22):*	16.01.92
ΣΥΜΒΑΤΙΚΕΣ ΠΡΟΤΕΡΑΙΟΤΗΤΕΣ	*(30):*	—
ΕΦΕΥΡΕΤΗΣ	*(72):*	Σπανουδάκης Γεώργιος
ΕΙΔΙΚΟΣ ΠΛΗΡΕΞΟΥΣΙΟΣ	*(74):*	—
ΑΝΤΙΚΛΗΤΟΣ	*(74):*	—

ΠΕΡΙΛΗΨΗ (57)

Το ακροκέραμο είναι κεραμική πλάκα σχήματος «Γ» (γάμα) με ημικυκλική πρόσοψη που εφαρμόζει στην εσωτερική πλευρά του κεραμιδιού. Έχει επίπεδη βάση με ραβδωτές προεξοχές για εξαερισμό και προστασία της σκεπής και δύο τρύπες για κάρφωμα και στερεοποίηση. Κλείνει την τρύπα ημικυκλικών κεραμιδιών ενώ ταυτόχρονα διακοσμεί.
Σταθεροποιεί την άκρη της σκεπής, επιτρέπει τον εξαερισμό και έχει άπειρο χρόνο ζωής.

ΑΡΙΘΜΟΣ ΑΙΤΗΣΗΣ Π.Υ.Χ.	*(21):*	**920200274**
ΤΙΤΛΟΣ ΕΦΕΥΡΕΣΗΣ	*(54):*	Όμοιο με κέλυφος ορθοπεδικό υποστήριγμα με αυξημένη προσαρμοστικότητα στο με βλάβη μέλος
ΚΑΤΑΘΕΤΗΣ	*(71):*	1) Salus Researches S.P.A. 58 Via Aurelia, I-00165 Roma RM, Ιταλία 2) Giannetti Donato 184/E Via Virgilio Melandri I-00155 Roma PM, Ιταλία
ΗΜΕΡΟΜΗΝΙΑ ΚΑΤΑΘΕΣΗΣ	*(22):*	17.08.92
ΣΥΜΒΑΤΙΚΕΣ ΠΡΟΤΕΡΑΙΟΤΗΤΕΣ	*(30):*	RM92U000014/22.01.92/Ιταλία
ΕΦΕΥΡΕΤΗΣ	*(72):*	Giannetti Donato
ΕΙΔΙΚΟΣ ΠΛΗΡΕΞΟΥΣΙΟΣ	*(74):*	Πανίδου Αλεξάνδρα, δικηγόρος, Κουμπάρη 2, 106 74 Αθήνα
ΑΝΤΙΚΛΗΤΟΣ	*(74):*	Παπακωνσταντίνου Ελένη, δικηγόρος, Κουμπάρη 2, 106 74 Αθήνα

ΠΕΡΙΛΗΨΗ (57)

Το αντικείμενο του παρόντος μοντέλου χρησιμότητος είναι ένα όμοιο με κέλυφος ορθοπεδικό υποστήριγμα (1) που μπορεί να προκατασκευασθεί με διάφορες μορφές και σχήματα, και μπορεί να εφαρμοσθεί, με αυξημένη δυνατότητα προσαρμογής σε οποιοδήποτε μέλος οποιουδήποτε ασθενούς, που περιλαμβάνει: δύο ημίσεα (κελύφη) κατασκευασμένα για την μορφή και το μέγεθός του προς υποστήριξη μέλους· μέσα σε κάθε ήμισυ (κέλυφος), μαξιλαράκια στήριξης (5) από ένα μαλακό υλικό που προσκολλώνται στα καλύφη και αύλακες (6) μεταξύ των αναφερμένων μικρών «μαξιλαριών» οπές αερισμού (3) που τοποθετούνται σε όλο το σώμα των δύο κελυφών· μέσα για την εξασφάλιση της ακριβούς συναρμογής μεταξύ των περιθωρίων των δύο κελυφών και για την αντιστρεπτή συνένωση των αναφερμένων κελυφών· και μέσα (4) για την εξασφάλιση της σταθερότητας ολόκληρου του υποστηρίγματος, που χαρακτηρίζεται ουσιαστικά από το γεγονός ότι τα μαξιλαράκια στήριξης (5) προεξέχουν μερικά από τα άκρα των ημίσεων, με τις προεξοχές αυτές (7), σε ένα δοσμένο ύψος, να υπάρχουν σε αμφότερα τα άκρα ενός μόνου ημίσεος ή μόνον σε ένα από τα δύο άκρα (εικ. 2).

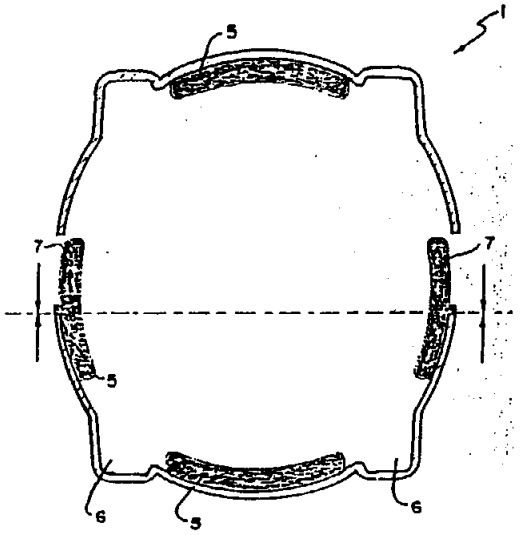

ΑΡΙΘΜΟΣ ΑΙΤΗΣΗΣ Π.Υ.Χ.	*(21):*	**930200008**
ΤΙΤΛΟΣ ΕΦΕΥΡΕΣΗΣ	*(54):*	Σετ από πρότυπα τεμάχια για την κατασκευή πλαισίων παραθύρων για υαλοπίνακες παραθύρων (τζάμια) και/ή χωρίσματα
ΚΑΤΑΘΕΤΗΣ	*(71):*	Slim Società Lavorazioni Industriali metalli SpA Via R.S. Reynolds 04012 Cisterna di Latina, Latina, Ιταλία
ΗΜΕΡΟΜΗΝΙΑ ΚΑΤΑΘΕΣΗΣ	*(22):*	11.01.93
ΣΥΜΒΑΤΙΚΕΣ ΠΡΟΤΕΡΑΙΟΤΗΤΕΣ	*(30):*	RM92U000003/09.01.92/Ιταλία
ΕΦΕΥΡΕΤΗΣ	*(72):*	1) Giuseppe Giugno 2) Piero Leonesi
ΕΙΔΙΚΟΣ ΠΛΗΡΕΞΟΥΣΙΟΣ	*(74):*	Προκοπίου Δημήτριος, δικηγόρος, Ηρακλείτου 6, 106 73 Αθήνα
ΑΝΤΙΚΛΗΤΟΣ	*(74):*	Σακελλαρίδης Ιωάννης, δικηγόρος, Ηρακλείτου 6, 106 73 Αθήνα

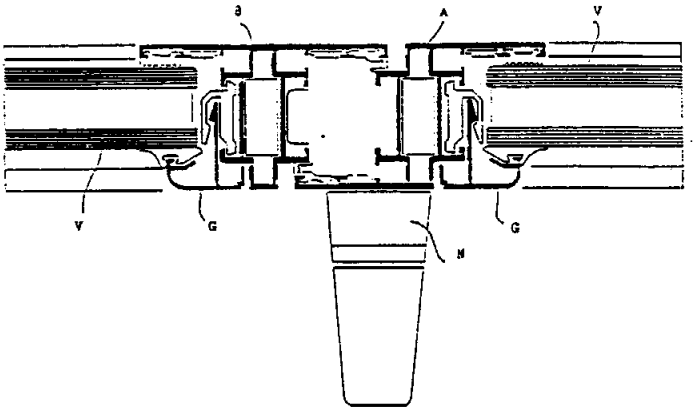

ΠΕΡΙΛΗΨΗ (57)

Το παρόν Υπόδειγμα αποτελείται από τέσσερα βασικά τεμάχια, τα οποία μπορούν να συνδέονται απευθείας μεταξύ τους με πολλούς τρόπους και μαζί με ζευκτικά εξαρτήματα έτσι ώστε να δημιουργούν μία ευρεία ποικιλία πλαισίων παραθύρων για την κατασκευή παραθύρων και πορτοπαραθύρων με ένα ή δύο πτερύγια, τα οποία μπορούν να ανοίγουν προς τα μέσα ή προς τα έξω, να φέρουν μονό ή διπλό υαλοπίνακα και/ή σταθερές γρίλλιες ή ρολλά.

ΑΡΙΘΜΟΣ ΑΙΤΗΣΗΣ Π.Υ.Χ.	*(21):*	**930200154**
ΤΙΤΛΟΣ ΕΦΕΥΡΕΣΗΣ	*(54):*	Διάταξη Στροφέως Εξωφύλλου που μπορεί να χρησιμοποιηθεί και εις τας δύο πλευράς
ΚΑΤΑΘΕΤΗΣ	*(71):*	Roto Frank Eisenwareenfabrik Aktiengesellschaft A-8401 Kalsdorf bei Graz Αυστρία
ΗΜΕΡΟΜΗΝΙΑ ΚΑΤΑΘΕΣΗΣ	*(22):*	27.01.93
ΣΥΜΒΑΤΙΚΕΣ ΠΡΟΤΕΡΑΙΟΤΗΤΕΣ	*(30):*	A168/92, 31.01.92, Αυστρία
ΕΦΕΥΡΕΤΗΣ	*(72):*	1) Manfred Hötzl 2) Helmut Sturm
ΕΙΔΙΚΟΣ ΠΛΗΡΕΞΟΥΣΙΟΣ	*(74):*	Σταμνά Σπυριδούλα, Κουμπάρη 2, 106 74 Αθήνα
ΑΝΤΙΚΛΗΤΟΣ	*(74):*	Παπακωνσταντίνου Ελένη, Κουμπάρη 2, 106 74 Αθήνα

ΠΕΡΙΛΗΨΗ *(57)*

Μια διάταξις στροφέως εξωφύλλου παρουσιάζει μια βασική πλάκα (1) η οποία συναρμολογείται επί ενός εξωφύλλου και ένα τμήμα στροφέως (9) το οποίον οδηγείται επί αυτής και ημπορεί να ρυθμισθεί ως προς την βασική πλάκα (1) δια ενός κοχλία ρυθμίσεως (12) με θήκη στροφέως ή σημείο περιστροφής (10). Ο κοχλίας ρυθμίσεως (12) είναι διατεταγμένος εγκαρσίως προς τον μεσαίο άξονα της βασικής πλάκας (1). Επί του σπειρώματος αυτού εδράζεται ένας λίθος ολισθήσεως (15) ο οποίος εισχωρεί με ένα συμπαρασυρόμενο τεμάχιο (16) εις μίαν λοξήν σχισμήν (17) ο οποίος διαπερνά την γλωττίδα στροφέως (8) του τμήματος στροφέως (9). Αυτή η κίνησις άξονος επιδρά όπως μια μετάδοσις κινήσεως υπό γωνίαν μεταξύ του κοχλία ρυθμίσεως (12) και του τμήματος στροφέως (9), του οποίου το μήκος προεξοχής ως προς την πλαγία μετάθεση του εξωφύλλου (6) ημπορεί τοιουτοτρόπως να ρυθμισθεί ως προς την ράβδο.

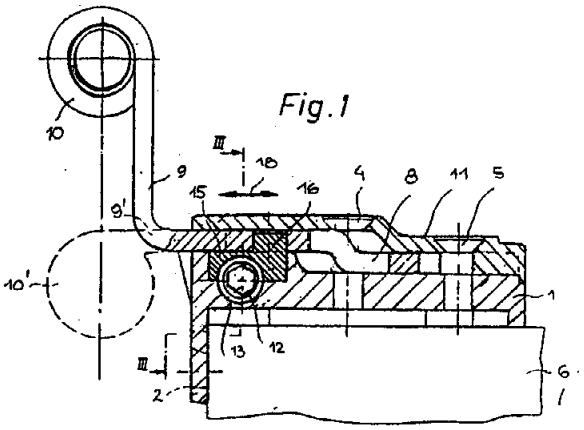

ΕΥΡΕΤΗΡΙΟ ΑΙΤΗΣΕΩΝ Π.Υ.Χ. ΣΥΜΦΩΝΑ ΜΕ ΤΗΝ ΗΜΕΡΟΜΗΝΙΑ ΚΑΤΑΘΕΣΗΣ

ΚΑΤΑΘΕΣΗ (22)	*ΚΑΤΑΘΕΤΗΣ* (71)	*ΤΙΤΛΟΣ ΕΦΕΥΡΕΣΗΣ* (54)	*ΑΡ.ΑΙΤ.* (21)
02/01/92	ΜΟΣΚΟΦΟΠΟΥΛΟΣ ΠΑΝΤΕΛΗΣ	Κουτί-Αυγοθήκη από χαρτόνι	920200001
02/01/92	ΔΕΛΑΒΕΡΙΔΗΣ ΧΑΡΑΛΑΜΠΟΣ	Γωνία συνδέσεως για προφίλ αλουμινίου	920200002
07/01/92	ΛΥΓΝΟΣ ΜΑΡΙΝΟΣ & ΑΡΓΥΡΗΣ & ΣΙΑ Ο.Ε.	Περσίδα αυτοσυνδεόμενη εξωφύλλων (παντζουριού, παραθύρου ή πόρτας)	920200228
13/01/92	ΔΕΛΗΓΚΑΡΗΣ ΣΤΥΛΙΑΝΟΣ	Αρχή γραμμικής προώθησης μέσω υγρών ή αερίων, [υδρο-πνευματική γραμμική προώθηση]	920200229
15/01/92	1) ΘΕΟΔΩΡΟΠΟΥΛΟΥ ΜΑΡΙΑ Ο.Ε. 2) ΤΡΙΑΝΤΑΦΥΛΛΙΔΟΥ ΝΟΜ. ΑΛΕΞΑΝΔΡΑ Ο.Ε.	Αυγό πασχαλινό από διογκωμένη πολυστερίνη το οποίο χρησιμοποιείται σαν διακοσμητικό και για συσκευασία	920200006
16/01/92	ΣΠΑΝΟΥΔΑΚΗΣ ΓΕΩΡΓΙΟΣ	Ακροκέραμο	920200233
22/01/92	ΤΟΚΑΤΛΙΔΗΣ ΓΡΗΓΟΡΗΣ	Νηματοφόρος σταλλακτήρας ρυθμιζόμενης παροχής	920200007
29/01/92	ΚΛΑΠΑΚΗΣ ΜΑΝΟΥΣΟΣ	Ηλεκτρική φορητή ψηστιέρα υπαίθρου	920200012
31/01/92	ΠΑΠΑΚΩΝΣΤΑΝΤΙΝΟΥ ΜΑΝ. & ΣΙΑ Ο.Ε.	Σωληνοειδές φίλτρο συγκρατήσεως της άμμου από το ύδωρ κατά την άρδρευση (αμμοδιαχωριστής)	920200020
31/01/92	ΙΩΑΝΝΙΔΗΣ ΑΝΤΩΝΙΟΣ	Σύστημα εκκενώσεως εχινοκόκκων και άλλων παρεμφερών κύστεων (μέθοδος βεντούζας)	920200021
17/08/92	1) GIANNETTI DONATO 2) SALUS RESEARCHES S.P.A.	Όμοιο με κέλυφος ορθοπεδικό υποστήριγμα με αυξημένη προσαρμοστικότητα στο με βλάβη μέλος	920200274
11/01/93	SLIM SOCIETA LAVORAZIONI INDUSTRIALI METALLI S.P.A.	Σετ από πρότυπα τεμάχια για την κατασκευή πλαισίων παραθύρων για υαλοπίνακες παραθύρων (τζάμια) και/ή χωρίσματα	930200008
27/01/93	ROTO FRANK EISENWARENFABRIK AG	Διάταξη στροφέως εξωφύλλου που μπορεί να χρησιμοποιηθεί και εις τας δύο πλευράς	930200154

ΕΥΡΕΤΗΡΙΟ ΑΙΤΗΣΕΩΝ Π.Υ.Χ. ΣΥΜΦΩΝΑ ΜΕ ΤΗΝ ΑΛΦΑΒΗΤΙΚΗ ΣΕΙΡΑ ΤΩΝ ΚΑΤΑΘΕΤΩΝ

ΚΑΤΑΘΕΤΗΣ (71)	*ΤΙΤΛΟΣ ΕΦΕΥΡΕΣΗΣ* (54)	*ΚΑΤΑΘΕΣΗ* (22)	*ΑΡ.ΑΙΤ.* (21)
GIANNETTI DONATO	Όμοιο με κέλυφος ορθοπεδικό υποστήριγμα με αυξημένη προσαρμοστικότητα στο με βλάβη μέλος	17/08/92	920200274
ROTO FRANK EISENWARENFABRIK AG	Διάταξη στροφέως εξωφύλλου που μπορεί να χρησιμοποιηθεί και εις τας δύο πλευράς	27/01/93	930200154
SALUS RESEARCHES S.P.A.	Όμοιο με κέλυφος ορθοπεδικό υποστήριγμα με αυξημένη προσαρμοστικότητα στο με βλάβη μέλος	17/08/92	920200274
SLIM SOCIETA LAVORAZIONI INDUSTRIALI METALLI S.P.A.	Σετ από πρότυπα τεμάχια για την κατασκευή πλαισίων παραθύρων για υαλοπίνακες παραθύρων (τζάμια) και/ή χωρίσματα	11/01/93	930200008
ΔΕΛΑΒΕΡΙΔΗΣ ΧΑΡΑΛΑΜΠΟΣ	Γωνία συνδέσεως για προφίλ αλουμινίου	02/01/92	920200002
ΔΕΛΗΓΚΑΡΗΣ ΣΤΥΛΙΑΝΟΣ	Αρχή γραμμικής προώθησης μέσω υγρών ή αερίων, [Υδρο-πνευματική γραμμική προώθηση]	13/01/92	920200229
ΘΕΟΔΩΡΟΠΟΥΛΟΥ ΜΑΡΙΑ Ο.Ε.	Αυγό πασχαλινό από διογκωμένη πολυστερίνη το οποίο χρησιμοποιείται σαν διακοσμητικό και για συσκευασία	15/01/92	920200006
ΙΩΑΝΝΙΔΗΣ ΑΝΤΩΝΙΟΣ	Σύστημα εκκενώσεως εχινοκόκκων και άλλων παρεμφερών κύστεων (μέθοδος βεντούζας)	31/01/92	920200021
ΚΛΑΠΑΚΗΣ ΜΑΝΟΥΣΟΣ	Ηλεκτρική φορητή ψηστιέρα υπαίθρου	29/01/92	920200012
ΛΥΓΝΟΣ ΜΑΡΙΝΟΣ & ΑΡΓΥΡΗΣ & ΣΙΑ Ο.Ε.	Περσίδα αυτοσυνδεόμενη εξωφύλλου (παντζουριού, παραθύρου ή πόρτας)	07/01/92	920200228
ΜΟΣΚΟΦΟΠΟΥΛΟΣ ΠΑΝΤΕΛΗΣ	Κουτί-αυγοθήκη από χαρτόνι	02/01/92	920200001
ΠΑΠΑΚΩΝΣΤΑΝΤΙΝΟΥ ΜΑΝ. & ΣΙΑ Ο.Ε.	Σωληνοειδές φίλτρο συγκρατήσεως της άμμου από το ύδωρ κατά την άρδρευση (αμμοδιαχωριστής)	31/01/92	920200020
ΣΠΑΝΟΥΔΑΚΗΣ ΓΕΩΡΓΙΟΣ	Ακροκέραμο	16/01/92	920200233
ΤΟΚΑΤΛΙΔΗΣ ΓΡΗΓΟΡΗΣ	Νηματοφόρος σταλλακτήρας ρυθμιζόμενης παροχής	22/01/92	920200007
ΤΡΙΑΝΤΑΦΥΛΛΙΔΟΥ ΝΟΜ. ΑΛΕΞΑΝΔΡΑ Ο.Ε.	Αυγό πασχαλινό από διογκωμένη πολυστερίνη το οποίο χρησιμοποιείται σαν διακοσμητικό και για συσκευασία	15/01/92	920200006

ΜΕΡΟΣ Β΄
ΔΙΠΛΩΜΑΤΑ ΕΥΡΕΣΙΤΕΧΝΙΑΣ ΚΑΙ ΠΙΣΤΟΠΟΙΗΤΙΚΑ ΥΠΟΔΕΙΓΜΑΤΟΣ ΧΡΗΣΙΜΟΤΗΤΑΣ

ΔΙΠΛΩΜΑΤΑ ΕΥΡΕΣΙΤΕΧΝΙΑΣ

ΑΡΙΘΜΟΣ Δ.Ε. *(11):* **1001339**
ΑΡΙΘΜΟΣ ΑΙΤΗΣΗΣ Δ.Ε. *(21):* 920100464
ΤΙΤΛΟΣ ΕΦΕΥΡΕΣΗΣ *(54):* Βαλβίδα οικονομίας νερού
ΔΙΕΘΝΗΣ ΤΑΞΙΝΟΜΗΣΗ *(51):* F16K 31/26
ΔΙΚΑΙΟΥΧΟΣ *(73):* Δαλάκης Ιωάννης
Ορφέως 164, 118 55 Ρουφ, Αθήνα
ΗΜΕΡΟΜΗΝΙΑ ΚΑΤΑΘΕΣΗΣ *(22):* 19.10.92
ΗΜΕΡΟΜΗΝΙΑ ΑΠΟΝΟΜΗΣ *(47):* 02.08.93
ΣΥΜΒΑΤΙΚΕΣ ΠΡΟΤΕΡΑΙΟΤΗΤΕΣ *(30):* —
ΤΡΟΠΟΠΟΙΗΣΗ ΣΤΟ ΚΥΡΙΟ Δ.Ε. *(61):* —
ΕΦΕΥΡΕΤΗΣ *(72):* Δαλάκης Ιωάννης
ΕΙΔΙΚΟΣ ΠΛΗΡΕΞΟΥΣΙΟΣ *(74):* —
ΑΝΤΙΚΛΗΤΟΣ *(74):* —

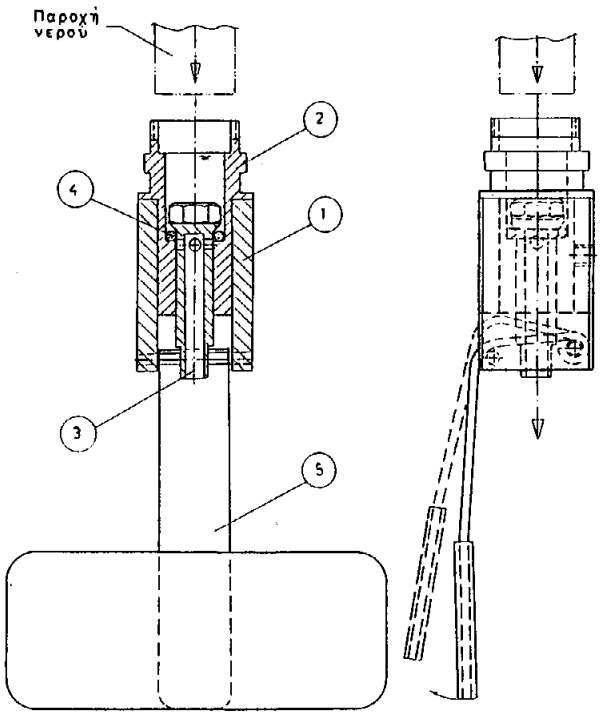

ΠΕΡΙΛΗΨΗ *(57)*
Η Βαλβίδα οικονομίας νερού, που αποτελείται από το εξωτερικό περίβλημα 1 μέσα στο οποίο τοποθετείται το εξάρτημα 2 το άνω μέρος του οποίου προσαρμόζεται στη βρύση μας, στο εσωτερικό του εξαρτήματος (2) τοποθετείται το ειδικό έμβολο (3) το οποίο σε συνδιασμό με τον ελαστικό δακτύλιο στεγανοποίησης (4) και τον μοχλό (5) λειτουργίας, επιτρέπει την ελεύθερη ή μη ροή του νερού προς χρήση.
Το πλεονέκτημα αυτής της εφεύρεσης, είναι ότι επιτυγχάνουμε μεγάλη οικονομία στο νερό, αφού έχουμε νερό για χρήση μόνο όσο πιέζουμε τον μοχλό (5) με τα χέρια μας ή με το σκεύος το οποίο πλένουμε ή γεμίζουμε με νερό.

ΑΡΙΘΜΟΣ Δ.Ε. *(11):* **1001340**
ΑΡΙΘΜΟΣ ΑΙΤΗΣΗΣ Δ.Ε. *(21):* 920100403
ΤΙΤΛΟΣ ΕΦΕΥΡΕΣΗΣ *(54):* Καταστολή των αιτίων που προκαλούν ατελείς καύσεις
ΔΙΕΘΝΗΣ ΤΑΞΙΝΟΜΗΣΗ *(51):* F02D 33/02
ΔΙΚΑΙΟΥΧΟΣ *(73):* Πανταζόπουλος Βασίλειος
Δεληγιώργη 12, 104 37 Αθήνα
ΗΜΕΡΟΜΗΝΙΑ ΚΑΤΑΘΕΣΗΣ *(22):* 28.09.92
ΗΜΕΡΟΜΗΝΙΑ ΑΠΟΝΟΜΗΣ *(47):* 04.08.93
ΣΥΜΒΑΤΙΚΕΣ ΠΡΟΤΕΡΑΙΟΤΗΤΕΣ *(30):* —
ΤΡΟΠΟΠΟΙΗΣΗ ΣΤΟ ΚΥΡΙΟ Δ.Ε. *(61):* —
ΕΦΕΥΡΕΤΗΣ *(72):* Πανταζόπουλος Βασίλειος
ΕΙΔΙΚΟΣ ΠΛΗΡΕΞΟΥΣΙΟΣ *(74):* —
ΑΝΤΙΚΛΗΤΟΣ *(74):* —

ΠΕΡΙΛΗΨΗ *(57)*
Μέχρι σήμερον όλοι οι θάλαμοι καύσεως λειτουργούσαν υπό συνθήκες ελλείψεως της αντιστοίχου ποσότητος του οξυγόνου, το οποίον απαιτείτο κάθε φορά, για κάθε ποσότητα καυσίμου, έτσι που η καύσις να εγίνετο τέλεια και το αποδοτέον έργον μέγιστον. Διότι: α) Δεν αυξομειώναμε την πίεσιν της τροφοδοσίας του αέρα, αναλόγως της αυξομειώσεως της ποσότητος του καυσίμου. β) Δεν αυξάναμε την πίεσιν της τροφοδοσίας του αέρα όταν η θερμοκρασία των τοιχωμάτων του θαλάμου καύσεως άρχιζε να ανέρχεται μέχρι την μεγίστη της τιμήν της θερμοκρασίας — δηλαδή την τιμήν του ορίου θερμοκρασίας που ορίζει ο κατασκευαστής. Η αύξησις της πιέσεως της τροφοδοσίας του αέρα είναι αναγκαία διότι: α) Εις πάρα πολύ μικρά χρονικά διαστήματα πρέπει να εγκλωβίσωμε μεγάλες ποσότητες αέρα μέσω αεραγωγών μικράς συνήθως διαμέτρου. β) Διότι θέλομεν να εγκλωβίσωμεν περισσότερα κυβικά εκατοστά αέρα από τα cm^3 χωρητικότητός του και γ) Διότι θέλομεν να υπερνικήσωμεν μία πίεση που υπάρχει μετά από κάθε εκτόνωση εντός του θαλάμου καύσεως. Η πίεση αυτή δημιουργείται από την υψηλή θερμοκρασία των τοιχωμάτων του θαλάμου καύσεως τα οποία εκπέμπουν διαρκώς μίαν θερμικήν ακτινοβολίαν μέσω της οποίας συντελείται ένας συνεχής βομβαρδισμός, του χώρου του θαλάμου καύσεως, εκ των τοιχωμάτων του με φωτόνια-ιόντα τα οποία λόγω μεγίστης κινητικής ενεργείας την οποίαν έχουν δημιουργούν την εσωτερικήν πίεσιν εντός του θαλάμου καύσεως.

ΑΡΙΘΜΟΣ Δ.Ε.	*(11):*	**1001341**
ΑΡΙΘΜΟΣ ΑΙΤΗΣΗΣ Δ.Ε.	*(21):*	920100201
ΤΙΤΛΟΣ ΕΦΕΥΡΕΣΗΣ	*(54):*	Αυτόματο ζύγι
ΔΙΕΘΝΗΣ ΤΑΞΙΝΟΜΗΣΗ	*(51):*	G01C 15/10
ΔΙΚΑΙΟΥΧΟΣ	*(73):*	Ζώης Β. και ΣΙΑ Ο.Ε. Λ. Αθηνών 409, Περιστέρι
ΗΜΕΡΟΜΗΝΙΑ ΚΑΤΑΘΕΣΗΣ	*(22):*	19.05.92
ΗΜΕΡΟΜΗΝΙΑ ΑΠΟΝΟΜΗΣ	*(47):*	30.08.93
ΣΥΜΒΑΤΙΚΕΣ ΠΡΟΤΕΡΑΙΟΤΗΤΕΣ	*(30):*	—
ΤΡΟΠΟΠΟΙΗΣΗ ΣΤΟ ΚΥΡΙΟ Δ.Ε.	*(61):*	—
ΕΦΕΥΡΕΤΗΣ	*(72):*	Ζώης Βασίλειος
ΕΙΔΙΚΟΣ ΠΛΗΡΕΞΟΥΣΙΟΣ	*(74):*	—
ΑΝΤΙΚΛΗΤΟΣ	*(74):*	—

ΠΕΡΙΛΗΨΗ *(57)*

Το αυτόματο ζύγι είναι ένας μηχανισμός με τη βοήθεια του οποίου βρίσκουμε την κατακόρυφο θέση κάποιου σημείου ή επιπέδου πλευράς.
Σκοπό έχει την χρησιμοποίησή του από κτίστες, σοβατζήδες, σιδεράδες, αλουμινάδες κλπ. προκειμένου να βρουν τα σημεία αναφοράς του έργου που πρόκειται να υλοποιήσουν όπως την κατακόρυφο θέση ενός τοίχου, μιας δοκού ενός σημείου αναφοράς εντός του κτίσματος.
Το αυτόματο ζύγι αποτελείται από ένα νήμα της στάθμης 3, ένα βάρος 4, μια διαιρούμενη τηλεσκοπική ράβδος 1,2 ρυθμιζομένου ύψους με συναρμολογημένο προεξέχον στήριγμα 6 εις το άνω κινητό τμήμα της ράβδου 2. Η ρυθμιζόμενη ράβδος αποτελείται από το σταθερό τμήμα 1 και το κινητό τμήμα 2.
Το σταθερό τμήμα 1 φέρει διαμπερείς οπές 17 επί των οποίων τοποθετείται ο πείρος 5. Στο πάνω τμήμα της είναι συγκολλημένο το έλασμα 18 επί του οποίου υπάρχουν οι κοχλιοπές 19 εντός των οποίων κοχλιούνται οι κοχλίες σφιγκτήρες 13 στο άκρο των οποίων υπάρχει ειδική διαμόρφωση σχήματος πεταλούδας. Στο κάτω τμήμα της ράβδου συναρμολογείται πλαστική κεφαλή (παπουτσάκι) για την καλύτερη έδραση και την αποφυγή της ολίσθησης.
Το κινητό τμήμα 2 στο άνω άκρο του φέρει πλαστική κεφαλή (παπουτσάκι) για τον αυτό λόγο που φέρει και η ράβδος 1. Επίσης στο άνω τμήμα της κινητής ράβδου 2 συναρμολογείται με τον κοχλία 15 το στήριγμα 6 που φέρει εγκοπές 14 για την τοποθέτηση του νήματος της στάθμης. Στο κάτω άκρο της κινητής ράβδου 2 συναρμολογούνται όπως φαίνονται στο σχήμα 3 το ελατήριο 20 ο σωλήνας 21 ο ροδέλλες 24 έτσι που κατά τη λειτουργία της ράβδου η διαμόρφωση 23 να πατά στον πείρο 5 να συσπειρώνεται το ελατήριο 20 και να διατηρεί μία συνεχή τάση στα άκρα της ράβδου 1 και 2 ενώ οι κοχλίες 13 ασφαλίζουν τις ράβδους στην επιλεγμένη θέση. Ο μαγνήτης 27 συνδεδεμένος με το σχοινί 26 που είναι συνέχεια του νήματος της στάθμης 3 σταθεροποιεί το βάρος 4 στην επιλεγμένη θέση προσκολλούμενος στη ράβδο 1. Συναρμολογημένο αυτόματο ζύγι φαίνεται στο σχήμα 4.

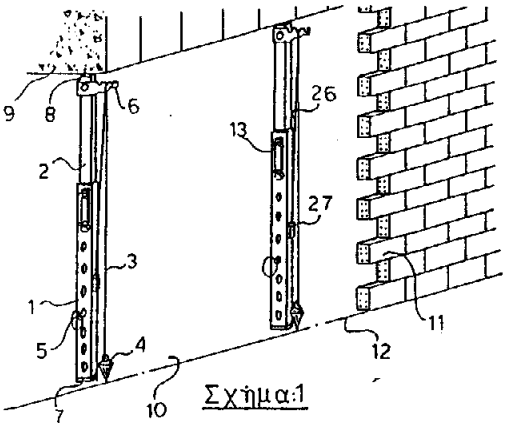

Σχήμα:1

ΑΡΙΘΜΟΣ Δ.Ε.	*(11):*	**1001342**
ΑΡΙΘΜΟΣ ΑΙΤΗΣΗΣ Δ.Ε.	*(21):*	890100443
ΤΙΤΛΟΣ ΕΦΕΥΡΕΣΗΣ	*(54):*	Κεντρική μονάδα συναγερμού
ΔΙΕΘΝΗΣ ΤΑΞΙΝΟΜΗΣΗ	*(51):*	G08B13/22
ΔΙΚΑΙΟΥΧΟΣ	*(73):*	Λότσαρης Ανδρέας, Θεσσαλονίκης 20, Πάτρα
ΗΜΕΡΟΜΗΝΙΑ ΚΑΤΑΘΕΣΗΣ	*(22):*	11.07.89
ΗΜΕΡΟΜΗΝΙΑ ΑΠΟΝΟΜΗΣ	*(47):*	31.08.93
ΣΥΜΒΑΤΙΚΕΣ ΠΡΟΤΕΡΑΙΟΤΗΤΕΣ	*(30):*	—
ΤΡΟΠΟΠΟΙΗΣΗ ΣΤΟ ΚΥΡΙΟ Δ.Ε.	*(61):*	—
ΕΦΕΥΡΕΤΗΣ	*(72):*	Λότσαρης Ανδρέας
ΕΙΔΙΚΟΣ ΠΛΗΡΕΞΟΥΣΙΟΣ	*(74):*	—
ΑΝΤΙΚΛΗΤΟΣ	*(74):*	1) Αντωνοπούλου-Λότσαρη Χαρά 2) Αποστολοπούλου Μαρία, δικηγόρος

ΠΕΡΙΛΗΨΗ *(57)*

Η ολοκληρωμένη κεντρική μονάδα έχει εισόδους άμεσης και έμμεσης ενεργοποίησης, δέχεται πολλαπλές και ανεξάρτητες τροφοδοσίες, μπορεί να φορτίζει μπαταρίες, έχει εξόδους για κόρνες, σειρήνες, φωτεινή σήμανση, μαγνητόφωνα, κάμερες, αυτόματους τηλεφωνητές, τηλεειδοποίηση κλπ. μπορεί να μπλοκάρει μηχανήματα, έχει ρυθμιζόμενους χρόνους, είναι από τις πιο απαραβίαστες κεντρικές μονάδες συναγερμού, η πιο απλή, η πιο μικρή και η πιο φτηνή.

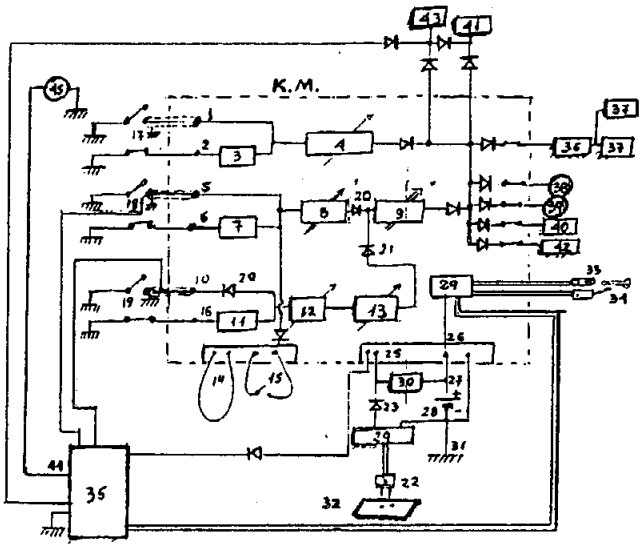

ΕΥΡΕΤΗΡΙΟ Δ.Ε. ΣΥΜΦΩΝΑ ΜΕ ΤΗΝ ΗΜΕΡΟΜΗΝΙΑ ΚΑΤΑΘΕΣΗΣ

ΚΑΤΑΘΕΣΗ *(22)*	*ΔΙΚΑΙΟΥΧΟΣ* *(73)*	*ΤΙΤΛΟΣ ΕΦΕΥΡΕΣΗΣ* *(54)*	*ΑΡ.Δ.Ε.* *(11)*
11/07/89	ΛΟΤΣΑΡΗΣ ΑΝΔΡΕΑΣ	Κεντρική μονάδα συναγερμού	1001342
19/05/92	ΖΩΗΣ Β. & ΣΙΑ Ο.Ε.	Αυτόματο ζύγι	1001341
28/09/92	ΠΑΝΤΑΖΟΠΟΥΛΟΣ ΒΑΣΙΛΕΙΟΣ	Καταστολή των αιτιών που προκαλούν ατελείς καύσεις	1001340
19/10/92	ΔΑΛΑΚΗΣ ΙΩΑΝΝΗΣ	Βαλβίδα οικονομίας νερού	1001339

ΕΥΡΕΤΗΡΙΟ Δ.Ε. ΣΥΜΦΩΝΑ ΜΕ ΤΗΝ ΑΛΦΑΒΗΤΙΚΗ ΣΕΙΡΑ ΤΩΝ ΔΙΚΑΙΟΥΧΩΝ

ΔΙΚΑΙΟΥΧΟΣ (73)	*ΤΙΤΛΟΣ ΕΦΕΥΡΕΣΗΣ* (54)	*ΚΑΤΑΘΕΣΗ* (22)	*ΑΡ.Δ.Ε.* (11)
ΔΑΛΑΚΗΣ ΙΩΑΝΝΗΣ	Βαλβίδα οικονομίας νερού	19/10/92	1001339
ΖΩΗΣ Β. & ΣΙΑ Ο.Ε.	Αυτόματο ζύγι	19/05/92	1001341
ΛΟΤΣΑΡΗΣ ΑΝΔΡΕΑΣ	Κεντρική μονάδα συναγερμού	11/07/89	1001342
ΠΑΝΤΑΖΟΠΟΥΛΟΣ ΒΑΣΙΛΕΙΟΣ	Καταστολή των αιτιών που προκαλούν ατελείς καύσεις	28/09/92	1001340

ΠΙΣΤΟΠΟΙΗΤΙΚΑ ΥΠΟΔΕΙΓΜΑΤΟΣ ΧΡΗΣΙΜΟΤΗΤΑΣ

ΑΡΙΘΜΟΣ Π.Υ.Χ.	*(11):*	**2001287**
ΑΡΙΘΜΟΣ ΑΙΤΗΣΗΣ Π.Υ.Χ.	*(21):*	930200080
ΤΙΤΛΟΣ ΕΦΕΥΡΕΣΗΣ	*(54):*	Τελλάρο φρούτων και λαχανικών
ΔΙΚΑΙΟΥΧΟΣ	*(73):*	Neopac A/5, εταιρία εδρεύουσα στο Randers Denmark Mirabellevej 16 8900 Randers
ΗΜΕΡΟΜΗΝΙΑ ΚΑΤΑΘΕΣΗΣ	*(22):*	02.04.93
ΗΜΕΡΟΜΗΝΙΑ ΑΠΟΝΟΜΗΣ	*(47):*	03.08.93
ΣΥΜΒΑΤΙΚΕΣ ΠΡΟΤΕΡΑΙΟΤΗΤΕΣ	*(30):*	—
ΕΦΕΥΡΕΤΗΣ	*(72):*	Halger Strom
ΕΙΔΙΚΟΣ ΠΛΗΡΕΞΟΥΣΙΟΣ	*(74):*	Αναργύρου Παρασκευή, Πινδάρου 4, 106 71 Αθήνα
ΑΝΤΙΚΛΗΤΟΣ	*(74):*	Αναργύρου Παρασκευή, Πινδάρου 4, 106 71 Αθήνα

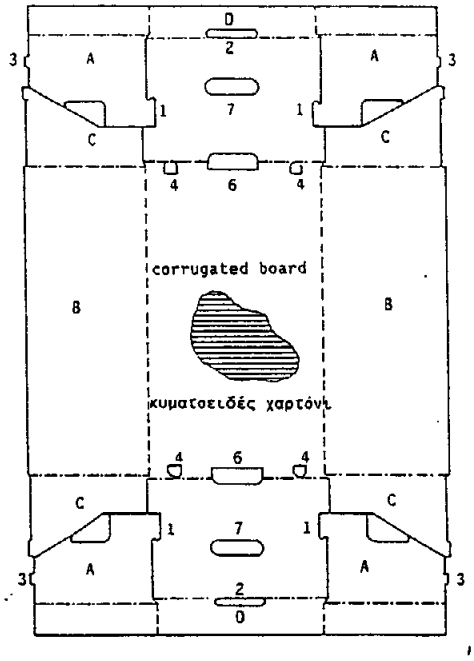

ΠΕΡΙΛΗΨΗ (57)

Το τελλάρο φρούτων και λαχανικών αποτελείται από φύλλο πτυχωτό χαρτονιού 3 ή 5 φύλλων ή πεπιεσμένου χαρτονιού. Έχει εγκοπές και πικμάνσεις που του επιτρέπουν να αυτοσυναρμολογείται και να αυξάνει την αντοχή στοίβαξης λόγω των γωνιών που δημιουργεί. Να χρησιμοποιεί μειωμένη επιφάνεια χαρτονιού εξασφαλίζοντας οικονομία στην ποσότητα χαρτονιού (Α΄ ύλη).

ΑΡΙΘΜΟΣ Π.Υ.Χ.	*(11):*	**2001288**
ΑΡΙΘΜΟΣ ΑΙΤΗΣΗΣ Π.Υ.Χ.	*(21):*	930200162
ΤΙΤΛΟΣ ΕΦΕΥΡΕΣΗΣ	*(54):*	Προστατευτική διάταξη του αστράγαλου για τους αθλητές της Καλαθόσφαιρας
ΔΙΚΑΙΟΥΧΟΣ	*(73):*	Δεβούρος Κωνσταντίνος, Τσακάλωφ 23-25 ΤΚ 18533 Πειραιάς
ΗΜΕΡΟΜΗΝΙΑ ΚΑΤΑΘΕΣΗΣ	*(22):*	04.06.93
ΗΜΕΡΟΜΗΝΙΑ ΑΠΟΝΟΜΗΣ	*(47):*	04.08.93
ΣΥΜΒΑΤΙΚΕΣ ΠΡΟΤΕΡΑΙΟΤΗΤΕΣ	*(30):*	—
ΕΦΕΥΡΕΤΗΣ	*(72):*	Δεβούρος Κων/νος
ΕΙΔΙΚΟΣ ΠΛΗΡΕΞΟΥΣΙΟΣ	*(74):*	—
ΑΝΤΙΚΛΗΤΟΣ	*(74):*	—

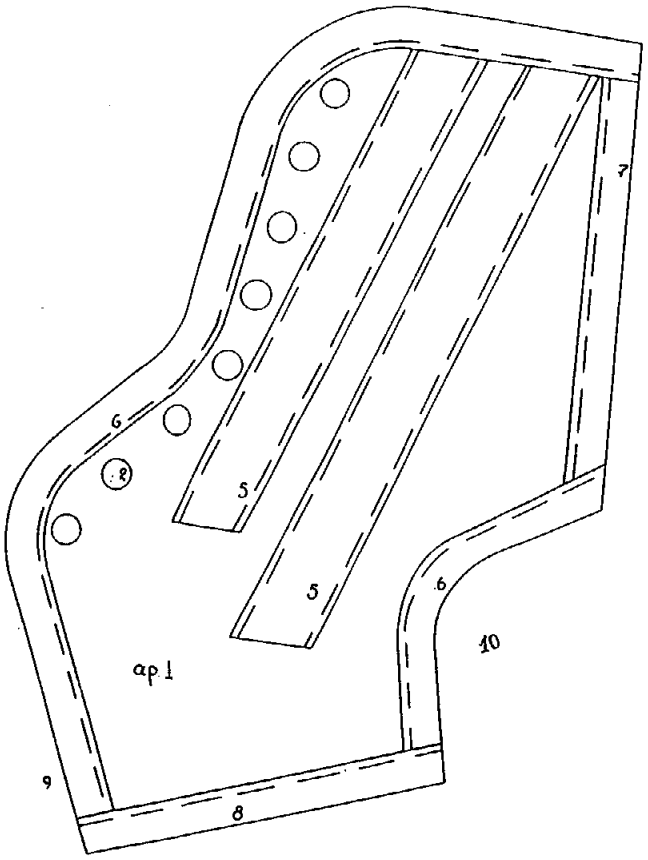

ΠΕΡΙΛΗΨΗ (57)

Αυτή χρησιμοποιείται ως βοήθημα από αθλητάς καλαθόσφαιρας προς αποφυγή διαστρεμμάτων και άλλων κακώσεων, οι οποίες προκαλούνται από τις μεγάλες ταχύτητες που αναπτύσσουν οι αθλητές τα άλματα, τα διάφορα κτυπήματα, καθώς και τις αστραπιαίες αλλαγές κατευθύνσεως.

Αυτή κατασκευάζεται εις 4 μεγέθη.

Η διάταξη που προστατεύει τον αστράγαλο των αθλητών καλαθόσφαιρας φοριέται μέσα στο αθλητικό υπόδημα και πάνω από την κάλτσα, διαθέτει δε 6 ελάσματα διαμορφωμένα εκάστη τα οποία είναι κατάλληλα τοποθετημένα.

Δεν υπάρχει δεξιά ή αριστερά διάταξη που προστατεύει τον αστράγαλο των αθλητών καλαθόσφαιρας. Προσαρμόζεται δε εις το πόδι απολύτως λόγω του ειδικού σχήματος και της υπάρξεως των κορδονίων.

Η διάταξη που προστατεύει τον αστράγαλο των αθλητών καλαθόσφαιρας αφήνει τελείως ελεύθερα τα δάκτυλα και την πτέρνα, υπάρχει δε εξ αυτού πλήρης λειτουργία.

ΑΡΙΘΜΟΣ Π.Υ.Χ.	*(11):*	**2001289**
ΑΡΙΘΜΟΣ ΑΙΤΗΣΗΣ Π.Υ.Χ.	*(21):*	920200262
ΤΙΤΛΟΣ ΕΦΕΥΡΕΣΗΣ	*(54):*	Συσκευή αφαλάτωσης νερού με συνδυασμένη αξιοποίηση ήπιων μορφών ενέργειας και άλμης
ΔΙΚΑΙΟΥΧΟΣ	*(73):*	Σακελλαρόπουλος Γεώργιος του Παναγιώτη Καλλίδου 66, Καλαμαριά 55131, Θεσσαλονίκη
ΗΜΕΡΟΜΗΝΙΑ ΚΑΤΑΘΕΣΗΣ	*(22):*	27.07.92
ΗΜΕΡΟΜΗΝΙΑ ΑΠΟΝΟΜΗΣ	*(47):*	04.08.93
ΣΥΜΒΑΤΙΚΕΣ ΠΡΟΤΕΡΑΙΟΤΗΤΕΣ	*(30):*	—
ΕΦΕΥΡΕΤΗΣ	*(72):*	Σακελλαρόπουλος Γεώργιος του Παναγιώτη
ΕΙΔΙΚΟΣ ΠΛΗΡΕΞΟΥΣΙΟΣ	*(74):*	—
ΑΝΤΙΚΛΗΤΟΣ	*(74):*	Κουτσαντώνης Κ., δικηγόρος, Πανεπιστημίου 58, Αθήνα

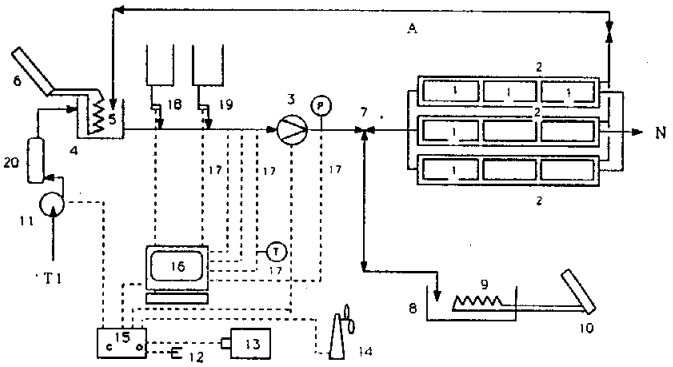

ΠΕΡΙΛΗΨΗ *(57)*

Συσκευές και μονάδες αντίστροφης ώσμωσης, προτυποποιημένες ή μή, για την αφαλάτωση υφάλμυρων και θαλασσινών νερών ή και την απομάκρυνση ειδικών ανιόντων ή κατιόντων από νερά βιομηχανικής χρήσης, οι οποίες αξιοποιούν ήπιες μορφές ενέργειας για την μείωση του ενεργειακού και λειτουργικού κόστους και την εκμετάλλευση της άλμης. Οι συσκευές βασίζονται στο συνδυασμό αντίστροφης ώσμωσης του νερού μέσω μεμβρανών (σπιράλ ή κοίλων ινών) με κλειστό κύκλωμα θέρμανσης με ηλιακή ενέργεια καθώς και με ανεμογεννήτρια, με δυνατότητα ανακύκλωσης ή/και συμπύκνωσης της άλμης και με δυνατότητα κεντρικού ελέγχου από προσωπικό συμβατό μικροϋπολογιστή.

ΑΡΙΘΜΟΣ Π.Υ.Χ.	*(11):*	**2001290**
ΑΡΙΘΜΟΣ ΑΙΤΗΣΗΣ Π.Υ.Χ.	*(21):*	930200175
ΤΙΤΛΟΣ ΕΦΕΥΡΕΣΗΣ	*(54):*	Παίγνιον προσομοιώσεως χρηματιστηριακών και εν γένει επενδυτικών δραστηριοτήτων
ΔΙΚΑΙΟΥΧΟΣ	*(73):*	Βαρτσάκης Παρασκευάς Αβέρωφ 31, 172 35 Δάφνη, Αττική
ΗΜΕΡΟΜΗΝΙΑ ΚΑΤΑΘΕΣΗΣ	*(22):*	09.07.93
ΗΜΕΡΟΜΗΝΙΑ ΑΠΟΝΟΜΗΣ	*(47):*	10.08.93
ΣΥΜΒΑΤΙΚΕΣ ΠΡΟΤΕΡΑΙΟΤΗΤΕΣ	*(30):*	—
ΕΦΕΥΡΕΤΗΣ	*(72):*	Βαρτσάκης Παρασκευάς
ΕΙΔΙΚΟΣ ΠΛΗΡΕΞΟΥΣΙΟΣ	*(74):*	—
ΑΝΤΙΚΛΗΤΟΣ	*(74):*	Μαντζίκας Βασίλειος, Σόλωνος 68, 106 80 Αθήνα

ΠΕΡΙΛΗΨΗ *(57)*

Περιγράφεται παίγνιον με το οποίον προσομοιούνται οι χρηματιστηριακές και εν γένει επενδυτικές λειτουργίες. Οι παίκτες έχουν στην διάθεσή τους κάρτες επενδυτικών επιλογών, που περιέχουν κατάλογο των διαθεσίμων επενδυτικών αγαθών, όπως μετοχές χρηματιστηρίου, Repos, ομολογίες, κλπ., τιμές διαθέσεως των επενδυτικών αυτών αγαθών και άλλα στοιχεία. Οι παίκτες καλούνται να συμπληρώσουν τις κάρτες επενδυτικών επιλογών κατά την πορεία διεξαγωγής του παιχνιδιού, λαμβάνοντας υπ' όψιν την τρέχουσα κατάσταση επενδύσεων που εμφανίζεται σε έναν ειδικό πίνακα απεικόνισης της τρέχουσας κατάστασης επενδύσεων, καθώς και οδηγίες που δίνονται μέσω καρτών οδηγιών επενδύσεων, με σκοπό να επιτύχουν την κατά μέσο όρο βέλτιστη οικονομική απόδοση των επενδύσεών τους. Το παιχνίδι μπορεί να παιχθεί σε αυτόνομους κύκλους ή σε σύνολο διαδοχικών κύκλων, ως παραδοσιακό επιτραπέζιο, ως επιτραπέζιο με ηλεκτρονικά στοιχεία, ως προγραμμα/παιγνίδι προσωπικού ηλεκτρονικού υπολογιστή και μπορεί επιπλέον να παίζεται σε πραγματικό χρόνο σε δίκτυο παικτών συνδεομένων με κεντρικό φορέα, ο οποίος παρέχει στους παίκτες τα αναγκαία για την διεξαγωγή του παιγνιδιού στοιχεία με οιοδήποτε πρόσφορο μέσο, όπως είναι δια οιουδήποτε μέσου μαζικής ενημέρωσης, δια μέσω πρακτορείων, δια μέσω σύνδεσης ηλεκτρονικών υπολογιστών σε δίκτυο, κ.ο.κ.

ΑΡΙΘΜΟΣ Π.Υ.Χ.	*(11):*	**2001291**
ΑΡΙΘΜΟΣ ΑΙΤΗΣΗΣ Π.Υ.Χ.	*(21):*	920200363
ΤΙΤΛΟΣ ΕΦΕΥΡΕΣΗΣ	*(54):*	Κυκλοφορητής αέρα για μεγαλύτερη απόδοση αυτόνομης κεντρικής μονάδας θέρμανσης (καλοριφέρ)
ΔΙΚΑΙΟΥΧΟΣ	*(73):*	Λοτσάρης Ανδρέας, Γ. Τερσέτη 8, Τερψιθέα, Πάτρα
ΗΜΕΡΟΜΗΝΙΑ ΚΑΤΑΘΕΣΗΣ	*(22):*	17.06.92
ΗΜΕΡΟΜΗΝΙΑ ΑΠΟΝΟΜΗΣ	*(47):*	31.08.93
ΣΥΜΒΑΤΙΚΕΣ ΠΡΟΤΕΡΑΙΟΤΗΤΕΣ	*(30):*	—
ΕΦΕΥΡΕΤΗΣ	*(72):*	Λοτσάρης Ανδρέας
ΕΙΔΙΚΟΣ ΠΛΗΡΕΞΟΥΣΙΟΣ	*(74):*	—
ΑΝΤΙΚΛΗΤΟΣ	*(74):*	Λοτσάρης Κων/νος, Μαυρομιχαλέων 2, Χαλάνδρι, Αθήνα

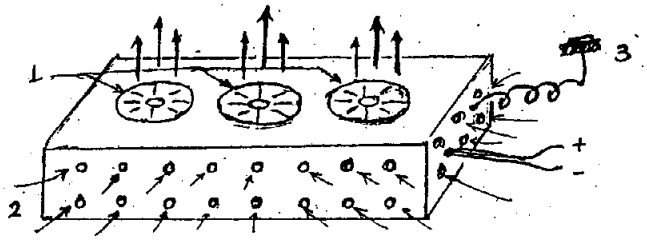

ΣΧΗΜΑ 3

ΠΕΡΙΛΗΨΗ (57)

Μιά συσκευή απλή, φτηνή που αυξάνει την απόδοση καλοριφέρ ειδικά στην περίπτωση που αυτό λειτουργεί με το σύστημα της αυτόνομης θέρμανσης.

Χρόνος απόσβεσης περίπου ένας μήνας για καλοριφέρ που λειτουργούν με το σύστημα της αυτονομίας και αισθητά μεγαλύτερος για απλά. Δηλαδή μέσα σε ένα μήνα έχετε κερδίσει από την οικονομία της παρούσας εφεύρεσης τόσα χρήματα όσο στοιχίζουν όλες οι συσκευές που σας χρειάζονται, και είναι τόσες όσα και τα σώματα που έχετε στο διαμέρισμά σας.

Η συσκευή τοποθετείται κάτω από το σώμα του καλοριφέρ. Όταν αυτό αποκτήσει την επιθυμητή θερμοκρασία, η συσκευή υποβοηθά την κυκλοφορία του αέρα μέσα στο δωμάτιο με αποτέλεσμα ο χώρος να θερμαίνεται πολύ πιο γρήγορα.

ΕΥΡΕΤΗΡΙΟ Π.Υ.Χ. ΣΥΜΦΩΝΑ ΜΕ ΤΗΝ ΗΜΕΡΟΜΗΝΙΑ ΚΑΤΑΘΕΣΗΣ

ΚΑΤΑΘΕΣΗ (22)	*ΔΙΚΑΙΟΥΧΟΣ* (73)	*ΤΙΤΛΟΣ ΕΦΕΥΡΕΣΗΣ* (54)	*ΑΡ.ΠΥΧ.* (11)
17/06/92	ΛΟΤΣΑΡΗΣ ΑΝΔΡΕΑΣ	Κυκλοφορητής αέρα για μεγαλύτερη απόδοση αυτόνομης κεντρικής μονάδας θέρμανσης (καλοριφέρ)	2001291
27/07/92	ΣΑΚΕΛΛΑΡΟΠΟΥΛΟΣ ΓΕΩΡΓΙΟΣ	Συσκευή αφαλάτωσης νερού με συνδυασμένη αξιοποίηση ήπιων μορφών ενέργειας και άλμης	2001289
02/04/93	ΝΕΟΡΑΣ Α/S	Τελλάρο φρούτων και λαχανικών	2001287
04/06/93	ΔΕΒΟΥΡΟΣ ΚΩΝΣΤΑΝΤΙΝΟΣ	Προστατευτική διάταξη του αστραγάλου για τους αθλητές της καλαθόφαιρας	2001288
09/07/93	ΒΑΡΤΣΑΚΗΣ ΠΑΡΑΣΚΕΥΑΣ	Παίγνιον προσομοιώσεως χρηματιστηριακών και εν γένει επενδυτικών δραστηριοτήτων	2001290

ΕΥΡΕΤΗΡΙΟ Π.Υ.Χ. ΣΥΜΦΩΝΑ ΜΕ ΤΗΝ ΑΛΦΑΒΗΤΙΚΗ ΣΕΙΡΑ ΤΩΝ ΔΙΚΑΙΟΥΧΩΝ

ΔΙΚΑΙΟΥΧΟΣ (73)	*ΤΙΤΛΟΣ ΕΦΕΥΡΕΣΗΣ* (54)	*ΚΑΤΑΘΕΣΗ* (22)	*ΑΡ.ΠΥΧ* (11)
ΝΕΟΡΑΣ Α/S	Τελλάρο φρούτων και λαχανικών	02/04/93	2001287
ΒΑΡΤΣΑΚΗΣ ΠΑΡΑΣΚΕΥΑΣ	Παίγνιον προσομοιώσεως χρηματιστηριακών και εν γένει επενδυτικών δραστηριοτήτων	09/07/93	2001290
ΔΕΒΟΥΡΟΣ ΚΩΝΣΤΑΝΤΙΝΟΣ	Προστατευτική διάταξη του αστραγάλου για τους αθλητές της καλαθόσφαιρας	04/06/93	2001288
ΛΟΤΣΑΡΗΣ ΑΝΔΡΕΑΣ	Κυκλοφορητής αέρα για μεγαλύτερη απόδοση αυτόνομης κεντρικής μονάδας θέρμανσης (καλοριφέρ)	17/06/92	2001291
ΣΑΚΕΛΛΑΡΟΠΟΥΛΟΣ ΓΕΩΡΓΙΟΣ	Συσκευή αφαλάτωσης νερού με συνδυασμένη αξιοποίηση ήπιων μορφών ενέργειας και άλμης	27/07/92	2001289

ΜΕΡΟΣ Γ΄
ΜΕΤΑΒΟΛΕΣ

ΑΙΤΗΣΕΙΣ ΔΙΠΛΩΜΑΤΩΝ ΕΥΡΕΣΙΤΕΧΝΙΑΣ	
ΑΡ. ΑΙΤ. ΔΕ	***ΜΕΤΑΒΙΒΑΣΕΙΣ***
920100322	Η εταιρεία "DEBIO Recherche Pharmaceutique S.A." μεταβίβασε όλα τα δικαιώματα που απορρέουν από την αίτηση Δ.Ε. 920100322 στην εταιρεία "ASTA Medica AG" που εδρεύει στο Weissmullerstrasse 45, 6000 Frankfurt am Main 1, Γερμανία.
ΑΡ. ΑΙΤ. ΔΕ	***ΑΛΛΑΓΗ ΔΙΕΥΘΥΝΣΗΣ***
920100354	Ο δικαιούχος της αίτησης Δ.Ε. 920100354 Αλεξανδρής Αλέξανδρος, άλλαξε την διεύθυνσή του από: Διοκλέους 20, 116 32 Αθήνα σε: Ανδροσθένους 43, 116 32 Αθήνα.

ΔΙΠΛΩΜΑΤΑ ΕΥΡΕΣΙΤΕΧΝΙΑΣ	
ΑΡ. ΔΕ	***ΜΕΤΑΒΙΒΑΣΕΙΣ***
66430	Η δικαιούχος εταιρεία "UHU GmbH" (μετά από αλλαγή της επωνυμίας της από Lingner & Fischer GmbH) μεταβίβασε όλα τα δικαιώματα που απορρέουν από το δίπλωμα 66430 στην εταιρεία "Beecham Group PLC" που εδρεύει στο Four New Horizons Court, Harlequin Avenue, Brentford, Middlesex, TW8 9EP, Αγγλία.
74571	Η δικαιούχος εταιρεία "The Du Pont Merck Pharmaceutical Company" μεταβίβασε όλα τα δικαιώματα που απορρέουν από το δίπλωμα 74571 στην εταιρεία "BOC Health Care" που εδρεύει στο Chertsey Road, Windlesham, Surrey GU20 6HJ, Αγγλία.
85.1463	Ο Dufrenne Regis μεταβίβασε όλα τα δικαιώματά του που απορρέουν από το δίπλωμα 85.1463 στον συνδικαιούχο του Charron Jean που κατοικεί στο 14, Avenue du Marechal de Lattre de Tassigny, 81000 Albi, Γαλλία.
85.1463	Οι δικαιούχοι Giraud Daniel και Charron Jean μεταβίβασαν όλα τα δικαιώματά τους που απορρέουν από το δίπλωμα 85.1463 στην εταιρεία "AD-Time Worldwide BV" που εδρεύει στο Museumplein 11, 1071 Amsterdam, Ολλανδία.
1000388	Η δικαιούχος εταιρεία "Meq Nickel Pty, Ltd." μεταβίβασε όλα τα δικαιώματά της που απορρέουν από το δίπλωμα 1000388 στην εταιρεία "Queensland Nickel Pty Ltd" που εδρεύει στο Level 8, Waterfront Place, 1 Eagle Street, Brisbane, Queensland, Αυστραλία.
ΑΡ. ΔΕ	***ΠΑΡΑΙΤΗΣΕΙΣ***
78893	Η εταιρεία "Miles Laboratories, Inc." παραιτείται από όλα τα δικαιώματα που απορρέουν από το δίπλωμα 78893.
85.2035	Η εταιρεία "Troponwerke GmbH & CO. KG." παραιτείται από όλα τα δικαιώματα που απορρέουν από το δίπλωμα 85.2035.
ΑΡ. ΔΕ	***ΑΛΛΑΓΗ ΕΠΩΝΥΜΙΑΣ***
66430	Η εταιρεία "Lingner & Fischer GmbH" δικαιούχος του διπλώματος 66430 μετέβαλε την επωνυμία της σε: "UHU GmbH".
85.1930	Η εταιρεία "Tonali SpA" δικαιούχος του διπλώματος 85.1930 μετέβαλε την επωνυμία της σε: "Tonali Holding SpA".
ΑΡ. Δ.Ε.	***ΑΛΛΑΓΗ ΕΔΡΑΣ***
85.1930	Η εταιρεία "Tonali Holding S.p.A." δικαιούχος του διπλώματος 85.1930 (μετά από αλλαγή της επωνυμίας της από Tonali S.p.A.) άλλαξε την έδρα της από: Via Fontana 16, I-20122 Milano, Ιταλία σε: Via Monte Napoleon, 8, Milano, Ιταλία.
1000388	Η εταιρεία "Meq Nickel Pty, Ltd." δικαιούχος του διπλώματος 1000388 άλλαξε την έδρα της από: C/O Bentley & Co, 23rd Floor, 127 Greek Street, Brisbane, Queensland, Αυστραλία σε: Level 8, Waterfront Place, 1 Eagle Street, Brisbane, Queensland, Αυστραλία.

ΠΙΣΤΟΠΟΙΗΤΙΚΑ ΥΠΟΔΕΙΓΜΑΤΟΣ ΧΡΗΣΙΜΟΤΗΤΑΣ	
ΑΡ. ΠΥΧ	***ΜΕΤΑΒΙΒΑΣΗ***
2000568	Η δικαιούχος εταιρεία "UHU GmbH" (μετά την αλλαγή της επωνυμίας της από Lingner & Fischer GmbH) μεταβίβασε όλα τα δικαιώματα που απορρέουν από το Πιστοποιητικό Υποδείγματος Χρησιμότητας 2000568 στην εταιρεία "Beecham Group PLC" που εδρεύει στο Four New Horizons Court, Harlequin Avenue, Brentford, Middlesex, TW8 9EP, Αγγλία.
ΑΡ. ΠΥΧ	***ΑΛΛΑΓΗ ΕΠΩΝΥΜΙΑΣ***
2000568	Η εταιρεία "Lingner & Fischer GmbH" δικαιούχος του υπ' αριθμ. 2000568 Πιστοποιητικού Υποδείγματος Χρησιμότητας μετέβαλε την επωνυμία της σε: "UHU GmbH".

ΤΕΥΧΟΣ Β΄
ΕΥΡΩΠΑ·Ι·ΚΟ

ΜΕΡΟΣ Α΄
ΜΕΤΑΦΡΑΣΕΙΣ ΕΥΡΩΠΑΪΚΩΝ ΑΙΤΗΣΕΩΝ

ΑΝΑΚΟΙΝΩΣΗ ΓΙΑ ΚΑΤΑΘΕΣΗ ΜΕΤΑΦΡΑΣΗΣ ΤΩΝ ΑΞΙΩΣΕΩΝ ΕΥΡΩΠΑΪΚΩΝ ΑΙΤΗΣΕΩΝ Δ.Ε.

ΑΡΙΘ. ΕΛΛΗΝΙΚΗΣ ΚΑΤΑΘΕΣΗΣ (21): **930300084**
ΗΜΕΡ. ΕΛΛΗΝΙΚΗΣ ΚΑΤΑΘΕΣΗΣ (22): 30.09.93
ΑΡΙΘ./ΗΜΕΡ. ΔΗΜΟΣΙΕΥΣΗΣ ΕΥΡΩΠΑΪΚΗΣ ΑΙΤΗΣΗΣ (87): 0 545 983/16.06.93
ΑΡΙΘ./ΗΜΕΡ. ΚΑΤΑΘΕΣΗΣ ΕΥΡΩΠΑΪΚΗΣ ΑΙΤΗΣΗΣ (86): 91914890.8/14.08.91
ΤΙΤΛΟΣ ΕΦΕΥΡΕΣΗΣ (54): Διαμεσολαβητές για άγοντες έχοντας περισσότερα σημεία συνδέσεως με προτασσόμενη συμμετρία και διαδικασία για την προετοιμασία τους
ΚΑΤΑΘΕΤΗΣ (71): Bracco Industria Chimica S.p.A.
Via E. Folli, 50
I-20134 Milano, Ιταλία
ΣΥΜΒΑΤΙΚΕΣ ΠΡΟΤΕΡΑΙΟΤΗΤΕΣ (30): 21318 A/90, 29.08.90, Ιταλία
ΕΙΔΙΚΟΣ ΠΛΗΡΕΞΟΥΣΙΟΣ (74): Μπατουδάκης Άγγελος, δικηγόρος, Λ. Κηφισσίας 293, 145 61 Κηφισιά
ΑΝΤΙΚΛΗΤΟΣ (74): Κυπρής Φειδίας, Λ. Κηφισίας 293, 145 61 Κηφισιά

ΑΡΙΘ. ΕΛΛΗΝΙΚΗΣ ΚΑΤΑΘΕΣΗΣ (21): **930300087**
ΗΜΕΡ. ΕΛΛΗΝΙΚΗΣ ΚΑΤΑΘΕΣΗΣ (22): 30.09.93
ΑΡΙΘ./ΗΜΕΡ. ΔΗΜΟΣΙΕΥΣΗΣ ΕΥΡΩΠΑΪΚΗΣ ΑΙΤΗΣΗΣ (87): 0 548 224/30.06.93
ΑΡΙΘ./ΗΜΕΡ. ΚΑΤΑΘΕΣΗΣ ΕΥΡΩΠΑΪΚΗΣ ΑΙΤΗΣΗΣ (86): 91916922.7/06.09.91
ΤΙΤΛΟΣ ΕΦΕΥΡΕΣΗΣ (54): Μέθοδος δια την παρασκευή αλβουτερόλης, ακετάλης, ημι-ακετάλης, και ενδιάμεσων υδριτών αρυλγλυοξάλης αυτών
ΚΑΤΑΘΕΤΗΣ (71): Schering Corporation
2000 Galloping Hill Road, Kenilworth, NJ 07033, U.S.A.
ΣΥΜΒΑΤΙΚΕΣ ΠΡΟΤΕΡΑΙΟΤΗΤΕΣ (30): 580,705/11.09.90/Η.Π.Α.
ΕΙΔΙΚΟΣ ΠΛΗΡΕΞΟΥΣΙΟΣ (74): Ευαγγέλου Βάσω, δικηγόρος, Μαυροκορδάτου 5, Αθήνα
ΑΝΤΙΚΛΗΤΟΣ (74): Ευαγγέλου Βάσω, δικηγόρος, Μαυροκορδάτου 5, Αθήνα

ΑΡΙΘ. ΕΛΛΗΝΙΚΗΣ ΚΑΤΑΘΕΣΗΣ (21): **930300088**
ΗΜΕΡ. ΕΛΛΗΝΙΚΗΣ ΚΑΤΑΘΕΣΗΣ (22): 30.09.93
ΑΡΙΘ./ΗΜΕΡ. ΔΗΜΟΣΙΕΥΣΗΣ ΕΥΡΩΠΑΪΚΗΣ ΑΙΤΗΣΗΣ (87): 0 529 104/03.03.93
ΑΡΙΘ./ΗΜΕΡ. ΚΑΤΑΘΕΣΗΣ ΕΥΡΩΠΑΪΚΗΣ ΑΙΤΗΣΗΣ (86): 90850077.0/23.02.90
ΤΙΤΛΟΣ ΕΦΕΥΡΕΣΗΣ (54): Σύστημα τηλεπικοινωνίας
ΚΑΤΑΘΕΤΗΣ (71): Eci Telecom Ltd.
30 Hasivim Street
Petah Tikva 49133, Ισραήλ
ΣΥΜΒΑΤΙΚΕΣ ΠΡΟΤΕΡΑΙΟΤΗΤΕΣ (30): 89461/02.03.89/Ισραήλ
ΕΙΔΙΚΟΣ ΠΛΗΡΕΞΟΥΣΙΟΣ (74): Θεοδώρου Απόστολος, δικηγόρος, Σίνα 11, 106 80 Αθήνα
ΑΝΤΙΚΛΗΤΟΣ (74): Μασούλας Αθανάσιος, δικηγόρος, Σίνα 11, 106 80 Αθήνα

ΑΡΙΘ. ΕΛΛΗΝΙΚΗΣ ΚΑΤΑΘΕΣΗΣ (21): **930300089**
ΗΜΕΡ. ΕΛΛΗΝΙΚΗΣ ΚΑΤΑΘΕΣΗΣ (22): 30.09.93
ΑΡΙΘ./ΗΜΕΡ. ΔΗΜΟΣΙΕΥΣΗΣ ΕΥΡΩΠΑΪΚΗΣ ΑΙΤΗΣΗΣ (87): 0 542 949/26.05.93
ΑΡΙΘ./ΗΜΕΡ. ΚΑΤΑΘΕΣΗΣ ΕΥΡΩΠΑΪΚΗΣ ΑΙΤΗΣΗΣ (86): 92910019.6/08.05.92
ΤΙΤΛΟΣ ΕΦΕΥΡΕΣΗΣ (54): Νέα ποικιλία του ιού της Ηπατίτιδος Α, μέθοδος απομονώσεως νέων ποικιλιών του ιού της Ηπατίτιδος Α και εμβόλια Ηπατίτιδος Α
ΚΑΤΑΘΕΤΗΣ (71): Schweiz Serum- & Impfinstitut Bern
P.O. Box 2707, CH-3001 Bern
Ελβετία
ΣΥΜΒΑΤΙΚΕΣ ΠΡΟΤΕΡΑΙΟΤΗΤΕΣ (30): 91107526/08.05.91/Ευρ. Αίτηση
ΕΙΔΙΚΟΣ ΠΛΗΡΕΞΟΥΣΙΟΣ (74): Παπαπαναγιώτου Άννα, δικηγόρος, Κουμπάρη 2, 106 74 Αθήνα
ΑΝΤΙΚΛΗΤΟΣ (74): Παπακωνσταντίνου Ελένη, δικηγόρος, Κουμπάρη 2, 106 74 Αθήνα

ΑΡΙΘ. ΕΛΛΗΝΙΚΗΣ ΚΑΤΑΘΕΣΗΣ (21): **930300090**
ΗΜΕΡ. ΕΛΛΗΝΙΚΗΣ ΚΑΤΑΘΕΣΗΣ (22): 30.09.93
ΑΡΙΘ./ΗΜΕΡ. ΔΗΜΟΣΙΕΥΣΗΣ ΕΥΡΩΠΑΪΚΗΣ ΑΙΤΗΣΗΣ (87): 0 530 933/10.03.93
ΑΡΙΘ./ΗΜΕΡ. ΚΑΤΑΘΕΣΗΣ ΕΥΡΩΠΑΪΚΗΣ ΑΙΤΗΣΗΣ (86): 92250234.9/28.08.92
ΤΙΤΛΟΣ ΕΦΕΥΡΕΣΗΣ (54): Ηλεκτρική συσκευή θερμοσυσσωρεύσεως
ΚΑΤΑΘΕΤΗΣ (71): KKW Kulmbacher Klimageräte-Werk GmbH
Postfach 1569 Am Goldenen Feld 18
W-8650 Kulmbach, Γερμανία
ΣΥΜΒΑΤΙΚΕΣ ΠΡΟΤΕΡΑΙΟΤΗΤΕΣ (30): 1) 4128980/31.08.91/Γερμανία
2) 9203839U/23.03.92/Γερμανία
ΕΙΔΙΚΟΣ ΠΛΗΡΕΞΟΥΣΙΟΣ (74): Παπαπαναγιώτου Άννα, δικηγόρος, Κουμπάρη 2, 106 74 Αθήνα
ΑΝΤΙΚΛΗΤΟΣ (74): Παπακωνσταντίνου Ελένη, δικηγόρος, Κουμπάρη 2, 106 74 Αθήνα

ΑΡΙΘ. ΕΛΛΗΝΙΚΗΣ ΚΑΤΑΘΕΣΗΣ (21): **930300091**
ΗΜΕΡ. ΕΛΛΗΝΙΚΗΣ ΚΑΤΑΘΕΣΗΣ (22): 30.09.93
ΑΡΙΘ./ΗΜΕΡ. ΔΗΜΟΣΙΕΥΣΗΣ ΕΥΡΩΠΑΪΚΗΣ ΑΙΤΗΣΗΣ (87): 0 538 091/21.04.93
ΑΡΙΘ./ΗΜΕΡ. ΚΑΤΑΘΕΣΗΣ ΕΥΡΩΠΑΪΚΗΣ ΑΙΤΗΣΗΣ (86): 92402705.5/05.10.92
ΤΙΤΛΟΣ ΕΦΕΥΡΕΣΗΣ (54): Νέες συνθέσεις παραγόμενες από θαλάσσιες άλγες, μέθοδοι παρασκευής αυτών και εφαρμογές εις τον γεωργικόν τομέα
ΚΑΤΑΘΕΤΗΣ (71): Laboratoires Goemar
Avenue du Général Patton, B.P. 55
F-35413 Saint-Malo, Γαλλία
ΣΥΜΒΑΤΙΚΕΣ ΠΡΟΤΕΡΑΙΟΤΗΤΕΣ (30): 9112368/08.10.91/Γαλλία
ΕΙΔΙΚΟΣ ΠΛΗΡΕΞΟΥΣΙΟΣ (74): Παπαπαναγιώτου Άννα, δικηγόρος, Κουμπάρη 2, 106 74 Αθήνα
ΑΝΤΙΚΛΗΤΟΣ (74): Παπακωνσταντίνου Ελένη, δικηγόρος, Κουμπάρη 2, 106 74 Αθήνα

ΑΡΙΘ. ΕΛΛΗΝΙΚΗΣ ΚΑΤΑΘΕΣΗΣ (21): **930300092**
ΗΜΕΡ. ΕΛΛΗΝΙΚΗΣ ΚΑΤΑΘΕΣΗΣ (22): 30.09.93
ΑΡΙΘ./ΗΜΕΡ. ΔΗΜΟΣΙΕΥΣΗΣ ΕΥΡΩΠΑΪΚΗΣ ΑΙΤΗΣΗΣ (87): 0 538 090/21.04.93
ΑΡΙΘ./ΗΜΕΡ. ΚΑΤΑΘΕΣΗΣ

ΕΥΡΩΠΑΪΚΗΣ ΑΙΤΗΣΗΣ (86): 92402699.0/02.10.92
ΤΙΤΛΟΣ ΕΦΕΥΡΕΣΗΣ (54): Μέθοδος επεξεργασίας προϊόντων φυτικής προελεύσεως και κυρίως θαλάσσιας προελεύσεως
ΚΑΤΑΘΕΤΗΣ (71): Laboratoires Goemar S.A. Avenue du Général Patton Boîte Postale 55, F-35403 Saint-Malo, Γαλλία
ΣΥΜΒΑΤΙΚΕΣ ΠΡΟΤΕΡΑΙΟΤΗΤΕΣ (30): 9112367/08.10.91/Γαλλία
ΕΙΔΙΚΟΣ ΠΛΗΡΕΞΟΥΣΙΟΣ (74): Παπαπαναγιώτου Άννα, δικηγόρος, Κουμπάρη 2, 106 74 Αθήνα
ΑΝΤΙΚΛΗΤΟΣ (74): Παπακωνσταντίνου Ελένη, δικηγόρος, Κουμπάρη 2, 106 74 Αθήνα

ΑΡΙΘ. ΕΛΛΗΝΙΚΗΣ ΚΑΤΑΘΕΣΗΣ (21): 930300093
ΗΜΕΡ. ΕΛΛΗΝΙΚΗΣ ΚΑΤΑΘΕΣΗΣ (22): 30.09.93
ΑΡΙΘ./ΗΜΕΡ. ΔΗΜΟΣΙΕΥΣΗΣ
ΕΥΡΩΠΑΪΚΗΣ ΑΙΤΗΣΗΣ (87): 0 549 761/07.07.93
ΑΡΙΘ./ΗΜΕΡ. ΚΑΤΑΘΕΣΗΣ
ΕΥΡΩΠΑΪΚΗΣ ΑΙΤΗΣΗΣ (86): 92914885.6/16.07.92
ΤΙΤΛΟΣ ΕΦΕΥΡΕΣΗΣ (54): Μηχανή δια την επεξεργασίαν δικτυωτών ψαθών από μεταξύ των συγκολλημένα διαμήκη και εγκάρσια σύρματα
ΚΑΤΑΘΕΤΗΣ (71): EVG Entwicklungs-Und Verwertungsgesselschaft M.B.H. Gustinus-Ambrosi-Strasse 1-3, A-8042 Raaba, Αυστρία
ΣΥΜΒΑΤΙΚΕΣ ΠΡΟΤΕΡΑΙΟΤΗΤΕΣ (30): A1438/91, 17.07.91, Αυστρία
ΕΙΔΙΚΟΣ ΠΛΗΡΕΞΟΥΣΙΟΣ (74): Αποστολίδου Σοφία, δικηγόρος, Κουμπάρη 2, 106 74 Αθήνα
ΑΝΤΙΚΛΗΤΟΣ (74): Παπακωνσταντίνου Ελένη, δικηγόρος, Κουμπάρη 2, 106 74 Αθήνα

ΑΡΙΘ. ΕΛΛΗΝΙΚΗΣ ΚΑΤΑΘΕΣΗΣ (21): 930300094
ΗΜΕΡ. ΕΛΛΗΝΙΚΗΣ ΚΑΤΑΘΕΣΗΣ (22): 30.09.93
ΑΡΙΘ./ΗΜΕΡ. ΔΗΜΟΣΙΕΥΣΗΣ
ΕΥΡΩΠΑΪΚΗΣ ΑΙΤΗΣΗΣ (87): 0 547 932/23.06.93
ΑΡΙΘ./ΗΜΕΡ. ΚΑΤΑΘΕΣΗΣ
ΕΥΡΩΠΑΪΚΗΣ ΑΙΤΗΣΗΣ (86): 92403234.5/01.12.92
ΤΙΤΛΟΣ ΕΦΕΥΡΕΣΗΣ (54): Διαδικασία παραγωγής ενός συμπυκνώματος ενεργοποιημένου παράγοντα VII υψηλής καθαρότητας
ΚΑΤΑΘΕΤΗΣ (71): Association D'Aquitaine Pour Le Developpement De La Transfusion Sanguine Et Des Recherches Hematologiques,Place Amélie Raba Léon, F-33035 Bordeaux Cédéx, Γαλλία
ΣΥΜΒΑΤΙΚΕΣ ΠΡΟΤΕΡΑΙΟΤΗΤΕΣ (30): 9115601/16.12.91/Γαλλία
ΕΙΔΙΚΟΣ ΠΛΗΡΕΞΟΥΣΙΟΣ (74): Αποστολίδου Σοφία, δικηγόρος, Κουμπάρη 2, 106 74 Αθήνα
ΑΝΤΙΚΛΗΤΟΣ (74): Παπακωνσταντίνου Ελένη, δικηγόρος, Κουμπάρη 2, 106 74 Αθήνα

ΑΡΙΘ. ΕΛΛΗΝΙΚΗΣ ΚΑΤΑΘΕΣΗΣ (21): 930300095
ΗΜΕΡ. ΕΛΛΗΝΙΚΗΣ ΚΑΤΑΘΕΣΗΣ (22): 30.09.93
ΑΡΙΘ./ΗΜΕΡ. ΔΗΜΟΣΙΕΥΣΗΣ
ΕΥΡΩΠΑΪΚΗΣ ΑΙΤΗΣΗΣ (87): 0 555 135/11.08.93
ΑΡΙΘ./ΗΜΕΡ. ΚΑΤΑΘΕΣΗΣ
ΕΥΡΩΠΑΪΚΗΣ ΑΙΤΗΣΗΣ (86): 93400247.8/02.02.93
ΤΙΤΛΟΣ ΕΦΕΥΡΕΣΗΣ (54): Διαδικασία παραγωγής ινωδογόνου πολύ υψηλής καθαρότητας, ινωδογόνο πολύ υψηλής καθαρότητας που λαμβάνεται, όπως επίσης και μια φαρμακευτική σύνθεση που το περιέχει
ΚΑΤΑΘΕΤΗΣ (71): Association D'Aquitaine pour le Developpement De la Transfusion Sanguine Et Des Recherches Hematologiques, Place Amélie Raba Léon 33035 Bordeaux Cédéx, Γαλλία
ΣΥΜΒΑΤΙΚΕΣ ΠΡΟΤΕΡΑΙΟΤΗΤΕΣ (30): 9201238/04.02.92/Γαλλία
ΕΙΔΙΚΟΣ ΠΛΗΡΕΞΟΥΣΙΟΣ (74): Αποστολίδου Σοφία, δικηγόρος, Κουμπάρη 2, 106 74 Αθήνα
ΑΝΤΙΚΛΗΤΟΣ (74): Παπακωνσταντίνου Ελένη, δικηγόρος, Κουμπάρη 2, 106 74 Αθήνα

ΑΡΙΘ. ΕΛΛΗΝΙΚΗΣ ΚΑΤΑΘΕΣΗΣ (21): 930300096
ΗΜΕΡ. ΕΛΛΗΝΙΚΗΣ ΚΑΤΑΘΕΣΗΣ (22): 30.09.93
ΑΡΙΘ./ΗΜΕΡ. ΔΗΜΟΣΙΕΥΣΗΣ
ΕΥΡΩΠΑΪΚΗΣ ΑΙΤΗΣΗΣ (87): 0 553 012/28.07.93
ΑΡΙΘ./ΗΜΕΡ. ΚΑΤΑΘΕΣΗΣ
ΕΥΡΩΠΑΪΚΗΣ ΑΙΤΗΣΗΣ (86): 93400104.1/18.01.93
ΤΙΤΛΟΣ ΕΦΕΥΡΕΣΗΣ (54): Στεγανή διάταξη σκεπάσματος για στέγη ή ανάλογο
ΚΑΤΑΘΕΤΗΣ (71): Siplast S.A. 12, rue Cabanis, F-75680 Paris Cédéx 14, Γαλλία
ΣΥΜΒΑΤΙΚΕΣ ΠΡΟΤΕΡΑΙΟΤΗΤΕΣ (30): 9200777/24.01.92/Γαλλία
ΕΙΔΙΚΟΣ ΠΛΗΡΕΞΟΥΣΙΟΣ (74): Αποστολίδου Σοφία, δικηγόρος, Κουμπάρη 2, 106 74 Αθήνα
ΑΝΤΙΚΛΗΤΟΣ (74): Παπακωνσταντίνου Ελένη, δικηγόρος, Κουμπάρη 2, 106 74 Αθήνα

ΑΡΙΘ. ΕΛΛΗΝΙΚΗΣ ΚΑΤΑΘΕΣΗΣ (21): 930300097
ΗΜΕΡ. ΕΛΛΗΝΙΚΗΣ ΚΑΤΑΘΕΣΗΣ (22): 30.09.93
ΑΡΙΘ./ΗΜΕΡ. ΔΗΜΟΣΙΕΥΣΗΣ
ΕΥΡΩΠΑΪΚΗΣ ΑΙΤΗΣΗΣ (87): 0 558 502/08.09.93
ΑΡΙΘ./ΗΜΕΡ. ΚΑΤΑΘΕΣΗΣ
ΕΥΡΩΠΑΪΚΗΣ ΑΙΤΗΣΗΣ (86): 91917786.5/18.10.91
ΤΙΤΛΟΣ ΕΦΕΥΡΕΣΗΣ (54): Στοιχείο στηρίξεως και οδηγήσεως
ΚΑΤΑΘΕΤΗΣ (71): Dorma GmbH & Co. KG., Berknfelder Str. 42-48 5828 Ennepetal 14, Γερμανία
ΣΥΜΒΑΤΙΚΕΣ ΠΡΟΤΕΡΑΙΟΤΗΤΕΣ (30): P4041925.8/27.12.90/Γερμανία
ΕΙΔΙΚΟΣ ΠΛΗΡΕΞΟΥΣΙΟΣ (74): Τσιμικάλης Αθανάσιος, δικηγόρος, Ν. Βάμβα 1, 106 74 Αθήνα
ΑΝΤΙΚΛΗΤΟΣ (74): Καλονάρου Χαρίκλεια, δικηγόρος, Ν. Βάμβα 1, 106 74 Αθήνα

ΑΡΙΘ. ΕΛΛΗΝΙΚΗΣ ΚΑΤΑΘΕΣΗΣ (21): 930300098
ΗΜΕΡ. ΕΛΛΗΝΙΚΗΣ ΚΑΤΑΘΕΣΗΣ (22): 30.09.93
ΑΡΙΘ./ΗΜΕΡ. ΔΗΜΟΣΙΕΥΣΗΣ
ΕΥΡΩΠΑΪΚΗΣ ΑΙΤΗΣΗΣ (87): 0 546 876/16.06.93
ΑΡΙΘ./ΗΜΕΡ. ΚΑΤΑΘΕΣΗΣ
ΕΥΡΩΠΑΪΚΗΣ ΑΙΤΗΣΗΣ (86): 92403000.0/05.11.92
ΤΙΤΛΟΣ ΕΦΕΥΡΕΣΗΣ (54): Διάταξις περιορισμού της ταχύτητος δια κυλιόμενα πτερύγια
ΚΑΤΑΘΕΤΗΣ (71): Zurfluh-Feller S.A. Autechaux Roide La Crochère Γαλλία
ΣΥΜΒΑΤΙΚΕΣ ΠΡΟΤΕΡΑΙΟΤΗΤΕΣ (30): 9115379/11.12.91/Γαλλία
ΕΙΔΙΚΟΣ ΠΛΗΡΕΞΟΥΣΙΟΣ (74): Δελούκα Αικατερίνη, δικηγόρος. Κουμπάρη 2, 106 74 Αθήνα
ΑΝΤΙΚΛΗΤΟΣ (74): Παπακωνσταντίνου Ελένη, δικηγόρος, Κουμπάρη 2, 106 74 Αθήνα

ΕΥΡΕΤΗΡΙΟ ΣΥΜΦΩΝΑ ΜΕ ΤΟΝ ΑΡΙΘΜΟ ΔΗΜΟΣΙΕΥΣΗΣ ΤΗΣ ΕΥΡΩΠΑΪΚΗΣ ΑΙΤΗΣΗΣ

ΑΡ./ΗΜ. ΔΗΜ. Ε.Α. (87)	*ΚΑΤΑΘΕΤΗΣ* (71)	*ΤΙΤΛΟΣ ΕΦΕΥΡΕΣΗΣ* (54)	*ΑΡ.ΕΛΛ.ΚΑΤ.* (21)
0529104/03.03.93	ECI TELECOM LTD.	Σύστημα τηλεπικοινωνίας	930300088
0530933/10.03.93	KKW KULMBACHER KLIMAGERATE-WERK GMBH	Ηλεκτρική συσκευή θερμοσυσσωρεύσεως	930300090
0538090/21.04.93	LABORATOIRES GOEMAR S.A.	Μέθοδος επεξεργασίας προϊόντων φυτικής προέλευσης και κυρίως θαλάσσιας προελεύσεως	930300092
0538091/21.04.93	LABORATOIRES GOEMAR	Νέες συνθέσεις παραγόμενες από θαλάσσιες άλγες, μέθοδοι παρασκευής αυτών και εφαρμογές εις τον γεωργικόν τομέα	930300091
0542949/26.05.93	SCHWEIZ SERUM & IMPFINSTITUT BERN	Νέα ποικιλία του ιού της ηπατίτιδος Α, μέθοδος απομονώσεως νέων ποικιλιών του ιού της ηπατίτιδος Α και εμβόλια ηπατίτιδος Α	930300089
0545983/16.03.93	BRACCO INDUSTRIA CHIMICA S.P.A.	Διαμεσολαβητές για άγοντες έχοντας περισσότερα σημεία συνδέσεως με προτασσόμενη συμμετρία και διαδικασία για την προετοιμασία τους	930300084
0546876/16.06.93	ZURFLUH-FELLER S.A.	Διάταξις περιορισμού της ταχύτητος δια κυλιόμενα πτερύγια	930300098
0547932/23.06.93	ASSOCIATION D'AQUITAINE POUR LE DEVELOPPMENT DE LA TRANSFUSION SANGUINE ET DES RECHERCHES HEMATOLOGIQUES	Διαδικασία παραγωγής ενός συμπυκνώματος ενεργοποιημένου παράγοντα VII υψηλής καθαρότητας	930300094
0548224/30.06.93	SCHERING CORPORATION	Μέθοδος δια την παρασκευή αλβουτερόλης, ακετάλης, ημι-ακετάλης και ενδιάμεσων υδριτών αρυλγλυοξάλης αυτών	930300087
0549761/07.07.93	EVG ENTWICKLUNGS UND VERWERTUNGSGESELLSCHAFT M.B.H.	Μηχανή δια την επεξεργασίαν δικτυωτών ψαθών από μεταξύ των συγκολλημένα διαμήκη και εγκάρσια σύρματα	930300093
0553012/28.07.93	SIPLAST S.A.	Στεγανή διάταξη σκεπάσματος για στέγη ή ανάλογο	930300096
0555135/11.08.93	ASSOCIATION D'AQUITAINE POUR LE DEVELOPPEMENT DE LA TRANSFUSION SANGUINE ET DES RECHERCHES HEMATOLOGIQUES	Διαδικασία παραγωγής ινωδογόνου πολύ υψηλής καθαρότητας που λαμβάνεται, όπως επίσης και μια φαρμακευτική σύνθεση που το περιέχει	930300095
0558502/08.09.93	DORMA GMBH + CO. KG.	Στοιχείο στηρίξεως και οδηγήσεως	930300097

ΕΥΡΕΤΗΡΙΟ ΣΥΜΦΩΝΑ ΜΕ ΤΗΝ ΑΛΦΑΒΗΤΙΚΗ ΣΕΙΡΑ ΤΩΝ ΚΑΤΑΘΕΤΩΝ

ΚΑΤΑΘΕΤΗΣ (71)	*ΤΙΤΛΟΣ ΕΦΕΥΡΕΣΗΣ* (54)	*ΑΡ./ΗΜ.ΔΗΜ.Ε.Α.* (87)	*ΑΡ.ΕΛΛ.ΚΑΤ.* (21)
ASSOCIATION D'AQUITAINE POUR LE DEVELOPPMENT DE LA TRANSFUSION SANGUINE ET DES RECHERCHES HEMATOLOGIQUES	Διαδικασία παραγωγής ενός συμπυκνώματος ενεργοποιημένου παράγοντα VII υψηλής καθαρότητας	0547932/23.06.93	930300094
ASSOCIATION D'AQUITAINE POUR LE DEVELOPPEMENT DE LA TRANSFUSION SANGUINE ET DES RECHERCHES HEMATOLOGIQUES	Διαδικασία παραγωγής ινωδογόνου πολύ υψηλής καθαρότητας που λαμβάνεται, όπως επίσης και μια φαρμακευτική σύνθεση που το περιέχει	0555135/11.08.93	930300095
BRACCO INDUSTRIA CHIMICA S.P.A.	Διαμεσολαβητές για άγοντες έχοντας περισσότερα σημεία συνδέσεως με προτασσόμενη συμμετρία και διαδικασία για την προετοιμασία τους	0545983/16.03.93	930300084
DORMA GMBH & CO. KG.	Στοιχείο στηρίξεως και οδηγήσεως	0558502/08.09.93	930300097
ECI TELECOM LTD.	Σύστημα τηλεπικοινωνίας	0529104/03.03.93	930300088
EVG ENTWICKLUNGS UND VERWERTUNGSGESELLSCHAFT M.B.H.	Μηχανή δια την επεξεργασίαν δικτυωτών ψαθών από μεταξύ των συγκολλημένα διαμήκη και εγκάρσια σύρματα	0549761/07.07.93	930300093
KKW KULMBACHER KLIMAGERATEWERK GMBH	Ηλεκτρική συσκευή θερμοσυσσωρεύσεως	0530933/10.03.93	930300090
LABORATOIRES GOEMAR	Νέες συνθέσεις παραγόμενες από θαλάσσιες άλγες, μέθοδοι παρασκευής αυτών και εφαρμογές εις τον γεωργικόν τομέα	0538091/21.04.93	930300091
LABORATOIRES GOEMAR S.A.	Μέθοδος επεξεργασίας προϊόντων φυτικής προέλευσης και κυρίως θαλάσσιας προελεύσεως	0538090/21.04.93	930300092
SCHERING CORPORATION	Μέθοδος δια την παρασκευή αλβουτερόλης, ακετάλης, ημι-ακετάλης και ενδιάμεσων υδριτών αρυλγλυοξάλης αυτών	0548224/30.06.93	930300087
SCHWEIZ SERUM & IMPFINSTITUT BERN	Νέα ποικιλία του ιού της ηπατίτιδος Α, μέθοδος απομονώσεως νέων ποικιλιών του ιού της ηπατίτιδος Α και εμβόλια ηπατίτιδος Α	0542949/26.05.93	930300089
SIPLAST S.A.	Στεγανή διάταξη σκεπάσματος για στέγη ή ανάλογο	0553012/28.07.93	930300096
ZURFLUH-FELLER S.A.	Διάταξις περιορισμού της ταχύτητος δια κυλιόμενα πτερύγια	0546876/16.06.93	930300098

ΜΕΡΟΣ Β΄
ΕΥΡΩΠΑΪΚΑ ΔΙΠΛΩΜΑΤΑ ΕΥΡΕΣΙΤΕΧΝΙΑΣ

ΑΝΑΚΟΙΝΩΣΗ ΓΙΑ ΚΑΤΑΘΕΣΗ ΜΕΤΑΦΡΑΣΗΣ ΕΥΡΩΠΑΪΚΩΝ Δ.Ε.

ΑΡΙΘΜΟΣ ΕΥΡΩΠΑΪΚΟΥ Δ.Ε. *(11):* **3008019**
ΑΡΙΘ. ΕΛΛΗΝΙΚΗΣ ΚΑΤΑΘΕΣΗΣ *(21):* 92043205
ΗΜΕΡ. ΕΛΛΗΝΙΚΗΣ ΚΑΤΑΘΕΣΗΣ *(22):* 11.02.93
ΑΡΙΘ./ΗΜΕΡ. ΔΗΜΟΣΙΕΥΣΗΣ ΕΥΡΩΠΑΪΚΟΥ ΔΙΠΛΩΜΑΤΟΣ *(87):* 0403017/10.02.93
ΑΡΙΘ./ΗΜΕΡ. ΚΑΤΑΘΕΣΗΣ ΕΥΡΩΠΑΪΚΗΣ ΑΙΤΗΣΗΣ *(86):* 90201506.4/12.06.90
ΤΙΤΛΟΣ ΕΦΕΥΡΕΣΗΣ *(54):* Μηχάνημα μεταφοράς κονιάματος
ΔΙΚΑΙΟΥΧΟΣ *(73):* Bremat B.V.
Sluisstraat 7
NL-7491 GA Delden, Ολλανδία
ΣΥΜΒΑΤΙΚΕΣ ΠΡΟΤΕΡΑΙΟΤΗΤΕΣ *(30):* 8901494/13.06.89/Ολλανδία
ΕΦΕΥΡΕΤΗΣ *(72):* Gerritsen Jan Willem
ΕΙΔΙΚΟΣ ΠΛΗΡΕΞΟΥΣΙΟΣ *(74):* Κιλιμίρης Κ. Αναστάσιος, δικηγόρος, Υψηλάντου 38, 115 21 Αθήνα
ΑΝΤΙΚΛΗΤΟΣ *(74):* Κιλιμίρης Κ. Αναστάσιος, δικηγόρος, Υψηλάντου 38, 115 21 Αθήνα

ΠΕΡΙΛΗΨΗ (57)

Η εφεύρεσις σχετίζεται με ένα μηχάνημα μεταφοράς κονιάματος, που αποτελείται ουσιαστικά από: ένα ρότορα περιέχοντα κυλινδρικούς θαλάμους μεταφοράς κονιάσματος, όπου ο ρότορας αυτός διατάσσεται μεταξύ στατικών πλακών σφραγίσεως και είναι κατάλληλος για να κινείται από ένα κινητήρα, μία τροφοδοτική χοάνη διατασσόμενη επάνω από τον ρότορα, όπου η τροφοδοτική χοάνη είναι κατάλληλη για να γεμίζει τους θαλάμους μεταφοράς κονιάματος μέσω μιάς οπής πληρώσεως προβλεπόμενης στην πλάκα σφραγίσεως την κείμενη επάνω από τον ρότορα, ένα θάλαμο εκφυσήσεως διατασσόμενο κάτω από την κάτω πλάκα σφραγίσεως και κατάλληλο για την σύνδεση σ' αυτόν ενός μεταφορικού σωλήνα, όπου ο θάλαμος εκφυσήσεως είναι κατάλληλος για να γεμίζει μέσω ενός ανοίγματος εκκενώσεως κονιάματος στην κάτω πλάκα σφραγίσεως, ένα κανάλι για την παροχή αέρος υπό πίεση που τερματίζεται σε ένα σχήματος σχισμής άνοιγμα στην άνω πλάκα σφραγίσεως επάνω από τον θάλαμο μεταφοράς κονιάματος, που επικοινωνεί με τον θάλαμο εκφυσήσεως ώστε να κινείται το υπάρχον κονίαμα έξω από τον θάλαμο μεταφοράς, όπου παρέχεται αέρας στον θάλαμο εκφυσήσεως στην θέση απέναντι από την σύνδεση του σωλήνα μεταφοράς, για την μεταφορά με πνευματικό τρόπο του κονιάματος μέσω του μεταφορικού σωλήνα. Σύμφωνα με την εφεύρεση, του σχήματος σχισμής άνοιγμα 16 σχηματίζεται από μία σειρά χωριστών ανοιγμάτων ψεκασμού 31, που διατάσσονται παράπλευρα και διευθετούνται για την παροχή σε τούτα υπό πίεση ενός ρυθμιζόμενου μείγματος ύδατος/αέρος. Η σειρά των ανοιγμάτων ψεκασμού διατάσσεται κατά ημικυκλικό σχεδιάγραμμα 16, όπου η ακτίνα του σχεδιαγράμματος ισούται περίπου με την ακτίνα του μεταφορικού θαλάμου 10.

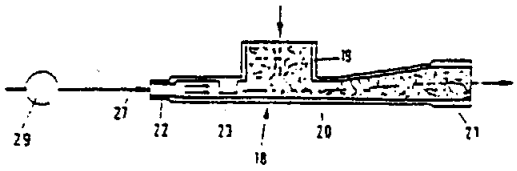

ΑΡΙΘΜΟΣ ΕΥΡΩΠΑΪΚΟΥ Δ.Ε. *(11):* **3008020**
ΑΡΙΘ. ΕΛΛΗΝΙΚΗΣ ΚΑΤΑΘΕΣΗΣ *(21):* 92043169
ΗΜΕΡ. ΕΛΛΗΝΙΚΗΣ ΚΑΤΑΘΕΣΗΣ *(22):* 04.03.93
ΑΡΙΘ./ΗΜΕΡ. ΔΗΜΟΣΙΕΥΣΗΣ ΕΥΡΩΠΑΪΚΟΥ ΔΙΠΛΩΜΑΤΟΣ *(87):* 0304227A3/03.03.93
ΑΡΙΘ./ΗΜΕΡ. ΚΑΤΑΘΕΣΗΣ ΕΥΡΩΠΑΪΚΗΣ ΑΙΤΗΣΗΣ *(86):* 88307450.2/11.08.88
ΤΙΤΛΟΣ ΕΦΕΥΡΕΣΗΣ *(54):* Μέθοδος αποτροπής σχηματισμού κρυσταλλικού υδρίτη σε διάσπαρμα υγρού σε μη υδατική μήτρα
ΔΙΚΑΙΟΥΧΟΣ *(73):* Alza Corporation
950 Page Mill Road P.O. Box 10950
Palo Alto California 94303-0802,
Η.Π.Α.
ΣΥΜΒΑΤΙΚΕΣ ΠΡΟΤΕΡΑΙΟΤΗΤΕΣ *(30):* 85052/13.08.87/Η.Π.Α.
ΕΦΕΥΡΕΤΗΣ *(72):* 1) Campbell Patricia S.
2) Enscore David J.
3) Gale Robert M.
4) Kaufman Arnold
ΕΙΔΙΚΟΣ ΠΛΗΡΕΞΟΥΣΙΟΣ *(74):* Κιλιμίρης Κ. Αναστάσιος, δικηγόρος, Υψηλάντου 38, 115 21 Αθήνα
ΑΝΤΙΚΛΗΤΟΣ *(74):* Κιλιμίρης Κ. Αναστάσιος, δικηγόρος, Υψηλάντου 38, 115 21 Αθήνα

ΠΕΡΙΛΗΨΗ (57)

Αποκαλύπτεται μέθοδος αποτροπής σχηματισμού κρυσταλλικού υδρίτη σε διάσπαρμα υγρού σε μη υδατική μήτρα. Η μέθοδος είναι ιδιαίτερα χρήσιμη στην βιομηχανική παραγωγή φυλλωτών αντικειμένων τα οποία σχηματίζονται από τέτοια διασπάρματα και περιλαμβάνει σχηματισμό ξεχωριστών υπομονάδων από τέτοια διασπάρματα, θέρμανση των υπομονάδων, κατά προτίμηση μετά την συσκευασία τους σε κλειστά δοχεία, σε θερμοκρασία αρκούντος υψηλή ώστε να τακεί ο κρύσταλλικός υδρίτης, διατηρώντας τις εν λόγω υπομονάδες σε τέτοια θερμοκρασία επί αρκετό χρόνο ώστε να τακεί όλος ο υπάρχων κρυσταλλικός υδρίτης και να αποτρέψει την ύπαρξη κρυστάλλων για μια μακρά περίοδο μετά την ψύξη, και ψύξη των υπομονάδων στις συνθήκες περιβάλλοντος. Περιγράφεται η χρήση της μεθόδου στην βιομηχανική παραγωγή τεχνασμάτων για διαδερματική χορήγηση, κατά την χορήγηση της βάσεως σκοπολαμίνης.

ΑΡΙΘΜΟΣ ΕΥΡΩΠΑ·Ι·ΚΟΥ Δ.Ε.	*(11):*	**3008021**
ΑΡΙΘ. ΕΛΛΗΝΙΚΗΣ ΚΑΤΑΘΕΣΗΣ	*(21):*	92043283
ΗΜΕΡ. ΕΛΛΗΝΙΚΗΣ ΚΑΤΑΘΕΣΗΣ	*(22):*	11.03.93
ΑΡΙΘ./ΗΜΕΡ. ΔΗΜΟΣΙΕΥΣΗΣ ΕΥΡΩΠΑ·Ι·ΚΟΥ ΔΙΠΛΩΜΑΤΟΣ	*(87):*	0324577/10.03.93
ΑΡΙΘ./ΗΜΕΡ. ΚΑΤΑΘΕΣΗΣ ΕΥΡΩΠΑ·Ι·ΚΗΣ ΑΙΤΗΣΗΣ	*(86):*	89300178.4/10.01.89
ΤΙΤΛΟΣ ΕΦΕΥΡΕΣΗΣ	*(54):*	Απορρίψιμο σπάργανο με βελτιωμένο τμήμα αγκίστρου στερεώσεως
ΔΙΚΑΙΟΥΧΟΣ	*(73):*	Minnesota Mining and Manufacturing Co. 3M Center P.O. Box 33427 St. Paul, Minnesota 55133-3427, Η.Π.Α.
ΣΥΜΒΑΤΙΚΕΣ ΠΡΟΤΕΡΑΙΟΤΗΤΕΣ	*(30):*	142551/11.01.88/Η.Π.Α.
ΕΦΕΥΡΕΤΗΣ	*(72):*	Nestegard Susan K.
ΕΙΔΙΚΟΣ ΠΛΗΡΕΞΟΥΣΙΟΣ	*(74):*	Κιλιμίρης Κ. Αναστάσιος, δικηγόρος, Υψηλάντου 38, 115 21 Αθήνα
ΑΝΤΙΚΛΗΤΟΣ	*(74):*	Κιλιμίρης Κ. Αναστάσιος, δικηγόρος, Υψηλάντου 38, 115 21 Αθήνα

ΠΕΡΙΛΗΨΗ *(57)*

Ένα τμήμα συνδετήρα αγκίστρων, που περιλαμβάνει μία λεπτή, ισχυρή εύκαμπτη πλακοειδή ενίσχυση 11 και πολλά ελαστικά, εύκαμπτα και απέχοντα μέλη αγκίστρων 14 προεξέχοντα γενικά κάθετα από την άνω επιφάνεια 12 του ενισχυτικού τμήματος 11. Τα μέλη αγκίστρων 14 περιλαμβάνουν καθένα ένα τμήμα στελέχους 15 συνδεόμενο σε ένα άκρο του στο ενισχυτικό τμήμα, και ένα τμήμα κεφαλής 17 στο άκρο του τμήματος στελέχους 15 απέναντι από το ενισχυτικό τμήμα, που είναι συνεπίπεδο με το τμήμα κεφαλής στις δύο απέναντι πλευρές, που προεξέχει πέραν του τμήματος στελέχους επί δύο απέναντι πλευρών 17, και έχει μία στρογγυλευμένη επιφάνεια απέναντι από το τμήμα στελέχους, γιά να υποβοηθείται η είσοδος του τμήματος κεφαλής μεταξύ θηλειών σε ένα τμήμα συνδετήρα θηλειών. Τα μέλη αγκίστρου 14 εμπλέκονται ευκολότερα και σταθερά με πολλούς τύπους τμημάτων συνδετήρα θηλειών από ότι τα μέλη αγκίστρου γνωστών τμημάτων συνδετήρων αγκίστρου που διατίθενται στο εμπόριο, σε μεγάλο βαθμό επειδή είναι πολύ μικρά σε σύγκριση με τα γνωστά τούτα, και τα τμήματα αγκίστρων δεν παρουσιάζουν ένα αίσθημα «εκτριβής» όταν εφάπτονται με το δέρμα ανθρώπων.

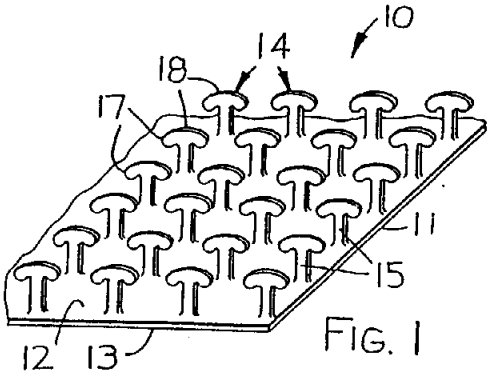

FIG. 1

ΑΡΙΘΜΟΣ ΕΥΡΩΠΑ·Ι·ΚΟΥ Δ.Ε.	*(11):*	**3008022**
ΑΡΙΘ. ΕΛΛΗΝΙΚΗΣ ΚΑΤΑΘΕΣΗΣ	*(21):*	930400759
ΗΜΕΡ. ΕΛΛΗΝΙΚΗΣ ΚΑΤΑΘΕΣΗΣ	*(22):*	08.04.93
ΑΡΙΘ./ΗΜΕΡ. ΔΗΜΟΣΙΕΥΣΗΣ ΕΥΡΩΠΑ·Ι·ΚΟΥ ΔΙΠΛΩΜΑΤΟΣ	*(87):*	0407089/10.03.93
ΑΡΙΘ./ΗΜΕΡ. ΚΑΤΑΘΕΣΗΣ ΕΥΡΩΠΑ·Ι·ΚΗΣ ΑΙΤΗΣΗΣ	*(86):*	90307024.1/27.06.90
ΤΙΤΛΟΣ ΕΦΕΥΡΕΣΗΣ	*(54):*	Καλλυντική σύνθεση
ΔΙΚΑΙΟΥΧΟΣ	*(73):*	Unilever NV Weena 455 NL-3013 AL Rotterdam, Ολλανδία
ΣΥΜΒΑΤΙΚΕΣ ΠΡΟΤΕΡΑΙΟΤΗΤΕΣ	*(30):*	8914905/29.06.89/Μ. Βρετανία
ΕΦΕΥΡΕΤΗΣ	*(72):*	1) Pereira Mavis Claire 2) Spiegel Udo
ΕΙΔΙΚΟΣ ΠΛΗΡΕΞΟΥΣΙΟΣ	*(74):*	Τσιμικάλης Αθανάσιος, Ν. Βάμβα 1, 106 74 Αθήνα
ΑΝΤΙΚΛΗΤΟΣ	*(74):*	Ταβλαρίδης Πλ., Τσιμικάλης Αθ., Καλονάρου Χαρ., Ν. Βάμβα 1, 106 74 Αθήνα

ΠΕΡΙΛΗΨΗ *(57)*

Ένα διαφανές ελαιώδες γαλάκτωμα νερού σε σιλικόνη παρασκευάζεται από μία πτητική πολυδιμεθυλσιλοξάνη (1 έως 50% κατά βάρος), μία επιφανειακά ενεργό σιλικόνη (0,1 έως 20% κατά βάρος) και τουλάχιστον μία πολυυδρική αλκοόλη (1 έως 50% κατά βάρος) και νερό.
Η επιφανειακά ενεργός σιλικόνη περιέχει πολυμερές διμεθυλπολυσιλοξάνης με πλευρικές αλυσίδες πολυοξυαιθυλενίου και/ή πολυοξυπροπυλενίου που έχει μοριακό βάρος από 10.000 ως 50.000 και δομή:

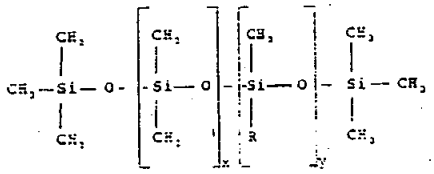

όπου R είναι —H ή $-[CH_2CH_2O]_a[CH_2\underset{\underset{CH_3}{|}}{C}HO]_bH$

ΑΡΙΘΜΟΣ ΕΥΡΩΠΑ·Ι·ΚΟΥ Δ.Ε.	*(11):*	**3008023**
ΑΡΙΘ. ΕΛΛΗΝΙΚΗΣ ΚΑΤΑΘΕΣΗΣ	*(21):*	930400786
ΗΜΕΡ. ΕΛΛΗΝΙΚΗΣ ΚΑΤΑΘΕΣΗΣ	*(22):*	12.04.93
ΑΡΙΘ./ΗΜΕΡ. ΔΗΜΟΣΙΕΥΣΗΣ ΕΥΡΩΠΑ·Ι·ΚΟΥ ΔΙΠΛΩΜΑΤΟΣ	*(87):*	0394801/24.03.93
ΑΡΙΘ./ΗΜΕΡ. ΚΑΤΑΘΕΣΗΣ ΕΥΡΩΠΑ·Ι·ΚΗΣ ΑΙΤΗΣΗΣ	*(86):*	90107200.9/17.04.90
ΤΙΤΛΟΣ ΕΦΕΥΡΕΣΗΣ	*(54):*	Φαρδυά πρέσσα
ΔΙΚΑΙΟΥΧΟΣ	*(73):*	Henkel Kommanditgesellschaft auf Aktien Henkelstrasse 67 4000 Düsseldorf 13, Γερμανία
ΣΥΜΒΑΤΙΚΕΣ ΠΡΟΤΕΡΑΙΟΤΗΤΕΣ	*(30):*	3913698/26.04.89/Γερμανία
ΕΦΕΥΡΕΤΗΣ	*(72):*	1) Kresse Franz 2) Scheller Bernfrid
ΕΙΔΙΚΟΣ ΠΛΗΡΕΞΟΥΣΙΟΣ	*(74):*	Καλονάρου Χαρίκλεια, Ν. Βάμβα 1, 106 74 Αθήνα
ΑΝΤΙΚΛΗΤΟΣ	*(74):*	Ταβλαρίδης Πλ., Τσιμικάλης Αθ., Καλονάρου Χαρ., Ν. Βάμβα 1, 106 74 Αθήνα

ΠΕΡΙΛΗΨΗ *(57)*

Σε μια φαρδυά πρέσσα για την αφύγρανση μιας υγρής πατσαβούρας (2) απλωμένης επί μιας πλάκας συγκρατήσεως (1), με τη βοήθεια ενός κυλίνδρου συνθλίψεως (4), με τη χρησιμοποίηση της πλάκας συγκρατήσεως (1) ως συνεργαζόμενης με τον κύλινδρο συνθλίψεως (4) πλάκας αντιστηρίξεως, αναλαμβάνονται, η ως προς τον κύλινδρο συνθλίψεως (4) ακτινική δύναμη πιέσεως και οι κατευθυνόμενες κάθετα προς αυτήν, απαιτούμενες για την συμπίεση της πλάκας συγκρατήσεως (1) δια μέσου μιας διόδου συνθλίψεως (6), εκτεινόμενης μεταξύ του κυλίνδρου συνθλίψεως (4) και των κυλίνδρων πιέσεως (5), εφαπτομενικές δυνάμεις από διάφορα κατασκευαστικά στοιχεία, όταν οι κύλινδροι πιέσεως (5) στερεώνονται σταθερά στο ίδιο πλαίσιο (3) όπως και ο κύλινδρος συνθλίψεως (4) και όταν η φέρουσα κάθε φορά μια πατσαβούρα (2) πλάκα συγκρατήσεως (1), με τη βοήθεια μιας διατάξεως ενεργοποιούμενης με μοχλό (11), ωθείται δια μέσου της διόδου συνθλίψεως (6).

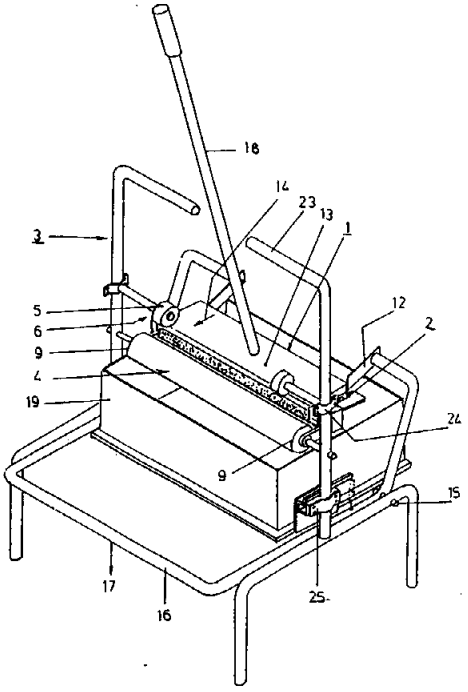

ΑΡΙΘΜΟΣ ΕΥΡΩΠΑ·Ι·ΚΟΥ Δ.Ε.	*(11):*	**3008024**
ΑΡΙΘ. ΕΛΛΗΝΙΚΗΣ ΚΑΤΑΘΕΣΗΣ	*(21):*	930400869
ΗΜΕΡ. ΕΛΛΗΝΙΚΗΣ ΚΑΤΑΘΕΣΗΣ	*(22):*	27.04.93
ΑΡΙΘ./ΗΜΕΡ. ΔΗΜΟΣΙΕΥΣΗΣ ΕΥΡΩΠΑ·Ι·ΚΟΥ ΔΙΠΛΩΜΑΤΟΣ	*(87):*	0348184/03.03.93
ΑΡΙΘ./ΗΜΕΡ. ΚΑΤΑΘΕΣΗΣ ΕΥΡΩΠΑ·Ι·ΚΗΣ ΑΙΤΗΣΗΣ	*(86):*	89306278.6/22.06.89
ΤΙΤΛΟΣ ΕΦΕΥΡΕΣΗΣ	*(54):*	Καλλυντική Σύνθεση
ΔΙΚΑΙΟΥΧΟΣ	*(73):*	UNILEVER NV Weena 455 3013 AL Rotterdam/NL, Ολλανδία
ΣΥΜΒΑΤΙΚΕΣ ΠΡΟΤΕΡΑΙΟΤΗΤΕΣ	*(30):*	1) 8814982/23.06.88/Μ. Βρετανία 2) 8830018/22.12.88/Μ. Βρετανία
ΕΦΕΥΡΕΤΗΣ	*(72):*	1) Brawn, Peter Rex 2) Gibson, Walter Thomas
ΕΙΔΙΚΟΣ ΠΛΗΡΕΞΟΥΣΙΟΣ	*(74):*	Τσιμικάλης Αθ., Ν. Βάμβα 1, 106 74 Αθήνα
ΑΝΤΙΚΛΗΤΟΣ	*(74):*	Ταβλαρίδης Πλ., Τσιμικάλης Αθ., Καλονάρου Χαρ., Ν. Βάμβα 1, 106 74 Αθήνα

ΠΕΡΙΛΗΨΗ *(57)*

Μια σύνθεση κατάλληλη για τοπική εφαρμογή στο δέρμα ή στα μαλλιά θηλαστικών για την πρόκληση, διατήρηση ή επαύξηση της ανάπτυξης των μαλλιών περιέχει αναστολέα γλυκοζαμινογλυκανάσης επιλεγόμενο από αλδονομονολακτόνες, αλδουρονομονολακτόνες και ακυλιωμένους μονοσακχαρίτες και καλλυντικώς αποδεκτό φορέα για τον αναστολέα, όπου η συνολική ποσότητα υπάρχοντος αναστολέα εντός της σύνθεσης είναι ικανή να αυξάνει την ανάπτυξη των τριχών στον αρουραίο, όταν η εν λόγω σύνθεση εφαρμοσθεί τοπικώς σε αυτόν εντός περιόδου όχι μεγαλύτερης των 3 μηνών, κατά τουλάχιστον 10% περισσότερο από εκείνη που μπορεί να ληφθεί χρησιμοποιώντας συγκριτική σύνθεση (μάρτυρα) από την οποία έχει παραληφθεί ο εν λόγω αναστολέας, σύμφωνα με την εξέταση ανάπτυξης των τριχών αρουραίου.

ΑΡΙΘΜΟΣ ΕΥΡΩΠΑΪΚΟΥ Δ.Ε.	(11):	3008025
ΑΡΙΘ. ΕΛΛΗΝΙΚΗΣ ΚΑΤΑΘΕΣΗΣ	(21):	930400876
ΗΜΕΡ. ΕΛΛΗΝΙΚΗΣ ΚΑΤΑΘΕΣΗΣ	(22):	27.04.93
ΑΡΙΘ./ΗΜΕΡ. ΔΗΜΟΣΙΕΥΣΗΣ ΕΥΡΩΠΑΪΚΟΥ ΔΙΠΛΩΜΑΤΟΣ	(87):	0315282/31.03.93
ΑΡΙΘ./ΗΜΕΡ. ΚΑΤΑΘΕΣΗΣ ΕΥΡΩΠΑΪΚΗΣ ΑΙΤΗΣΗΣ	(86):	88202456.5/03.11.93
ΤΙΤΛΟΣ ΕΦΕΥΡΕΣΗΣ	(54):	Ζεόλιθοι σε υγρές απορρυπαντικές συνθέσεις
ΔΙΚΑΙΟΥΧΟΣ	(73):	UNILEVER NV. Weena 455 NL-3013 AL Rotterdam/NL, Ολλανδία
ΣΥΜΒΑΤΙΚΕΣ ΠΡΟΤΕΡΑΙΟΤΗΤΕΣ	(30):	8725802/04.11.87/Μ. Βρετανία
ΕΦΕΥΡΕΤΗΣ	(72):	1) Dekker Jacob N.P.M. 2) Osinga, Theo Jan
ΕΙΔΙΚΟΣ ΠΛΗΡΕΞΟΥΣΙΟΣ	(74):	Τσιμικάλης Αθ., Ν. Βάμβα 1, 106 74 Αθήνα
ΑΝΤΙΚΛΗΤΟΣ	(74):	Ταβλαρίδης Πλ., Τσιμικάλης Αθ., Καλονάρου Χαρ., Ν. Βάμβα 1, 106 74 Αθήνα

ΠΕΡΙΛΗΨΗ (57)

Η εφεύρεση παρέχει μία μέθοδο στην οποία χρησιμοποιείται σε υγρά απορρυπαντικά σκόνη ζεολίθου τύπου 4Α ή / και Ρ1, με τέτοια κατανομή μεγέθους σωματιδίων ώστε η d_{50} να είναι μεταξύ 0,1 και 1,0 μικρά (μm). Κατά προτίμηση η διάμετρος d_{50} είναι μεταξύ 0,4 και 0,7 μm, ακόμη δε περισσότερο προτιμητέα είναι η d_{80} κάτω του 1 μm και η d_{90} κάτω των 3μm.
Προτιμάται η χρήση των ζεολίθων τύπου Ρ1.
Η εφεύρεση παρέχει επίσης μια υγρή απορρυπαντική σύνθεση που περιέχει σκόνη ζεολίθου με κατανομή μεγέθους σωματιδίων και σε ποσότητες όπως ανωτέρω προαναφέρθηκε.

ΑΡΙΘΜΟΣ ΕΥΡΩΠΑΪΚΟΥ Δ.Ε.	(11):	3008026
ΑΡΙΘ. ΕΛΛΗΝΙΚΗΣ ΚΑΤΑΘΕΣΗΣ	(21):	930400878
ΗΜΕΡ. ΕΛΛΗΝΙΚΗΣ ΚΑΤΑΘΕΣΗΣ	(22):	27.04.93
ΑΡΙΘ./ΗΜΕΡ. ΔΗΜΟΣΙΕΥΣΗΣ ΕΥΡΩΠΑΪΚΟΥ ΔΙΠΛΩΜΑΤΟΣ	(87):	0373230/17.02.93
ΑΡΙΘ./ΗΜΕΡ. ΚΑΤΑΘΕΣΗΣ ΕΥΡΩΠΑΪΚΗΣ ΑΙΤΗΣΗΣ	(86):	88120718.7/12.12.88
ΤΙΤΛΟΣ ΕΦΕΥΡΕΣΗΣ	(54):	Πορεία για την μικροβιολογική παρασκευή 1,3-προπανοδιόλης από γλυκερίνη
ΔΙΚΑΙΟΥΧΟΣ	(73):	UNILEVER N.V. Weena 455 NL-3013 AL Rotterdam/NL, Ολλανδία
ΣΥΜΒΑΤΙΚΕΣ ΠΡΟΤΕΡΑΙΟΤΗΤΕΣ	(30):	—
ΕΦΕΥΡΕΤΗΣ	(72):	1) Gottschalk G. Prof. Dr. 2) Averhoff, Beate
ΕΙΔΙΚΟΣ ΠΛΗΡΕΞΟΥΣΙΟΣ	(74):	Τσιμικάλης Αθ., Ν. Βάμβα 1, 106 74 Αθήνα
ΑΝΤΙΚΛΗΤΟΣ	(74):	Ταβλαρίδης Πλ., Τσιμικάλης Αθ., Καλονάρου Χαρ., Ν. Βάμβα 1, 106 74 Αθήνα

ΠΕΡΙΛΗΨΗ (57)

Περιγράφεται μια πορεία για την μικροβιολογική παρασκευή 1,3 προπανοδιόλης από γλυκερίνη σε μέσο ανάπτυξης κατάλληλων βακτηριακών στελεχών, που συνοδεύεται από την προσθήκη ενός συνυποστρώματος με την μορφή ενός δότη Η και τον διαχωρισμό της προπανοδιόλης που σχηματίζεται. Χαρακτηρίζεται από το γεγονός ότι: α) Η βιομάζα σχηματίζεται σε φάση ανάπτυξης από το επιλεγμένο βακτηριακό στέλεχος και συνοδεύεται από τροφοδότηση με γλυκερίνη και, αν είναι απαραίτητο, ενώ ουσιαστικά αποκλείεται ο δότης Η μέχρι την εμφανιση μιαςστατικής φάσης ανάπτυξης και β) επιπλέον γλυκερίνη και δότης Η που συνδυάζονται με την βιομάζα προστίθενται στο προκύπτον στατικό κυτταρικό εναιώρημα για αυξημένο σχηματισμό 1,3-προπανοδιόλης. Αυτή η πορεία καθιστά δυνατή την παραγωγή 1,3-προπανοδιόλης με υψηλή απόδοση από γλυκερίνη με μικρό ποσοστό ανεπιθύμητων παραπροϊόντων σε φουρνιές ή με συνεχή μορφή, ακολουθώντας ακινητοποίηση.

ΑΡΙΘΜΟΣ ΕΥΡΩΠΑΪΚΟΥ Δ.Ε.	***(11):***	**3008027**
ΑΡΙΘ. ΕΛΛΗΝΙΚΗΣ ΚΑΤΑΘΕΣΗΣ	*(21):*	92043215
ΗΜΕΡ. ΕΛΛΗΝΙΚΗΣ ΚΑΤΑΘΕΣΗΣ	*(22):*	30.04.93
ΑΡΙΘ./ΗΜΕΡ. ΔΗΜΟΣΙΕΥΣΗΣ ΕΥΡΩΠΑΪΚΟΥ ΔΙΠΛΩΜΑΤΟΣ	*(87):*	0262854/03.02.93
ΑΡΙΘ./ΗΜΕΡ. ΚΑΤΑΘΕΣΗΣ ΕΥΡΩΠΑΪΚΗΣ ΑΙΤΗΣΗΣ	*(86):*	87308392.7/22.09.87
ΤΙΤΛΟΣ ΕΦΕΥΡΕΣΗΣ	*(54):*	Μέθοδος ανάλυσης και διαγνωστικό σύστημα για ένα δείκτη ανωμάλου μεταβολισμού λιπών
ΔΙΚΑΙΟΥΧΟΣ	*(73):*	Scripps Clinic and Research Foundation 10666 North Torrey Pines Road La Jolla California 92037, Η.Π.Α.
ΣΥΜΒΑΤΙΚΕΣ ΠΡΟΤΕΡΑΙΟΤΗΤΕΣ	*(30):*	913140/29.09.86/Η.Π.Α.
ΕΦΕΥΡΕΤΗΣ	*(72):*	1) Smith Richard S. 2) Hogle Doreen M. 3) Curtiss Linda K. 4) Witztum Joseph L. 5) Young Stephen
ΕΙΔΙΚΟΣ ΠΛΗΡΕΞΟΥΣΙΟΣ	*(74):*	Κιλιμίρης Κ. Αναστάσιος, δικηγόρος, Υψηλάντου 38, 115 21 Αθήνα
ΑΝΤΙΚΛΗΤΟΣ	*(74):*	Κιλιμίρης Κ. Αναστάσιος, δικηγόρος, Υψηλάντου 38, 115 21 Αθήνα

ΠΕΡΙΛΗΨΗ (57)

Αποκαλύπτονται μέθοδοι προσδιορισμού του λόγου απολιποπρωτεΐνης Β-100 προς απολιποπρωτεΐνη Α-1 με την χρήση τεχνικών ELISA σε συνδυασμό με μονοκλωνικά παρατοπικά μόρια καθώς και διαγνωστικά συστήματα χρήσιμα για την πραγματοποίηση αυτών των προσδιορισμών.
Χρησιμοποιούνται μονοκλωνικά παρατοπικά μόρια, τα οποία εκκρίνονται από υβριδώματα με αύξοντες αριθμούς HB 8742, HB 8746, HB 9200 και HB 9201.

ΑΡΙΘΜΟΣ ΕΥΡΩΠΑΪΚΟΥ Δ.Ε.	***(11):***	**3008028**
ΑΡΙΘ. ΕΛΛΗΝΙΚΗΣ ΚΑΤΑΘΕΣΗΣ	*(21):*	930400938
ΗΜΕΡ. ΕΛΛΗΝΙΚΗΣ ΚΑΤΑΘΕΣΗΣ	*(22):*	04.05.93
ΑΡΙΘ./ΗΜΕΡ. ΔΗΜΟΣΙΕΥΣΗΣ ΕΥΡΩΠΑΪΚΟΥ ΔΙΠΛΩΜΑΤΟΣ	*(87):*	0365133/10.03.93
ΑΡΙΘ./ΗΜΕΡ. ΚΑΤΑΘΕΣΗΣ ΕΥΡΩΠΑΪΚΗΣ ΑΙΤΗΣΗΣ	*(86):*	89309175.1/11.09.89
ΤΙΤΛΟΣ ΕΦΕΥΡΕΣΗΣ	*(54):*	Μέσα γαλακτωματοποιήσεως
ΔΙΚΑΙΟΥΧΟΣ	*(73):*	Unilever NV Weena 455 NL-3013 AL Rotterdam, Ολλανδία
ΣΥΜΒΑΤΙΚΕΣ ΠΡΟΤΕΡΑΙΟΤΗΤΕΣ	*(30):*	8821350/12.09.88/Μ. Βρετανία
ΕΦΕΥΡΕΤΗΣ	*(72):*	1) Baines Stephen John 2) Hayward Barry
ΕΙΔΙΚΟΣ ΠΛΗΡΕΞΟΥΣΙΟΣ	*(74):*	Τσιμικάλης Αθ., Ν. Βάμβα 1, 106 74 Αθήνα
ΑΝΤΙΚΛΗΤΟΣ	*(74):*	Ταβλαρίδης Πλ., Τσιμικάλης Αθ., Καλονάρου Χαρ., Ν. Βάμβα 1, 106 74 Αθήνα

ΠΕΡΙΛΗΨΗ (57)

Ανάγλυφα μη υφασμένα υλικά παρασκευάζονται μέσω συνδετικών ινών και χρησιμοποιούνται π.χ. στην επιπλοποιία και τη θερμομόνωση. Η αναφλεξιμότητα αυτών των υλικών είναι σημαντικό χαρακτηριστικό.
Η χρήση διαλυμάτων συμπολυμερών με καθορισμένη Tg, μοριακό βάρος και ιξώδες διαλύματος ως μέσων γαλακτωματοποίησης επιτρέπει την τήξη και απομάκρυνση του υλικού από φλόγα. Έτσι η αναφλεξιμότητα του μη υφασμένου υλικού μειώνεται.

ΑΡΙΘΜΟΣ ΕΥΡΩΠΑ·Ι·ΚΟΥ Δ.Ε.	*(11):*	**3008029**
ΑΡΙΘ. ΕΛΛΗΝΙΚΗΣ ΚΑΤΑΘΕΣΗΣ	*(21):*	930400973
ΗΜΕΡ. ΕΛΛΗΝΙΚΗΣ ΚΑΤΑΘΕΣΗΣ	*(22):*	10.05.93
ΑΡΙΘ./ΗΜΕΡ. ΔΗΜΟΣΙΕΥΣΗΣ ΕΥΡΩΠΑ·Ι·ΚΟΥ ΔΙΠΛΩΜΑΤΟΣ	*(87):*	0273619/07.04.93
ΑΡΙΘ./ΗΜΕΡ. ΚΑΤΑΘΕΣΗΣ ΕΥΡΩΠΑ·Ι·ΚΗΣ ΑΙΤΗΣΗΣ	*(86):*	87310874/10.12.87
ΤΙΤΛΟΣ ΕΦΕΥΡΕΣΗΣ	*(54):*	Καλλυντική σύνθεση
ΔΙΚΑΙΟΥΧΟΣ	*(73):*	Unilever NV. Weena 455 NL-3013 AL Rotterdam, Ολλανδία
ΣΥΜΒΑΤΙΚΕΣ ΠΡΟΤΕΡΑΙΟΤΗΤΕΣ	*(30):*	1) 87310874.0/10.12.87 2) 941131/12.12.86/Η.Π.Α.
ΕΦΕΥΡΕΤΗΣ	*(72):*	1) Vishnupad Mohan 2) Raminez Jose E. 3) Deppert Thomas M.
ΕΙΔΙΚΟΣ ΠΛΗΡΕΞΟΥΣΙΟΣ	*(74):*	Τσιμικάλης Αθ., Ν. Βάμβα 1, 106 74 Αθήνα
ΑΝΤΙΚΛΗΤΟΣ	*(74):*	Ταβλαρίδης Πλ., Τσιμικάλης Αθ., Καλονάρου Χαρ., Ν. Βάμβα 1, 106 74 Αθήνα

ΠΕΡΙΛΗΨΗ (57)

Περιγράφεται μία σύνθεση βαζελίνης που έχει εκπλυθεί με νερό, η οποία είναι κατά προτίμηση ημιδιαφανές γαλάκτωμα νερού σε λάδι και η οποία περιλαμβάνει μία υδατική φάση που περιέχει υγροσκοπική ουσία, κατά προτίμηση ως συστατικό, και ένα επιφανειοδραστικό απορρυπαντικό που δίνει εκπλυντικά χαρακτηριστικά στο γαλάκτωμα, μία ελαιώδη φάση που περιλαμβάνει ένα συστατικό βαζελίνης και ένα γαλακτωματοποιητικό μέσο νερού σε λάδι.

ΑΡΙΘΜΟΣ ΕΥΡΩΠΑ·Ι·ΚΟΥ Δ.Ε.	*(11):*	**3008030**
ΑΡΙΘ. ΕΛΛΗΝΙΚΗΣ ΚΑΤΑΘΕΣΗΣ	*(21):*	930400978
ΗΜΕΡ. ΕΛΛΗΝΙΚΗΣ ΚΑΤΑΘΕΣΗΣ	*(22):*	10.05.93
ΑΡΙΘ./ΗΜΕΡ. ΔΗΜΟΣΙΕΥΣΗΣ ΕΥΡΩΠΑ·Ι·ΚΟΥ ΔΙΠΛΩΜΑΤΟΣ	*(87):*	0263047/10.03.93
ΑΡΙΘ./ΗΜΕΡ. ΚΑΤΑΘΕΣΗΣ ΕΥΡΩΠΑ·Ι·ΚΗΣ ΑΙΤΗΣΗΣ	*(86):*	87440060.9/29.09.87
ΤΙΤΛΟΣ ΕΦΕΥΡΕΣΗΣ	*(54):*	Μεταφορική διάταξη χωρίς πίεση φιαλών ή αναλόγων αντικειμένων
ΔΙΚΑΙΟΥΧΟΣ	*(73):*	Gebo Ανώνυμος Εταιρεία Rue du Commerce F-67116 Reichstett, Γαλλία
ΣΥΜΒΑΤΙΚΕΣ ΠΡΟΤΕΡΑΙΟΤΗΤΕΣ	*(30):*	8613909/03.10.86/Γαλλία
ΕΦΕΥΡΕΤΗΣ	*(72):*	1) Schoen Robert 2) Ludwig Marcel 3) Elchinger Othon
ΕΙΔΙΚΟΣ ΠΛΗΡΕΞΟΥΣΙΟΣ	*(74):*	Παπαπαναγιώτου Άννα, δικηγόρος, Κουμπάρη 2, 106 74 Αθήνα
ΑΝΤΙΚΛΗΤΟΣ	*(74):*	Παπακωνσταντίνου Ελένη, δικηγόρος, Κουμπάρη 2, 106 74 Αθήνα

ΠΕΡΙΛΗΨΗ (57)

Μια μεταφορική διάταξη χωρίς πίεση (1) φιαλών ή αναλόγων αντικειμένων, η οποία περιλαμβάνει ένα μεταφορέα εισόδου (2) με αλυσίδες με παλέττες μοναδικής κατευθύνσεως, ένα μεταφορέα επιβραδύνσεως (3) εφοδιασμένο με μια ράμπα οδηγήσεως (4) και ένα μεταφορέα εξόδου (5) με πολλαπλάς γενικάς κατευθύνσεις.

Αυτή η μεταφορική διάταξη χωρίς πίεση (1) περιλαμβάνει επί πλέον, μέσα κατανομής (15) που είναι αλληλένδετα με τη ράμπα οδηγήσεως (4) του μεταφορέως επιβραδύνσεως (3), διά να προκαλούν τον μετασχηματισμό μιας ευθυγράμμου κινήσεως προωθήσεως των φιαλών (11) που προέρχονται από τον μεταφορέα εισόδου (2) και συνδέονται η μια με την άλλη σε μια εναλλασσομένη συνδεδυασμένη κίνηση προωθήσεως διαφόρων αλυσίδων με παλέττες του μεταφορέως εξόδου (5) και διά να κατανείμει καθ' όλην την χρήσιμο επιφάνεια (16) του τελευταίου αυτού και υπό μορφήν μιας οφιοειδούς διαδρομής (14) τις αναφερθείσες φιάλες (11).

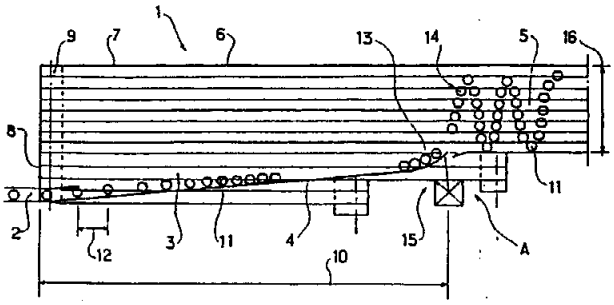

ΑΡΙΘΜΟΣ ΕΥΡΩΠΑ·Ι·ΚΟΥ Δ.Ε.	*(11):*	**3008031**
ΑΡΙΘ. ΕΛΛΗΝΙΚΗΣ ΚΑΤΑΘΕΣΗΣ	*(21):*	930401147
ΗΜΕΡ. ΕΛΛΗΝΙΚΗΣ ΚΑΤΑΘΕΣΗΣ	*(22):*	31.05.93
ΑΡΙΘ./ΗΜΕΡ. ΔΗΜΟΣΙΕΥΣΗΣ ΕΥΡΩΠΑ·Ι·ΚΟΥ ΔΙΠΛΩΜΑΤΟΣ	*(87):*	0322049/07.04.93
ΑΡΙΘ./ΗΜΕΡ. ΚΑΤΑΘΕΣΗΣ ΕΥΡΩΠΑ·Ι·ΚΗΣ ΑΙΤΗΣΗΣ	*(86):*	88202910.1/16.12.88
ΤΙΤΛΟΣ ΕΦΕΥΡΕΣΗΣ	*(54):*	Καταλύτες νικελίου/σίλικα και η παρασκευή αυτών
ΔΙΚΑΙΟΥΧΟΣ	*(73):*	Unilever NV Weena 455 NL-3013 AL Rotterdam, Ολλανδία
ΣΥΜΒΑΤΙΚΕΣ ΠΡΟΤΕΡΑΙΟΤΗΤΕΣ	*(30):*	87202585/21.12.87/Ευρωπαϊκό
ΕΦΕΥΡΕΤΗΣ	*(72):*	1) Botman Martha Johanna Philomena 2) Nootenboom Peter 3) Oudejans Johannes Cornelis 4) Verzijl Dirk
ΕΙΔΙΚΟΣ ΠΛΗΡΕΞΟΥΣΙΟΣ	*(74):*	Ζαχαράτου Μαριάννα, Ν. Βάμβα 1, 106 74 Αθήνα
ΑΝΤΙΚΛΗΤΟΣ	*(74):*	Ταβλαρίδης Πλ., Τσιμικάλης Αθ., Καλονάρου Χαρ., Ν. Βάμβα 1, 106 74 Αθήνα

ΠΕΡΙΛΗΨΗ *(57)*

Η εφεύρεση δίδει καταλύτη νικελίου σίλικα, ο οποίος περιέχει ενδεχομένως επίσης και κατιόντα (Χ) μετάλλων μιας κατωτέρας ομάδος ΙΙ, ο οποίος καταλύτης ικανοποιεί τον ακόλουθο συνδυασμό χαρακτηριστικών:

1) μοριακή αναλογία SiO_2/Ni = 0.15-0.35
2) » » X/Ni = 0-0.15
3) δραστική έκταση επιφανείας νικελίου άνω των 120μ^2/γρ.
4) έκταση επιφανείας BET της οποίας τουλάχιστον το 40% έχει πόρους με ακτίνα περίπου 2.5 νανομέτρων. Κατά προτίμηση ο καταλύτης έχει ατομική αναλογία X/Ni μεταξύ 0.05-0.10 και έκταση επιφανείας BET της οποίας τουλάχιστον 45% ευρέθη ότι έχει πόρους που έχουν ακτίνα πόρων ανωτέρα των 2.5 νανομέτρων. Το μέταλλο Χ της ομάδος ΙΙ κατά προτίμηση είναι μαγνήσιο ή βάριο.

ΑΡΙΘΜΟΣ ΕΥΡΩΠΑ·Ι·ΚΟΥ Δ.Ε.	*(11):*	**3008032**
ΑΡΙΘ. ΕΛΛΗΝΙΚΗΣ ΚΑΤΑΘΕΣΗΣ	*(21):*	930401090
ΗΜΕΡ. ΕΛΛΗΝΙΚΗΣ ΚΑΤΑΘΕΣΗΣ	*(22):*	02.06.93
ΑΡΙΘ./ΗΜΕΡ. ΔΗΜΟΣΙΕΥΣΗΣ ΕΥΡΩΠΑ·Ι·ΚΟΥ ΔΙΠΛΩΜΑΤΟΣ	*(87):*	0309368/10.03.93
ΑΡΙΘ./ΗΜΕΡ. ΚΑΤΑΘΕΣΗΣ ΕΥΡΩΠΑ·Ι·ΚΗΣ ΑΙΤΗΣΗΣ	*(86):*	88440069.8/30.08.88
ΤΙΤΛΟΣ ΕΦΕΥΡΕΣΗΣ	*(54):*	Εργονομικό κάθισμα
ΔΙΚΑΙΟΥΧΟΣ	*(73):*	Steelcase Strafor SA 56 rue Jean Giraudoux F-67200 Strasbourg, Γαλλία
ΣΥΜΒΑΤΙΚΕΣ ΠΡΟΤΕΡΑΙΟΤΗΤΕΣ	*(30):*	8713248/22.09.87/Γαλλία
ΕΦΕΥΡΕΤΗΣ	*(72):*	Heidmann Charles
ΕΙΔΙΚΟΣ ΠΛΗΡΕΞΟΥΣΙΟΣ	*(74):*	Παπαχαραλάμπους Αικ., Αριστοτέλους 85, 104 34 Αθήνα
ΑΝΤΙΚΛΗΤΟΣ	*(74):*	Παπαχαραλάμπους Αικ., Αριστοτέλους 85, 104 34 Αθήνα

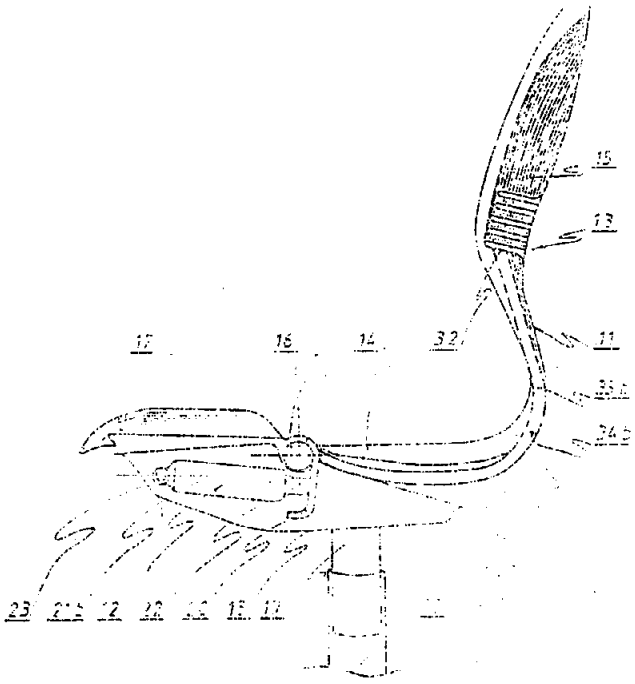

ΠΕΡΙΛΗΨΗ *(57)*

Εργονομική έδρα καθίσματος χαρακτηριζόμενη από το ότι περιλαμβάνει, εγκατεστημένο επί ενός σταθερού σκελετού 10 ενδεχομένως ρυθμίσιμο καθ' ύψος, ένα συγκρότημα καθίσματος-ερεισίνωτου αποτελούμενο από ένα ενιαίο τεμάχιο 11, του οποίου η ευκαμψία ως προς τον σταθερό σκελετό προκύπτει από τον συνδυασμό μεταξύ μηχανικών μέσων 12 και των ιδιοτήτων του υλικού που μπορεί να χρησιμοποιείται για την κατασκευή του.

ΑΡΙΘΜΟΣ ΕΥΡΩΠΑΪΚΟΥ Δ.Ε.	*(11):*	**3008033**
ΑΡΙΘ. ΕΛΛΗΝΙΚΗΣ ΚΑΤΑΘΕΣΗΣ	*(21):*	930400370
ΗΜΕΡ. ΕΛΛΗΝΙΚΗΣ ΚΑΤΑΘΕΣΗΣ	*(22):*	03.06.93
ΑΡΙΘ./ΗΜΕΡ. ΔΗΜΟΣΙΕΥΣΗΣ ΕΥΡΩΠΑΪΚΟΥ ΔΙΠΛΩΜΑΤΟΣ	*(87):*	0305952/02.06.93
ΑΡΙΘ./ΗΜΕΡ. ΚΑΤΑΘΕΣΗΣ ΕΥΡΩΠΑΪΚΗΣ ΑΙΤΗΣΗΣ	*(86):*	88114061.0/29.08.88
ΤΙΤΛΟΣ ΕΦΕΥΡΕΣΗΣ	*(54):*	Υποκατεστημένα 2-φαινυλο-4-κινολινο-καρβοξυλικά οξέα
ΔΙΚΑΙΟΥΧΟΣ	*(73):*	American Cyanamid Co. 1937 West Main Street P.O. Box 60 Stanford, CT 06904-0060, Η.Π.Α.
ΣΥΜΒΑΤΙΚΕΣ ΠΡΟΤΕΡΑΙΟΤΗΤΕΣ	*(30):*	90996/31.08.87/Η.Π.Α.
ΕΦΕΥΡΕΤΗΣ	*(72):*	1) Sutherland Leslie H. 2) Sloboda Adolph E. 3) Child Ralph Grassing 4) Poletto John F. 5) Powell Dennis W.
ΕΙΔΙΚΟΣ ΠΛΗΡΕΞΟΥΣΙΟΣ	*(74):*	Βόζεμπεργκ-Βρετού Ιλεάνα, Σκουφά 60Α, 106 80 Αθήνα
ΑΝΤΙΚΛΗΤΟΣ	*(74):*	Βόζεμπεργκ-Βρετός Θεόδωρος, Σκουφά 60Α, 106 80 Αθήνα

ΠΕΡΙΛΗΨΗ *(57)*

Περιγράφονται υποκατεστημένα 4-κινολινοκαρβοξυλικά οξέα χρήσιμα για την θεραπεία της αρθρίτιδας και αναστολή της προοδευτικής φθοράς των αρθρώσεων μαζί με μεθόδους χρήσεως και συνθέσεως αυτών.

ΑΡΙΘΜΟΣ ΕΥΡΩΠΑΪΚΟΥ Δ.Ε.	*(11):*	**3008034**
ΑΡΙΘ. ΕΛΛΗΝΙΚΗΣ ΚΑΤΑΘΕΣΗΣ	*(21):*	930400456
ΗΜΕΡ. ΕΛΛΗΝΙΚΗΣ ΚΑΤΑΘΕΣΗΣ	*(22):*	03.06.93
ΑΡΙΘ./ΗΜΕΡ. ΔΗΜΟΣΙΕΥΣΗΣ ΕΥΡΩΠΑΪΚΟΥ ΔΙΠΛΩΜΑΤΟΣ	*(87):*	0346240/02.06.93
ΑΡΙΘ./ΗΜΕΡ. ΚΑΤΑΘΕΣΗΣ ΕΥΡΩΠΑΪΚΗΣ ΑΙΤΗΣΗΣ	*(86):*	89401603.9/09.06.89
ΤΙΤΛΟΣ ΕΦΕΥΡΕΣΗΣ	*(54):*	Νέα παράγωγα φαινοθειαλίνης, παρασκευή τους και συνθέσεις που τα περιέχουν
ΔΙΚΑΙΟΥΧΟΣ	*(73):*	RHONE-POULENC SANTE 20, Avenue Raymond Avon F-92160 Antony, Γαλλία
ΣΥΜΒΑΤΙΚΕΣ ΠΡΟΤΕΡΑΙΟΤΗΤΕΣ	*(30):*	8807772/10.06.88/Γαλλία
ΕΦΕΥΡΕΤΗΣ	*(72):*	1) Garret, Claude 2) Guyon, Claude 3) Plau, Bernard 4) Taurand, Gerard
ΕΙΔΙΚΟΣ ΠΛΗΡΕΞΟΥΣΙΟΣ	*(74):*	Ραζή-Βαγιακάκου Ρένα, Πανεπιστημίου 64, Αθήνα
ΑΝΤΙΚΛΗΤΟΣ	*(74):*	Ραζή-Βαγιακάκου Ρένα, Πανεπιστημίου 64, Αθήνα

ΠΕΡΙΛΗΨΗ *(57)*

Νέα παράγωγα φαινοθειαζίνης του γενικού τύπου (I) στον οποίο το R παριστάνει είτε ρίζα του τύπου $-NR_1R_2$ στον οποίο τα σύμβολα R_1 και R_2, ίδια ή διάφορα παριστάνουν ρίζες αλκυλίου, υδροξυαλκυλίου, ακετυλοξυαλκυλίου ή σχηματίζουν από κοινού με το άτομο αζώτου με το οποίο είναι συνδεδεμένα, έναν ετεροκυκλικό δακτύλιο περιέχοντα 4 έως 7 μέλη, ενδεχομένως υποκατεστημένο με 1 ή 2 ρίζες αλκυλίου, υδροξυαλκυλίου ή ακετυλοξυαλκυλίου, είτε το R παριστάνει ρίζα $-NR_1R_2R_3$ για την οποία τα R_1 και R_2 ορίζονται όπως προηγουμένως και το R_3 είναι αλκύλιο ή φαινυλαλκύλιο, οι ισομερείς μορφές τους και τα μίγματά τους, τα άλατά τους καθώς και η παρασκευή τους και οι φαρμακευτικές συνθέσεις που τα περιέχουν.

Τα νέα παράγωγα φαινοθειαζίνης του γενικού τύπου (I) είναι χρήσιμα στον τομέα των αντιδιαρροϊκών.

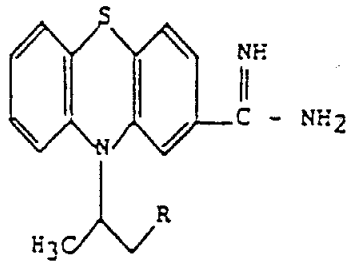

ΑΡΙΘΜΟΣ ΕΥΡΩΠΑΪΚΟΥ Δ.Ε.	***(11):***	**3008035**
ΑΡΙΘ. ΕΛΛΗΝΙΚΗΣ ΚΑΤΑΘΕΣΗΣ	*(21):*	930400782
ΗΜΕΡ. ΕΛΛΗΝΙΚΗΣ ΚΑΤΑΘΕΣΗΣ	*(22):*	03.06.93
ΑΡΙΘ./ΗΜΕΡ. ΔΗΜΟΣΙΕΥΣΗΣ ΕΥΡΩΠΑΪΚΟΥ ΔΙΠΛΩΜΑΤΟΣ	*(87):*	0345735/02.06.93
ΑΡΙΘ./ΗΜΕΡ. ΚΑΤΑΘΕΣΗΣ ΕΥΡΩΠΑΪΚΗΣ ΑΙΤΗΣΗΣ	*(86):*	89110234.5/06.06.89
ΤΙΤΛΟΣ ΕΦΕΥΡΕΣΗΣ	*(54):*	Αντιβιοτικά Γλυκοζιδίου BU-3608D και BU-3608E
ΔΙΚΑΙΟΥΧΟΣ	*(73):*	Bristol-Myers Squibb Company 345 Park Avenue New York, NY 10154, Η.Π.Α.
ΣΥΜΒΑΤΙΚΕΣ ΠΡΟΤΕΡΑΙΟΤΗΤΕΣ	*(30):*	203776/07.06.88/Η.Π.Α.
ΕΦΕΥΡΕΤΗΣ	*(72):*	1) Nishio Maki 2) Sawada Yosuke 3) Miyaki Takeo 4) Oki Toshikazu
ΕΙΔΙΚΟΣ ΠΛΗΡΕΞΟΥΣΙΟΣ	*(74):*	Βόζεμπεργκ-Βρετού Ιλεάνα, Σκουφά 60Α, 106 80 Αθήνα
ΑΝΤΙΚΛΗΤΟΣ	*(74):*	Βόζεμπεργκ-Βρετός Θεόδωρος, Σκουφά 60Α, 106 80 Αθήνα

ΠΕΡΙΛΗΨΗ (57)

Στο παρόν αποκαλύπτονται αντιβιοτικά BU-3608 D και E (I) που απομονώνονται από Actinomadura hibisca. Οι ενώσεις αυτές είναι δραστικοί αντιμυκητιακοί παράγοντες.

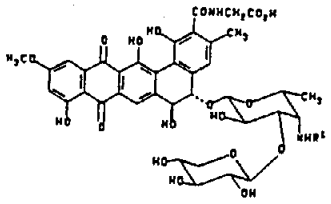

όπου το R' είναι H ή μεθύλ.

ΑΡΙΘΜΟΣ ΕΥΡΩΠΑΪΚΟΥ Δ.Ε.	***(11):***	**3008036**
ΑΡΙΘ. ΕΛΛΗΝΙΚΗΣ ΚΑΤΑΘΕΣΗΣ	*(21):*	930400939
ΗΜΕΡ. ΕΛΛΗΝΙΚΗΣ ΚΑΤΑΘΕΣΗΣ	*(22):*	03.06.93
ΑΡΙΘ./ΗΜΕΡ. ΔΗΜΟΣΙΕΥΣΗΣ ΕΥΡΩΠΑΪΚΟΥ ΔΙΠΛΩΜΑΤΟΣ	*(87):*	0419360/02.06.93
ΑΡΙΘ./ΗΜΕΡ. ΚΑΤΑΘΕΣΗΣ ΕΥΡΩΠΑΪΚΗΣ ΑΙΤΗΣΗΣ	*(86):*	90402602.8/20.09.90
ΤΙΤΛΟΣ ΕΦΕΥΡΕΣΗΣ	*(54):*	Νέα παράγωγα φαινοθειαζίνης, παρασκευή τους και φαρμακευτικές συνθέσεις που τα περιέχουν
ΔΙΚΑΙΟΥΧΟΣ	*(73):*	Rhone-Poulenc Sante 20 avenue Raymond Aron F-92165 Antony Cédéx, Γαλλία
ΣΥΜΒΑΤΙΚΕΣ ΠΡΟΤΕΡΑΙΟΤΗΤΕΣ	*(30):*	8912403/21.09.89/Γαλλία
ΕΦΕΥΡΕΤΗΣ	*(72):*	1) Garret Claude 2) Cuyon Claude
ΕΙΔΙΚΟΣ ΠΛΗΡΕΞΟΥΣΙΟΣ	*(74):*	Βαγιακάκου-Ραζή Ρένα, Πανεπιστημίου 64, Αθήνα
ΑΝΤΙΚΛΗΤΟΣ	*(74):*	Βαγιακάκου-Ραζή Ρένα, Πανεπιστημίου 64, Αθήνα

ΠΕΡΙΛΗΨΗ (57)

Νέα παράγωγα φαινοθειαζίνης του γενικού τύπου (I) στον οποίο το R παριστάνει κυκλοαλκύλιο που περιέχει 4 ως 6 μέλη ή παριστάνει $-CH_2R''$ στην οποία το R'' είναι υδρογόνο, αλκύλιο που περιέχει 1 ως 5 άτομα άνθρακα, αλκενύλιο ή αλκυνύλιο που περιέχει 2 ως 4 άτομα άνθρακα, κυκλοαλκύλιο (3 ως 6 μέλη) φαινύλιο ενδεχομένως υποκατεστημένο (με 1 ή 2 άτομα αλογόνου ή με ρίζα υδροξυ, αλκυλίου, αλκυλοξυ, τριφθορομεθυλίου ή νιτρο) ή ετεροκυκλικός δακτύλιος επιλεγόμενος μεταξύ φουρυλίου, θειενυλίου ή πυριδυλίου και το R' παριστάνει είτε ρίζα του γενικού τύπου (IIα) στον οποίο τα R_1 και R_2 ίδια ή διαφορετικά είναι αλκύλιο, κυκλοαλκυλαλκύλιο, υδροξυαλκύλιο, ακετυλοξυαλκύλιο ή σχηματίζουν μαζί με το άτομο αζώτου με το οποίο συνδέονται ένα κορεσμένο ή μερικώς ακόρεστο ετεροκυκλικό δακτύλιο που περιέχει 4 ως 7 μέλη και ενδεχομένως είναι υποκατεστημένος από 1 ή 2 ρίζες αλκυλίου, υδροξυαλκυλίου ή ακετυλοξυαλκυλίου και

το R_3 είναι φαιναιθύλιο ή αλκύλιο ενδεχομένως υποκατεστημένο με κυκλοαλκύλιο (3 ως 6 άτομα άνθρακα) ή βενζύλιο,

είτε ρίζα του γενικού τύπου (IIb) στον οποίο τα R_1 και R_2 ορίζονται όπως ανωτέρω.

Οι νέες ενώσεις είναι χρήσιμες ως αντισπασμωδικά.

ΑΡΙΘΜΟΣ ΕΥΡΩΠΑ·Ι·ΚΟΥ Δ.Ε.	*(11):*	**3008037**
ΑΡΙΘ. ΕΛΛΗΝΙΚΗΣ ΚΑΤΑΘΕΣΗΣ	*(21):*	930401118
ΗΜΕΡ. ΕΛΛΗΝΙΚΗΣ ΚΑΤΑΘΕΣΗΣ	*(22):*	03.06.93
ΑΡΙΘ./ΗΜΕΡ. ΔΗΜΟΣΙΕΥΣΗΣ ΕΥΡΩΠΑ·Ι·ΚΟΥ ΔΙΠΛΩΜΑΤΟΣ	*(87):*	0399098/02.06.93
ΑΡΙΘ./ΗΜΕΡ. ΚΑΤΑΘΕΣΗΣ ΕΥΡΩΠΑ·Ι·ΚΗΣ ΑΙΤΗΣΗΣ	*(86):*	89119231.2/17.10.89
ΤΙΤΛΟΣ ΕΦΕΥΡΕΣΗΣ	*(54):*	Κομοδίνο για κρεβάτι νοσοκομείου
ΔΙΚΑΙΟΥΧΟΣ	*(73):*	L. & C. Arnold GmbH Karlstrasse 24 D-7060 Schorndorf, Γερμανία
ΣΥΜΒΑΤΙΚΕΣ ΠΡΟΤΕΡΑΙΟΤΗΤΕΣ	*(30):*	3917094/26.05.89/Γερμανία
ΕΦΕΥΡΕΤΗΣ	*(72):*	Wagner Klaus
ΕΙΔΙΚΟΣ ΠΛΗΡΕΞΟΥΣΙΟΣ	*(74):*	Παπακώστα-Αναγνωστοπούλου Παναγιώτα, Μαυροκορδάτου 7, 106 78 Αθήνα
ΑΝΤΙΚΛΗΤΟΣ	*(74):*	Κιόρτσης Βασίλειος, Μαυροκορδάτου 7, 106 78 Αθήνα

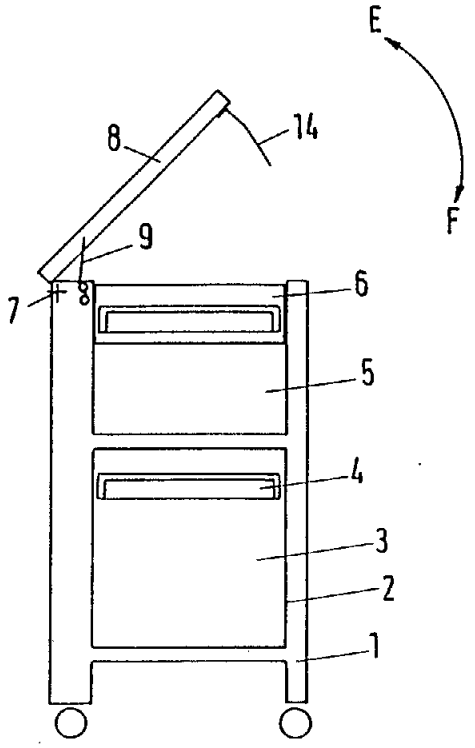

ΠΕΡΙΛΗΨΗ (57)

Η εφεύρεση αφορά ένα κομοδίνο δια κρεβάτι νοσοκομείου του οποίου ο χώρος κάτωθεν της άνω πλάκας μπορεί εύκολα και ασφαλώς να καθαρισθεί και να απολυμανθεί και μάλιστα επίσης κατά την κοινή δίοδο μέσω της κεντρικής εγκαταστάσεως απολυμάνσεως με το αντίστοιχο κρεβάτι ασθενούς.

ΑΡΙΘΜΟΣ ΕΥΡΩΠΑ·Ι·ΚΟΥ Δ.Ε.	*(11):*	**3008038**
ΑΡΙΘ. ΕΛΛΗΝΙΚΗΣ ΚΑΤΑΘΕΣΗΣ	*(21):*	930401151
ΗΜΕΡ. ΕΛΛΗΝΙΚΗΣ ΚΑΤΑΘΕΣΗΣ	*(22):*	03.06.93
ΑΡΙΘ./ΗΜΕΡ. ΔΗΜΟΣΙΕΥΣΗΣ ΕΥΡΩΠΑ·Ι·ΚΟΥ ΔΙΠΛΩΜΑΤΟΣ	*(87):*	0310795/10.03.93
ΑΡΙΘ./ΗΜΕΡ. ΚΑΤΑΘΕΣΗΣ ΕΥΡΩΠΑ·Ι·ΚΗΣ ΑΙΤΗΣΗΣ	*(86):*	88113490.2/19.08.88
ΤΙΤΛΟΣ ΕΦΕΥΡΕΣΗΣ	*(54):*	Διάταξη οπτικής δειγματοληψίας
ΔΙΚΑΙΟΥΧΟΣ	*(73):*	Deutsche Thomson-Brandt GmbH Hermann-Schwer-Strasse 3 W-7730 Villingen-Schwenningen, Γερμανία
ΣΥΜΒΑΤΙΚΕΣ ΠΡΟΤΕΡΑΙΟΤΗΤΕΣ	*(30):*	3732874/30.09.87/Γερμανία
ΕΦΕΥΡΕΤΗΣ	*(72):*	1) Morimoto Yasuaki 2) Büchler Christian 3) Zucker Friedheim 5) Schröder Heinz-Jörg
ΕΙΔΙΚΟΣ ΠΛΗΡΕΞΟΥΣΙΟΣ	*(74):*	Σταθάκης Αντώνιος, Σταδίου 49Β, 105 59 Αθήνα
ΑΝΤΙΚΛΗΤΟΣ	*(74):*	Σταθάκης Αντώνιος, Σταδίου 49Β, 105 59 Αθήνα

ΠΕΡΙΛΗΨΗ (57)

Σε μιά διάταξη οπτικής δειγματοληψίας για την ανάγνωση ενός μαγνητοοπτικού φορέα εγγραφής η φωτεινή ακτίνα που ανακλάται από το φορέα εγγραφής κατευθύνεται ανάλογα με τη διεύθυνση προς την οποία έχει στραφεί το επίπεδο πόλωσής της, πάνω σ' έναν πρώτο ή σ' ένα δεύτερο φωτοανιχνευτή. Από τη διαφορά των φωτοτάσεων των δύο φωτοανιχνευτών λαμβάνεται το σήμα με την πληροφορία.
Για να είναι δυνατή στο νέου είδους φορέα εγγραφής η ταυτόχρονη πρόσβαση στα στοιχεία που είναι καταχωρημένα μέσω των διακένων (Pits) και των στοιχείων στις μαγνητικές περιοχές, από το σήμα άθροισης των δύο φωτοτάσεων λαμβάνεται το σήμα με την πληροφορία PS, το οποίο αντιπροσωπεύει τα στοιχεία που είναι καταχωρημένα μέσω των διακένων (Pits). Από το σήμα διαφοράς των δύο φωτοτάσεων λαμβάνεται το σήμα με την πληροφορία MS, το οποίο αντιπροσωπεύει τα στοιχεία που περιέχονται στις μαγνητικές περιοχές. Το σήμα με την πληροφορία PS μπορεί να παραχθεί επίσης με τη μέθοδο της διέλευσης του φωτός με τη βοήθεια ενός φωτοανιχνευτή (24, 25), ο οποίος είναι τοποθετημένος πίσω από το φορέα εγγραφής (5). Το σήμα με την πληροφορία MS μπορεί επίσης να παραχθεί με τη βοήθεια της μεθόδου διέλευσης του φωτός με τη βοήθεια ενός πολωτή (27) που βρίσκεται τοποθετημένος πίσω από το φορέα εγγραφής (5) και δύο φωτοανιχνευτών (28, 29) με σχηματισμό της διαφοράς των σημάτων εξοδου των, ενώ το σήμα με την πληροφορία PS λαμβάνεται από το φως που ανακλάται από το φορέα εγγραφής (5).
Συσκευές αναπαραγωγής ψηφιακών δίσκων CD, συσκευές αναπαραγωγής βιντεοδίσκων, μαγνητοοπτικές συσκευές, συσκευές αναπαραγωγής Draw-Disc

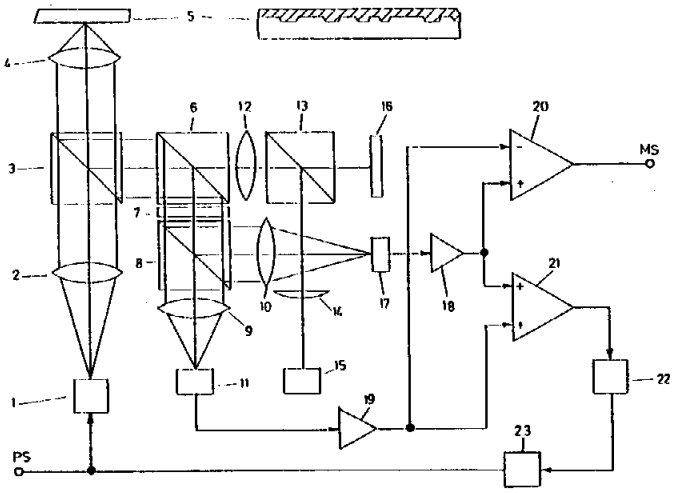

ΑΡΙΘΜΟΣ ΕΥΡΩΠΑ·Ι·ΚΟΥ Δ.Ε.	*(11):*	**3008039**
ΑΡΙΘ. ΕΛΛΗΝΙΚΗΣ ΚΑΤΑΘΕΣΗΣ	*(21):*	930401152
ΗΜΕΡ. ΕΛΛΗΝΙΚΗΣ ΚΑΤΑΘΕΣΗΣ	*(22):*	03.06.93
ΑΡΙΘ./ΗΜΕΡ. ΔΗΜΟΣΙΕΥΣΗΣ ΕΥΡΩΠΑ·Ι·ΚΟΥ ΔΙΠΛΩΜΑΤΟΣ	*(87):*	0347637/07.04.93
ΑΡΙΘ./ΗΜΕΡ. ΚΑΤΑΘΕΣΗΣ ΕΥΡΩΠΑ·Ι·ΚΗΣ ΑΙΤΗΣΗΣ	*(86):*	89110126.3/05.06.89
ΤΙΤΛΟΣ ΕΦΕΥΡΕΣΗΣ	*(54):*	Μηχανή για άπλωμα λιπασμάτων, σπόρων, άλατος, άμμου και παρομοίων υλικών
ΔΙΚΑΙΟΥΧΟΣ	*(73):*	B.S. Barbieri di Barbieri Silvano Via Umberto I, 45 I-35010 Curtarolo, (Padova), Ιταλία
ΣΥΜΒΑΤΙΚΕΣ ΠΡΟΤΕΡΑΙΟΤΗΤΕΣ	*(30):*	3067688U/23.06.88/Ιταλία
ΕΦΕΥΡΕΤΗΣ	*(72):*	Barbieri Silvano
ΕΙΔΙΚΟΣ ΠΛΗΡΕΞΟΥΣΙΟΣ	*(74):*	Παπαπαναγιώτου Άννα, δικηγόρος, Κουμπάρη 2, 106 74 Αθήνα
ΑΝΤΙΚΛΗΤΟΣ	*(74):*	Παπακωνσταντίνου Ελένη, δικηγόρος, Κουμπάρη 2, 106 74 Αθήνα

ΠΕΡΙΛΗΨΗ *(57)*

Η μηχανή περιλαμβάνει χοάνη (1) στηριζόμενη σε ένα πλαίσιο (2), το οποίον έχει ένα οριζόντιο τμήμα το οποίο στηρίζει ένα φυγοκεντρικό διασκορπιστή (15) κάτω από τη χοάνη (1) και ένα όρθιο τμήμα, το οποίον στηρίζει προς τα άνω ένα στοιχείο (7) σχήματος U συνδέεται στη χοάνη (1) και τα πτερύγια συνδέονται στερεά με προς τα άνω κεκλιμένους βραχίονες (9, 10) οι οποίοι συνδέονται με τη σειρά των εξωτερικώς στη χοάνη (1) σε διαμετρικώς απέναντι σημεία (11, 12) καθορισμένα επ' αυτής. Ένας προ-μείκτης (22) είναι διατεταγμένος στο εσωτερικό της χοάνης (1), και ένα ενισχυτικό στοιχείο (13) τοποθετείται άνω του προ-μείκτου (22) στο εσωτερικό της χοάνης (1). Το στοιχείον ενισχύσεως (13) συνδέεται άκαμπτα με τις ακραίες πλάκες (14) οι οποίες συνδέονται στα διαμετρικώς απέναντι σημεία (11, 12) στο εσωτερικό της χοάνης (1).

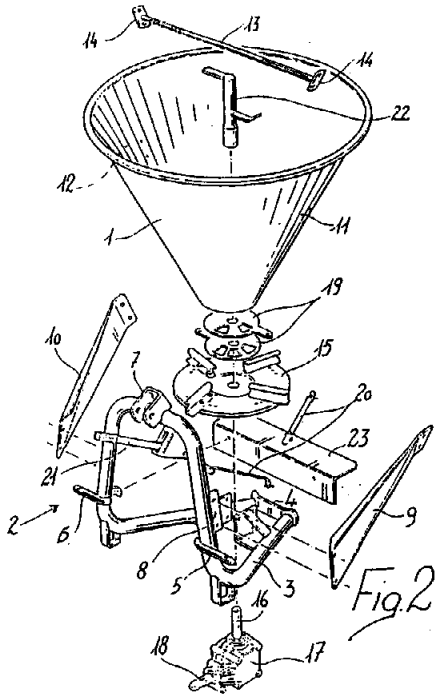

ΑΡΙΘΜΟΣ ΕΥΡΩΠΑ·Ι·ΚΟΥ Δ.Ε.	*(11):*	**3008040**
ΑΡΙΘ. ΕΛΛΗΝΙΚΗΣ ΚΑΤΑΘΕΣΗΣ	*(21):*	930401153
ΗΜΕΡ. ΕΛΛΗΝΙΚΗΣ ΚΑΤΑΘΕΣΗΣ	*(22):*	03.06.93
ΑΡΙΘ./ΗΜΕΡ. ΔΗΜΟΣΙΕΥΣΗΣ ΕΥΡΩΠΑ·Ι·ΚΟΥ ΔΙΠΛΩΜΑΤΟΣ	*(87):*	0374314/31.03.93
ΑΡΙΘ./ΗΜΕΡ. ΚΑΤΑΘΕΣΗΣ ΕΥΡΩΠΑ·Ι·ΚΗΣ ΑΙΤΗΣΗΣ	*(86):*	88312072.7/20.12.88
ΤΙΤΛΟΣ ΕΦΕΥΡΕΣΗΣ	*(54):*	Μέθοδος και συσκευή επεξεργασίας τμημάτων ενδυμάτων
ΔΙΚΑΙΟΥΧΟΣ	*(73):*	Russell Corporation Alexander City Alabama 35010, Η.Π.Α.
ΣΥΜΒΑΤΙΚΕΣ ΠΡΟΤΕΡΑΙΟΤΗΤΕΣ	*(30):*	—
ΕΦΕΥΡΕΤΗΣ	*(72):*	Adamson Fletcher D.
ΕΙΔΙΚΟΣ ΠΛΗΡΕΞΟΥΣΙΟΣ	*(74):*	Παπαπαναγιώτου Άννα, δικηγόρος, Κουμπάρη 2, 106 74 Αθήνα
ΑΝΤΙΚΛΗΤΟΣ	*(74):*	Παπακωνσταντίνου Ελένη, δικηγόρος, Κουμπάρη 2, 106 74 Αθήνα

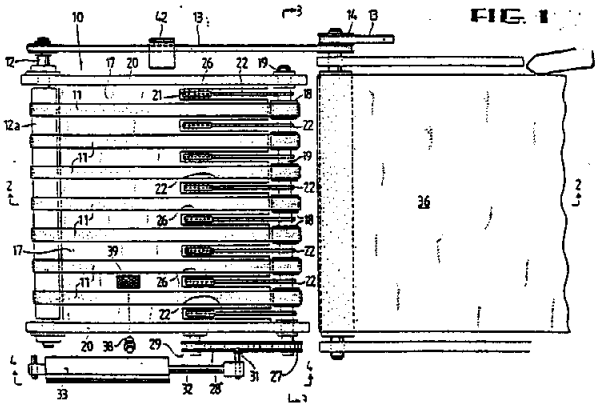

ΠΕΡΙΛΗΨΗ *(57)*

Η συσκευή για χρήση σε μία αυτόματη διαδικασία παραγωγής ενδυμάτων ανιχνεύει εάν ένα τμήμα ενδύματος επί ενός συνεχώς κινουμένου μεταφορικού ιμάντος (10) είναι στραμμένο προς τα άνω από τη σωστή πλευρά χρησιμοποιώντας ένα φωτοανιχνευτή (42). Εάν το τμήμα ενδύματος δεν είναι στραμμένο προς τα άνω από τη σωστή πλευρά, ο φωτοανιχνευτής (42) αποστέλλει ένα σήμα σε μία μονάδα ελέγχου (41) η οποία αναγκάζει ένα συγκρότημα αναστροφής (22) να αναστρέψει το τμήμα ενδύματος καθώς αυτό εκφορτώνεται από το μεταφορικό ιμάντα. Το τμήμα ενδύματος διατηρεί την αρχική του θέση σε σχέση με τα άλλα τμήματα ενδύματος επί του μεταφορικού ιμάντος και ο μεταφορικός ιμάντας δεν σταματά.

ΑΡΙΘΜΟΣ ΕΥΡΩΠΑ·Ι·ΚΟΥ Δ.Ε.	*(11):*	**3008041**
ΑΡΙΘ. ΕΛΛΗΝΙΚΗΣ ΚΑΤΑΘΕΣΗΣ	*(21):*	930401154
ΗΜΕΡ. ΕΛΛΗΝΙΚΗΣ ΚΑΤΑΘΕΣΗΣ	*(22):*	03.06.93
ΑΡΙΘ./ΗΜΕΡ. ΔΗΜΟΣΙΕΥΣΗΣ ΕΥΡΩΠΑ·Ι·ΚΟΥ ΔΙΠΛΩΜΑΤΟΣ	*(87):*	0270267/21.04.93
ΑΡΙΘ./ΗΜΕΡ. ΚΑΤΑΘΕΣΗΣ ΕΥΡΩΠΑ·Ι·ΚΗΣ ΑΙΤΗΣΗΣ	*(86):*	87309984.0/11.11.87
ΤΙΤΛΟΣ ΕΦΕΥΡΕΣΗΣ	*(54):*	Αγχολυτική σύνθεση
ΔΙΚΑΙΟΥΧΟΣ	*(73):*	ORION-YHTYMÄ OY Orionintie 1, PL 65 SF-02101 Espoo, Φιλανδία
ΣΥΜΒΑΤΙΚΕΣ ΠΡΟΤΕΡΑΙΟΤΗΤΕΣ	*(30):*	864570/11.11.86/Φιλανδία
ΕΦΕΥΡΕΤΗΣ	*(72):*	1) Lammintausta Risto 2) Virtanen Raimo
ΕΙΔΙΚΟΣ ΠΛΗΡΕΞΟΥΣΙΟΣ	*(74):*	Παπαπαναγιώτου Άννα, δικηγόρος, Κουμπάρη 2, 106 74 Αθήνα
ΑΝΤΙΚΛΗΤΟΣ	*(74):*	Παπακωνσταντίνου Ελένη, δικηγόρος, Κουμπάρη 2, 106 74 Αθήνα

ΠΕΡΙΛΗΨΗ (57)

Η μεντετομιδίνη είναι χρήσιμη στην θεραπευτική αντιμετώπιση διαταραχών άγχους.

ΑΡΙΘΜΟΣ ΕΥΡΩΠΑ·Ι·ΚΟΥ Δ.Ε.	*(11):*	**3008042**
ΑΡΙΘ. ΕΛΛΗΝΙΚΗΣ ΚΑΤΑΘΕΣΗΣ	*(21):*	930401155
ΗΜΕΡ. ΕΛΛΗΝΙΚΗΣ ΚΑΤΑΘΕΣΗΣ	*(22):*	03.06.93
ΑΡΙΘ./ΗΜΕΡ. ΔΗΜΟΣΙΕΥΣΗΣ ΕΥΡΩΠΑ·Ι·ΚΟΥ ΔΙΠΛΩΜΑΤΟΣ	*(87):*	0330548/21.04.93
ΑΡΙΘ./ΗΜΕΡ. ΚΑΤΑΘΕΣΗΣ ΕΥΡΩΠΑ·Ι·ΚΗΣ ΑΙΤΗΣΗΣ	*(86):*	89400426.4/15.02.89
ΤΙΤΛΟΣ ΕΦΕΥΡΕΣΗΣ	*(54):*	Διάταξη εξισορροπήσεως των δυνάμεων, ειδικά της βαρύτητος, που επενεργούν επί ενός βραχίονος ρομπότ ή αναλόγου
ΔΙΚΑΙΟΥΧΟΣ	*(73):*	1) Oppermann René 144 ter rue Voltaire F-45120 Chalette-sur-Loing, Γαλλία 2) Salesse Christian 30 rue Jules Auffret F-93330 Neuilly-sur-Marne, Γαλλία
ΣΥΜΒΑΤΙΚΕΣ ΠΡΟΤΕΡΑΙΟΤΗΤΕΣ	*(30):*	8802423/26.02.88/Γαλλία
ΕΦΕΥΡΕΤΗΣ	*(72):*	1) Oppermann René 2) Salesse Christian
ΕΙΔΙΚΟΣ ΠΛΗΡΕΞΟΥΣΙΟΣ	*(74):*	Παπαπαναγιώτου Άννα, δικηγόρος, Κουμπάρη 2, 106 74 Αθήνα
ΑΝΤΙΚΛΗΤΟΣ	*(74):*	Παπακωνσταντίνου Ελένη, δικηγόρος, Κουμπάρη 2, 106 74 Αθήνα

ΠΕΡΙΛΗΨΗ (57)

Διάταξη εξισορροπήσεως των δυνάμεων που επενεργούν επί ενός βραχίονος ρομπότ (10) αρθρωμένου σε περιστροφή περί έναν άξονα (A), όπου η διάταξη αυτή περιλαμβάνει έναν άρτιο αριθμό βοηθητικών εξαρτημάτων (24_1, 24_2) αρθρωμένων περί άξονες (B_1, B_2) παράλληλους μεταξύ τους και παράλληλους προς τον άξονα (A) του βραχίονος, όπου έκαστο των εν λόγω εξαρτημάτων φέρει δύο εγκάρσιους βραχίονες (28, 30) των οποίων τα άκρα είναι κατάλληλα να στηρίζονται επί ενός ευθύγραμμου τμήματος (48) ενός κινητού οργάνου (50) υποκείμενου σε μία δύναμη επαναφοράς προς μία αρχική θέση, ενώ τα βοηθητικά εξαρτήματα (24_1, 24_2) κινούνται με γωνιακές ταχύτητες ίσες σε απόλυτη τιμή, αλλά με αντίθετες φορές ανά δύο, και ίσες επίσης προς το ήμισυ της γωνιακής ταχύτητος του βραχίονος ρομπότ.

Fig. 1

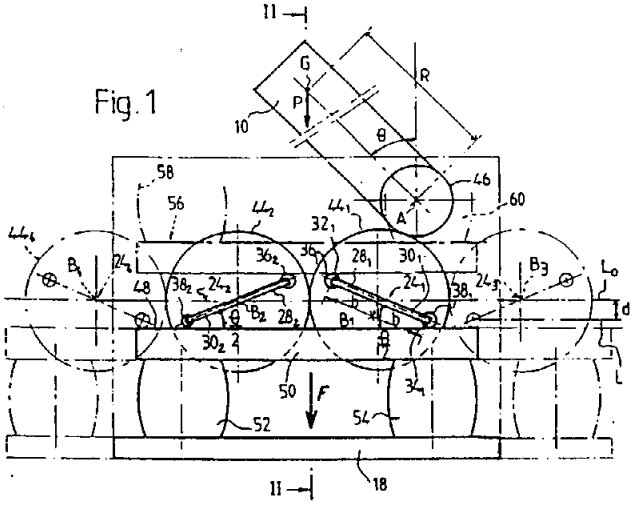

ΑΡΙΘΜΟΣ ΕΥΡΩΠΑΪΚΟΥ Δ.Ε.	***(11):***	**3008043**
ΑΡΙΘ. ΕΛΛΗΝΙΚΗΣ ΚΑΤΑΘΕΣΗΣ	*(21):*	930401156
ΗΜΕΡ. ΕΛΛΗΝΙΚΗΣ ΚΑΤΑΘΕΣΗΣ	*(22):*	03.06.93
ΑΡΙΘ./ΗΜΕΡ. ΔΗΜΟΣΙΕΥΣΗΣ ΕΥΡΩΠΑΪΚΟΥ ΔΙΠΛΩΜΑΤΟΣ	*(87):*	0371560/05.05.93
ΑΡΙΘ./ΗΜΕΡ. ΚΑΤΑΘΕΣΗΣ ΕΥΡΩΠΑΪΚΗΣ ΑΙΤΗΣΗΣ	*(86):*	89203005.7/24.11.89
ΤΙΤΛΟΣ ΕΦΕΥΡΕΣΗΣ	*(54):*	Βιοκτόνα παράγωγα αρωματικού αζωκαρβοξυλικού οξέος
ΔΙΚΑΙΟΥΧΟΣ	*(73):*	Shell International Research Maatschappij B.V. Carel van Bylandtlaan 30 NL - 2596 HR Den Haag, Ολλανδία
ΣΥΜΒΑΤΙΚΕΣ ΠΡΟΤΕΡΑΙΟΤΗΤΕΣ	*(30):*	8827850/29.11.88/Μ. Βρετανία
ΕΦΕΥΡΕΤΗΣ	*(72):*	1) Pearson Michael 2) Gray Andrew Clement Gripper 3) Naisby Thomas Webster 4) Wood William Wakefield 5) Turner Susan Jayne 6) Machin Tarnia Michelle
ΕΙΔΙΚΟΣ ΠΛΗΡΕΞΟΥΣΙΟΣ	*(74):*	Παπαπαναγιώτου Άννα, δικηγόρος, Κουμπάρη 2, 106 74 Αθήνα
ΑΝΤΙΚΛΗΤΟΣ	*(74):*	Παπακωνσταντίνου Ελένη, δικηγόρος, Κουμπάρη 2, 106 74 Αθήνα

ΠΕΡΙΛΗΨΗ *(57)*

Ενώσεις του γενικού τύπου:

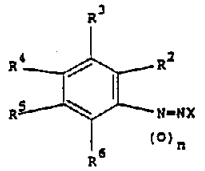

όπου R^2 και R^3 μαζί, ή R^3 και R^4 μαζί, παριστάνουν προαιρετικώς υποκατεστημένη υδροκαρβυλοξυ-αλυσίδα· ο δακτύλιος είναι προαιρετικώς υποκατεστημένος σε οποιαδήποτε ή στην καθεμιά από τις εναπομένουσες θέσεις R^5, R^6 και R^2 ή R^4· n παριστάνει 0 ή 1· και X παριστάνει κυανο-ομάδα, ομάδα —COOH ή άλας, εστέρα ή αμιδο-παράγωγό της· είναι βιοκτόνες και παρουσιάζουν δραστικότητα έναντι μυκήτων, ζυμομυκήτων, βακτηρίων και νηματωδών. Μερικές από τις ενώσεις αυτές, και τα ενδιάμεσά τους, είναι νέες.

ΑΡΙΘΜΟΣ ΕΥΡΩΠΑΪΚΟΥ Δ.Ε.	***(11):***	**3008044**
ΑΡΙΘ. ΕΛΛΗΝΙΚΗΣ ΚΑΤΑΘΕΣΗΣ	*(21):*	930401157
ΗΜΕΡ. ΕΛΛΗΝΙΚΗΣ ΚΑΤΑΘΕΣΗΣ	*(22):*	03.06.93
ΑΡΙΘ./ΗΜΕΡ. ΔΗΜΟΣΙΕΥΣΗΣ ΕΥΡΩΠΑΪΚΟΥ ΔΙΠΛΩΜΑΤΟΣ	*(87):*	0381220/26.05.93
ΑΡΙΘ./ΗΜΕΡ. ΚΑΤΑΘΕΣΗΣ ΕΥΡΩΠΑΪΚΗΣ ΑΙΤΗΣΗΣ	*(86):*	90102023.0/01.02.90
ΤΙΤΛΟΣ ΕΦΕΥΡΕΣΗΣ	*(54):*	Δυνάμενες να διασπείρονται σε νερό συνθέσεις γκεμφιμπροζίλ
ΔΙΚΑΙΟΥΧΟΣ	*(73):*	Warner-Lambert Company 201 Tabor Road Morris Plains New Jersey 07950, Η.Π.Α.
ΣΥΜΒΑΤΙΚΕΣ ΠΡΟΤΕΡΑΙΟΤΗΤΕΣ	*(30):*	305081/02.02.89/Η.Π.Α.
ΕΦΕΥΡΕΤΗΣ	*(72):*	1) Ghebre-Sellassie Isaac 2) Gordon Robert Harry 3) Iyer Uma 4) Fawzi Mahdi Bakir
ΕΙΔΙΚΟΣ ΠΛΗΡΕΞΟΥΣΙΟΣ	*(74):*	Παπαπαναγιώτου Άννα, δικηγόρος, Κουμπάρη 2, 106 74 Αθήνα
ΑΝΤΙΚΛΗΤΟΣ	*(74):*	Παπακωνσταντίνου Ελένη, δικηγόρος, Κουμπάρη 2, 106 74 Αθήνα

ΠΕΡΙΛΗΨΗ *(57)*

Ένας δυνάμενος να διασπείρεται σε νερό σχηματισμός γκεμφιμπροζίλ ο οποίος περιλαμβάνει λεπτά διαιρεμένα σωματίδια καθαρού γκεμφιμπροζίλ ομοιόμορφα επικαλυμένα με ένα μίγμα ενός κεριού και τουλάχιστον ενός υδρόφιλου υλικού, με τα επικαλυμένα σωματίδια με την σειρά να υπερεπικαλύπτονται με μία ελάχιστη ποσότητα ενός επιφανειακά ενεργού αντιδραστηρίου.

ΑΡΙΘΜΟΣ ΕΥΡΩΠΑ·Ι·ΚΟΥ Δ.Ε.	*(11):*	**3008045**
ΑΡΙΘ. ΕΛΛΗΝΙΚΗΣ ΚΑΤΑΘΕΣΗΣ	*(21):*	930401158
ΗΜΕΡ. ΕΛΛΗΝΙΚΗΣ ΚΑΤΑΘΕΣΗΣ	*(22):*	03.06.93
ΑΡΙΘ./ΗΜΕΡ. ΔΗΜΟΣΙΕΥΣΗΣ ΕΥΡΩΠΑ·Ι·ΚΟΥ ΔΙΠΛΩΜΑΤΟΣ	*(87):*	0228034/03.03.93
ΑΡΙΘ./ΗΜΕΡ. ΚΑΤΑΘΕΣΗΣ ΕΥΡΩΠΑ·Ι·ΚΗΣ ΑΙΤΗΣΗΣ	*(86):*	86117631.1/18.12.86
ΤΙΤΛΟΣ ΕΦΕΥΡΕΣΗΣ	*(54):*	Παράγωγα αργινίνης και αγματίνης δια θεραπευτικήν αγωγήν πρωτοζωϊκών μολύνσεων
ΔΙΚΑΙΟΥΧΟΣ	*(73):*	Merrel Dow Pharmaceuticals Inc. 2110 E. Galbraith Road Cincinnati Ohio 45215, Η.Π.Α.
ΣΥΜΒΑΤΙΚΕΣ ΠΡΟΤΕΡΑΙΟΤΗΤΕΣ	*(30):*	811147/19.12.85/Η.Π.Α.
ΕΦΕΥΡΕΤΗΣ	*(72):*	1) Sjoerdsma Albert 2) McCann Peter P. 3) Bey Philippe
ΕΙΔΙΚΟΣ ΠΛΗΡΕΞΟΥΣΙΟΣ	*(74):*	Παπαπαναγιώτου Άννα, δικηγόρος, Κουμπάρη 2, 106 74 Αθήνα
ΑΝΤΙΚΛΗΤΟΣ	*(74):*	Παπακωνσταντίνου Ελένη, δικηγόρος, Κουμπάρη 2, 106 74 Αθήνα

ΠΕΡΙΛΗΨΗ *(57)*

Η παρούσα εφεύρεσις αναφέρεται εις την χρήσιν α-αλογονομεθυλο-, α-ακετυλενικών ή α-αλλενικών παραγώγων αργινίνης και αγματικής, ή των αφυδρο αναλόγων των, εις την θεραπευτικήν αγωγήν της νόσου CHAGAS και Κοκκιδιώσεως.

ΑΡΙΘΜΟΣ ΕΥΡΩΠΑ·Ι·ΚΟΥ Δ.Ε.	*(11):*	**3008046**
ΑΡΙΘ. ΕΛΛΗΝΙΚΗΣ ΚΑΤΑΘΕΣΗΣ	*(21):*	930401159
ΗΜΕΡ. ΕΛΛΗΝΙΚΗΣ ΚΑΤΑΘΕΣΗΣ	*(22):*	03.06.93
ΑΡΙΘ./ΗΜΕΡ. ΔΗΜΟΣΙΕΥΣΗΣ ΕΥΡΩΠΑ·Ι·ΚΟΥ ΔΙΠΛΩΜΑΤΟΣ	*(87):*	0312697/21.04.93
ΑΡΙΘ./ΗΜΕΡ. ΚΑΤΑΘΕΣΗΣ ΕΥΡΩΠΑ·Ι·ΚΗΣ ΑΙΤΗΣΗΣ	*(86):*	88109783.6/20.06.88
ΤΙΤΛΟΣ ΕΦΕΥΡΕΣΗΣ	*(54):*	Φαρμακευτικά παρασκευάσματα για θεραπεία ψωριάσεως, ψωριακής Αρθρίτιδος, Νευροδερματίτιδος και εντοπισμένης Εντερίτιδος Crohn
ΔΙΚΑΙΟΥΧΟΣ	*(73):*	1) Speiser Peter Paul Prof. Dr. Freudenbergstrasse 101/D2 CH-8044 Zürich, Ελβετία 2) Joshi Rajendra K. Dr. Badenerstrasse 795 CH-8044 Zürich, Ελβετία
ΣΥΜΒΑΤΙΚΕΣ ΠΡΟΤΕΡΑΙΟΤΗΤΕΣ	*(30):*	109780/19.10.87/Η.Π.Α.
ΕΦΕΥΡΕΤΗΣ	*(72):*	1) Speiser Peter Paul Prof. Dr. 2) Joshi Rajendra K. Dr.
ΕΙΔΙΚΟΣ ΠΛΗΡΕΞΟΥΣΙΟΣ	*(74):*	Παπαπαναγιώτου Άννα, δικηγόρος, Κουμπάρη 2, 106 74 Αθήνα
ΑΝΤΙΚΛΗΤΟΣ	*(74):*	Παπακωνσταντίνου Ελένη, δικηγόρος, Κουμπάρη 2, 106 74 Αθήνα

ΠΕΡΙΛΗΨΗ *(57)*

Η ευρεσιτεχνία αφορά Φαρμακευτικό παρασκεύασμα γιά θεραπεία Ψωριάσεως, και Ψωριακής Αρθρίτιδος, Νευροδερματίτιδος, και εντοπισμένης Εντερίτιδος Crohn, που περιέχει μία ή περισσότερες ενώσεις από την ομάδα αλάτων Ασβεστίου, Μαγνησίου, Ψευδαργύρου και Σιδήρου-Μονοαλκυλεστέρα Φουμαρικού οξέος, του γενικού Τύπου

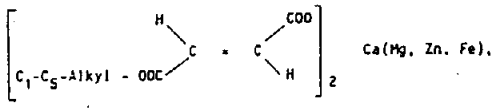

ενίοτε σε μίγμα με Φουμαρικό Διαλκύλιο, του Τύπου

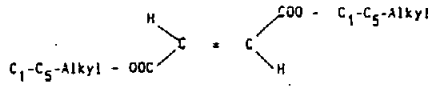

και κοινά Φαρμακευτικά βοηθητικά και φορείς.

ΑΡΙΘΜΟΣ ΕΥΡΩΠΑ·Ι·ΚΟΥ Δ.Ε.	*(11):*	**3008047**
ΑΡΙΘ. ΕΛΛΗΝΙΚΗΣ ΚΑΤΑΘΕΣΗΣ	*(21):*	930401160
ΗΜΕΡ. ΕΛΛΗΝΙΚΗΣ ΚΑΤΑΘΕΣΗΣ	*(22):*	03.06.93
ΑΡΙΘ./ΗΜΕΡ. ΔΗΜΟΣΙΕΥΣΗΣ ΕΥΡΩΠΑ·Ι·ΚΟΥ ΔΙΠΛΩΜΑΤΟΣ	*(87):*	0257635/03.03.93
ΑΡΙΘ./ΗΜΕΡ. ΚΑΤΑΘΕΣΗΣ ΕΥΡΩΠΑ·Ι·ΚΗΣ ΑΙΤΗΣΗΣ	*(86):*	87112406.1/26.08.87
ΤΙΤΛΟΣ ΕΦΕΥΡΕΣΗΣ	*(54):*	Διαπερατή πορώδης πολυμερής μεμβράνη με υδρόφιλο χαρακτήρα μέθοδος παρασκευής των αναφερθείσων μεμβρανών και η χρήσις αυτών
ΔΙΚΑΙΟΥΧΟΣ	*(73):*	D Dankmark A/S Toldbodgade 33 DK-1253 Copenhagen K, Δανία
ΣΥΜΒΑΤΙΚΕΣ ΠΡΟΤΕΡΑΙΟΤΗΤΕΣ	*(30):*	4079/86/27.08.86/Δανία
ΕΦΕΥΡΕΤΗΣ	*(72):*	Stengaard Flemming Faurby
ΕΙΔΙΚΟΣ ΠΛΗΡΕΞΟΥΣΙΟΣ	*(74):*	Παπαπαναγιώτου Άννα, δικηγόρος, Κουμπάρη 2, 106 74 Αθήνα
ΑΝΤΙΚΛΗΤΟΣ	*(74):*	Παπακωνσταντίνου Ελένη, δικηγόρος, Κουμπάρη 2, 106 74 Αθήνα

ΠΕΡΙΛΗΨΗ (57)

Διαπερατή πορώδης πολυμερής μεμβράνη με υδρόφιλο χαρακτήρα της μεμβράνης, όπου ο αναφερθείς χαρακτήρ επιτυγχάνεται διά επεξεργασίας με ένα διάλυμα που περιέχει μια ή περισσότερες υδρόφιλες, μονο- ή πολυμερείς ενώσεις που εκλέγονται μεταξύ διαλυτών, παραγώγων κυτταρίνης τα οποία περιέχουν —OH πολυβινυλαλκοολών και μικρού μοριακού βάρους ενώσεων με πολλές δραστικές ομάδες, οι οποίες περιέχουν NH και/ή OH, ενδεχομένως παρουσία ενός παράγοντος δημιουργίας σταυροειδών δεσμών μιας επιφανειακώς δραστικής ουσίας και ενός καταλύτου ενάρξεως που ακολουθείται από μετατροπή της στρώσεως που απετέθη κατά την διάρκειαν της επεξεργασίας εις αδιάλυτο επί της επιφανείας της μεμβράνης δια μιας αντιδράσεως με καταλύτη εις ηυξημένες θερμοκρασίες ώστε να στερεοποιηθή το υδρόφιλον υλικόν επί της μεμβράνης. Περαιτέρω μια μέθοδος διά την παρασκευήν των μεμβρανών αυτών δια επεξεργασίας μιας διαπερατής πορώδους, πολυμερούς μεμβράνης υδροφόβου χαρακτήρος με το ανωτέρω διάλυμα παρουσία ενός καταλύτου και ενδεχομένως παρουσία ενός παράγοντος δημιουργίας σταυροειδών δεσμών, μιας επιφανειακώς δραστικής ουσίας και ενός καταλύτου ενάρξεως και σκληρύνσεως της επενδεδυμένης μεμβράνης διά θερμάνσεως προς σχηματισμόν μιας αδιαλύτου, υδροφίλου επιφανειακής στιβάδος. Οι μεμβράνες είναι κατάλληλες δια να χρησιμοποιηθούν εις υπερδιήθησιν και μικροδιήθησιν.

ΑΡΙΘΜΟΣ ΕΥΡΩΠΑ·Ι·ΚΟΥ Δ.Ε.	*(11):*	**3008048**
ΑΡΙΘ. ΕΛΛΗΝΙΚΗΣ ΚΑΤΑΘΕΣΗΣ	*(21):*	930401161
ΗΜΕΡ. ΕΛΛΗΝΙΚΗΣ ΚΑΤΑΘΕΣΗΣ	*(22):*	03.06.93
ΑΡΙΘ./ΗΜΕΡ. ΔΗΜΟΣΙΕΥΣΗΣ ΕΥΡΩΠΑ·Ι·ΚΟΥ ΔΙΠΛΩΜΑΤΟΣ	*(87):*	0223385/10.03.93
ΑΡΙΘ./ΗΜΕΡ. ΚΑΤΑΘΕΣΗΣ ΕΥΡΩΠΑ·Ι·ΚΗΣ ΑΙΤΗΣΗΣ	*(86):*	86307720.2/07.10.86
ΤΙΤΛΟΣ ΕΦΕΥΡΕΣΗΣ	*(54):*	Παράγωγα 8 - αζαδίκυκλο [3.2.1] Οκτανίου και 9-αζαδικυκλο-[3.3.1] ενανίου
ΔΙΚΑΙΟΥΧΟΣ	*(73):*	Beecham Group plc Four New Horizons Court Harlequin Avenue Brentford Middlesex TW8 9EP, Μ. Βρετανία
ΣΥΜΒΑΤΙΚΕΣ ΠΡΟΤΕΡΑΙΟΤΗΤΕΣ	*(30):*	8525913/21.10.85/Μ. Βρετανία
ΕΦΕΥΡΕΤΗΣ	*(72):*	King Francis David
ΕΙΔΙΚΟΣ ΠΛΗΡΕΞΟΥΣΙΟΣ	*(74):*	Παπαπαναγιώτου Άννα, δικηγόρος, Κουμπάρη 2, 106 74 Αθήνα
ΑΝΤΙΚΛΗΤΟΣ	*(74):*	Παπακωνσταντίνου Ελένη, δικηγόρος, Κουμπάρη 2, 106 74 Αθήνα

ΠΕΡΙΛΗΨΗ (57)

Ενώσεις του τύπου (I) και φαρμακευτικώς αποδεκτά άλατα αυτών:

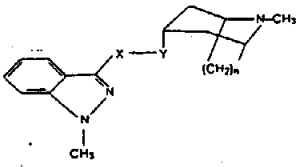

(I)

εις τον οποίον
το X είναι CO και το Y είναι NH ή O· και το n είναι 2 ή 3·
αι οποίαι έχουν δράσιν ανταγωνιστού 5-HT ή/και ηυξημένην δράσιν γαστρικής κινητικότητος, μέθοδος δια την παρασκευήν των και χρήσις των ως φαρμακευτικαί ουσίαι.

ΑΡΙΘΜΟΣ ΕΥΡΩΠΑ·Ι·ΚΟΥ Δ.Ε.	***(11):***	**3008049**
ΑΡΙΘ. ΕΛΛΗΝΙΚΗΣ ΚΑΤΑΘΕΣΗΣ	*(21):*	930401162
ΗΜΕΡ. ΕΛΛΗΝΙΚΗΣ ΚΑΤΑΘΕΣΗΣ	*(22):*	03.06.93
ΑΡΙΘ./ΗΜΕΡ. ΔΗΜΟΣΙΕΥΣΗΣ ΕΥΡΩΠΑ·Ι·ΚΟΥ ΔΙΠΛΩΜΑΤΟΣ	*(87):*	0270075/07.04.93
ΑΡΙΘ./ΗΜΕΡ. ΚΑΤΑΘΕΣΗΣ ΕΥΡΩΠΑ·Ι·ΚΗΣ ΑΙΤΗΣΗΣ	*(86):*	87117754.9/01.12.87
ΤΙΤΛΟΣ ΕΦΕΥΡΕΣΗΣ	*(54):*	Ανθεκτικά και σε υψηλό βαθμό σταθερά χυτά μέρη
ΔΙΚΑΙΟΥΧΟΣ	*(73):*	1) Fraunholer-Gesellschaft Zur Förderung Der Angewandten Forschung E.V. Leonrodstrasse 54-D-8000 München 19, Γερμανία 2) Baierl & Demmelhuder GmbH & Co Akustik & Trockenbau KG Hörnbachl 1 D-8121 Pähl, Γερμανία
ΣΥΜΒΑΤΙΚΕΣ ΠΡΟΤΕΡΑΙΟΤΗΤΕΣ	*(30):*	1) 3641370/04.12.86/Γερμανία 2) 3720134/16.06.87/Γερμανία
ΕΦΕΥΡΕΤΗΣ	*(72):*	1) Sattler Heinz Dr.-Ing. 2) Roffael Edmone Prof. Dr. 3) Lempfer Karsten Dr. rer. nat. 4) Baierl Joseph
ΕΙΔΙΚΟΣ ΠΛΗΡΕΞΟΥΣΙΟΣ	*(74):*	Παπαπαναγιώτου Άννα, δικηγόρος, Κουμπάρη 2, 106 74 Αθήνα
ΑΝΤΙΚΛΗΤΟΣ	*(74):*	Παπακωνσταντίνου Ελένη, δικηγόρος, Κουμπάρη 2, 106 74 Αθήνα

ΠΕΡΙΛΗΨΗ (57)

Η εφεύρεση αναφέρεται σε ανθεκτικά και σε υψηλό βαθμό σταθερά χυτά δομικά μέρη, των οποίων οι τιμές αντοχής και συγκεκριμένα οι αναλογίες καμπτικής αντοχής - πυκνότητας έχουν βελτιωθεί σημαντικά σε σύγκριση με τα προς αντικατάσταση δομικά υλικά. Σχήματος πλάκας χυτά μέρη συγκεκριμένα μπορούν να παράγονται από αυτό το νέο υλικό. Τα υλικά εκκίνησης είναι τα προϊόντα ενυδάτωσης ενός τσιμέντου ή ενός τύπου - τσιμέντου συνδετικού και ευαίσθητου σε αλκάλια ενισχυτικού υλικού όπως είναι συγκεκριμένα οι λιγνο-κυτταρίνες. Με σκοπό την διατήρηση της αντοχής αυτών των χυτών μερών η οποία αυξάνεται εξ' αιτίας του ενισχυτικού υλικού του περιεχόμενου εκεί μέσα επίσης κατά την διάρκεια της γενικής διάρκειας ζωής της απαραίτητης για μέρη αυτού του είδους, ένα σύστημα συνδετικού χρησιμοποιείται το οποίο παράγει μία χωρητικότητα αλκαλικού ρυθμιστικού στο δομικό υλικό η οποία δεν ξεπερνά 0,005 ισοδύναμα οξέος/100 g δομικού υλικού σε ένα ορισμένο υδατικό αιώρημα δοκιμής 24 ώρες μετά την παραγωγή του. Εκτός από λιγνο-κυτταρίνες σαν ενισχυτικό υλικό χρησιμοποιείται ένα χαμηλών - αλκαλίων μίγμα από λεπτά λειοτριβημένη άμμο υψικαμίνων, ημι-ένυδρο γύψο και τσι-μέντο Portland το οποίο (μίγμα) αναπτύσσει ένα υψηλό βαθμό επικόλλησης στις ίνες λιγνο - κυτταρίνης εξ' αιτίας του ειδικού του μηχανικού αντίδρασης.

ΑΡΙΘΜΟΣ ΕΥΡΩΠΑ·Ι·ΚΟΥ Δ.Ε.	***(11):***	**3008050**
ΑΡΙΘ. ΕΛΛΗΝΙΚΗΣ ΚΑΤΑΘΕΣΗΣ	*(21):*	930401163
ΗΜΕΡ. ΕΛΛΗΝΙΚΗΣ ΚΑΤΑΘΕΣΗΣ	*(22):*	03.06.93
ΑΡΙΘ./ΗΜΕΡ. ΔΗΜΟΣΙΕΥΣΗΣ ΕΥΡΩΠΑ·Ι·ΚΟΥ ΔΙΠΛΩΜΑΤΟΣ	*(87):*	0389388/19.05.93
ΑΡΙΘ./ΗΜΕΡ. ΚΑΤΑΘΕΣΗΣ ΕΥΡΩΠΑ·Ι·ΚΗΣ ΑΙΤΗΣΗΣ	*(86):*	90420128.2/09.03.90
ΤΙΤΛΟΣ ΕΦΕΥΡΕΣΗΣ	*(54):*	Συνθέσεις επικαλύψεων σε σκόνη
ΔΙΚΑΙΟΥΧΟΣ	*(73):*	Eastman Kodak Company 343 State Street Rochester New York 14650, Η.Π.Α.
ΣΥΜΒΑΤΙΚΕΣ ΠΡΟΤΕΡΑΙΟΤΗΤΕΣ	*(30):*	325847/20.03.89/Η.Π.Α.
ΕΦΕΥΡΕΤΗΣ	*(72):*	Barbee Robert Boyd.
ΕΙΔΙΚΟΣ ΠΛΗΡΕΞΟΥΣΙΟΣ	*(74):*	Παπαπαναγιώτου Άννα, δικηγόρος, Κουμπάρη 2, 106 74 Αθήνα
ΑΝΤΙΚΛΗΤΟΣ	*(74):*	Παπακωνσταντίνου Ελένη, δικηγόρος, Κουμπάρη 2, 106 74 Αθήνα

ΠΕΡΙΛΗΨΗ (57)

Παρουσιάζονται θερμοσκληρυνόμενες συνθέσεις επικαλύψεων σε σκόνη, αποτελούμενες από μείγματα ορισμένων αμόρφων πολυεστέρων και πολυαιθεροεστέρων σε συνδυασμό με blocked πολυϊσοκυανικούς εστέρες που, όταν εφαρμοστούν σε ένα υπόστρωμα και θερμανθούν, προσφέρουν διασυνδεδεμένες επικαλύψεις με συνδυασμό επιθυμητών ιδιοτήτων που περιλαμβάνουν καλή στιλπνότητα, αντοχή στην κρούση και ευκαμψία.

ΑΡΙΘΜΟΣ ΕΥΡΩΠΑ·Ι·ΚΟΥ Δ.Ε.	***(11):***	**3008051**
ΑΡΙΘ. ΕΛΛΗΝΙΚΗΣ ΚΑΤΑΘΕΣΗΣ	*(21):*	930401164
ΗΜΕΡ. ΕΛΛΗΝΙΚΗΣ ΚΑΤΑΘΕΣΗΣ	*(22):*	03.06.93
ΑΡΙΘ./ΗΜΕΡ. ΔΗΜΟΣΙΕΥΣΗΣ ΕΥΡΩΠΑ·Ι·ΚΟΥ ΔΙΠΛΩΜΑΤΟΣ	*(87):*	0290714/14.04.93
ΑΡΙΘ./ΗΜΕΡ. ΚΑΤΑΘΕΣΗΣ ΕΥΡΩΠΑ·Ι·ΚΗΣ ΑΙΤΗΣΗΣ	*(86):*	88100208.3/09.01.88
ΤΙΤΛΟΣ ΕΦΕΥΡΕΣΗΣ	*(54):*	Θάλαμος ψύξης με άνω (υπέρθεν) ψεκαστήρα ύδατος ειδικώς για κυλινδρικούς υποδοχείς (τύμπανα) αποστείρωσης τροφών
ΔΙΚΑΙΟΥΧΟΣ	*(73):*	TEC. AL S.n.c. di Fabbri Roberto & Montacuti Gianfranco Via Ferruccio Parri 35 I-47023 Torre del Moro di Cesena Forli, Ιταλία
ΣΥΜΒΑΤΙΚΕΣ ΠΡΟΤΕΡΑΙΟΤΗΤΕΣ	*(30):*	331587/16.01.87/Ιταλία
ΕΦΕΥΡΕΤΗΣ	*(72):*	1) Fabbri Roberto 2) Montacuti Gianfranco
ΕΙΔΙΚΟΣ ΠΛΗΡΕΞΟΥΣΙΟΣ	*(74):*	Παπαπαναγιώτου Άννα, δικηγόρος, Κουμπάρη 2, 106 74 Αθήνα
ΑΝΤΙΚΛΗΤΟΣ	*(74):*	Παπακωνσταντίνου Ελένη, δικηγόρος, Κουμπάρη 2, 106 74 Αθήνα

ΠΕΡΙΛΗΨΗ *(57)*

Θάλαμος ψύξης με άνω (ύπερθεν) ψεκαστήρα ύδατος για κυλινδρικούς υποδοχείς (τύμπανα) αποστείρωσης τροφών, που περιλαμβάνει επίμηκες διαμέρισμα (3), εντός του οποίου μία τουλάχιστον σωλήνωση (4) ακροφυσίων (5) ψεκασμού ύδατος ψύξης είναι διατεταγμένη προς τα άνω, δεξαμενή (10) για τη συλλογή του προς τα κάτω διατεταγμένου ύδατος, ως και δύο τουλάχιστον προβλεπόμενους διαμήκεις άξονες (11), που κινούνται περιστροφικώς παραλλήλως προς αλλήλους, επί των οποίων εδράζεται πλήθος ζευγών κυλίνδρων (13) για την υποστήριξη των κυλινδρικών υποδοχέων (2), που είναι διατεταγμένοι, για να κείνται ο ένας όπισθεν του άλλου, κάτωθεν δε των εν λόγω αξόνων (11) προβλέπεται πλαίσιο (20), που δύναται να κινείται κατακορύφως και οριζοντίως, και πλήθος άκρων (24) υποστήριξης των κυλινδρικών υποδοχέων, τα οποία (άκρα) είναι προσηρμοσμένα, ώστε να κινούνται από μία χαμηλή θέση προς μίαν υψηλή θέση για την ανύψωση εκάστου κυλινδρικού υποδοχέα (2) από τους κυλίνδρους (13) αυτού προς μίαν προωθημένη υψηλή θέση, κατά την οποία κινείται έκαστο άκρο (24), με τον κυλινδρικό υποδοχέα (2) μεταξύ των ακολούθως κυλίνδρων (13) και μία χαμηλή και οπισθία θέση προς επαναφορά στην αρχική θέση.

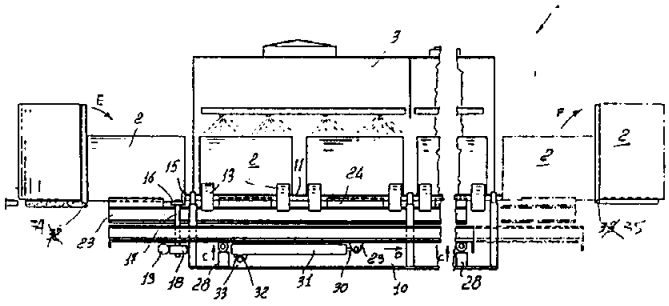

ΑΡΙΘΜΟΣ ΕΥΡΩΠΑ·Ι·ΚΟΥ Δ.Ε.	***(11):***	**3008052**
ΑΡΙΘ. ΕΛΛΗΝΙΚΗΣ ΚΑΤΑΘΕΣΗΣ	*(21):*	930401165
ΗΜΕΡ. ΕΛΛΗΝΙΚΗΣ ΚΑΤΑΘΕΣΗΣ	*(22):*	03.06.93
ΑΡΙΘ./ΗΜΕΡ. ΔΗΜΟΣΙΕΥΣΗΣ ΕΥΡΩΠΑ·Ι·ΚΟΥ ΔΙΠΛΩΜΑΤΟΣ	*(87):*	0355379/03.03.93
ΑΡΙΘ./ΗΜΕΡ. ΚΑΤΑΘΕΣΗΣ ΕΥΡΩΠΑ·Ι·ΚΗΣ ΑΙΤΗΣΗΣ	*(86):*	89112936.3/14.07.89
ΤΙΤΛΟΣ ΕΦΕΥΡΕΣΗΣ	*(54):*	Διατρητικό-εγχυτικό αγκύριο
ΔΙΚΑΙΟΥΧΟΣ	*(73):*	Friedr. Ischebeck GmbH Loher Strasse 51-69 D-5828 Ennepetal 13, Γερμανία
ΣΥΜΒΑΤΙΚΕΣ ΠΡΟΤΕΡΑΙΟΤΗΤΕΣ	*(30):*	3828335/20.08.88/Γερμανία
ΕΦΕΥΡΕΤΗΣ	*(72):*	Ο εφευρέτης έχει παραιτηθεί του δικαιώματός του να ονομασθεί
ΕΙΔΙΚΟΣ ΠΛΗΡΕΞΟΥΣΙΟΣ	*(74):*	Παπαπαναγιώτου Άννα, δικηγόρος, Κουμπάρη 2, 106 74 Αθήνα
ΑΝΤΙΚΛΗΤΟΣ	*(74):*	Παπακωνσταντίνου Ελένη, δικηγόρος, Κουμπάρη 2, 106 74 Αθήνα

ΠΕΡΙΛΗΨΗ *(57)*

Η εφεύρεση αφορά σ' ένα διατρητικό-εγχυτικό αγκύριο (1) με βήμα σπειρώματος (3), που διατρέχει στο αγκυρικό στέλεχος (2) στην πλευρά του μανδύα του τοιχώματος με διατρητική κορώνα (5), που είναι διατεταγμένη στο εμπρόσθιο άκρο, με κοπτήρες (7) διατεταγμένους στη διατρητική κορώνα (5) και μ' ένα μεσαίο κανάλι που διατρέχει στην κατεύθυνση του άξονα και τελειώνει στην περιοχή της διατρητικής κορώνας (5) για την εισαγωγή ενός μέσου εκπλύσεως. Για να μην μαλακώνει το τοίχωμα του τρύματος με το διατρητικό-εγχυτικό αγκύριο (1) κατά τη διάρκεια της διατρητικής διαδικασίας και να είναι αυτό δυνάμενο να χρησιμοποιείται τόσο σε στερεά όσο και σε αμμώδη, συνεκτικά εδάφη ή σε χαλαρά πετρώματα η εφεύρεση προτείνει το να παρουσιάζει η διατρητική κορώνα (5) ένα κυλινδρικό κοίλο σώμα (10), που είναι διατεταγμένο σε απόσταση από το αγκυρικό στέλεχος (2) του διατρητικού-εγχυτικού αγκυρίου (1), για τη διαμόρφωση ενός δυναμένου να διαρρέεται δακτυλιοειδούς χώρου (28) μεταξύ του τοιχώματος του μανδύα (20) του αγκυρικού στελέχους (2) και του εσωτερικού τοιχώματος (19) του κοίλου σώματος (10), όπου το κοίλο σώμα (10) παρουσιάζει ένα μήκος, το οποίο αντιστοιχεί περίπου στη διάμετρο της διατρητικής κορώνας (5).

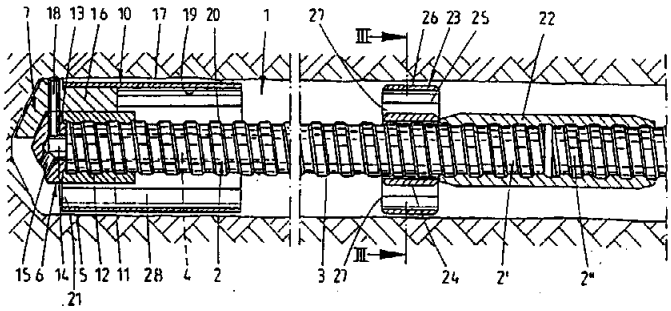

ΑΡΙΘΜΟΣ ΕΥΡΩΠΑΪΚΟΥ Δ.Ε.	*(11):*	**3008053**
ΑΡΙΘ. ΕΛΛΗΝΙΚΗΣ ΚΑΤΑΘΕΣΗΣ	*(21):*	930401166
ΗΜΕΡ. ΕΛΛΗΝΙΚΗΣ ΚΑΤΑΘΕΣΗΣ	*(22):*	03.06.93
ΑΡΙΘ./ΗΜΕΡ. ΔΗΜΟΣΙΕΥΣΗΣ ΕΥΡΩΠΑΪΚΟΥ ΔΙΠΛΩΜΑΤΟΣ	*(87):*	0377788/31.03.93
ΑΡΙΘ./ΗΜΕΡ. ΚΑΤΑΘΕΣΗΣ ΕΥΡΩΠΑΪΚΗΣ ΑΙΤΗΣΗΣ	*(86):*	89116996.3/14.09.89
ΤΙΤΛΟΣ ΕΦΕΥΡΕΣΗΣ	*(54):*	Ένα εύκολου-ανοίγματος έγκλειστο για τα μεταλλικού φύλλου καπάκια κανίστρων και των παρομοίων
ΔΙΚΑΙΟΥΧΟΣ	*(73):*	Quaker Chiari & Forti S.p.A. Via La Spezia 171/A I-43100 Parma, Ιταλία
ΣΥΜΒΑΤΙΚΕΣ ΠΡΟΤΕΡΑΙΟΤΗΤΕΣ	*(30):*	1907589/12.01.89/Ιταλία
ΕΦΕΥΡΕΤΗΣ	*(72):*	Tiveron Egidio
ΕΙΔΙΚΟΣ ΠΛΗΡΕΞΟΥΣΙΟΣ	*(74):*	Παπαπαναγιώτου Άννα, δικηγόρος, Κουμπάρη 2, 106 74 Αθήνα
ΑΝΤΙΚΛΗΤΟΣ	*(74):*	Παπακωνσταντίνου Ελένη, δικηγόρος, Κουμπάρη 2, 106 74 Αθήνα

ΠΕΡΙΛΗΨΗ (57)

Ένα έγκλειστο (5) για καπάκια (3) κατσκευαζόμενο από μεταλλικό φύλλο και ασφαλιζόμενο όπως μέσω μιάς διπλωμένης ραφής (4) στο σώμα περιέκτη (2) κανίστρων και των παρόμοιων περιλαμβάνει, διαμορφωμένη επί του καπακιού (3), μία κυκλική γραμμή (6) αδυνατίσματος και ένα κυκλικό αυλάκι (7) προσαρμοσμένο για εμπλοκή από ένα κουτάλι τσαγιού (8) ή τα παρόμοια για άνοιγμα του κανίστρου (1), με το αυλάκι (7) να έχει μία σχήματος —U διάταξη διατομής και με την γραμμή (6) αδυνατίσματος να είναι μία ουσιαστικά σχήματος —V εντομή (17) διαμορφωμένη στον πυθμένα αυλακιού (7) κοντά στο προς τα μέσα τοίχωμά του (11).

Αυτό το έγκλειστο (5) δίνει χαρακτηριστικά γνωρίσματα εύκολου ανοίγματος για το κάνιστρο (1) χρησιμοποιόντας ένα κουτάλι τσαγιού (8) για ένα μοχλό, κάνοντας ταυτόχρονα το κάνιστρο (1) σχεδόν μη δυνάμενο να σπάζει ενάντια σε ανεπιθύμητο άνοιγμα εξ' αιτίας τυχαίων κτυπημάτων σε διακίνηση και σε ενδιάμεση αποθήκευση.

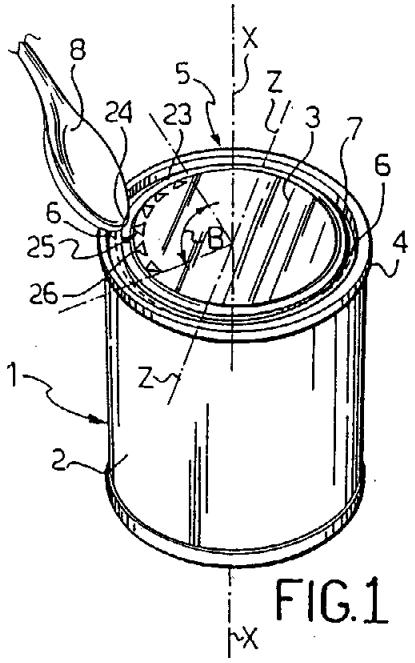

FIG.1

ΑΡΙΘΜΟΣ ΕΥΡΩΠΑΪΚΟΥ Δ.Ε.	*(11):*	**3008054**
ΑΡΙΘ. ΕΛΛΗΝΙΚΗΣ ΚΑΤΑΘΕΣΗΣ	*(21):*	930401167
ΗΜΕΡ. ΕΛΛΗΝΙΚΗΣ ΚΑΤΑΘΕΣΗΣ	*(22):*	03.06.93
ΑΡΙΘ./ΗΜΕΡ. ΔΗΜΟΣΙΕΥΣΗΣ ΕΥΡΩΠΑΪΚΟΥ ΔΙΠΛΩΜΑΤΟΣ	*(87):*	0248618/10.03.93
ΑΡΙΘ./ΗΜΕΡ. ΚΑΤΑΘΕΣΗΣ ΕΥΡΩΠΑΪΚΗΣ ΑΙΤΗΣΗΣ	*(86):*	87304818.5/01.06.87
ΤΙΤΛΟΣ ΕΦΕΥΡΕΣΗΣ	*(54):*	Απομόνωση Βιονεργού Μονομερούς Αυξητικής Ορμόνης
ΔΙΚΑΙΟΥΧΟΣ	*(73):*	Pitman-Moore Inc. One Conway Park 100 N. Field Drive Lake Forest Illinois 60045, Η.Π.Α
ΣΥΜΒΑΤΙΚΕΣ ΠΡΟΤΕΡΑΙΟΤΗΤΕΣ	*(30):*	869702/02.06.86/Η.Π.Α.
ΕΦΕΥΡΕΤΗΣ	*(72):*	1) Yang Ren-Der 2) Taber Larry D. 3) Hamilton Edwin J., Jr.
ΕΙΔΙΚΟΣ ΠΛΗΡΕΞΟΥΣΙΟΣ	*(74):*	Παπαπαναγιώτου Άννα, δικηγόρος, Κουμπάρη 2, 106 74 Αθήνα
ΑΝΤΙΚΛΗΤΟΣ	*(74):*	Παπακωνσταντίνου Ελένη, δικηγόρος, Κουμπάρη 2, 106 74 Αθήνα

ΠΕΡΙΛΗΨΗ (57)

Μονομερής, βιολογικά ενεργός αυξητική ορμόνη απομονώνεται από παραγμένα μικροβιακά αδιάλυτα κυτταρικά έγκλειστα διαλυτοποιώντας και μετουσιώνοντας την αυξητική ορμόνη με εκχύλιση των κυτταρικών εγκλείστων σε ένα διάλυμα αλατιού γουανιδίνης όπως υδροχλωριούχος γουανιδίνη και ακολούθως επανουσίωση τουλάχιστον ενός μέρους της αυξητικής ορμόνης στο διάλυμα αντικαθιστώντας το διάλυμα αλατιού γουανιδίνης με ένα απαλλαγμένο ουσίας μετουσίωσης ρυθμιστικό διάλυμα και απομακρύνοντας ακαθαρσίες που καθίζαναν και συσσωματώσεις αυξητικής ορμόνης. Η επανουσιωμένη αυξητική ορμόνη καθαρίζεται τότε με χρωματογραφία ανταλλαγής ιόντων.

ΑΡΙΘΜΟΣ ΕΥΡΩΠΑ·Ι·ΚΟΥ Δ.Ε.	***(11):***	**3008055**
ΑΡΙΘ. ΕΛΛΗΝΙΚΗΣ ΚΑΤΑΘΕΣΗΣ	*(21):*	930401169
ΗΜΕΡ. ΕΛΛΗΝΙΚΗΣ ΚΑΤΑΘΕΣΗΣ	*(22):*	03.06.93
ΑΡΙΘ./ΗΜΕΡ. ΔΗΜΟΣΙΕΥΣΗΣ ΕΥΡΩΠΑ·Ι·ΚΟΥ ΔΙΠΛΩΜΑΤΟΣ	*(87):*	0293857/21.04.93
ΑΡΙΘ./ΗΜΕΡ. ΚΑΤΑΘΕΣΗΣ ΕΥΡΩΠΑ·Ι·ΚΗΣ ΑΙΤΗΣΗΣ	*(86):*	88108777.9/01.06.88
ΤΙΤΛΟΣ ΕΦΕΥΡΕΣΗΣ	*(54):*	Συσκευή ποτίσματος
ΔΙΚΑΙΟΥΧΟΣ	*(73):*	U.S. Farm Products Limited 15 Queens Road Central Hong Kong, Χονγκ-Κονγκ
ΣΥΜΒΑΤΙΚΕΣ ΠΡΟΤΕΡΑΙΟΤΗΤΕΣ	*(30):*	873956/03.06.87/Ν. Αφρική
ΕΦΕΥΡΕΤΗΣ	*(72):*	Gilead Gedeon
ΕΙΔΙΚΟΣ ΠΛΗΡΕΞΟΥΣΙΟΣ	*(74):*	Παπαπαναγιώτου Άννα, δικηγόρος, Κουμπάρη 2, 106 74 Αθήνα
ΑΝΤΙΚΛΗΤΟΣ	*(74):*	Παπακωνσταντίνου Ελένη, δικηγόρος, Κουμπάρη 2, 106 74 Αθήνα

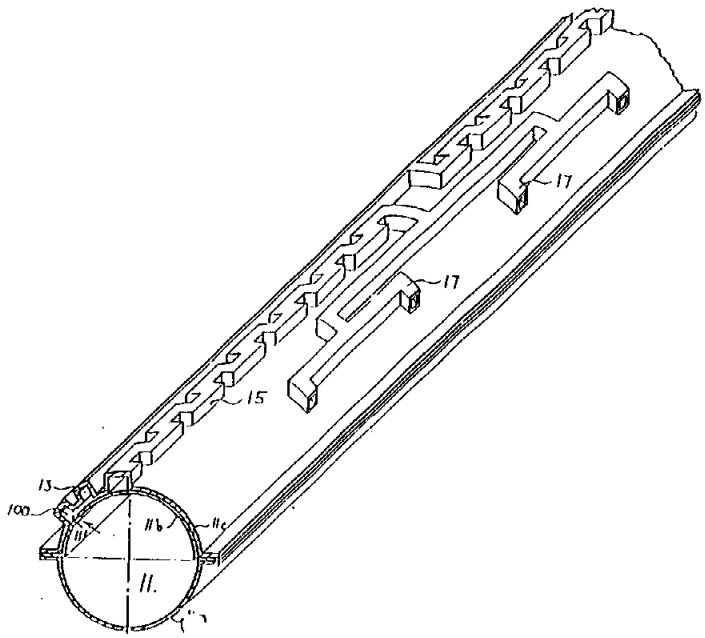

ΠΕΡΙΛΗΨΗ (57)

Μια συσκευή ποτίσματος, ειδικά κατασκευασμένη για πότισμα με τρέξιμο ή στάλαξη περιλαμβάνει ένα αυλωτό αγωγό (2) κατασκευασμένο με σύνδεση αντίθετων ακμών τουλάχιστον δύο φύλλων πλαστικού, χάραξη τουλάχιστον μίας περιθωριακής ζώνης (3), τουλάχιστον ενός φύλλου για δημιουργία ενος περάσματος λαβυρίνθου για το υγρό. Τα δύο φύλλα μπορούν να αποκτούνται με κατά μήκος δίπλωμα μιας επιμήκους λωρίδας υλικού.

ΑΡΙΘΜΟΣ ΕΥΡΩΠΑ·Ι·ΚΟΥ Δ.Ε.	***(11):***	**3008056**
ΑΡΙΘ. ΕΛΛΗΝΙΚΗΣ ΚΑΤΑΘΕΣΗΣ	*(21):*	930401170
ΗΜΕΡ. ΕΛΛΗΝΙΚΗΣ ΚΑΤΑΘΕΣΗΣ	*(22):*	03.06.93
ΑΡΙΘ./ΗΜΕΡ. ΔΗΜΟΣΙΕΥΣΗΣ ΕΥΡΩΠΑ·Ι·ΚΟΥ ΔΙΠΛΩΜΑΤΟΣ	*(87):*	0337601/05.05.93
ΑΡΙΘ./ΗΜΕΡ. ΚΑΤΑΘΕΣΗΣ ΕΥΡΩΠΑ·Ι·ΚΗΣ ΑΙΤΗΣΗΣ	*(86):*	89301924.0/27.02.89
ΤΙΤΛΟΣ ΕΦΕΥΡΕΣΗΣ	*(54):*	Πορφυρίνες και θεραπευτική αντιμετώπιση καρκίνου
ΔΙΚΑΙΟΥΧΟΣ	*(73):*	Scotia Holdings PLC. Efamol House Woodbridge Meadows Guildford Surrey GU1 1BA, Μ. Βρετανία
ΣΥΜΒΑΤΙΚΕΣ ΠΡΟΤΕΡΑΙΟΤΗΤΕΣ	*(30):*	8805849/11.03.88/Μ. Βρετανία
ΕΦΕΥΡΕΤΗΣ	*(72):*	1) Bonnet Raymond 2) Berenbaum Morris Cyril
ΕΙΔΙΚΟΣ ΠΛΗΡΕΞΟΥΣΙΟΣ	*(74):*	Παπαπαναγιώτου Άννα, δικηγόρος, Κουμπάρη 2, 106 74 Αθήνα
ΑΝΤΙΚΛΗΤΟΣ	*(74):*	Παπακωνσταντίνου Ελένη, δικηγόρος, Κουμπάρη 2, 106 74 Αθήνα

ΠΕΡΙΛΗΨΗ (57)

Αυτή η εφεύρεση παρέχει νέες ενώσεις για θεραπευτική αντιμετώπιση όγκων επιρρεπών σε νέκρωση όταν μία κατάλληλη ένωση χορηγείται ακολουθούμενη από φωτισμό με φως ενός μήκους κύματος απορροφούμενου από την ένωση, με τις ενώσεις να είναι διϋδρο πορφυρίνες του τύπου, ή οι αντίστοιχες τετρα-υδρο πορφυρίνες.

ΑΡΙΘΜΟΣ ΕΥΡΩΠΑΪΚΟΥ Δ.Ε.	*(11):*	**3008057**
ΑΡΙΘ. ΕΛΛΗΝΙΚΗΣ ΚΑΤΑΘΕΣΗΣ	*(21):*	930401171
ΗΜΕΡ. ΕΛΛΗΝΙΚΗΣ ΚΑΤΑΘΕΣΗΣ	*(22):*	03.06.93
ΑΡΙΘ./ΗΜΕΡ. ΔΗΜΟΣΙΕΥΣΗΣ ΕΥΡΩΠΑΪΚΟΥ ΔΙΠΛΩΜΑΤΟΣ	*(87):*	0327061/05.05.93
ΑΡΙΘ./ΗΜΕΡ. ΚΑΤΑΘΕΣΗΣ ΕΥΡΩΠΑΪΚΗΣ ΑΙΤΗΣΗΣ	*(86):*	89101727.9/01.02.89
ΤΙΤΛΟΣ ΕΦΕΥΡΕΣΗΣ	*(54):*	Εισελκόμενη σύριγγα που απορρίπτεται μετά την χρήση
ΔΙΚΑΙΟΥΧΟΣ	*(73):*	The Medtech Group, Inc. 6 Century Road South Plainfield New Jersey 07080, Η.Π.Α.
ΣΥΜΒΑΤΙΚΕΣ ΠΡΟΤΕΡΑΙΟΤΗΤΕΣ	*(30):*	1) 150621/01.02.88/Η.Π.Α. 2) 296495/12.01.89/Η.Π.Α.
ΕΦΕΥΡΕΤΗΣ	*(72):*	1) Blake Joseph Walter III 2) Sloane Thomas Edison Jr.
ΕΙΔΙΚΟΣ ΠΛΗΡΕΞΟΥΣΙΟΣ	*(74):*	Παπαπαναγιώτου Άννα, δικηγόρος, Κουμπάρη 2, 106 74 Αθήνα
ΑΝΤΙΚΛΗΤΟΣ	*(74):*	Παπακωνσταντίνου Ελένη, δικηγόρος, Κουμπάρη 2, 106 74 Αθήνα

ΠΕΡΙΛΗΨΗ (57)

Ένα αντικείμενο εισελκόμενης υποδερμικής βελόνας και σύριγγας (1) που περιλαμβάνει ένα κυλινδρικό τμήμα που περιλαμβάνει μέσα για την παραλαβή και με αφαιρετό τρόπο συγκράτηση ενός συγκροτήματος που περιέχει μιά υποδερμική βελόνα για την διανομή υγρών, μέσα εμβόλου βυθίσεως (13) για την ώθηση των αναφερμένων υγρών μέσα από την αναφερμένη βελόνα (23, 64α) και μιά πλήμνη (24, 63) που περιέχει μιά υποδερμική βελόνα προσαρμοσμένη για να συγκρατείται με αφαιρετό τρόπο στο απομακρυσμένο άκρο του αναφερμένου κυλινδρικού τμήματος, όπου το αναφερμένο έμβολο βυθίσεως (13, 51) και η πλήμνη (24, 63) περιλαμβάνουν συμπληρωματικά μέσα (16, 18· 54α, 60α) για να έρχονται σε εμπλοκή, μετά από την τελική χρήση του αντικειμένου, και να σύρουν προς τα μέσα αναφερμένη πλήμνη (24, 63) που περιέχει την υποδερμική βελόνα μέσα στο κυλινδρικό τμήμα απόπου δεν μπορεί να εξέλθει και πάλι γιά παραπέρα χρήση, όπου το βυθιζόμενο έμβολο περαιτέρω περιλαμβάνει μέσα (53, 55, 56) γιά την υποχρέωση της πλήμνης που περιέχει την βελόνα (63) να πάρει μιά υπό γωνία θέση σε σχέση με τον διαμήκη άξονα του εμβόλου βυθίσεως (51) όταν η αναφερμένη πλήμνη (63) έχει τραβηχθεί μέσα στο κυλινδρικό τμήμα.

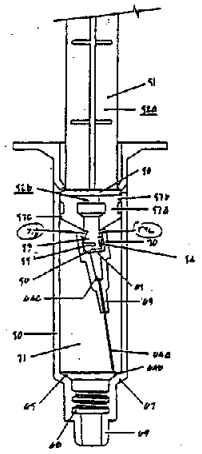

ΑΡΙΘΜΟΣ ΕΥΡΩΠΑΪΚΟΥ Δ.Ε.	*(11):*	**3008058**
ΑΡΙΘ. ΕΛΛΗΝΙΚΗΣ ΚΑΤΑΘΕΣΗΣ	*(21):*	930401172
ΗΜΕΡ. ΕΛΛΗΝΙΚΗΣ ΚΑΤΑΘΕΣΗΣ	*(22):*	03.06.93
ΑΡΙΘ./ΗΜΕΡ. ΔΗΜΟΣΙΕΥΣΗΣ ΕΥΡΩΠΑΪΚΟΥ ΔΙΠΛΩΜΑΤΟΣ	*(87):*	0247266/10.03.93
ΑΡΙΘ./ΗΜΕΡ. ΚΑΤΑΘΕΣΗΣ ΕΥΡΩΠΑΪΚΗΣ ΑΙΤΗΣΗΣ	*(86):*	86310011.1/22.12.86
ΤΙΤΛΟΣ ΕΦΕΥΡΕΣΗΣ	*(54):*	Παράγωγα ινδόλης τα οποία έχουν αζαδικυκλίνη πλάγια άλυσο μέθοδος δια την παρασκευή αυτών ενδιάμεσες ουσίες και φαρμακευτικές συνθέσεις
ΔΙΚΑΙΟΥΧΟΣ	*(73):*	Beecham Group PLC Beecham House Great West Road Brentford Middlesex TW8 8BD, Μ. Βρετανία
ΣΥΜΒΑΤΙΚΕΣ ΠΡΟΤΕΡΑΙΟΤΗΤΕΣ	*(30):*	1) 8600262/07.01.86/Μ. Βρετανία 2) 8626632/07.11.86/Μ. Βρετανία
ΕΦΕΥΡΕΤΗΣ	*(72):*	1) King Francis David 2) Joiner Karen Anne
ΕΙΔΙΚΟΣ ΠΛΗΡΕΞΟΥΣΙΟΣ	*(74):*	Παπαπαναγιώτου Άννα, δικηγόρος, Κουμπάρη 2, 106 74 Αθήνα
ΑΝΤΙΚΛΗΤΟΣ	*(74):*	Παπακωνσταντίνου Ελένη, δικηγόρος, Κουμπάρη 2, 106 74 Αθήνα

ΠΕΡΙΛΗΨΗ (57)

Ενώσεις του τύπου (I) και φαρμακευτικώς παραδεκτά άλατα αυτών:

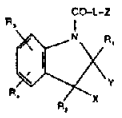

(I)

όπου

το L είναι NH ή O·

Τα X και Y είναι ανεξαρτήτως εκλεγόμενα από υδρογόνο η C_{1-4} αλκύλ ή μαζί είναι ένας δεσμός.

τα R_1 και R_2 εκλέγονται ανεξαρτήτως από υδρογόνο, C_{1-6} αλκύλ, C_{2-6} αλκενύλ-C_{1-4} αλκύλ ή μαζί είναι C_{2-4} πολυμεθυλενο·

τα R_3 και R_4 εκλέγονται ανεξαρτήτως από υδρογόνο, αλογόνο, CF, C_{1-6} αλκύλ, C_{1-6} αλκοξυ, C_{1-6} αλκυλοθειο, C_{1-7} ακυλ, C_{1-7} ακυλαμινο, C_{1-6} αλκυλοσουλφονυλαμινο, N-(C_{1-6} αλκυλοσουλφονυλ)—N—C_{1-4} αλκυλαμινο, C_{1-6} αλκυλοσουλφινυλ, υδροξυ, νιτρο ή αμινο, αμινοκαρβονυλ, αμινοσουλφονυλ, αμινοσουλφονυλάμινο ή N—(αμινοσουλφονυλ)— C_{1-4} αλκυλαμινο ενδεχομένως N-υποκατεστημένο διά μιάς ή δύο ομάδων που εκλέγονται από C_{1-6} αλκυλ, C_{3-8} κυκλοαλκύλ, C_{1-4} αλκυλ, φαινυλ ή φαινυλ C1-4 αλκυλομάδες ή ενδεχομένως N-δισυποκατεστημένο διά C_{4-5} πολυμεθυλενο·

το Z είναι μία ομάδα του τύπου (a), (b) ή (c)

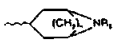

(a)

(b)

(c)

όπου το n είναι 2 ή 3· το p είναι 1 ή 2· το q είναι 1 έως 3· το r είναι 1 έως 3· και

τα R_5 η R_6 είναι C_{1-7} αλκυλ, C_{3-8} αλκενυλ-C_{1-4} αλκυλ· που έχουν δραστικότητα ανταγωνιστού M-δέκτου 5-HT, μία μέθοδο διά την παρασκευή αυτών και τη χρησιμοποίηση αυτών ως φαρμάκων.

ΑΡΙΘΜΟΣ ΕΥΡΩΠΑΪΚΟΥ Δ.Ε.	*(11):*	**3008059**
ΑΡΙΘ. ΕΛΛΗΝΙΚΗΣ ΚΑΤΑΘΕΣΗΣ	*(21):*	930401173
ΗΜΕΡ. ΕΛΛΗΝΙΚΗΣ ΚΑΤΑΘΕΣΗΣ	*(22):*	03.06.93
ΑΡΙΘ./ΗΜΕΡ. ΔΗΜΟΣΙΕΥΣΗΣ ΕΥΡΩΠΑΪΚΟΥ ΔΙΠΛΩΜΑΤΟΣ	*(87):*	0360067/31.03.93
ΑΡΙΘ./ΗΜΕΡ. ΚΑΤΑΘΕΣΗΣ ΕΥΡΩΠΑΪΚΗΣ ΑΙΤΗΣΗΣ	*(86):*	89116335.4/05.09.89
ΤΙΤΛΟΣ ΕΦΕΥΡΕΣΗΣ	*(54):*	Κράμα ψευδαργύρου για δοχεία ηλεκτροχημικών στηλών
ΔΙΚΑΙΟΥΧΟΣ	*(73):*	N.V. Union Minière S.A. avenue Emile Rousseau B-6001 Marcinelle (Charleroi), Βέλγιο
ΣΥΜΒΑΤΙΚΕΣ ΠΡΟΤΕΡΑΙΟΤΗΤΕΣ	*(30):*	8801088/23.09.88/Βέλγιο
ΕΦΕΥΡΕΤΗΣ	*(72):*	1) Skenazi André 2) Strauven Ivan Alphonse J. 3) Cauwe Michel Louis R.M.J.
ΕΙΔΙΚΟΣ ΠΛΗΡΕΞΟΥΣΙΟΣ	*(74):*	Παπαπαναγιώτου Άννα, δικηγόρος, Κουμπάρη 2, 106 74 Αθήνα
ΑΝΤΙΚΛΗΤΟΣ	*(74):*	Παπακωνσταντίνου Ελένη, δικηγόρος, Κουμπάρη 2, 106 74 Αθήνα

ΠΕΡΙΛΗΨΗ (57)

Τα κράματα περιέχουν, εκτός από ψευδάργυρο και αναπόφευκτες ακαθαρσίες 0,05-0,8% Pb και
είτε 0,005-1% Al και 0,0005-0,1% MTR,
όπου MTR είναι ένα από τα μέταλλα των σπανίων γαιών ή ένα μίγμα μετάλλων σπανίων γαιών,
είτε 0,005-1% Mn,
είτε 0,005-1,5% μίγματος Al, MTR και Mn.
Αυτά τα κράματα έχουν μεγαλύτερη μηχανική αντοχή και καλύτερη αντοχή στη διάβρωση από τα γνωστά κράματα με Pd-Cd ή Pb.

ΑΡΙΘΜΟΣ ΕΥΡΩΠΑΪΚΟΥ Δ.Ε.	*(11):*	**3008060**
ΑΡΙΘ. ΕΛΛΗΝΙΚΗΣ ΚΑΤΑΘΕΣΗΣ	*(21):*	930401174
ΗΜΕΡ. ΕΛΛΗΝΙΚΗΣ ΚΑΤΑΘΕΣΗΣ	*(22):*	03.06.93
ΑΡΙΘ./ΗΜΕΡ. ΔΗΜΟΣΙΕΥΣΗΣ ΕΥΡΩΠΑΪΚΟΥ ΔΙΠΛΩΜΑΤΟΣ	*(87):*	0341938/14.04.93
ΑΡΙΘ./ΗΜΕΡ. ΚΑΤΑΘΕΣΗΣ ΕΥΡΩΠΑΪΚΗΣ ΑΙΤΗΣΗΣ	*(86):*	89304591.4/05.05.89
ΤΙΤΛΟΣ ΕΦΕΥΡΕΣΗΣ	*(54):*	Μηχανή εσωτερικής καύσης
ΔΙΚΑΙΟΥΧΟΣ	*(73):*	1) Coventry University Priory Street Coventry CV 1 5FB, Μ. Βρετανία 2) Merritt Dan Dr. 139 Baginton Road Coventry West Midlands, Μ. Βρετανία
ΣΥΜΒΑΤΙΚΕΣ ΠΡΟΤΕΡΑΙΟΤΗΤΕΣ	*(30):*	1) 8810871/07.05.88/Μ. Βρετανία 2) 8909185/24.04.89/Μ. Βρετανία
ΕΦΕΥΡΕΤΗΣ	*(72):*	Merritt Dan Dr.
ΕΙΔΙΚΟΣ ΠΛΗΡΕΞΟΥΣΙΟΣ	*(74):*	Παπαπαναγιώτου Άννα, δικηγόρος, Κουμπάρη 2, 106 74 Αθήνα
ΑΝΤΙΚΛΗΤΟΣ	*(74):*	Παπακωνσταντίνου Ελένη, δικηγόρος, Κουμπάρη 2, 106 74 Αθήνα

ΠΕΡΙΛΗΨΗ (57)

Μία μηχανή εσωτερικής καύσης έχει ένα ζευγάρι πρώτου και δεύτερου κυλίνδρων (12, 14) οι οποίοι επικοινωνούν με ένα θάλαμο καύσης (20) με τον πρώτο κύλινδρο να έχει ένα μεγαλύτερο σαρούμενο όγκο απ' ότι ο δεύτερος κύλινδρος. Πρώτο και δεύτερο έμβολο (16, 18) παρέχονται στους κυλίνδρους. Μία μεγαλύτερη θυρίδα εισαγωγής παρέχεται στον πρώτο κύλινδρο για παροχή ενός φορτίου αστραγγαλιστου καυσίμου ενώ ένας εγχυτήρας καυσίμου (36) ελέγχεται από ένα μέσο ελέγχου (37) για παροχή ενός φορτίου καυσίμου μέσα στον δεύτερο κύλινδρο (14) όσο το δυνατόν ταχύτερα μετά την εκκίνηση μιάς διαδρομής επαγωγής του δεύτερου εμβόλου. Η κίνηση του μίγματος καυσίμου/αέρα από τον δεύτερο κύλινδρο (14) στον θάλαμο καύσης (20) εμποδίζεται μέχρις ότου το δεύτερο έμβολο (18) ευρίσκεται στην ή κοντά στην εσωτερική του θέση νεκρού σημείου. Το δεύτερο έμβολο (18) μπορεί να σχηματίζεται σαν μία προεξοχή επί της κεφαλής του πρώτου εμβόλου (16) με τον δεύτερο κύλινδρο (14) να είναι μία προέκταση του πρώτου κυλίνδρου (12). Η μηχανή μπορεί να είναι μία μηχανή ανάφλεξης συμπίεσης στην οποία η ανάφλεξη λαμβάνει χώρα αυτόματα στον θάλαμο καύσης, ή εναλλακτικά ένα μέσο ανάφλεξης καταλύτη ή καυτής επιφάνειας μπορεί να παρέχεται στον θάλαμο καύσης.

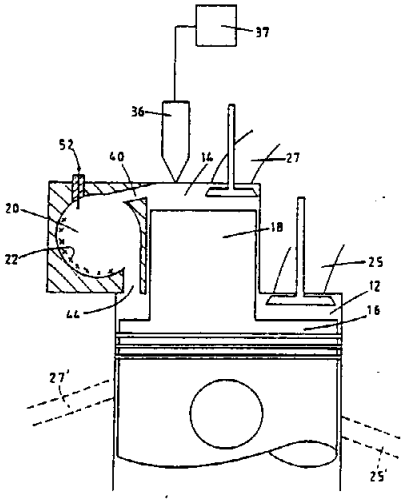

ΑΡΙΘΜΟΣ ΕΥΡΩΠΑ·Ι·ΚΟΥ Δ.Ε.	*(11):*	**3008061**
ΑΡΙΘ. ΕΛΛΗΝΙΚΗΣ ΚΑΤΑΘΕΣΗΣ	*(21):*	930401175
ΗΜΕΡ. ΕΛΛΗΝΙΚΗΣ ΚΑΤΑΘΕΣΗΣ	*(22):*	03.06.93
ΑΡΙΘ./ΗΜΕΡ. ΔΗΜΟΣΙΕΥΣΗΣ ΕΥΡΩΠΑ·Ι·ΚΟΥ ΔΙΠΛΩΜΑΤΟΣ	*(87):*	0220864/03.03.93
ΑΡΙΘ./ΗΜΕΡ. ΚΑΤΑΘΕΣΗΣ ΕΥΡΩΠΑ·Ι·ΚΗΣ ΑΙΤΗΣΗΣ	*(86):*	86307839.0/10.10.86
ΤΙΤΛΟΣ ΕΦΕΥΡΕΣΗΣ	*(54):*	Έκφραση και έκκριση ετερολόγων πρωτεϊνών από μετασχηματισμένα YARROWIA LIPOLYTICA
ΔΙΚΑΙΟΥΧΟΣ	*(73):*	PFIZER Inc. 235 East 42nd Street New York N.Y. 10017, Η.Π.Α.
ΣΥΜΒΑΤΙΚΕΣ ΠΡΟΤΕΡΑΙΟΤΗΤΕΣ	*(30):*	1) 789206/18.10.85/Η.Π.Α. 2) 841121/18.03.86/Η.Π.Α.
ΕΦΕΥΡΕΤΗΣ	*(72):*	1) Davidow Lance Steven 2) Franke Arthur Ernest 3) Dezeeuw John Robert
ΕΙΔΙΚΟΣ ΠΛΗΡΕΞΟΥΣΙΟΣ	*(74):*	Παπαπαναγιώτου Άννα, δικηγόρος, Κουμπάρη 2, 106 74 Αθήνα
ΑΝΤΙΚΛΗΤΟΣ	*(74):*	Παπακωνσταντίνου Ελένη, δικηγόρος, Κουμπάρη 2, 106 74 Αθήνα

ΠΕΡΙΛΗΨΗ *(57)*

Τοποθέτηση εν σειρά των γονιδίων XPR2 και LEU2 του YARROWIA LIPOLYTICA, ανασυνδυασμένων φορέων κλωνισμού YARROWIA LIPOLYTICA που περιέχουν ετερόλογο DNA το οποίο δίδει τον κώδικα δια την έκφραση πρωτεϊνης θηλαστικού και άλλων πολυπεπτιδίων, συμπεριλαμβανομένων πλασμιδίων τα οποία είναι κατάλληλα δια μετασχηματισμό ξενιστών Y. LOPOLYTICA και που περιλαμβάνουν μια ρεγκουλάνη η οποία είναι ομόλογος προς τον ξενιστή υπό την μη μετασχηματισμένη κατάσταση του και σήματα εκκρίσεως δια την ανάγνωση φάσεως με τη σειρά που δίδει τον κώδικα πρωτεϊνης δια το ετερόλογο γονίδιο· φορείς ολοκληρωτικής εκφράσεως οι οποίοι χρησιμοποιούν προαγωγό XPR2, προπροπεριοχή αλκαλικής πρωτεάσης και περιοχή αποπερατώσεως XPR2 και εκείνη που έχει τον προαγωγό LEU2 και σειρές σήματος εκκρίσεως αλκαλικής πρωτεάσης που ημπορούν εις μια καλλιέργεια μετασχηματισμένων κυττάρων Y. LIPOLYTICA να εκφράζουν και να εκκρίνουν μια ετερόλογο πρωτεϊνη εκτός του κυττάρου μετασχηματισμένα Y. LIPOLYTICA που περιέχουν τους αναφερθέντες φορείς και πλασμίδια· μέθοδοι δια την παρασκευή φορέων δια την απ' ευθείας έκκριση ειδικών ομολόγων πρωτεϊνών ο κώδιξ των οποίων δίδεται από γονίδια cDNA ή συνθετικού DNA εις Y. LIPOLYTICA εις ώριμο, δραστική κατάσταση αυτής.

ΑΡΙΘΜΟΣ ΕΥΡΩΠΑ·Ι·ΚΟΥ Δ.Ε.	*(11):*	**3008062**
ΑΡΙΘ. ΕΛΛΗΝΙΚΗΣ ΚΑΤΑΘΕΣΗΣ	*(21):*	930401176
ΗΜΕΡ. ΕΛΛΗΝΙΚΗΣ ΚΑΤΑΘΕΣΗΣ	*(22):*	03.06.93
ΑΡΙΘ./ΗΜΕΡ. ΔΗΜΟΣΙΕΥΣΗΣ ΕΥΡΩΠΑ·Ι·ΚΟΥ ΔΙΠΛΩΜΑΤΟΣ	*(87):*	0349451/03.03.93
ΑΡΙΘ./ΗΜΕΡ. ΚΑΤΑΘΕΣΗΣ ΕΥΡΩΠΑ·Ι·ΚΗΣ ΑΙΤΗΣΗΣ	*(86):*	89440058.9/21.06.89
ΤΙΤΛΟΣ ΕΦΕΥΡΕΣΗΣ	*(54):*	Πεπτιδικά μόρια με δράση επί των κατά Gram θετικών μικροοργανισμών
ΔΙΚΑΙΟΥΧΟΣ	*(73):*	Centre National de la Recherche Scientifique Etablissement Public National a Caractere Scientifique et Technologique (CNRS) 15 Quai Anatole France F-75700 Paris, Γαλλία
ΣΥΜΒΑΤΙΚΕΣ ΠΡΟΤΕΡΑΙΟΤΗΤΕΣ	*(30):*	8808892/24.06.88/Γαλλία
ΕΦΕΥΡΕΤΗΣ	*(72):*	1) Hoffmann Jules 2) Lambert Jean 3) Dimarca Jean-Luc 4) Keppl Elizabeth 5) Hoffmann Danièle 6) Reichhart Jean-Marc 7) Fothergill John 8) Van Dorselaer Alain 9) Lee Bang
ΕΙΔΙΚΟΣ ΠΛΗΡΕΞΟΥΣΙΟΣ	*(74):*	Παπαπαναγιώτου Άννα, δικηγόρος, Κουμπάρη 2, 106 74 Αθήνα
ΑΝΤΙΚΛΗΤΟΣ	*(74):*	Παπακωνσταντίνου Ελένη, δικηγόρος, Κουμπάρη 2, 106 74 Αθήνα

ΠΕΡΙΛΗΨΗ *(57)*

Η παρούσα εφεύρεση αφορά πεπτιδικά μόρια με δράση επί των κατά Gram θετικών μικροοργανισμών.

Μόρια χαρακτηριζόμενα από το ότι παρουσιάζουν τον ακόλουθο ορισμό:

βασικά πεπτίδια 40 αμινοξέων περιλαμβάνοντα 6 κυστεϊνες συμμετέχουσες σε 3 διθειούχες ζεύξεις, συντιθέμενα από νύμφες του εντόμου Phormia terranovae μετά από ανοσοποίηση, όπου τα μόρια αυτά έχουν μία δράση κατά των κατά Gram θετικών μικροοργανισμών.

Οι ακολουθίες τους είναι ως εξής:

1 10 20 30 40
ATCDLLSGTG INHSACAAHC LLRGNRGGYC NGKGVCVCRN (A)
1 10 20 30 40
ATCDLLSGTG INHSACAAHC LLRGNRGGYC NRKGVCVCRN (B)

Εικόνα 1

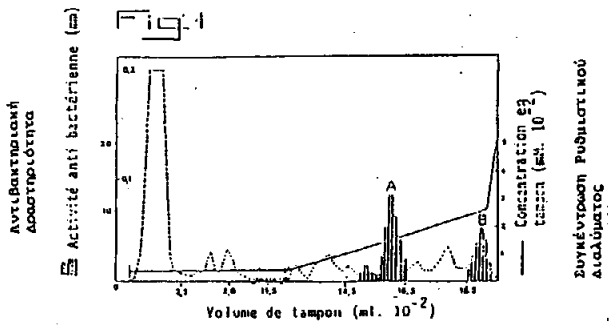

ΑΡΙΘΜΟΣ ΕΥΡΩΠΑ·Ι·ΚΟΥ Δ.Ε.	***(11):***	**3008063**
ΑΡΙΘ. ΕΛΛΗΝΙΚΗΣ ΚΑΤΑΘΕΣΗΣ	*(21):*	930401177
ΗΜΕΡ. ΕΛΛΗΝΙΚΗΣ ΚΑΤΑΘΕΣΗΣ	*(22):*	03.06.93
ΑΡΙΘ./ΗΜΕΡ. ΔΗΜΟΣΙΕΥΣΗΣ ΕΥΡΩΠΑ·Ι·ΚΟΥ ΔΙΠΛΩΜΑΤΟΣ	*(87):*	0366534/31.03.93
ΑΡΙΘ./ΗΜΕΡ. ΚΑΤΑΘΕΣΗΣ ΕΥΡΩΠΑ·Ι·ΚΗΣ ΑΙΤΗΣΗΣ	*(86):*	89402916.4/24.10.89
ΤΙΤΛΟΣ ΕΦΕΥΡΕΣΗΣ	*(54):*	Συσκευασία προοριζόμενη να τροποποιεί τη σύνθεση ενός υγρού
ΔΙΚΑΙΟΥΧΟΣ	*(73):*	TRANSPHYTO SA 12 rue Louis Blériot F-63100 Clermont-Ferrand, Γαλλία
ΣΥΜΒΑΤΙΚΕΣ ΠΡΟΤΕΡΑΙΟΤΗΤΕΣ	*(30):*	8814211/28.10.88/Γαλλία
ΕΦΕΥΡΕΤΗΣ	*(72):*	1) Lontrade Jean-Pierre 2) Chibret Henri 3) Schwadrohn Gérard
ΕΙΔΙΚΟΣ ΠΛΗΡΕΞΟΥΣΙΟΣ	*(74):*	Παπαπαναγιώτου Άννα, δικηγόρος, Κουμπάρη 2, 106 74 Αθήνα
ΑΝΤΙΚΛΗΤΟΣ	*(74):*	Παπακωνσταντίνου Ελένη, δικηγόρος, Κουμπάρη 2, 106 74 Αθήνα

ΠΕΡΙΛΗΨΗ (57)

Συσκευασία για προς καθαρισμόν υγρό, περιλαμβάνουσα ένα σκεύος (1) του οποίου ένας λαιμός περικλείει ένα θάλαμο (4) υποδοχής ενός τουλάχιστον στοιχείου επεξεργασίας του υγρού κατά τη διάρκεια της εξωθήσεώς του εκτός του σκεύους (1), χαρακτηριζόμενη από το ότι ο εν λόγω θάλαμος (4) είναι ενιαίος με ένα κινητό στοιχείο εμφράξεως ή πώμα (3) δυνάμενο να μετακινηθεί τουλάχιστον κατά τη διάρκεια μίας πρώτης χρησιμοποιήσεως μεταξύ μίας θέσεως αποθηκεύσεως όπου απομονώνει το εσωτερικό του σκεύους (1) από το θαλάμο (4) και μίας θέσεως χρησιμοποιήσεως όπου επιτρέπει επικοινωνία μεταξύ του εσωτερικού του σκεύους (1) και του εσωτερικού του θαλάμου (4), ενώ το εν λόγω στοιχείο εμφράξεως (3) παραμένει ενιαίο με τον εν λόγω (4) που παρουσιάζει σταθερό εσωτερικό όγκο.

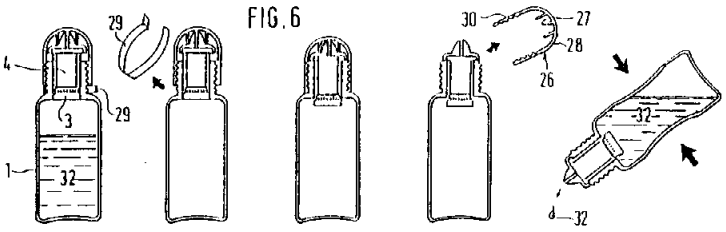

ΑΡΙΘΜΟΣ ΕΥΡΩΠΑ·Ι·ΚΟΥ Δ.Ε.	***(11):***	**3008064**
ΑΡΙΘ. ΕΛΛΗΝΙΚΗΣ ΚΑΤΑΘΕΣΗΣ	*(21):*	930401178
ΗΜΕΡ. ΕΛΛΗΝΙΚΗΣ ΚΑΤΑΘΕΣΗΣ	*(22):*	03.06.93
ΑΡΙΘ./ΗΜΕΡ. ΔΗΜΟΣΙΕΥΣΗΣ ΕΥΡΩΠΑ·Ι·ΚΟΥ ΔΙΠΛΩΜΑΤΟΣ	*(87):*	0315059/10.03.93
ΑΡΙΘ./ΗΜΕΡ. ΚΑΤΑΘΕΣΗΣ ΕΥΡΩΠΑ·Ι·ΚΗΣ ΑΙΤΗΣΗΣ	*(86):*	88117922.0/27.10.88
ΤΙΤΛΟΣ ΕΦΕΥΡΕΣΗΣ	*(54):*	Μέθοδος και σύνθεση για επικάλυψη με φωσφορικό ψευδάργυρο
ΔΙΚΑΙΟΥΧΟΣ	*(73):*	Henkel Corporation (a Delaware Corp.) 300 Brookside Avenue Ambler, PA 19002, Η.Π.Α.
ΣΥΜΒΑΤΙΚΕΣ ΠΡΟΤΕΡΑΙΟΤΗΤΕΣ	*(30):*	115221/30.10.87/Η.Π.Α.
ΕΦΕΥΡΕΤΗΣ	*(72):*	Kramer Linda S.
ΕΙΔΙΚΟΣ ΠΛΗΡΕΞΟΥΣΙΟΣ	*(74):*	Παπαπαναγιώτου Άννα, δικηγόρος, Κουμπάρη 2, 106 74 Αθήνα
ΑΝΤΙΚΛΗΤΟΣ	*(74):*	Παπακωνσταντίνου Ελένη, δικηγόρος, Κουμπάρη 2, 106 74 Αθήνα

ΠΕΡΙΛΗΨΗ (57)

Η παρούσα εφεύρεση αναφέρεται σε μια σύνθεση και μέθοδο φινιρίσματος μετάλλου που συνεπάγεται το σχηματισμό επικαλύψεων φωσφορικού-ψευδαργύρου επιθυμητής μορφολογίας σε μια επιφάνεια σιδήρου. Η προσθήκη ενός παράγοντα υδροξυλαμίνης στο λουτρό φωσφορίωσης επεκτείνεται το πεδίον τιμών των συγκεντρώσεων ψευδαργύρου πέραν των οποίων η επιθυμητή μορφολογία επικάλυψης λαμβάνεται. Επιφάνειες ψευδαργύρου και αλουμινίου μπορεί επίσης να επικαλυφθούν με αυτή τη σύνθεση και μέθοδο.

ΑΡΙΘΜΟΣ ΕΥΡΩΠΑΪΚΟΥ Δ.Ε.	(11):	3008065
ΑΡΙΘ. ΕΛΛΗΝΙΚΗΣ ΚΑΤΑΘΕΣΗΣ	(21):	930401179
ΗΜΕΡ. ΕΛΛΗΝΙΚΗΣ ΚΑΤΑΘΕΣΗΣ	(22):	03.06.93
ΑΡΙΘ./ΗΜΕΡ. ΔΗΜΟΣΙΕΥΣΗΣ ΕΥΡΩΠΑΪΚΟΥ ΔΙΠΛΩΜΑΤΟΣ	(87):	0271445/10.03.93
ΑΡΙΘ./ΗΜΕΡ. ΚΑΤΑΘΕΣΗΣ ΕΥΡΩΠΑΪΚΗΣ ΑΙΤΗΣΗΣ	(86):	87810718.4/04.12.87
ΤΙΤΛΟΣ ΕΦΕΥΡΕΣΗΣ	(54):	Βάση μασητικής τσίχλας με μειωμένες θερμίδες και συνθέσεις που περιέχουν αυτή
ΔΙΚΑΙΟΥΧΟΣ	(73):	WARNER-LAMBERT COMPANY 201 Tabor Road Morris Plains New Jersey 07950, Η.Π.Α.
ΣΥΜΒΑΤΙΚΕΣ ΠΡΟΤΕΡΑΙΟΤΗΤΕΣ	(30):	939918/10.12.86/Η.Π.Α.
ΕΦΕΥΡΕΤΗΣ	(72):	1) Cherukuri Subraman Rao 2) Mansukhani Gul
ΕΙΔΙΚΟΣ ΠΛΗΡΕΞΟΥΣΙΟΣ	(74):	Παπαπαναγιώτου Άννα, δικηγόρος, Κουμπάρη 2, 106 74 Αθήνα
ΑΝΤΙΚΛΗΤΟΣ	(74):	Παπακωνσταντίνου Ελένη, δικηγόρος, Κουμπάρη 2, 106 74 Αθήνα

ΠΕΡΙΛΗΨΗ (57)

Μία σύνθεση βάσεως μασητικής τσίχλας η οποία περιέχει εις κατοστιαία αναλογία βάρους περίπου 0.5 έως περίπου 20% ελαστομερές· περίπου 10% έως περίπου 25% οξικό πολυβινυλεστέρα που έχει μέσο μοριακό βάρος περίπου 35,000 έως 50,000· περίπου 4.5% έως περίπου 10.0% ακετυλιωμένο μονογλυκερίδιο· περίπου 6% έως περίπου 10% κηρό ο οποίος έχει σ.τ. κάτω του περίπου 60°C και το υπόλοιπο ποσότητες υλικών που εκλέγονται από την ομάδα που αποτελείται από ελαστομερές διαλύτη, γαλακτωματοποιητές, πλαστικοποιητές, υλικά πληρώσεως και μίγματα αυτών.

ΑΡΙΘΜΟΣ ΕΥΡΩΠΑΪΚΟΥ Δ.Ε.	(11):	3008066
ΑΡΙΘ. ΕΛΛΗΝΙΚΗΣ ΚΑΤΑΘΕΣΗΣ	(21):	930401180
ΗΜΕΡ. ΕΛΛΗΝΙΚΗΣ ΚΑΤΑΘΕΣΗΣ	(22):	03.06.93
ΑΡΙΘ./ΗΜΕΡ. ΔΗΜΟΣΙΕΥΣΗΣ ΕΥΡΩΠΑΪΚΟΥ ΔΙΠΛΩΜΑΤΟΣ	(87):	0276142/14.04.93
ΑΡΙΘ./ΗΜΕΡ. ΚΑΤΑΘΕΣΗΣ ΕΥΡΩΠΑΪΚΗΣ ΑΙΤΗΣΗΣ	(86):	88300458.2/20.01.88
ΤΙΤΛΟΣ ΕΦΕΥΡΕΣΗΣ	(54):	Τεχνική ανιχνεύσεως
ΔΙΚΑΙΟΥΧΟΣ	(73):	Applied Research Systems ARS Holding N.V. 6 John B. Gorsiraweg Ολλανδικές Αντίλλες
ΣΥΜΒΑΤΙΚΕΣ ΠΡΟΤΕΡΑΙΟΤΗΤΕΣ	(30):	1) 8701293/21.01.87/Μ. Βρετανία 2) 8725797/04.11.87/Μ. Βρετανία
ΕΦΕΥΡΕΤΗΣ	(72):	1) Drake Rosemary Anne Lucy 2) Sawyers Craig George 3) Robinson Grenville Arthur
ΕΙΔΙΚΟΣ ΠΛΗΡΕΞΟΥΣΙΟΣ	(74):	Παπαπαναγιώτου Άννα, δικηγόρος, Κουμπάρη 2, 106 74 Αθήνα
ΑΝΤΙΚΛΗΤΟΣ	(74):	Παπακωνσταντίνου Ελένη, δικηγόρος, Κουμπάρη 2, 106 74 Αθήνα

ΠΕΡΙΛΗΨΗ (57)

Μέθοδος ανιχνεύσεως μίας ρίζας σε ένα δείγμα η οποία περιλαμβάνει την επώαση, ταυτοχρόνως ή σε οποιαδήποτε επιθυμητή ακολουθία, α) του δείγματος, β) ενός αντιδραστηρίου Χ και γ) ενός αντιδραστηρίου Υ ακινητοποιημένου επί της επιφανείας μίας οπτικής δομής ικανής να εμφανίζει επιφανειακό πλασματικό συντονισμό,
όπου ένα από τα αντιδραστήρια Χ και Υ περιλαμβάνει έναν επιλεκτικό συνεργάτη συνδέσεως της εν λόγω ρίζας και το άλλο από τα αντιδραστήρια Χ και Υ περιλαμβάνει είτε μία ανάλογη ρίζα είτε έναν επιλεκτικό συνεργάτη συνδέσεως της εν λόγω ρίζας, ενώ το αντιδραστήριο Χ είναι τέτοιο ώστε, οποιοσδήποτε σχηματισμός αμέσου ή εμμέσου συμπλόκου μεταξύ των αντιδραστηρίων Χ και Υ να οδηγεί σε μία οπτική επιφάνεια έχουσα ένα σημαντικά βελτιωμένο οπτικό πάχος σε σύγκριση με το οπτικό πάχος της οπτικής επιφανείας που θα επικρατούσε εν απουσία του αντιδραστηρίου Χ,
η οποία μέθοδος περιλαμβάνει το στάδιο του προσδιορισμού εφ' όσον και, εάν επιθυμείται, του μεγέθους και/ή του ρυθμού αλλοιώσεως του φαινομένου επιφανειακού πλασματικού συντονισμού που επιδεικνύει η οπτική δομή από τον εν λόγω σχηματισμό συμπλόκου.

ΑΡΙΘΜΟΣ ΕΥΡΩΠΑ·Ϊ·ΚΟΥ Δ.Ε.	***(11):***	**3008067**
ΑΡΙΘ. ΕΛΛΗΝΙΚΗΣ ΚΑΤΑΘΕΣΗΣ	*(21):*	930401181
ΗΜΕΡ. ΕΛΛΗΝΙΚΗΣ ΚΑΤΑΘΕΣΗΣ	*(22):*	03.06.93
ΑΡΙΘ./ΗΜΕΡ. ΔΗΜΟΣΙΕΥΣΗΣ ΕΥΡΩΠΑ·Ϊ·ΚΟΥ ΔΙΠΛΩΜΑΤΟΣ	*(87):*	0298922/21.04.93
ΑΡΙΘ./ΗΜΕΡ. ΚΑΤΑΘΕΣΗΣ ΕΥΡΩΠΑ·Ϊ·ΚΗΣ ΑΙΤΗΣΗΣ	*(86):*	88810458.5/04.07.88
ΤΙΤΛΟΣ ΕΦΕΥΡΕΣΗΣ	*(54):*	Νέο υδρόφιλο σύστημα πλαστικοποιήσεως και τσίχλα η οποία το περιέχει
ΔΙΚΑΙΟΥΧΟΣ	*(73):*	Warner-Lambert Company 201 Tabor Road Morris Plains New Jersey 07950, Η.Π.Α.
ΣΥΜΒΑΤΙΚΕΣ ΠΡΟΤΕΡΑΙΟΤΗΤΕΣ	*(30):*	541617/08.07.87/Καναδάς
ΕΦΕΥΡΕΤΗΣ	*(72):*	1) Dokuzovic Zdravko 2) Bodor Zoltan 3) Lewis Ramola 4) Kostantelou Costantina
ΕΙΔΙΚΟΣ ΠΛΗΡΕΞΟΥΣΙΟΣ	*(74):*	Παπαπαναγιώτου Άννα, δικηγόρος, Κουμπάρη 2, 106 74 Αθήνα
ΑΝΤΙΚΛΗΤΟΣ	*(74):*	Παπακωνσταντίνου Ελένη, δικηγόρος, Κουμπάρη 2, 106 74 Αθήνα

ΠΕΡΙΛΗΨΗ (57)

Ένα υδρόφιλο σύστημα πλαστικοποιήσεως το οποίο περιέχει ένα διάλυμα εις το οποίο ζελατίνη είναι διαλελυμένη εντός ενός διαλύματος σορβιτόλης, γλυκερίνης και ύδατος και μια σύνθεση τσίχλας η οποία περιλαμβάνει μία βάση τσίχλας, γλυκαντικό παράγοντα και το νέο υδρόφιλο σύστημα πλαστικοποιήσεως.

ΑΡΙΘΜΟΣ ΕΥΡΩΠΑ·Ϊ·ΚΟΥ Δ.Ε.	***(11):***	**3008068**
ΑΡΙΘ. ΕΛΛΗΝΙΚΗΣ ΚΑΤΑΘΕΣΗΣ	*(21):*	930401182
ΗΜΕΡ. ΕΛΛΗΝΙΚΗΣ ΚΑΤΑΘΕΣΗΣ	*(22):*	03.06.93
ΑΡΙΘ./ΗΜΕΡ. ΔΗΜΟΣΙΕΥΣΗΣ ΕΥΡΩΠΑ·Ϊ·ΚΟΥ ΔΙΠΛΩΜΑΤΟΣ	*(87):*	0295542/10.03.93
ΑΡΙΘ./ΗΜΕΡ. ΚΑΤΑΘΕΣΗΣ ΕΥΡΩΠΑ·Ϊ·ΚΗΣ ΑΙΤΗΣΗΣ	*(86):*	88109068.2/07.06.88
ΤΙΤΛΟΣ ΕΦΕΥΡΕΣΗΣ	*(54):*	Υποστήριγμα για επισημάνσεις καλωδίων ανοικτού κελύφους με ελατηριωτή μανδάλωση
ΔΙΚΑΙΟΥΧΟΣ	*(73):*	Grafoplast S.p.A. Via Arrivabene 13 I-16154 Genova, Ιταλία
ΣΥΜΒΑΤΙΚΕΣ ΠΡΟΤΕΡΑΙΟΤΗΤΕΣ	*(30):*	1) 1250287/19.06.87/Ιταλία 2) 1244688/25.03.88/Ιταλία
ΕΦΕΥΡΕΤΗΣ	*(72):*	1) Plana Ivana 2) Plana Silvano
ΕΙΔΙΚΟΣ ΠΛΗΡΕΞΟΥΣΙΟΣ	*(74):*	Παπαπαναγιώτου Άννα, δικηγόρος, Κουμπάρη 2, 106 74 Αθήνα
ΑΝΤΙΚΛΗΤΟΣ	*(74):*	Παπακωνσταντίνου Ελένη, δικηγόρος, Κουμπάρη 2, 106 74 Αθήνα

ΠΕΡΙΛΗΨΗ (57)

Αυτό το ανοικτό υποστήριγμα έχει τη μορφή ενός διαμορφωμένου σε "C" κελύφους (1) εφοδιασμένου κατά μήκος των ελευθέρων άκρων του "C" με δύο απέναντι πλευρικές μορφές (3) συνδεόμενες με ασθενέστερες ζώνες (2), ενώ κάθε μορφή είναι εφοδιασμένη με μία προς τα έσω κατευθυνόμενη ανώτερη λεπτή τριγωνική προεξοχή (4) και με μία κατώτερη κυρτή προεξοχή (5) έτσι ώστε κατά την τοποθέτηση του υποστηρίγματος (1) επί του καλωδίου (6) το κέλυφος (1) να υποβάλεται σε ελαστική καταπόνηση και οι μορφές (3) να αρχίζουν να στρέφονται περί τις ασθενέστερες ζώνες (2) έτσι ώστε, λόγω της ελαστικής ωθήσεως των μορφών (3) η οποία επενεργεί επί της εξωτερικής κατώτερης ημιπεριφερείας του καλωδίου (6), το τελευταίο να ωθείται προς τα έσω και να πιέζεται επί του κελύφους (1) προκαλώντας μία επί πλέον περιστροφή των μορφών (3) μέχρις ότου φθάσουν αυτές την τελική θέση τους ενώ πιέζουν το καλώδιο (6) προς το εσωτερικό δια πιέσεως των άκρων.

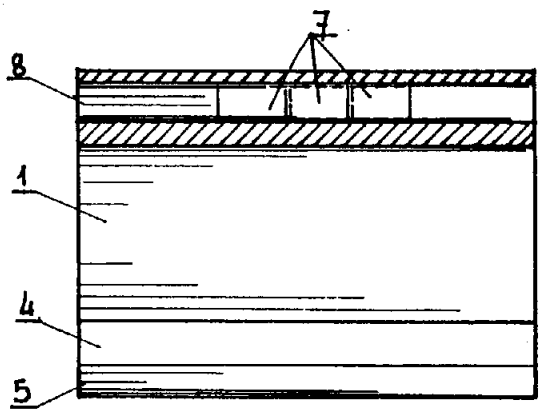

ΑΡΙΘΜΟΣ ΕΥΡΩΠΑ·Ϊ·ΚΟΥ Δ.Ε.	***(11):***	**3008069**
ΑΡΙΘ. ΕΛΛΗΝΙΚΗΣ ΚΑΤΑΘΕΣΗΣ	*(21):*	930401183
ΗΜΕΡ. ΕΛΛΗΝΙΚΗΣ ΚΑΤΑΘΕΣΗΣ	*(22):*	03.06.93
ΑΡΙΘ./ΗΜΕΡ. ΔΗΜΟΣΙΕΥΣΗΣ ΕΥΡΩΠΑ·Ϊ·ΚΟΥ ΔΙΠΛΩΜΑΤΟΣ	*(87):*	0439030/31.03.93
ΑΡΙΘ./ΗΜΕΡ. ΚΑΤΑΘΕΣΗΣ ΕΥΡΩΠΑ·Ϊ·ΚΗΣ ΑΙΤΗΣΗΣ	*(86):*	91100309.3/11.01.91
ΤΙΤΛΟΣ ΕΦΕΥΡΕΣΗΣ	*(54):*	Από στόματος φαρμακευτικές μορφές, για Pimobendan
ΔΙΚΑΙΟΥΧΟΣ	*(73):*	Dr. Karl Thomae GmbH Postfach 1755 W-7950 Biberach 1, Γερμανία
ΣΥΜΒΑΤΙΚΕΣ ΠΡΟΤΕΡΑΙΟΤΗΤΕΣ	*(30):*	4001622/20.01.90/Γερμανία
ΕΦΕΥΡΕΤΗΣ	*(72):*	1) Gruber Peter Dr. Dipl.-Chem. 2) Roth Willy Dr. Dipl.-Chem. 3) Schepky Gottfried Dr.
ΕΙΔΙΚΟΣ ΠΛΗΡΕΞΟΥΣΙΟΣ	*(74):*	Παπαπαναγιώτου Άννα, δικηγόρος, Κουμπάρη 2, 106 74 Αθήνα
ΑΝΤΙΚΛΗΤΟΣ	*(74):*	Παπακωνσταντίνου Ελένη, δικηγόρος, Κουμπάρη 2, 106 74 Αθήνα

ΠΕΡΙΛΗΨΗ (57)

Φαρμακευτικές μορφές Pimobendan, χορηγούμενες από στόματος, περιέχουσες Κιτρικό οξύ, ενώ προσφέρεται, παραμένουσα σταθερή, καλή απορρόφηση ακόμα και σε ύπαρξη μεγάλων διακυμάνσεων του pH, μέσα στον γαστροεντερικό ιστό.

ΑΡΙΘΜΟΣ ΕΥΡΩΠΑ·Ϊ·ΚΟΥ Δ.Ε.	***(11):***	**3008070**
ΑΡΙΘ. ΕΛΛΗΝΙΚΗΣ ΚΑΤΑΘΕΣΗΣ	*(21):*	930401184
ΗΜΕΡ. ΕΛΛΗΝΙΚΗΣ ΚΑΤΑΘΕΣΗΣ	*(22):*	03.06.93
ΑΡΙΘ./ΗΜΕΡ. ΔΗΜΟΣΙΕΥΣΗΣ ΕΥΡΩΠΑ·Ϊ·ΚΟΥ ΔΙΠΛΩΜΑΤΟΣ	*(87):*	0346258/03.03.93
ΑΡΙΘ./ΗΜΕΡ. ΚΑΤΑΘΕΣΗΣ ΕΥΡΩΠΑ·Ϊ·ΚΗΣ ΑΙΤΗΣΗΣ	*(86):*	89470007.9/10.04.89
ΤΙΤΛΟΣ ΕΦΕΥΡΕΣΗΣ	*(54):*	Αποφράκτης χυτεύσεως με γραμμική μετατόπιση και αξονική συμμετρία
ΔΙΚΑΙΟΥΧΟΣ	*(73):*	Detalle Edouard 30 avenue du Général Leclerc-BP67 F-54320 Maxeville, Γαλλία
ΣΥΜΒΑΤΙΚΕΣ ΠΡΟΤΕΡΑΙΟΤΗΤΕΣ	*(30):*	8806617/13.05.88/Γαλλία
ΕΦΕΥΡΕΤΗΣ	*(72):*	Detalle Edouard
ΕΙΔΙΚΟΣ ΠΛΗΡΕΞΟΥΣΙΟΣ	*(74):*	Παπαπαναγιώτου Άννα, δικηγόρος, Κουμπάρη 2, 106 74 Αθήνα
ΑΝΤΙΚΛΗΤΟΣ	*(74):*	Παπακωνσταντίνου Ελένη, δικηγόρος, Κουμπάρη 2, 106 74 Αθήνα

ΠΕΡΙΛΗΨΗ (57)

Η εφεύρεση αφορά μία διάταξη χυτεύσεως των υγρών μετάλλων όπως ο χάλυβας.

Αποτελείται βασικά από:

— ένα ακροστόμιο (2), ονομαζόμενο εσωτερικό ακροστόμιο, από πυρίμαχο υλικό

— μία κυκλική σταθερή πλάκα (3) που περιλαμβάνει μία αξονική μία αξονική οπή σε σύμπτωση με αυτήν του ακροστομίου (2), από πυρίμαχο υλικό

— μία κυκλική κινητή πλάκα (4), φέρουσα μία κεντρική οπή άξονα (23), από πυρίμαχο υλικό

— ένα ακροστόμιο (5), ονομαζόμενο ακροστόμιο συλλογής, ενιαίο προς την κινητή πλάκα (4), από πυρίμαχο υλικό, προοριζόμενο να σταθεροποιεί την εκτραπείσα φλέβα.

Η κινητή πλάκα (4) μπορεί να υποστεί μία μετατόπιση (17) κατά μία ευθεία ή οποιαδήποτε άλλη γραμμή, κατά τρόπον ώστε να αποφράσσει λιγότερο ή περισσότερο την οπή της σταθερής πλάκας (3).

Η κινητή πλάκα (4) είναι επίσης σε θέση να στρέφεται περί τον άξονά της (23).

Η συμμετρία μορφής των διαφόρων πυρίμαχων στοιχείων σε σχέση με τα στόμιά τους, τα οποία διασχίζονται από το μέταλλο σε υψηλή θερμοκρασία, προσδίδει στο σύνολο βέλτιστα χαρακτηριστικά διαστολής και αντοχής στις θερμικές κρούσεις.

Τέλος, η δυνατότητα περιστροφής της πλάκας (4), καθώς και ενδεχομένως της πλάκας (3), περί τους αντίστοιχους άξονές τους, επιτρέπει την κατανομή της φθοράς των οπών κατά συμμετρικό τρόπο και τη μείωση του πλάτους των μετατοπίσεων (17).

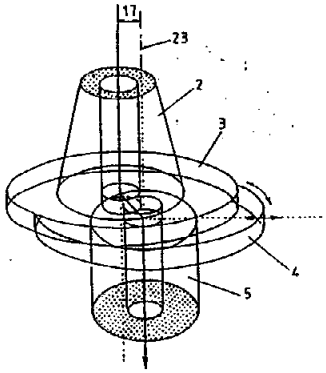

ΑΡΙΘΜΟΣ ΕΥΡΩΠΑΪΚΟΥ Δ.Ε.	*(11):*	**3008071**
ΑΡΙΘ. ΕΛΛΗΝΙΚΗΣ ΚΑΤΑΘΕΣΗΣ	*(21):*	930401185
ΗΜΕΡ. ΕΛΛΗΝΙΚΗΣ ΚΑΤΑΘΕΣΗΣ	*(22):*	03.06.93
ΑΡΙΘ./ΗΜΕΡ. ΔΗΜΟΣΙΕΥΣΗΣ ΕΥΡΩΠΑΪΚΟΥ ΔΙΠΛΩΜΑΤΟΣ	*(87):*	0317927/17.03.93
ΑΡΙΘ./ΗΜΕΡ. ΚΑΤΑΘΕΣΗΣ ΕΥΡΩΠΑΪΚΗΣ ΑΙΤΗΣΗΣ	*(86):*	88119332.0/21.11.88
ΤΙΤΛΟΣ ΕΦΕΥΡΕΣΗΣ	*(54):*	Διάταξη κίνησης ενός μηχανισμού αλλαγής σιδηροδρομικών γραμμών
ΔΙΚΑΙΟΥΧΟΣ	*(73):*	GEC ALSTHOM SA 38 avenue Kléber F-75116 Paris, Γαλλία
ΣΥΜΒΑΤΙΚΕΣ ΠΡΟΤΕΡΑΙΟΤΗΤΕΣ	*(30):*	8716189/23.11.87/Γαλλία
ΕΦΕΥΡΕΤΗΣ	*(72):*	Carmes François
ΕΙΔΙΚΟΣ ΠΛΗΡΕΞΟΥΣΙΟΣ	*(74):*	Παπαπαναγιώτου Άννα, δικηγόρος, Κουμπάρη 2, 106 74 Αθήνα
ΑΝΤΙΚΛΗΤΟΣ	*(74):*	Παπακωνσταντίνου Ελένη, δικηγόρος, Κουμπάρη 2, 106 74 Αθήνα

ΠΕΡΙΛΗΨΗ (57)

Η διάταξη περιλαμβάνει έναν αγωγέα (μειωτήρα) κίνησης (17) που μετατοπίζει κατά μήκος, με την βοήθεια ενός ένσφαιρου κοχλία (20) και παξιμαδιού το κεντρικό σώμα (22) ενός συστήματος κινητών εξαρτημάτων που περιλαμβάνει δύο ολισθητήρες (24, 25) που περιβάλλουν σε σχήμα σάντουϊτς το κεντρικό σώμα (22). Οι δύο ολισθητήρες εμπλέκονται επί ενός κοινού τροχίσκου που προσαρμόζεται ώστε να στρέφεται ελεύθερα μέσα στο κεντρικό σώμα (22). Κάθε ολισθητήρας μετατοπίζει, με την βοήθεια ενός κινητού, κυλινδρικού, κατακόρυφου πείρου (34, 35, 38, 39) μία ράβδο ελέγχου (9, 10) συνδεδεμένη με μία ράβδο χειρισμού (7, 8) που η ίδια συνδέεται μ' ένα έλασμα βελόνας. Η ασφάλιση μιάς χειριστήριας ράβδου (9, 10) πραγματοποιείται στο τέλος της πορείας του κεντρικού σώματος (22) με την τοποθέτηση ενός κινητού πείρου μέσα σε μία υποδοχή ασφάλισης (40 έως 43) μιάς σταθερής πλάκας ασφάλισης (30, 31). Μία μηχανική ανωμαλία μέσα στην άλυσο μετάδοσης προκαλεί μία σχετική μετατόπιση των ολισθητήρων (24, 25) σε σχέση με το κεντρικό σώμα (22) που ανιχνεύεται από την περιστροφή του κοινού τροχίσκου που συνδέεται με μέσα (27) ενεργοποίησης μιάς επαφής (29) ελέγχου ανωμαλιών.

ΑΡΙΘΜΟΣ ΕΥΡΩΠΑΪΚΟΥ Δ.Ε.	*(11):*	**3008072**
ΑΡΙΘ. ΕΛΛΗΝΙΚΗΣ ΚΑΤΑΘΕΣΗΣ	*(21):*	930401186
ΗΜΕΡ. ΕΛΛΗΝΙΚΗΣ ΚΑΤΑΘΕΣΗΣ	*(22):*	03.06.93
ΑΡΙΘ./ΗΜΕΡ. ΔΗΜΟΣΙΕΥΣΗΣ ΕΥΡΩΠΑΪΚΟΥ ΔΙΠΛΩΜΑΤΟΣ	*(87):*	0310716/10.03.93
ΑΡΙΘ./ΗΜΕΡ. ΚΑΤΑΘΕΣΗΣ ΕΥΡΩΠΑΪΚΗΣ ΑΙΤΗΣΗΣ	*(86):*	87308789.4/05.10.87
ΤΙΤΛΟΣ ΕΦΕΥΡΕΣΗΣ	*(54):*	Ένα προϊόν παρασκευής και μέθοδος αντιμετώπισης αλλεργιών
ΔΙΚΑΙΟΥΧΟΣ	*(73):*	Immunet Lewiston Maine, Η.Π.Α.
ΣΥΜΒΑΤΙΚΕΣ ΠΡΟΤΕΡΑΙΟΤΗΤΕΣ	*(30):*	—
ΕΦΕΥΡΕΤΗΣ	*(72):*	Whitaker Robert Blake, Jr.
ΕΙΔΙΚΟΣ ΠΛΗΡΕΞΟΥΣΙΟΣ	*(74):*	Παπαπαναγιώτου Άννα, δικηγόρος, Κουμπάρη 2, 106 74 Αθήνα
ΑΝΤΙΚΛΗΤΟΣ	*(74):*	Παπακωνσταντίνου Ελένη, δικηγόρος, Κουμπάρη 2, 106 74 Αθήνα

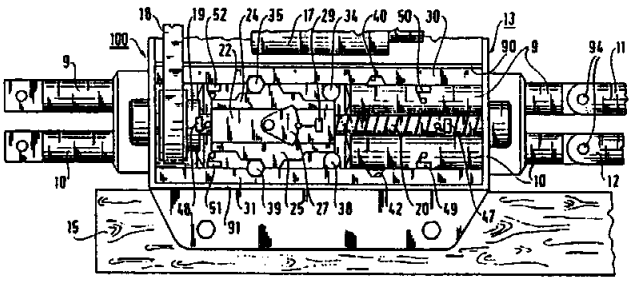

ΠΕΡΙΛΗΨΗ (57)

Ένα προϊόν και μέθοδος για τη θεραπεία της αλλεργίας όπως περιγράφεται. Μια αντιτοξίνη ειδική για τον ισότυπο IgE χρησιμοποιείται προς αποβολή των Β-λεμφοκυττάρων που παράγουν IgE υπεύθυνων για την αλλεργία.

ΑΡΙΘΜΟΣ ΕΥΡΩΠΑΪΚΟΥ Δ.Ε.	*(11):*	**3008073**
ΑΡΙΘ. ΕΛΛΗΝΙΚΗΣ ΚΑΤΑΘΕΣΗΣ	*(21):*	930401187
ΗΜΕΡ. ΕΛΛΗΝΙΚΗΣ ΚΑΤΑΘΕΣΗΣ	*(22):*	03.06.93
ΑΡΙΘ./ΗΜΕΡ. ΔΗΜΟΣΙΕΥΣΗΣ ΕΥΡΩΠΑΪΚΟΥ ΔΙΠΛΩΜΑΤΟΣ	*(87):*	0341054/03.03.93
ΑΡΙΘ./ΗΜΕΡ. ΚΑΤΑΘΕΣΗΣ ΕΥΡΩΠΑΪΚΗΣ ΑΙΤΗΣΗΣ	*(86):*	89304485.9/04.05.89
ΤΙΤΛΟΣ ΕΦΕΥΡΕΣΗΣ	*(54):*	Διαδικασία παρασκευής μελανών
ΔΙΚΑΙΟΥΧΟΣ	*(73):*	Sun Chemical Corporation 222 Bridge Plaza South Fort Lee New Jersey 07026, Η.Π.Α.
ΣΥΜΒΑΤΙΚΕΣ ΠΡΟΤΕΡΑΙΟΤΗΤΕΣ	*(30):*	190569/05.05.88/Η.Π.Α.
ΕΦΕΥΡΕΤΗΣ	*(72):*	1) Dien Chi K. 2) Carlick Daniel J.
ΕΙΔΙΚΟΣ ΠΛΗΡΕΞΟΥΣΙΟΣ	*(74):*	Παπαπαναγιώτου Άννα, δικηγόρος, Κουμπάρη 2, 106 74 Αθήνα
ΑΝΤΙΚΛΗΤΟΣ	*(74):*	Παπακωνσταντίνου Ελένη, δικηγόρος, Κουμπάρη 2, 106 74 Αθήνα

ΠΕΡΙΛΗΨΗ (57)

Διαδικασία για την παρασκευή μελανών κατάλληλων για την εκτύπωση χαρακτικής η οποία περιλαμβάνει απότομη έκπλυση μιας υδατικής χρωστικής ουσίας με ένα διάλυμα μεταλλικής ρητινικής ενώσεως σε ένα οργανικό διαλύτη υπό ελεγχόμενες συνθήκες, όπου διαλύτης προς ρητινικό μέταλλο είναι τουλάχιστον 40:60 και η διαδικασία εκπλύσεως διεξάγεται σε παρουσία αμίνης λιπαρού οξέος περιέχουσας 8 ή περισσότερα άτομα άνθρακα ανά μόριο ή του λιπαρού οξέος αλατιού τεταρτογενούς αμμωνίου.

ΑΡΙΘΜΟΣ ΕΥΡΩΠΑΪΚΟΥ Δ.Ε.	*(11):*	**3008074**
ΑΡΙΘ. ΕΛΛΗΝΙΚΗΣ ΚΑΤΑΘΕΣΗΣ	*(21):*	930401188
ΗΜΕΡ. ΕΛΛΗΝΙΚΗΣ ΚΑΤΑΘΕΣΗΣ	*(22):*	03.06.93
ΑΡΙΘ./ΗΜΕΡ. ΔΗΜΟΣΙΕΥΣΗΣ ΕΥΡΩΠΑΪΚΟΥ ΔΙΠΛΩΜΑΤΟΣ	*(87):*	0366328/19.05.93
ΑΡΙΘ./ΗΜΕΡ. ΚΑΤΑΘΕΣΗΣ ΕΥΡΩΠΑΪΚΗΣ ΑΙΤΗΣΗΣ	*(86):*	89310624.5/17.10.89
ΤΙΤΛΟΣ ΕΦΕΥΡΕΣΗΣ	*(54):*	Μέθοδος παρασκευής 4-μεθυλπυραζολών
ΔΙΚΑΙΟΥΧΟΣ	*(73):*	Nissan Chemical Industries Limited 7-1 Kanda-Nishiki-cho 3-chome Chiyoda-ku Tokyo 101, Ιαπωνία
ΣΥΜΒΑΤΙΚΕΣ ΠΡΟΤΕΡΑΙΟΤΗΤΕΣ	*(30):*	1) 270345/88/26.10.88/Ιαπωνία 2)236173/89/12.09.89/Ιαπωνία
ΕΦΕΥΡΕΤΗΣ	*(72):*	1) Murakami Hiroshi 2) Yamamoto Susumu 3) Iwasawa Yoshihiro 4) Suzuki Kenji 5) Suzuki Fumio 6) Hashiba Isao
ΕΙΔΙΚΟΣ ΠΛΗΡΕΞΟΥΣΙΟΣ	*(74):*	Παπαπαναγιώτου Άννα, δικηγόρος, Κουμπάρη 2, 106 74 Αθήνα
ΑΝΤΙΚΛΗΤΟΣ	*(74):*	Παπακωνσταντίνου Ελένη, δικηγόρος, Κουμπάρη 2, 106 74 Αθήνα

ΠΕΡΙΛΗΨΗ (57)

Παρουσιάζεται μια μέθοδος παρασκευής 4-μεθυλπυραζολών που παρίστανται με τον τύπο (II):

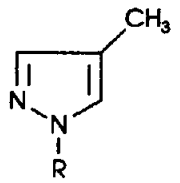

(όπου το R παριστά άτομο υδρογόνου, αλκύλιο με 1 ως 4 άτομα άνθρακα ή μη υποκατεστημένο φαινύλιο ή υποκατεστημένο ή μη πυριδύλιο), που περιλαμβάνει αντίδραση 2,3-διχλωρο-2-μεθυλπροπανάλης με υδραζίνες που παρίστανται με τον τύπο (I):

$RNHNH_2$

(όπου το R είναι ίδιο με το οριζόμενο παραπάνω).

ΑΡΙΘΜΟΣ ΕΥΡΩΠΑΪΚΟΥ Δ.Ε.	***(11):***	**3008075**
ΑΡΙΘ. ΕΛΛΗΝΙΚΗΣ ΚΑΤΑΘΕΣΗΣ	*(21):*	930401189
ΗΜΕΡ. ΕΛΛΗΝΙΚΗΣ ΚΑΤΑΘΕΣΗΣ	*(22):*	03.06.93
ΑΡΙΘ./ΗΜΕΡ. ΔΗΜΟΣΙΕΥΣΗΣ ΕΥΡΩΠΑΪΚΟΥ ΔΙΠΛΩΜΑΤΟΣ	*(87):*	0279466/19.05.93
ΑΡΙΘ./ΗΜΕΡ. ΚΑΤΑΘΕΣΗΣ ΕΥΡΩΠΑΪΚΗΣ ΑΙΤΗΣΗΣ	*(86):*	88102487.1/19.02.88
ΤΙΤΛΟΣ ΕΦΕΥΡΕΣΗΣ	*(54):*	Νέα παράγωγα ναφθαλίνης και αντιαλλεργικαί και αντιφλεγμονώδεις φαρμακευτικαί ουσίαι
ΔΙΚΑΙΟΥΧΟΣ	*(73):*	Warner-Lambert Company 201 Tabor Road Morris Plains New Jersey 07950, Η.Π.Α.
ΣΥΜΒΑΤΙΚΕΣ ΠΡΟΤΕΡΑΙΟΤΗΤΕΣ	*(30):*	16811/20.02.87/Η.Π.Α.
ΕΦΕΥΡΕΤΗΣ	*(72):*	1) Connor David Thomas 2) Unangst Paul Charles 3) Weikert Robert James
ΕΙΔΙΚΟΣ ΠΛΗΡΕΞΟΥΣΙΟΣ	*(74):*	Παπαπαναγιώτου Άννα, δικηγόρος, Κουμπάρη 2, 106 74 Αθήνα
ΑΝΤΙΚΛΗΤΟΣ	*(74):*	Παπακωνσταντίνου Ελένη, δικηγόρος, Κουμπάρη 2, 106 74 Αθήνα

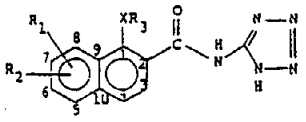

ΠΕΡΙΛΗΨΗ (57)

Νέα παράγωγα ναφθαλίνης του τύπου (I):

τα οποία έχουν αντιαλλεργικήν και αντιφλεγμονώδη δράσιν.

ΑΡΙΘΜΟΣ ΕΥΡΩΠΑΪΚΟΥ Δ.Ε.	***(11):***	**3008076**
ΑΡΙΘ. ΕΛΛΗΝΙΚΗΣ ΚΑΤΑΘΕΣΗΣ	*(21):*	930401190
ΗΜΕΡ. ΕΛΛΗΝΙΚΗΣ ΚΑΤΑΘΕΣΗΣ	*(22):*	03.06.93
ΑΡΙΘ./ΗΜΕΡ. ΔΗΜΟΣΙΕΥΣΗΣ ΕΥΡΩΠΑΪΚΟΥ ΔΙΠΛΩΜΑΤΟΣ	*(87):*	0495836/17.03.93
ΑΡΙΘ./ΗΜΕΡ. ΚΑΤΑΘΕΣΗΣ ΕΥΡΩΠΑΪΚΗΣ ΑΙΤΗΣΗΣ	*(86):*	90915097.1/12.10.90
ΤΙΤΛΟΣ ΕΦΕΥΡΕΣΗΣ	*(54):*	Παρεμπόδιση μεταδόσεως χρωστικών
ΔΙΚΑΙΟΥΧΟΣ	*(73):*	1) Novo Nordisk A/S Novo Allé DK-2880 Bagsvaerd, Δανία 2) The Procter & Gamble Company One Procter & Gamble Plaza Cincinnati Ohio 45202, Η.Π.Α.
ΣΥΜΒΑΤΙΚΕΣ ΠΡΟΤΕΡΑΙΟΤΗΤΕΣ	*(30):*	421414/13.10.89/Η.Π.Α.
ΕΦΕΥΡΕΤΗΣ	*(72):*	1) Damhus Ture 2) Kirk Ole 3) Pedersen Gitte 4) Venegas, Manuel Garcia
ΕΙΔΙΚΟΣ ΠΛΗΡΕΞΟΥΣΙΟΣ	*(74):*	Παπαπαναγιώτου Άννα, δικηγόρος, Κουμπάρη 2, 106 74 Αθήνα
ΑΝΤΙΚΛΗΤΟΣ	*(74):*	Παπακωνσταντίνου Ελένη, δικηγόρος, Κουμπάρη 2, 106 74 Αθήνα

ΠΕΡΙΛΗΨΗ (57)

Η μετάδοση ενός χρωστικού υφάσματος από ένα χρωματισμένο ύφασμα σε ένα άλλο ύφασμα κατά τη διάρκεια της πλύσεως ή εκπλύσεως παρεμποδίζεται δια της προσθήκης ενός ενζύμου που εμφανίζει δράση υπεροξειδάσης ή ενός ενζύμου που εμφανίζει δράση κατάλληλης οξειδάσης στο υγρό πλύσεως εντός του οποίου πλένονται και/ή εκπλένονται τα εν λόγω υφάσματα.

ΑΡΙΘΜΟΣ ΕΥΡΩΠΑΪΚΟΥ Δ.Ε.	***(11):***	**3008077**
ΑΡΙΘ. ΕΛΛΗΝΙΚΗΣ ΚΑΤΑΘΕΣΗΣ	*(21):*	930401191
ΗΜΕΡ. ΕΛΛΗΝΙΚΗΣ ΚΑΤΑΘΕΣΗΣ	*(22):*	03.06.93
ΑΡΙΘ./ΗΜΕΡ. ΔΗΜΟΣΙΕΥΣΗΣ ΕΥΡΩΠΑΪΚΟΥ ΔΙΠΛΩΜΑΤΟΣ	*(87):*	0423503/03.03.93
ΑΡΙΘ./ΗΜΕΡ. ΚΑΤΑΘΕΣΗΣ ΕΥΡΩΠΑΪΚΗΣ ΑΙΤΗΣΗΣ	*(86):*	90118253.5/22.09.90
ΤΙΤΛΟΣ ΕΦΕΥΡΕΣΗΣ	*(54):*	Βάση μεταφοράς γυαλιών
ΔΙΚΑΙΟΥΧΟΣ	*(73):*	Heinrich Kerschgens, Stahlkonstruktionen GmbH Hasencleverstrasse 39 W-5190 Stolberg, Γερμανία
ΣΥΜΒΑΤΙΚΕΣ ΠΡΟΤΕΡΑΙΟΤΗΤΕΣ	*(30):*	8912415/19.10.89/Γερμανία
ΕΦΕΥΡΕΤΗΣ	*(72):*	Springer Peter
ΕΙΔΙΚΟΣ ΠΛΗΡΕΞΟΥΣΙΟΣ	*(74):*	Παπαπαναγιώτου Άννα, δικηγόρος, Κουμπάρη 2, 106 74 Αθήνα
ΑΝΤΙΚΛΗΤΟΣ	*(74):*	Παπακωνσταντίνου Ελένη, δικηγόρος, Κουμπάρη 2, 106 74 Αθήνα

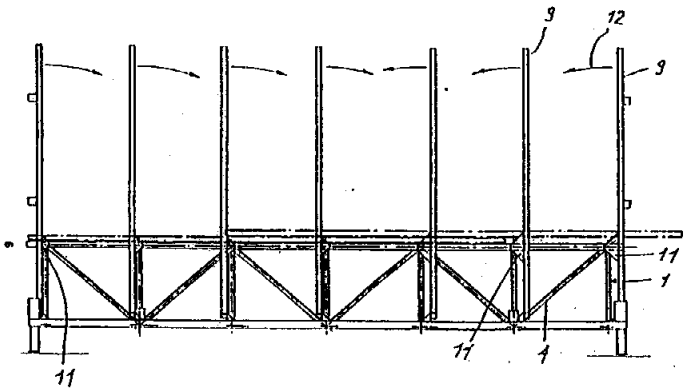

ΠΕΡΙΛΗΨΗ (57)

Σε μία βάση μεταφοράς Γυαλιών, με ένα εκτεινόμενο σε όλο το μήκος της, φορείο ικριώματος LIV, επάνω στο οποίον είναι στερεωμένη μία σειρά, παραλλήλων μεταξύ των, ορθοστατών (9), σε σχήμα Α, οι οποίοι εκάστοτε είναι καθ' ολοκληρίαν διπλωνόμενοι, στερεωμένοι περί άξονα διπλώματος (8), διατρέχοντα κάθετα προς την κατά μήκος διάσταση της βάσεως, και παραλλήλου στους αντιστοίχους οδηγούς (5).
Ο άξονας διπλώματος (8), ευρίσκεται στο ύψος της επάνω περιοχής του φορείου ικριώματος (1). Τα πόδια των ορθοστατών (9) στην ανορθωμένη θέση, συνδιάζονται με ένα σύστημα στερεώσεως (16, 17).

ΑΡΙΘΜΟΣ ΕΥΡΩΠΑΪΚΟΥ Δ.Ε.	***(11):***	**3008078**
ΑΡΙΘ. ΕΛΛΗΝΙΚΗΣ ΚΑΤΑΘΕΣΗΣ	*(21):*	930401192
ΗΜΕΡ. ΕΛΛΗΝΙΚΗΣ ΚΑΤΑΘΕΣΗΣ	*(22):*	03.06.93
ΑΡΙΘ./ΗΜΕΡ. ΔΗΜΟΣΙΕΥΣΗΣ ΕΥΡΩΠΑΪΚΟΥ ΔΙΠΛΩΜΑΤΟΣ	*(87):*	0314363/07.04.93
ΑΡΙΘ./ΗΜΕΡ. ΚΑΤΑΘΕΣΗΣ ΕΥΡΩΠΑΪΚΗΣ ΑΙΤΗΣΗΣ	*(86):*	88309725.5/17.10.88
ΤΙΤΛΟΣ ΕΦΕΥΡΕΣΗΣ	*(54):*	Παράγοντες κατά του άγχους
ΔΙΚΑΙΟΥΧΟΣ	*(73):*	Pfizer Inc. 235 East 42nd Street New York, N.Y. 10017, Η.Π.Α.
ΣΥΜΒΑΤΙΚΕΣ ΠΡΟΤΕΡΑΙΟΤΗΤΕΣ	*(30):*	87/02855/26.10.87/PCT/Η.Π.Α.
ΕΦΕΥΡΕΤΗΣ	*(72):*	Welch Willard Mckowan Jr.
ΕΙΔΙΚΟΣ ΠΛΗΡΕΞΟΥΣΙΟΣ	*(74):*	Παπαπαναγιώτου Άννα, δικηγόρος, Κουμπάρη 2, 106 74 Αθήνα
ΑΝΤΙΚΛΗΤΟΣ	*(74):*	Παπακωνσταντίνου Ελένη, δικηγόρος, Κουμπάρη 2, 106 74 Αθήνα

ΠΕΡΙΛΗΨΗ (57)

Παράγοντες κατά του άγχους· ήτοι, 1-(ετεροκυκλυλοκαρβονυλο)-3-[4-(2-πυριμιδινυλο)-1-πιπεραζινυλο]προπάνια και 1-(ετεροκυκλυλοσουλφονυλο)-3-[4-(2-πυριμιδινυλο)-1-(πιπεραζινυλο)]προπανια· και μέθοδοι για παρασκευή τους και χρήση.

ΑΡΙΘΜΟΣ ΕΥΡΩΠΑ·Ι·ΚΟΥ Δ.Ε.	***(11):***	**3008079**
ΑΡΙΘ. ΕΛΛΗΝΙΚΗΣ ΚΑΤΑΘΕΣΗΣ	*(21):*	92043263
ΗΜΕΡ. ΕΛΛΗΝΙΚΗΣ ΚΑΤΑΘΕΣΗΣ	*(22):*	03.06.93
ΑΡΙΘ./ΗΜΕΡ. ΔΗΜΟΣΙΕΥΣΗΣ ΕΥΡΩΠΑ·Ι·ΚΟΥ ΔΙΠΛΩΜΑΤΟΣ	*(87):*	0327326/02.06.93
ΑΡΙΘ./ΗΜΕΡ. ΚΑΤΑΘΕΣΗΣ ΕΥΡΩΠΑ·Ι·ΚΗΣ ΑΙΤΗΣΗΣ	*(86):*	89300950.6/01.02.89
ΤΙΤΛΟΣ ΕΦΕΥΡΕΣΗΣ	*(54):*	Φαρμακευτικά στυπεία καθαρισμού
ΔΙΚΑΙΟΥΧΟΣ	*(73):*	Richardson-Vicks Inc. One Procter & Gamble Plaza Cincinnati Ohio 45202, Η.Π.Α.
ΣΥΜΒΑΤΙΚΕΣ ΠΡΟΤΕΡΑΙΟΤΗΤΕΣ	*(30):*	151338/02.02.88/Η.Π.Α.
ΕΦΕΥΡΕΤΗΣ	*(72):*	1) Thaman Lauren Ann 2) Sanogueira James Peter 3) Petraia Teresa Marie
ΕΙΔΙΚΟΣ ΠΛΗΡΕΞΟΥΣΙΟΣ	*(74):*	Πατρινού-Κιλιμίρη Άννα, Υψηλάντου 38, 115 21 Αθήνα
ΑΝΤΙΚΛΗΤΟΣ	*(74):*	Κιλιμίρης Κ. Αναστάσιος, δικηγόρος, Υψηλάντου 38, 115 21 Αθήνα

ΠΕΡΙΛΗΨΗ (57)

Περιγράφονται φαρμακευτικά στυπεία καθαρισμού τα οποία περιλαμβάνουν:
(α) από 50% ως 75% κατά βάρος μη υφασμένου υλικού τύπου υφάσματος,
(β) από 20% ως 50% κατά βάρος (με βάση τα ξηρά στερεά) ρητίνη, η οποία ρητίνη είναι μια υδατοδιαλυτή πολυμερής ρητίνη με τύπο:

$(A_x)_m$ $(B_y)_n$

όπου το Α είναι ένα ή περισσότερα μονομερή επιλεγμένα από το στυρένιο ή τα παράγωγα του στυρενίου και το Β είναι ένα ή περισσότερα μονομερή επιλεγμένα από το βουταδιένιο ή τα παράγωγα του βουταδιενίου, το x είναι ο αριθμός των διαφορετικών Α μονομερών συστατικών που βρίσκονται μέσα στην αλυσσίδα του συμπολυμερούς όπου το x είναι ένας ακέραιος ίσος ή μεγαλύτερος του 1 και το y είναι ο αριθμός των Β μονομερών συστατικών που βρίσκονται μέσα στην αλυσσίδα του συμπολυμερούς, όπου το y είναι ένας ακέραιος ίσος ή μεγαλύτερος του 0 και το m:n είναι η αναλογία βάρους των μονομερών συστατικών Α προς μονομερή συστατικά Β και είναι περίπου από 10:1 ως 1:5, κατά προτίμηση από 5:1 ως 1:2 περίπου και (γ) από περίπου 0,1% ως περίπου 50% ενεργό σύνθεση σαλικυλικού οξέος.

ΑΡΙΘΜΟΣ ΕΥΡΩΠΑ·Ι·ΚΟΥ Δ.Ε.	***(11):***	**3008080**
ΑΡΙΘ. ΕΛΛΗΝΙΚΗΣ ΚΑΤΑΘΕΣΗΣ	*(21):*	930401193
ΗΜΕΡ. ΕΛΛΗΝΙΚΗΣ ΚΑΤΑΘΕΣΗΣ	*(22):*	04.06.93
ΑΡΙΘ./ΗΜΕΡ. ΔΗΜΟΣΙΕΥΣΗΣ ΕΥΡΩΠΑ·Ι·ΚΟΥ ΔΙΠΛΩΜΑΤΟΣ	*(87):*	0395868/26.05.93
ΑΡΙΘ./ΗΜΕΡ. ΚΑΤΑΘΕΣΗΣ ΕΥΡΩΠΑ·Ι·ΚΗΣ ΑΙΤΗΣΗΣ	*(86):*	90105301.7/21.03.90
ΤΙΤΛΟΣ ΕΦΕΥΡΕΣΗΣ	*(54):*	Γυάλινη κανάτα με πλαστικό καπάκι για μια καφετιέρα ή μια τσαγιέρα
ΔΙΚΑΙΟΥΧΟΣ	*(73):*	Melitta Haushaltsprodukte GmbH & Co Kommanditgesellschaft Ringstrasse 99 4950 Minden 1, Γερμανία
ΣΥΜΒΑΤΙΚΕΣ ΠΡΟΤΕΡΑΙΟΤΗΤΕΣ	*(30):*	3914852/05.05.89/Γερμανία
ΕΦΕΥΡΕΤΗΣ	*(72):*	Salomon Thomas
ΕΙΔΙΚΟΣ ΠΛΗΡΕΞΟΥΣΙΟΣ	*(74):*	Τσιμικάλης Αθανάσιος, Ν. Βάμβα 1, 106 74 Αθήνα
ΑΝΤΙΚΛΗΤΟΣ	*(74):*	Ταβλαρίδης Πλ., Τσιμικάλης Αθ., Καλονάρου Χαρ., Ν. Βάμβα 1, 106 74 Αθήνα

ΠΕΡΙΛΗΨΗ (57)

Αντικείμενο της εφευρέσεως είναι μια γυάλινη κανάτα (10), με ένα πλαστικό καπάκι (11), για μια καφετιέρα ή τσαγιέρα, των οποίων η υποδοχή του φίλτρου είναι εφοδιασμένη με ένα μηχανικό κλείστρο εκροής, χειριζόμενο από ένα μανιτάρι απελευθερώσεως (13) προσαρμοσμένο στο πλαστικό καπάκι (11) της γυάλινης κανάτας (10).
Για να εξασφαλίζεται ότι το μανιτάρι απελευθερώσεως (13) θα παρουσιάζει πάντοτε μια ακριβώς προκαθορισμένη θέση καθ' ύψος, σε σχέση με το επίπεδο στηρίξεως (16) της κανάτας (10), ώστε να εξασφαλίζεται ασφαλής χειρισμός του κλείστρου, εκροής της υποδοχής του φίλτρου, είναι διαμορφωμένο το μανιτάρι απελευθερώσεως (13) ως χωριστό εξάρτημα και μετά τη ρύθμιση της επιθυμητής, ακριβούς καθ' ύψος θέσεως, σε σχέση με το επίπεδο στηρίξεως (16), συνδέεται, συναρμολογείται και στερεώνεται με το πλαστικό καπάκι (11).
Η σύνδεση του μανιταριού απελευθερώσεως (13) μπορεί να γίνεται με συναρμογή μορφής ή συναρμογή συσφίξεως, με δράση προσφύσεως ή με άλλο τρόπο, αλλά είναι επίσης νοητό να συνδέεται το μανιτάρι απελευθερώσεως (13) με το πλαστικό καπάκι (11) διαφορετικά με μια κοχλιοσύνδεση.

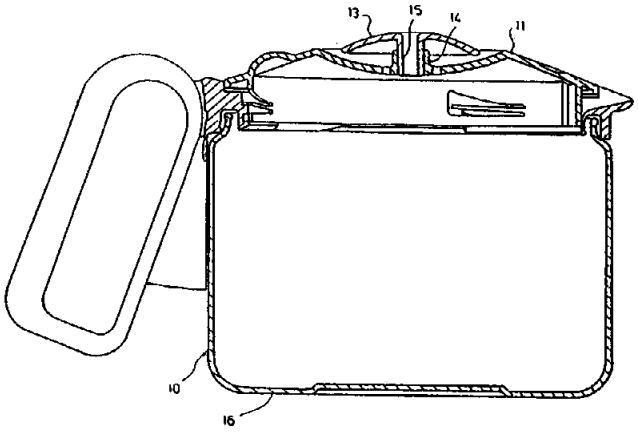

ΑΡΙΘΜΟΣ ΕΥΡΩΠΑΪΚΟΥ Δ.Ε. *(11):* **3008081**
ΑΡΙΘ. ΕΛΛΗΝΙΚΗΣ ΚΑΤΑΘΕΣΗΣ *(21):* 930401194
ΗΜΕΡ. ΕΛΛΗΝΙΚΗΣ ΚΑΤΑΘΕΣΗΣ *(22):* 04.06.93
ΑΡΙΘ./ΗΜΕΡ. ΔΗΜΟΣΙΕΥΣΗΣ
ΕΥΡΩΠΑΪΚΟΥ ΔΙΠΛΩΜΑΤΟΣ *(87):* 0468137/21.04.93
ΑΡΙΘ./ΗΜΕΡ. ΚΑΤΑΘΕΣΗΣ
ΕΥΡΩΠΑΪΚΗΣ ΑΙΤΗΣΗΣ *(86):* 91105134.0/30.03.91
ΤΙΤΛΟΣ ΕΦΕΥΡΕΣΗΣ *(54):* Διάταξη συλλογής υγρών διαρροών
ΔΙΚΑΙΟΥΧΟΣ *(73):* Bald Erwin
Berliner Allée 100
5860 Iserlohn-Letmathe, Γερμανία
ΣΥΜΒΑΤΙΚΕΣ ΠΡΟΤΕΡΑΙΟΤΗΤΕΣ *(30):* 1) 4017534/31.05.90/Γερμανία
2) 4025839/16.08.90/Γερμανία
ΕΦΕΥΡΕΤΗΣ *(72):* Bald Erwin
ΕΙΔΙΚΟΣ ΠΛΗΡΕΞΟΥΣΙΟΣ *(74):* Τσιμικάλης Αθανάσιος, Ν. Βάμβα 1, 106 74 Αθήνα
ΑΝΤΙΚΛΗΤΟΣ *(74):* Ταβλαρίδης Πλ., Τσιμικάλης Αθαν., Καλονάρου Χαρ., Ν. Βάμβα 1, 106 74 Αθήνα

ΠΕΡΙΛΗΨΗ *(57)*
Με μια διάταξη συλλογής υγρών διαρροών στην περιοχή ενός σωλήνα πληρώσεως τοποθετημένου σε ένα φρεάτιο στομίου πληρώσεως, ο οποίος εισρέει σε μια υπόγεια δεξαμενή δια μέσου ενός καπακιού του στομίου, για καύσιμα, για πετρέλαιο θερμάνσεως, κλπ., πρέπει να δοθεί μια λύση, η οποία να εμποδίζει πρακτικώς τελείως όλες τις ζημιές διαρροών, κατά την αποσύνδεση ενός εύκαμπτου σωλήνα πληρώσεως, συνδεόμενου με το σωλήνα πληρώσεως.
Αυτό επιτυγχάνεται με το ότι, μεταξύ του καπακιού του στομίου πληρώσεως (3) και του ευρισκόμενου πάνω απ' αυτό και κλείοντος το φρεάτιο του στομίου πληρώσεως (10) καπακιού του φρεατίου (12) είναι τοποθετημένος ένας σάκκος συλλογής (13), που περιβάλλει υδατοστεγώς το σωλήνα πληρώσεως, είναι εύκαμπτος και ανθεκτικός στα υγρά των διαρροών.

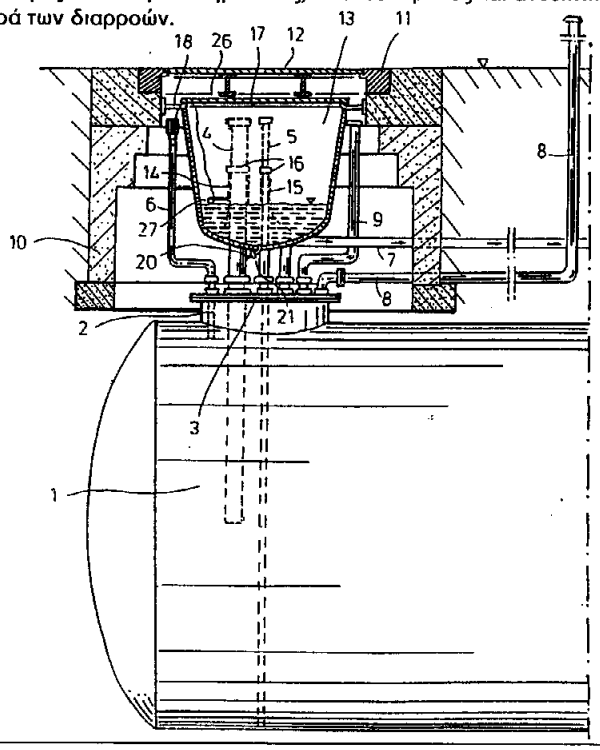

ΑΡΙΘΜΟΣ ΕΥΡΩΠΑΪΚΟΥ Δ.Ε. *(11):* **3008082**
ΑΡΙΘ. ΕΛΛΗΝΙΚΗΣ ΚΑΤΑΘΕΣΗΣ *(21):* 930401195
ΗΜΕΡ. ΕΛΛΗΝΙΚΗΣ ΚΑΤΑΘΕΣΗΣ *(22):* 04.06.93
ΑΡΙΘ./ΗΜΕΡ. ΔΗΜΟΣΙΕΥΣΗΣ
ΕΥΡΩΠΑΪΚΟΥ ΔΙΠΛΩΜΑΤΟΣ *(87):* 0238982/10.03.93
ΑΡΙΘ./ΗΜΕΡ. ΚΑΤΑΘΕΣΗΣ
ΕΥΡΩΠΑΪΚΗΣ ΑΙΤΗΣΗΣ *(86):* 87103868.3/17.03.87
ΤΙΤΛΟΣ ΕΦΕΥΡΕΣΗΣ *(54):* Αντιχολινεργικές ενώσεις, φαρμακευτικές συνθέσεις και μέθοδος θεραπείας
ΔΙΚΑΙΟΥΧΟΣ *(73):* University of Florida
207 Tigert Hall
Gainesville, Florida 32611, Η.Π.Α.
ΣΥΜΒΑΤΙΚΕΣ ΠΡΟΤΕΡΑΙΟΤΗΤΕΣ *(30):* 839941/17.03.86/Η.Π.Α.
ΕΦΕΥΡΕΤΗΣ *(72):* 1) Hammer Richard H.
2) Bodor Nicholas S.
ΕΙΔΙΚΟΣ ΠΛΗΡΕΞΟΥΣΙΟΣ *(74):* Τσιμικάλης Αθανάσιος, Ν. Βάμβα 1, 106 74 Αθήνα
ΑΝΤΙΚΛΗΤΟΣ *(74):* Ταβλαρίδης Πλ., Τσιμικάλης Αθαν., Καλονάρου Χαρ., Ν. Βάμβα 1, 106 74 Αθήνα

ΠΕΡΙΛΗΨΗ *(57)*
Ένωση του τύπου

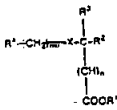

(I)

όπου: R^1 είναι το υπόλειμμα εστεροποιήσεως φαρμακευτικώς παραδεκτής, μη-τοξικής, υποκατεστημένης ή μη-υποκατεστημένης, με ευθύγραμμη κυκλική ή διακλαδισμένη αλυσσίδα, αλκοόλης (R^1-OH) που έχει 1-8 άτομα άνθρακος έτσι ώστε η εστερομάδα, COR^1, να είναι μεταβολικώς υδρολύσιμη προς την ελευθέρα αλκοόλη, R^1-OH, και μη-τοξικό μεταβολίτη της εν λόγω ενώσεως, ύστερα από χορήγησή της στον άνθρωπο ή σε μη-ανθρώπινο ζώο· R^2 είναι υποκατεστημένο ή μη-υποκατεστημένο αρύλιο, κυκλοαλκύλιο ή αλκύλιο με 1-8 άτομα άνθρακος· R^3 είναι H ή R^2, n είναι ακέραιος αριθμός από 0 έως 4· X είναι

όπου R^8 είναι H ή ευθύγραμμο ή διακλαδισμένο αλκύλιο με 1-5 άτομα άνθρακος,

όπου R^9 και R^{10} μπορεί να είναι όμοια ή διαφορετικά και μπορεί να είναι H ή κατώτερο αλκύλιο με 1-5 άτομα άνθρακος· (—S—)· (—O—)· ή (—NH—)· m είναι ακέραιος αριθμός από 0 έως 4· R^4 είναι

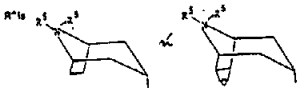

όπου R^5 και R^6 μπορεί να είναι όμοια ή διαφορετικά και είναι αλκύλια με 1-5 άτομα άνθρακος·

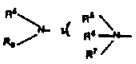

όπου R^5, R^6 και R^7 μπορεί να είναι όμοια ή διαφορετικά και είναι αλκύλια με 1-5 άτομα άνθρακος· όρθο-, μέτα- ή πάρα- υποκατεστημένη αλκυλο-πυριδίνη,

όπου Z είναι ακέραιος αριθμός από 0 έως 3· ή

όπου τα εν λόγω ελεύθερα σθένη κορρένυνται με ομάδες ώστε να παραχθεί μη-τοξικό άλας τεταρτοταγούς αζώτου και X^- είναι φαρμακευτικώς παραδεκτό ανιόν.
Οι εστέρες παρασκευάζονται σε δύο στάδια προς τις τριτοταγείς ενώσεις και σε τρία στάδια προς τις τεταρτοταγείς ενώσεις από το φαινυλομαλονικό οξύ.
Αποτελεί αντικείμενο της παρούσας ευρεσιτεχνίας η παροχή νέων αντιχολινεργικών ενώσεων οι οποίες εμφανίζουν αντιχολινεργικές ιδιότητες και οι οποίες προκαλούν μυδρίαση, καθώς και φαρμακευτικών συνθέσεων και μεθόδων θεραπείας οι οποίες εμπεριέχουν αυτές τις ενώσεις και που είναι πιο αποτελεσματικές και λιγώτερο τοξικές από τις διατιθέμενες σήμερα.

ΑΡΙΘΜΟΣ ΕΥΡΩΠΑΪΚΟΥ Δ.Ε.	*(11):*	**3008083**
ΑΡΙΘ. ΕΛΛΗΝΙΚΗΣ ΚΑΤΑΘΕΣΗΣ	*(21):*	930401196
ΗΜΕΡ. ΕΛΛΗΝΙΚΗΣ ΚΑΤΑΘΕΣΗΣ	*(22):*	04.06.93
ΑΡΙΘ./ΗΜΕΡ. ΔΗΜΟΣΙΕΥΣΗΣ ΕΥΡΩΠΑΪΚΟΥ ΔΙΠΛΩΜΑΤΟΣ	*(87):*	0267394/14.04.93
ΑΡΙΘ./ΗΜΕΡ. ΚΑΤΑΘΕΣΗΣ ΕΥΡΩΠΑΪΚΗΣ ΑΙΤΗΣΗΣ	*(86):*	87113901.0/23.09.87
ΤΙΤΛΟΣ ΕΦΕΥΡΕΣΗΣ	*(54):*	Μέθοδος απαγωγής του μολυσμένου αέρα σε τήγματα μετάλλων
ΔΙΚΑΙΟΥΧΟΣ	*(73):*	Dynamit Nobel AG Postfach 1261 5210 Troisdorf, Γερμανία
ΣΥΜΒΑΤΙΚΕΣ ΠΡΟΤΕΡΑΙΟΤΗΤΕΣ	*(30):*	3634211/08.10.86/Γερμανία
ΕΦΕΥΡΕΤΗΣ	*(72):*	Schnapp Herbert
ΕΙΔΙΚΟΣ ΠΛΗΡΕΞΟΥΣΙΟΣ	*(74):*	Τσιμικάλης Αθανάσιος, Ν. Βάμβα 1, 106 74 Αθήνα
ΑΝΤΙΚΛΗΤΟΣ	*(74):*	Ταβλαρίδης Πλ., Τσιμικάλης Αθαν., Καλονάρου Χαρ., Ν. Βάμβα 1, 106 74 Αθήνα

ΠΕΡΙΛΗΨΗ (57)

Η παρούσα εφεύρεση επεξεργάζεται μια μέθοδο απαγωγής του μολυσμένου αέρα, που σχηματίζεται κατά την τήξη εύτηκτου μετάλλου, όπως π.χ. μόλυβδος. Ο μολυσμένος αέρας αναρροφάται, κατά την προκείμενη μέθοδο, όχι κατ' ευθείαν από το χώρο πάνω από το τήγμα, αλλά μέσω μιας διατάξεως κλείστρου, η οποία βρίσκεται στο πάνω τμήμα του χώρου τήξεως. Αυτή η διάταξη κλείστρου είναι διαμορφωμένη κατά τέτοιο τρόπο, ώστε αυτή, κατά τη διεργασία τήξεως, να μην κλείνει αεροστεγώς, ώστε να υπάρχει σταθερά, έστω και μόνο ελάχιστο, ένα ρεύμα αέρα προς τη διάταξη αναρροφήσεως.

Το κλείστρο μπορεί να είναι διαμορφωμένο ως πόρτα, ταλαντευόμενη πόρτα, διπλή πόρτα ή ως φράκτης. Σε κάθε περίπτωση ένας αγωγός μολυσμένου αέρα οδηγεί από τη διάταξη μολυσμένου αέρα στο χώρο, ο οποίος είναι διατεταγμένος πίσω από τη μη κλείουσα αεροστεγώς πόρτα, στην πλευρά που βρίσκεται από το αντίθετο μέρος από εκείνο του χώρου τήξεως. Η εισαγωγή του μετάλλου στο χώρο τήξεως γίνεται, κατά προτίμηση, επίσης μέσω του μη κλειομένου αεροστεγώς κλείστρου, το οποίο, σύμφωνα με την εφεύρεση, κατά την πτώση του μετάλλου εντός του τήγματος, θα πρέπει να είναι κλειστό.

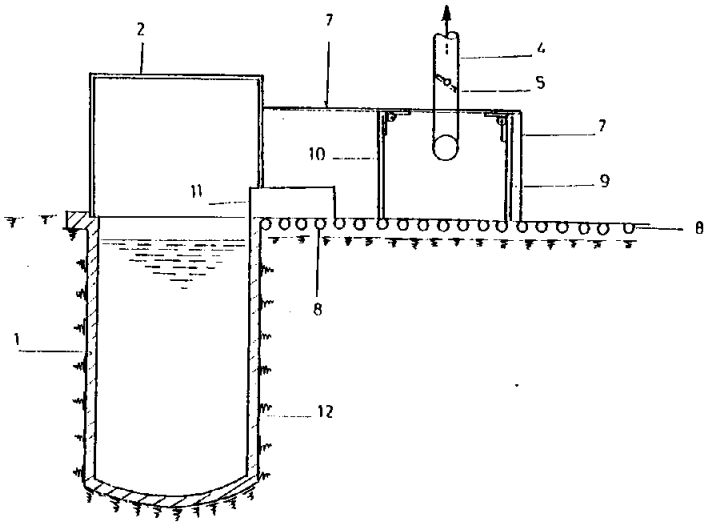

ΑΡΙΘΜΟΣ ΕΥΡΩΠΑΪΚΟΥ Δ.Ε.	*(11):*	**3008084**
ΑΡΙΘ. ΕΛΛΗΝΙΚΗΣ ΚΑΤΑΘΕΣΗΣ	*(21):*	930401197
ΗΜΕΡ. ΕΛΛΗΝΙΚΗΣ ΚΑΤΑΘΕΣΗΣ	*(22):*	04.06.93
ΑΡΙΘ./ΗΜΕΡ. ΔΗΜΟΣΙΕΥΣΗΣ ΕΥΡΩΠΑΪΚΟΥ ΔΙΠΛΩΜΑΤΟΣ	*(87):*	0348215/28.04.93
ΑΡΙΘ./ΗΜΕΡ. ΚΑΤΑΘΕΣΗΣ ΕΥΡΩΠΑΪΚΗΣ ΑΙΤΗΣΗΣ	*(86):*	89306371.9/23.06.89
ΤΙΤΛΟΣ ΕΦΕΥΡΕΣΗΣ	*(54):*	Νέες καλλυντικές και παραϊατρικές συνθέσεις
ΔΙΚΑΙΟΥΧΟΣ	*(73):*	Richter Gedeon Vegyeszeti Gyár R.T. Gyömröi ut 19-21 H-1475 Budapest X, Ουγγαρία
ΣΥΜΒΑΤΙΚΕΣ ΠΡΟΤΕΡΑΙΟΤΗΤΕΣ	*(30):*	1624488/24.06.88/Ουγγαρία
ΕΦΕΥΡΕΤΗΣ	*(72):*	1) Hangay György 2) Kelen Andras 3) Ránky Katalin 4) Gulyàs Andràs 5) Simonovits Emilia 6) Vincze Judit 7) Szepesl Gábor 8) Keserü Péter 9) Selmeczi András 10) Putz Pál
ΕΙΔΙΚΟΣ ΠΛΗΡΕΞΟΥΣΙΟΣ	*(74):*	Τσιμικάλης Αθανάσιος, Ν. Βάμβα 1, 106 74 Αθήνα
ΑΝΤΙΚΛΗΤΟΣ	*(74):*	Ταβλαρίδης Πλ., Τσιμικάλης Αθαν., Καλονάρου Χαρ., Ν. Βάμβα 1, 106 74 Αθήνα

ΠΕΡΙΛΗΨΗ (57)

Η εφεύρεση αφορά μία νέα καλλυντική και παραϊατρική σύνθεση δραστικού συστατικού, ιδιαιτέρως με ένα αντιφλογιστικό και ηρεμιστικό του δέρματος αποτέλεσμα, η οποία περιλαμβάνει επί τη βάσει της περιεκτικότητός της εις ξηρά ουσία 0,005 έως 50% κατά βάρος ένα υδατικό-αιθανολικό εκχύλισμα του MARIGOLD,
0,005 έως 2.0% κατά βάρος ένα υδατικό-αιθανολικό εκχύλισμα αγριοκαστανιάς
0,005 έως 2.0% κατά βάρος ένας υδατικό-αιθανολικό εκχύλισμα γλυκόριζας (γλυκιά-ρίζα).
0,005 έως 2.0% κατά βάρος ένα υδτικό εκχύλισμα αργυρείας
0,005 έως 2.0% κατά βάρος ένα υδατικό εκχύλισμα φύλλων καρυδιάς,
0,002 έως 1.0% κατά βάρος ρητινοειδές λεβάντας και
0,001 έως 0.2% κατά βάρος Ρωμαϊκό χαμομηλέλαιο
όπως υπολογίζεται επί συνολικού βάρους, καθώς επίσης και από 85 έως 99% κατά βάρος ένα μίγμα 35 έως 60% κατά βάρος μίγματος αιθανόλης-ύδατος ως φορέα.
Το ανωτέρω σκεύασμα χρησιμεύει ως βασικό υλικό δια εξαιρετικές καλλυντικές συνθέσεις θεραπευτικά καλλυντικά και θεραπευτικά προϊόντα.

ΑΡΙΘΜΟΣ ΕΥΡΩΠΑ·Ϊ·ΚΟΥ Δ.Ε.	*(11):*	**3008085**
ΑΡΙΘ. ΕΛΛΗΝΙΚΗΣ ΚΑΤΑΘΕΣΗΣ	*(21):*	930401198
ΗΜΕΡ. ΕΛΛΗΝΙΚΗΣ ΚΑΤΑΘΕΣΗΣ	*(22):*	04.06.93
ΑΡΙΘ./ΗΜΕΡ. ΔΗΜΟΣΙΕΥΣΗΣ ΕΥΡΩΠΑ·Ϊ·ΚΟΥ ΔΙΠΛΩΜΑΤΟΣ	*(87):*	0408044/26.05.93
ΑΡΙΘ./ΗΜΕΡ. ΚΑΤΑΘΕΣΗΣ ΕΥΡΩΠΑ·Ϊ·ΚΗΣ ΑΙΤΗΣΗΣ	*(86):*	90113408.0/13.07.90
ΤΙΤΛΟΣ ΕΦΕΥΡΕΣΗΣ	*(54):*	Αντι-φλεγμονώδες και/ή αντι-αλλεργικό σκεύασμα που περιέχει παράγωγα γλουταθειόνης
ΔΙΚΑΙΟΥΧΟΣ	*(73):*	Senju Pharmaceutical Co., Ltd 5-8 Hiranomachi 2-chome, Chuo-ku Osaka-shi, Osaka 541, Ιαπωνία
ΣΥΜΒΑΤΙΚΕΣ ΠΡΟΤΕΡΑΙΟΤΗΤΕΣ	*(30):*	183484/89/14.07.89/Ιαπωνία
ΕΦΕΥΡΕΤΗΣ	*(72):*	1) Ohmori Shinji 2) Ogata Kazumi 3) Sakaue Takahiro
ΕΙΔΙΚΟΣ ΠΛΗΡΕΞΟΥΣΙΟΣ	*(74):*	Τσιμικάλης Αθανάσιος, Ν. Βάμβα 1, 106 74 Αθήνα
ΑΝΤΙΚΛΗΤΟΣ	*(74):*	Ταβλαρίδης Πλ., Τσιμικάλης Αθαν., Καλονάρου Χαρ., Ν. Βάμβα 1, 106 74 Αθήνα

ΠΕΡΙΛΗΨΗ (57)

Η παρούσα εφεύρεση σχετίζεται με ένα αντιφλεγμονώδες και/ή αντιαλλεργικό σκεύασμα που περιέχει μια ένωση του τύπου:

$$\begin{array}{lll} HOOC\text{-}CH\text{-}CH_2CH_3\text{-}CONH\text{-}CH\text{-}CONH\text{-}CH_2\text{-}COOH & & \\ \quad\;\; | & & \quad\;\; | \\ \quad\;\; NH_2 & & CH_2\text{-}S\text{-}CH\text{-}COOR \\ & & \qquad\qquad\;\; | \\ & & \qquad\;\; CH_2\text{-}COOR \end{array}$$

(όπου τα R είναι ίδια ή διαφορετικά και το καθένα σημαίνει ένα άτομο υδρογόνου ή μια κατώτερη αλκυλομάδα) ή ένα φαρμακευτικώς αποδεκτό άλας της σαν ενεργό συστατικό.

ΑΡΙΘΜΟΣ ΕΥΡΩΠΑ·Ϊ·ΚΟΥ Δ.Ε.	*(11):*	**3008086**
ΑΡΙΘ. ΕΛΛΗΝΙΚΗΣ ΚΑΤΑΘΕΣΗΣ	*(21):*	930401199
ΗΜΕΡ. ΕΛΛΗΝΙΚΗΣ ΚΑΤΑΘΕΣΗΣ	*(22):*	04.06.93
ΑΡΙΘ./ΗΜΕΡ. ΔΗΜΟΣΙΕΥΣΗΣ ΕΥΡΩΠΑ·Ϊ·ΚΟΥ ΔΙΠΛΩΜΑΤΟΣ	*(87):*	0380919/14.04.93
ΑΡΙΘ./ΗΜΕΡ. ΚΑΤΑΘΕΣΗΣ ΕΥΡΩΠΑ·Ϊ·ΚΗΣ ΑΙΤΗΣΗΣ	*(86):*	90100261.8/08.01.90
ΤΙΤΛΟΣ ΕΦΕΥΡΕΣΗΣ	*(54):*	Υποδαπέδιος τόρνος σετ τροχών για την ανακατεργασία των τροχών από σετ τροχών τραίνων
ΔΙΚΑΙΟΥΧΟΣ	*(73):*	Hoesch Maschinenfabrik Deutschland AG Borsigstrasse 22 4600 Dortmund 1, Γερμανία
ΣΥΜΒΑΤΙΚΕΣ ΠΡΟΤΕΡΑΙΟΤΗΤΕΣ	*(30):*	3902550/28.01.89/Γερμανία
ΕΦΕΥΡΕΤΗΣ	*(72):*	1) Brinkmann Dirk 2) Leiloff Uwe
ΕΙΔΙΚΟΣ ΠΛΗΡΕΞΟΥΣΙΟΣ	*(74):*	Τσιμικάλης Αθανάσιος, Ν. Βάμβα 1, 106 74 Αθήνα
ΑΝΤΙΚΛΗΤΟΣ	*(74):*	Ταβλαρίδης Πλ., Τσιμικάλης Αθαν., Καλονάρου Χαρ., Ν. Βάμβα 1, 106 74 Αθήνα

ΠΕΡΙΛΗΨΗ (57)

Σε ένα υποδαπέδιο τόρνο για σετ τροχών, χρησιμοποιούμενο στην ανακατεργασία των τροχών συγκροτημάτων τροχών τραίνων, με τέσσερις κινούμενους κυλίνδρους τριβής (6-9), με δύο στρεφόμενες κεφαλές στηρίξεως (14, 15), δύο διατάξεις στηρίξεως εδράνων αξόνων (16, 17) και δύο διατάξεις συγκρατήσεως θέσεως (18, 19), όπου κάθε διάταξη συγκρατήσεως θέσεως φέρει μια ταλαντευόμενη περί ένα κατακόρυφο άξονα στροφής (51, 52) εγκάρσια δοκό (τραβέρσα) (53, 54), μειώνεται η επίδραση των διακυμάνσεων των δυνάμεων κοπής στην ακρίβεια κατεργασίας, με το ότι, σε κάθε διάταξη συγκρατήσεως (18, 19) έχει αντιστοιχισθεί μια διάταξη ανυψώσεως και καθόδου (76, 77), η οποία υποδέχεται ένα προσαρμοσμένο στην τραβέρσα (53, 54) ώμο (78, 79).

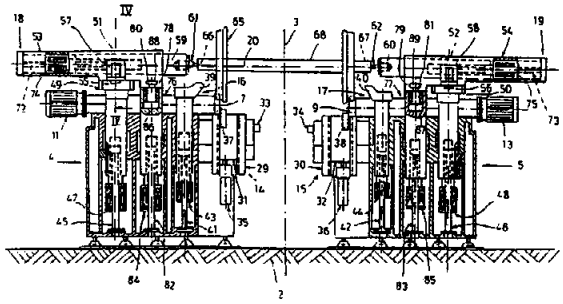

ΑΡΙΘΜΟΣ ΕΥΡΩΠΑ·Ι·ΚΟΥ Δ.Ε.	***(11):***	**3008087**
ΑΡΙΘ. ΕΛΛΗΝΙΚΗΣ ΚΑΤΑΘΕΣΗΣ	*(21):*	930401200
ΗΜΕΡ. ΕΛΛΗΝΙΚΗΣ ΚΑΤΑΘΕΣΗΣ	*(22):*	04.06.93
ΑΡΙΘ./ΗΜΕΡ. ΔΗΜΟΣΙΕΥΣΗΣ ΕΥΡΩΠΑ·Ι·ΚΟΥ ΔΙΠΛΩΜΑΤΟΣ	*(87):*	0278214/17.03.93
ΑΡΙΘ./ΗΜΕΡ. ΚΑΤΑΘΕΣΗΣ ΕΥΡΩΠΑ·Ι·ΚΗΣ ΑΙΤΗΣΗΣ	*(86):*	88100060.8/05.01.88
ΤΙΤΛΟΣ ΕΦΕΥΡΕΣΗΣ	*(54):*	Διάταξη θερμάνσεως ενός δαπέδου
ΔΙΚΑΙΟΥΧΟΣ	*(73):*	PVG Patent-Verwertungsgesellschaft mbh
ΣΥΜΒΑΤΙΚΕΣ ΠΡΟΤΕΡΑΙΟΤΗΤΕΣ	*(30):*	3704422/12.02.87/Gmund am Tegernsee
ΕΦΕΥΡΕΤΗΣ	*(72):*	Kahlert Wolfgang
ΕΙΔΙΚΟΣ ΠΛΗΡΕΞΟΥΣΙΟΣ	*(74):*	Τσιμικάλης Αθανάσιος, Ν. Βάμβα 1, 106 74 Αθήνα
ΑΝΤΙΚΛΗΤΟΣ	*(74):*	Ταβλαρίδης Πλ., Τσιμικάλης Αθαν., Καλονάρου Χαρ., Ν. Βάμβα 1, 106 74 Αθήνα

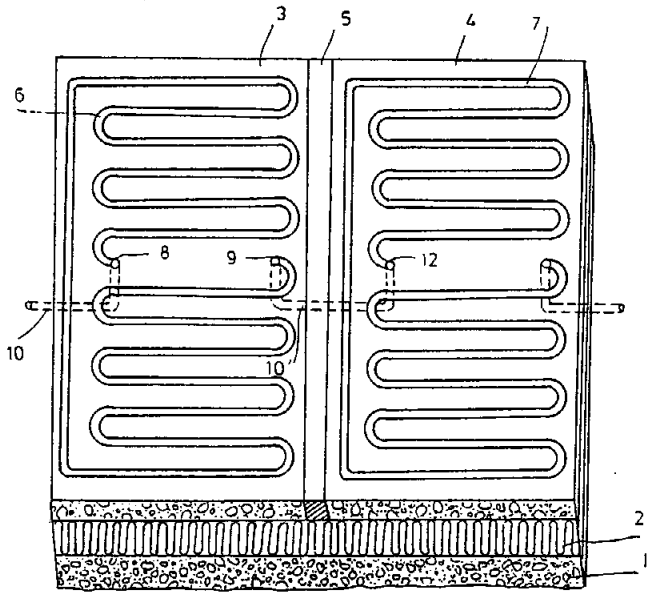

ΠΕΡΙΛΗΨΗ (57)

Μια διάταξη για τη θέρμανση ενός δαπέδου, με μορφή ενός στρώματος από μπετόν (3, 4) ή παρόμοιο υλικό, φέρει οριζόντια εκτεινόμενους σωλήνες θερμάνσεως (6, 7), οι οποίοι προβλέπονται στο στρώμα από μπετόν. Το πάτωμα χωρίζεται σε περισσότερα του ενός πεδία, όπου μεταξύ των γειτονικών πεδίων προβλέπεται κάθε φορά ένας αρμός διαστολής (5). Για τη σύνδεση των σωλήνων θερμάνσεως γειτονικών πεδίων χρησιμεύει ένας συνδετικός σωλήνας (10) μορφής κυρίως U, του οποίου η βάση βρίσκεται στην περιοχή του αρμού διαστολής στο επίπεδο του ευρισκομένου κάτω από στρώμα από μπετόν ή από παρόμοιο υλικό στρώματος μονώσεως (2).

ΑΡΙΘΜΟΣ ΕΥΡΩΠΑ·Ι·ΚΟΥ Δ.Ε.	***(11):***	**3008088**
ΑΡΙΘ. ΕΛΛΗΝΙΚΗΣ ΚΑΤΑΘΕΣΗΣ	*(21):*	930401201
ΗΜΕΡ. ΕΛΛΗΝΙΚΗΣ ΚΑΤΑΘΕΣΗΣ	*(22):*	04.06.93
ΑΡΙΘ./ΗΜΕΡ. ΔΗΜΟΣΙΕΥΣΗΣ ΕΥΡΩΠΑ·Ι·ΚΟΥ ΔΙΠΛΩΜΑΤΟΣ	*(87):*	0409014/19.05.93
ΑΡΙΘ./ΗΜΕΡ. ΚΑΤΑΘΕΣΗΣ ΕΥΡΩΠΑ·Ι·ΚΗΣ ΑΙΤΗΣΗΣ	*(86):*	90112930.4/06.07.90
ΤΙΤΛΟΣ ΕΦΕΥΡΕΣΗΣ	*(54):*	Μέθοδος για την παραγωγή καυσίμων υλικών πλινθάνθρακα και καύσιμα υλικά πλινθάνθρακα κατασκευασμένα σύμφωνα με αυτή
ΔΙΚΑΙΟΥΧΟΣ	*(73):*	Applied Industrial Materials Corporation Aimcor Parkway North Center One Parkway North Suite 400, Deerfield Illinois 60015, Η.Π.Α.
ΣΥΜΒΑΤΙΚΕΣ ΠΡΟΤΕΡΑΙΟΤΗΤΕΣ	*(30):*	1) 3923445/15.07.89/Γερμανία 2) 3930182/09.09.89/Γερμανία
ΕΦΕΥΡΕΤΗΣ	*(72):*	Lask Gert-Wilhelm
ΕΙΔΙΚΟΣ ΠΛΗΡΕΞΟΥΣΙΟΣ	*(74):*	Καλονάρου Χαρίκλεια, δικηγόρος, Ν. Βάμβα 1, 106 74 Αθήνα
ΑΝΤΙΚΛΗΤΟΣ	*(74):*	Ταβλαρίδης Πλ., Τσιμικάλης Αθαν., Καλονάρου Χαρ., Ν. Βάμβα 1, 106 74 Αθήνα

ΠΕΡΙΛΗΨΗ (57)

Μέθοδος για την παραγωγή καυσίμων υλικών πλινθάνθρακα, κατά προτίμηση για την παραγωγή καυσίμων θέρμανσης, όπου αναμιγνύονται ένας μη καύσιμος λεπτόκοκκος φορέας άνθρακα κατά προτίμηση πετροκώκ, κι ένα συνδετικό μέσο που περιέχει πίσσα κι αυτό το αρχικό μίγμα πλινθανθρακοποιείται σε πρόδρομες μορφές κι όπου από τις πρόδρομες μορφές μέσω μιας σταθεροποιητικής θερμικής κατεργασίας σχηματίζονται τα καύσιμα υλικά πλινθάνθρακα. Σαν συνδετικό μέσο που περιέχει πίσσα χρησιμοποιείται ένα μίγμα συνδετικού μέσου από πίσσα και καύσιμο κάρβουνο, το οποίο παρουσιάζει μια θερμοκρασία πάνω από 100°C ως 200°C. Ο μη καύσιμος φορέας άνθρακα αναμιγνύεται με το συνδετικό μέσο σε μια θερμοκρασία ανάμιξης η οποία βρίσκεται στην ίδια περιοχή θερμοκρασιών. Οι πρόδρομες μορφές πλινθανθρακοποιούνται σ' αυτή την θερμοκρασία μίγματος. Οι πρόδρομες μορφές υφίστανται θερμική κατεργασία, η οποία παρουσιάζει τελική θερμοκρασία πάνω από 400°C. Αντικείμενο της εφεύρεσης είναι επίσης τα κατασκευαζόμενα καύσιμα υλικά πλινθάνθρακα.

ΑΡΙΘΜΟΣ ΕΥΡΩΠΑ·Ϊ·ΚΟΥ Δ.Ε.	*(11):*	**3008089**
ΑΡΙΘ. ΕΛΛΗΝΙΚΗΣ ΚΑΤΑΘΕΣΗΣ	*(21):*	930401202
ΗΜΕΡ. ΕΛΛΗΝΙΚΗΣ ΚΑΤΑΘΕΣΗΣ	*(22):*	08.06.93
ΑΡΙΘ./ΗΜΕΡ. ΔΗΜΟΣΙΕΥΣΗΣ ΕΥΡΩΠΑ·Ϊ·ΚΟΥ ΔΙΠΛΩΜΑΤΟΣ	*(87):*	0436167/24.03.93
ΑΡΙΘ./ΗΜΕΡ. ΚΑΤΑΘΕΣΗΣ ΕΥΡΩΠΑ·Ϊ·ΚΗΣ ΑΙΤΗΣΗΣ	*(86):*	90124144.8/13.12.90
ΤΙΤΛΟΣ ΕΦΕΥΡΕΣΗΣ	*(54):*	Μέθοδος για την πλήρωση υποδοχών με προϊόντα, σύμφωνα με ένα προκαθορισμένο σχέδιο
ΔΙΚΑΙΟΥΧΟΣ	*(73):*	Talleres Daumar S.A. Guifre 794-796 Badalona (Barcelona), Ισπανία
ΣΥΜΒΑΤΙΚΕΣ ΠΡΟΤΕΡΑΙΟΤΗΤΕΣ	*(30):*	9000187/27.12.89/Ισπανία
ΕΦΕΥΡΕΤΗΣ	*(72):*	Guardiola Agustin Dauder
ΕΙΔΙΚΟΣ ΠΛΗΡΕΞΟΥΣΙΟΣ	*(74):*	Σιώτου Κατερίνα, Νοταρά 1, Αθήνα
ΑΝΤΙΚΛΗΤΟΣ	*(74):*	Σιώτου Κατερίνα, Νοταρά 1, Αθήνα

ΠΕΡΙΛΗΨΗ (57)

Μία μέθοδος για την πλήρωση υποδοχών με προϊόντα, σύμφωνα με ένα προκαθορισμένο σχέδιο, η οποία περιλαμβάνει τα εξής στάδια: τοποθέτηση των προϊόντων σε δύο ή περισσότερους ξεχωριστούς φακέλους (4, 6), μεταφορά των προϊόντων ένα-ένα σε δύο στηρίγματα (7, 8), περισυλλογή του κάθε προϊόντος από μία βεντούζα (13) για τη μεταφορά τους σε σχετικές υποδοχές, τοποθέτηση διαγώνιων δοκών (22) στις αναφερθείσες υποδοχές, προς υποβοήθηση σχηματισμού σειρών σε κάθε υποδοχή, με εγκάρσια μετατόπιση της τελευταίας, διατηρώντας την τελευταία συμπληρωμένη σιερά προϊόντων, καθώς προωθούνται οι υποδοχές και επαναλαμβάνοντας τον κύκλο αυτό, με εγκάρσια μετατόπιση στην αντίθετη κατεύθυνση σε διαδοχικούς κύκλους μέχρι τη συμπλήρωση του στρώματος ή στρωμάτων των προϊόντων.

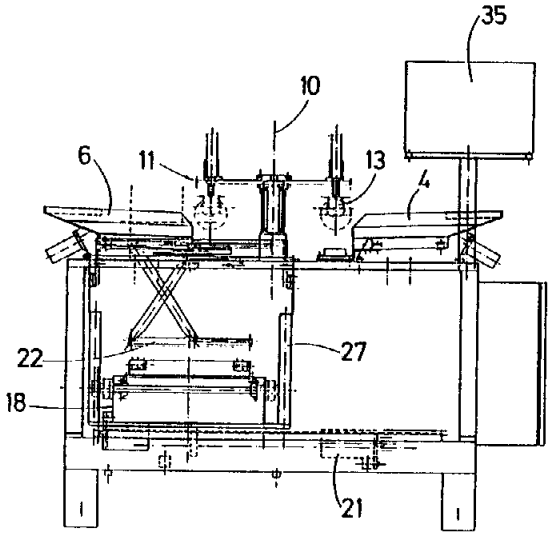

ΑΡΙΘΜΟΣ ΕΥΡΩΠΑ·Ϊ·ΚΟΥ Δ.Ε.	*(11):*	**3008090**
ΑΡΙΘ. ΕΛΛΗΝΙΚΗΣ ΚΑΤΑΘΕΣΗΣ	*(21):*	930400984
ΗΜΕΡ. ΕΛΛΗΝΙΚΗΣ ΚΑΤΑΘΕΣΗΣ	*(22):*	09.06.93
ΑΡΙΘ./ΗΜΕΡ. ΔΗΜΟΣΙΕΥΣΗΣ ΕΥΡΩΠΑ·Ϊ·ΚΟΥ ΔΙΠΛΩΜΑΤΟΣ	*(87):*	406474/17.03.93
ΑΡΙΘ./ΗΜΕΡ. ΚΑΤΑΘΕΣΗΣ ΕΥΡΩΠΑ·Ϊ·ΚΗΣ ΑΙΤΗΣΗΣ	*(86):*	89115906.3/29.08.89
ΤΙΤΛΟΣ ΕΦΕΥΡΕΣΗΣ	*(54):*	Συνθετικό κρυσταλλικό πυριτικό αργίλλιο και μέθοδος παρασκευής του
ΔΙΚΑΙΟΥΧΟΣ	*(73):*	VAW aluminium AG Georg-von-Boeselager-Strasse 25 W-5300 Bonn 1, Γερμανία
ΣΥΜΒΑΤΙΚΕΣ ΠΡΟΤΕΡΑΙΟΤΗΤΕΣ	*(30):*	3922181/06.07.89/Γερμανία
ΕΦΕΥΡΕΤΗΣ	*(72):*	1) Tissler Arno Dr. 2) Thome Roland Dr. 3) Schmidt Hubertus Dr. 4) Winkhaus Günter Prof. Dr. 5) Unger Klaus K. Prof. Dr.
ΕΙΔΙΚΟΣ ΠΛΗΡΕΞΟΥΣΙΟΣ	*(74):*	Βαγιακάκου-Ραζή Ρένα, Πανεπιστημίου 64, Αθήνα
ΑΝΤΙΚΛΗΤΟΣ	*(74):*	Βαγιακάκου-Ραζή Ρένα, Πανεπιστημίου 64, Αθήνα

ΠΕΡΙΛΗΨΗ (57)

Οι ζεόλιθοι είναι μικροπορώδη κρυσταλλικά αργιλλοπυριτικά άλατα διακρινόμενα από μία σειρά ειδικών ιδιοτήτων. Αυτοί έχουν ένα ορισμένο σύστημα κοίλων χώρων με τιμές ανοιγμάτων από 0.3 έως 0.9 nm. Είναι υλικά ανταλλαγής κατιόντων. Σε μορφή-Η παρουσιάζουν μεγάλη οξικότητα στερεού σώματος. Ο υδρόφοβος χαρακτήρας τους μπορεί να ρυθμίζεται με την αναλογία πυριτίου προς αργίλλιο. Παρουσιάζουν μεγάλη θερμική σταθερότητα.

Η παρασκευή των υλικών τούτων επιτυγχάνεται κυρίως μόνο με την προσθήκη οργανικών ενώσεων που συνδέουν την δομή για το μίγμα της συνθέσεως. Οι μέθοδοι, που καταργούν τη χρήση των οργανικών τούτων υλών, π.χ. κατά το δίπλωμα ΗΠΑ 4.257.885, οδηγούν μόνο πολύ βραδέως (σε πολλές ημέρες) και συνήθως ατελώς στο επιθυμητό προϊόν. Περαιτέρω, δεν αποκλείεται κατά κανόνα η εμφάνιση ανεπιθύμητων γειτονικών φάσεων.

Η παρούσα εφεύρεση εξετάζει τώρα μία καθαρά ανόργανη μέθοδο συνθέσεως, που αποκλείει σχεδόν τον σχηματισμό γειτονικών φάσεων και που μπορεί να εκτελείται σε μικρό χρόνο.

Οι ζεόλιθοι οι παρασκευαζόμενοι με τη μέθοδο τη εφεύρεσης έχουν μία χημική σύνθεση, που σε μοριακές αναλογίες μπορεί να περιγραφεί ως εξής: 0-3 M_2O : Al_2O_3 : 15-40 SiO_2 : 0-40 H_2O, όπου το M αποτελεί ένα υλικό αλκαλώσεως. Οι ζεόλιθοι αυτοί μπορεί να ανταλλάσσονται με τη βοήθεια ανόργανων οξέων, μιας ενώσεως αμμωνίου και άλλων υλικών παροχής πρωτονίων ή με άλλα κατιόντα.

Σχετικά με την ανωτέρω χημική σύνθεση και με τις αποστάσεις δικτύου που καταγράφονται στον πίνακα 1, οι ζεόλιθοι αυτοί που παρασκευάζονται με την παρούσα εφεύρεση έχουν ζώνες προσροφήσεως του φάσματος συντονισμού πυρήνα του 29-πυρίτιο-στερεό σώμα -MAS σε περίπου -100, -106, -112 και -116 ppm, με αναγωγή σε τετραμεθυλικό σιλάνιο σαν πρότυπο, με τη βοήθεια του οποίου το νέο τούτο αργιλλοπυριτικό άλας μπορεί να διακρίνεται από όλους τους παρόμοιους ζεόλιθους (Σχ. 1 και 2).

Οι ζεόλιθοι-καταλύτες που παρασκευάζονται σύμφωνα με την εφεύρεση έχουν λόγω των δομικών τούτων μονάδων μία πολύ μεγαλύτερη καταλυτική δραστικότητα από ότι παρόμοια πενταζίλια (Pentasile) παρασκευαζόμενα με συνηθισμένες μεθόδους.

Πίνακας 1

Τιμές d/επίπεδες αποστάσεις δικτύου	Σχετική ένταση
11,2 ± 0,3	έντονη
10,1 ± 0,3	έντονη
9,8 ± 0,2	ασθενής
3,85 ± 0,1	πολύ έντονη
3,83 ± 0,1	έντονη
3,75 ± 0,1	έντονη
3,73 ± 0,1	έντονη
3,60 ± 0,1	ασθενής
3,06 ± 0,05	ασθενής
3,00 ± 0,05	ασθενής
2,01 ± 0,02	ασθενής
1,99 ± 0,02	ασθενής

ΑΡΙΘΜΟΣ ΕΥΡΩΠΑ·Ι·ΚΟΥ Δ.Ε.	***(11):***	**3008091**
ΑΡΙΘ. ΕΛΛΗΝΙΚΗΣ ΚΑΤΑΘΕΣΗΣ	*(21):*	930400986
ΗΜΕΡ. ΕΛΛΗΝΙΚΗΣ ΚΑΤΑΘΕΣΗΣ	*(22):*	09.06.93
ΑΡΙΘ./ΗΜΕΡ. ΔΗΜΟΣΙΕΥΣΗΣ ΕΥΡΩΠΑ·Ι·ΚΟΥ ΔΙΠΛΩΜΑΤΟΣ	*(87):*	394557/10.03.93
ΑΡΙΘ./ΗΜΕΡ. ΚΑΤΑΘΕΣΗΣ ΕΥΡΩΠΑ·Ι·ΚΗΣ ΑΙΤΗΣΗΣ	*(86):*	89123335.5/16.12.89
ΤΙΤΛΟΣ ΕΦΕΥΡΕΣΗΣ	*(54):*	Μέθοδος παρασκευής πτωχών σε χλωριούχα άλατα προϊόντων γύψου από περιέχοντα ασβέστιο υπολείματα εγκαταστάσεων καθαρισμού καυσαερίων
ΔΙΚΑΙΟΥΧΟΣ	*(73):*	VAW Aluminium AG Georg-von-Boeselager-Strasse 25 W-5300 Bonn 1, Γερμανία
ΣΥΜΒΑΤΙΚΕΣ ΠΡΟΤΕΡΑΙΟΤΗΤΕΣ	*(30):*	3913822/26.04.89/Γερμανία
ΕΦΕΥΡΕΤΗΣ	*(72):*	1) Köhnk Dietheim 2) Bings Hubert
ΕΙΔΙΚΟΣ ΠΛΗΡΕΞΟΥΣΙΟΣ	*(74):*	Βαγιακάκου-Ραζή Ρένα, Πανεπιστημίου 64, Αθήνα
ΑΝΤΙΚΛΗΤΟΣ	*(74):*	Βαγιακάκου-Ραζή Ρένα, Πανεπιστημίου 64, Αθήνα

ΠΕΡΙΛΗΨΗ (57)

Υπολείμματα με περιέχουσες θείο ουσίες φέρονται σε αντίδραση σε μία κυκλοφορούσα στροβιλώδη στρώση, επί παρουσία ύδατος και οξυγόνου. Τα τμήματα του υποθειώδους άλατος οξειδώνονται τότε σε θειϊκό άλας και ταυτόχρονα διαχωρίζεται με πυροϋδρόλυση το $CaCl_2$ σε CaO και HCl. Το αέριο HCl απάγεται αμέσως λόγω των ελάχιστων χρόνων παραμονής (σε λειτουργία) του αερίου. Το CaO αντιδρά με τις περιέχουσες θείο ουσίες σε $CaSO_4$. Τοιουτοτρόπως αποφεύγεται μία νέα αντίδραση. Με τις προϋποθέσεις αυτές δημιουργούνται σε θερμοκρασίες από 500 έως 650°C υψηλής αξίας προϊόντα γύψου πτωχά σε χλωριούχο άλας. Η μέθοδος επιτρέπει πλην τούτου την χρήση απορριμμάτων σαν φορείς θείου, H_2O ή ενέργειας. Τα απορρίμματα τούτα αξιοποιούνται φιλικά προς το περιβάλλον.
Τοιουτοτρόπως παρασκευάζεται ανυδρίτης γύψου από πτωχά σε χλωριούχα άλατα υπολείμματα απορροφήσεως εκπομπών. Ο παραγόμενος ανυδρίτης γύψου μπορεί να επανυδατώνεται, σε μία ακόλουθη βαθμίδα της μεθόδου, σε ημιενυδατωμένο γύψο β.

ΑΡΙΘΜΟΣ ΕΥΡΩΠΑ·Ι·ΚΟΥ Δ.Ε.	***(11):***	**3008092**
ΑΡΙΘ. ΕΛΛΗΝΙΚΗΣ ΚΑΤΑΘΕΣΗΣ	*(21):*	930401142
ΗΜΕΡ. ΕΛΛΗΝΙΚΗΣ ΚΑΤΑΘΕΣΗΣ	*(22):*	09.06.93
ΑΡΙΘ./ΗΜΕΡ. ΔΗΜΟΣΙΕΥΣΗΣ ΕΥΡΩΠΑ·Ι·ΚΟΥ ΔΙΠΛΩΜΑΤΟΣ	*(87):*	0401180/10.03.93
ΑΡΙΘ./ΗΜΕΡ. ΚΑΤΑΘΕΣΗΣ ΕΥΡΩΠΑ·Ι·ΚΗΣ ΑΙΤΗΣΗΣ	*(86):*	90830239.1/29.05.90
ΤΙΤΛΟΣ ΕΦΕΥΡΕΣΗΣ	*(54):*	Πτυσσόμενο χώρισμα
ΔΙΚΑΙΟΥΧΟΣ	*(73):*	Tender S.r.l. Via Al Mare I-4703 San Giovanni In-Marignano (Fo), Ιταλία
ΣΥΜΒΑΤΙΚΕΣ ΠΡΟΤΕΡΑΙΟΤΗΤΕΣ	*(30):*	1) 349889/30.05.89/Ιταλία 2) 349989/30.05.89/Ιταλία
ΕΦΕΥΡΕΤΗΣ	*(72):*	Leardini Ferdinando
ΕΙΔΙΚΟΣ ΠΛΗΡΕΞΟΥΣΙΟΣ	*(74):*	Κιλιμίρης Κ. Αναστάσιος, δικηγόρος, Υψηλάντου 38, 115 21 Αθήνα
ΑΝΤΙΚΛΗΤΟΣ	*(74):*	Κιλιμίρης Κ. Αναστάσιος, δικηγόρος, Υψηλάντου 38, 115 21 Αθήνα

ΠΕΡΙΛΗΨΗ (57)

Το πτυσσόμενο χώρισμα αποτελείται από ομάδα διασυνδεδεμένων φύλλων (5) και έχει ενδιαμέσους ορθοστάτες με αρθρώσεις (2) που ευρίσκονται μεταξύ κάθε ζεύγους γειτονικών φύλλων, οι αρθρώσεις (3) των οποίων ευρίσκονται μεταξύ του διαμήκους επιπέδου συμμετρίας (4) των φύλλων και της μιας ή της άλλης των εδρών (6) του πλαισίου του φύλλου, κατά τρόπον ώστε οι δοκίδες των πλαισίων να προσεγγίζουν τα ενδιάμεσα τμήματα (2) και οι μονωτικές ταινίες που τοποθετούνται μεταξύ αυτών να μπορούν αντίστοιχα να κατασκευασθούν με μικρότερες διαστάσεις. Η άρθρωση (3) περιέχεται στο χώρο που καταλαμβάνεται από τη δοκίδα (7), η οποία χρησιμοποιείται για την κατασκευή των πλαισίων και περιέχει συνδετικό στοιχείο (20) που δεν επιτρέπει τη σχετική αξονική μετατόπιση μεταξύ του ορθοστάτη (2) και του φύλλου (5) κατά την περιστροφή πέραν μιας συγκεκριμένης γωνίας περιστροφής.

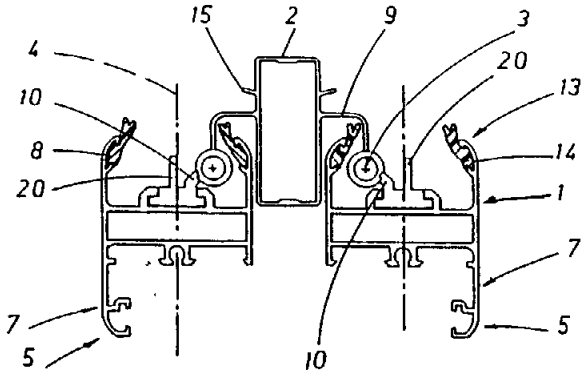

ΑΡΙΘΜΟΣ ΕΥΡΩΠΑΪΚΟΥ Δ.Ε.	***(11):***	**3008093**
ΑΡΙΘ. ΕΛΛΗΝΙΚΗΣ ΚΑΤΑΘΕΣΗΣ	*(21):*	930401203
ΗΜΕΡ. ΕΛΛΗΝΙΚΗΣ ΚΑΤΑΘΕΣΗΣ	*(22):*	09.06.93
ΑΡΙΘ./ΗΜΕΡ. ΔΗΜΟΣΙΕΥΣΗΣ ΕΥΡΩΠΑΪΚΟΥ ΔΙΠΛΩΜΑΤΟΣ	*(87):*	337885/17.03.93
ΑΡΙΘ./ΗΜΕΡ. ΚΑΤΑΘΕΣΗΣ ΕΥΡΩΠΑΪΚΗΣ ΑΙΤΗΣΗΣ	*(86):*	89401017.2/13.04.89
ΤΙΤΛΟΣ ΕΦΕΥΡΕΣΗΣ	*(54):*	Νέα περιεκτικά παράγωγα με αλουμινικές δομές, μεθόδους παρασκευής αυτών και φαρμακευτικές συνθέσεις οι οποίες τα περιέχουν
ΔΙΚΑΙΟΥΧΟΣ	*(73):*	ADIR ET COMPAGNIE 1 rue Carle Hébert F-92415 Courbevoie Cédéx, Γαλλία
ΣΥΜΒΑΤΙΚΕΣ ΠΡΟΤΕΡΑΙΟΤΗΤΕΣ	*(30):*	8804871/13.04.88/Γαλλία
ΕΦΕΥΡΕΤΗΣ	*(72):*	1) Brion Jean Daniel 2) Le Baut Guillaume 3) Ducrey Patrick 4) Piessard-Robert Sylvie 5) Cudennec Claude 6) Seurre Geneviève
ΕΙΔΙΚΟΣ ΠΛΗΡΕΞΟΥΣΙΟΣ	*(74):*	Ευαγγέλου Βάσω, Μαυροκορδάτου 5, 106 78 Αθήνα
ΑΝΤΙΚΛΗΤΟΣ	*(74):*	Ευαγγέλου Βάσω, Μαυροκορδάτου 5, 106 78 Αθήνα

ΠΕΡΙΛΗΨΗ (57)

Ενώσεις του γενικού τύπου (I):

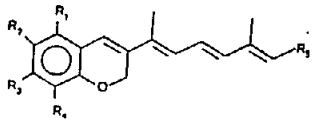

εις τον οποίον:

τα R_1, R_2, R_3, R_4 όμοια ή διαφορετικά παριστούν ένα άτομο υδρογόνου ένα άτομο αλογόνου, μία κατωτέρα αλκοϋλομάδα, μία κατωτέρα αλκεϋλομάδα, μία κατωτέρα αλκοϋλόξυ ομάδα ή κατωτέρα αλκυνυλοξυ ομάδα ενδεχομένως υποκατεστημένες με ένα ή περισσότερα άτομα αλογόνου,

το R_5 παριστά μια καρβοξυλ αλκοϋλοξυ κατωτέρα καρβονυλ, ακετυλοξυ κατωτέρα καρβονυλ, αλκυνυλοξυ, κατωτέρα καρβονύλ, τα ισομερή αυτών, τα στερεοϊσομερή αυτών, τα διαστερεοϊσομερή αυτών καθώς και τα άλατα αυτών διά προσθήκης μίας φαρμακευτικώς παραδεκτής βάσεως αυτών. Φάρμακα.

ΑΡΙΘΜΟΣ ΕΥΡΩΠΑΪΚΟΥ Δ.Ε.	***(11):***	**3008094**
ΑΡΙΘ. ΕΛΛΗΝΙΚΗΣ ΚΑΤΑΘΕΣΗΣ	*(21):*	930401204
ΗΜΕΡ. ΕΛΛΗΝΙΚΗΣ ΚΑΤΑΘΕΣΗΣ	*(22):*	09.06.93
ΑΡΙΘ./ΗΜΕΡ. ΔΗΜΟΣΙΕΥΣΗΣ ΕΥΡΩΠΑΪΚΟΥ ΔΙΠΛΩΜΑΤΟΣ	*(87):*	322291/10.03.93
ΑΡΙΘ./ΗΜΕΡ. ΚΑΤΑΘΕΣΗΣ ΕΥΡΩΠΑΪΚΗΣ ΑΙΤΗΣΗΣ	*(86):*	88403214.5/16.12.88
ΤΙΤΛΟΣ ΕΦΕΥΡΕΣΗΣ	*(54):*	Καταλύτες δια την επεξεργασίαν αερίων λυμάτων και μεθόδους επεξεργασίας των λυμάτων αυτών
ΔΙΚΑΙΟΥΧΟΣ	*(73):*	Rhône-Poulenc Chimie 25 quai Paul Doumer F-92408 Courbevoie Cédéx, Γαλλία
ΣΥΜΒΑΤΙΚΕΣ ΠΡΟΤΕΡΑΙΟΤΗΤΕΣ	*(30):*	8718010/23.12.87/Γαλλία
ΕΦΕΥΡΕΤΗΣ	*(72):*	1) Quemere Eric 2) Chopin Thierry 3) Nortier Patrice
ΕΙΔΙΚΟΣ ΠΛΗΡΕΞΟΥΣΙΟΣ	*(74):*	Ευαγγέλου Βάσω, Μαυροκορδάτου 5, 106 78 Αθήνα
ΑΝΤΙΚΛΗΤΟΣ	*(74):*	Ευαγγέλου Βάσω, Μαυροκορδάτου 5, 106 78 Αθήνα

ΠΕΡΙΛΗΨΗ (57)

Η εφεύρεση αφορά καταλύτες δια την επεξεργασία αερίων λυμάτων που περιέχουν θειούχες ενώσεις και μια μέθοδο επεξεργασίας των λυμάτων αυτών.

Η εφεύρεση αφορά ειδικώτερα ένα καταλύτη ο οποίος χρησιμοποιείται δια την επεξεργασία λυμάτων που περιέχουν ενώσεις θείου όπως SO_2, H_2S, COS, CS_2 δια χρησιμοποιήσεως της αντιδράσεως του Claus και υδρολύσεως των ανθρακούχων ενώσεων του θείου.

Ο καταλύτης έχει ένα σχήμα από πολλούς λοβούς και ειδικώτερα ένα σχήμα από τρεις λοβούς ή τέσσερεις λοβούς που επιτρέπει την βελτίωση της αποτελεσματικότητος του καταλύτου και την επίτευξη ποσοστού μετασχηματισμού παραπλησίου της θεωρητικής τιμής που υπολογίζεται συμφώνως προς τους νόμους της θερμοδυναμικής.

ΑΡΙΘΜΟΣ ΕΥΡΩΠΑ·Ι·ΚΟΥ Δ.Ε.	***(11):***	**3008095**
ΑΡΙΘ. ΕΛΛΗΝΙΚΗΣ ΚΑΤΑΘΕΣΗΣ	*(21):*	930401205
ΗΜΕΡ. ΕΛΛΗΝΙΚΗΣ ΚΑΤΑΘΕΣΗΣ	*(22):*	09.06.93
ΑΡΙΘ./ΗΜΕΡ. ΔΗΜΟΣΙΕΥΣΗΣ ΕΥΡΩΠΑ·Ι·ΚΟΥ ΔΙΠΛΩΜΑΤΟΣ	*(87):*	389355/10.03.93
ΑΡΙΘ./ΗΜΕΡ. ΚΑΤΑΘΕΣΗΣ ΕΥΡΩΠΑ·Ι·ΚΗΣ ΑΙΤΗΣΗΣ	*(86):*	90400746.5/20.03.90
ΤΙΤΛΟΣ ΕΦΕΥΡΕΣΗΣ	*(54):*	Υπόστρωμα δια την καλλιέργεια εκτός του εδάφους
ΔΙΚΑΙΟΥΧΟΣ	*(73):*	Isover Saint-Gobain Les Miroirs 18, avenue d' Alsace F-92400 Courbevoie, Γαλλία
ΣΥΜΒΑΤΙΚΕΣ ΠΡΟΤΕΡΑΙΟΤΗΤΕΣ	*(30):*	8903651/21.03.89/Γαλλία
ΕΦΕΥΡΕΤΗΣ	*(72):*	1) De Graaf Martien 2) Vos Jacques 3) Plantard Dominique
ΕΙΔΙΚΟΣ ΠΛΗΡΕΞΟΥΣΙΟΣ	*(74):*	Ευαγγέλου Βάσω, Μαυροκορδάτου 5, 106 78 Αθήνα
ΑΝΤΙΚΛΗΤΟΣ	*(74):*	Ευαγγέλου Βάσω, Μαυροκορδάτου 5, 106 78 Αθήνα

ΠΕΡΙΛΗΨΗ (57)

Η εφεύρεση αφορά ένα υπόστρωμα διά καλλιέργεια εκτός του εδάφους το οποίον αποτελείται από ορυκτές ύλες.
Το υπόστρωμα συμφώνως προς την εφεύρεση με περισρισμένες διαστάσεις χρησιμοποιείται διά την φάση της αντιστοίχου καλλιεργείας εις την ανάπτυξη των φυτών. Το υπόστρωμα αυτό παραλληλεπιπέδου γενικά σχήματος παρουσιάζει στην κατωτέρα του επιφάνεια προεξοχάς μικράς επιφανείας οι οποίες το απομονώνουν από το έδαφος επί του οποίου βασίζεται.
Το υπόστρωμα συμφώνως προς την εφεύρεση επιτρέπει την βελτίωση των συνθηκών καλλιεργείας.

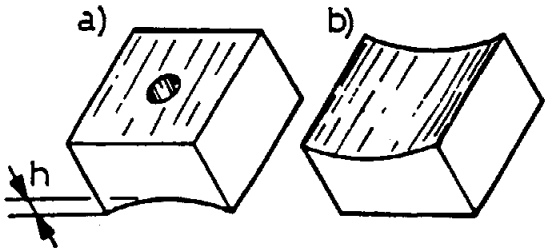

ΑΡΙΘΜΟΣ ΕΥΡΩΠΑ·Ι·ΚΟΥ Δ.Ε.	***(11):***	**3008096**
ΑΡΙΘ. ΕΛΛΗΝΙΚΗΣ ΚΑΤΑΘΕΣΗΣ	*(21):*	930401206
ΗΜΕΡ. ΕΛΛΗΝΙΚΗΣ ΚΑΤΑΘΕΣΗΣ	*(22):*	09.06.93
ΑΡΙΘ./ΗΜΕΡ. ΔΗΜΟΣΙΕΥΣΗΣ ΕΥΡΩΠΑ·Ι·ΚΟΥ ΔΙΠΛΩΜΑΤΟΣ	*(87):*	351302/10.03.93
ΑΡΙΘ./ΗΜΕΡ. ΚΑΤΑΘΕΣΗΣ ΕΥΡΩΠΑ·Ι·ΚΗΣ ΑΙΤΗΣΗΣ	*(86):*	89401980.1/11.07.89
ΤΙΤΛΟΣ ΕΦΕΥΡΕΣΗΣ	*(54):*	Μέθοδος επιλογής μιας πουζζολάνης η οποία προορίζεται να ενσωματωθεί εντός ενός συνθέτου υλικού που περιέχει τσιμέντο και ύαλο
ΔΙΚΑΙΟΥΧΟΣ	*(73):*	Vetrotex Saint-Gobain 10 Place Pierre de Coubertin F-73000 Chambery, Γαλλία
ΣΥΜΒΑΤΙΚΕΣ ΠΡΟΤΕΡΑΙΟΤΗΤΕΣ	*(30):*	8809567/13.07.88/Γαλλία
ΕΦΕΥΡΕΤΗΣ	*(72):*	1) Soukatchoff Pascal 2) Thiery Jacques
ΕΙΔΙΚΟΣ ΠΛΗΡΕΞΟΥΣΙΟΣ	*(74):*	Ευαγγέλου Βάσω, Μαυροκορδάτου 5, 106 78 Αθήνα
ΑΝΤΙΚΛΗΤΟΣ	*(74):*	Ευαγγέλου Βάσω, Μαυροκορδάτου 5, 106 78 Αθήνα

ΠΕΡΙΛΗΨΗ (57)

Η εφεύρεση αφορά μία μέθοδο επιλογής μίας πουζζολάνης, όπως ενός μετακαολίνου, πού προορίζεται να συνδυασθεί με τσιμέντο το οποίο έχει οπλισθεί με ίνες υάλου. Συμφώνως προς την εφεύρεση επιλέγουμε μία πουζζολάνη η οποία παρουσιάζει ικανότητα σταθεροποιήσεως δεσμεύσεως ασβέστου εις το πείραμα Chapelle στους 90°C μεγαλυτέρα των 700 χλστγρ. CaO ανά γραμμάριο πουζζολάνης και ικανότητα σταθεροποιήσεως δεσμεύσεως στο πείραμα Chapelle στους 50°C μεγαλυτέρα των 200 χλστγρ. CaO ανά γραμμάριο πουζζολάνης και αναλογία μεταξύ ποσότητος δέσμευσης ασβέστου στο πείραμα Chapelle στους 50°C και της ειδικής επιφανείας της πουζζολάνης μεγαλυτέρα της τάξεως των 10 χλστγρ. CaO ανά τετραγωνικό μέτρο πουζζολάνης.
Το σύνθετο υλικό το οποίο λαμβάνεται, χρησιμοποιείται εις το κτίριο για την κατασκευή, π.χ. στοιχείων προσόψεως που παρουσιάζουν καλή αντίσταση στην γήρανση.

ΑΡΙΘΜΟΣ ΕΥΡΩΠΑΪΚΟΥ Δ.Ε.	***(11):***	**3008097**
ΑΡΙΘ. ΕΛΛΗΝΙΚΗΣ ΚΑΤΑΘΕΣΗΣ	*(21):*	930401207
ΗΜΕΡ. ΕΛΛΗΝΙΚΗΣ ΚΑΤΑΘΕΣΗΣ	*(22):*	09.06.93
ΑΡΙΘ./ΗΜΕΡ. ΔΗΜΟΣΙΕΥΣΗΣ ΕΥΡΩΠΑΪΚΟΥ ΔΙΠΛΩΜΑΤΟΣ	*(87):*	322323/10.03.93
ΑΡΙΘ./ΗΜΕΡ. ΚΑΤΑΘΕΣΗΣ ΕΥΡΩΠΑΪΚΗΣ ΑΙΤΗΣΗΣ	*(86):*	88420424.9/16.12.88
ΤΙΤΛΟΣ ΕΦΕΥΡΕΣΗΣ	*(54):*	Μέθοδος διαχωρισμού αιθυλενοξειδίου από αλδεϋδικές ακαθαρσίες
ΔΙΚΑΙΟΥΧΟΣ	*(73):*	Elf Atochem S.A. 4 & 8, Cours Michelet La Défense 10 F-92800 Puteaux, Γαλλία
ΣΥΜΒΑΤΙΚΕΣ ΠΡΟΤΕΡΑΙΟΤΗΤΕΣ	*(30):*	8718246/22.12.87/Γαλλία
ΕΦΕΥΡΕΤΗΣ	*(72):*	1) Delannoy Françis 2) Letray Gérard
ΕΙΔΙΚΟΣ ΠΛΗΡΕΞΟΥΣΙΟΣ	*(74):*	Ευαγγέλου Βάσω, Μαυροκορδάτου 5, 106 78 Αθήνα
ΑΝΤΙΚΛΗΤΟΣ	*(74):*	Ευαγγέλου Βάσω, Μαυροκορδάτου 5, 106 78 Αθήνα

ΠΕΡΙΛΗΨΗ (57)

Μέθοδος δια τον διαχωρισμό αιθυλενοξειδίου από αλδεϋδικές ακαθαρσίες από ακάθαρτο αιθυλενοξείδιο δια αποστάξεως εντός μιας στήλης, εις τρόπο ώστε το υγρό ρεύμα το οποίον εξέρχεται από το κάτω μέρος της στήλης να περιέχει το αρχικώς υπάρχων ύδωρ εντός του ακαθάρτου αιθυλενοξειδίου και αιθυλενοξείδιο σε ποσότητα κατά βάρος περιλαμβανομένου μεταξύ 0,15 πολλαπλάσιο και 3 πολλαπλάσιο του ύδατος, ενώ το αιθυλενοξείδιο το οποίο εξέρχεται από τον διαχωρισμό των αλδεϋδικών ακαθαρσιών εξέρχεται εις το άνω μέρος της στήλης.

ΑΡΙΘΜΟΣ ΕΥΡΩΠΑΪΚΟΥ Δ.Ε.	***(11):***	**3008098**
ΑΡΙΘ. ΕΛΛΗΝΙΚΗΣ ΚΑΤΑΘΕΣΗΣ	*(21):*	930401208
ΗΜΕΡ. ΕΛΛΗΝΙΚΗΣ ΚΑΤΑΘΕΣΗΣ	*(22):*	09.06.93
ΑΡΙΘ./ΗΜΕΡ. ΔΗΜΟΣΙΕΥΣΗΣ ΕΥΡΩΠΑΪΚΟΥ ΔΙΠΛΩΜΑΤΟΣ	*(87):*	286478/10.03.93
ΑΡΙΘ./ΗΜΕΡ. ΚΑΤΑΘΕΣΗΣ ΕΥΡΩΠΑΪΚΗΣ ΑΙΤΗΣΗΣ	*(86):*	88400619.8/15.03.88
ΤΙΤΛΟΣ ΕΦΕΥΡΕΣΗΣ	*(54):*	Νέα άλατα φωσφορώδους οξέος, συνθέσεις οι οποίες τα περιέχουν και εφαρμογή τους ως παραγόντων εναντίον της αναφλέξεως
ΔΙΚΑΙΟΥΧΟΣ	*(73):*	Elf Atochem S.A. 4 & 8, Cours Michelet La Défense 10 F-92800 Puteaux, Γαλλία
ΣΥΜΒΑΤΙΚΕΣ ΠΡΟΤΕΡΑΙΟΤΗΤΕΣ	*(30):*	8704488/31.03.87/Γαλλία
ΕΦΕΥΡΕΤΗΣ	*(72):*	1) Poisson Pierre 2) Rivas Nadine 3) Deloy Pierre
ΕΙΔΙΚΟΣ ΠΛΗΡΕΞΟΥΣΙΟΣ	*(74):*	Ευαγγέλου Βάσω, Μαυροκορδάτου 5, 106 78 Αθήνα
ΑΝΤΙΚΛΗΤΟΣ	*(74):*	Ευαγγέλου Βάσω, Μαυροκορδάτου 5, 106 78 Αθήνα

ΠΕΡΙΛΗΨΗ (57)

Η εφεύρεση αφορά άλατα φωσφορώδους οξέος και αμίνες. Οι αμίνες έχουν μία δομή του τύπου s-τριαζίνης-1,2,4 τριαζόλης μπενζιμιδαζόλης, επταζίνης, πυριμιδίνης, μορφολίνης ή πιπεραζίνης.
Τα φωσφορώδη αυτά άλατα αμίνης μπορούν να συνδυασθούν με μία πολυϋδροξυλιωμένη ένωση π.χ πενταερυθριτόλη ως παράγοντες εναντίον της αναφλέξεως πλαστικών υλικών, και ιδιαιτέρως πολυαμιδών και πολυολεφινών.

ΑΡΙΘΜΟΣ ΕΥΡΩΠΑΪΚΟΥ Δ.Ε.	***(11):***	**3008099**
ΑΡΙΘ. ΕΛΛΗΝΙΚΗΣ ΚΑΤΑΘΕΣΗΣ	*(21):*	930401209
ΗΜΕΡ. ΕΛΛΗΝΙΚΗΣ ΚΑΤΑΘΕΣΗΣ	*(22):*	09.06.93
ΑΡΙΘ./ΗΜΕΡ. ΔΗΜΟΣΙΕΥΣΗΣ ΕΥΡΩΠΑΪΚΟΥ ΔΙΠΛΩΜΑΤΟΣ	*(87):*	275763/10.03.93
ΑΡΙΘ./ΗΜΕΡ. ΚΑΤΑΘΕΣΗΣ ΕΥΡΩΠΑΪΚΗΣ ΑΙΤΗΣΗΣ	*(86):*	87402894.7/17.12.87
ΤΙΤΛΟΣ ΕΦΕΥΡΕΣΗΣ	*(54):*	Μέθοδος εκχυλίσεως κατιόντων και εφαρμογή αυτής εις την επεξεργασίαν υδατικών λυμάτων
ΔΙΚΑΙΟΥΧΟΣ	*(73):*	Elf Atochem S.A. 4 & 8 Cours Michelet La Défense 10 F-92800 Puteaux, Γαλλία
ΣΥΜΒΑΤΙΚΕΣ ΠΡΟΤΕΡΑΙΟΤΗΤΕΣ	*(30):*	8617791/19.12.86/Γαλλία
ΕΦΕΥΡΕΤΗΣ	*(72):*	1) Candau Sauveur 2) Leroy Maurice 3) Brunette Jean-Pierre 4) Mallo Paul 5) Loret Jean-François 6) Waton Gilles
ΕΙΔΙΚΟΣ ΠΛΗΡΕΞΟΥΣΙΟΣ	*(74):*	Ευαγγέλου Βάσω, Μαυροκορδάτου 5, 106 78 Αθήνα
ΑΝΤΙΚΛΗΤΟΣ	*(74):*	Ευαγγέλου Βάσω, Μαυροκορδάτου 5, 106 78 Αθήνα

ΠΕΡΙΛΗΨΗ (57)

Μέθοδος εκχυλίσεως κατιόντων από υδατικά λύματα.
Εις τα αναφερθέντα λύματα εισάγομεν μία αποτελεσματική ποσότητα ενός τουλάχιστον πολυμερούς ή συμπολυμερούς, το οποίο είναι φυσικώς ή χημικώς δικτυωμένο με βάση ακρυλικό οξύ, εν μέρει τουλάχιστον μετατραπεί σε άλας και/ή τεταρτοταγοποιημένο ή ακόμη ένα συμπολυμερές που περιλαμβάνει 40 έως 60% σε μργρ. ακρυλικό οξύ ενδεχομένως εν μέρει τουλάχιστον μετατραπέν εις άλας και 60 έως 40% σε μργρ. τουλάχιστον ένα ακρυλικό διαλκυλάμινο αλκυλεστέρα εις τον οποίο κάθε αλκυλομάς έχει 1 έως 4 άτομα άνθρακος, και ενδεχομένως έχει μετατραπεί τουλάχιστον εν μέρει σε άλας ή έχει τεταρτοταγοποιηθεί.
Εφαρμογή διά την επεξεργασία υδατικών λυμμάτων.

ΑΡΙΘΜΟΣ ΕΥΡΩΠΑΪΚΟΥ Δ.Ε.	***(11):***	**3008100**
ΑΡΙΘ. ΕΛΛΗΝΙΚΗΣ ΚΑΤΑΘΕΣΗΣ	*(21):*	930401210
ΗΜΕΡ. ΕΛΛΗΝΙΚΗΣ ΚΑΤΑΘΕΣΗΣ	*(22):*	09.06.93
ΑΡΙΘ./ΗΜΕΡ. ΔΗΜΟΣΙΕΥΣΗΣ ΕΥΡΩΠΑΪΚΟΥ ΔΙΠΛΩΜΑΤΟΣ	*(87):*	354078/10.03.93
ΑΡΙΘ./ΗΜΕΡ. ΚΑΤΑΘΕΣΗΣ ΕΥΡΩΠΑΪΚΗΣ ΑΙΤΗΣΗΣ	*(86):*	89401896.9/03.07.89
ΤΙΤΛΟΣ ΕΦΕΥΡΕΣΗΣ	*(54):*	Νέα παράγωγα βενζοκυκλοπτενίου, η μέθοδος παρασκευής αυτών και φαρμακευτικές συνθέσεις οι οποίες τα παρέχουν
ΔΙΚΑΙΟΥΧΟΣ	*(73):*	Adir et Compagnie 1 rue Carle Hébert F-92415 Courbevoie Cédéx, Γαλλία
ΣΥΜΒΑΤΙΚΕΣ ΠΡΟΤΕΡΑΙΟΤΗΤΕΣ	*(30):*	8808989/04.07.88/Γαλλία
ΕΦΕΥΡΕΤΗΣ	*(72):*	1) Wierzbicki Michel 2) Hugon Pierre 3) Duhault Jacques 4) Lacour Françoise
ΕΙΔΙΚΟΣ ΠΛΗΡΕΞΟΥΣΙΟΣ	*(74):*	Ευαγγέλου Βάσω, Μαυροκορδάτου 5, 106 78 Αθήνα
ΑΝΤΙΚΛΗΤΟΣ	*(74):*	Ευαγγέλου Βάσω, Μαυροκορδάτου 5, 106 78 Αθήνα

ΠΕΡΙΛΗΨΗ (57)

Νέα παράγωγα βενζοκυκλοπτενίου, γενικού τύπου:

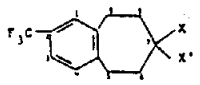

εις το οποίον:
— το X είναι υδρογόνο (C_1-C_5) αλκοόλ, κυανό ή υδροξύ και
— το X" είναι υδροξύ, ένα ριζικό OR, (το R είναι ακύλ ή (C_1-C_5) αλκοϋλ ενδεχομένης υποκατεστημένο), ένα ριζικό

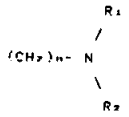

[το n είναι μηδέν, ή ένα ή δύο, τα R_1 και R_2 όμοια ή διαφορετικά είναι έκαστο: υδρογόνο, (C_1-C_5) αλκοϋλ ενδεχομένης υποκατεστημένο, (C_2-C_5) αλκενυλο ή αλκυνυλό, ή ακυλ: ή τα R_1 και R_2 παριστούν μαζί με το άτομο αζώτου επί του οποίου αυτά είναι συνδεδεμένα είτε:

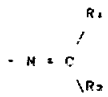

το R_a είναι υδρογόνο ή (C_1-C_5) αλκοϋλ και
το R_b: υδρογόνο, (C_1-C_5) αλκοϋλ, φανυλ, φανυλαλκοϋλ,
είτε ένα ριζικό ετεροκυκλικό πέντε ή εξαγωγικό που περιέχει ενδεχομένως ένα άλλο ετεροάτομο] ή τα X και X" παριστούν μαζί = N-R_3 [όπου το R_3 είναι (C_1-C_5) αλκοϋλ ενδεχομένης υποκατεστημένο] υπό μορφή ρακεμική και τα αντίστοιχα εναντιομερή αυτών.
Τα νέα αυτά παράγωγα και τα φυσιολογικώς ανεκτά άλατα αυτών, μπορούν να χρησιμοποιηθούν εις τη θεραπευτική κυρίως εις τη θεραπευτική αγωγή μεταβολικών ασθενειών, όπως μορφών διαβήτων, μορφές παχυσαρκίας ή περιπλοκές αυτών.

ΑΡΙΘΜΟΣ ΕΥΡΩΠΑΪΚΟΥ Δ.Ε.	*(11):*	**3008101**
ΑΡΙΘ. ΕΛΛΗΝΙΚΗΣ ΚΑΤΑΘΕΣΗΣ	*(21):*	930401211
ΗΜΕΡ. ΕΛΛΗΝΙΚΗΣ ΚΑΤΑΘΕΣΗΣ	*(22):*	09.06.93
ΑΡΙΘ./ΗΜΕΡ. ΔΗΜΟΣΙΕΥΣΗΣ ΕΥΡΩΠΑΪΚΟΥ ΔΙΠΛΩΜΑΤΟΣ	*(87):*	0 303 306/10.03.93
ΑΡΙΘ./ΗΜΕΡ. ΚΑΤΑΘΕΣΗΣ ΕΥΡΩΠΑΪΚΗΣ ΑΙΤΗΣΗΣ	*(86):*	88201432.7/07.07.88
ΤΙΤΛΟΣ ΕΦΕΥΡΕΣΗΣ	*(54):*	Αντισυλληπτικό εμφύτευμα
ΔΙΚΑΙΟΥΧΟΣ	*(73):*	Akzo N.V. Velperweg 76 NL-6800 LS Arnhem, Ολλανδία
ΣΥΜΒΑΤΙΚΕΣ ΠΡΟΤΕΡΑΙΟΤΗΤΕΣ	*(30):*	8701868/08.08.87/Ολλανδία
ΕΦΕΥΡΕΤΗΣ	*(72):*	De Nijs Hendrik Dr.
ΕΙΔΙΚΟΣ ΠΛΗΡΕΞΟΥΣΙΟΣ	*(74):*	Θεοδώρου Απόστολος, Ακαδημίας 88, Αθήνα
ΑΝΤΙΚΛΗΤΟΣ	*(74):*	Μασούλας Αθανάσιος, Ακαδημίας 88, Αθήνα

ΠΕΡΙΛΗΨΗ (57)

Η εφεύρεσις σχετίζεται με ένα εμφύτευμα από πολυμερές υλικό, που μπορεί να εκλύει ένα αντισυλληπτικό παράγοντα επί σχετικά μεγάλη χρονική περίοδο όταν προσαρμόζεται υποδόρια ή τοπικά.

ΑΡΙΘΜΟΣ ΕΥΡΩΠΑΪΚΟΥ Δ.Ε.	*(11):*	**3008102**
ΑΡΙΘ. ΕΛΛΗΝΙΚΗΣ ΚΑΤΑΘΕΣΗΣ	*(21):*	930401212
ΗΜΕΡ. ΕΛΛΗΝΙΚΗΣ ΚΑΤΑΘΕΣΗΣ	*(22):*	09.06.93
ΑΡΙΘ./ΗΜΕΡ. ΔΗΜΟΣΙΕΥΣΗΣ ΕΥΡΩΠΑΪΚΟΥ ΔΙΠΛΩΜΑΤΟΣ	*(87):*	0 347 493/10.03.93
ΑΡΙΘ./ΗΜΕΡ. ΚΑΤΑΘΕΣΗΣ ΕΥΡΩΠΑΪΚΗΣ ΑΙΤΗΣΗΣ	*(86):*	88118469.1/05.11.88
ΤΙΤΛΟΣ ΕΦΕΥΡΕΣΗΣ	*(54):*	Μέθοδος παρασκευής ενός μερικού εκχυλίσματος που περιέχει τους πτητικούς υδρατμούς και άλλες λιποφιλικές ουσίες από θεραπευτικά και/ή αρωματικά φυτά
ΔΙΚΑΙΟΥΧΟΣ	*(73):*	Emil Flachsmann AG.
ΣΥΜΒΑΤΙΚΕΣ ΠΡΟΤΕΡΑΙΟΤΗΤΕΣ	*(30):*	2441/88/24.06.88/Ελβετία
ΕΦΕΥΡΕΤΗΣ	*(72):*	1) Honeriagen Hans J. 2) Steiner Rudolf
ΕΙΔΙΚΟΣ ΠΛΗΡΕΞΟΥΣΙΟΣ	*(74):*	Θεοδώρου Απόστολος, Ακαδημίας 88, Αθήνα
ΑΝΤΙΚΛΗΤΟΣ	*(74):*	Μασούλας Αθανάσιος, Ακαδημίας 88, Αθήνα

ΠΕΡΙΛΗΨΗ (57)

Ένα μερικό εκχύλισμα που περιέχει τους πτητικούς υδρατμούς και άλλες λιποφιλικές περιεχόμενες ουσίες προερχόμενες από θεραπευτικά και/ή αρωματικά φυτά ή από τμήματά τους, που μπορεί να χρησιμοποιούνται σε νωπή ή ξεραμένη κατάσταση, λαμβάνεται αφού:

(α) τα προαναφερθέντα φυτά ή τμήματά τους αναμιγνύονται με ένα τουλάχιστον οργανικό διαλυτικό μέσον και γίνεται η εκχύλισις (εξαγωγή) τους κατά τον συνηθισμένο τρόπο, ακολούθως δε είτε

(β-1) προσδίδεται στο μείγμα τούτο εκχυλίσματος τουλάχιστον ένα μέσον ξηράνσεως, έτσι ώστε να αφαιρείται το ύδωρ από την οργανική φάση, και κατόπιν η ξηραμένη οργανική φάσις διαχωρίζεται από τις φυτικές στερεές ύλες και από το μέσον ξηράνσεως, είτε

(β-2) οι φυτικές στερεές ύλες χωρίζονται από την οργανική φάση, κατόπιν δε προσδίδεται στην οργανική αυτή φάση τουλάχιστον ένα μέσον ξηράνσεως, έτσι ώστε να αφαιρεθεί το ύδωρ, και ακολούθως διαχωρίζεται η ξηρανθείσα οργανική φάσις από το μέσον ξηράνσεως, και

(γ) το ένα ή τα περισσότερα οργανικά διαλυτικά μέσα υφίστανται απόσταξη και τοιουτοτρόπως λαμβάνεται ένα λιποφιλικό συμπύκνωμα.

ΑΡΙΘΜΟΣ ΕΥΡΩΠΑΪΚΟΥ Δ.Ε.	*(11):*	**3008103**
ΑΡΙΘ. ΕΛΛΗΝΙΚΗΣ ΚΑΤΑΘΕΣΗΣ	*(21):*	930401213
ΗΜΕΡ. ΕΛΛΗΝΙΚΗΣ ΚΑΤΑΘΕΣΗΣ	*(22):*	09.06.93
ΑΡΙΘ./ΗΜΕΡ. ΔΗΜΟΣΙΕΥΣΗΣ ΕΥΡΩΠΑΪΚΟΥ ΔΙΠΛΩΜΑΤΟΣ	*(87):*	0 335 003/10.03.93
ΑΡΙΘ./ΗΜΕΡ. ΚΑΤΑΘΕΣΗΣ ΕΥΡΩΠΑΪΚΗΣ ΑΙΤΗΣΗΣ	*(86):*	88119694.3/25.11.88
ΤΙΤΛΟΣ ΕΦΕΥΡΕΣΗΣ	*(54):*	Μηχανή και μέθοδος για την περιτύλιξη μαλακών τσιχλών
ΔΙΚΑΙΟΥΧΟΣ	*(73):*	Warner-Lambert Company 201 Tabor Road Morris Plains, New Jersey 07950, Η.Π.Α.
ΣΥΜΒΑΤΙΚΕΣ ΠΡΟΤΕΡΑΙΟΤΗΤΕΣ	*(30):*	169521/17.03.88/Η.Π.Α.
ΕΦΕΥΡΕΤΗΣ	*(72):*	Piano Anthony Paul
ΕΙΔΙΚΟΣ ΠΛΗΡΕΞΟΥΣΙΟΣ	*(74):*	Ήτα Βασιλική, Πανεπιστημίου 42, Αθήνα
ΑΝΤΙΚΛΗΤΟΣ	*(74):*	Φρυδά-Λαδά Έλλη, Πανεπιστημίου 42, Αθήνα

ΠΕΡΙΛΗΨΗ *(57)*

Περιγράφονται συσκευή (10) και μέθοδος για την περιτύλιξη μαλακών τσιχλών. Η συσκευή (10) περιλαμβάνει τόρνο (30) φέροντα μέσον (36) κοπής της τσίχλας (12) σε σχετικά λεπτά ορθογωνίου σχήματος τεμάχια (40). Με τον τόρνο (30) συνδέονται λειτουργικά μέσα συγκράτησης των ορισμένου σχήματος τεμαχίων (40) τσίχλας επ' αυτών για μεταφορά σε θέση όπου καθένα ξεχωριστό σχηματοποιημένο τεμάχιο (40) τοποθετείται εντός υποδοχής (76) επί δίσκου περιτύλιξης (50) με περιτύλιγμα (86) τοποθετημένο μεταξύ αυτών (της υποδοχής και της τσίχλας). Κατά την τοποθέτηση μία επίπεδη πλευρά 92 του ορθογωνίου σχήματος τεμαχίου (40) τσίχλας ωθείται επί του επιπέδου πυθμένα (90) της υποδοχής (76). Η συσκευή (10) περαιτέρω περιλαμβάνει μέσον συμπλήρωσης της περιτύλιξης του περιτυλίγματος γύρω από το τεμάχιο (40) τσίχλας.

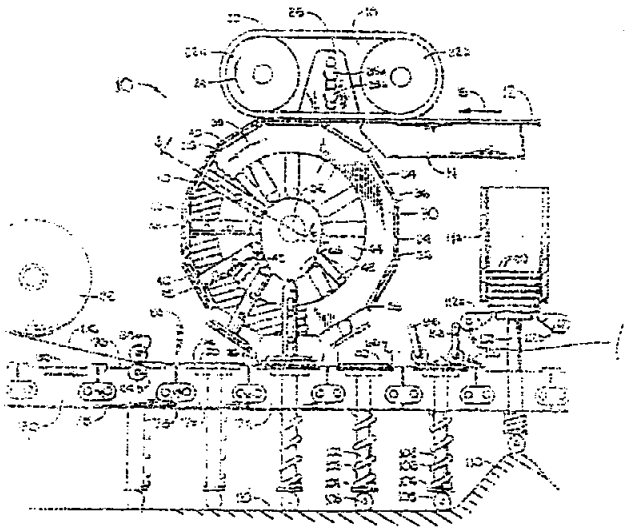

ΑΡΙΘΜΟΣ ΕΥΡΩΠΑΪΚΟΥ Δ.Ε.	*(11):*	**3008104**
ΑΡΙΘ. ΕΛΛΗΝΙΚΗΣ ΚΑΤΑΘΕΣΗΣ	*(21):*	920402616
ΗΜΕΡ. ΕΛΛΗΝΙΚΗΣ ΚΑΤΑΘΕΣΗΣ	*(22):*	10.06.93
ΑΡΙΘ./ΗΜΕΡ. ΔΗΜΟΣΙΕΥΣΗΣ ΕΥΡΩΠΑΪΚΟΥ ΔΙΠΛΩΜΑΤΟΣ	*(87):*	0 373 759/09.06.93
ΑΡΙΘ./ΗΜΕΡ. ΚΑΤΑΘΕΣΗΣ ΕΥΡΩΠΑΪΚΗΣ ΑΙΤΗΣΗΣ	*(86):*	89311317.5/01.11.89
ΤΙΤΛΟΣ ΕΦΕΥΡΕΣΗΣ	*(54):*	Ένωση, σκεύασμα, διεργασία και χρήση
ΔΙΚΑΙΟΥΧΟΣ	*(73):*	Imperial Chemical Industries plc Imperial Chemical House Millbank, London SW1P 3JF Μ. Βρετανία
ΣΥΜΒΑΤΙΚΕΣ ΠΡΟΤΕΡΑΙΟΤΗΤΕΣ	*(30):*	8827899/30.11.88/Μ. Βρετανία
ΕΦΕΥΡΕΤΗΣ	*(72):*	Austin Peter William
ΕΙΔΙΚΟΣ ΠΛΗΡΕΞΟΥΣΙΟΣ	*(74):*	Μαρούσα Γύζη, δικηγόρος, Δημοκρίτου 15, 106 73 Αθήνα
ΑΝΤΙΚΛΗΤΟΣ	*(74):*	Κιλιμίρης Αναστάσιος, δικηγόρος, Υψηλάντου 38, Αθήνα

ΠΕΡΙΛΗΨΗ *(57)*

Βρωμο-νιτρο ένωση του γενικού τύπου

$$RO - \underset{\displaystyle R^1}{\overset{\displaystyle R^2}{C}} - (CH_2)_n CBr_2NO_2$$

όπου R, R^1, R^2 μπορεί να είναι υδρογόνο, ή υδροκαρβυλο ομάδα και R μπορεί επίσης να είναι R^3CO ή R^3NHCO και το n έχει τιμή τουλάχιστο ένα. R και R^1 μπορεί και τα δύο να είναι υδρογόνα. Η τιμή του n είναι τυπικά ένα. Ενώσεις αυτού του τύπου έχουν αντι-μικροβιακές ιδιότητες, ειδικά αντιβακτηριακές ιδιότητες. Οι ενώσεις μπορούν να χρησιμοποιηθούν ως βιομηχανικά βιοκτόνα, ειδικώτερα στην κατεργασία του νερού.

ΑΡΙΘΜΟΣ ΕΥΡΩΠΑ·Ι·ΚΟΥ Δ.Ε.	***(11):***	**3008105**
ΑΡΙΘ. ΕΛΛΗΝΙΚΗΣ ΚΑΤΑΘΕΣΗΣ	*(21):*	92043058
ΗΜΕΡ. ΕΛΛΗΝΙΚΗΣ ΚΑΤΑΘΕΣΗΣ	*(22):*	10.06.93
ΑΡΙΘ./ΗΜΕΡ. ΔΗΜΟΣΙΕΥΣΗΣ ΕΥΡΩΠΑ·Ι·ΚΟΥ ΔΙΠΛΩΜΑΤΟΣ	*(87):*	0 254 277/17.03.93
ΑΡΙΘ./ΗΜΕΡ. ΚΑΤΑΘΕΣΗΣ ΕΥΡΩΠΑ·Ι·ΚΗΣ ΑΙΤΗΣΗΣ	*(86):*	87110563.1/21.07.87
ΤΙΤΛΟΣ ΕΦΕΥΡΕΣΗΣ	*(54):*	Ολιγομερισμός προς α-ολεφίνες
ΔΙΚΑΙΟΥΧΟΣ	*(73):*	Union Carbide Corporation 39 Old Ridgebury Road Danbury, Connecticut 06817, Η.Π.Α.
ΣΥΜΒΑΤΙΚΕΣ ΠΡΟΤΕΡΑΙΟΤΗΤΕΣ	*(30):*	887183/21.07.86/Η.Π.Α.
ΕΦΕΥΡΕΤΗΣ	*(72):*	Murray Rex Eugene
ΕΙΔΙΚΟΣ ΠΛΗΡΕΞΟΥΣΙΟΣ	*(74):*	Γιώτη-Μάνθου Ελένη, Στουρνάρα 37, 106 82 Αθήνα
ΑΝΤΙΚΛΗΤΟΣ	*(74):*	Βαγιανός Γεώργιος, Στουρνάρα 37, 106 82 Αθήνα

ΠΕΡΙΛΗΨΗ (57)

Πρόκειται για μια διαδικασία ολιγομερισμού ή συν-ολιγομερισμού, η οποία συνίσταται στο πέρασμα αιθυλενίου ή μείγματος αιθυλενίου και προπυλενίου, εν επαφή με έναν καταλύτη, σε υγρά φάση, όπου ο εν λόγω καταλύτης συνιστά το προϊόν αντιδράσεως (i) μιας ενώσεως μετάλλου μεταφοράς, όπου το μέταλλο μεταφοράς επιλέγεται μεταξύ μιας ομάδας νικελίου, χρωμίου, κοβαλτίου, σιδήρου και χαλκού, καθώς και κράματα αυτών, (ii) στην περίπτωση κατά την οποία (α) το μέταλλο μεταφοράς δεν είναι σε κατάσταση οξειδώσεως 0, ή (β) η ένωση του μετάλλου μεταφοράς δεν έχει υδρύδιο ή αλκυλική, αλκενική, αλκυνυλική ή αρυλική ομάδα ενοποιημένη στο μέταλλο μεταφοράς, ένας ενεργοποιητής καταλύτης σε επαρκή ποσότητα ώστε να ενεργοποιείται ο καταλύτης, και (iii) τουλάχιστον μία οργανική φωσφορική σουλφονική έμπλοκος ένωσις, περιέχουσα (α) τουλάχιστον έναν βενζολικό δακτύλιο με τρισθενές άτομο φωσφόρου, εδραζόμενο σε μία θέση του βενζολικού δακτυλίου, και μία ομάδα SO3M εδραζόμενη σε μία ορθή θέση του βενζολικού δακτυλίου, ή τουλάχιστον έναν βενζολικό δακτύλιο με ένα τρισθενές άτομο συνδεόμενο μέσω μιας μεθυλενικής ομάδας με την πρώτη θέση του βενζολικού δακτυλίου, ή τουλάχιστον ένα γεφυροποιό ή τετηγμένο σύστημα αρωματικού δακτυλίου, με ένα τρισθενές άτομο φωσφόρου και μία ομάδα S03M, έκαστο εδραζόμενο στον ίδιο ή διαφορετικό αρωματικό δακτύλιο μέσα στο σύστημα και σε υποκατεστημένες θέσεις, πλησίον η μία της άλλης, ή τουλάχιστον έναν αρωματικό δακτύλιο, διάφορον του βενζολικού δακτυλίου, ή ετερο-αρωματικό δακτύλιο, ενός εκάστου έχοντος ένα τρισθενές άτομο φωσφόρου και μία ομάδα SO3M, εδραζομένη σε υποκατάστατες θέσεις, πλησίον η μία της άλλης, και όπου το M έχει επιλεγεί από υδρογόνο, αλκαλικά μέταλλα, βασικά αλκαλικά μέταλλα της σειράς αλκαλικών γαιών, και NR4 και PR4, όπου:

R είναι ένα άτομο υδρογόνου ή μία υποκατεστημένη ή μη και υποκατεστημένη υδροκαρβολική ρίζα, περιέχουσα 1 έως 15 άτομα άνθρακος, ενώ κάθε R δύναται να είναι παρόμοιο ή διαφορετικό, ή (β) ένα τρισθενές άτομο φωσφόρου συνδεδεμένο δια μιας ομάδος της φόρμουλας

$$(-A-)_x \left[\begin{matrix} R^2 \\ | \\ C \\ | \\ R^3 \end{matrix} \right]_y \text{ to an } SO_3M \text{ group}$$

όπου: A είναι ένα άτομο οξυγόνου, μία ρίζα NH, ή μία ρίζα NR. Τα R2 και R3 είναι άτομα υδρογόνου ή μία υποκατεστημένη ή μη υποκατεστημένη υδροκαρβολική ρίζα, περιέχουσα 1 έως 6 άτομα άνθρακος, η οποία δύναται να είναι παρόμοια ή και διαφορετική. Το χ είναι 0 ή 1. Το Y είναι ένας ακέραιος αριθμός από το 1 έως το 3. Τα R και M όπως καθορίσθηκαν ανωτέρω.

ΑΡΙΘΜΟΣ ΕΥΡΩΠΑ·Ι·ΚΟΥ Δ.Ε.	***(11):***	**3008106**
ΑΡΙΘ. ΕΛΛΗΝΙΚΗΣ ΚΑΤΑΘΕΣΗΣ	*(21):*	92043149
ΗΜΕΡ. ΕΛΛΗΝΙΚΗΣ ΚΑΤΑΘΕΣΗΣ	*(22):*	10.06.93
ΑΡΙΘ./ΗΜΕΡ. ΔΗΜΟΣΙΕΥΣΗΣ ΕΥΡΩΠΑ·Ι·ΚΟΥ ΔΙΠΛΩΜΑΤΟΣ	*(87):*	0 338 975/10.03.93
ΑΡΙΘ./ΗΜΕΡ. ΚΑΤΑΘΕΣΗΣ ΕΥΡΩΠΑ·Ι·ΚΗΣ ΑΙΤΗΣΗΣ	*(86):*	89810213.2/17.03.89
ΤΙΤΛΟΣ ΕΦΕΥΡΕΣΗΣ	*(54):*	Όργανο για την εξέταση και την θεραπεία του οφθαλμού
ΔΙΚΑΙΟΥΧΟΣ	*(73):*	Haag-Streit AG Werkstätten für Präzisionsmechanik Gartenstadtstrasse 10 CH-3098 Köniz, Ελβετία
ΣΥΜΒΑΤΙΚΕΣ ΠΡΟΤΕΡΑΙΟΤΗΤΕΣ	*(30):*	1455/88/20.04.88/Ελβετία
ΕΦΕΥΡΕΤΗΣ	*(72):*	1) Papritz Stephan 2) Schröder Eckhard
ΕΙΔΙΚΟΣ ΠΛΗΡΕΞΟΥΣΙΟΣ	*(74):*	Παπαχαραλάμπους Αικ., Αριστοτέλους 85, 104 34 Αθήνα
ΑΝΤΙΚΛΗΤΟΣ	*(74):*	Παπαχαραλάμπους Αικ., Αριστοτέλους 85, 104 34 Αθήνα

ΠΕΡΙΛΗΨΗ (57)

Επί του οπτικού άξονος συσκευής φωτισμού μετά σχισμής (4.7) ευρίσκεται κάτοπτρον (13) δια την εισαγωγήν ακτίνος Laser (14). Μεταξύ του κατόπτρου (13) και του αντικειμενικού φακού (9) του σωλήνος φωτισμού (1) προβλέπεται ζεύγος πρισμάτων (11) το οποίον διαιρεί την φωτεινήν δέσμην της μετά σχισμής συσκευής φωτισμού (4.7) εις δύο δέσμας (12) αι οποίαι διαβιβάζονται πλαγίως του κατόπτρου (13). Ένας πρόσθιος φακός (15) εστιάζει τόσον τον εκ της σχισμής φωτισμόν, όσον και την ακτίνα Laser, εις εν σημείον (16) εντός του οφθαλμού. Η συσκευή επιτρέπει την χρησιμοποίησιν ενός συμβατικού σωλήνος φωτισμού (1) δυναμένου να στραφεί μετά του διαφράγματος μετά σχισμής (7) προς μεταβολήν της κατευθύνσεως του ειδώλου της σχισμής εντός του οφθαλμού. Δι' όλας τας κατά την στροφήν θέσεις του μετά σχισμής διαφράγματος, επιτυγχάνεται ούτω καλή φωτεινότης του φωτισμού της σχισμής.

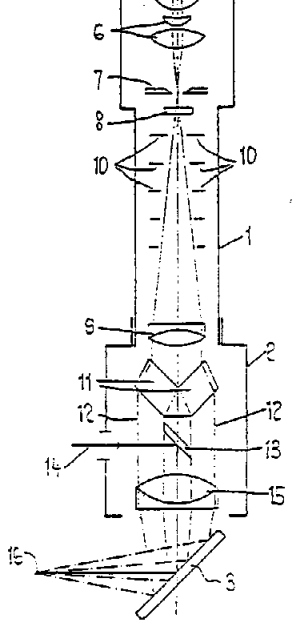

ΑΡΙΘΜΟΣ ΕΥΡΩΠΑ·Ι·ΚΟΥ Δ.Ε.	*(11):*	**3008107**
ΑΡΙΘ. ΕΛΛΗΝΙΚΗΣ ΚΑΤΑΘΕΣΗΣ	*(21):*	930400342
ΗΜΕΡ. ΕΛΛΗΝΙΚΗΣ ΚΑΤΑΘΕΣΗΣ	*(22):*	10.06.93
ΑΡΙΘ./ΗΜΕΡ. ΔΗΜΟΣΙΕΥΣΗΣ ΕΥΡΩΠΑ·Ι·ΚΟΥ ΔΙΠΛΩΜΑΤΟΣ	*(87):*	0 326 482/09.06.93
ΑΡΙΘ./ΗΜΕΡ. ΚΑΤΑΘΕΣΗΣ ΕΥΡΩΠΑ·Ι·ΚΗΣ ΑΙΤΗΣΗΣ	*(86):*	89400198.1/25.01.89
ΤΙΤΛΟΣ ΕΦΕΥΡΕΣΗΣ	*(54):*	Μέθοδος παρασκευής των οπτικώς ενεργών αρυλ-2 αλκανικών οξέων
ΔΙΚΑΙΟΥΧΟΣ	*(73):*	Rhône-Poulenc Santé 20, avenue Raymond Aron F-92160 Antony, Γαλλία
ΣΥΜΒΑΤΙΚΕΣ ΠΡΟΤΕΡΑΙΟΤΗΤΕΣ	*(30):*	8800924/27.01.88/Γαλλία
ΕΦΕΥΡΕΤΗΣ	*(72):*	1) Cerbelaud Edith 2) Pétré Dominique
ΕΙΔΙΚΟΣ ΠΛΗΡΕΞΟΥΣΙΟΣ	*(74):*	Ραζή-Βαγιακάκου Ρένα, Πανεπιστημίου 64, Αθήνα
ΑΝΤΙΚΛΗΤΟΣ	*(74):*	Ραζή-Βαγιακάκου Ρένα, Πανεπιστημίου 64, Αθήνα

ΠΕΡΙΛΗΨΗ (57)

Μέθοδος παρασκευής των οπτικώς ενεργών αρυλ-2 αλκανικών οξέων με εναντιοεκλεκτική υδρόλυση των αντιστοίχων ρακεμικών αμιδίων παρουσία μικροοργανισμού ή ενζύμου που επιλέγεται συναρτήσει της ικανότητάς του να υδρολύει επιλεκτικώς το ρακεμικό α-φαινυλπροπιοναμίδιο σε S α-φαινυλπροπιονικό οξύ.

ΑΡΙΘΜΟΣ ΕΥΡΩΠΑ·Ι·ΚΟΥ Δ.Ε.	*(11):*	**3008108**
ΑΡΙΘ. ΕΛΛΗΝΙΚΗΣ ΚΑΤΑΘΕΣΗΣ	*(21):*	930400658
ΗΜΕΡ. ΕΛΛΗΝΙΚΗΣ ΚΑΤΑΘΕΣΗΣ	*(22):*	10.06.93
ΑΡΙΘ./ΗΜΕΡ. ΔΗΜΟΣΙΕΥΣΗΣ ΕΥΡΩΠΑ·Ι·ΚΟΥ ΔΙΠΛΩΜΑΤΟΣ	*(87):*	0 241 293/09.06.93
ΑΡΙΘ./ΗΜΕΡ. ΚΑΤΑΘΕΣΗΣ ΕΥΡΩΠΑ·Ι·ΚΗΣ ΑΙΤΗΣΗΣ	*(86):*	87303106.6/09.04.87
ΤΙΤΛΟΣ ΕΦΕΥΡΕΣΗΣ	*(54):*	Ξηρή τροφική σύνθεση
ΔΙΚΑΙΟΥΧΟΣ	*(73):*	CPC International Inc. International Plaza P.O. Box 8000 Englewood Cliffs, New Jersey 07632, Η.Π.Α.
ΣΥΜΒΑΤΙΚΕΣ ΠΡΟΤΕΡΑΙΟΤΗΤΕΣ	*(30):*	8608837/11.04.86/Αγγλία
ΕΦΕΥΡΕΤΗΣ	*(72):*	1) Heine Ute 2) Mueller Andrea
ΕΙΔΙΚΟΣ ΠΛΗΡΕΞΟΥΣΙΟΣ	*(74):*	Βόζεμπεργκ-Βρετού Ιλεάνα, Σκουφά 60Α, 106 80 Αθήνα
ΑΝΤΙΚΛΗΤΟΣ	*(74):*	Βόζεμπεργκ-Βρετός Θεόδωρος, Σκουφά 60Α, 106 80 Αθήνα

ΠΕΡΙΛΗΨΗ (57)

Ξηρή τροφική σύνθεση η οποία είναι παρασκευασμένη έτσι ώστε να ανασυστήνεται με γάλα παρέχοντας ένα γλύκισμα (πουτίγκα). Η σύνθεση περιλαμβάνει ένα γλυκαντικό παράγοντα, φυσικό ή τροποποιημένο άμυλο, κόμμι καρραγενάνης, μία ή περισσότερες πηκτίνες, ένα δεύτερο κόμμι και ενδεχομένως μία ή περισσότερες αρωματικές ουσίες ή χρωστικές. Το δεύτερο κόμμι είναι κόμμι φυτικών σπόρων, μικροβιακό κόμμι ή κυτταρινικό κόμμι. Η σύνθεση μπορεί να προστίθεται απ' ευθείας σε ζέον γάλα.

ΑΡΙΘΜΟΣ ΕΥΡΩΠΑΪΚΟΥ Δ.Ε.	*(11):*	**3008109**
ΑΡΙΘ. ΕΛΛΗΝΙΚΗΣ ΚΑΤΑΘΕΣΗΣ	*(21):*	930400715
ΗΜΕΡ. ΕΛΛΗΝΙΚΗΣ ΚΑΤΑΘΕΣΗΣ	*(22):*	10.06.93
ΑΡΙΘ./ΗΜΕΡ. ΔΗΜΟΣΙΕΥΣΗΣ ΕΥΡΩΠΑΪΚΟΥ ΔΙΠΛΩΜΑΤΟΣ	*(87):*	0 265 001/31.03.93
ΑΡΙΘ./ΗΜΕΡ. ΚΑΤΑΘΕΣΗΣ ΕΥΡΩΠΑΪΚΗΣ ΑΙΤΗΣΗΣ	*(86):*	87201928.6/08.10.87
ΤΙΤΛΟΣ ΕΦΕΥΡΕΣΗΣ	*(54):*	Κυκλοφορητής λεπτής στοιβάδας με τρεις ανάλογα προσαρμοσμένες θύρες (προσβάσεως)
ΔΙΚΑΙΟΥΧΟΣ	*(73):*	Siemens Telecomunicazioni S.p.A. SS-11 Padana Superiore km. 158 I-20060 Cassina de Pecchi (Milano), Ιταλία
ΣΥΜΒΑΤΙΚΕΣ ΠΡΟΤΕΡΑΙΟΤΗΤΕΣ	*(30):*	2208886/22.10.86/Ιταλία
ΕΦΕΥΡΕΤΗΣ	(72):	Marconi Franco
ΕΙΔΙΚΟΣ ΠΛΗΡΕΞΟΥΣΙΟΣ	*(74):*	Γιώτη-Μάνθου Ελένη, Στουρνάρα 37, 106 82 Αθήνα
ΑΝΤΙΚΛΗΤΟΣ	*(74):*	Βαγιανός Γεώργιος, Στουρνάρα 37, 106 82 Αθήνα

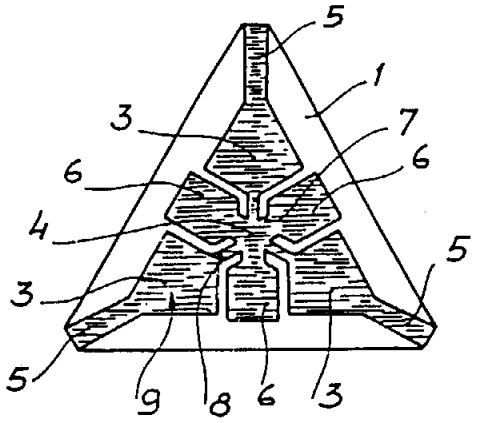

ΠΕΡΙΛΗΨΗ *(57)*

Ο κυκλοφορητής έχει επιμετάλλωση στο επάνω μέρος, κατασκευασμένη με γεωμετρία τέτοια, ώστε να περιγράφει τρεις γραμμές μεταδόσεως (3) υπό γωνία 120° μεταξύ τους, οι οποίες συγκλίνουν σε ένα κοινό κέντρο (4) από αντίστοιχες θύρες εισόδου και εξόδου (5). Ανάμεσα στις εν λόγω γραμμές μεταδόσεως (3) είναι τοποθετημένος ο ίδιος αριθμός συμπιπτώντων τμημάτων γραμμής (6), τα οποία επίσης συγκλίνουν στο εν λόγω κοινό κέντρο (4).

ΑΡΙΘΜΟΣ ΕΥΡΩΠΑΪΚΟΥ Δ.Ε.	*(11):*	**3008110**
ΑΡΙΘ. ΕΛΛΗΝΙΚΗΣ ΚΑΤΑΘΕΣΗΣ	*(21):*	930400767
ΗΜΕΡ. ΕΛΛΗΝΙΚΗΣ ΚΑΤΑΘΕΣΗΣ	*(22):*	10.06.93
ΑΡΙΘ./ΗΜΕΡ. ΔΗΜΟΣΙΕΥΣΗΣ ΕΥΡΩΠΑΪΚΟΥ ΔΙΠΛΩΜΑΤΟΣ	*(87):*	0 412 402/07.04.93
ΑΡΙΘ./ΗΜΕΡ. ΚΑΤΑΘΕΣΗΣ ΕΥΡΩΠΑΪΚΗΣ ΑΙΤΗΣΗΣ	*(86):*	90114615.9/30.07.90
ΤΙΤΛΟΣ ΕΦΕΥΡΕΣΗΣ	*(54):*	Μέθοδος ελέγχου για μηχανές χωματουργικών (εκσκαπτικών) έργων
ΔΙΚΑΙΟΥΧΟΣ	*(73):*	1) Siemens AG Wittelsbacherplatz 2 D-8000 München 2 Γερμανία 2) Rheinbraun AG Stüttgenweg 2 D-5000 Köln 41 Γερμανία
ΣΥΜΒΑΤΙΚΕΣ ΠΡΟΤΕΡΑΙΟΤΗΤΕΣ	*(30):*	3926220/08.08.90/Γερμανία
ΕΦΕΥΡΕΤΗΣ	*(72):*	1) Heimes Edmund 2) Nüsslin Hans-Jörg 3) Hartlief Franz-Josef 4) Fassbender Franz Arno 5) Eckholdt Ralf 6) Hennig Dieter
ΕΙΔΙΚΟΣ ΠΛΗΡΕΞΟΥΣΙΟΣ	*(74):*	Γιώτη-Μάνθου Ελένη, Στουρνάρα 37, 106 82 Αθήνα
ΑΝΤΙΚΛΗΤΟΣ	*(74):*	Βαγιανός Γεώργιος, Στουρνάρα 37, 106 82 Αθήνα

ΠΕΡΙΛΗΨΗ *(57)*

Η εφεύρεση αναφέρεται σε μία μέθοδο ελέγχου για μηχανήματα χωματουργικών έργων, όπως εκσκαφέων με τροχό πτύων (φτυαριών) (5), φορτωτών μικτών εδαφών κ.λ.π., κατά την οποία η εκ των προτέρων διαπιστωθείσα μορφολογία ενός κοιτάσματος ή η διαμόρφωση των στρωμάτων του εναποθημένου υλικού αποτελούν βασικό κριτήριο για τις κινήσεις του χωματουργικού μηχανήματος. Η πορεία του προς προώθηση υλικού, ανιχνεύεται διαρκώς από ακτίνα Laser (14), και οι μέσω της ανίχνευσης προκύπτουσες τιμές, εφαρμόζονται ως μεγέθη ελέγχου για τις κινήσεις του εκσκαφέα.

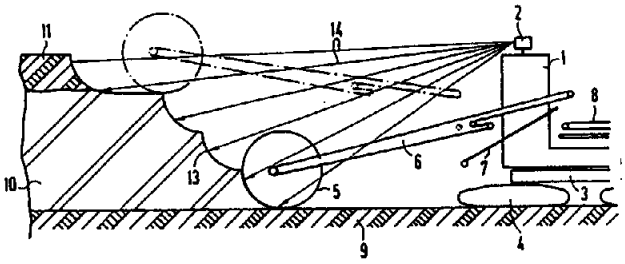

ΑΡΙΘΜΟΣ ΕΥΡΩΠΑΪΚΟΥ Δ.Ε.	*(11):*	**3008111**
ΑΡΙΘ. ΕΛΛΗΝΙΚΗΣ ΚΑΤΑΘΕΣΗΣ	*(21):*	930400771
ΗΜΕΡ. ΕΛΛΗΝΙΚΗΣ ΚΑΤΑΘΕΣΗΣ	*(22):*	10.06.93
ΑΡΙΘ./ΗΜΕΡ. ΔΗΜΟΣΙΕΥΣΗΣ ΕΥΡΩΠΑΪΚΟΥ ΔΙΠΛΩΜΑΤΟΣ	*(87):*	0 253 962/24.03.93
ΑΡΙΘ./ΗΜΕΡ. ΚΑΤΑΘΕΣΗΣ ΕΥΡΩΠΑΪΚΗΣ ΑΙΤΗΣΗΣ	*(86):*	87105843.4/21.04.87
ΤΙΤΛΟΣ ΕΦΕΥΡΕΣΗΣ	*(54):*	Χρήση παραγώγων αδενοσίνης ως ουσιών κατά της άνοιας
ΔΙΚΑΙΟΥΧΟΣ	*(73):*	Hoechst Japan LTD 10-16, 8-chome, Akasaka Minato-ku, Tokyo, Japan
ΣΥΜΒΑΤΙΚΕΣ ΠΡΟΤΕΡΑΙΟΤΗΤΕΣ	*(30):*	94738/25.04.86/Japan
ΕΦΕΥΡΕΤΗΣ	*(72):*	1) Goto Masayoshi 2) Demura Nobutaka Nippon Hoechst Shainryo 3) Osaki Tsutomu
ΕΙΔΙΚΟΣ ΠΛΗΡΕΞΟΥΣΙΟΣ	*(74):*	Γιώτη-Μάνθου Ελένη, Στουρνάρα 37, 106 82 Αθήνα
ΑΝΤΙΚΛΗΤΟΣ	*(74):*	Βαγιανός Γεώργιος, Στουρνάρα 37, 106 82 Αθήνα

ΠΕΡΙΛΗΨΗ *(57)*

Αποκαλύπτεται μέσο κατά της άνοιας, το οποίο περιέχει ως δραστικό συστατικό ένα παράγωγο αδενοσίνης. Η ουσία κατά της άνοιας είναι χρήσιμη στη θεραπεία διαφόρων τύπων άνοιας, και ιδίως της γεροντικής άνοιας. Στα παραδείγματα παραγώγων αδενοσίνης περιλαμβάνονται: L-N^6-φαινυλισοπροπυλαδενοσίνη, 2-χλωροαδενοσίνη, N^6-κυκλοεξυλαδενοσίνη, αδενοσινο-5΄-(N-κυκλοπροπυλο) καρβοξαμίδιο.

ΑΡΙΘΜΟΣ ΕΥΡΩΠΑΪΚΟΥ Δ.Ε.	*(11):*	**3008112**
ΑΡΙΘ. ΕΛΛΗΝΙΚΗΣ ΚΑΤΑΘΕΣΗΣ	*(21):*	930400818
ΗΜΕΡ. ΕΛΛΗΝΙΚΗΣ ΚΑΤΑΘΕΣΗΣ	*(22):*	10.06.93
ΑΡΙΘ./ΗΜΕΡ. ΔΗΜΟΣΙΕΥΣΗΣ ΕΥΡΩΠΑΪΚΟΥ ΔΙΠΛΩΜΑΤΟΣ	*(87):*	0 346 238/09.06.93
ΑΡΙΘ./ΗΜΕΡ. ΚΑΤΑΘΕΣΗΣ ΕΥΡΩΠΑΪΚΗΣ ΑΙΤΗΣΗΣ	*(86):*	89401601.3/09.06.89
ΤΙΤΛΟΣ ΕΦΕΥΡΕΣΗΣ	*(54):*	Αναλγητικά παράγωγα φαινοθειαζίνης
ΔΙΚΑΙΟΥΧΟΣ	*(73):*	Rhône-Poulenc Santé 20 avenue Raymond Aron F-92160 Antony, Γαλλία
ΣΥΜΒΑΤΙΚΕΣ ΠΡΟΤΕΡΑΙΟΤΗΤΕΣ	*(30):*	8807770/10.06.88/Γαλλία
ΕΦΕΥΡΕΤΗΣ	*(72):*	1) Garret Claude 2) Cuyon Claude 3) Plau Bernard 4) Taurand Gérard
ΕΙΔΙΚΟΣ ΠΛΗΡΕΞΟΥΣΙΟΣ	*(74):*	Βούρου Τριανταφυλλιά, Πανεπιστημίου 64, Αθήνα
ΑΝΤΙΚΛΗΤΟΣ	*(74):*	Βαγιακάκου-Ραζή Ρένα, Πανεπιστημίου 64, Αθήνα

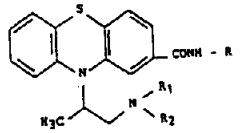

ΠΕΡΙΛΗΨΗ *(57)*

Παράγωγα φαινοθειαζίνης του γενικού τύπου (I) στον οποίο το R είναι ευθεία ή διακλαδισμένη ρίζα αλκυλίου (1 ως 6 C) και τα R_1 και R_2, ίδια ή διαφορετικά, είναι ευθείες ή διακλαδισμένες ρίζες αλκυλίου (1 ως 4 C) ή σχηματίζουν μαζί με το άτομο αζώτου με το οποίο είναι συνδεδεμένες ετεροκυκλικό δακτύλιο που περιέχει 4 ως 7 μέλη, οι ισομερείς μορφές τους και τα μίγματά τους καθώς και τα άλατά τους προσθήκης με οξέα, τα οποία (παράγωγα) διαθέτουν αναλγητική και διουρητική δράση.

ΑΡΙΘΜΟΣ ΕΥΡΩΠΑΪΚΟΥ Δ.Ε.	***(11):***	**3008113**
ΑΡΙΘ. ΕΛΛΗΝΙΚΗΣ ΚΑΤΑΘΕΣΗΣ	*(21):*	930400994
ΗΜΕΡ. ΕΛΛΗΝΙΚΗΣ ΚΑΤΑΘΕΣΗΣ	*(22):*	10.06.93
ΑΡΙΘ./ΗΜΕΡ. ΔΗΜΟΣΙΕΥΣΗΣ ΕΥΡΩΠΑΪΚΟΥ ΔΙΠΛΩΜΑΤΟΣ	*(87):*	0 324 474/31.03.93
ΑΡΙΘ./ΗΜΕΡ. ΚΑΤΑΘΕΣΗΣ ΕΥΡΩΠΑΪΚΗΣ ΑΙΤΗΣΗΣ	*(86):*	89100482.2/12.01.89
ΤΙΤΛΟΣ ΕΦΕΥΡΕΣΗΣ	*(54):*	Μέθοδος για την απόδειξη παρουσίας νουκλεϊνικών οξέων
ΔΙΚΑΙΟΥΧΟΣ	*(73):*	Boehringer Mannheim GmbH Sandhofer Strasse 112-132 D-6800 Mannheim Waldhof, Γερμανία
ΣΥΜΒΑΤΙΚΕΣ ΠΡΟΤΕΡΑΙΟΤΗΤΕΣ	*(30):*	3800642/12.01.88/Γερμανία
ΕΦΕΥΡΕΤΗΣ	*(72):*	1) Höltke Hans Joachim Dr. rer. nat. 2) Seibl Rudolf Dr. rer. nat. 3) Schmitz Gudrun Dr. rer. nat. 4) Schöler Hans Robert Dr. rer. nat. 5) Kessler Christop Dr. rer. nat. 6) Mattes Ralf Prof. Dr. rer. nat.
ΕΙΔΙΚΟΣ ΠΛΗΡΕΞΟΥΣΙΟΣ	*(74):*	Γιώτη-Μάνθου Ελένη, Στουρνάρα 37, 106 82 Αθήνα
ΑΝΤΙΚΛΗΤΟΣ	*(74):*	Βαγιανός Γεώργιος, Στουρνάρα 37, 106 82 Αθήνα

ΠΕΡΙΛΗΨΗ (57)

Για την απόδειξη παρουσίας νουκλεϊνικών οξέων συγκεκριμένης ακολουθίας με υβριδισμό με συμπληρωματικό ανιχνευτή νουκλεϊκών οξέων, που περιέχει σε μια χημική ένωση συνδεδεμένο τουλάχιστον ένα απτένιο για επισήμανση, χρησιμοποιείται ένα απτένιο ως στεροειδές, που σε τουλάχιστον μια θέση του ανιχνευτή νουκλεϊκών οξέων δεν συμμετέχει στην ένωση υδρογόνου, μέσω μιας γέφυρας τουλάχιστον τεσσάρων ατόμων και ανιχνεύει τους υβριδισμένους ανιχνευτές με ένα επισημασμένο αντισώμα αντιαπτίνης.

FIG. 1

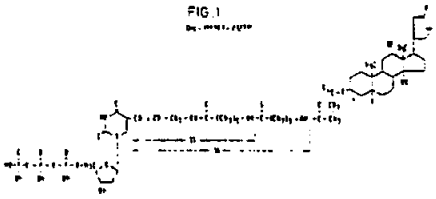

ΑΡΙΘΜΟΣ ΕΥΡΩΠΑΪΚΟΥ Δ.Ε.	***(11):***	**3008114**
ΑΡΙΘ. ΕΛΛΗΝΙΚΗΣ ΚΑΤΑΘΕΣΗΣ	*(21):*	930401100
ΗΜΕΡ. ΕΛΛΗΝΙΚΗΣ ΚΑΤΑΘΕΣΗΣ	*(22):*	10.06.93
ΑΡΙΘ./ΗΜΕΡ. ΔΗΜΟΣΙΕΥΣΗΣ ΕΥΡΩΠΑΪΚΟΥ ΔΙΠΛΩΜΑΤΟΣ	*(87):*	0 391 274/09.06.93
ΑΡΙΘ./ΗΜΕΡ. ΚΑΤΑΘΕΣΗΣ ΕΥΡΩΠΑΪΚΗΣ ΑΙΤΗΣΗΣ	*(86):*	90106130.9/30.03.93
ΤΙΤΛΟΣ ΕΦΕΥΡΕΣΗΣ	*(54):*	Σύνθεση προστατευτική του δέρματος
ΔΙΚΑΙΟΥΧΟΣ	*(73):*	1) Shionogi Seiyaku Kabushiki Kaisha Trading Under The Name of Shionogi & Co. Ltd. 1-8 Doshomachi 3-chome Chuo-Ku, Osaka 541, Ιαπωνία 2) Nissan Chemical Industry Co. Ltd., 2-17-33 Kitago Takefu-Shi Fukui-Ken, Ιαπωνία
ΣΥΜΒΑΤΙΚΕΣ ΠΡΟΤΕΡΑΙΟΤΗΤΕΣ	*(30):*	82549/89/01.04.89/Ιαπωνία
ΕΦΕΥΡΕΤΗΣ	*(72):*	1) Sasaki Yoshio 2) Saitoh Izumi
ΕΙΔΙΚΟΣ ΠΛΗΡΕΞΟΥΣΙΟΣ	*(74):*	Κιλιμίρης Κων/νος, Υψηλάντου 38, 115 21 Αθήνα
ΑΝΤΙΚΛΗΤΟΣ	*(74):*	Κιλιμίρης Αναστάσιος, Υψηλάντου 38, 115 21 Αθήνα

ΠΕΡΙΛΗΨΗ (57)

Προστατευτική του δέρματος σύνθεση περιλαμβάνουσα ακρυλικό συμπολυμερές περιλαμβάνον
(A) ποσοστό 40 έως 85% κατά βάρος ακρυλικού αλκυλεστέρα
(B) ποσοστό 5 έως 50% κατά βάρος μεθακρυλικού αλκυλεστέρα και
(C) ποσοστό 10 έως 30% κατά βάρος μονοαιθυλενικώς ακορέστου φέροντος μία καρβοξυλομάδα και μέσο δυνάμενο να δεσμεύει αποτελεσματικά ερεθιστικά υλικά και να απομακρύνεται από το δέρμα εύκολα.

ΑΡΙΘΜΟΣ ΕΥΡΩΠΑ·Ι·ΚΟΥ Δ.Ε.	***(11):***	**3008115**
ΑΡΙΘ. ΕΛΛΗΝΙΚΗΣ ΚΑΤΑΘΕΣΗΣ	*(21):*	930401121
ΗΜΕΡ. ΕΛΛΗΝΙΚΗΣ ΚΑΤΑΘΕΣΗΣ	*(22):*	10.06.93
ΑΡΙΘ./ΗΜΕΡ. ΔΗΜΟΣΙΕΥΣΗΣ ΕΥΡΩΠΑ·Ι·ΚΟΥ ΔΙΠΛΩΜΑΤΟΣ	*(87):*	0 360 020/09.06.93
ΑΡΙΘ./ΗΜΕΡ. ΚΑΤΑΘΕΣΗΣ ΕΥΡΩΠΑ·Ι·ΚΗΣ ΑΙΤΗΣΗΣ	*(86):*	89115544.2/23.08.89
ΤΙΤΛΟΣ ΕΦΕΥΡΕΣΗΣ	*(54):*	Εξοπλισμός δια την ρύθμισιν του ύψους και την σταθεροποίηση της πλάκας επιφανείας ενός τραπεζίου
ΔΙΚΑΙΟΥΧΟΣ	*(73):*	Stilo AG Steig 611 CH-9055 Bühler, Ελβετία
ΣΥΜΒΑΤΙΚΕΣ ΠΡΟΤΕΡΑΙΟΤΗΤΕΣ	*(30):*	3298/88/02.09.88/Ελβετία
ΕΦΕΥΡΕΤΗΣ	*(72):*	1) Hengartner Bruno 2) Kaltenbrunner Ruedi 3) Schmid Jürg 4) Kriemler Edi
ΕΙΔΙΚΟΣ ΠΛΗΡΕΞΟΥΣΙΟΣ	*(74):*	Παπακώστα-Αναγνωστοπούλου Παναγιώτα, Μαυροκορδάτου 7, 106 78 Αθήνα
ΑΝΤΙΚΛΗΤΟΣ	*(74):*	Κιόρτσης Βασίλειος, Μαυροκορδάτου 7, 106 78 Αθήνα

ΠΕΡΙΛΗΨΗ (57)

Ο εξοπλισμός δια την ρύθμισιν του ύψους και την σταθεροποίηση της πλάκας επιφανείας (5) ενός τραπεζιού, ειδικώτερα ενός επίπλου γραφείου παρουσιάζει τουλάχιστον ένα ζεύγος στοιχείων (9,10) υπό μορφήν πλακός, εκ των οποίων το ένα (9) ημπορεί να ρυθμισθεί κατά το ύψος και το άλλο (10) ημπορεί να ρυθμισθεί εγκαρσίως προς αυτό. Αυτό έχει, ως σκοπό να συσφίξει ένα σταθερό τμήμα (2) του τραπεζιού υπό μορφήν σάντουϊτς μεταξύ των δύο στοιχείων (9,10) προκειμένου να συνδέσει αυτά εις την επιθυμητή θέση μεταξύ τους άνευ ανοχής. Η κίνησις των στοιχείων (9,10) διεξάγεται προς δύο υπό ορθήν γωνίαν μεταξύ τους ευρισκόμενες διευθύνσεις μετά κοχλιοφόρων ήλων (13, 14, 33), όπου ο χειρισμός αυτών διεξάγεται έξωθεν μέσω ενός κλειδιού άλλεν από επάνω. Το εγκαρσίως ρυθμιζόμενο στοιχείο (10) μετατίθεται μέσω ενός οδοντωτού τροχού υπό γωνίαν (30) ειδικώτερα ενός κωνικού οδοντωτού τροχού. Τοιουτοτρόπως εδημιουργήθηκε ένας απλός και στερεός εξοπλισμός του είδους αυτού, ο οποίος είναι πρακτικός εις τον χειρισμόν του και εξασφαλίζει απόλυτο σταθερότητα μεταξύ των συνδεομένων τμημάτων.

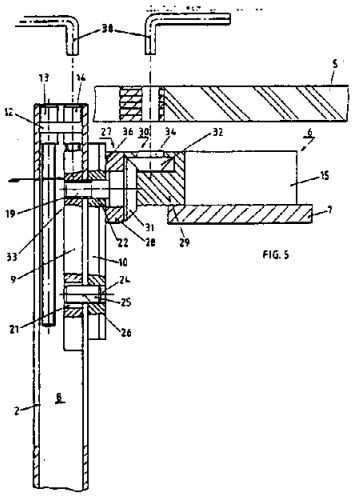

ΑΡΙΘΜΟΣ ΕΥΡΩΠΑ·Ι·ΚΟΥ Δ.Ε.	***(11):***	**3008116**
ΑΡΙΘ. ΕΛΛΗΝΙΚΗΣ ΚΑΤΑΘΕΣΗΣ	*(21):*	930401137
ΗΜΕΡ. ΕΛΛΗΝΙΚΗΣ ΚΑΤΑΘΕΣΗΣ	*(22):*	10.06.93
ΑΡΙΘ./ΗΜΕΡ. ΔΗΜΟΣΙΕΥΣΗΣ ΕΥΡΩΠΑ·Ι·ΚΟΥ ΔΙΠΛΩΜΑΤΟΣ	*(87):*	0 295 371/05.05.93
ΑΡΙΘ./ΗΜΕΡ. ΚΑΤΑΘΕΣΗΣ ΕΥΡΩΠΑ·Ι·ΚΗΣ ΑΙΤΗΣΗΣ	*(86):*	88104713.8/24.03.88
ΤΙΤΛΟΣ ΕΦΕΥΡΕΣΗΣ	*(54):*	Μηχανή επιθεωρήσεως φιαλών από συνθετική ύλη
ΔΙΚΑΙΟΥΧΟΣ	*(73):*	Elpatronic AG Baarerstrasse 117 CH-6300 Zug, Ελβετία
ΣΥΜΒΑΤΙΚΕΣ ΠΡΟΤΕΡΑΙΟΤΗΤΕΣ	*(30):*	1841/87/12.05.87/Ελβετία
ΕΦΕΥΡΕΤΗΣ	*(72):*	1) Bogatzki Hans-Ulrich 2) Kramer Felix
ΕΙΔΙΚΟΣ ΠΛΗΡΕΞΟΥΣΙΟΣ	*(74):*	Γιώτη-Μάνθου Ελένη, Στουρνάρα 37, 106 82 Αθήνα
ΑΝΤΙΚΛΗΤΟΣ	*(74):*	Βαγιανός Γεώργιος, Στουρνάρα 37, 106 82 Αθήνα

ΠΕΡΙΛΗΨΗ (57)

Περιγράφεται μία μηχανή επιθεωρήσεως φιαλών (10) από συνθετική ύλη, με ένα περιστρεφόμενο περί έναν άξονα σύστημα με περισσότερους σταθμούς για την παραλαβή των προς επιθεώρηση φιαλών (10), με διατάξεις αισθητηρίων αποτελούμενες εκάστοτε από ένα αισθητήριο (21, 21′, 92, 94, 98) και ένα από αυτό ανιχνευόμενο σημάδι (64, 64′, 97, 103), για την παραγωγή αντιστοίχων σημάτων εξόδου, που θα τα επεξεργαστεί μία ηλεκτρονική αξιολογήσεως (34). Κάθε σταθμός (26) διαθέτει ένα δίσκο (22), μέσω του οποίου δύναται να περιστρέφεται η φιάλη (10), λόγω της κίνησης του περιστρεφομένου συστήματος. Όλα τα αισθητήρια (21, 21′, 92, 94) και/ή τουλάχιστον το σε αυτά διατεταγμένο σημάδι (64, 64′, 97, 103) και η ηλεκτρονική αξιολογήσεως (34) εδράζονται στο περιστρεφόμενο σύστημα (12) και περιστρέφονται με αυτό. Κάθε φιάλη διεξάγει ως εκ τούτου κατά τη διάρκεια της διαδικασίας επιθεωρήσεως μία δορυφορική κίνηση περί τον άξονα του περιστρεφομένου συστήματος και συγχρόνως μία περιστροφή περί τον άξονά της, ενώ διατίθεται αρκετός χρόνος ώστε στις φιάλες (10) από συνθετική ύλη μεταξύ εισόδου και εξόδου από το περιστρεφόμενο σύστημα, να ελεγχθούν μία ή περισσότερες φορές, με μικρή επένδυση κόστους και χρόνου, οι παράμετροι όπως η ορθογωνικότης της βάσης, του λαιμού και του στομίου της φιάλης ως προς τον άξονά της, όγκος και στεγανότης, ύψος της φιάλης και κωδικοί της φιάλης.

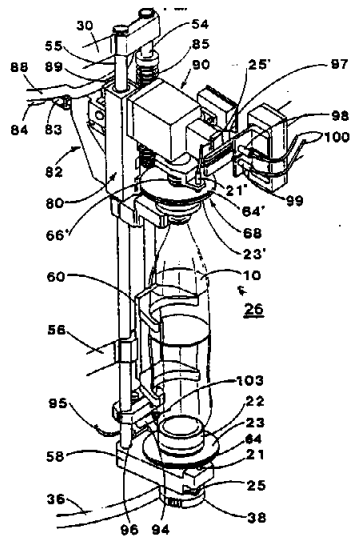

ΑΡΙΘΜΟΣ ΕΥΡΩΠΑΪΚΟΥ Δ.Ε.	*(11):*	**3008117**
ΑΡΙΘ. ΕΛΛΗΝΙΚΗΣ ΚΑΤΑΘΕΣΗΣ	*(21):*	930401140
ΗΜΕΡ. ΕΛΛΗΝΙΚΗΣ ΚΑΤΑΘΕΣΗΣ	*(22):*	10.06.93
ΑΡΙΘ./ΗΜΕΡ. ΔΗΜΟΣΙΕΥΣΗΣ ΕΥΡΩΠΑΪΚΟΥ ΔΙΠΛΩΜΑΤΟΣ	*(87):*	0 320 455/09.06.93
ΑΡΙΘ./ΗΜΕΡ. ΚΑΤΑΘΕΣΗΣ ΕΥΡΩΠΑΪΚΗΣ ΑΙΤΗΣΗΣ	*(86):*	88810830.5/02.12.88
ΤΙΤΛΟΣ ΕΦΕΥΡΕΣΗΣ	*(54):*	Αραλειφατυλαμινοαλκανοδιφωσφονικά οξέα
ΔΙΚΑΙΟΥΧΟΣ	*(73):*	Ciba-Geigy AG Klybeckstrasse 141 CH-4002 Basel, Ελβετία
ΣΥΜΒΑΤΙΚΕΣ ΠΡΟΤΕΡΑΙΟΤΗΤΕΣ	*(30):*	4847/87-0/11.12.87/Ελβετία
ΕΦΕΥΡΕΤΗΣ	*(72):*	Jaeggi Knut A., Dr.
ΕΙΔΙΚΟΣ ΠΛΗΡΕΞΟΥΣΙΟΣ	*(74):*	Γιώτη-Μάνθου Ελένη, Στουρνάρα 37, 106 82 Αθήνα
ΑΝΤΙΚΛΗΤΟΣ	*(74):*	Βαγιανός Γεώργιος, Στουρνάρα 37, 106 82 Αθήνα

ΠΕΡΙΛΗΨΗ (57)

Αραλειφατυλαμινοαλκανοδιφωσφονικά οξέα του τύπου

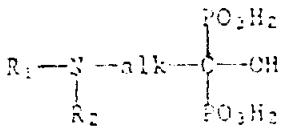

όπου το R_1 παριστά μία αρωματικώς υποκατεστημένη αλειφατική ρίζα, το R_2 παριστά υδρογόνο ή μία μονοσθενή αλειφατική ρίζα και το alk σημαίνει μία δισθενή αλειφατική ρίζα, και τα άλατά τους διαθέτουν μία διαμορφωμένη ρυθμιστική επίδραση επί του μεταβολισμού του ασβεστίου και μπορούν να χρησιμοποιηθούν ως φάρμακα για την θεραπεία παθήσεων αναγομένων σε διαταραχές τούτου. Αυτές παρασκευάζονται επί παραδείγματι δια της χημικής αντιδράσεως μίας ένωσης του τύπου

όπου το X_3 σημαίνει καρβοξύ και το R_0 σημαίνει μία ρίζα R_2, με φωσφορώδες οξύ και τριχλωριούχο φωσφόρο και της υδρολύσεως του πρωτογενούς προϊόντος.

ΑΡΙΘΜΟΣ ΕΥΡΩΠΑΪΚΟΥ Δ.Ε.	*(11):*	**3008118**
ΑΡΙΘ. ΕΛΛΗΝΙΚΗΣ ΚΑΤΑΘΕΣΗΣ	*(21):*	930401168
ΗΜΕΡ. ΕΛΛΗΝΙΚΗΣ ΚΑΤΑΘΕΣΗΣ	*(22):*	10.06.93
ΑΡΙΘ./ΗΜΕΡ. ΔΗΜΟΣΙΕΥΣΗΣ ΕΥΡΩΠΑΪΚΟΥ ΔΙΠΛΩΜΑΤΟΣ	*(87):*	0 397 357/09.06.93
ΑΡΙΘ./ΗΜΕΡ. ΚΑΤΑΘΕΣΗΣ ΕΥΡΩΠΑΪΚΗΣ ΑΙΤΗΣΗΣ	*(86):*	90304585.4/26.04.90
ΤΙΤΛΟΣ ΕΦΕΥΡΕΣΗΣ	*(54):*	Καθετήρας μονοτροχιάς με δείκτη στομίου διόδου οδηγού σύρματος
ΔΙΚΑΙΟΥΧΟΣ	*(73):*	Schneider (USA) Inc. 5905 Nathan Lane Plymouth, Minnesota 55442, Η.Π.Α.
ΣΥΜΒΑΤΙΚΕΣ ΠΡΟΤΕΡΑΙΟΤΗΤΕΣ	*(30):*	348903/08.05.89/Η.Π.Α.
ΕΦΕΥΡΕΤΗΣ	*(72):*	1) Shockey Rick L. 2) Vance Jeffrey D.
ΕΙΔΙΚΟΣ ΠΛΗΡΕΞΟΥΣΙΟΣ	*(74):*	Παπαπαναγιώτου Άννα, Κουμπάρη 2, 106 74 Αθήνα
ΑΝΤΙΚΛΗΤΟΣ	*(74):*	Παπακωνσταντίνου Ελένη, Κουμπάρη 2, 106 74 Αθήνα

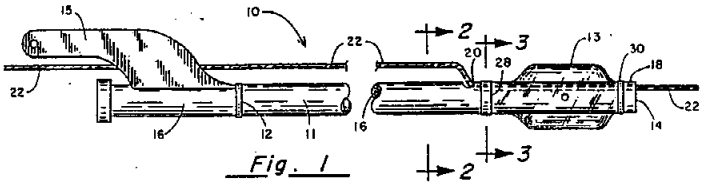

Fig. 1

ΠΕΡΙΛΗΨΗ (57)

Για την αποφυγή της απρόσεκτης αποσύζευξης ενός καθετήρα μονοτροχιάς (10) από το οδηγό σύρμα (22), το μάτι ή στόμιο διόδου (20) του οδηγού σύρματος ταυτοποιείται με ένα ραδιοαδιαφανή δείκτη (28) έτσι ώστε ο χειρουργός να μπορεί να αντιληφθεί την θέση του απομακρυσμένου άκρου (14) του οδηγού σύρματος (22) σε σχέση με το στόμιο διόδου (20) του οδηγού σύρματος του καθετήρα επάνω σε μια οθόνη φθοροσκοπίου.

ΑΡΙΘΜΟΣ ΕΥΡΩΠΑΪΚΟΥ Δ.Ε.	*(11):*	**3008119**
ΑΡΙΘ. ΕΛΛΗΝΙΚΗΣ ΚΑΤΑΘΕΣΗΣ	*(21):*	930401222
ΗΜΕΡ. ΕΛΛΗΝΙΚΗΣ ΚΑΤΑΘΕΣΗΣ	*(22):*	10.06.93
ΑΡΙΘ./ΗΜΕΡ. ΔΗΜΟΣΙΕΥΣΗΣ ΕΥΡΩΠΑΪΚΟΥ ΔΙΠΛΩΜΑΤΟΣ	*(87):*	0 272 968/10.03.93
ΑΡΙΘ./ΗΜΕΡ. ΚΑΤΑΘΕΣΗΣ ΕΥΡΩΠΑΪΚΗΣ ΑΙΤΗΣΗΣ	*(86):*	87402734.5/02.12.87
ΤΙΤΛΟΣ ΕΦΕΥΡΕΣΗΣ	*(54):*	Προϊόν υγιεινής και συγκεκριμένα για την περιποίηση της οδοντοστοιχίας σκύλων
ΔΙΚΑΙΟΥΧΟΣ	*(73):*	Boyer Danielle 23 Quai le Gallo F-92000 Boulogne Hauts de Seine, Γαλλία
ΣΥΜΒΑΤΙΚΕΣ ΠΡΟΤΕΡΑΙΟΤΗΤΕΣ	*(30):*	8617053/05.12.86/Γαλλία
ΕΦΕΥΡΕΤΗΣ	*(72):*	Boyer Danielle
ΕΙΔΙΚΟΣ ΠΛΗΡΕΞΟΥΣΙΟΣ	*(74):*	Γιώτη-Μάνθου Ελένη, Στουρνάρα 37, 106 82 Αθήνα
ΑΝΤΙΚΛΗΤΟΣ	*(74):*	Βαγιανός Γεώργιος, Στουρνάρα 37, 106 82 Αθήνα

ΠΕΡΙΛΗΨΗ (57)

Προϊόν υγιεινής και συγκεκριμένα για την περιποίηση της οδοντοστοιχίας σκύλων, με το χαρακτηριστικό ότι αποτελείται από έναν φορέα ο οποίος έχει ενσωματώσει ή απορροφήσει διάφορα στοιχεία ή υδροδιαλυτές ενεργές ουσίες· ο φορέας αυτός έχει φτιαχθεί από εύπεπτο φυσικό ή συνθετικό υλικό κατάλληλο για μάσηση, τραγάνισμα ή γλείψιμο από το ζώο.

ΑΡΙΘΜΟΣ ΕΥΡΩΠΑΪΚΟΥ Δ.Ε.	*(11):*	**3008120**
ΑΡΙΘ. ΕΛΛΗΝΙΚΗΣ ΚΑΤΑΘΕΣΗΣ	*(21):*	930401241
ΗΜΕΡ. ΕΛΛΗΝΙΚΗΣ ΚΑΤΑΘΕΣΗΣ	*(22):*	10.06.93
ΑΡΙΘ./ΗΜΕΡ. ΔΗΜΟΣΙΕΥΣΗΣ ΕΥΡΩΠΑΪΚΟΥ ΔΙΠΛΩΜΑΤΟΣ	*(87):*	0 356 247/17.03.93
ΑΡΙΘ./ΗΜΕΡ. ΚΑΤΑΘΕΣΗΣ ΕΥΡΩΠΑΪΚΗΣ ΑΙΤΗΣΗΣ	*(86):*	89308639.7/24.08.89
ΤΙΤΛΟΣ ΕΦΕΥΡΕΣΗΣ	*(54):*	Αναλγητικά παράγωγα αμίδης καρβοξυλικού οξέος
ΔΙΚΑΙΟΥΧΟΣ	*(73):*	Sankyo Company Limited 5-1 Nihonbashi Honcho 3-chome Chuo-ku Tokyo, Ιαπωνία
ΣΥΜΒΑΤΙΚΕΣ ΠΡΟΤΕΡΑΙΟΤΗΤΕΣ	*(30):*	210074/88/24.08.88/Ιαπωνία
ΕΦΕΥΡΕΤΗΣ	*(72):*	1) Tareda Atsusuke 2) Iizuka Yoshio 3) Wachi Kazuyuki 4) Fujibashi Kenji
ΕΙΔΙΚΟΣ ΠΛΗΡΕΞΟΥΣΙΟΣ	*(74):*	Παπαπαναγιώτου Άννα, Κουμπάρη 2, 106 74 Αθήνα
ΑΝΤΙΚΛΗΤΟΣ	*(74):*	Παπακωνσταντίνου Ελένη, Κουμπάρη 2, 106 74 Αθήνα

ΠΕΡΙΛΗΨΗ (57)

Οι αναλγητικές ενώσεις έχουν τον γενικό τύπο (I):

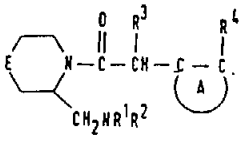

(I)

όπου τα R^1 και R^2 παριστούν έκαστο υδρογόνο ή C_1-C_6 αλκυλ ή τα R^1 και R^2 μαζί με το άτομο αζώτου εις το οποίο αυτά είναι συνδεδεμένα σχηματίζουν έναν ετερόκυκλο· το E παριστά μεθυλενο,θειο,οξυγόνο ή ιμινοομάδα ενδεχομένως υποκατεστημένη δια C_1-C_6 αλκυλ ή αραλκυλ· ο δακτύλιος A είναι αρυλ ή ετεροαρυλοδακτύλιος, ενδεχομένως υποκατεστημένος· το R^3 είναι υδρογόνο ή C_1-C_6 αλκυλ και το R^4 είναι υδρογόνο ή R^3 και το R^4 μαζί παριστούν μια ομάδα του τύπου

$$-(CR^aR^a)_m-C(=Y)- \qquad (IV)$$

(όπου τα R^a και R^a είναι C_1-C_6 αλκυλ ή υδρογόνο, έως κατ' ανώτατον 3 αλκυλομάδες, το m είναι 1, 2 ή 3 και το Y είναι δύο υδρογόνα ή οξυγόνα)· υπό τον όρον ότι όταν το E παριστά μια μεθυλενοομάδα, τότε το R^2 είναι μια C_1-C_6 αλκυλομάδα ή τα R^3 και R^4 μαζί παριστούν μια ομάδα του τύπου (IV).

ΑΡΙΘΜΟΣ ΕΥΡΩΠΑ·Ι·ΚΟΥ Δ.Ε.	***(11):***	**3008121**
ΑΡΙΘ. ΕΛΛΗΝΙΚΗΣ ΚΑΤΑΘΕΣΗΣ	*(21):*	930401242
ΗΜΕΡ. ΕΛΛΗΝΙΚΗΣ ΚΑΤΑΘΕΣΗΣ	*(22):*	10.06.93
ΑΡΙΘ./ΗΜΕΡ. ΔΗΜΟΣΙΕΥΣΗΣ ΕΥΡΩΠΑ·Ι·ΚΟΥ ΔΙΠΛΩΜΑΤΟΣ	*(87):*	0 276 541/24.03.93
ΑΡΙΘ./ΗΜΕΡ. ΚΑΤΑΘΕΣΗΣ ΕΥΡΩΠΑ·Ι·ΚΗΣ ΑΙΤΗΣΗΣ	*(86):*	87308690.4/30.09.87
ΤΙΤΛΟΣ ΕΦΕΥΡΕΣΗΣ	*(54):*	Διεργασία για παραγωγή αραχιδωνικού οξέος
ΔΙΚΑΙΟΥΧΟΣ	*(73):*	Suntory Limited 1-40 Dojimahama 2-chome Kita-ku, Osaka-shi Osaka-fu 530, Ιαπωνία
ΣΥΜΒΑΤΙΚΕΣ ΠΡΟΤΕΡΑΙΟΤΗΤΕΣ	*(30):*	15920/87/28.01.87/Ιαπωνία
ΕΦΕΥΡΕΤΗΣ	*(72):*	1) Shinmen Yoshifumi 2) Yamada Hideaki 3) Shimizu Sakayu
ΕΙΔΙΚΟΣ ΠΛΗΡΕΞΟΥΣΙΟΣ	*(74):*	Παπαπαναγιώτου Άννα, Κουμπάρη 2, 106 74 Αθήνα
ΑΝΤΙΚΛΗΤΟΣ	*(74):*	Παπακωνσταντίνου Ελένη, Κουμπάρη 2, 106 74 Αθήνα

ΠΕΡΙΛΗΨΗ *(57)*

Μία διεργασία για την παραγωγή αραχιδωνικού οξέος η οποία περιλαμβάνει καλλιέργεια ενός μικροοργανισμού ο οποίος ανήκει στο γένος Mortierella και είναι ικανός παραγωγής αραχιδωνικού οξέος για παραγωγή αραχιδωνικού οξέος ή ενός λιπιδίου το οποίο περιλαμβάνει αραχιδωνικό οξύ, και την ανάκτηση του αραχιδωνικού οξέος ή ενός λιπιδίου το οποίο περιλαμβάνει αραχιδωνικό οξύ, στην οποία η καλλιέργεια εκτελείται υπό την παρουσία ενός υδρογονάνθρακος, λιπαρού οξέος ή ένας άλατος του, ή ενός λίπους, ή ενός συνδυασμού τους.

ΑΡΙΘΜΟΣ ΕΥΡΩΠΑ·Ι·ΚΟΥ Δ.Ε.	***(11):***	**3008122**
ΑΡΙΘ. ΕΛΛΗΝΙΚΗΣ ΚΑΤΑΘΕΣΗΣ	*(21):*	930401243
ΗΜΕΡ. ΕΛΛΗΝΙΚΗΣ ΚΑΤΑΘΕΣΗΣ	*(22):*	10.06.93
ΑΡΙΘ./ΗΜΕΡ. ΔΗΜΟΣΙΕΥΣΗΣ ΕΥΡΩΠΑ·Ι·ΚΟΥ ΔΙΠΛΩΜΑΤΟΣ	*(87):*	0 318 234/17.03.93
ΑΡΙΘ./ΗΜΕΡ. ΚΑΤΑΘΕΣΗΣ ΕΥΡΩΠΑ·Ι·ΚΗΣ ΑΙΤΗΣΗΣ	*(86):*	88311015.7/22.11.88
ΤΙΤΛΟΣ ΕΦΕΥΡΕΣΗΣ	*(54):*	Βελτιώσεις εις ή σχετικά προς εκλεκτικούς αναστολείς προσλήψεως σεροτονίνης
ΔΙΚΑΙΟΥΧΟΣ	*(73):*	Eli Lilly and Company Lilly Corporate Center Indianapolis, Indiana 46285, Η.Π.Α.
ΣΥΜΒΑΤΙΚΕΣ ΠΡΟΤΕΡΑΙΟΤΗΤΕΣ	*(30):*	125110/25.11.87/Η.Π.Α.
ΕΦΕΥΡΕΤΗΣ	*(72):*	1) Robertson David Wayne 2) Wong David Taiwai
ΕΙΔΙΚΟΣ ΠΛΗΡΕΞΟΥΣΙΟΣ	*(74):*	Παπαπαναγιώτου Άννα, Κουμπάρη 2, 106 74 Αθήνα
ΑΝΤΙΚΛΗΤΟΣ	*(74):*	Παπακωνσταντίνου Ελένη, Κουμπάρη 2, 106 74 Αθήνα

ΠΕΡΙΛΗΨΗ *(57)*

Η παρούσα εφεύρεσις παρέχει 1-φαινυλο(ναφθαλινυλ)αλκυλαμίνας αι οποίαι είναι εκλεκτικοί αναστολείς προσλήψεως σεροτονίνης.

ΑΡΙΘΜΟΣ ΕΥΡΩΠΑΪΚΟΥ Δ.Ε.	*(11):*	**3008123**
ΑΡΙΘ. ΕΛΛΗΝΙΚΗΣ ΚΑΤΑΘΕΣΗΣ	*(21):*	930401244
ΗΜΕΡ. ΕΛΛΗΝΙΚΗΣ ΚΑΤΑΘΕΣΗΣ	*(22):*	10.06.93
ΑΡΙΘ./ΗΜΕΡ. ΔΗΜΟΣΙΕΥΣΗΣ ΕΥΡΩΠΑΪΚΟΥ ΔΙΠΛΩΜΑΤΟΣ	*(87):*	0 300 536/24.03.93
ΑΡΙΘ./ΗΜΕΡ. ΚΑΤΑΘΕΣΗΣ ΕΥΡΩΠΑΪΚΗΣ ΑΙΤΗΣΗΣ	*(86):*	88201382.4/01.07.88
ΤΙΤΛΟΣ ΕΦΕΥΡΕΣΗΣ	*(54):*	Μέθοδος και συσκευή για ορυκτού μαλλιού καλλιέργεια φυτών με έλεγχο πίεσης αναρρόφησης
ΔΙΚΑΙΟΥΧΟΣ	*(73):*	Rockwool Lapinus B.V. Industrieweg 15 NL-6074 NH Melick Herkenbosch, Ολλανδία
ΣΥΜΒΑΤΙΚΕΣ ΠΡΟΤΕΡΑΙΟΤΗΤΕΣ	*(30):*	8701589/06.07.88/Ολλανδία
ΕΦΕΥΡΕΤΗΣ	*(72):*	Blok Christiaan
ΕΙΔΙΚΟΣ ΠΛΗΡΕΞΟΥΣΙΟΣ	*(74):*	Παπαπαναγιώτου Άννα, Κουμπάρη 2, 106 74 Αθήνα
ΑΝΤΙΚΛΗΤΟΣ	*(74):*	Παπακωνσταντίνου Ελένη, Κουμπάρη 2, 106 74 Αθήνα

ΠΕΡΙΛΗΨΗ (57)

Η εφεύρεση αναφέρεται σε μία μέθοδο για την ορυκτού μαλλιού καλλιέργεια φυτών, μέσω της οποίας νερό και οτιδήποτε λιπάσματα τα οποία μπορούν να περιλαμβάνονται μέσα σ' αυτό παρέχονται προς, και εάν είναι απαραίτητο εκκενούνται από, το ορυκτό μαλλί μέσα στο οποίο αναπτύσσεται το φυτό, μέσω της οποίας στο εν λόγω ορυκτό μαλλί η πίεση αναρρόφησης ρυθμίζεται χρησιμοποιόντας ένα τριχοειδές σύστημα συνδεδεμένο για υγρή επικοινωνία με ορυκτό μαλλί, με το οποίο τριχοειδές σύστημα νερό και οτιδήποτε απαιτούμενα θρεπτικά κατ' ενεργό τρόπο παρέχονται προς και/ή εκκενούνται από το εν λόγω ορυκτό μαλλί, με σκοπό την επαναρύθμιση της προκαθορισμένης πίεσης αναρρόφησης· και σε μία συσκευή για την ορυκτού μαλλιού καλλιέργεια φυτών, η οποία περιλαμβάνει ορυκτό μαλλί μέσα στο οποίο τα φυτά μπορούν να αναπτύσσονται· μέσα για παροχή νερού και οτιδήποτε λιπασμάτων τα οποία μπορούν να περιλαμβάνονται σ' αυτό προς το εν λόγω ορυκτό μαλλί· και μέσα για εκκένωση νερού και οτιδήποτε λιπασμάτων τα οποία μπορούν να περιλαμβάνονται σ' αυτό από το εν λόγω ορυκτό μαλλί, όπου ένα τριχοειδές σύστημα συνδέεται για υγρή επικοινωνία με το εν λόγω ορυκτό μαλλί, στο οποίο σύστημα συνδέονται μέσα για ρύθμιση της πίεσης αναρρόφησης μέσα στο εν λόγω ορυκτό μαλλί μέσα στο οποίο αναπτύσσεται το φυτό, και μέσα για καθορισμό της πραγματικής πίεσης αναρρόφησης του ορυκτού μαλλιού, και με βάση την καθορισμένη πραγματική πίεση αναρρόφησης ελέγχουν την ποσότητα νερού η οποία παρέχεται από τα μέσα παροχής νερού και/ή η οποία εκκενούται από τα μέσα εκκένωσης νερού.

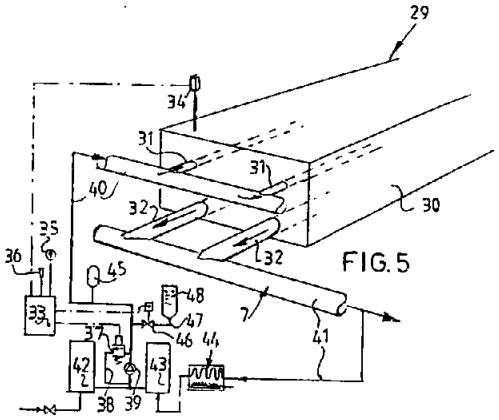

FIG. 5

ΑΡΙΘΜΟΣ ΕΥΡΩΠΑΪΚΟΥ Δ.Ε.	*(11):*	**3008124**
ΑΡΙΘ. ΕΛΛΗΝΙΚΗΣ ΚΑΤΑΘΕΣΗΣ	*(21):*	930401245
ΗΜΕΡ. ΕΛΛΗΝΙΚΗΣ ΚΑΤΑΘΕΣΗΣ	*(22):*	10.06.93
ΑΡΙΘ./ΗΜΕΡ. ΔΗΜΟΣΙΕΥΣΗΣ ΕΥΡΩΠΑΪΚΟΥ ΔΙΠΛΩΜΑΤΟΣ	*(87):*	0 357 316/14.04.93
ΑΡΙΘ./ΗΜΕΡ. ΚΑΤΑΘΕΣΗΣ ΕΥΡΩΠΑΪΚΗΣ ΑΙΤΗΣΗΣ	*(86):*	89308481.4/22.08.89
ΤΙΤΛΟΣ ΕΦΕΥΡΕΣΗΣ	*(54):*	Αντικαταθλιπτικές ενώσεις Ν-υποκατεστημένου νικοτιναμιδίου
ΔΙΚΑΙΟΥΧΟΣ	*(73):*	Pfizer Inc. 235 East 42nd Street New York, N.Y. 10017 Η.Π.Α.
ΣΥΜΒΑΤΙΚΕΣ ΠΡΟΤΕΡΑΙΟΤΗΤΕΣ	*(30):*	238951/31.08.88/Η.Π.Α.
ΕΦΕΥΡΕΤΗΣ	*(72):*	1) Saccomano Nicholas Alex 2) Vinick Fredrick James
ΕΙΔΙΚΟΣ ΠΛΗΡΕΞΟΥΣΙΟΣ	*(74):*	Παπαπαναγιώτου Άννα, Κουμπάρη 2, 106 74 Αθήνα
ΑΝΤΙΚΛΗΤΟΣ	*(74):*	Παπακωνσταντίνου Ελένη, Κουμπάρη 2, 106 74 Αθήνα

ΠΕΡΙΛΗΨΗ (57)

Ορισμένες ενώσεις Ν-υποκατεστημένου νικοτιναμιδίου οι οποίες έχουν τον τύπο (Ι) παρακάτω.

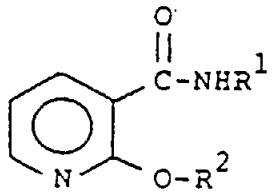

και φαρμακευτικά αποδεκτά άλατα τους προσθήκης οξέος όπου το R^1 είναι 1-πιπεριδύλιο,1-(3-ινδολυλο)αιθύλιο,C_{1-4} αλκύλιο,φαινύλιο,1-(1-φαινυλαιθύλιο)βενζύλιο, ή μονο-υποκατεστημένο βενζύλιο όπου το υποκατάστατο είναι μεθύλιο,μεθοξυ,χλωρο η φθορο· και το R^2 είναι δικυκλο [2.2.1]επτ-2-ύλιο ή

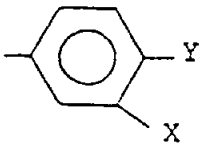

στον οποίο το Υ είναι υδρογόνο,φθορο ή χλωρο· και το Χ είναι υδρογόνο, φθορο, χλωρο, μεθοξυ, τριφθορομεθύλιο, κυανο,καρβοξυ, καρβο(C_{1-4}αλκοξυ),μεθυλοκαρβαμοΰλιο ή διμεθυλοκαρβαμοΰλιο χαρακτηριστική ομάδα σαν επιλεκτικά ανασταλτικά ανεξάρτητης-ασβεστίου φωσφοδιεστεράσης και είναι χρήσιμες σαν αντικαταθλιπτικά.

ΑΡΙΘΜΟΣ ΕΥΡΩΠΑ·Ι·ΚΟΥ Δ.Ε.	*(11):*	**3008125**
ΑΡΙΘ. ΕΛΛΗΝΙΚΗΣ ΚΑΤΑΘΕΣΗΣ	*(21):*	930401246
ΗΜΕΡ. ΕΛΛΗΝΙΚΗΣ ΚΑΤΑΘΕΣΗΣ	*(22):*	10.06.93
ΑΡΙΘ./ΗΜΕΡ. ΔΗΜΟΣΙΕΥΣΗΣ ΕΥΡΩΠΑ·Ι·ΚΟΥ ΔΙΠΛΩΜΑΤΟΣ	*(87):*	0 251 086/17.03.93
ΑΡΙΘ./ΗΜΕΡ. ΚΑΤΑΘΕΣΗΣ ΕΥΡΩΠΑ·Ι·ΚΗΣ ΑΙΤΗΣΗΣ	*(86):*	87108864.7/20.06.87
ΤΙΤΛΟΣ ΕΦΕΥΡΕΣΗΣ	*(54):*	Αντιμυκητικές καρβινόλες
ΔΙΚΑΙΟΥΧΟΣ	*(73):*	The Du Pónt Merck Pharmaceutical Company Barley Mill Plaza, Building 25 Wilmington, Delaware 19880-0025 Η.Π.Α.
ΣΥΜΒΑΤΙΚΕΣ ΠΡΟΤΕΡΑΙΟΤΗΤΕΣ	*(30):*	1) 877525/23.06.86/Η.Π.Α. 2) 42541/29.04.87/Η.Π.Α.
ΕΦΕΥΡΕΤΗΣ	*(72):*	1) Cuomo John 2) Greenberg Richard Scot 3) Olson Richard Eric
ΕΙΔΙΚΟΣ ΠΛΗΡΕΞΟΥΣΙΟΣ	*(74):*	Παπαπαναγιώτου Άννα, Κουμπάρη 2, 106 74 Αθήνα
ΑΝΤΙΚΛΗΤΟΣ	*(74):*	Παπακωνσταντίνου Ελένη, Κουμπάρη 2, 106 74 Αθήνα

ΠΕΡΙΛΗΨΗ *(57)*

Δίδονται αντιμυκητικές καρβινόλες, ιδιαιτέρως α-στυρυλοκαρβινόλες και οι αντίστοιχες εποξυκαρβινόλες. Οι ενώσεις αυτές της καρβινόλης έχουν τον τύπον:

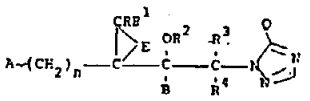

(I)

ή ένα φαρμακευτικώς ή γεωργικώς κατάλληλο άλας αυτών, όπου το E είναι ένας δεσμός ή ένα άτομο οξυγόνου υπό τον όρον ότι όταν το E είναι οξυγόνο· τα R, R^1 δεν είναι αλογόνο· και τα A, B, O, R^2, R^3, R^4 και n είναι όπως ορίσθη εις την περιγραφή.

ΑΡΙΘΜΟΣ ΕΥΡΩΠΑ·Ι·ΚΟΥ Δ.Ε.	*(11):*	**3008126**
ΑΡΙΘ. ΕΛΛΗΝΙΚΗΣ ΚΑΤΑΘΕΣΗΣ	*(21):*	930401247
ΗΜΕΡ. ΕΛΛΗΝΙΚΗΣ ΚΑΤΑΘΕΣΗΣ	*(22):*	10.06.93
ΑΡΙΘ./ΗΜΕΡ. ΔΗΜΟΣΙΕΥΣΗΣ ΕΥΡΩΠΑ·Ι·ΚΟΥ ΔΙΠΛΩΜΑΤΟΣ	*(87):*	0 279 984/10.03.93
ΑΡΙΘ./ΗΜΕΡ. ΚΑΤΑΘΕΣΗΣ ΕΥΡΩΠΑ·Ι·ΚΗΣ ΑΙΤΗΣΗΣ	*(86):*	87310561.3/01.12.87
ΤΙΤΛΟΣ ΕΦΕΥΡΕΣΗΣ	*(54):*	Φαρμακευτική χρήση εκχυλισμάτων αγρωστωδών
ΔΙΚΑΙΟΥΧΟΣ	*(73):*	Rudov David 6 Tracey Crescent Brighton, Victoria 3186, Αυστραλία
ΣΥΜΒΑΤΙΚΕΣ ΠΡΟΤΕΡΑΙΟΤΗΤΕΣ	*(30):*	1) 9306/86/03.12.86/Αυστραλία 2) 4530/87/23.09.87/Αυστραλία
ΕΦΕΥΡΕΤΗΣ	*(72):*	Rudov David
ΕΙΔΙΚΟΣ ΠΛΗΡΕΞΟΥΣΙΟΣ	*(74):*	Παπαπαναγιώτου Άννα, Κουμπάρη 2, 106 74 Αθήνα
ΑΝΤΙΚΛΗΤΟΣ	*(74):*	Παπακωνσταντίνου Ελένη, Κουμπάρη 2, 106 74 Αθήνα

ΠΕΡΙΛΗΨΗ *(57)*

Μία φαρμακευτικά αποτελεσματική ή καλλυντική ουσία για εξωτερική εφαρμογή για την αγωγή π.χ. της ακμής, των εξανθημάτων, των εξελκώσεων, των απλών ερπήτων. Η ουσία περιλαμβάνει ένα εκχύλισμα από φυτά της οικογενείας των αγρωστωδών ειδικά δημητριακά, ενώ το εκχύλισμα περιλαμβάνει χυμό από πράσινα μέρη των φυτών στο στάδιο προ της βλαστήσεως. Το εκχύλισμα φέρεται από ένα φαρμακευτικά αποδεκτό υδατικό φορέα ή έκδοχο, ενώ ο φορέας προστατεύει το εκχύλισμα έναντι της καταστροφής και είναι ικανός να απορροφάται τουλάχιστον μερικώς από τους ιστούς ώστε να μεταφέρει το εκχύλισμα στους υποεπιφανειακούς ιστούς. Περιλαμβάνεται ένας αντιμικροβιακός παράγων. Η ουσία μπορεί να περιλαμβάνει ασκορβικό οξύ και βήτα - καρωτίνη, αμφότερα παρόντα στην περιοχή 0,1 έως 10 mg ανά γραμμάριο ουσίας. Είναι επίσης παρούσες βιοτίνη, θρυψίνη και χλωροφύλλη.

ΑΡΙΘΜΟΣ ΕΥΡΩΠΑΪΚΟΥ Δ.Ε.	*(11):*	**3008127**
ΑΡΙΘ. ΕΛΛΗΝΙΚΗΣ ΚΑΤΑΘΕΣΗΣ	*(21):*	930401248
ΗΜΕΡ. ΕΛΛΗΝΙΚΗΣ ΚΑΤΑΘΕΣΗΣ	*(22):*	10.06.93
ΑΡΙΘ./ΗΜΕΡ. ΔΗΜΟΣΙΕΥΣΗΣ ΕΥΡΩΠΑΪΚΟΥ ΔΙΠΛΩΜΑΤΟΣ	*(87):*	0 312 304/24.03.93
ΑΡΙΘ./ΗΜΕΡ. ΚΑΤΑΘΕΣΗΣ ΕΥΡΩΠΑΪΚΗΣ ΑΙΤΗΣΗΣ	*(86):*	88309503.6/12.10.88
ΤΙΤΛΟΣ ΕΦΕΥΡΕΣΗΣ	*(54):*	Ελασματοποιημένο μεταλλικό φύλλο
ΔΙΚΑΙΟΥΧΟΣ	*(73):*	C M B Foodcan plc Woodside Perry Wood Walk Worcester WR5 1EQ Μ. Βρεταννία
ΣΥΜΒΑΤΙΚΕΣ ΠΡΟΤΕΡΑΙΟΤΗΤΕΣ	*(30):*	8724239/15.10.87/Μ. Βρεταννία
ΕΦΕΥΡΕΤΗΣ	*(72):*	1) Heyes Peter John 2) Middleton Nicholas John
ΕΙΔΙΚΟΣ ΠΛΗΡΕΞΟΥΣΙΟΣ	*(74):*	Παπαπαναγιώτου Άννα, Κουμπάρη 2, 106 74 Αθήνα
ΑΝΤΙΚΛΗΤΟΣ	*(74):*	Παπακωνσταντίνου Ελένη, Κουμπάρη 2, 106 74 Αθήνα

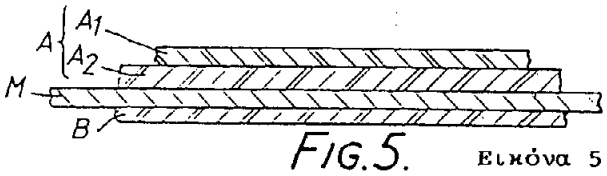

FIG.5. Εικόνα 5

ΠΕΡΙΛΗΨΗ (57)

Ένα ελασματοποιημένο μεταλλικό φύλλο, με το μεταλλικό φύλλο να έχει κολλημένο επάνω σε τουλάχιστον μία κύρια επιφάνεια του ένα φιλμ ενός μη-κρυσταλλικού πολυεστέρα, και μία διεργασία για την παρασκευή του. Το ελασματοποιημένο μεταλλικό φύλλο είναι ιδιαίτερα χρήσιμο για διαμόρφωση σε τραβηγμένα και σιδερωμένου τοιχώματος κάνιστρα (DWI). Το έλασμα είναι επίσης χρήσιμο για διαμόρφωση άλλων μη-ανακάμψιμων συνθετικών συσκευασίας.

ΑΡΙΘΜΟΣ ΕΥΡΩΠΑΪΚΟΥ Δ.Ε.	*(11):*	**3008128**
ΑΡΙΘ. ΕΛΛΗΝΙΚΗΣ ΚΑΤΑΘΕΣΗΣ	*(21):*	930401249
ΗΜΕΡ. ΕΛΛΗΝΙΚΗΣ ΚΑΤΑΘΕΣΗΣ	*(22):*	10.06.93
ΑΡΙΘ./ΗΜΕΡ. ΔΗΜΟΣΙΕΥΣΗΣ ΕΥΡΩΠΑΪΚΟΥ ΔΙΠΛΩΜΑΤΟΣ	*(87):*	0 265 219/10.03.93
ΑΡΙΘ./ΗΜΕΡ. ΚΑΤΑΘΕΣΗΣ ΕΥΡΩΠΑΪΚΗΣ ΑΙΤΗΣΗΣ	*(86):*	87309239.9/20.10.87
ΤΙΤΛΟΣ ΕΦΕΥΡΕΣΗΣ	*(54):*	Ένα συγκρότημα κλεισίματος για ένα περιέκτη και ένας περιέκτης που περιλαμβάνει το ίδιο
ΔΙΚΑΙΟΥΧΟΣ	*(73):*	Duma Packaging A/S Industrivej 20 DK-4700 Naestred, Δανία
ΣΥΜΒΑΤΙΚΕΣ ΠΡΟΤΕΡΑΙΟΤΗΤΕΣ	*(30):*	8625169/21.10.86/Μ. Βρετανία
ΕΦΕΥΡΕΤΗΣ	*(72):*	1) Poore Albert Cyril Glanville 2) Sams Bernard
ΕΙΔΙΚΟΣ ΠΛΗΡΕΞΟΥΣΙΟΣ	*(74):*	Παπαπαναγιώτου Άννα, Κουμπάρη 2, 106 74 Αθήνα
ΑΝΤΙΚΛΗΤΟΣ	*(74):*	Παπακωνσταντίνου Ελένη, Κουμπάρη 2, 106 74 Αθήνα

ΠΕΡΙΛΗΨΗ (57)

Η εφεύρεση αναφέρεται σε ένα συγκρότημα κλεισίματος για ένα περιέκτη.

Το συγκρότημα κλεισίματος περιλαμβάνει ένα πρώτο μέρος σκεπάσματος (11) που συνδέεται αρθρωτά με ένα δεύτερο μέρος σκεπάσματος (12) που είναι προσαρμοσμένο για να τοποθετείται πάνω από το στόμιο ενός συνδεόμενου περιέκτη και που περιλαμβάνει ένα άνοιγμα για να επιτρέπει την διανομή από τον περιέκτη. Το πρώτο μέρος σκεπάσματος είναι διαταγμένο έτσι ώστε σε μια θέση να κείται πάνω από το άνοιγμα για να κλείνει τον περιέκτη, και σε μια άλλη θέση ανασηκώνεται ελευθερώνοντας το άνοιγμα για το άνοιγμα του περιέκτη. Τα μέρη σκεπάσματος μαζί περιλαμβάνουν μέσα έτσι ώστε να μπορούν να κλείνονται αυτόματα μαζί και ο χωρισμός τους από μια κλειστή προς μια ανοικτή θέση απαιτεί την άσκηση μιας θετικής δύναμης από τον χρήστη και το πρώτο μέρος σκεπάσματος περιλαμβάνει στην περιφέρειά του την απέναντι από την αρθρωτή σύνδεση με το δεύτερο μέρος σκεπάσματος, ένα χείλος (22) που συνεργάζεται με ένα προς τα μέσα μετατοπιζόμενο τμήμα (42) του δευτέρου μέρους σκεπάσματος. Το προς τα μέσα μετατοπιζόμενο τμήμα περιλαμβάνει στην όψη της επάνω του παρυφής δίπλα στο χείλος ένα μέρος που συνδέεται με μια εξωτατη κατώτερη ακμή του χείλους όταν τα δύο μέρη σκεπάσματος είναι σε μια κλειστή θέση και ανέρχεται πάνω από την κατώτερη ακμή του χείλους έτσι ώστε κατά την προς τα μέσα μετατόπιση του αναφερμένου τμήματος το ανυψωμένο μέρος πρώτα να παρουσιάζει αντίσταση στην μετατόπιση με την εμπλοκή του με την ακμή του χείλους και μετά, καθώς αυξάνεται η πίεση μετατόπισης, ωθεί το χείλος προς τα πάνω. Με τον τρόπο αυτό, η δράση του αυτόματου πιασίματος (θηλυκώματος) των δύο μερών σκεπάσματος μπορεί να υπερνικηθεί και να ανοιχθεί το κλείσιμο.

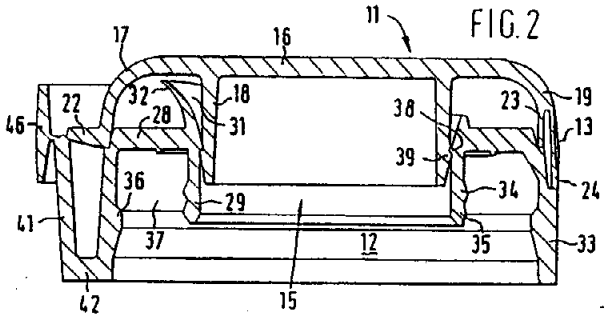

ΑΡΙΘΜΟΣ ΕΥΡΩΠΑ·Ι·ΚΟΥ Δ.Ε.	*(11):*	**3008129**
ΑΡΙΘ. ΕΛΛΗΝΙΚΗΣ ΚΑΤΑΘΕΣΗΣ	*(21):*	930401250
ΗΜΕΡ. ΕΛΛΗΝΙΚΗΣ ΚΑΤΑΘΕΣΗΣ	*(22):*	10.06.93
ΑΡΙΘ./ΗΜΕΡ. ΔΗΜΟΣΙΕΥΣΗΣ ΕΥΡΩΠΑ·Ι·ΚΟΥ ΔΙΠΛΩΜΑΤΟΣ	*(87):*	0 242 801/10.03.93
ΑΡΙΘ./ΗΜΕΡ. ΚΑΤΑΘΕΣΗΣ ΕΥΡΩΠΑ·Ι·ΚΗΣ ΑΙΤΗΣΗΣ	*(86):*	87105638.8/16.04.87
ΤΙΤΛΟΣ ΕΦΕΥΡΕΣΗΣ	*(54):*	Αλογονίδια υδροκαρβυλοξυμαγνησίου
ΔΙΚΑΙΟΥΧΟΣ	*(73):*	Lithium Corporation of America 449 North Cox Road Gastonia, NC 28054 Η.Π.Α.
ΣΥΜΒΑΤΙΚΕΣ ΠΡΟΤΕΡΑΙΟΤΗΤΕΣ	*(30):*	853496/18.04.86/Η.Π.Α.
ΕΦΕΥΡΕΤΗΣ	*(72):*	Metha Vijay Chandrakant
ΕΙΔΙΚΟΣ ΠΛΗΡΕΞΟΥΣΙΟΣ	*(74):*	Παπαπαναγιώτου Άννα, Κουμπάρη 2, 106 74 Αθήνα
ΑΝΤΙΚΛΗΤΟΣ	*(74):*	Παπακωνσταντίνου Ελένη, Κουμπάρη 2, 106 74 Αθήνα

ΠΕΡΙΛΗΨΗ *(57)*

Η εφεύρεση αυτή αφορά στερεά οργανομεταλλικά αλογονίδια υδροκαρβυλοξυμαγνησίου του τύπου ROMgX, όπου το RO είναι μία υδροκαρβυλοξυομάς με 1 έως 20 άτομα άνθρακος και το X είναι αλογονίδιο και μία μέθοδος με δύο βαθμίδες παρασκευής των αλογονιδίων αυτών η οποία μέθοδος περιλαμβάνει:

(α) αντίδραση ενός ενεργοποιημένου μεταλλικού μαγνησίου με αλκυλαλογονίδια του τύπου R'X, όπου το R' είναι μία ένωση που περιέχει 1 έως 20 άτομα άνθρακος, εντός ενός ξηρού αδρανούς μέσου υδρογονάνθρακος, υπό ξηρά αδρανή ατμόσφαιρα προς παραγωγή μιας ενώσεως του τύπου R'MgX όπου τα R' και X έχουν τας αποδιδομένας αυτάς σημασίας· και

(β) αντίδραση ενώσεως R'MgX με μία ένωση περιέχουσα οξυγόνο που περιέχει 1 έως 20 άτομα άνθρακος που εκλέγεται από την ομάδα που αποτελείται από αλκοόλες, κετόνες, αλδεΰδες και εστέρες προς παραγωγή ενώσεως ROMgX.

Όταν η περιέχουσα οξυγόνο ένωση είναι 2-αλκύλ-υποκατεστημένη, τα προϊόντα είναι διαλυτά εις υδρογόνον-άνθρακες.

ΑΡΙΘΜΟΣ ΕΥΡΩΠΑ·Ι·ΚΟΥ Δ.Ε.	*(11):*	**3008130**
ΑΡΙΘ. ΕΛΛΗΝΙΚΗΣ ΚΑΤΑΘΕΣΗΣ	*(21):*	930401251
ΗΜΕΡ. ΕΛΛΗΝΙΚΗΣ ΚΑΤΑΘΕΣΗΣ	*(22):*	10.06.93
ΑΡΙΘ./ΗΜΕΡ. ΔΗΜΟΣΙΕΥΣΗΣ ΕΥΡΩΠΑ·Ι·ΚΟΥ ΔΙΠΛΩΜΑΤΟΣ	*(87):*	0 321 409/17.03.93
ΑΡΙΘ./ΗΜΕΡ. ΚΑΤΑΘΕΣΗΣ ΕΥΡΩΠΑ·Ι·ΚΗΣ ΑΙΤΗΣΗΣ	*(86):*	88810854.5/12.12.88
ΤΙΤΛΟΣ ΕΦΕΥΡΕΣΗΣ	*(54):*	Παράγωγα κυκλοπροπανίου
ΔΙΚΑΙΟΥΧΟΣ	*(73):*	Sandoz AG Lichtstrasse 35 CH-4002 Basel Ελβετία
ΣΥΜΒΑΤΙΚΕΣ ΠΡΟΤΕΡΑΙΟΤΗΤΕΣ	*(30):*	8729107/14.12.87/Μ. Βρετανία
ΕΦΕΥΡΕΤΗΣ	*(72):*	1) Crowley Patrick Jelf 2) Urch Christopher John 3) Worthington Paul Anthony
ΕΙΔΙΚΟΣ ΠΛΗΡΕΞΟΥΣΙΟΣ	*(74):*	Παπαπαναγιώτου Άννα, Κουμπάρη 2, 106 74 Αθήνα
ΑΝΤΙΚΛΗΤΟΣ	*(74):*	Παπακωνσταντίνου Ελένη, Κουμπάρη 2, 106 74 Αθήνα

ΠΕΡΙΛΗΨΗ *(57)*

Η εφεύρεση παρέχει μια διεργασία για την παρασκευή μιας ένωσης του γενικού τύπου (I)

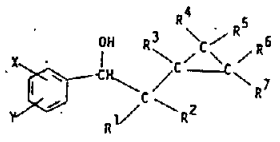

(I)

στον οποίο τα X, Y και R^1 έως R^7 είναι όπως ορίσθησαν. Στην διεργασία, το ολεφινικό ανάλογο της ένωσης του γενικού τύπου (I) υπόκειται σε επεξεργασία με μια φέρουσα αλογόνο ένωση υπό την παρουσία μεταλλικού ψευδαργύρου.

ΑΡΙΘΜΟΣ ΕΥΡΩΠΑΪΚΟΥ Δ.Ε.	***(11):***	**3008131**
ΑΡΙΘ. ΕΛΛΗΝΙΚΗΣ ΚΑΤΑΘΕΣΗΣ	*(21):*	930401252
ΗΜΕΡ. ΕΛΛΗΝΙΚΗΣ ΚΑΤΑΘΕΣΗΣ	*(22):*	10.06.93
ΑΡΙΘ./ΗΜΕΡ. ΔΗΜΟΣΙΕΥΣΗΣ ΕΥΡΩΠΑΪΚΟΥ ΔΙΠΛΩΜΑΤΟΣ	*(87):*	0 354 133/31.03.93
ΑΡΙΘ./ΗΜΕΡ. ΚΑΤΑΘΕΣΗΣ ΕΥΡΩΠΑΪΚΗΣ ΑΙΤΗΣΗΣ	*(86):*	89420241.5/06.07.89
ΤΙΤΛΟΣ ΕΦΕΥΡΕΣΗΣ	*(54):*	Τερματισμένο συμπολυ(σουλφίδιο αρυλενίου)
ΔΙΚΑΙΟΥΧΟΣ	*(73):*	Eastman Kodak Company 343 State Street Rochester, New York 14650, Η.Π.Α.
ΣΥΜΒΑΤΙΚΕΣ ΠΡΟΤΕΡΑΙΟΤΗΤΕΣ	*(30):*	219123/15.07.88/Η.Π.Α.
ΕΦΕΥΡΕΤΗΣ	*(72):*	1) Fagerburg David Richard 2) Watkins Joseph John 3) Lawrence Paul Blakney 4) Rule Mark
ΕΙΔΙΚΟΣ ΠΛΗΡΕΞΟΥΣΙΟΣ	*(74):*	Παπαπαναγιώτου Άννα, Κουμπάρη 2, 106 74 Αθήνα
ΑΝΤΙΚΛΗΤΟΣ	*(74):*	Παπακωνσταντίνου Ελένη, Κουμπάρη 2, 106 74 Αθήνα

ΠΕΡΙΛΗΨΗ (57)

Ένα συμπολυ(σουλφίδιο αρυλενιου) το οποίο αντιστοιχεί στην δομή $T\text{-}S\text{-}[(\text{-}A\text{-}S\text{-})_{1-x}(\text{-}A\text{-}S\text{-}S\text{-})_x]\text{-}T$ στην οποία το Α είναι μια δισθενής υποκαθιστώμενη ή μη-υποκαθιστώμενη αρωματική ρίζα, το Τ είναι μια μονοσθενής αρωματική ρίζα, το χ είναι στην κλίμακα από 0,5 έως 0,001 και το n είναι τουλάχιστον 100.

ΑΡΙΘΜΟΣ ΕΥΡΩΠΑΪΚΟΥ Δ.Ε.	***(11):***	**3008132**
ΑΡΙΘ. ΕΛΛΗΝΙΚΗΣ ΚΑΤΑΘΕΣΗΣ	*(21):*	930401253
ΗΜΕΡ. ΕΛΛΗΝΙΚΗΣ ΚΑΤΑΘΕΣΗΣ	*(22):*	10.06.93
ΑΡΙΘ./ΗΜΕΡ. ΔΗΜΟΣΙΕΥΣΗΣ ΕΥΡΩΠΑΪΚΟΥ ΔΙΠΛΩΜΑΤΟΣ	*(87):*	0 375 573/17.03.93
ΑΡΙΘ./ΗΜΕΡ. ΚΑΤΑΘΕΣΗΣ ΕΥΡΩΠΑΪΚΗΣ ΑΙΤΗΣΗΣ	*(86):*	89420501.2/20.12.89
ΤΙΤΛΟΣ ΕΦΕΥΡΕΣΗΣ	*(54):*	Σε χαμηλή πίεση καταλυόμενη με ρόδιο υδροφορμυλίωση ολεφινών
ΔΙΚΑΙΟΥΧΟΣ	*(73):*	Eastman Kodak Company 343 State Street Rochester, New York 14650, Η.Π.Α.
ΣΥΜΒΑΤΙΚΕΣ ΠΡΟΤΕΡΑΙΟΤΗΤΕΣ	*(30):*	288596/22.12.88/Η.Π.Α.
ΕΦΕΥΡΕΤΗΣ	*(72):*	1) Devon Thomas James 2) Philips Gerald Wayne 3) Puckette Thomas Allen 4) Stavinoha Jerome Leonard 5) Vanderbilt Jeffrey James
ΕΙΔΙΚΟΣ ΠΛΗΡΕΞΟΥΣΙΟΣ	*(74):*	Παπαπαναγιώτου Άννα, Κουμπάρη 2, 106 74 Αθήνα
ΑΝΤΙΚΛΗΤΟΣ	*(74):*	Παπακωνσταντίνου Ελένη, Κουμπάρη 2, 106 74 Αθήνα

ΠΕΡΙΛΗΨΗ (57)

Εδώ περιγράφεται η υδροφορμυλίωση ολεφινών με καταλύτες συμπλόκου ροδίου. Οι χρησιμοποιούμενοι καταλύτες περιλαμβάνουν ένα σύμπλοκο ροδίου με τουλάχιστον ένα διδοντικό υποκαταστάτη (Ligand) έχοντα τον τύπο:

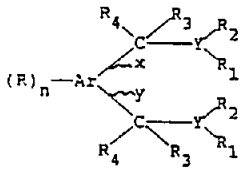

Με την άσκηση της παρούσας εφεύρεσης επιτυγχάνονται αντιδράσεις υδροφορμυλίωσης σε σχετικώς χαμηλές θερμοκρασίες και με υψηλές ταχύτητες αντίδρασης και με μεγάλη εκλεκτικότητα προκύπτουσα αλδεΰδη.

ΑΡΙΘΜΟΣ ΕΥΡΩΠΑ·Ι·ΚΟΥ Δ.Ε.	*(11):*	**3008133**
ΑΡΙΘ. ΕΛΛΗΝΙΚΗΣ ΚΑΤΑΘΕΣΗΣ	*(21):*	930401254
ΗΜΕΡ. ΕΛΛΗΝΙΚΗΣ ΚΑΤΑΘΕΣΗΣ	*(22):*	10.06.93
ΑΡΙΘ./ΗΜΕΡ. ΔΗΜΟΣΙΕΥΣΗΣ ΕΥΡΩΠΑ·Ι·ΚΟΥ ΔΙΠΛΩΜΑΤΟΣ	*(87):*	0 267 160/17.03.93
ΑΡΙΘ./ΗΜΕΡ. ΚΑΤΑΘΕΣΗΣ ΕΥΡΩΠΑ·Ι·ΚΗΣ ΑΙΤΗΣΗΣ	*(86):*	87810629.3/03.11.87
ΤΙΤΛΟΣ ΕΦΕΥΡΕΣΗΣ	*(54):*	Ζαχαροπλαστικό προϊόν και μέθοδος παρασκευής αυτού
ΔΙΚΑΙΟΥΧΟΣ	*(73):*	Warner-Lambert Company 201 Tabor Road Morris Plains, New Jersey 07950, Η.Π.Α.
ΣΥΜΒΑΤΙΚΕΣ ΠΡΟΤΕΡΑΙΟΤΗΤΕΣ	*(30):*	929132/07.11.86/Η.Π.Α.
ΕΦΕΥΡΕΤΗΣ	*(72):*	1) Della Posta Joseph A. 2) Piano Anthony P.
ΕΙΔΙΚΟΣ ΠΛΗΡΕΞΟΥΣΙΟΣ	*(74):*	Παπαπαναγιώτου Άννα, Κουμπάρη 2, 106 74 Αθήνα
ΑΝΤΙΚΛΗΤΟΣ	*(74):*	Παπακωνσταντίνου Ελένη, Κουμπάρη 2, 106 74 Αθήνα

ΠΕΡΙΛΗΨΗ (57)

Ένα τεμάχιο ζαχαροπλαστικού προϊόντος το οποίο έχει δύο ή περισσότερα διακεκριμένα μέρη, όπου έκαστο μέρος είναι διάφορο από το άλλο, όσον αφορά τουλάχιστον μια από τις φυσικές ιδιότητες αυτού και/ή χημικές ιδιότητες αυτού όπως όσον αφορά τουλάχιστον ένα ή ένα συνδυασμό από τους παράγοντες χρωματισμού, συνθέσεις του υλικού ή υφή. Το ζαχαροπλαστικό τεμάχιο μπορεί να χρησιμοποιηθεί δια να συνδυάσομε διάφορα ζαχαροπλαστικά προϊόντα δια να δώσομε μια νέα και μοναδική οργανοληπτική ανταπόκριση εις τον χρήστη και επίσης ημπορεί να χρησιμοποιηθεί ως φορεύς δια την από του στόματος χορήγηση θρεπτικών μέσων και φαρμακευτικών συνθέσεων και ιδιαιτέρως όπου αυτές περιλαμβάνουν συστατικά τα οποία αντιδρούν μεταξύ των και τα οποία πρέπει να διατηρούνται χωριστά έως ότου διαλυθεί το διαχωριστικό τεμάχιο εντός του στόματος του χρήστου. Αποκαλύπτεται επίσης μια μέθοδος δια την παρασκευή του ζαχαροπλαστικού τεμαχίου.

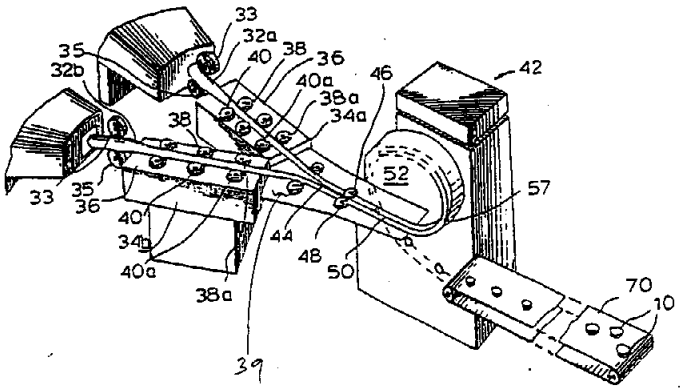

ΑΡΙΘΜΟΣ ΕΥΡΩΠΑ·Ι·ΚΟΥ Δ.Ε.	*(11):*	**3008134**
ΑΡΙΘ. ΕΛΛΗΝΙΚΗΣ ΚΑΤΑΘΕΣΗΣ	*(21):*	930401255
ΗΜΕΡ. ΕΛΛΗΝΙΚΗΣ ΚΑΤΑΘΕΣΗΣ	*(22):*	10.06.93
ΑΡΙΘ./ΗΜΕΡ. ΔΗΜΟΣΙΕΥΣΗΣ ΕΥΡΩΠΑ·Ι·ΚΟΥ ΔΙΠΛΩΜΑΤΟΣ	*(87):*	0 338 122/10.03.93
ΑΡΙΘ./ΗΜΕΡ. ΚΑΤΑΘΕΣΗΣ ΕΥΡΩΠΑ·Ι·ΚΗΣ ΑΙΤΗΣΗΣ	*(86):*	88119272.8/19.11.88
ΤΙΤΛΟΣ ΕΦΕΥΡΕΣΗΣ	*(54):*	Διάταξις δια την βελτίωσιν της μακροχρονίου σταθερότητος ενός αισθητηρίου μαγνητικού πεδίου που παρασκευάζεται από ημιαγωγικόν υλικόν και ειδικώτερα ενός στοιχείου Hall
ΔΙΚΑΙΟΥΧΟΣ	*(73):*	Landis & Gyr Betriebs AG CH-6301 Zug, Ελβετία
ΣΥΜΒΑΤΙΚΕΣ ΠΡΟΤΕΡΑΙΟΤΗΤΕΣ	*(30):*	1504/88/21.04.88/Ελβετία
ΕΦΕΥΡΕΤΗΣ	*(72):*	1) Hälg Beat 2) De Vries Jacob 3) Furrer Beat
ΕΙΔΙΚΟΣ ΠΛΗΡΕΞΟΥΣΙΟΣ	*(74):*	Παπαπαναγιώτου Άννα, Κουμπάρη 2, 106 74 Αθήνα
ΑΝΤΙΚΛΗΤΟΣ	*(74):*	Παπακωνσταντίνου Ελένη, Κουμπάρη 2, 106 74 Αθήνα

ΠΕΡΙΛΗΨΗ (57)

Η διάταξις αποτελείται από μια παραλλαγή εκτελέσεως ενός αισθητηρίου μαγνητικού πεδίου (1) ενός μετατροπέως τάσεως/ρεύματος (2) ο οποίος τροφοδοτεί με ένα τροφοδοτικόν ρεύμα (I) το αισθητήριον μαγνητικού πεδίου (1), ένα ενισχυτή (3) ο οποίος είναι συνδεδεμένος κλιμακωτά μετά το αισθητήριον μαγνητικού πεδίου (1) και ένα μετατροπέα (4) που είναι συνδεδεμένος μετά από αυτόν, ο οποίος είναι ένας μετατροπεύς αναλογικός: ψηφιακός ή ένας μετατροπεύς τάσεως/συχνότητος. Ο ενισχυτής (3) είναι ένα διορθωτικόν μέλος, του οποίου η σχέσις μεταδόσεως είναι ανάλογος εις τις παραλλαγές εκτελέσεως με ένα από τους παράγοντες (1+δn/n) ή (1-δn/n). Ο ενισχυτής (3) αποτελείται από ένα ενισχυτή αναστροφής που είναι κατασκευασμένος δι' ενός ενισχυτού λειτουργίας μιας αντιστάσεως οπισθίας συνδέσεως και μιας αντιστάσεως εισόδου. Ο συντελεστής ενισχύσεως αυτής είναι ανάλογος προς την σχέσιν των τιμών αντιστάσεως των δύο αντιστάσεων, οι οποίες διαχέονται πλησίον του αισθητηρίου μαγνητικού πεδίου (1) και συμμετρικώς προς αυτό, με κατά προσέγγισιν τις διαστάσεις των εις ένα ημιαγωγικόν υλικόν, το οποίον κατασκευάζεται με τον ίδιον τύπον αγωγιμότητος όπως και αυτό του αισθητηρίου μαγνητικού πεδίου (1). Εδώ έχομεν n την συγκέντρωσιν του φορέως φορτίσεως του ημιαγωγικού υλικού και δη την χρονικήν μεταβολή της συγκεντρώσεως αυτής (n) του φορέως φορτίσεως. Κατά προτίμηση η συγκέντρωσις του φορέως φορτίσεως εις μια από τις δύο αντιστάσεις είναι ίση με την υπάρχουσα συγκέντρωση φορέως φορτίσεως (n) εις το αισθητήριον μαγνητικού πεδίου (1) και η συγκέντρωσις φορέως φορτίσεως εις την άλλη αντίσταση είναι ίση με ένα πολλαπλάσιον της υπαρχούσης συγκεντρώσεως φορέως φορτίσεως (n) εις το αισθητήριον μαγνητικού πεδίου (1).

Fig.2

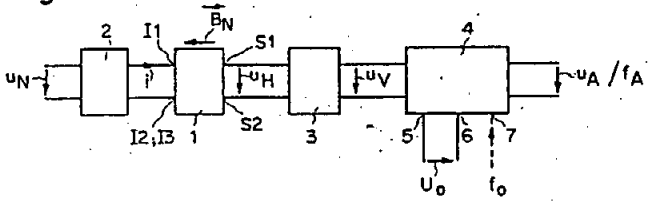

ΑΡΙΘΜΟΣ ΕΥΡΩΠΑ·Ι·ΚΟΥ Δ.Ε.	*(11):*	**3008135**
ΑΡΙΘ. ΕΛΛΗΝΙΚΗΣ ΚΑΤΑΘΕΣΗΣ	*(21):*	930401256
ΗΜΕΡ. ΕΛΛΗΝΙΚΗΣ ΚΑΤΑΘΕΣΗΣ	*(22):*	10.06.93
ΑΡΙΘ./ΗΜΕΡ. ΔΗΜΟΣΙΕΥΣΗΣ ΕΥΡΩΠΑ·Ι·ΚΟΥ ΔΙΠΛΩΜΑΤΟΣ	*(87):*	0 275 637/31.03.93
ΑΡΙΘ./ΗΜΕΡ. ΚΑΤΑΘΕΣΗΣ ΕΥΡΩΠΑ·Ι·ΚΗΣ ΑΙΤΗΣΗΣ	*(86):*	87310196.8/19.11.87
ΤΙΤΛΟΣ ΕΦΕΥΡΕΣΗΣ	*(54):*	Εξοπλισμός για πριονισμό στηθών γαλοπούλας και άλλων αντικειμένων
ΔΙΚΑΙΟΥΧΟΣ	*(73):*	Oscar Mayer Foods Corporation 910 Mayer Avenue Madison, Misconsin 53707, Η.Π.Α.
ΣΥΜΒΑΤΙΚΕΣ ΠΡΟΤΕΡΑΙΟΤΗΤΕΣ	*(30):*	5417/20.01.87/Η.Π.Α.
ΕΦΕΥΡΕΤΗΣ	*(72):*	Adkinson Frank Leeroy
ΕΙΔΙΚΟΣ ΠΛΗΡΕΞΟΥΣΙΟΣ	*(74):*	Παπαπαναγιώτου Άννα, Κουμπάρη 2, 106 74 Αθήνα
ΑΝΤΙΚΛΗΤΟΣ	*(74):*	Παπακωνσταντίνου Ελένη, Κουμπάρη 2, 106 74 Αθήνα

ΠΕΡΙΛΗΨΗ (57)

Μία μηχανή με μεταφορά η οποία λειτουργεί για κατ' αυτόματο τρόπο προώθηση αντικειμένων γενικά του ίδιου σχήματος και βάρους, ιδιαίτερα στηθών γαλοπούλας, σε μία πλατφόρμα πλάστιγκας η οποία δύναται να μαζεύεται κάτω από τον μεταφορέα και δύναται να ανυψώνεται επάνω από τον μεταφορέα. Επί της πλατφόρμας πλάστιγκας το αντικείμενο κατ' αυτόματο τρόπο τοποθετείται σε μία επιθυμητή θέση σχετική με μία κατακόρυφα τρέχουσα πριονοκορδέλλα. Σε ένα τρόπο λειτουργίας της μηχανής η επιθυμητή θέση θα καταλήξει στο να πριονίζεται ή διαχωρίζεται το αντικείμενο σε δύο τμήματα ίσου βάρους. Σε ένα άλλο τρόπο λειτουργίας η επιθυμητή θέση θα καταλήξει στο να πριονίζεται ή διαχωρίζεται το αντικείμενο σε ένα τμήμα ενός προκαθορισμένου βάρους και με ένα δεύτερο τμήμα να είναι το υπόλοιπο του αντικειμένου. Αφού το αντικείμενο έχει τοποθετηθεί στην επιθυμητή θέση επί της πλατφόρμας πλάστιγκας, η πλατφόρμα μαζεύεται ή χαμηλώνεται κάτω από το επίπεδο του μεταφορέα και το αντικείμενο κατόπιν μεταφέρεται πέραν της πριονοκορδέλλας και τα δύο διαχωρισμένα τμήματα τα οποία προκύπτουν μεταφέρονται στο άκρο εκκένωσης της μηχανής. Κατά προτίμηση, παρέχεται ένας μηχανισμός κάτω συγκράτησης για κατ' ασφαλή τρόπο συγκράτηση του αντικειμένου στην επιθυμητή του θέση επί του μεταφορέα καθώς αυτό περνά από την πριονοκορδέλλα.

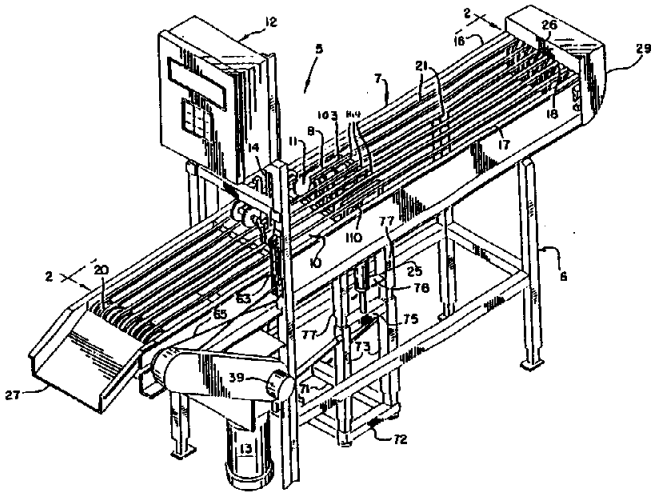

ΑΡΙΘΜΟΣ ΕΥΡΩΠΑ·Ι·ΚΟΥ Δ.Ε.	*(11):*	**3008136**
ΑΡΙΘ. ΕΛΛΗΝΙΚΗΣ ΚΑΤΑΘΕΣΗΣ	*(21):*	930401257
ΗΜΕΡ. ΕΛΛΗΝΙΚΗΣ ΚΑΤΑΘΕΣΗΣ	*(22):*	10.06.93
ΑΡΙΘ./ΗΜΕΡ. ΔΗΜΟΣΙΕΥΣΗΣ ΕΥΡΩΠΑ·Ι·ΚΟΥ ΔΙΠΛΩΜΑΤΟΣ	*(87):*	0 429 752/05.05.93
ΑΡΙΘ./ΗΜΕΡ. ΚΑΤΑΘΕΣΗΣ ΕΥΡΩΠΑ·Ι·ΚΗΣ ΑΙΤΗΣΗΣ	*(86):*	90112014.7/25.06.90
ΤΙΤΛΟΣ ΕΦΕΥΡΕΣΗΣ	*(54):*	Καλούπι για διαμορφωμένο σκυρόδεμα
ΔΙΚΑΙΟΥΧΟΣ	*(73):*	E.I. du Pont De Nemours and Company 1007 Market Street Wilmington, Delaware 19898 Η.Π.Α.
ΣΥΜΒΑΤΙΚΕΣ ΠΡΟΤΕΡΑΙΟΤΗΤΕΣ	*(30):*	1) 438044/20.11.89/Η.Π.Α. 2) 472902/31.01.90/Η.Π.Α.
ΕΦΕΥΡΕΤΗΣ	*(72):*	Serafini Franco Luigi
ΕΙΔΙΚΟΣ ΠΛΗΡΕΞΟΥΣΙΟΣ	*(74):*	Παπαπαναγιώτου Άννα, Κουμπάρη 2, 106 74 Αθήνα
ΑΝΤΙΚΛΗΤΟΣ	*(74):*	Παπακωνσταντίνου Ελένη, Κουμπάρη 2, 106 74 Αθήνα

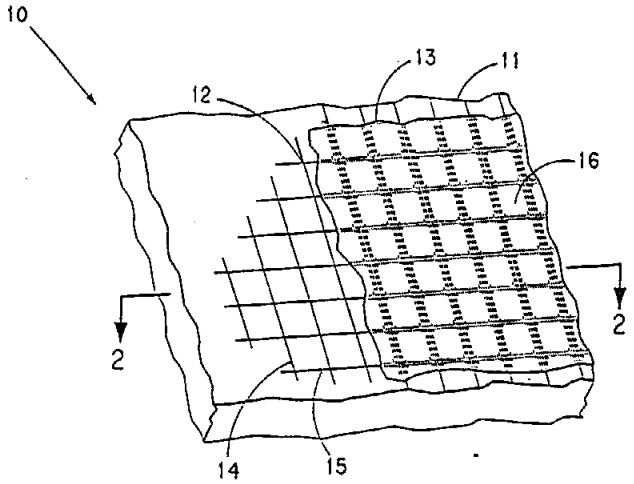

ΠΕΡΙΛΗΨΗ (57)

Ένα καλούπι σκυροδέματος αποκαλύπτεται με φροντίδα για αποστράγγιση περίσσειας νερού και αέρα από υγρό σκυρόδεμα μέσω υφάσματος (13) τοποθετημένου επάνω από ένα πλέγμα (12) επί του τμήματος υποστήριξης του καλουπιού. Μία διαμορφωμένη επιφάνεια αυξημένης σκληρότητας προκύπτει από την χρήση του καλουπιού. Μία ενσωμάτωση καταλήγει σε σκυρόδεμα με μία εντελώς ομαλή επιφάνεια.

ΑΡΙΘΜΟΣ ΕΥΡΩΠΑΪΚΟΥ Δ.Ε.	***(11):***	**3008137**
ΑΡΙΘ. ΕΛΛΗΝΙΚΗΣ ΚΑΤΑΘΕΣΗΣ	*(21):*	930401258
ΗΜΕΡ. ΕΛΛΗΝΙΚΗΣ ΚΑΤΑΘΕΣΗΣ	*(22):*	10.06.93
ΑΡΙΘ./ΗΜΕΡ. ΔΗΜΟΣΙΕΥΣΗΣ ΕΥΡΩΠΑΪΚΟΥ ΔΙΠΛΩΜΑΤΟΣ	*(87):*	0 417 025/10.03.93
ΑΡΙΘ./ΗΜΕΡ. ΚΑΤΑΘΕΣΗΣ ΕΥΡΩΠΑΪΚΗΣ ΑΙΤΗΣΗΣ	*(86):*	90500084.0/07.08.90
ΤΙΤΛΟΣ ΕΦΕΥΡΕΣΗΣ	*(54):*	Συσκευή για να κολλάμε ετικέττες ταυτότητας σε ζώα
ΔΙΚΑΙΟΥΧΟΣ	*(73):*	Sanchez-Perez Francisco c/-Campmany No. 63 E-08301 Mataro Barcelona, Ισπανία
ΣΥΜΒΑΤΙΚΕΣ ΠΡΟΤΕΡΑΙΟΤΗΤΕΣ	*(30):*	8902676/28.08.89/Ισπανία
ΕΦΕΥΡΕΤΗΣ	*(72):*	Sanchez Perez Francisco
ΕΙΔΙΚΟΣ ΠΛΗΡΕΞΟΥΣΙΟΣ	*(74):*	Προκοπίου Δημήτρης, Ηρακλείτου 6, 106 73 Αθήνα
ΑΝΤΙΚΛΗΤΟΣ	*(74):*	Σακελλαρίδης Ιωάννης, Ηρακλείτου 6, 106 73 Αθήνα

ΠΕΡΙΛΗΨΗ *(57)*-

Συσκευή 1 για να κολλάμε ετικέττες ταυτότητας σε ζώα, που αποτελείται από δυο συμμετρικούς παράλληλους βραχίονες 1, 2 έκαστος των οποίων έχει στο κεντρικό του τμήμα ένα διάκενο 4 και οι δυο βραχίονες 1, 2 συνδέονται μεταξύ τους, μέσω ορθογωνίων μεταλλικών λωρίδων 8 οι οποίες έχουν το ίδιο σχήμα, επικαλυπτόμενες εν μέρει μεταξύ τους διαγώνια. Αυτές οι μεταλλικές λωρίδες συνδέονται με τον πείρο 9 ο οποίος φέρει το ελατήριο 10, τα άκρα 10α του οποίου ελατηρίου στερεώνονται στους πείρους 11 που συνδέουν την μεταλλική λωρίδα 8 με τον αντίστοιχο βραχίονα της συσκευής περιστροφικά. Οι προαναφερθείσες μεταλλικές λωρίδες 8 έχουν στα απέναντι άκρα τους ανοίγματα 13 σε σχήμα "L" τα οποία έχουν πείρους 14 καθέτως προς τις πλευρές των αντιστοίχων βραχιόνων, οι οποίοι πείροι διαπερνούν τις προαναφερθείσες πλευρές και στερεώνονται στις πλευρές με τέτοιο τρόπο ώστε όταν οι δυο βραχίονες 1, 2 κλείνουν με το κλείσιμο των άκρων των χειρολαβών της συσκευής 1, κλείνει η ετικέττα, κατά την οποία στιγμή οι αντίστοιχοι πείροι φθάνουν στη συμβολή των δυο πλευρών του ανοίγματος (καναλιού) 13 με το σχήμα "L". Κατόπιν ο πείρος προχωρεί προς το κοντύτερο σκέλος του ανοίγματος 13 με το σχήμα "L" έχοντας ως απόληψη να ανοίξη το άκρο της συσκευής και να διευκολύνει την αφαίρεση της ετικέττας ενώ τα άκρα των χειρολαβών παραμένουν κλειστά.

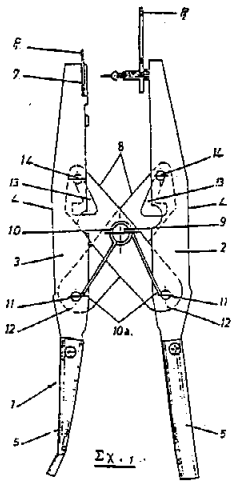

Σχ. 1

ΑΡΙΘΜΟΣ ΕΥΡΩΠΑΪΚΟΥ Δ.Ε.	***(11):***	**3008138**
ΑΡΙΘ. ΕΛΛΗΝΙΚΗΣ ΚΑΤΑΘΕΣΗΣ	*(21):*	930401259
ΗΜΕΡ. ΕΛΛΗΝΙΚΗΣ ΚΑΤΑΘΕΣΗΣ	*(22):*	10.06.93
ΑΡΙΘ./ΗΜΕΡ. ΔΗΜΟΣΙΕΥΣΗΣ ΕΥΡΩΠΑΪΚΟΥ ΔΙΠΛΩΜΑΤΟΣ	*(87):*	0 274 280/21.04.93
ΑΡΙΘ./ΗΜΕΡ. ΚΑΤΑΘΕΣΗΣ ΕΥΡΩΠΑΪΚΗΣ ΑΙΤΗΣΗΣ	*(86):*	87311546.3/31.12.87
ΤΙΤΛΟΣ ΕΦΕΥΡΕΣΗΣ	*(54):*	Συσκευασία
ΔΙΚΑΙΟΥΧΟΣ	*(73):*	Odin Developments Limited Elopak House Meadway Stevenage, Hertfordshire SG1 2LU, Μ. Βρετανία
ΣΥΜΒΑΤΙΚΕΣ ΠΡΟΤΕΡΑΙΟΤΗΤΕΣ	*(30):*	8631049/31.12.86/Μ. Βρετανία
ΕΦΕΥΡΕΤΗΣ	*(72):*	1) Ball Martin Frank 2) Vokins Ian Michael
ΕΙΔΙΚΟΣ ΠΛΗΡΕΞΟΥΣΙΟΣ	*(74):*	Προκοπίου Δημήτρης, Ηρακλείτου 6, 106 73 Αθήνα
ΑΝΤΙΚΛΗΤΟΣ	*(74):*	Σακελλαρίδης Ιωάννης, Ηρακλείτου 6, 106 73 Αθήνα

ΠΕΡΙΛΗΨΗ *(57)*

Σε ένα σύστημα συσκευασίας τροφίμων σε δοχεία (12), ορθογώνιας οριζόντιας τομής, κάθε ανοιχτό από πάνω δοχείο (12) αποστειρώνεται, πληρώνεται και κλείνεται με ένα αποστειρωμένο κάλυμμα (1). Το κάλυμμα (1) είναι από έλασμα αποτελούμενο από θερμοπλαστικό στρώμα αρκετού πάχους για να πληρώνει μία εσωτερική ασυνέχεια (12΄) του στομίου του δοχείου κατά τη θερμοσφράγιση του καλύμματος (1) στο δοχείο (12). Κατά την κατασκευή του καλύμματος (1) ένα τμήμα ελάσματος κόβεται εν μέρει για να δημιουργηθεί ένα επιστόμιο (5) και το έλασμα συσφίγγεται γύρω από το επιστόμιο (5) και τραβιέται για το σχηματισμό ενός κοίλου δίσκου, στο εσωτερικό της βάσης του οποίου θερμοσφραγίζεται ένα διάφραγμα (7), το οποίο έχει ένα γλωσσίδιο έλξεως (8). Το θερμοπλαστικό στρώμα είναι σε ένα αντανακλών μεταλλικό στρώμα και έχει ενσωματωμένα σωματίδια απορροφητικά της υπέρυθρης ακτινοβολίας και σωματίδια αντανακλαστικά της υπέρυθρης ακτινοβολίας.

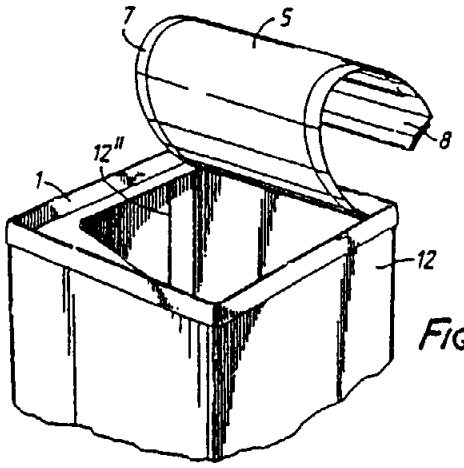

FIG.4.

ΑΡΙΘΜΟΣ ΕΥΡΩΠΑ·Ι·ΚΟΥ Δ.Ε.	***(11):***	**3008139**
ΑΡΙΘ. ΕΛΛΗΝΙΚΗΣ ΚΑΤΑΘΕΣΗΣ	*(21):*	930401223
ΗΜΕΡ. ΕΛΛΗΝΙΚΗΣ ΚΑΤΑΘΕΣΗΣ	*(22):*	10.06.93
ΑΡΙΘ./ΗΜΕΡ. ΔΗΜΟΣΙΕΥΣΗΣ ΕΥΡΩΠΑ·Ι·ΚΟΥ ΔΙΠΛΩΜΑΤΟΣ	*(87):*	0 299 164/21.04.93
ΑΡΙΘ./ΗΜΕΡ. ΚΑΤΑΘΕΣΗΣ ΕΥΡΩΠΑ·Ι·ΚΗΣ ΑΙΤΗΣΗΣ	*(86):*	88107439.7/09.05.88
ΤΙΤΛΟΣ ΕΦΕΥΡΕΣΗΣ	*(54):*	Μέθοδος παρασκευής 2,2-παρακυκλοφαινίου
ΔΙΚΑΙΟΥΧΟΣ	*(73):*	Union Carbide Corporation 39 Old Ridgebury Road Danbury, Connecticut 06817, Η.Π.Α.
ΣΥΜΒΑΤΙΚΕΣ ΠΡΟΤΕΡΑΙΟΤΗΤΕΣ	*(30):*	74777/17.07.87/Η.Π.Α.
ΕΦΕΥΡΕΤΗΣ	*(72):*	1) Lee Chinsoo 2) Bassett David Robinson
ΕΙΔΙΚΟΣ ΠΛΗΡΕΞΟΥΣΙΟΣ	*(74):*	Γιώτη-Μάνθου Ελένη, Στουρνάρα 37, 106 82 Αθήνα
ΑΝΤΙΚΛΗΤΟΣ	*(74):*	Βαγιανός Γεώργιος, Στουρνάρα 37, 106 82 Αθήνα

ΠΕΡΙΛΗΨΗ *(57)*

Παρέχεται μία βελτιωμένη μέθοδος παρασκευής διμερούς 2,2-παρακυκλοφανίου, το οποίο είναι χρήσιμο σαν αρχικό υλικό για επικαλύψεις συμμορφούμενες προς το παρυλένιο, που χρησιμοποιούνται στην βιομηχανία ηλεκτρονικών για την προστασία ποικίλων ευαισθήτων ηλεκτρονικών εξαρτημάτων.
Η μέθοδος περιλαμβάνει εξιδανίκευση της φυσιολογικά χαμηλής απόδοσης του διμερούς που σχηματίζεται με αντίδραση απομάκρυνσης κατά Hofmann του π-μεθυλοβενζυλο-τριμεθυλαμμωνιούχου υδροξειδίου με την εκτέλεση της αντίδρασης απομάκρυνσης παρουσία ενός συνδιαλύτου και ορισμένων προαγωγών αντίδρασης.

ΑΡΙΘΜΟΣ ΕΥΡΩΠΑ·Ι·ΚΟΥ Δ.Ε.	***(11):***	**3008140**
ΑΡΙΘ. ΕΛΛΗΝΙΚΗΣ ΚΑΤΑΘΕΣΗΣ	*(21):*	930401260
ΗΜΕΡ. ΕΛΛΗΝΙΚΗΣ ΚΑΤΑΘΕΣΗΣ	*(22):*	11.06.93
ΑΡΙΘ./ΗΜΕΡ. ΔΗΜΟΣΙΕΥΣΗΣ ΕΥΡΩΠΑ·Ι·ΚΟΥ ΔΙΠΛΩΜΑΤΟΣ	*(87):*	0 347 751/31.03.93
ΑΡΙΘ./ΗΜΕΡ. ΚΑΤΑΘΕΣΗΣ ΕΥΡΩΠΑ·Ι·ΚΗΣ ΑΙΤΗΣΗΣ	*(86):*	89110871.4/15.06.89
ΤΙΤΛΟΣ ΕΦΕΥΡΕΣΗΣ	*(54):*	Σταθερά, ικανά για διασπορά σε κρύο νερό παρασκευάσματα
ΔΙΚΑΙΟΥΧΟΣ	*(73):*	F. Hoffmann - La Roche AG Postfach 3255 CH-4002 Basel, Ελβετία
ΣΥΜΒΑΤΙΚΕΣ ΠΡΟΤΕΡΑΙΟΤΗΤΕΣ	*(30):*	1) 2416/88/23.06.88/Ελβετία 2) 1444/89/17.04.89/Ελβετία
ΕΦΕΥΡΕΤΗΣ	*(72):*	1) Berneis Kurt Dr. 2) Schuler Peter
ΕΙΔΙΚΟΣ ΠΛΗΡΕΞΟΥΣΙΟΣ	*(74):*	Αργυριάδου Κορίννα, Σίνα 14, 106 72 Αθήνα
ΑΝΤΙΚΛΗΤΟΣ	*(74):*	Μεταλληνού-Γάφου Μαργαρίτα, Σίνα 14, 106 72 Αθήνα

ΠΕΡΙΛΗΨΗ *(57)*

Περιγράφονται νέα, σταθερά, ικανά για διασπορά σε κρύο νερό, ρευστά ή κονιόμορφα παρασκευάσματα λιποδιαλυτών ουσιών, τα οποία περιέχουν ως προστατευτικό κολλοειδές ιχθυοζελατίνη.

ΑΡΙΘΜΟΣ ΕΥΡΩΠΑ·Ϊ·ΚΟΥ Δ.Ε.	*(11):*	**3008141**
ΑΡΙΘ. ΕΛΛΗΝΙΚΗΣ ΚΑΤΑΘΕΣΗΣ	*(21):*	930401261
ΗΜΕΡ. ΕΛΛΗΝΙΚΗΣ ΚΑΤΑΘΕΣΗΣ	*(22):*	14.06.93
ΑΡΙΘ./ΗΜΕΡ. ΔΗΜΟΣΙΕΥΣΗΣ ΕΥΡΩΠΑ·Ϊ·ΚΟΥ ΔΙΠΛΩΜΑΤΟΣ	*(87):*	346 239/02.06.93
ΑΡΙΘ./ΗΜΕΡ. ΚΑΤΑΘΕΣΗΣ ΕΥΡΩΠΑ·Ϊ·ΚΗΣ ΑΙΤΗΣΗΣ	*(86):*	89401602.1/09.06.89
ΤΙΤΛΟΣ ΕΦΕΥΡΕΣΗΣ	*(54):*	Νέα παράγωγα της φαινοθειαζίνης, παρασκευή τους και φαρμακευτικές συνθέσεις που τα περιέχουν
ΔΙΚΑΙΟΥΧΟΣ	*(73):*	Rhône-Poulenc Santé 20 avenue Raymond Aron F-92160 Antony, Γαλλία
ΣΥΜΒΑΤΙΚΕΣ ΠΡΟΤΕΡΑΙΟΤΗΤΕΣ	*(30):*	8807771/10.06.88/Γαλλία
ΕΦΕΥΡΕΤΗΣ	*(72):*	1) Garret Claude 2) Cuyon Claude 3) Plan Bernard 4) Taurand Gérard
ΕΙΔΙΚΟΣ ΠΛΗΡΕΞΟΥΣΙΟΣ	*(74):*	Βαγιακάκου-Ραζή Ρένα, Πανεπιστημίου 64, Αθήνα
ΑΝΤΙΚΛΗΤΟΣ	*(74):*	Βαγιακάκου-Ραζή Ρένα, Πανεπιστημίου 64, Αθήνα

ΠΕΡΙΛΗΨΗ *(57)*

Νέα παράγωγα της φαινοθειαζίνης του γενικού τύπου (I) στον οποίο το Y είναι υδρογόνο ή αλογόνο, τα R_1 και R_2, ίδια ή διαφορετικά, παριστάνουν ρίζες αλκυλίου, κυκλοαλκυλαλκυλίου, υδροξυαλκυλίου ή ακετυλοξυαλκυλίου ή σχηματίζουν μαζί με το άτομο αζώτου με το οποίο συνδέονται κορεσμένο ή μερικώς ακόρεστο ετεροκυκλικό δακτύλιο που περιέχει 4 ως 7 μέλη, και είναι ενδεχομένως υποκατεστημένος, και είτε το X είναι οξυγόνο, θείο ή N-R_4, το R είναι κυκλοαλκύλιο, φαινύλιο ή -CH_2R_3, το R_3 είναι H, αλκύλιο (1 ως 5 C), αλκενύλιο ή αλκυνύλιο (2 ως 4 C), κυκλοαλκύλιο (3 ως 6 C), φαινύλιο, υποκατεστημένο φαινύλιο, ετεροκυκλύλιο, το R_4 είναι H ή -CN, όπου εξαιρείται η περίπτωση να παριστάνει το X οξυγόνο εφόσον ταυτοχρόνως το R_3 είναι H ή αλκύλιο, τα R_1 και R_2 είναι αλκύλιο ή το NR_1R_2 σχηματίζει ετεροκυκλικό δακτύλιο μη υποκατεστημένο και το Y είναι H, είτε το X είναι N-R_4 και το R_4 σχηματίζει με το R και τα γειτονικά άτομα ρίζα ιμιδαζολινυλίου ή

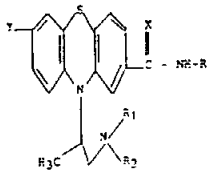

(I)

ιμιδαζολυλίου ενδεχομένως υποκατεστημένου ή εξαϋδροβενζιμιδαζολυλίου, υπό τις ισομερείς μορφές τους και τα μίγματά τους, τα άλατά τους προσθήκης με οξέα, η παρασκευή τους και οι φαρμακευτικές συνθέσεις που τα περιέχουν.

Τα προϊόντα αυτά παρουσιάζουν ιδιαίτερο ενδιαφέρον ως αναλγητικά και διουρητικά.

ΑΡΙΘΜΟΣ ΕΥΡΩΠΑ·Ϊ·ΚΟΥ Δ.Ε.	*(11):*	**3008142**
ΑΡΙΘ. ΕΛΛΗΝΙΚΗΣ ΚΑΤΑΘΕΣΗΣ	*(21):*	92043221
ΗΜΕΡ. ΕΛΛΗΝΙΚΗΣ ΚΑΤΑΘΕΣΗΣ	*(22):*	15.06.93
ΑΡΙΘ./ΗΜΕΡ. ΔΗΜΟΣΙΕΥΣΗΣ ΕΥΡΩΠΑ·Ϊ·ΚΟΥ ΔΙΠΛΩΜΑΤΟΣ	*(87):*	0 333 984/07.04.93
ΑΡΙΘ./ΗΜΕΡ. ΚΑΤΑΘΕΣΗΣ ΕΥΡΩΠΑ·Ϊ·ΚΗΣ ΑΙΤΗΣΗΣ	*(86):*	89100700.7/17.01.89
ΤΙΤΛΟΣ ΕΦΕΥΡΕΣΗΣ	*(54):*	Μέθοδος για την παρασκευή πολυγλυκερινών
ΔΙΚΑΙΟΥΧΟΣ	*(73):*	Deutsche Solvay-Werke GmbH Langhansstrasse 6 Postfach 11-02-70 D-5650 Solingen 11 Γερμανία
ΣΥΜΒΑΤΙΚΕΣ ΠΡΟΤΕΡΑΙΟΤΗΤΕΣ	*(30):*	3809882/24.03.88/Γερμανία
ΕΦΕΥΡΕΤΗΣ	*(72):*	1) Jakobson Gerald 2) Siemanowski Werner
ΕΙΔΙΚΟΣ ΠΛΗΡΕΞΟΥΣΙΟΣ	*(74):*	Γιώτη-Μάνθου Ελένη, Στουρνάρα 37, 106 82 Αθήνα
ΑΝΤΙΚΛΗΤΟΣ	*(74):*	Βαγιανός Γεώργιος, Στουρνάρα 37, 106 82 Αθήνα

ΠΕΡΙΛΗΨΗ *(57)*

Η παρούσα εφεύρεση αφορά στην μέθοδο για την παρασκευή πολυγλυκερινών, οι οποίες είναι φτωχές σε κυκλικά συστατικά μέσω μετατροπής γλυκερίνης με χλωρυδρίνες σε υψηλές θερμοκρασίες. Η γλυκερίνη ή η διγλυκερίνη ή μια ανώτερη πολυγλυκερίνη με επιχλωρυδρίνη (στη θέση της χλωρυδρίνης) θερμαίνονται σε συγκεκριμένες θερμοκρασίες και μετατρέπονται με μια συγκεκριμένη σχέση γραμμομορίου της γλυκερίνης ή της διγλυκερίνης ή μιας ανώτερης πολυγλυκερίνης σε επιχλωρυδρίνη. Το μείγμα αντίδρασης το οποίο προκύπτει από αυτή τη διαδικασία δεν διασπάται. Στους 50°C μέχρι 120°C, κατά προτίμηση στους 80°C μέχρι 95°C, προστίθεται στο μείγμα σύμφωνα με την περιεκτικότητα του μείγματος σε οργανικά δεσμευμένο χλώριο ένα μέσο το οποίο αντιδρά αλκαλικά. Το μείγμα αντίδρασης με την προσθήκη νερού αφαλατώνεται με έναν συνδυασμό όξινων κατιονεναλλακτών και στην συνέχεια ελαφρά βασικών ιονεναλλακτών, αφυδατώνεται με απόσταξη και το μείγμα της γλυκερινο-πολυγλυκερίνης διασπάται με κλασματική απόσταξη στη γλυκερίνη, στη διγλυκερίνη και σε ανώτερες πολυγλυκερίνες.

ΑΡΙΘΜΟΣ ΕΥΡΩΠΑ·Ι·ΚΟΥ Δ.Ε.	*(11):*	**3008143**
ΑΡΙΘ. ΕΛΛΗΝΙΚΗΣ ΚΑΤΑΘΕΣΗΣ	*(21):*	92043234
ΗΜΕΡ. ΕΛΛΗΝΙΚΗΣ ΚΑΤΑΘΕΣΗΣ	*(22):*	15.06.93
ΑΡΙΘ./ΗΜΕΡ. ΔΗΜΟΣΙΕΥΣΗΣ ΕΥΡΩΠΑ·Ι·ΚΟΥ ΔΙΠΛΩΜΑΤΟΣ	*(87):*	0 296 341/17.03.93
ΑΡΙΘ./ΗΜΕΡ. ΚΑΤΑΘΕΣΗΣ ΕΥΡΩΠΑ·Ι·ΚΗΣ ΑΙΤΗΣΗΣ	*(86):*	88107269.8/06.05.88
ΤΙΤΛΟΣ ΕΦΕΥΡΕΣΗΣ	*(54):*	Μέθοδος για την παρασκευή πολυγλυκερινών
ΔΙΚΑΙΟΥΧΟΣ	*(73):*	Deutsche Solvay-Werke GmbH Langhansstrasse 6 Postfach 11 02 70 D-5650 Solingen 11 Γερμανία
ΣΥΜΒΑΤΙΚΕΣ ΠΡΟΤΕΡΑΙΟΤΗΤΕΣ	*(30):*	1) 3721003/25.06.87/Γερμανία 2) 3811826/08.04.88/Γερμανία
ΕΦΕΥΡΕΤΗΣ	*(72):*	1) Jakobson Gerald 2) Linke Horst 3) Siemanowski Werner
ΕΙΔΙΚΟΣ ΠΛΗΡΕΞΟΥΣΙΟΣ	*(74):*	Γιώτη-Μάνθου Ελένη, Στουρνάρα 37, 106 82 Αθήνα
ΑΝΤΙΚΛΗΤΟΣ	*(74):*	Βαγιανός Γεώργιος, Στουρνάρα 37, 106 82 Αθήνα

ΠΕΡΙΛΗΨΗ (57)

Η εφεύρεση αφορά σε μία μέθοδο για την παρασκευή πολυγλυκερινών, σε δεδομένη περίπτωση με μικρό ποσοστό κυκλικών συστατικών, με μετατροπή γλυκερινών σε θερμότητα. Η γλυκερίνη και/ή η διγλυκερίνη μετατρέπονται σε θερμοκρασία από 340 K έως 410 K με αέριο υδροχλώριο ή συμπυκνωμένο υδροχλωρικό οξύ σε ένα μίγμα από α-μονο-χλωροϋδρίνη της γλυκερίνης ή διγλυκερίνης και γλυκερίνη ή διγλυκερίνη και το μίγμα ή η α-μονοχλωροϋδρίνη της γλυκερίνης ή διγλυκερίνης που έχει αποχωριστεί από το μίγμα προσθέτεται σε θερμοκρασία από 320 K έως 410 K, σε γλυκερινολικό και/ή διγλυκερινολικό άλας αλκαλίων. Το μίγμα γλυκερίνης-πολυγλυκερίνης και/ή διγλυκερίνης-πολυγλυκερίνης που προκύπτει αραιώνεται με προσθήκη νερού σε ένα διάλυμα με περιεκτικότητα 70 έως 40% κατά βάρος, αφαλατώνεται σε θερμοκρασία από 30 έως 80°C με ένα συνδυασμό ισχυρά όξινων κατιοντοανταλλακτών και ακολούθως ασθενώς βασικών ανιοντοανταλλακτών και καθαρίζεται με τον ίδιο τρόπο.

ΑΡΙΘΜΟΣ ΕΥΡΩΠΑ·Ι·ΚΟΥ Δ.Ε.	*(11):*	**3008144**
ΑΡΙΘ. ΕΛΛΗΝΙΚΗΣ ΚΑΤΑΘΕΣΗΣ	*(21):*	930400026
ΗΜΕΡ. ΕΛΛΗΝΙΚΗΣ ΚΑΤΑΘΕΣΗΣ	*(22):*	15.06.93
ΑΡΙΘ./ΗΜΕΡ. ΔΗΜΟΣΙΕΥΣΗΣ ΕΥΡΩΠΑ·Ι·ΚΟΥ ΔΙΠΛΩΜΑΤΟΣ	*(87):*	0 291 958/14.04.93
ΑΡΙΘ./ΗΜΕΡ. ΚΑΤΑΘΕΣΗΣ ΕΥΡΩΠΑ·Ι·ΚΗΣ ΑΙΤΗΣΗΣ	*(86):*	88107969.3/18.05.88
ΤΙΤΛΟΣ ΕΦΕΥΡΕΣΗΣ	*(54):*	Μέθοδος παραγωγής στερεοκανονικών πολυμερών με στενή κατανομή μοριακών βαρών
ΔΙΚΑΙΟΥΧΟΣ	*(73):*	Union Carbide Corporation 39 Old Ridgebury Road Danbury, Connecticut 06817, Η.Π.Α.
ΣΥΜΒΑΤΙΚΕΣ ΠΡΟΤΕΡΑΙΟΤΗΤΕΣ	*(30):*	51853/19.05.87/Η.Π.Α.
ΕΦΕΥΡΕΤΗΣ	*(72):*	Brady Robert Converse
ΕΙΔΙΚΟΣ ΠΛΗΡΕΞΟΥΣΙΟΣ	*(74):*	Γιώτη-Μάνθου Ελένη, Στουρνάρα 37, 106 82 Αθήνα
ΑΝΤΙΚΛΗΤΟΣ	*(74):*	Βαγιανός Γεώργιος, Στουρνάρα 37, 106 82 Αθήνα

ΠΕΡΙΛΗΨΗ (57)

Στερεοκανονικά πολυμερή με κατανομή μοριακού βάρους λιγότερο από 5,0 και ισοτακτικό δείκτη πλέον του 96%, παράγονται με πολυμερισμό μιας άλφα-ολεφείνης με 3 έως 8 άτομα άνθρακα σε μια διαδικασία υγρής στρωμνής αεριώδους φάσεως υγρής πιέσεως, σε θερμοκρασία πλέον των 80°C, χρησιμοποιώντας ένα σταθερής θερμότητας καταλυτικό σύστημα, το οποίο περιέχει (α) ένα στερεό καταλυτικό συστατικό με μαγνήσιο, τιτάνιο, αλογονίδιο και εστέρα πολυκαρβοξυλικού οξέος με δύο συνδισδιάστατες εστερικές ομάδες, προσκολλημένες σε παρακείμενα άτομα άνθρακα, (β) έναν οργανοαργιλικό συγκαταλύτη και (γ) μια ένωση πυριτίου, η οποία περιέχει έναν δεσμό πυριτίου-οξυγόνου-άνθρακα, ως εξωτερικό δότη ηλεκτρονίων.

ΑΡΙΘΜΟΣ ΕΥΡΩΠΑ·Ϊ·ΚΟΥ Δ.Ε.	*(11):*	**3008145**
ΑΡΙΘ. ΕΛΛΗΝΙΚΗΣ ΚΑΤΑΘΕΣΗΣ	*(21):*	930400908
ΗΜΕΡ. ΕΛΛΗΝΙΚΗΣ ΚΑΤΑΘΕΣΗΣ	*(22):*	15.06.93
ΑΡΙΘ./ΗΜΕΡ. ΔΗΜΟΣΙΕΥΣΗΣ ΕΥΡΩΠΑ·Ϊ·ΚΟΥ ΔΙΠΛΩΜΑΤΟΣ	*(87):*	0 324 712/07.04.93
ΑΡΙΘ./ΗΜΕΡ. ΚΑΤΑΘΕΣΗΣ ΕΥΡΩΠΑ·Ϊ·ΚΗΣ ΑΙΤΗΣΗΣ	*(86):*	89710003.8/11.10.89
ΤΙΤΛΟΣ ΕΦΕΥΡΕΣΗΣ	*(54):*	Παράγωγα χιρουδίνης
ΔΙΚΑΙΟΥΧΟΣ	*(73):*	Hoechst AG Postfach 800320 D-6230 Frankfurt am Main 80 Γερμανία
ΣΥΜΒΑΤΙΚΕΣ ΠΡΟΤΕΡΑΙΟΤΗΤΕΣ	*(30):*	1) 134185/13.01.88/Γερμανία 2) 3805540/23.02.88/Γερμανία
ΕΦΕΥΡΕΤΗΣ	*(72):*	1) Crause Peter Dr. 2) Habermann Paul Dr. 3) Tripier Dominique Dr.
ΕΙΔΙΚΟΣ ΠΛΗΡΕΞΟΥΣΙΟΣ	*(74):*	Γιώτη-Μάνθου Ελένη, Στουρνάρα 37, 106 82 Αθήνα
ΑΝΤΙΚΛΗΤΟΣ	*(74):*	Βαγιανός Γεώργιος, Στουρνάρα 37, 106 82 Αθήνα

ΠΕΡΙΛΗΨΗ *(57)*

Ένα παράγωγο χιρουδίνης, το οποίο χαρακτηρίζεται υπό της N-τερματικής ακολουθίας αμινοξέων Leu-Thr-Tyr-Thr-Asp, δεικνύει υψηλή βιολογική δραστηριότητα. Αυτό το παράγωγο χιρουδίνης μπορεί να ληφθεί πολύ αποτελεσματικά για παρασκευής με τεχνική γονιδίου σε ζύμες.

ΑΡΙΘΜΟΣ ΕΥΡΩΠΑ·Ϊ·ΚΟΥ Δ.Ε.	*(11):*	**3008146**
ΑΡΙΘ. ΕΛΛΗΝΙΚΗΣ ΚΑΤΑΘΕΣΗΣ	*(21):*	930400909
ΗΜΕΡ. ΕΛΛΗΝΙΚΗΣ ΚΑΤΑΘΕΣΗΣ	*(22):*	15.06.93
ΑΡΙΘ./ΗΜΕΡ. ΔΗΜΟΣΙΕΥΣΗΣ ΕΥΡΩΠΑ·Ϊ·ΚΟΥ ΔΙΠΛΩΜΑΤΟΣ	*(87):*	0 460 446/07.04.93
ΑΡΙΘ./ΗΜΕΡ. ΚΑΤΑΘΕΣΗΣ ΕΥΡΩΠΑ·Ϊ·ΚΗΣ ΑΙΤΗΣΗΣ	*(86):*	91108125.5/21.05.91
ΤΙΤΛΟΣ ΕΦΕΥΡΕΣΗΣ	*(54):*	Ένα νέο αντιδραστήριο σύνδεσης για την σύνθεση πεπτιδίων
ΔΙΚΑΙΟΥΧΟΣ	*(73):*	Hoechst AG Postfach 80 03 20 D-6230 Frankfurt am Main 80 Γερμανία
ΣΥΜΒΑΤΙΚΕΣ ΠΡΟΤΕΡΑΙΟΤΗΤΕΣ	*(30):*	4016596/23.05.90/Γερμανία
ΕΦΕΥΡΕΤΗΣ	*(72):*	1) Breipohl Gerhard Dr. 2) König Wolfgang Dr.
ΕΙΔΙΚΟΣ ΠΛΗΡΕΞΟΥΣΙΟΣ	*(74):*	Γιώτη-Μάνθου Ελένη, Στουρνάρα 37, 106 82 Αθήνα
ΑΝΤΙΚΛΗΤΟΣ	*(74):*	Βαγιανός Γεώργιος, Στουρνάρα 37, 106 82 Αθήνα

ΠΕΡΙΛΗΨΗ *(57)*

Περιγράφονται νέες ενώσεις του τύπου I

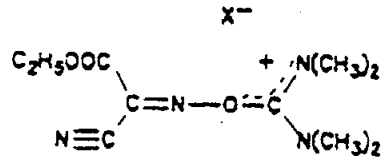

στον οποίο το X παριστά ένα ανιόν ως και μία μέθοδος για την παρασκευή τους. Ενώσεις του τύπου I χρησιμοποιούνται ως αντιδραστήριο συνδέσεως στην σύνθεση πεπτιδίων.

ΑΡΙΘΜΟΣ ΕΥΡΩΠΑ·Ι·ΚΟΥ Δ.Ε.	*(11):*	**3008147**
ΑΡΙΘ. ΕΛΛΗΝΙΚΗΣ ΚΑΤΑΘΕΣΗΣ	*(21):*	930400910
ΗΜΕΡ. ΕΛΛΗΝΙΚΗΣ ΚΑΤΑΘΕΣΗΣ	*(22):*	15.06.93
ΑΡΙΘ./ΗΜΕΡ. ΔΗΜΟΣΙΕΥΣΗΣ ΕΥΡΩΠΑ·Ι·ΚΟΥ ΔΙΠΛΩΜΑΤΟΣ	*(87):*	0 296 374/07.04.93
ΑΡΙΘ./ΗΜΕΡ. ΚΑΤΑΘΕΣΗΣ ΕΥΡΩΠΑ·Ι·ΚΗΣ ΑΙΤΗΣΗΣ	*(86):*	88108485.9/27.05.88
ΤΙΤΛΟΣ ΕΦΕΥΡΕΣΗΣ	*(54):*	Γλυκοσυλιωμένα αμινοξέα και πεπτίδια
ΔΙΚΑΙΟΥΧΟΣ	*(73):*	Hoechst AG Postfach 80 03 20 D-6230 Frankfurt am Main Γερμανία
ΣΥΜΒΑΤΙΚΕΣ ΠΡΟΤΕΡΑΙΟΤΗΤΕΣ	*(30):*	3718181/29.05.87/Γερμανία
ΕΦΕΥΡΕΤΗΣ	*(72):*	1) Uolar Cenek Dr. 2) Kessler Horst Prof. Dr. 3) Uottenhahn Matthias 4) Uling Andreas
ΕΙΔΙΚΟΣ ΠΛΗΡΕΞΟΥΣΙΟΣ	*(74):*	Γιώτη-Μάνθου Ελένη, Στουρνάρα 37, 106 82 Αθήνα
ΑΝΤΙΚΛΗΤΟΣ	*(74):*	Βαγιανός Γεώργιος, Στουρνάρα 37, 106 82 Αθήνα

ΠΕΡΙΛΗΨΗ (57)

Η εφεύρεση αφορά σε ενώσεις του τύπου I

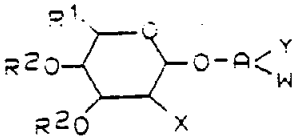

στον οποίο το R^1 σημαίνει μεθύλιο ή CH_2-OR^2, το R^2 σημαίνει υδρογόνο, μία συνήθη στην χημεία υδατανθράκων ομάδα προστασίας ή έναν μονο-, δι- ή τρισακχαρίτη, το A σημαίνει ένα υδροξυαμινοξύ, το X σημαίνει υδρογόνο, αλογόνο, N_3 ή (υποκατεστημένη) αμίνη, το Y σημαίνει υδρογόνο, μία ομάδα προστασίας ουρεθάνης ή ένα αμινοξύ ή αντίστοιχα ένα πεπτίδιο, το W σημαίνει υδροξύ, μία ομάδα προστασίας καρβοξυλίου ή ένα αμινοξύ ή αντίστοιχα ένα πεπτίδιο ή τα Y και W παριστούν από κοινού με το A ένα κυκλοπεπτίδιο. Οι ενώσεις αυτές περιέχουν κατά μέγιστο 20 αμινοξέα. Περαιτέρω περιγράφεται μία μέθοδος για την παρασκευή τους ως και η χρησιμοποίησή τους.

ΑΡΙΘΜΟΣ ΕΥΡΩΠΑ·Ι·ΚΟΥ Δ.Ε.	*(11):*	**3008148**
ΑΡΙΘ. ΕΛΛΗΝΙΚΗΣ ΚΑΤΑΘΕΣΗΣ	*(21):*	930401133
ΗΜΕΡ. ΕΛΛΗΝΙΚΗΣ ΚΑΤΑΘΕΣΗΣ	*(22):*	15.06.93
ΑΡΙΘ./ΗΜΕΡ. ΔΗΜΟΣΙΕΥΣΗΣ ΕΥΡΩΠΑ·Ι·ΚΟΥ ΔΙΠΛΩΜΑΤΟΣ	*(87):*	0 349 935/09.06.93
ΑΡΙΘ./ΗΜΕΡ. ΚΑΤΑΘΕΣΗΣ ΕΥΡΩΠΑ·Ι·ΚΗΣ ΑΙΤΗΣΗΣ	*(86):*	89112049.5/01.07.89
ΤΙΤΛΟΣ ΕΦΕΥΡΕΣΗΣ	*(54):*	Υδατικά διαλύματα ρητινών πολυαμιδαμίνης-επιχλωρυδρίνης, μέθοδος παρασκευής των και χρήση αυτών
ΔΙΚΑΙΟΥΧΟΣ	*(73):*	Hoechst AG Postfach 80 03 20 D-6230 Frankfurt am Main 80 Γερμανία
ΣΥΜΒΑΤΙΚΕΣ ΠΡΟΤΕΡΑΙΟΤΗΤΕΣ	*(30):*	3822490/02.07.88/Γερμανία
ΕΦΕΥΡΕΤΗΣ	*(72):*	1) Marten Manfred 2) Kamutzki Walter Dr.
ΕΙΔΙΚΟΣ ΠΛΗΡΕΞΟΥΣΙΟΣ	*(74):*	Γιώτη-Μάνθου Ελένη, Στουρνάρα 37, 106 82 Αθήνα
ΑΝΤΙΚΛΗΤΟΣ	*(74):*	Βαγιανός Γεώργιος, Στουρνάρα 37, 106 82 Αθήνα

ΠΕΡΙΛΗΨΗ (57)

Ανθεκτικό στην αποθήκευση, υδατικό διάλυμα ρητίνης με μία τιμή pH εκ κατά μέγιστο 7, που περιέχει ως ρητίνη μία δυναμένη να αραιωθεί με ύδωρ ρητίνη πολυαμιδοαμίνης-επιχλωρυδρίνης (A), που λαμβάνεται δια χημικής αντιδράσεως μίας δυναμένης να αραιωθεί με ύδωρ, αλκαλικής πολυαμιδοαμίνης (B), αποτελουμένης από ένα συστατικό οξέος (B_1), και ένα συστατικό αμίνης (B_2), με επιχλωρυδρίνη (C), όπου η περιεκτικότητα σε οργανικά συνδεδεμένο χλώριο στην ρητίνη (A) ανέρχεται κατά μέγιστο σε 4% κατά βάρος και όπου το συστατικό (B_2) - σε περίπτωση που το συστατικό οξέος (B_1) είναι ένα αλειφατικό ή αρωματικό ανθρακικό οξύ ή τα λειτουργικά παράγωγά του, σε δεδομένη περίπτωση σε μείγμα με ένα αμινοκαρβονικό οξύ ή τις λακτάμες του - αποτελείται από ένα μείγμα από μία ή περισσότερες πολυαμίνες και αλκανολαμίνες.

Περαιτέρω αφορά η εφεύρεση σε μία μέθοδο για την παρασκευή αυτών των προϊόντων και στην χρήση τους ιδιαίτερα για την αύξηση της εν υγρώ ανθεκτικότητας χάρτου.

ΑΡΙΘΜΟΣ ΕΥΡΩΠΑ·Ι·ΚΟΥ Δ.Ε.	*(11):*	**3008149**
ΑΡΙΘ. ΕΛΛΗΝΙΚΗΣ ΚΑΤΑΘΕΣΗΣ	*(21):*	930401136
ΗΜΕΡ. ΕΛΛΗΝΙΚΗΣ ΚΑΤΑΘΕΣΗΣ	*(22):*	15.06.93
ΑΡΙΘ./ΗΜΕΡ. ΔΗΜΟΣΙΕΥΣΗΣ ΕΥΡΩΠΑ·Ι·ΚΟΥ ΔΙΠΛΩΜΑΤΟΣ	*(87):*	0 413 955/21.04.93
ΑΡΙΘ./ΗΜΕΡ. ΚΑΤΑΘΕΣΗΣ ΕΥΡΩΠΑ·Ι·ΚΗΣ ΑΙΤΗΣΗΣ	*(86):*	90113603.6/16.07.90
ΤΙΤΛΟΣ ΕΦΕΥΡΕΣΗΣ	*(54):*	Διάταξη για το στρογγύλευμα και προώθηση τμημάτων σιδηρελάσματος για σώματα κουτιών (κονσερβών)
ΔΙΚΑΙΟΥΧΟΣ	*(73):*	Elpatronic AG Baarerstrasse 117 CH-6300 Zug, Ελβετία
ΣΥΜΒΑΤΙΚΕΣ ΠΡΟΤΕΡΑΙΟΤΗΤΕΣ	*(30):*	3044/89/22.08.89/Ελβετία
ΕΦΕΥΡΕΤΗΣ	*(72):*	Stieger Othmar
ΕΙΔΙΚΟΣ ΠΛΗΡΕΞΟΥΣΙΟΣ	*(74):*	Γιώτη-Μάνθου Ελένη, Στουρνάρα 37, 106 82 Αθήνα
ΑΝΤΙΚΛΗΤΟΣ	*(74):*	Βαγιανός Γεώργιος, Στουρνάρα 37, 106 82 Αθήνα

ΠΕΡΙΛΗΨΗ *(57)*

Μεταξύ ενός πρώτου και ενός δευτέρου κυλίνδρου κάμψης (24, 25) μετακινείται ένα τμήμα σιδηρελάσματος (10). Στην κατεύθυνση κίνησης (12) του τμήματος σιδηρελάσματος είναι διατεταγμένο ένα εξάρτημα εκτροπής (28) πίσω από τους κυλίνδρους κάμψης (24, 25), με το οποίο εκτρέπεται το έλασμα (10) από την αρχική κατεύθυνση κίνησής του (12) πέρα από τον πρώτο κύλινδρο (24) και γύρω από τον δεύτερο κύλινδρο (25). Για το κράτημα του εμπροσθίου άκρου του ελάσματος (10) στην αρχική κατεύθυνση κίνησης (12), είναι διατεταγμένη μία ράβδος κρατήματος (29) στην πλευρά του δευτέρου κυλίνδρου (25) την αντίθετη προς τον πρώτο κύλινδρο (24) και περίπου στο επίπεδο που ορίζεται από τους άξονες των δύο κυλίνδρων (24, 25). Η ράβδος (29) είναι ένα τμήμα μιας σιδηροτροχιάς οδηγού (30), στην οποία οδηγείται με αξονική προώθηση το στρογγυλευμένο τμήμα σιδηρελάσματος (10), με κοντά ευρισκόμενα μεταξύ τους τα κατά μήκος άκρα του σιδηρελάσματος. Η σιδηροτροχιά οδηγός (30) εκτείνεται τουλάχιστον έως περίπου το συνολικό μήκος των δύο κυλίνδρων (24, 25) και είναι κατά τέτοιο τρόπο διατεταγμένη ώστε κατά τη στρογγύλευση του σιδηρελάσματος (10) να περιβάλλεται από αυτό.

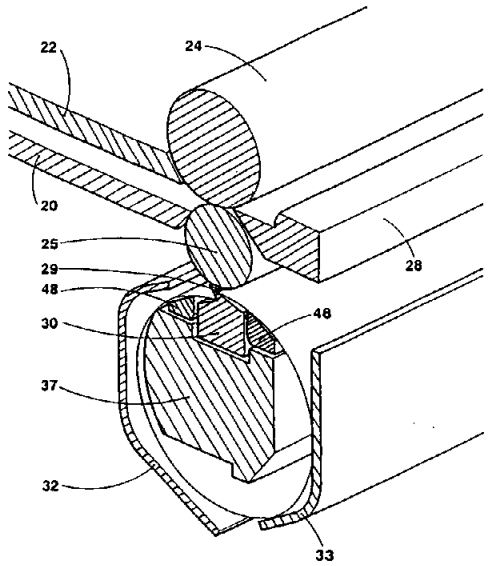

ΑΡΙΘΜΟΣ ΕΥΡΩΠΑ·Ι·ΚΟΥ Δ.Ε.	*(11):*	**3008150**
ΑΡΙΘ. ΕΛΛΗΝΙΚΗΣ ΚΑΤΑΘΕΣΗΣ	*(21):*	930401139
ΗΜΕΡ. ΕΛΛΗΝΙΚΗΣ ΚΑΤΑΘΕΣΗΣ	*(22):*	15.06.93
ΑΡΙΘ./ΗΜΕΡ. ΔΗΜΟΣΙΕΥΣΗΣ ΕΥΡΩΠΑ·Ι·ΚΟΥ ΔΙΠΛΩΜΑΤΟΣ	*(87):*	0 310 550/26.05.93
ΑΡΙΘ./ΗΜΕΡ. ΚΑΤΑΘΕΣΗΣ ΕΥΡΩΠΑ·Ι·ΚΗΣ ΑΙΤΗΣΗΣ	*(86):*	88810640.8/20.09.88
ΤΙΤΛΟΣ ΕΦΕΥΡΕΣΗΣ	*(54):*	Μέσα για την καταπολέμηση επιβλαβών οργανισμών
ΔΙΚΑΙΟΥΧΟΣ	*(73):*	Ciba-Geigy AG Klybeckstrasse 141 CH-4002 Basel Ελβετία
ΣΥΜΒΑΤΙΚΕΣ ΠΡΟΤΕΡΑΙΟΤΗΤΕΣ	*(30):*	1) 3750/87-2/28.09.87/Ελβετία 2) 1333/88-5/11.04.88/Ελβετία
ΕΦΕΥΡΕΤΗΣ	*(72):*	Hubele Adolf Dr.
ΕΙΔΙΚΟΣ ΠΛΗΡΕΞΟΥΣΙΟΣ	*(74):*	Γιώτη-Μάνθου Ελένη, Στουρνάρα 37, 106 82 Αθήνα
ΑΝΤΙΚΛΗΤΟΣ	*(74):*	Βαγιανός Γεώργιος, Στουρνάρα 37, 106 82 Αθήνα

ΠΕΡΙΛΗΨΗ *(57)*

Ενώσεις του τύπου I

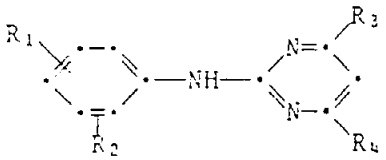

όπου σημαίνουν:

R_1 και R_2 ανεξαρτήτως αλλήλων υδρογόνο,αλογόνο, C_1-C_3-αλκύλιο, C_1-C_3-αλογονοαλκύλιο, C_1-C_3-αλκοξύ ή C_1-C_3-αλογονοαλκοξύ·

R_3 υδρογόνο, C_1-C_4-αλκύλιο· C_1-C_4-αλκύλιο υποκαταστημένο από αλογόνο, υδροξύ ή κυάνιο· κυκλοπροπύλιο ή κυκλοπροπύλιο υποκαταστημένο όμοια ή διαφορετικά έως και τρεις φορές από μεθύλιο ή/και αλογόνο·

R_4 C_3-C_6-κυκλοαλκύλιο ή C_3-C_6-κυκλοαλκύλιο υποκαταστημένο όμοια ή διαφορετικά έως και τρεις φορές από μεθύλιο ή/και αλογόνο· έχουν πολύτιμες μικροβιοκτόνες ιδιότητες. Οι νέες δραστικές ουσίες μπορούν να εφαρμοστούν στην προφύλαξη των φυτών για την πρόληψη της προσβολής των καλλιεργήσιμων φυτών από φυτοπαθογόνους μικροοργανισμούς ή επιβλαβή έντομα και για την καταπολέμηση των επιβλαβών αυτών οργανισμών.

ΑΡΙΘΜΟΣ ΕΥΡΩΠΑ·Ι·ΚΟΥ Δ.Ε.	***(11):***	**3008151**
ΑΡΙΘ. ΕΛΛΗΝΙΚΗΣ ΚΑΤΑΘΕΣΗΣ	*(21):*	930401262
ΗΜΕΡ. ΕΛΛΗΝΙΚΗΣ ΚΑΤΑΘΕΣΗΣ	*(22):*	15.06.93
ΑΡΙΘ./ΗΜΕΡ. ΔΗΜΟΣΙΕΥΣΗΣ ΕΥΡΩΠΑ·Ι·ΚΟΥ ΔΙΠΛΩΜΑΤΟΣ	*(87):*	0 276 516/17.03.93
ΑΡΙΘ./ΗΜΕΡ. ΚΑΤΑΘΕΣΗΣ ΕΥΡΩΠΑ·Ι·ΚΗΣ ΑΙΤΗΣΗΣ	*(86):*	87202625.7/28.12.87
ΤΙΤΛΟΣ ΕΦΕΥΡΕΣΗΣ	*(54):*	Νέοι ολιγοσακχαρίτες, ανοσογόνα και εμβόλια και μέθοδοι παρασκευής των ολιγοσακχαριτών, ανοσογόνων και εμβολίων αυτών
ΔΙΚΑΙΟΥΧΟΣ	*(73):*	De Staat der Nederlanden, represented by the Debuty Director - General of the Bilthoven Antonie van Leeuwenhoeklaan 9 NL-3720 BA Bilthoven Ολλανδία
ΣΥΜΒΑΤΙΚΕΣ ΠΡΟΤΕΡΑΙΟΤΗΤΕΣ	*(30):*	8603325/31.12.86/Ολλανδία
ΕΦΕΥΡΕΤΗΣ	*(72):*	1) Beuvery Eduard Coen 2) Evenberg Adolf 3) Poolman Jan Theunis 4) Van Boom Jacobus Hubertus 5) Hoogerhout Peter 6) Van Boeckel Constant Adriaan Anton
ΕΙΔΙΚΟΣ ΠΛΗΡΕΞΟΥΣΙΟΣ	*(74):*	Θεοδώρου Απόστολος, Ακαδημίας 88, 106 78 Αθήνα
ΑΝΤΙΚΛΗΤΟΣ	*(74):*	Μασούλας Αθανάσιος, Ακαδημίας 88, 106 78 Αθήνα

ΠΕΡΙΛΗΨΗ (57)

Η εφεύρεση αναφέρεται σε νέους ολιγοσακχαρίτες με δομή (D-ριβόζη-D-ριβιτόλη-φωσφορικό)$_m$, (D-ριβιτόλη-φωσφορικό-D-ριβόζη)$_m$ ή (φωσφορικό-D-ριβόζη-D-ριβιτόλη)$_m$, όπου το m είναι 2,3,4,....19 ή 20 σε ανοσογόνα που περιέχουν ένα τέτοιο ολιγοσακχαρίτη, σε εμβόλια που περιέχουν τέτοια ανοσογόνα και σε μεθόδους παρασκευής τέτοιων ολιγοσακχαριτών, ανοσογόνων και εμβολίων. Το εμβόλιο είναι καταλληλότατο για την θεραπεία μολύνσεων που προκαλούνται από Haemoplilus Influenzae type b.

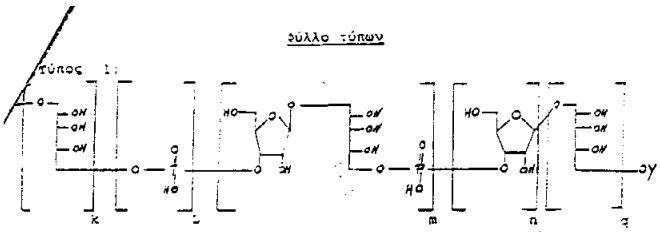

ΑΡΙΘΜΟΣ ΕΥΡΩΠΑ·Ι·ΚΟΥ Δ.Ε.	***(11):***	**3008152**
ΑΡΙΘ. ΕΛΛΗΝΙΚΗΣ ΚΑΤΑΘΕΣΗΣ	*(21):*	930401263
ΗΜΕΡ. ΕΛΛΗΝΙΚΗΣ ΚΑΤΑΘΕΣΗΣ	*(22):*	15.06.93
ΑΡΙΘ./ΗΜΕΡ. ΔΗΜΟΣΙΕΥΣΗΣ ΕΥΡΩΠΑ·Ι·ΚΟΥ ΔΙΠΛΩΜΑΤΟΣ	*(87):*	0 227 169/17.03.93
ΑΡΙΘ./ΗΜΕΡ. ΚΑΤΑΘΕΣΗΣ ΕΥΡΩΠΑ·Ι·ΚΗΣ ΑΙΤΗΣΗΣ	*(86):*	86202213.4/08.12.86
ΤΙΤΛΟΣ ΕΦΕΥΡΕΣΗΣ	*(54):*	Ανοσοχημικό αντιδραστήριο
ΔΙΚΑΙΟΥΧΟΣ	*(73):*	Akzo N.V. Velperweg 76 NL-6824 BM Arnhem Ολλανδία
ΣΥΜΒΑΤΙΚΕΣ ΠΡΟΤΕΡΑΙΟΤΗΤΕΣ	*(30):*	1) 809872/17.12.85/Η.Π.Α. 2) 861900/08.05.86/Η.Π.Α. 3) 887294/18.07.86/Η.Π.Α. 4) 927577/14.11.86/Η.Π.Α.
ΕΦΕΥΡΕΤΗΣ	*(72):*	1) Berman Michael L. 2) Crush Sylvia A. 3) Wong-Staal Flossie 4) Gallo Robert C.
ΕΙΔΙΚΟΣ ΠΛΗΡΕΞΟΥΣΙΟΣ	*(74):*	Θεοδώρου Απόστολος, Ακαδημίας 88, 106 78 Αθήνα
ΑΝΤΙΚΛΗΤΟΣ	*(74):*	Μασούλας Αθανάσιος, Ακαδημίας 88, 106 78 Αθήνα

ΠΕΡΙΛΗΨΗ (57)

Η παρούσα εφεύρεση αναφέρεται σε ανοσοχημικό αντιδραστήριο που περιλαμβάνει συνδυασμό δύο ή περισσοτέρων από τις συνθετικές πολυπεπτιδικές αλληλουχίες που μιμούνται τουλάχιστον έναν αντιγονικό καθοριστή του gag-αντιγόνου, gp120 και gp41 του HTLV-III. Το ανοσοχημικό αυτό αντιδραστήριο είναι ιδιαίτερα χρήσιμο σε ανοσοδοκιμασμένες και για ανοσοποίηση.

ΑΡΙΘΜΟΣ ΕΥΡΩΠΑ·Ι·ΚΟΥ Δ.Ε.	***(11):***	**3008153**
ΑΡΙΘ. ΕΛΛΗΝΙΚΗΣ ΚΑΤΑΘΕΣΗΣ	*(21):*	930401264
ΗΜΕΡ. ΕΛΛΗΝΙΚΗΣ ΚΑΤΑΘΕΣΗΣ	*(22):*	15.06.93
ΑΡΙΘ./ΗΜΕΡ. ΔΗΜΟΣΙΕΥΣΗΣ ΕΥΡΩΠΑ·Ι·ΚΟΥ ΔΙΠΛΩΜΑΤΟΣ	*(87):*	0 322 296/17.03.93
ΑΡΙΘ./ΗΜΕΡ. ΚΑΤΑΘΕΣΗΣ ΕΥΡΩΠΑ·Ι·ΚΗΣ ΑΙΤΗΣΗΣ	*(86):*	88403233.5/19.12.88
ΤΙΤΛΟΣ ΕΦΕΥΡΕΣΗΣ	*(54):*	Οξυίμινο παράγωγα της θειαζόλης μέθοδος παρασκευής και χρησιμοποίηση στον τομέα της θεραπευτικής
ΔΙΚΑΙΟΥΧΟΣ	*(73):*	Institut De Recherches Chimiques et Biologiques Apliqueés (I.R.C.E. B.A.) Société A Responsabilité Limiteé Dite 62 Grande-Rue F-78590 Vicq, Γαλλία
ΣΥΜΒΑΤΙΚΕΣ ΠΡΟΤΕΡΑΙΟΤΗΤΕΣ	*(30):*	8718056/23.06.89/Γαλλία
ΕΦΕΥΡΕΤΗΣ	*(72):*	1) Danree Bernard 2) Riffaut Jean-Pierre 3) Houziax Patrick 4) Lacolle Jean-Yves
ΕΙΔΙΚΟΣ ΠΛΗΡΕΞΟΥΣΙΟΣ	*(74):*	Μαρινάκη-Μπρούσαλη Αργυρώ, Νικηταρά 8-10, 106 81 Αθήνα
ΑΝΤΙΚΛΗΤΟΣ	*(74):*	Κοσκινά Μαρία, Νικηταρά 8-10, 106 81 Αθήνα

ΠΕΡΙΛΗΨΗ (57)

Η παρούσα εφεύρεση αφορά, σαν νέα βιομηχανικά προϊόντα, οξυιμίνο παράγωγα της θειαζόλης, ήτοι:
(α) τα διαστερειοϊσομερή E και Z του τύπου

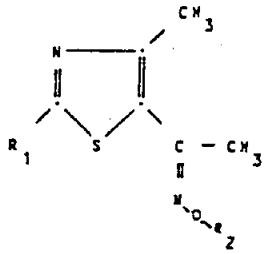

στον οποίο το R_1 αντιπροσωπεύει H,F,Cl,Br,CF_3 ή CH_3 και το R_2 αντιπροσωπεύει ομάδα αλκυλίου με C_1-C_{10}, ομάδα βενζυλίου του τύπου $CH_2C_6H_2(R_3)_3$ όπου κάθε ομάδα R_3, πανομοιότυπη ή διαφορετική, αντιπροσωπεύει H, F, Cl, Br, CF_3, ομάδα αλκυλίου με C_1-C_4 ή ομάδα αλκοξυ με C_1-C_4, ομάδα CH_2COOR_4, όπου το R_4 αντιπροσωπεύει H, ομάδα αλκυλίου με C_1-C_4, ή την ομάδα αμμωνίου NH_{4+}, ομάδα CH_2–COO l/m M όπου το M είναι αλκαλιμέταλλο ή μέταλλο της σειράς των αλκαλικών γαιών και το m είναι το σθέντος του, ή 2-αμινοαιθυλομάδα του τύπου $CH_2CH_2NR_5$-R_6 όπου το R_5 και το R_6, που μπορούν να είναι πανομοιότυπα ή διαφορετικά, αντιπροσωπεύουν το καθένα H ή ομάδα αλκυλίου με C_1-C_4, όπου το R_5 και το R_6 μαζί με το άτομο αζώτου στο οποίο είναι συνδεδεμένα μπορούν να σχηματίσουν N-ετεροκυκλική ομάδα 5 μέχρι 7 κορυφών που μπορεί να περιλαμβάνει δεύτερο ετεροάτομο το οποίο επιλέγεται ανάμεσα στα άτομα N_1O και S και το οποίο μπορεί να αντικατασταθεί, όπου το R_2 είναι διαφορετικό από H, καθώς και τα μίγματα των εν λόγω ισομερών E και Z, και,
(β) τα άλατα προσθήκης των εν λόγω ισομερών E και Z και των μιγμάτων αυτών.
Αυτά τα νέα παράγωγα καθώς και η ένωση του τύπου I όπου R_1=R_2=H είναι χρήσιμα στην θεραπευτική σαν αντισπασμωδικοί παράγοντες.

ΑΡΙΘΜΟΣ ΕΥΡΩΠΑ·Ι·ΚΟΥ Δ.Ε.	***(11):***	**3008154**
ΑΡΙΘ. ΕΛΛΗΝΙΚΗΣ ΚΑΤΑΘΕΣΗΣ	*(21):*	930401265
ΗΜΕΡ. ΕΛΛΗΝΙΚΗΣ ΚΑΤΑΘΕΣΗΣ	*(22):*	15.06.93
ΑΡΙΘ./ΗΜΕΡ. ΔΗΜΟΣΙΕΥΣΗΣ ΕΥΡΩΠΑ·Ι·ΚΟΥ ΔΙΠΛΩΜΑΤΟΣ	*(87):*	0 386 638/17.03.93
ΑΡΙΘ./ΗΜΕΡ. ΚΑΤΑΘΕΣΗΣ ΕΥΡΩΠΑ·Ι·ΚΗΣ ΑΙΤΗΣΗΣ	*(86):*	90104027.9/01.03.90
ΤΙΤΛΟΣ ΕΦΕΥΡΕΣΗΣ	*(54):*	Χρήση επιλεγμένων εστερικών ελαίων, καρβοξυλικών οξέων, χαμηλού μοριακού βάρους σε εκπλύσεις γεωτρήσεων
ΔΙΚΑΙΟΥΧΟΣ	*(73):*	Henkel KGaA Postfach 1100 Henkelstrasse 67 4000 Düsseldorf-Holthausen Γερμανία
ΣΥΜΒΑΤΙΚΕΣ ΠΡΟΤΕΡΑΙΟΤΗΤΕΣ	*(30):*	3907391/08.03.89/Γερμανία
ΕΦΕΥΡΕΤΗΣ	*(72):*	1) Müller Heinz 2) Herold Claus-Peter Dr. 3) Von Tapavicza Stephan Dr. 4) Neuss. Michael Dr. 5) Burbach Frank
ΕΙΔΙΚΟΣ ΠΛΗΡΕΞΟΥΣΙΟΣ	*(74):*	Τσιμικάλης Αθανάσιος, Ν. Βάμβα 1, 106 74 Αθήνα
ΑΝΤΙΚΛΗΤΟΣ	*(74):*	Ταβλαρίδης Πλ.-Τσιμικάλης Αθαν.-Καλονάρου Χαρ., Ν. Βάμβα 1, 106 74 Αθήνα

ΠΕΡΙΛΗΨΗ (57)

Η εφεύρεση περιγράφει την χρήση επιλεγμένων εστέρων, που είναι υγροποιήσιμοι σε θερμοκρασία δωματίου και οι οποίοι έχουν σημεία αναφλέξεως πάνω από 80°C, μονοκαρβοξυλικών οξέων C και μονοσθενών ή/και πολυσθενών αλκοολών, ως λιπαρή φάση ή συστατικό της λιπαρής φάσης της ιλύος εκπλύσεων Invert-γεωτρήσεων, οι οποίες είναι κατάλληλες στην εξόρυξη κοιτασμάτων φυσικού αερίου και πετρελαίου, με περιβαλλοντολογική φροντίδα και περιέχουν σε μία κλειστή λιπαρή φάση μία διεσπαρμένη υδατική φάση, μαζί με γαλακτωματοποιητές, επιβαρυντικά υλικά, πρόσθετα fluid-loss και κατά επιθυμία διάφορα άλλα πρόσθετα υλικά. Σε μία παρουσίαση στην συνέχεια, αναφέρεται η εφεύρεση σε εκπλύσεις Invert-γεωτρήσεων του συγκεκριμμένου τύπου, οι οποίες χαρακτηρίζονται από το ότι, η λιπαρή φάση περιέχει εστέρες μονοκαρβοξυλικών οξέων C και μονοσθενών ή/και πολυσθενών αλκοολών, κατά προτίμηση σε συνδυασμό με άλλα συστατικά της κατηγορίας ενώσεων, που είναι ανεκτές οικολογικά.

ΑΡΙΘΜΟΣ ΕΥΡΩΠΑΪΚΟΥ Δ.Ε.	*(11):*	**3008155**
ΑΡΙΘ. ΕΛΛΗΝΙΚΗΣ ΚΑΤΑΘΕΣΗΣ	*(21):*	930401266
ΗΜΕΡ. ΕΛΛΗΝΙΚΗΣ ΚΑΤΑΘΕΣΗΣ	*(22):*	15.06.93
ΑΡΙΘ./ΗΜΕΡ. ΔΗΜΟΣΙΕΥΣΗΣ ΕΥΡΩΠΑΪΚΟΥ ΔΙΠΛΩΜΑΤΟΣ	*(87):*	0 362 092/31.03.93
ΑΡΙΘ./ΗΜΕΡ. ΚΑΤΑΘΕΣΗΣ ΕΥΡΩΠΑΪΚΗΣ ΑΙΤΗΣΗΣ	*(86):*	89440007.6/24.01.89
ΤΙΤΛΟΣ ΕΦΕΥΡΕΣΗΣ	*(54):*	Κυλινδρική δεξαμενή για την χύδην μεταφορά σεπτών προϊόντων
ΔΙΚΑΙΟΥΧΟΣ	*(73):*	Spitzer-Eurovrac SARL Zone Industrielle (BP7) F-67640 Fegersheim Γαλλία
ΣΥΜΒΑΤΙΚΕΣ ΠΡΟΤΕΡΑΙΟΤΗΤΕΣ	*(30):*	8812999/30.09.88/Γαλλία
ΕΦΕΥΡΕΤΗΣ	*(72):*	1) Rappold Pierre 2) Gantzer Patrick 3) Spitzer Udo
ΕΙΔΙΚΟΣ ΠΛΗΡΕΞΟΥΣΙΟΣ	*(74):*	Τσιμικάλης Αθανάσιος, Ν. Βάμβα 1, 106 74 Αθήνα
ΑΝΤΙΚΛΗΤΟΣ	*(74):*	Ταβλαρίδης Πλ.-Τσιμικάλης Αθαν.-Καλονάρου Χαρ., Ν. Βάμβα 1, 106 74 Αθήνα

ΠΕΡΙΛΗΨΗ (57)

Κυλινδρική δεξαμενή με κεκλιμμένο πυθμένα για την μεταφορά χύδην λεπτών προϊόντων.
Στο άνω ήμισυ του εμπροσθίου άκρου της η δεξαμενή έχει ένα ειδικό τεμάχιο (8) που είναι τοποθετημένο μεταξύ της κυλινδρικής λεκάνης (1) και του ομαλοποιημένου κυρτού πυθμένα (2) το οποίο αποτελείται από έναν λοξοτομημένο δακτύλιο που λαμβάνεται αποκόπτοντας το κατώτερο ήμισυ του ίδιου άκρου της κυλινδρικής δεξαμενής (1) στο οποίο γίνεται κατάλληλη μηχανική επεξεργασία.

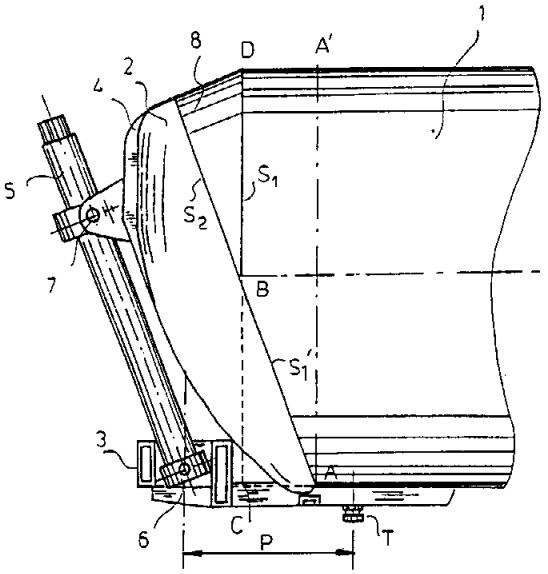

ΑΡΙΘΜΟΣ ΕΥΡΩΠΑΪΚΟΥ Δ.Ε.	*(11):*	**3008156**
ΑΡΙΘ. ΕΛΛΗΝΙΚΗΣ ΚΑΤΑΘΕΣΗΣ	*(21):*	930401267
ΗΜΕΡ. ΕΛΛΗΝΙΚΗΣ ΚΑΤΑΘΕΣΗΣ	*(22):*	15.06.93
ΑΡΙΘ./ΗΜΕΡ. ΔΗΜΟΣΙΕΥΣΗΣ ΕΥΡΩΠΑΪΚΟΥ ΔΙΠΛΩΜΑΤΟΣ	*(87):*	0 333 561/12.05.93
ΑΡΙΘ./ΗΜΕΡ. ΚΑΤΑΘΕΣΗΣ ΕΥΡΩΠΑΪΚΗΣ ΑΙΤΗΣΗΣ	*(86):*	890400656.8/08.03.89
ΤΙΤΛΟΣ ΕΦΕΥΡΕΣΗΣ	*(54):*	Μηχάνημα και μέθοδος ανίχνευσης και καταμέτρησης φθοριζόντων μορίων που φέρονται από ένα στερεό στήριγμα
ΔΙΚΑΙΟΥΧΟΣ	*(73):*	Chemunex 41 rue du 11 novembre 1918 F-94700 Maison-Alfort Γαλλία
ΣΥΜΒΑΤΙΚΕΣ ΠΡΟΤΕΡΑΙΟΤΗΤΕΣ	*(30):*	8802936/08.03.88/Γαλλία
ΕΦΕΥΡΕΤΗΣ	*(72):*	Van Hoegaerden Michael
ΕΙΔΙΚΟΣ ΠΛΗΡΕΞΟΥΣΙΟΣ	*(74):*	Τσιμικάλης Αθανάσιος, δικηγόρος, Ν. Βάμβα 1, 106 74 Αθήνα
ΑΝΤΙΚΛΗΤΟΣ	*(74):*	Ταβλαρίδης Πλ.-Τσιμικάλης Αθαν.-Καλονάρου Χαρ., Ν. Βάμβα 1, 106 74 Αθήνα

ΠΕΡΙΛΗΨΗ (57)

Η παρούσα εφεύρεση αναφέρεται σε ένα μηχάνημα αρίθμησης και καταμέτρησης φθοριζόντων μορίων ή μορίων που έχουν καταστεί φθορίζοντα, τα οποία φέρονται από ένα στερεό στήριγμα καθώς και σε μια μέθοδο ανίχνευσης των προαναφερθέντων μορίων, με τη βοήθεια του μηχανήματος αυτού.
Το μηχάνημα ανίχνευσης και καταμέτρησης των μορίων που φυσιολογικά υπάρχουν ή ενδεχομένως περιέχονται ως μολυσματικά, μέσα σε ένα ρευστό, υγρό ή αεριούχο, ή μέσα σε ένα προϊόν συνήθως εδώδιμο ή σε ένα προϊόν υγιεινής, με τη βοήθεια της φθοριομετρίας, περιλαμβάνει μια φωτεινή πηγή (10), μέσα εστίασης (12) της δέσμης που προέρχεται από αυτήν την φωτεινή πηγή και τουλάχιστον ένα μέσο ανίχνευσης (40) του φθορίζοντος φωτός που εκπέμπεται από τα υπάρχοντα μόρια (60) και περιλαμβάνει επιπλέον:
- ένα στήριγμα (50) κατάλληλο για τη συλλογή των από τη φύση τους φθοριζόντων μορίων, ή αυτών που έχουν καταστεί φθορίζοντα με τη βοήθεια μιας τουλάχιστον κατάλληλης χρωστικής επιλεγμένης από την ομάδα που περιλαμβάνει τις ζωικές χρωστικές, τις χρωστικές θετικής βιωσιμότητος και τις φθορίζουσες ουσίες που φέρονται από τα αντισώματα και/ή τα πυρηνικά σωμάτια.
- μέσα σάρωσης (21,31,35) ολόκληρης της επιφάνειας του προς ανάλυση στηρίγματος από την εν λόγω φωτεινή δέσμη
- και ένα μικροεπεξεργαστή (45) εφοδιασμένο με τουλάχιστον ένα μέσο καταγραφής και ταυτόχρονης μέτρησης των ηλεκτρικών σημάτων που μεταβιβάζονται από την/τις διάταξη/ξεις ανίχνευσης (40) και το σύστημα σάρωσης (21,31,35).

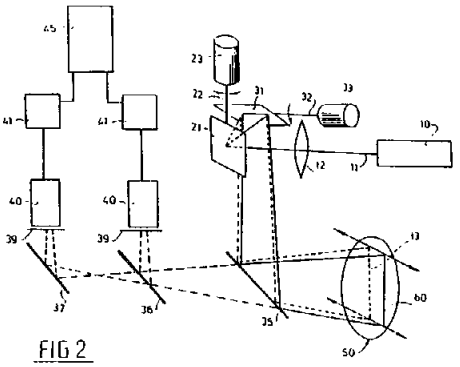

FIG 2

ΑΡΙΘΜΟΣ ΕΥΡΩΠΑΪΚΟΥ Δ.Ε.	*(11):*	**3008157**
ΑΡΙΘ. ΕΛΛΗΝΙΚΗΣ ΚΑΤΑΘΕΣΗΣ	*(21):*	930401268
ΗΜΕΡ. ΕΛΛΗΝΙΚΗΣ ΚΑΤΑΘΕΣΗΣ	*(22):*	15.06.93
ΑΡΙΘ./ΗΜΕΡ. ΔΗΜΟΣΙΕΥΣΗΣ ΕΥΡΩΠΑΪΚΟΥ ΔΙΠΛΩΜΑΤΟΣ	*(87):*	0 287 959/28.04.93
ΑΡΙΘ./ΗΜΕΡ. ΚΑΤΑΘΕΣΗΣ ΕΥΡΩΠΑΪΚΗΣ ΑΙΤΗΣΗΣ	*(86):*	88105990.1/14.04.88
ΤΙΤΛΟΣ ΕΦΕΥΡΕΣΗΣ	*(54):*	π-φαινοξυ-φαινοξυμεθυλο-ετεροαρωματικές ενώσεις με πενταμελή δακτύλιο
ΔΙΚΑΙΟΥΧΟΣ	*(73):*	BASF AG Carl-Bosch-Strasse 38 6700 Ludwigshafen Γερμανία
ΣΥΜΒΑΤΙΚΕΣ ΠΡΟΤΕΡΑΙΟΤΗΤΕΣ	*(30):*	1) 3713337/21.04.87/Γερμανία 2) 3803703/08.02.88/Γερμανία
ΕΦΕΥΡΕΤΗΣ	*(72):*	1) Theobald Hans Dr. 2) Kuenast Christoph Dr. 3) Hofmeister Peter Dr. 4) Neubauer Hans-Juergen Dr. 5) Kuekenhoehner Thomas Dr. 6) Krieg Wolfgang Dr. 7) Leyendecker Joachim Dr. 8) Kardorff Uwe Dr.
ΕΙΔΙΚΟΣ ΠΛΗΡΕΞΟΥΣΙΟΣ	*(74):*	Τσιμικάλης Αθανάσιος, Ν. Βάμβα 1, 106 74 Αθήνα
ΑΝΤΙΚΛΗΤΟΣ	*(74):*	Ταβλαρίδης Πλ.-Τσιμικάλης Αθαν.-Καλονάρου Χαρ., Ν. Βάμβα 1, 106 74 Αθήνα

ΠΕΡΙΛΗΨΗ (57)

(π-φαινοξυ-φαινοξυ)-μεθυλο-ετεροαρωματικές ενώσεις με πενταμελή δακτύλιο του γενικού τύπου I

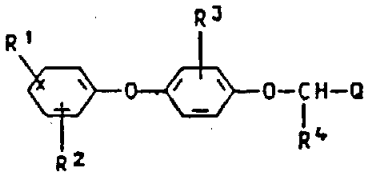

εις τον οποίον οι υποκαταστάτες έχουν την ακόλουθο σημασία: τα R^1, R^2, R^3 υδρογόνο,αλογόνο,C_1-C_8-αλκυλ,C_1-C_8-αλκόξυ,C_1-C_4-αλογονοαλκυλ, C_1-C_4-αλογονοαλκοξυ,C_3-C_{10}-κυκλοαλκυλ,νίτρο ή κυανο, το R_4 υδρογόνο ή C_1-C_4-αλκυλ και το Q ενδεχομένως υποκατεστημένο ετεροαρυλυπόλοιπο πενταμελούς δακτυλίου, καθώς και μία μέθοδο δια την παρασκευή και τη χρησιμοποίηση αυτών δια την καταπολέμηση επιβλαβών οργανισμών.

ΑΡΙΘΜΟΣ ΕΥΡΩΠΑΪΚΟΥ Δ.Ε.	*(11):*	**3008158**
ΑΡΙΘ. ΕΛΛΗΝΙΚΗΣ ΚΑΤΑΘΕΣΗΣ	*(21):*	930401269
ΗΜΕΡ. ΕΛΛΗΝΙΚΗΣ ΚΑΤΑΘΕΣΗΣ	*(22):*	15.06.93
ΑΡΙΘ./ΗΜΕΡ. ΔΗΜΟΣΙΕΥΣΗΣ ΕΥΡΩΠΑΪΚΟΥ ΔΙΠΛΩΜΑΤΟΣ	*(87):*	0 330 132/21.04.93
ΑΡΙΘ./ΗΜΕΡ. ΚΑΤΑΘΕΣΗΣ ΕΥΡΩΠΑΪΚΗΣ ΑΙΤΗΣΗΣ	*(86):*	89102948.0/21.02.89
ΤΙΤΛΟΣ ΕΦΕΥΡΕΣΗΣ	*(54):*	Αζολυλομεθυλοκυκλοαλκυλοοξιράνες, η παρασκευή αυτών και η χρησιμοποίηση των ως μέσων προστασίας των φυτών
ΔΙΚΑΙΟΥΧΟΣ	*(73):*	BASF AG 6700 Ludwigshafen Carl-Bosch-Strasse 38 Γερμανία
ΣΥΜΒΑΤΙΚΕΣ ΠΡΟΤΕΡΑΙΟΤΗΤΕΣ	*(30):*	3805684/24.02.88/Γερμανία
ΕΦΕΥΡΕΤΗΣ	*(72):*	1) Seele Rainer 2) Karbach Stefan Dr. 3) Kuekenhoehner Thomas Dr. 4) Sauter Hubert Dr. 5) Lorenz Gisela Dr. 6) Ammermann Eberhard Dr.
ΕΙΔΙΚΟΣ ΠΛΗΡΕΞΟΥΣΙΟΣ	*(74):*	Τσιμικάλης Αθανάσιος, Ν. Βάμβα 1, 106 74 Αθήνα
ΑΝΤΙΚΛΗΤΟΣ	*(74):*	Ταβλαρίδης Πλ.-Τσιμικάλης Αθαν.-Καλονάρου Χαρ., Ν. Βάμβα 1, 106 74 Αθήνα

ΠΕΡΙΛΗΨΗ (57)

Αζολυλομεθυλοξιράνες του τύπου

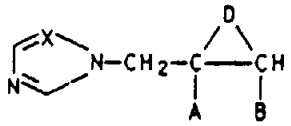

εις τον οποίον τα A και B σημαίνουν κυκλοαλκυλ, τετραυδροπυρανυλ, τετραϋδροροφουρανυλ,διοξανυλ,νορβορνυλ,κυκλοαλκενυλ ή φαινυλ, όπου τα υπόλοιπα αυτά είναι δυνατόν να είναι υποκατεστημένα, υπό τον όρο ότι τα A και B δεν σημαίνουν συγχρόνως φαινυλ, το D σημαίνει το υπόλοιπο O, το X σημαίνει CH ή N καθώς και τα άλατα δια προσθήκης οξέος αυτών, ή σύμπλοκα με μέταλλα αυτών τα οποία είναι ανεκτά από τα φυτά και μυκητοκτόνα μέσα, τα οποία περιέχουν τις ενώσεις αυτές.

ΑΡΙΘΜΟΣ ΕΥΡΩΠΑ·Ι·ΚΟΥ Δ.Ε.	***(11):***	**3008159**
ΑΡΙΘ. ΕΛΛΗΝΙΚΗΣ ΚΑΤΑΘΕΣΗΣ	*(21):*	930401270
ΗΜΕΡ. ΕΛΛΗΝΙΚΗΣ ΚΑΤΑΘΕΣΗΣ	*(22):*	15.06.93
ΑΡΙΘ./ΗΜΕΡ. ΔΗΜΟΣΙΕΥΣΗΣ ΕΥΡΩΠΑ·Ι·ΚΟΥ ΔΙΠΛΩΜΑΤΟΣ	*(87):*	0 465 951/26.05.93
ΑΡΙΘ./ΗΜΕΡ. ΚΑΤΑΘΕΣΗΣ ΕΥΡΩΠΑ·Ι·ΚΗΣ ΑΙΤΗΣΗΣ	*(86):*	91110723.3/28.06.91
ΤΙΤΛΟΣ ΕΦΕΥΡΕΣΗΣ	*(54):*	Ξηραντήρας ταινίας επαφής
ΔΙΚΑΙΟΥΧΟΣ	*(73):*	BASF AG Carl-Bosch-strasse 38 6700 Ludwigshäfen Γερμανία
ΣΥΜΒΑΤΙΚΕΣ ΠΡΟΤΕΡΑΙΟΤΗΤΕΣ	*(30):*	4021710/07.07.90/Γερμανία
ΕΦΕΥΡΕΤΗΣ	*(72):*	1) Liedy Werner Dr. 2) Rindfleisch Werner 3) Keil Wolfgang
ΕΙΔΙΚΟΣ ΠΛΗΡΕΞΟΥΣΙΟΣ	*(74):*	Τσιμικάλης Αθανάσιος, Ν. Βάμβα 1, 106 74 Αθήνα
ΑΝΤΙΚΛΗΤΟΣ	*(74):*	Ταβλαρίδης Πλ.-Τσιμικάλης Αθαν.-Καλονάρου Χαρ., Ν. Βάμβα 1, 106 74 Αθήνα

ΠΕΡΙΛΗΨΗ (57)

Ξηραντήρας ταινίας επαφής αποτελούμενος από μια ατέρμονα μεταφορική ταινία, για τη μεταφορά ενός προϊόντος προοριζομένου να υποβληθεί σε ξήρανση, από μια κάτω πλάκα θερμάνσεως, τοποθετημένη κάτω από τη μεταφορική ταινία, από μια άνω πλάκα θερμάνσεως, τοποθετημένη πάνω από τη μεταφορική ταινία, μια διάταξη διανομής θερμού αερίου, τοποθετημένη μεταξύ μεταφορικής ταινίας και άνω πλάκας θερμάνσεως και μια διάταξη απαγωγής αερίου, όπου η άνω πλάκα θερμάνσεως εναλλάξ κάθε φορά από μια πλευρά εμφυσσάται και κατακλύζεται σε ολόκληρη την κάτω πλευρά με θερμό αέριο.

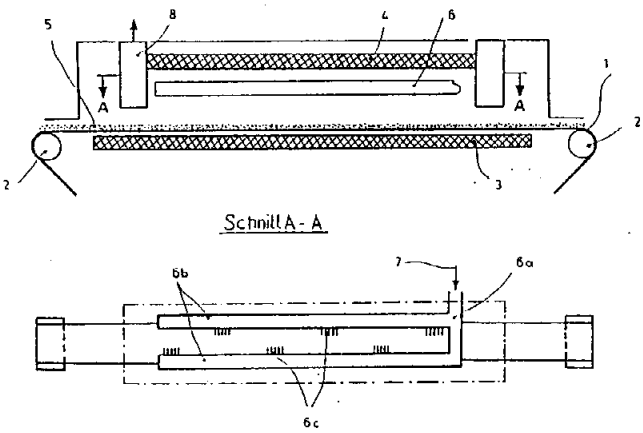

ΑΡΙΘΜΟΣ ΕΥΡΩΠΑ·Ι·ΚΟΥ Δ.Ε.	***(11):***	**3008160**
ΑΡΙΘ. ΕΛΛΗΝΙΚΗΣ ΚΑΤΑΘΕΣΗΣ	*(21):*	930401271
ΗΜΕΡ. ΕΛΛΗΝΙΚΗΣ ΚΑΤΑΘΕΣΗΣ	*(22):*	15.06.93
ΑΡΙΘ./ΗΜΕΡ. ΔΗΜΟΣΙΕΥΣΗΣ ΕΥΡΩΠΑ·Ι·ΚΟΥ ΔΙΠΛΩΜΑΤΟΣ	*(87):*	0 378 842/28.04.93
ΑΡΙΘ./ΗΜΕΡ. ΚΑΤΑΘΕΣΗΣ ΕΥΡΩΠΑ·Ι·ΚΗΣ ΑΙΤΗΣΗΣ	*(86):*	89123755.4/22.12.89
ΤΙΤΛΟΣ ΕΦΕΥΡΕΣΗΣ	*(54):*	Προστατευτικός μανδύας για στοιχεία παροχής ρεύματος
ΔΙΚΑΙΟΥΧΟΣ	*(73):*	Hoogovens Aluminium Huttenwerk GmbH, Schleusenstrasse 4223 Voerde, Γερμανία
ΣΥΜΒΑΤΙΚΕΣ ΠΡΟΤΕΡΑΙΟΤΗΤΕΣ	*(30):*	8900473/17.01.89/Γερμανία
ΕΦΕΥΡΕΤΗΣ	*(72):*	1) Mullerthann Michael 2) Weuster Werner Dr.
ΕΙΔΙΚΟΣ ΠΛΗΡΕΞΟΥΣΙΟΣ	*(74):*	Τσιμικάλης Αθανάσιος, Ν. Βάμβα 1, 106 74 Αθήνα
ΑΝΤΙΚΛΗΤΟΣ	*(74):*	Ταβλαρίδης Πλ.-Τσιμικάλης Αθαν.-Καλονάρου Χαρ., Ν. Βάμβα 1, 106 74 Αθήνα

ΠΕΡΙΛΗΨΗ (57)

Για τη μείωση των κινδύνων για την υγεία που προκαλούνται από προστατευτικούς μανδύες (5) για προστασία ανόδων-στοιχείων παροχής ρεύματος ηλεκτρολυτικών κελιών χρησιμοποιείται ως συνδετική ύλη για τη μάζα (6), που αποτελείται ιδιαιτέρως από πετρελαϊκό κωκ, πετρελαϊκή πίσσα σε περιεκτικότητα ιδιαίτερα μεταξύ 32 και 42%.

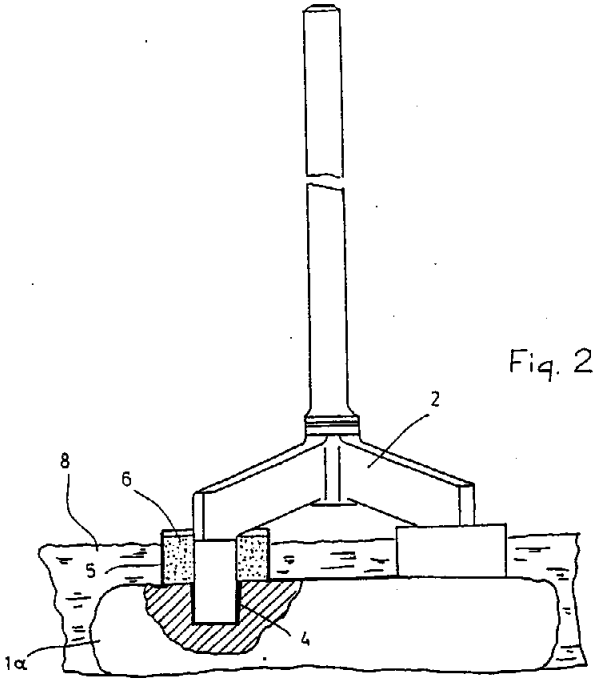

ΑΡΙΘΜΟΣ ΕΥΡΩΠΑ·Ι·ΚΟΥ Δ.Ε.	***(11):***	**3008161**
ΑΡΙΘ. ΕΛΛΗΝΙΚΗΣ ΚΑΤΑΘΕΣΗΣ	*(21):*	930401272
ΗΜΕΡ. ΕΛΛΗΝΙΚΗΣ ΚΑΤΑΘΕΣΗΣ	*(22):*	15.06.93
ΑΡΙΘ./ΗΜΕΡ. ΔΗΜΟΣΙΕΥΣΗΣ ΕΥΡΩΠΑ·Ι·ΚΟΥ ΔΙΠΛΩΜΑΤΟΣ	*(87):*	0 332 823/21.04.93
ΑΡΙΘ./ΗΜΕΡ. ΚΑΤΑΘΕΣΗΣ ΕΥΡΩΠΑ·Ι·ΚΗΣ ΑΙΤΗΣΗΣ	*(86):*	89101515.8/28.01.89
ΤΙΤΛΟΣ ΕΦΕΥΡΕΣΗΣ	*(54):*	Τόρνος κατεργασίας των δίσκων των φρένων ενός σετ τροχών βγαλμένου από ένα όχημα κινούμενο σε ράγες
ΔΙΚΑΙΟΥΧΟΣ	*(73):*	Hoesch Maschinenfabrik Deutschland AG Borsigstrasse 22 4600 Dortmund 1, Γερμανία
ΣΥΜΒΑΤΙΚΕΣ ΠΡΟΤΕΡΑΙΟΤΗΤΕΣ	*(30):*	3809250/18.03.88/Γερμανία
ΕΦΕΥΡΕΤΗΣ	*(72):*	1) Bathelt Kurt 2) Bert Wolfgang 3) Brinkmann Dirk 4) Reske Wilfried
ΕΙΔΙΚΟΣ ΠΛΗΡΕΞΟΥΣΙΟΣ	*(74):*	Τσιμικάλης Αθανάσιος, Ν. Βάμβα 1, 106 74 Αθήνα
ΑΝΤΙΚΛΗΤΟΣ	*(74):*	Ταβλαρίδης Πλ.-Τσιμικάλης Αθαν.-Καλονάρου Χαρ., Ν. Βάμβα 1, 106 74 Αθήνα

ΠΕΡΙΛΗΨΗ (57)

Για την κατεργασία των κατατομών των επισώτρων και των δίσκων των φρένων σετ τροχών βγαλμένων από οχήματα κινούμενα επί ραγών προτείνεται ένας τόρνος, στον οποίο για την κίνηση του κάθε τροχού του σετ προβλέπονται τέσσερις πιεζόμενοι στην επιφάνεια κυλίσεως κύλινδροι τριβής, οι οποίοι ανά δύο βρίσκονται κυρίως διαμετρικά απέναντι.

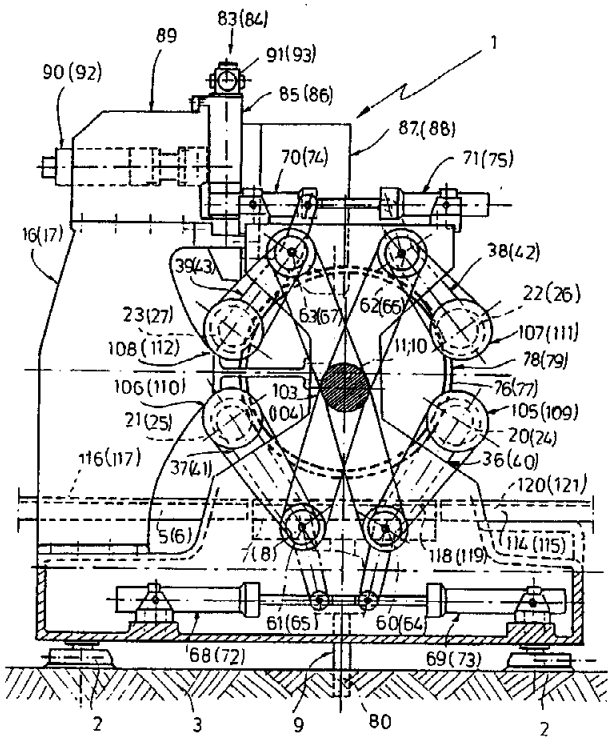

ΑΡΙΘΜΟΣ ΕΥΡΩΠΑ·Ι·ΚΟΥ Δ.Ε.	***(11):***	**3008162**
ΑΡΙΘ. ΕΛΛΗΝΙΚΗΣ ΚΑΤΑΘΕΣΗΣ	*(21):*	930401273
ΗΜΕΡ. ΕΛΛΗΝΙΚΗΣ ΚΑΤΑΘΕΣΗΣ	*(22):*	15.06.93
ΑΡΙΘ./ΗΜΕΡ. ΔΗΜΟΣΙΕΥΣΗΣ ΕΥΡΩΠΑ·Ι·ΚΟΥ ΔΙΠΛΩΜΑΤΟΣ	*(87):*	0 415 902/17.03.93
ΑΡΙΘ./ΗΜΕΡ. ΚΑΤΑΘΕΣΗΣ ΕΥΡΩΠΑ·Ι·ΚΗΣ ΑΙΤΗΣΗΣ	*(86):*	9087135.2/31.08.90
ΤΙΤΛΟΣ ΕΦΕΥΡΕΣΗΣ	*(54):*	Οξύ- ή θειο-υποκατεστημένα ανάλογα λιπαρών οξέων για χρήση στη θεραπεία λοιμώξεων από ρετρο-ιούς
ΔΙΚΑΙΟΥΧΟΣ	*(73):*	Washington University Campus Box 1137, Brookings Drive St. Louis, Missouri 63130-4899 Η.Π.Α.
ΣΥΜΒΑΤΙΚΕΣ ΠΡΟΤΕΡΑΙΟΤΗΤΕΣ	*(30):*	402094/01.09.89/Η.Π.Α.
ΕΦΕΥΡΕΤΗΣ	*(72):*	1) Gordon Jeffrey Ivan 2) Adams Steven Paul 3) Heuckeroth Robert Otto
ΕΙΔΙΚΟΣ ΠΛΗΡΕΞΟΥΣΙΟΣ	*(74):*	Τσιμικάλης Αθανάσιος, Ν. Βάμβα 1, 106 74 Αθήνα
ΑΝΤΙΚΛΗΤΟΣ	*(74):*	Ταβλαρίδης Πλ.-Τσιμικάλης Αθαν.-Καλονάρου Χαρ., Ν. Βάμβα 1, 106 74 Αθήνα

ΠΕΡΙΛΗΨΗ (57)

Υποστρώματα οξυ- και θειο-υποκατεστημένων αναλόγων λιπαρών οξέων ενζύμων μυριστοϋλίωσης, τα οποία ανάλογα περιέχουν οξυγόνο ή θείο στη θέση μιας μεθυλενομάδας σε θέση ανθράκων από 4 ως 13 στην άλυσο του λιπαρού οξέος ενός C_{13}-C_{14} λιπαρού οξέος ή του αλκυλεστέρα αυτού, που είναι χρήσιμα για τη θεραπεία μολύνσεων από ρετρο-ιούς και στην παραγωγή φαρμάκων για τη θεραπεία μολύνσεων από ρετρο-ιούς.

ΑΡΙΘΜΟΣ ΕΥΡΩΠΑ·Ι·ΚΟΥ Δ.Ε.	***(11):***	**3008163**
ΑΡΙΘ. ΕΛΛΗΝΙΚΗΣ ΚΑΤΑΘΕΣΗΣ	*(21):*	930401276
ΗΜΕΡ. ΕΛΛΗΝΙΚΗΣ ΚΑΤΑΘΕΣΗΣ	*(22):*	16.06.93
ΑΡΙΘ./ΗΜΕΡ. ΔΗΜΟΣΙΕΥΣΗΣ ΕΥΡΩΠΑ·Ι·ΚΟΥ ΔΙΠΛΩΜΑΤΟΣ	*(87):*	0 309 769/17.03.93
ΑΡΙΘ./ΗΜΕΡ. ΚΑΤΑΘΕΣΗΣ ΕΥΡΩΠΑ·Ι·ΚΗΣ ΑΙΤΗΣΗΣ	*(86):*	88114401.8/03.09.;;
ΤΙΤΛΟΣ ΕΦΕΥΡΕΣΗΣ	*(54):*	Ταλαντωτής ελεγχόμενος από τάση με έναν κεραμικό κρύσταλλο ταλάντωσης
ΔΙΚΑΙΟΥΧΟΣ	*(73):*	Deutsche Thomson-Brandt GmbH Hermann-Schwer-Strasse 3 Postfach 1307 D-7730 Villingen - Schwenningen, Γερμανία
ΣΥΜΒΑΤΙΚΕΣ ΠΡΟΤΕΡΑΙΟΤΗΤΕΣ	*(30):*	3732906/30.09.87/Γερμανία
ΕΦΕΥΡΕΤΗΣ	*(72):*	1) Berger Philippe 2) Douziech Patrick 3) Berland Pierre Axel
ΕΙΔΙΚΟΣ ΠΛΗΡΕΞΟΥΣΙΟΣ	*(74):*	Σταθάκης Αντώνιος, Σταδίου 49Β, 105 59 Αθήνα
ΑΝΤΙΚΛΗΤΟΣ	*(74):*	Σταθάκης Αντώνιος, Σταδίου 49Β, 105 59 Αθήνα

ΠΕΡΙΛΗΨΗ (57)

Ταλαντωτής ελεγχόμενος από τάση με έναν κεραμικό κρύσταλλο ταλάντωσης.
Για ν' αποφευχθεί τελείως το τρεμούλιασμα της εικόνας σε τηλεοπτικές συσκευές, είναι απαραίτητοι π.χ. ταλαντωτές ελεγχόμενοι από τάση μεγάλης ακρίβειας. Τέτοιου είδους ταλαντωτές διαθέτουν όμως όταν είναι κατασκευασμένοι σαν ολοκληρωμένα κυκλώματα IC διάφορους ακροδέκτες, τους ονομαζόμενους και Pins. Είναι όμως πάντοτε επιθυμητό ένα IC με όσο το δυνατόν λιγότερους ακροδέκτες.
Για να μειωθεί ο αριθμός των ακροδεκτών σε έναν ταλαντωτή ελεγχόμενο από τάση, η τάση εξόδου του κεραμικού κρυστάλλου ταλάντωσης (1) παρέχεται στην είσοδο ενός μετατοπιστή φάσης (P) με δύο παράλληλες γραμμές σύνδεσης. Στη μία γραμμή βρίσκεται ένας ενισχυτής (5), στην άλλη γραμμή βρίσκονται ένα βαθυπερατό φίλτρο (6), ένας ρυθμιζόμενος ενισχυτής (7) και ένας ελεγχόμενος μεταγωγέας (8), η πρώτη είσοδος του οποίου είναι συνδεδεμένη με την έξοδο του ρυθμιζόμενου ενισχυτή (7), στη δεύτερή του είσοδο εφαρμόζεται δυναμικό αναφοράς και η έξοδός του είναι συνδεδεμένη με την πρώτη είσοδο ενός αθροιστή (9). Η έξοδος του ενισχυτή (5) είναι συνδεδεμένη με τη δεύτερη είσοδο του αθροιστή (9), η έξοδος του οποίου δημιουργεί ανάδραση με τον κεραμικό κρύσταλλο ταλάντωσης (1).
VCO.

ΑΡΙΘΜΟΣ ΕΥΡΩΠΑ·Ι·ΚΟΥ Δ.Ε.	***(11):***	**3008164**
ΑΡΙΘ. ΕΛΛΗΝΙΚΗΣ ΚΑΤΑΘΕΣΗΣ	*(21):*	930401277
ΗΜΕΡ. ΕΛΛΗΝΙΚΗΣ ΚΑΤΑΘΕΣΗΣ	*(22):*	16.06.93
ΑΡΙΘ./ΗΜΕΡ. ΔΗΜΟΣΙΕΥΣΗΣ ΕΥΡΩΠΑ·Ι·ΚΟΥ ΔΙΠΛΩΜΑΤΟΣ	*(87):*	0 313 745/17.03.93
ΑΡΙΘ./ΗΜΕΡ. ΚΑΤΑΘΕΣΗΣ ΕΥΡΩΠΑ·Ι·ΚΗΣ ΑΙΤΗΣΗΣ	*(86):*	88113303.7/17.08.88
ΤΙΤΛΟΣ ΕΦΕΥΡΕΣΗΣ	*(54):*	Κύκλωμα ρύθμισης της πρόσβασης πάνω στο ίχνος σε μία διάταξη οπτικής δειγματοληψίας
ΔΙΚΑΙΟΥΧΟΣ	*(73):*	Deutsche Thomson-Brandt GmbH Hermann-Schwer-Strasse 3 Postfach 1307 D-7730 Villingen-Schwenningen, Γερμανία
ΣΥΜΒΑΤΙΚΕΣ ΠΡΟΤΕΡΑΙΟΤΗΤΕΣ	*(30):*	3732899/30.09.87/Γερμανία
ΕΦΕΥΡΕΤΗΣ	*(72):*	Schröder Heinz-Jörg
ΕΙΔΙΚΟΣ ΠΛΗΡΕΞΟΥΣΙΟΣ	*(74):*	Σταθάκης Αντώνιος, Σταδίου 49Β, 105 59 Αθήνα
ΑΝΤΙΚΛΗΤΟΣ	*(74):*	Σταθάκης Αντώνιος, Σταδίου 49Β, 105 59 Αθήνα

ΠΕΡΙΛΗΨΗ (57)

Σε μια διάταξη οπτικής δειγματοληψίας για συσκευές αναπαραγωγής ψηφιακών δίσκων CD, για παράδειγμα το σήμα σφάλματος πρόσβασης στο ίχνος TE παράγεται από τη διαφορά δύο φωτοτάσεων ES και FS. Αν η ακτίνα φωτός εκτραπεί για παράδειγμα εξ αιτίας μιας μηχανικής απότομης κίνησης πάνω στη συσκευή αναπαραγωγής ψηφιακών δίσκων CD, από το ίχνος με τα στοιχεία που πρέπει εκείνη τη στιγμή να δειγματοληπτηθεί, τότε μπορεί μέσω των πληροφοριών που περιλαμβάνονται στον υποκώδικα να οδηγηθεί πάλι πίσω στο σωστό ίχνος με τα στοιχεία, πράγμα όμως που επηρεάζει ενοχλητικά την αναπαραγωγή του ήχου. Όμως σε μη φορμαρισμένους οπτικούς φορείς εγγραφής αυτή η δυνατότητα διόρθωσης δεν υφίσταται.
Για να μπορέσει μια ακτίνα φωτός (8) που εκτράπηκε από το ίχνος με τα στοιχεία που έπρεπε να διαβαστούν, να οδηγηθεί γρήγορα και με ακρίβεια πάλι πάνω σ' αυτό το ίχνος, με τη βοήθεια ενός λογικού κυκλώματος ανίχνευσης της διεύθυνσης της φωτεινής ακτίνας (5) και ενός απαριθμητή θετικής-αρνητικής φοράς (6) διαπιστώνεται, κατά πόσα ίχνη προς τα δεξιά ή αριστερά του ίχνους με τα στοιχεία που διαβάζονται εκείνη τη στιγμή έχει αποκλίνει η ακτίνα φωτός (8). Από το αποτέλεσμα της απαρίθμησης παράγεται το σήμα διόρθωσης για το κύκλωμα ρύθμισης της πρόσβασης πάνω στο ίχνος.
Συσκευές αναπαραγωγής ψηφιακών δίσκων CD, συσκευές αναπαραγωγής βιντεοδίσκων, συσκευές αναπαραγωγής DRAW-Disc, μαγνητοοπτικές συσκευές.

ΑΡΙΘΜΟΣ ΕΥΡΩΠΑ·Ι·ΚΟΥ Δ.Ε.	***(11):***	**3008165**
ΑΡΙΘ. ΕΛΛΗΝΙΚΗΣ ΚΑΤΑΘΕΣΗΣ	*(21):*	930401278
ΗΜΕΡ. ΕΛΛΗΝΙΚΗΣ ΚΑΤΑΘΕΣΗΣ	*(22):*	16.06.93
ΑΡΙΘ./ΗΜΕΡ. ΔΗΜΟΣΙΕΥΣΗΣ ΕΥΡΩΠΑ·Ι·ΚΟΥ ΔΙΠΛΩΜΑΤΟΣ	*(87):*	0 297 199/17.03.93
ΑΡΙΘ./ΗΜΕΡ. ΚΑΤΑΘΕΣΗΣ ΕΥΡΩΠΑ·Ι·ΚΗΣ ΑΙΤΗΣΗΣ	*(86):*	87830337.9/25.09.87
ΤΙΤΛΟΣ ΕΦΕΥΡΕΣΗΣ	*(54):*	Μέθοδος για την κατασκευή μίας βάτας με θερμικά μονωτικά αποτελέσματα, χρήσιμης για ρούχα και έπιπλα
ΔΙΚΑΙΟΥΧΟΣ	*(73):*	Fisi Fibre Sintetiche S.p.A. Via Milano 53 I-22059 Robbiate (Como) Ιταλία
ΣΥΜΒΑΤΙΚΕΣ ΠΡΟΤΕΡΑΙΟΤΗΤΕΣ	*(30):*	2112787/30.06.87/Ιταλία
ΕΦΕΥΡΕΤΗΣ	*(72):*	1) Siniscalchi Lucio 2) Siniscalchi Marciano
ΕΙΔΙΚΟΣ ΠΛΗΡΕΞΟΥΣΙΟΣ	*(74):*	Μπατουδάκης Άγγελος, Κηφισίας 293, 145 61 Κηφισιά
ΑΝΤΙΚΛΗΤΟΣ	*(74):*	Κυπρής Φειδίας-Κυπρής Κώστας, Κηφισίας 293, 145 61 Κηφισιά

ΠΕΡΙΛΗΨΗ (57)

Η παρούσα εφεύρεση αφορά μία μέθοδο για την κατασκευή μίας βάτας με βελτιωμένα χαρακτηριστικά θερμικής μόνωσης, ειδικά σχεδιασμένης για την κατασκευή ρούχων, επίπλων και ομοίων αντικειμένων, που συμπεριλαμβάνει το στάδιο της προετοιμασίας, με χρήση ξυστρικών μηχανών, μιας πτύχωσης που αποτελείται από ένα μίγμα από πολυεστέρα ή άλλες φυσικές ίνες, που έχουν πιθανόν υποστεί επεξεργασία με σιλικόνη, και της υποβολής αυτής της πτύχωσης σε ένα ακόλουθο στάδιο όπου χρησιμοποιείται ρητίνη, τουλάχιστον στην μία πλευρά της, με τη χρήση κολλών για διασυνδέσεις.
Η πτύχωση που έχει υποστεί επεξεργασία με ρητίνη συμπιέζεται εν συνεχεία, υπό συνθήκες ελεγχόμενης θερμοκρασίας και πίεσης, έτσι ώστε να αποκτήσει, στην επιφάνειά της, μία μαλακή και ελαστική μεμβράνη και, μέσα της, έναν αεροθάλαμο ώστε να παρέχει ένα συνεργό χαμηλής θερμικής ανταλλαξιμότητας και, σχετικά, μία κατάλληλη θερμοκρασία που ελέγχει τη θερμοκρασία του σώματος.

ΑΡΙΘΜΟΣ ΕΥΡΩΠΑ·Ι·ΚΟΥ Δ.Ε.	***(11):***	**3008166**
ΑΡΙΘ. ΕΛΛΗΝΙΚΗΣ ΚΑΤΑΘΕΣΗΣ	*(21):*	930401279
ΗΜΕΡ. ΕΛΛΗΝΙΚΗΣ ΚΑΤΑΘΕΣΗΣ	*(22):*	16.06.93
ΑΡΙΘ./ΗΜΕΡ. ΔΗΜΟΣΙΕΥΣΗΣ ΕΥΡΩΠΑ·Ι·ΚΟΥ ΔΙΠΛΩΜΑΤΟΣ	*(87):*	0 325 901/17.03.93
ΑΡΙΘ./ΗΜΕΡ. ΚΑΤΑΘΕΣΗΣ ΕΥΡΩΠΑ·Ι·ΚΗΣ ΑΙΤΗΣΗΣ	*(86):*	88830557.0/22.12.88
ΤΙΤΛΟΣ ΕΦΕΥΡΕΣΗΣ	*(54):*	Συγκρότημα στοιχείων για την κατασκευή πλαισίων παραθύρων και θυρών γενικά
ΔΙΚΑΙΟΥΧΟΣ	*(73):*	Mettalurgica Metra Trafilati Alluminio S.p.A. Via Provinciale Stacca 1 I-25050 Rodengo Saiano (Brescia), Ιταλία
ΣΥΜΒΑΤΙΚΕΣ ΠΡΟΤΕΡΑΙΟΤΗΤΕΣ	*(30):*	1919588/25.01.88/Ιταλία
ΕΦΕΥΡΕΤΗΣ	*(72):*	Giacomelli Mario
ΕΙΔΙΚΟΣ ΠΛΗΡΕΞΟΥΣΙΟΣ	*(74):*	Μπατουδάκης Άγγελος, Κηφισίας 293, 145 61 Κηφισιά
ΑΝΤΙΚΛΗΤΟΣ	*(74):*	Κυπρής Φειδίας - Κυπρής Κώστας, Κηφισίας 293, 145 61 Κηφισιά

ΠΕΡΙΛΗΨΗ (57)

Συγκρότημα στοιχείων που περιλαμβάνει στοιχεία σταθερού πλαισίου (3) που αποτελούνται από ένα σώμα σχήματος κουτιού από το οποίο προεξέχει τουλάχιστον ένα σκέλος στήριξης καθώς και κινητά στοιχεία πλαισίου (21, 26) αποτελούμενα από ένα σώμα σχήματος κουτιού που είναι εφοδιασμένο, στη μια πλευρά, με μια έδρα για να δέχεται ένα στοιχείο σχήματος πλάκας και τουλάχιστο μια έδρα για να συνδέεται μ' ένα ακόμα στοιχείο προσαρμοσμένο να συγκρατεί το πλακοειδές στοιχείο και, στην άλλη πλευρά, μ' ένα σκέλος στήριξης.

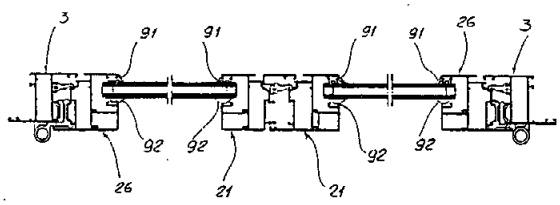

ΑΡΙΘΜΟΣ ΕΥΡΩΠΑ·Ϊ·ΚΟΥ Δ.Ε.	*(11):*	**3008167**
ΑΡΙΘ. ΕΛΛΗΝΙΚΗΣ ΚΑΤΑΘΕΣΗΣ	*(21):*	920402958
ΗΜΕΡ. ΕΛΛΗΝΙΚΗΣ ΚΑΤΑΘΕΣΗΣ	*(22):*	17.06.93
ΑΡΙΘ./ΗΜΕΡ. ΔΗΜΟΣΙΕΥΣΗΣ ΕΥΡΩΠΑ·Ϊ·ΚΟΥ ΔΙΠΛΩΜΑΤΟΣ	*(87):*	0 289 356/16.06.93
ΑΡΙΘ./ΗΜΕΡ. ΚΑΤΑΘΕΣΗΣ ΕΥΡΩΠΑ·Ϊ·ΚΗΣ ΑΙΤΗΣΗΣ	*(86):*	88303955.4/29.04.88
ΤΙΤΛΟΣ ΕΦΕΥΡΕΣΗΣ	*(54):*	Παρασιτοκτόνα σκευάσματα
ΔΙΚΑΙΟΥΧΟΣ	*(73):*	Imperial Chemical Industries plc Imperial Chemical House Millbank London SW1P 3JF, Μ. Βρετανία
ΣΥΜΒΑΤΙΚΕΣ ΠΡΟΤΕΡΑΙΟΤΗΤΕΣ	*(30):*	8710105/29.04.87/Μ. Βρετανία
ΕΦΕΥΡΕΤΗΣ	*(72):*	Tadros Tharwat Fouad
ΕΙΔΙΚΟΣ ΠΛΗΡΕΞΟΥΣΙΟΣ	*(74):*	Κιλιμίρης Κ. Αναστάσιος, δικηγόρος, Υψηλάντου 38, 115 21 Αθήνα
ΑΝΤΙΚΛΗΤΟΣ	*(74):*	Κιλιμίρης Κ. Αναστάσιος, δικηγόρος, Υψηλάντου 38, 115 21 Αθήνα

ΠΕΡΙΛΗΨΗ *(57)*

Ένα παρασιτοκτόνο σκεύασμα αποτελούμενο από μίγμα ενός ενεργού συστατικού με μορφή γαλακτώματος και ενός ενεργού συστατικού με μορφή αιωρήματος όπου υπάρχει και αιωρηματοποιητής, που είναι, ή αποτελείται από ένα κατά συστάδες ή εμβολιασμένο συμπολυμερές, το μόριο του οποίου περιλαμβάνει τουλάχιστον ένα συστατικό (Α) με μοριακό βάρος τουλάχιστον 250, επιδιαλυτοποιήσιμο στο υδατικό μέσο και ένα συστατικό (Β) με μοριακό βάρος τουλάχιστον 500 με ελάχιστο βαθμό υδροφοβικότητας, όπως αυτός ορίζεται παρακάτω, όπου η συνολική αναλογία βάρους των συστατικών (Α) προς τα ξεχωριστά συστατικά (Β) στο μόριο του συμπολυμερούς είναι από 10:1 έως 1:2.

ΑΡΙΘΜΟΣ ΕΥΡΩΠΑ·Ϊ·ΚΟΥ Δ.Ε.	*(11):*	**3008168**
ΑΡΙΘ. ΕΛΛΗΝΙΚΗΣ ΚΑΤΑΘΕΣΗΣ	*(21):*	92043188
ΗΜΕΡ. ΕΛΛΗΝΙΚΗΣ ΚΑΤΑΘΕΣΗΣ	*(22):*	17.06.93
ΑΡΙΘ./ΗΜΕΡ. ΔΗΜΟΣΙΕΥΣΗΣ ΕΥΡΩΠΑ·Ϊ·ΚΟΥ ΔΙΠΛΩΜΑΤΟΣ	*(87):*	0 345 955/16.06.93
ΑΡΙΘ./ΗΜΕΡ. ΚΑΤΑΘΕΣΗΣ ΕΥΡΩΠΑ·Ϊ·ΚΗΣ ΑΙΤΗΣΗΣ	*(86):*	89304966.8/17.05.89
ΤΙΤΛΟΣ ΕΦΕΥΡΕΣΗΣ	*(54):*	Αντιμικροβιακή σύνθεση και χρήση αυτής
ΔΙΚΑΙΟΥΧΟΣ	*(73):*	Imperial Chemical Industries Plc Imperial Chemical House Millbank London SW1P 3JF, Μ. Βρεταννία
ΣΥΜΒΑΤΙΚΕΣ ΠΡΟΤΕΡΑΙΟΤΗΤΕΣ	*(30):*	8811948/20.05.88/Μ. Βρεταννία
ΕΦΕΥΡΕΤΗΣ	*(72):*	1) Backhouse Bryan Stuart 2) Greenhalgh Malcolm
ΕΙΔΙΚΟΣ ΠΛΗΡΕΞΟΥΣΙΟΣ	*(74):*	Κιλιμίρης Αναστάσιος, Υψηλάντου 38, 115 21 Αθήνα
ΑΝΤΙΚΛΗΤΟΣ	*(74):*	Κιλιμίρης Αναστάσιος, Υψηλάντου 38, 115 21 Αθήνα

ΠΕΡΙΛΗΨΗ *(57)*

Σύνθεση η οποία περιλαμβάνει (α) αλογονωμένο αρωματικό 1,2- ή 1,3-δινιτρίλιο, (β) μία υποκατεστημένη ουρία και (γ) ένα περιέχον αλογόνο αρωματικό αλκυλοσουλφοξείδιο ή σουλφόνη. Η σύνθεση μπορεί να περιλαμβάνει και άλλα υλικά π.χ. ανόργανα αραιωτικά όπως πυριτία, αλουμίνα, διοξείδιο τιτανίου, οξείδιο ψευδαργύρου, κλπ και μπορεί επίσης να περιέχει και άλλους αντιμικροβιακούς παράγοντες όπως αντιβακτηριακούς παράγοντες. Η σύνθεση έχει αντιμικροβιακές ιδιότητες, ιδιαίτερα αντιμυκητιακές ιδιότητες και ιδιότητες κατά αλγών. Η σύνθεση μπορεί να ενσωματώνεται σε υλικά όπως χρώματα ή πλαστικά για να παρέχει σε αυτά αντιμικροβιακές ιδιότητες.

ΑΡΙΘΜΟΣ ΕΥΡΩΠΑΪΚΟΥ Δ.Ε.	***(11):***	**3008169**
ΑΡΙΘ. ΕΛΛΗΝΙΚΗΣ ΚΑΤΑΘΕΣΗΣ	*(21):*	930400359
ΗΜΕΡ. ΕΛΛΗΝΙΚΗΣ ΚΑΤΑΘΕΣΗΣ	*(22):*	17.06.93
ΑΡΙΘ./ΗΜΕΡ. ΔΗΜΟΣΙΕΥΣΗΣ ΕΥΡΩΠΑΪΚΟΥ ΔΙΠΛΩΜΑΤΟΣ	*(87):*	0 441 701/16.06.93
ΑΡΙΘ./ΗΜΕΡ. ΚΑΤΑΘΕΣΗΣ ΕΥΡΩΠΑΪΚΗΣ ΑΙΤΗΣΗΣ	*(86):*	91400281.1/06.02.91
ΤΙΤΛΟΣ ΕΦΕΥΡΕΣΗΣ	*(54):*	Αρθρωτός ενισχυτικός οπλισμός για πέλμα ενδυνάμωσης εύκαμπτης σωληνωτής κατασκευής και εύκαμπτη σωληνωτή κατασκευή περιλαμβάνουσα ένα τέτοιο ενισχυτικό οπλισμό
ΔΙΚΑΙΟΥΧΟΣ	*(73):*	Caoutchouc Manufacture et Plastiques, 143 bis rue Yves Le Coz F-78000 Versailles, Γαλλία
ΣΥΜΒΑΤΙΚΕΣ ΠΡΟΤΕΡΑΙΟΤΗΤΕΣ	*(30):*	9001495/07.02.90/Γαλλία
ΕΦΕΥΡΕΤΗΣ	*(72):*	Joug Roland
ΕΙΔΙΚΟΣ ΠΛΗΡΕΞΟΥΣΙΟΣ	*(74):*	Μπαντέκα Ιωάννα, Αιόλου 102, Αθήνα
ΑΝΤΙΚΛΗΤΟΣ	*(74):*	Μαρουλής Πραξιτέλης, Κάνιγγος 24, 106 82 Αθήνα

ΠΕΡΙΛΗΨΗ *(57)*

Αρθρωτός ενισχυτικός οπλισμός, για πέλμα ενδυνάμωσης εύκαμπτης σωληνωτής κατασκευής στηριζομένης στο άνοιγμα ενός ακάμπτου τοιχώματος, αποτελούμενος από μίαν ατέρμονη αλυσσίδα στοιχείων (9) καμπύλης μορφής, ακουμπάει δε με μία καμπύλη επιφάνεια (12), προσαρμοζόμενη σε μία σειρά διατομών διαφόρων διαστάσεων. Κέλυφος ή περιχειρίδιον με κενό, κυκλικής διατομής ή κατασκευασμένο επίπεδο και τοποθετούμενο σαν ατέρμων σύνδεσης, περιλαμβάνον στα πέλματα του ένα τέτοιο ενισχυτικό οπλισμό.
Εφαρμογή σε βιομηχανικές συσκευές μεταφοράς ρευστών.

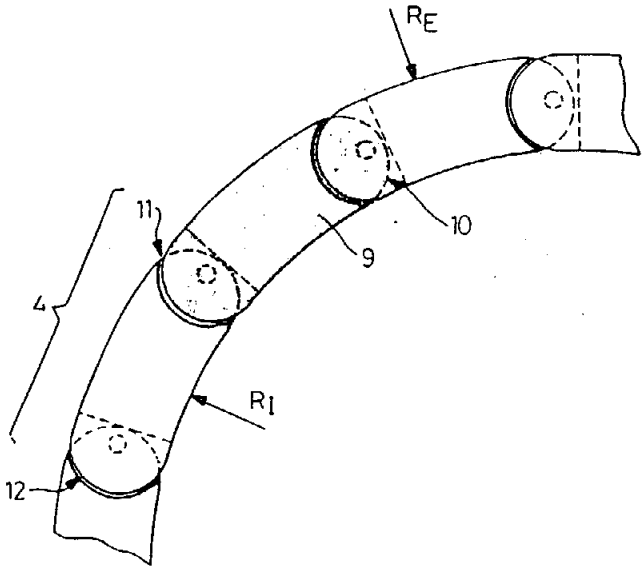

ΑΡΙΘΜΟΣ ΕΥΡΩΠΑΪΚΟΥ Δ.Ε.	***(11):***	**3008170**
ΑΡΙΘ. ΕΛΛΗΝΙΚΗΣ ΚΑΤΑΘΕΣΗΣ	*(21):*	930400367
ΗΜΕΡ. ΕΛΛΗΝΙΚΗΣ ΚΑΤΑΘΕΣΗΣ	*(22):*	17.06.93
ΑΡΙΘ./ΗΜΕΡ. ΔΗΜΟΣΙΕΥΣΗΣ ΕΥΡΩΠΑΪΚΟΥ ΔΙΠΛΩΜΑΤΟΣ	*(87):*	0 369 216/16.06.93
ΑΡΙΘ./ΗΜΕΡ. ΚΑΤΑΘΕΣΗΣ ΕΥΡΩΠΑΪΚΗΣ ΑΙΤΗΣΗΣ	*(86):*	89119837.6/25.10.89
ΤΙΤΛΟΣ ΕΦΕΥΡΕΣΗΣ	*(54):*	Εξ εστερικών παραγώγων της Hecogenin και χρησιμοποίησις των δια την θεραπείαν κακοηθών υπερπλασιών του προστάτου
ΔΙΚΑΙΟΥΧΟΣ	*(73):*	Kanoldt Arzneimittel GmbH Oberer Weberberg 11 W-8884 Hoechstaedt Donau, Γερμανία
ΣΥΜΒΑΤΙΚΕΣ ΠΡΟΤΕΡΑΙΟΤΗΤΕΣ	*(30):*	3838716/15.11.88/Γερμανία
ΕΦΕΥΡΕΤΗΣ	*(72):*	Streber August S.
ΕΙΔΙΚΟΣ ΠΛΗΡΕΞΟΥΣΙΟΣ	*(74):*	Βόζεμπεργκ-Βρετού Ιλεάνα, Σκουφά 60Α, 106 80 Αθήνα
ΑΝΤΙΚΛΗΤΟΣ	*(74):*	Βόζεμπεργκ-Βρετός Θεόδωρος, Σκουφά 60Α, 106 80 Αθήνα

ΠΕΡΙΛΗΨΗ *(57)*

Η εφεύρεσις αφορά εις φαρμακευτικόν παρασκεύασμα περιλαμβάνον τα εστερικά παράγωγα της Hecogenin και φαρμακευτικώς αποδεκτούς φορείς. Το φαρμακευτικόν παρασκεύασμα δρα ανασταλτικώς επί της αναπτύξεως των κυττάρων και δύναται να χρησιμοποιηθεί εις την κατά του αιτίου κατευθυνομένην θεραπείαν της υπερπλασίας του προστάτου εις τον άνθρωπον και τα ζώα.

ΑΡΙΘΜΟΣ ΕΥΡΩΠΑΪΚΟΥ Δ.Ε.	*(11):*	**3008171**
ΑΡΙΘ. ΕΛΛΗΝΙΚΗΣ ΚΑΤΑΘΕΣΗΣ	*(21):*	930400368
ΗΜΕΡ. ΕΛΛΗΝΙΚΗΣ ΚΑΤΑΘΕΣΗΣ	*(22):*	17.06.93
ΑΡΙΘ./ΗΜΕΡ. ΔΗΜΟΣΙΕΥΣΗΣ ΕΥΡΩΠΑΪΚΟΥ ΔΙΠΛΩΜΑΤΟΣ	*(87):*	0 384 539/16.06.93
ΑΡΙΘ./ΗΜΕΡ. ΚΑΤΑΘΕΣΗΣ ΕΥΡΩΠΑΪΚΗΣ ΑΙΤΗΣΗΣ	*(86):*	90200412.6/21.02.90
ΤΙΤΛΟΣ ΕΦΕΥΡΕΣΗΣ	*(54):*	Μέθοδος παρασκευής κατεψυγμένων τεμαχίων ζυμαριού άρτου και παρασκευής προϊόντων άρτου
ΔΙΚΑΙΟΥΧΟΣ	*(73):*	Ahold Retail Services AG Baarerstrasse 82 CH-6300 Zug, Ελβετία
ΣΥΜΒΑΤΙΚΕΣ ΠΡΟΤΕΡΑΙΟΤΗΤΕΣ	*(30):*	8900436/22.02.89/Ολλανδία
ΕΦΕΥΡΕΤΗΣ	*(72):*	Sluimer Pieter
ΕΙΔΙΚΟΣ ΠΛΗΡΕΞΟΥΣΙΟΣ	*(74):*	Βόζεμπεργκ-Βρετού Ιλεάνα, Σκουφά 60Α, 106 80 Αθήνα
ΑΝΤΙΚΛΗΤΟΣ	*(74):*	Βόζεμπεργκ-Βρετός Θεόδωρος, Σκουφά 60Α, 106 80 Αθήνα

ΠΕΡΙΛΗΨΗ (57)

Μέθοδος παρασκευής κατεψυγμένων τεμαχίων ζυμαρίου άρτου, κατά την οποίαν το ζυμάρι υφίσταται ζύμωμα, πλήρη μορφοποίησιν, φουσκωθέντα δε τεμάχια ζυμαρίου παρασκευάζονται και καταψύχονται. Τα τεμάχια ζυμαρίου άρτου δύνανται να φυλαχθούν εις την κατάψυξιν επί τινα χρόνον και εν συνεχεία να τοποθετηθούν άνευ αποψύξεως εις κλίβανον και να υποστούν έψησιν. Το ζυμάρι υφίσταται ζύμωμα με υψηλήν έντασιν. Εις μίαν άλλην περίπτωσιν υλοποιήσεως προστίθεται αλκοόλη εις το ζυμάρι.

ΑΡΙΘΜΟΣ ΕΥΡΩΠΑΪΚΟΥ Δ.Ε.	*(11):*	**3008172**
ΑΡΙΘ. ΕΛΛΗΝΙΚΗΣ ΚΑΤΑΘΕΣΗΣ	*(21):*	930400678
ΗΜΕΡ. ΕΛΛΗΝΙΚΗΣ ΚΑΤΑΘΕΣΗΣ	*(22):*	17.06.93
ΑΡΙΘ./ΗΜΕΡ. ΔΗΜΟΣΙΕΥΣΗΣ ΕΥΡΩΠΑΪΚΟΥ ΔΙΠΛΩΜΑΤΟΣ	*(87):*	0 412 226/16.06.93
ΑΡΙΘ./ΗΜΕΡ. ΚΑΤΑΘΕΣΗΣ ΕΥΡΩΠΑΪΚΗΣ ΑΙΤΗΣΗΣ	*(86):*	89850287.7/06.09.89
ΤΙΤΛΟΣ ΕΦΕΥΡΕΣΗΣ	*(54):*	Κουτί από χαρτόνι γκοφρέ και μέθοδος πακεταρίσματος
ΔΙΚΑΙΟΥΧΟΣ	*(73):*	Sca Wifsta-Ostrand AB Box 123 S-86100 Timra Σουηδία
ΣΥΜΒΑΤΙΚΕΣ ΠΡΟΤΕΡΑΙΟΤΗΤΕΣ	*(30):*	8902684/07.08.89/Σουηδία
ΕΦΕΥΡΕΤΗΣ	*(72):*	1) Freudenthal Hakan 2) Brus Lars
ΕΙΔΙΚΟΣ ΠΛΗΡΕΞΟΥΣΙΟΣ	*(74):*	Προκοπίου Δημήτρης, Ηρακλείτου 6, 106 73 Αθήνα
ΑΝΤΙΚΛΗΤΟΣ	*(74):*	Σακελλαρίδης Ιωάννης, Ηρακλείτου 6, 106 73 Αθήνα

ΠΕΡΙΛΗΨΗ (57)

Κουτί από χαρτόνι γκοφρέ που προορίζεται για την συσκευασία αντικειμένων με την μορφή του λεπτού, κομένου χαρτιού, το οποίο περιλαμβάνει ένα κάτω τμήμα 1, και ένα άνω τμήμα 10 με τοιχώματα 3, 4 και αντίστοιχα 12, 13, 14 που προεκτείνονται. Το άνω τμήμα 10 σχηματίζεται για να περιέχει τα αντικείμενα και τα τοιχώματα 3, 4 του κάτω τμήματος 1 εκτείνονται σε μικρή απόσταση έξω από τα τοιχώματα 12, 13, 14 του άνω τμήματος. Αντικρινά ακραία τοιχώματα 4 επί του κάτω τμήματος 1 παρέχονται στις επάνω άκρες του με αυτά - λαβές 6 που διπλώνουν προς τα έξω από τα ακραία τοιχώματα 4.
Σύμφωνα με την εφεύρεση τα αντικείμενα τοποθετούνται πρώτα στο άνω τμήμα 10. Τα τοιχώματα του 12, 13, 14 διπλώνουν προς τα πάνω και περιβάλλουν τα αντικείμενα. Εν συνεχεία τοποθετείται απάνω του το κάτω τμήμα 1. Τέλος το κουτί αναποδογυρίζεται στη σωστή πλευρά.

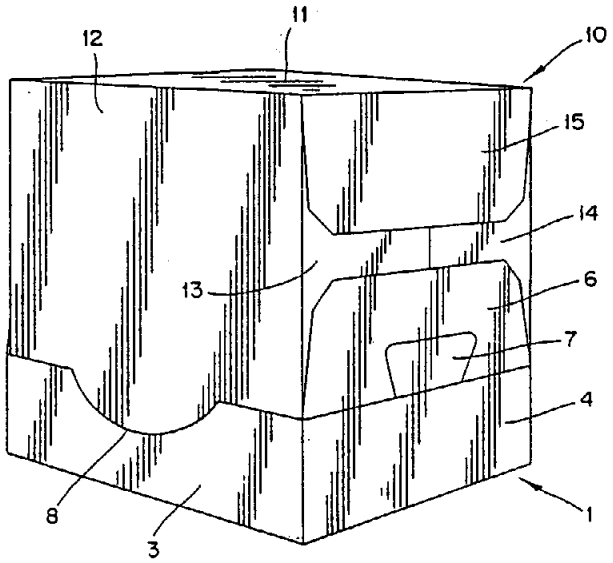

ΑΡΙΘΜΟΣ ΕΥΡΩΠΑΪΚΟΥ Δ.Ε.	(11):	3008173
ΑΡΙΘ. ΕΛΛΗΝΙΚΗΣ ΚΑΤΑΘΕΣΗΣ	(21):	930401109
ΗΜΕΡ. ΕΛΛΗΝΙΚΗΣ ΚΑΤΑΘΕΣΗΣ	(22):	17.06.93
ΑΡΙΘ./ΗΜΕΡ. ΔΗΜΟΣΙΕΥΣΗΣ ΕΥΡΩΠΑΪΚΟΥ ΔΙΠΛΩΜΑΤΟΣ	(87):	0 314 401/16.06.93
ΑΡΙΘ./ΗΜΕΡ. ΚΑΤΑΘΕΣΗΣ ΕΥΡΩΠΑΪΚΗΣ ΑΙΤΗΣΗΣ	(86):	88309914.5/21.10.88
ΤΙΤΛΟΣ ΕΦΕΥΡΕΣΗΣ	(54):	Νέες ενώσεις WF 2015 A και B, παραγωγή αυτών και χρήση αυτών
ΔΙΚΑΙΟΥΧΟΣ	(73):	Fujisawa Pharmaceutical Co., Ltd. 3 Doshomachi 4-Chome Higashi-Ku Osaka-Shi, Osaka 541, Ιαπωνία
ΣΥΜΒΑΤΙΚΕΣ ΠΡΟΤΕΡΑΙΟΤΗΤΕΣ	(30):	1) 8725053/26.10.87/Μ. Βρετανία 2) 8803428/15.02.88/Μ. Βρετανία
ΕΦΕΥΡΕΤΗΣ	(72):	1) Otsuka Takanao 2) Shibata Toshihiro 3) Terano Hiroshi 4) Tsurumi Yasuhisa 5) Okuhara Masakuni
ΕΙΔΙΚΟΣ ΠΛΗΡΕΞΟΥΣΙΟΣ	(74):	Κιλιμίρης Κων/νος, Υψηλάντου 38, 115 21 Αθήνα
ΑΝΤΙΚΛΗΤΟΣ	(74):	Κιλιμίρης Αναστάσιος, Υψηλάντου 38, 115 21 Αθήνα

ΠΕΡΙΛΗΨΗ *(57)*

Αποκαλύπτονται νέες ενώσεις WF 2015 A και B, που έχουν τα κάτωθι περιγραφόμενα εδώ φυσικοχημικά χαρακτηριστικά:
(1) Δια την WF 2015 A.
a) Μοριακό βάρος: 410[FAB-MS:m/z 411(M+H)].
b) Στοιχειακή ανάλυση: C 64,55; H 8,06; O 27,39 (με διαφορά).
c) Οπτική περιστροφή: $[\alpha]_D^{23}$ = -52° (C=1,0, CH_3OH).
(2) Δια την WF 2015 B:
a) Μοριακό βάρος: 447[FAB-MS:m/z 469(M+Na)].
b) Στοιχειακή ανάλυση: C 58,03; H 7,94; Cl 7,31; O 26,72 (με διαφορά)
c) Οπτική περιστροφή: $[\alpha]_D^{23}$ = -238° (C=2,0, $CHCL_3$)
Επίσης παρέχεται μία μέθοδος παραγωγής αυτών των ενώσεων με καλλιέργεια ενός μικροβιακού είδους που παράγει WF 2015 A και/ή WF 2015 B, που ανήκει στο γένος Scolecovasidium σ' ένα θρεπτικό μέσο. Οι ενώσεις WF 2015 A και B έχουν ανοσοκατασταλτικές και αντικαρκινικές δράσεις ενώ επίσης περιγράφονται φαρμακευτικές συνθέσεις που περιέχουν αυτές τις ενώσεις.

ΑΡΙΘΜΟΣ ΕΥΡΩΠΑΪΚΟΥ Δ.Ε.	(11):	3008174
ΑΡΙΘ. ΕΛΛΗΝΙΚΗΣ ΚΑΤΑΘΕΣΗΣ	(21):	930401111
ΗΜΕΡ. ΕΛΛΗΝΙΚΗΣ ΚΑΤΑΘΕΣΗΣ	(22):	17.06.93
ΑΡΙΘ./ΗΜΕΡ. ΔΗΜΟΣΙΕΥΣΗΣ ΕΥΡΩΠΑΪΚΟΥ ΔΙΠΛΩΜΑΤΟΣ	(87):	0 326 151/16.06.93
ΑΡΙΘ./ΗΜΕΡ. ΚΑΤΑΘΕΣΗΣ ΕΥΡΩΠΑΪΚΗΣ ΑΙΤΗΣΗΣ	(86):	89101428.4/27.01.89
ΤΙΤΛΟΣ ΕΦΕΥΡΕΣΗΣ	(54):	Βελτιωμένη σύνθεση ελεγχόμενης απελευθέρωσης
ΔΙΚΑΙΟΥΧΟΣ	(73):	1) Sumitomo Pharmaceuticals Company Limited 2-8 Doshomachi 2-Chome Chuo-Ku, Osaka-Shi Osaka-Fu, Ιαπωνία 2) Koken Co. Ltd. 5-18 Shimoochiai 3-Chome Shinjuku-Ku, Tokyo Ιαπωνία
ΣΥΜΒΑΤΙΚΕΣ ΠΡΟΤΕΡΑΙΟΤΗΤΕΣ	(30):	20459/88/29.01.88/Ιαπωνία
ΕΦΕΥΡΕΤΗΣ	(72):	1) Fujioka Keiji 2) Sato Shigeji 3) Tamura Nobuhiko 4) Takada Yoshihiro 5) Sasaki Yoshio 6) Maeda Miho
ΕΙΔΙΚΟΣ ΠΛΗΡΕΞΟΥΣΙΟΣ	(74):	Κιλιμίρης Κων/νος, Υψηλάντου 38, 115 21 Αθήνα
ΑΝΤΙΚΛΗΤΟΣ	(74):	Κιλιμίρης Αναστάσιος, Υψηλάντου 38, 115 21 Αθήνα

ΠΕΡΙΛΗΨΗ *(57)*

Σύνθεση ελεγχομένης απελευθερώσεως περιλαμβάνουσα όξινη οργανική ένωση ή ανυδρίτη οξέος ή εστέρα δυνάμενο να παρέχει μια από τις όξινες οργανικές ενώσεις δι' υδρολύσεως μαζί με ενεργό συστατικό και κολλαγόνο ως φορέα, η οποία σύνθεση δύναται να παρουσιάζει προκαθορισμένη εικόνα απελευθέρωσης του ενεργού συστατικού. Παρέχεται επίσης μέθοδος παραγωγής της προαναφερθείσης συνθέσεως.

ΑΡΙΘΜΟΣ ΕΥΡΩΠΑ·Ι·ΚΟΥ Δ.Ε.	***(11):***	**3008175**
ΑΡΙΘ. ΕΛΛΗΝΙΚΗΣ ΚΑΤΑΘΕΣΗΣ	*(21):*	930401280
ΗΜΕΡ. ΕΛΛΗΝΙΚΗΣ ΚΑΤΑΘΕΣΗΣ	*(22):*	17.06.93
ΑΡΙΘ./ΗΜΕΡ. ΔΗΜΟΣΙΕΥΣΗΣ ΕΥΡΩΠΑ·Ι·ΚΟΥ ΔΙΠΛΩΜΑΤΟΣ	*(87):*	0 346 193/28.04.93
ΑΡΙΘ./ΗΜΕΡ. ΚΑΤΑΘΕΣΗΣ ΕΥΡΩΠΑ·Ι·ΚΗΣ ΑΙΤΗΣΗΣ	*(86):*	89401525.4/02.06.89
ΤΙΤΛΟΣ ΕΦΕΥΡΕΣΗΣ	*(54):*	Ανάμικτρον κυρίως για κλίβανο μικροκυμάτων
ΔΙΚΑΙΟΥΧΟΣ	*(73):*	Boulard Michel 11 rue de Metz F-80000 Amiens, Γαλλία
ΣΥΜΒΑΤΙΚΕΣ ΠΡΟΤΕΡΑΙΟΤΗΤΕΣ	*(30):*	8807555/07.06.88/Γαλλία
ΕΦΕΥΡΕΤΗΣ	*(72):*	Boulard Michel
ΕΙΔΙΚΟΣ ΠΛΗΡΕΞΟΥΣΙΟΣ	*(74):*	Κιλιμίρης Αναστάσιος, Υψηλάντου 38, 115 21 Αθήνα
ΑΝΤΙΚΛΗΤΟΣ	*(74):*	Κιλιμίρης Αναστάσιος, Υψηλάντου 38, 115 21 Αθήνα

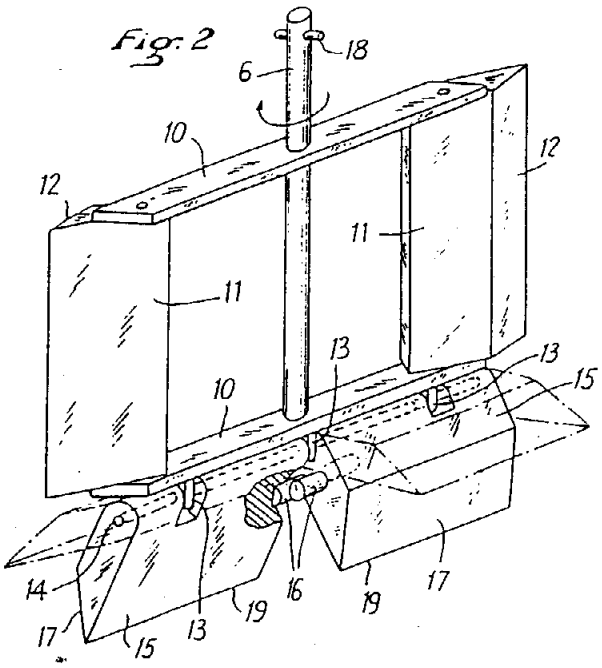

ΠΕΡΙΛΗΨΗ *(57)*

Το σύμφωνο με την εφεύρεση ανάμικτρο περιλαμβάνει ένα πλαίσιο στερεωμένο σε έναν άξονα κινήσεως (6) που φέρει μέσα αγκύστρωσης (18) σε ένα κινητήρα (8), χαρακτηρίζεται από το ότι περιλαμβάνει τουλάχιστον ένα κάτω τομέα απόξεσης (15) εκτεινόμενο προς τα κάτω από το πλαίσιο κατά μήκος ενός κάτω χείλος του και μέσα προσαρμογής (14) σε μία απόσταση μεταξύ των μέσων αγκύστρωσης (18) και ενός κάτω άκρου (19) του κάτω τομέα απόξεσης.

ΑΡΙΘΜΟΣ ΕΥΡΩΠΑ·Ι·ΚΟΥ Δ.Ε.	***(11):***	**3008176**
ΑΡΙΘ. ΕΛΛΗΝΙΚΗΣ ΚΑΤΑΘΕΣΗΣ	*(21):*	930401281
ΗΜΕΡ. ΕΛΛΗΝΙΚΗΣ ΚΑΤΑΘΕΣΗΣ	*(22):*	17.06.93
ΑΡΙΘ./ΗΜΕΡ. ΔΗΜΟΣΙΕΥΣΗΣ ΕΥΡΩΠΑ·Ι·ΚΟΥ ΔΙΠΛΩΜΑΤΟΣ	*(87):*	0 427 402/16.06.93
ΑΡΙΘ./ΗΜΕΡ. ΚΑΤΑΘΕΣΗΣ ΕΥΡΩΠΑ·Ι·ΚΗΣ ΑΙΤΗΣΗΣ	*(86):*	90311140.9/11.10.90
ΤΙΤΛΟΣ ΕΦΕΥΡΕΣΗΣ	*(54):*	Αγωγή των σοκ με κυκλοδεξτρίνες και τα παράγωγά τους
ΔΙΚΑΙΟΥΧΟΣ	*(73):*	Kabushiki Kaisha Ueno Seiyaku Oyo Kenkyujo 4-8, 2 Chome Koraibashi Chuo-Ku, Osaka-Shi Osaka-Pu, Ιαπωνία
ΣΥΜΒΑΤΙΚΕΣ ΠΡΟΤΕΡΑΙΟΤΗΤΕΣ	*(30):*	274425/89/18.10.89/Ιαπωνία
ΕΦΕΥΡΕΤΗΣ	*(72):*	Ueno Ryuzi
ΕΙΔΙΚΟΣ ΠΛΗΡΕΞΟΥΣΙΟΣ	*(74):*	Κιλιμίρης Αναστάσιος, Υψηλάντου 38, 115 21 Αθήνα
ΑΝΤΙΚΛΗΤΟΣ	*(74):*	Κιλιμίρης Αναστάσιος, Υψηλάντου 38, 115 21 Αθήνα

ΠΕΡΙΛΗΨΗ *(57)*

Χρήση μιας κυκλοδεξτρίνης ή ενός παραγώγου της για την παραγωγή ενός φαρμάκου για την αγωγή των σοκ.

ΑΡΙΘΜΟΣ ΕΥΡΩΠΑ·Ι·ΚΟΥ Δ.Ε.	***(11):***	**3008177**
ΑΡΙΘ. ΕΛΛΗΝΙΚΗΣ ΚΑΤΑΘΕΣΗΣ	*(21):*	930401282
ΗΜΕΡ. ΕΛΛΗΝΙΚΗΣ ΚΑΤΑΘΕΣΗΣ	*(22):*	17.06.93
ΑΡΙΘ./ΗΜΕΡ. ΔΗΜΟΣΙΕΥΣΗΣ ΕΥΡΩΠΑ·Ι·ΚΟΥ ΔΙΠΛΩΜΑΤΟΣ	*(87):*	0 425 969/16.06.93
ΑΡΙΘ./ΗΜΕΡ. ΚΑΤΑΘΕΣΗΣ ΕΥΡΩΠΑ·Ι·ΚΗΣ ΑΙΤΗΣΗΣ	*(86):*	90120254.9/22.10.90
ΤΙΤΛΟΣ ΕΦΕΥΡΕΣΗΣ	*(54):*	Διατάξεις ανακτήσεως της βαφής από μεταφορικούς ιμάντες σε εγκαταστάσεις χρωματισμού μέσω ψεκασμού
ΔΙΚΑΙΟΥΧΟΣ	*(73):*	Cefla Soc. Coop. AR.L. Via Selice Provinciale 23/A I-40026 Imola, Bologna Ιταλία
ΣΥΜΒΑΤΙΚΕΣ ΠΡΟΤΕΡΑΙΟΤΗΤΕΣ	*(30):*	2198889U/24.10.89/Ιταλία
ΕΦΕΥΡΕΤΗΣ	*(72):*	Raggi Gianni
ΕΙΔΙΚΟΣ ΠΛΗΡΕΞΟΥΣΙΟΣ	*(74):*	Κιλιμίρης Αναστάσιος, Υψηλάντου 38, 115 21 Αθήνα
ΑΝΤΙΚΛΗΤΟΣ	*(74):*	Κιλιμίρης Αναστάσιος, Υψηλάντου 38, 115 21 Αθήνα

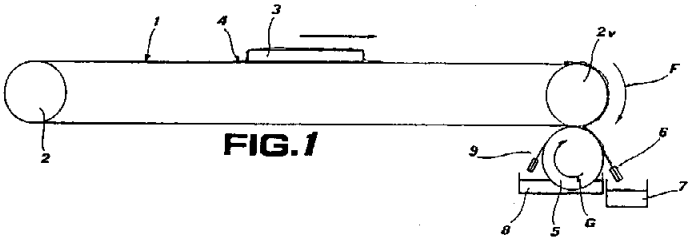

FIG.1

ΠΕΡΙΛΗΨΗ (57)

Μία διάταξις ανακτήσεως της βαφής (των χρωμάτων) από ένα μεταφορικό ιμάντα 1, σε εγκαταστάσεις χρωματισμού μέσω ψεκασμού, περιλαμβάνει ένα κύλινδρο 5 παράλληλο προς τα τύμπανα 2 του μεταφορικού ιμάντα 1 και περιστρεφόμενο αντίθετα από τα τύμπανα τούτα, τοποθετημένο σε επαφή με τον ιμάντα 1 κοντά στην κάτω επιφάνεια του προς τα κατάντι τυμπάνου 2V του μεταφορέα τούτου, και μέσα αποξέσεως της βαφής η οποία υπάρχει επί της επιφανείας του κυλίνδρου τούτου.

ΑΡΙΘΜΟΣ ΕΥΡΩΠΑ·Ι·ΚΟΥ Δ.Ε.	***(11):***	**3008178**
ΑΡΙΘ. ΕΛΛΗΝΙΚΗΣ ΚΑΤΑΘΕΣΗΣ	*(21):*	930401283
ΗΜΕΡ. ΕΛΛΗΝΙΚΗΣ ΚΑΤΑΘΕΣΗΣ	*(22):*	17.06.93
ΑΡΙΘ./ΗΜΕΡ. ΔΗΜΟΣΙΕΥΣΗΣ ΕΥΡΩΠΑ·Ι·ΚΟΥ ΔΙΠΛΩΜΑΤΟΣ	*(87):*	0 331 567/12.05.93
ΑΡΙΘ./ΗΜΕΡ. ΚΑΤΑΘΕΣΗΣ ΕΥΡΩΠΑ·Ι·ΚΗΣ ΑΙΤΗΣΗΣ	*(86):*	89400538.8/27.02.89
ΤΙΤΛΟΣ ΕΦΕΥΡΕΣΗΣ	*(54):*	Σύστημα επικοινωνιών με κινητά με τη βοήθεια δορυφόρων
ΔΙΚΑΙΟΥΧΟΣ	*(73):*	Centre National D'Etudes Spatiales 2 Place Maurice-Quentin F-75039 Paris Cédéx 01 Γαλλία
ΣΥΜΒΑΤΙΚΕΣ ΠΡΟΤΕΡΑΙΟΤΗΤΕΣ	*(30):*	8802632/02.03.88/Γαλλία
ΕΦΕΥΡΕΤΗΣ	*(72):*	1) Dulck Jean-François 2) Rouffet Denis
ΕΙΔΙΚΟΣ ΠΛΗΡΕΞΟΥΣΙΟΣ	*(74):*	Κιλιμίρης Αναστάσιος, Υψηλάντου 38, 115 21 Αθήνα
ΑΝΤΙΚΛΗΤΟΣ	*(74):*	Κιλιμίρης Αναστάσιος, Υψηλάντου 38, 115 21 Αθήνα

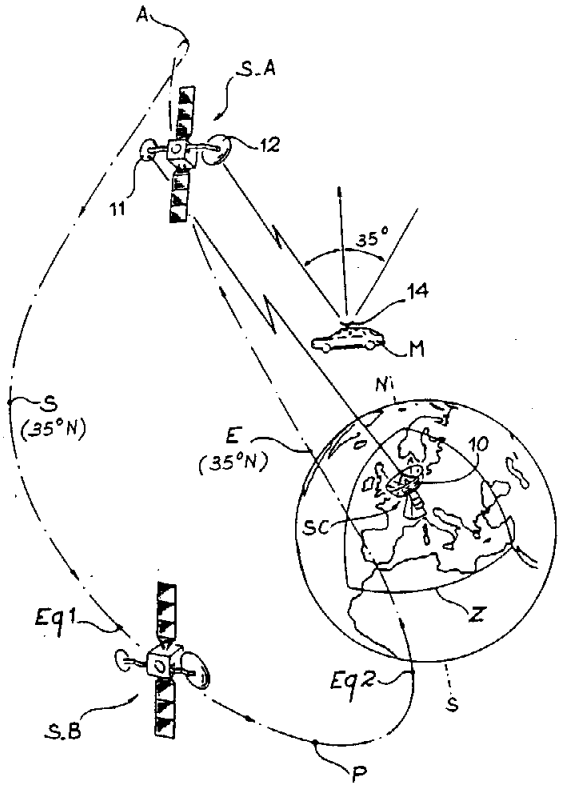

ΠΕΡΙΛΗΨΗ (57)

Το σύστημα περιλαμβάνει τουλάχιστον δύο δορυφόρους (S-A, S-B) γεωσύγχρονους της αυτής ελλειπτικής τροχιάς, που έχουν το αυτό ίχνος στο έδαφος. Τα μήκη των ανυψουμένων κόμβων απέχουν μεταξύ τους. Τα κινητά έχουν μία κεραία που σκοπεύει κατακόρυφα. Το σύστημα λειτουργεί 24 ώρες/24 με τον ένα ή τον άλλο δορυφόρο. Εφαρμογή στις διαστημικές τηλεπικοινωνίες.

ΑΡΙΘΜΟΣ ΕΥΡΩΠΑΪΚΟΥ Δ.Ε.	*(11):*	**3008179**
ΑΡΙΘ. ΕΛΛΗΝΙΚΗΣ ΚΑΤΑΘΕΣΗΣ	*(21):*	930401284
ΗΜΕΡ. ΕΛΛΗΝΙΚΗΣ ΚΑΤΑΘΕΣΗΣ	*(22):*	17.06.93
ΑΡΙΘ./ΗΜΕΡ. ΔΗΜΟΣΙΕΥΣΗΣ ΕΥΡΩΠΑΪΚΟΥ ΔΙΠΛΩΜΑΤΟΣ	*(87):*	0 291 784/17.03.93
ΑΡΙΘ./ΗΜΕΡ. ΚΑΤΑΘΕΣΗΣ ΕΥΡΩΠΑΪΚΗΣ ΑΙΤΗΣΗΣ	*(86):*	88107305.0/06.05.88
ΤΙΤΛΟΣ ΕΦΕΥΡΕΣΗΣ	*(54):*	Αγγειομετρική διάταξη
ΔΙΚΑΙΟΥΧΟΣ	*(73):*	B.V. Optische Industrie "De Oude Delft", Van Miereveltlaan 9 NL-2612 XE Delft, Ολλανδία
ΣΥΜΒΑΤΙΚΕΣ ΠΡΟΤΕΡΑΙΟΤΗΤΕΣ	*(30):*	3717046/21.05.87/Γερμανία
ΕΦΕΥΡΕΤΗΣ	*(72):*	1) Affeldt Karl-Heinz, Dipl.-Ing. 2) Hantel Ulrich, Dipl.-Ing.
ΕΙΔΙΚΟΣ ΠΛΗΡΕΞΟΥΣΙΟΣ	*(74):*	Κιλιμίρης Κων/νος, Υψηλάντου 38, 115 21 Αθήνα
ΑΝΤΙΚΛΗΤΟΣ	*(74):*	Κιλιμίρης Αναστάσιος, Υψηλάντου 38, 115 21 Αθήνα

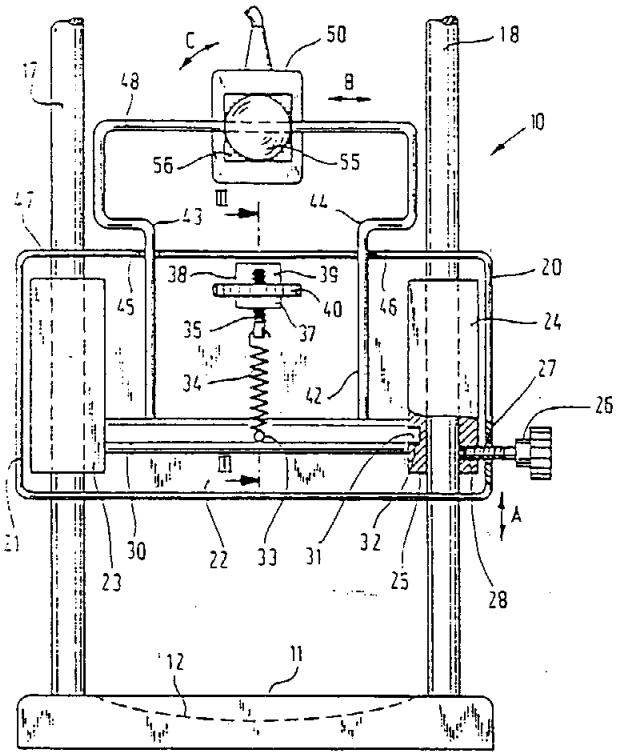

ΠΕΡΙΛΗΨΗ (57)

Μια αγγειομετρική διάταξη (10) περιέχει βάση (11) με εκβάθυνση (12) για την ανάπαυση της πτέρνας (13) ανθρωπίνου ποδός (14), καθώς και εγκαρσίωμα (20) επάνω από τη βάση, το οποίο ενεργεί σαν φορέας ενός αισθητήρα παλμικών μεταβολών του όγκου (50). Ένα ελατήριο (34) πιέζει ελαφρά τον αισθητήρα προς το δάκτυλο του ποδός (61) με ρυθμιζόμενη πρόταση.

Η διάταξη επιτρέπει τη διατήρηση του ποδός του εξεταζομένου σε σταθερή θέση κατά τη διάρκεια της μετρήσεως, όσο είναι δυνατόν χαλαρά και αβίαστα.

ΑΡΙΘΜΟΣ ΕΥΡΩΠΑΪΚΟΥ Δ.Ε.	*(11):*	**3008180**
ΑΡΙΘ. ΕΛΛΗΝΙΚΗΣ ΚΑΤΑΘΕΣΗΣ	*(21):*	930401285
ΗΜΕΡ. ΕΛΛΗΝΙΚΗΣ ΚΑΤΑΘΕΣΗΣ	*(22):*	17.06.93
ΑΡΙΘ./ΗΜΕΡ. ΔΗΜΟΣΙΕΥΣΗΣ ΕΥΡΩΠΑΪΚΟΥ ΔΙΠΛΩΜΑΤΟΣ	*(87):*	0 291 785/17.03.93
ΑΡΙΘ./ΗΜΕΡ. ΚΑΤΑΘΕΣΗΣ ΕΥΡΩΠΑΪΚΗΣ ΑΙΤΗΣΗΣ	*(86):*	88107306.8/06.05.88
ΤΙΤΛΟΣ ΕΦΕΥΡΕΣΗΣ	*(54):*	Αγγειομετρική διάταξη
ΔΙΚΑΙΟΥΧΟΣ	*(73):*	B.V. Optische Industrie "De Oude Delft", Van Miereveltlaan 9 NL-2612 XE Delft, Ολλανδία
ΣΥΜΒΑΤΙΚΕΣ ΠΡΟΤΕΡΑΙΟΤΗΤΕΣ	*(30):*	3717045/21.05.87/Γερμανία
ΕΦΕΥΡΕΤΗΣ	*(72):*	1) Affeldt Karl-Heinz, Dipl.-Ing. 2) Hantel Ulrich, Dipl.-Ing.
ΕΙΔΙΚΟΣ ΠΛΗΡΕΞΟΥΣΙΟΣ	*(74):*	Κιλιμίρης Κων/νος, Υψηλάντου 38, 115 21 Αθήνα
ΑΝΤΙΚΛΗΤΟΣ	*(74):*	Κιλιμίρης Αναστάσιος, Υψηλάντου 38, 115 21 Αθήνα

Fig. 1

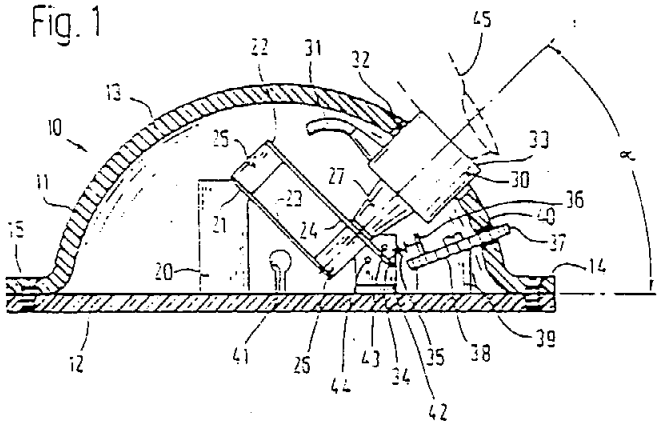

ΠΕΡΙΛΗΨΗ (57)

Μια αγγειομετρική διάταξη (10) επιτρέπει κατά τη μέτρηση τη συγκράτηση σε σταθερή θέση του χεριού του εξεταζομένου, κατά το δυνατό χαλαρά και αβίαστα. Επίσης, ο αισθητήρας παλμικών μεταβολών του όγκου (30) που απαιτείται για τη μέτρηση πρέπει να ακουμπά στο δάκτυλο (45) του χεριού με πολύ μικρή πρόταση που μπορεί να υφίσταται ρύθμιση μέσω ελατηρίου (35, 37).

Ο αισθητήρας παλμικών μεταβολών του όγκου εδράζεται ελαστικά στο εσωτερικό σφαιρικής θήκης (11) που αποτελεί στήριγμα του χεριού, κατά τρόπον ώστε η εξωτερική επιφάνεια του αισθητήρα (33) να προεξέχει από την εξωτερική επιφάνεια της θήκης.

ΑΡΙΘΜΟΣ ΕΥΡΩΠΑΪΚΟΥ Δ.Ε.	***(11):***	**3008181**
ΑΡΙΘ. ΕΛΛΗΝΙΚΗΣ ΚΑΤΑΘΕΣΗΣ	*(21):*	930401286
ΗΜΕΡ. ΕΛΛΗΝΙΚΗΣ ΚΑΤΑΘΕΣΗΣ	*(22):*	17.06.93
ΑΡΙΘ./ΗΜΕΡ. ΔΗΜΟΣΙΕΥΣΗΣ ΕΥΡΩΠΑΪΚΟΥ ΔΙΠΛΩΜΑΤΟΣ	*(87):*	0 286 220/31.03.93
ΑΡΙΘ./ΗΜΕΡ. ΚΑΤΑΘΕΣΗΣ ΕΥΡΩΠΑΪΚΗΣ ΑΙΤΗΣΗΣ	*(86):*	88301722.0/29.02.88
ΤΙΤΛΟΣ ΕΦΕΥΡΕΣΗΣ	*(54):*	Μέθοδος και εξοπλισμός κατασκευής πολυμερούς υλικού
ΔΙΚΑΙΟΥΧΟΣ	*(73):*	Newtec Vascular Products Ltd. 2 Newtech Square Deeside Industrial Park Deeside Clwyd CH5 2NU Μ. Βρετανία
ΣΥΜΒΑΤΙΚΕΣ ΠΡΟΤΕΡΑΙΟΤΗΤΕΣ	*(30):*	8708476/09.04.87/Μ. Βρετανία
ΕΦΕΥΡΕΤΗΣ	*(72):*	1) Charlesworth David 2) Chian Kerm Sin 3) Underwood Christopher John
ΕΙΔΙΚΟΣ ΠΛΗΡΕΞΟΥΣΙΟΣ	*(74):*	Κιλιμίρης Κων/νος, Υψηλάντου 38, 115 21 Αθήνα
ΑΝΤΙΚΛΗΤΟΣ	*(74):*	Κιλιμίρης Αναστάσιος, Υψηλάντου 38, 115 21 Αθήνα

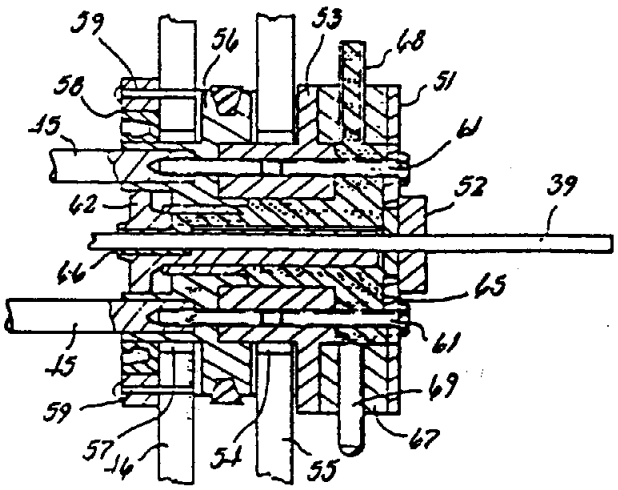

ΠΕΡΙΛΗΨΗ *(57)*

Αποκαλύπτεται μία μέθοδος κατασκευής πολυμερούς υλικού δια πήξεως, όπου το πολυμερές, διαλυμένο σε οργανικό διαλύτη μορφοποιείται σε υλικό, μέσα σε ένα πηκτικό. Η διεργασία εκτελείται σε τόσο χαμηλή θερμοκρασία ώστε ουσιαστικά να μην αποικοδομείται το πολυμερές.

ΑΡΙΘΜΟΣ ΕΥΡΩΠΑΪΚΟΥ Δ.Ε.	***(11):***	**3008182**
ΑΡΙΘ. ΕΛΛΗΝΙΚΗΣ ΚΑΤΑΘΕΣΗΣ	*(21):*	930401287
ΗΜΕΡ. ΕΛΛΗΝΙΚΗΣ ΚΑΤΑΘΕΣΗΣ	*(22):*	17.06.93
ΑΡΙΘ./ΗΜΕΡ. ΔΗΜΟΣΙΕΥΣΗΣ ΕΥΡΩΠΑΪΚΟΥ ΔΙΠΛΩΜΑΤΟΣ	*(87):*	0 402 000/17.03.93
ΑΡΙΘ./ΗΜΕΡ. ΚΑΤΑΘΕΣΗΣ ΕΥΡΩΠΑΪΚΗΣ ΑΙΤΗΣΗΣ	*(86):*	90305526.7/22.05.90
ΤΙΤΛΟΣ ΕΦΕΥΡΕΣΗΣ	*(54):*	Πολυστρωματικές ετικέττες επιχρισμένες με προσκολλητικό υλικό
ΔΙΚΑΙΟΥΧΟΣ	*(73):*	Samuel Jones & Co. Limited Butterfly House St. Neots Huntingdon, Cambridgeshire PE19 4EE, Μ. Βρετανία
ΣΥΜΒΑΤΙΚΕΣ ΠΡΟΤΕΡΑΙΟΤΗΤΕΣ	*(30):*	8913021/06.06.89/Μ. Βρετανία
ΕΦΕΥΡΕΤΗΣ	*(72):*	Dean George
ΕΙΔΙΚΟΣ ΠΛΗΡΕΞΟΥΣΙΟΣ	*(74):*	Κιλιμίρης Κων/νος, Υψηλάντου 38, 115 21 Αθήνα
ΑΝΤΙΚΛΗΤΟΣ	*(74):*	Κιλιμίρης Αναστάσιος, Υψηλάντου 38, 115 21 Αθήνα

ΠΕΡΙΛΗΨΗ *(57)*

Πολυστρωματική ετικέττα περιλαμβάνουσα άνω φύλλο και φύλλο υποστηρίξεως από χαρτί, επίχρισμα ευαίσθητου στην πίεση προσκολλητικού επί της μιας πλευράς του άνω φύλλου, επιφάνεια απελευθερώσεως επί της μιας πλευράς του φύλλου υποστηρίξεως από χαρτί, και όπου το ευαίσθητο στην πίεση προσκολλητικό είναι επιστρωμένο, κατά τρόπο που να μπορεί να απελευθερώνεται, στην επιφάνεια απελευθερώσεως για να στερεώνονται μαζί το άνω φύλλο και το φύλλο υποστηρίξεως από χαρτί, χαρακτηριζόμενη εκ του ότι το φύλλο υποστηρίξεως από χαρτί φέρει στην άλλη του πλευρά ένα ασυνεχές επίχρισμα από επανα-υγραινόμενο προσκολλητικό υπό μορφή διάκριτων στιγμών του προσκολλητικού που έχει εναποτεθεί απευθείας επί του φύλλου υποστηρίξεως από χαρτί.

ΑΡΙΘΜΟΣ ΕΥΡΩΠΑ·Ι·ΚΟΥ Δ.Ε. *(11):* **3008183**
ΑΡΙΘ. ΕΛΛΗΝΙΚΗΣ ΚΑΤΑΘΕΣΗΣ *(21):* 930401288
ΗΜΕΡ. ΕΛΛΗΝΙΚΗΣ ΚΑΤΑΘΕΣΗΣ *(22):* 17.06.93
ΑΡΙΘ./ΗΜΕΡ. ΔΗΜΟΣΙΕΥΣΗΣ
ΕΥΡΩΠΑ·Ι·ΚΟΥ ΔΙΠΛΩΜΑΤΟΣ *(87):* 0 337 967/12.05.93
ΑΡΙΘ./ΗΜΕΡ. ΚΑΤΑΘΕΣΗΣ
ΕΥΡΩΠΑ·Ι·ΚΗΣ ΑΙΤΗΣΗΣ *(86):* 89850090.5/16.03.93
ΤΙΤΛΟΣ ΕΦΕΥΡΕΣΗΣ *(54):* Συνθέσεις που προκαλούν τη σύνδεση μεταξύ τμημάτων ζώντος οστίτη ιστού
ΔΙΚΑΙΟΥΧΟΣ *(73):* Bioventures N.V.
de Ruyterkade 58a
Curacao, Netherlands
Antilles, Αντίλλες
ΣΥΜΒΑΤΙΚΕΣ ΠΡΟΤΕΡΑΙΟΤΗΤΕΣ *(30):* 8800980/17.03.88/Σουηδία
ΕΦΕΥΡΕΤΗΣ *(72):* 1) Hammarström Lars
2) Blomlöf Lelf
3) Lindskog Sven
ΕΙΔΙΚΟΣ ΠΛΗΡΕΞΟΥΣΙΟΣ *(74):* Παπαπαναγιώτου Άννα, Κουμπάρη 2, 106 74 Αθήνα
ΑΝΤΙΚΛΗΤΟΣ *(74):* Παπακωνσταντίνου Ελένη, Κουμπάρη 2, 106 74 Αθήνα

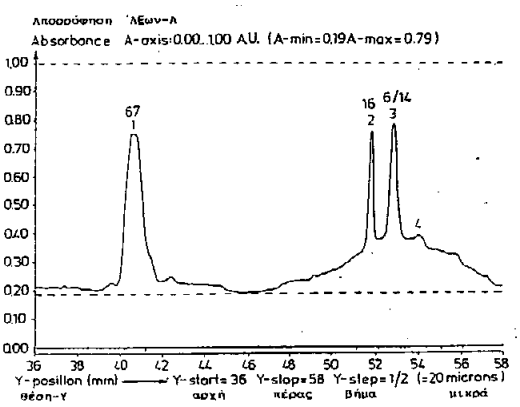

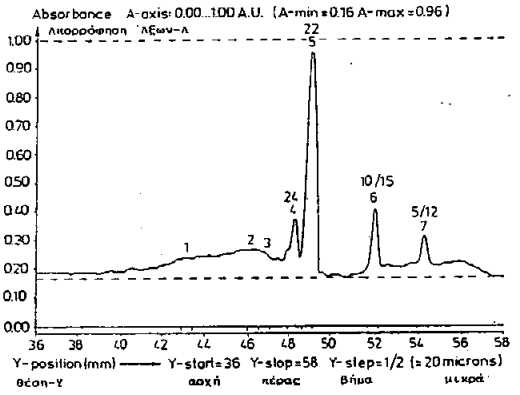

ΠΕΡΙΛΗΨΗ *(57)*
Σύνθεση για χρήση στην επαγωγή της συνδέσεως μεταξύ τμημάτων ζώντος οστίτη ιστού δι ' αναγεννήσεως οστίτη ιστού σε ένα τουλάχιστον από τα τμήματα, περιέχουσα ως δραστικό συστατικό ένα πρωτεϊνικό κλάσμα προερχόμενο από ένα προπομπό της αδαμαντίνης των οδόντων, το ονομαζόμενο πλέγμα αδαμαντίνης.
Μέθοδος για την επαγωγή της συνδέσεως μεταξύ τμημάτων ζώντος οστίτη ιστού δι ' αναγεννήσεως οστίτη ιστού σε τουλάχιστον ένα από τα τμήματα με τη χρήση μίας τέτοιας συνθέσεως.

ΑΡΙΘΜΟΣ ΕΥΡΩΠΑ·Ι·ΚΟΥ Δ.Ε. *(11):* **3008184**
ΑΡΙΘ. ΕΛΛΗΝΙΚΗΣ ΚΑΤΑΘΕΣΗΣ *(21):* 930401289
ΗΜΕΡ. ΕΛΛΗΝΙΚΗΣ ΚΑΤΑΘΕΣΗΣ *(22):* 17.06.93
ΑΡΙΘ./ΗΜΕΡ. ΔΗΜΟΣΙΕΥΣΗΣ
ΕΥΡΩΠΑ·Ι·ΚΟΥ ΔΙΠΛΩΜΑΤΟΣ *(87):* 0 253 396/17.03.93
ΑΡΙΘ./ΗΜΕΡ. ΚΑΤΑΘΕΣΗΣ
ΕΥΡΩΠΑ·Ι·ΚΗΣ ΑΙΤΗΣΗΣ *(86):* 87110310.7/16.07.87
ΤΙΤΛΟΣ ΕΦΕΥΡΕΣΗΣ *(54):* Βελτιωμένη μέθοδος παρασκευής 5,6-υποκατεστημένων 2,4-κιναζολινο-διαμινών και νέα ενδιάμεσα
ΔΙΚΑΙΟΥΧΟΣ *(73):* Warner-Lambert Company
201 Tabor Road, Morris Plains
New Jersey, 07950 Η.Π.Α.
ΣΥΜΒΑΤΙΚΕΣ ΠΡΟΤΕΡΑΙΟΤΗΤΕΣ *(30):* 886463/17.07.86/Η.Π.Α.
ΕΦΕΥΡΕΤΗΣ *(72):* 1) Berman Ellen Myra
2) Suto Mark James
ΕΙΔΙΚΟΣ ΠΛΗΡΕΞΟΥΣΙΟΣ *(74):* Παπαπαναγιώτου Άννα, Κουμπάρη 2, 106 74 Αθήνα
ΑΝΤΙΚΛΗΤΟΣ *(74):* Παπακωνσταντίνου Ελένη, Κουμπάρη 2, 106 74 Αθήνα

ΠΕΡΙΛΗΨΗ *(57)*
Μια βελτιωμένη μέθοδος παρασκευής 6-υποκατεστημένων -5-αλκυλο-2,4-κιναζολινοδιαμινών, χρήσιμη στην παραγωγή Trimetrexate και παρόμοια αντιφολικά μέσα, με διάφορα νέα ενδιάμεσα αποκαλύπτονται.

ΑΡΙΘΜΟΣ ΕΥΡΩΠΑ·Ι·ΚΟΥ Δ.Ε.	***(11):***	**3008185**
ΑΡΙΘ. ΕΛΛΗΝΙΚΗΣ ΚΑΤΑΘΕΣΗΣ	*(21):*	930401290
ΗΜΕΡ. ΕΛΛΗΝΙΚΗΣ ΚΑΤΑΘΕΣΗΣ	*(22):*	17.06.93
ΑΡΙΘ./ΗΜΕΡ. ΔΗΜΟΣΙΕΥΣΗΣ ΕΥΡΩΠΑ·Ι·ΚΟΥ ΔΙΠΛΩΜΑΤΟΣ	*(87):*	0 220 151/28.04.93
ΑΡΙΘ./ΗΜΕΡ. ΚΑΤΑΘΕΣΗΣ ΕΥΡΩΠΑ·Ι·ΚΗΣ ΑΙΤΗΣΗΣ	*(86):*	86850360.8/21.10.86
ΤΙΤΛΟΣ ΕΦΕΥΡΕΣΗΣ	*(54):*	Σωματίδιο περιλαμβάνον επιστρωμένον πυρήνα
ΔΙΚΑΙΟΥΧΟΣ	*(73):*	Aktiebolaget Hässle Kärragatan 5 S-43183 Mölndal Σουηδία
ΣΥΜΒΑΤΙΚΕΣ ΠΡΟΤΕΡΑΙΟΤΗΤΕΣ	*(30):*	8505034/25.10.85/Σουηδία
ΕΦΕΥΡΕΤΗΣ	*(72):*	Berglund Bengt Göran
ΕΙΔΙΚΟΣ ΠΛΗΡΕΞΟΥΣΙΟΣ	*(74):*	Παπαπαναγιώτου Άννα, Κουμπάρη 2, 106 74 Αθήνα
ΑΝΤΙΚΛΗΤΟΣ	*(74):*	Παπακωνσταντίνου Ελένη, Κουμπάρη 2, 106 74 Αθήνα

ΠΕΡΙΛΗΨΗ *(57)*

Σωματίδιο το οποίο περιλαμβάνει διαλυτή σε υγρό δραστική ουσία για απελευθέρωση εκτός σώματος ανθρώπου ή ζώου, όπου το ρηθέν σωματίδιο περιλαμβάνει ένα πυρήνα με μια επίστρωση επ' αυτού, όπου η ρηθείσα επίστρωση περιλαμβάνει δραστική ουσία διαλυτή σε υγρό το οποίο σωματίδιο χαρακτηρίζεται εκ του ότι ο πυρήνας έχει εμφάνιση η οποία διαφέρει από την εμφάνιση της επιστρώσεως, και εκ του ότι η εμφάνιση του πυρήνα αρχικά κρύπτεται από την επίστρωση και παρουσιάζεται μετά τη διάλυση της διαλυτής σε υγρό δραστικής ουσίας, οπότε έτσι δείχνει ότι έχει διαλυθεί η δραστική ουσία στη ρηθείσα επίστρωση. Η εφεύρεση έχει σαν πρώτιστη εφαρμογή αυτής σε κόκκους δισκία και παρόμοιες μονάδες απελευθερώσεως φαρμάκου οι οποίες αποτελούν μέρος μιας διατάξεως παρεντερικής χορηγήσεως υγρού.

ΑΡΙΘΜΟΣ ΕΥΡΩΠΑ·Ι·ΚΟΥ Δ.Ε.	***(11):***	**3008186**
ΑΡΙΘ. ΕΛΛΗΝΙΚΗΣ ΚΑΤΑΘΕΣΗΣ	*(21):*	930401291
ΗΜΕΡ. ΕΛΛΗΝΙΚΗΣ ΚΑΤΑΘΕΣΗΣ	*(22):*	17.06.93
ΑΡΙΘ./ΗΜΕΡ. ΔΗΜΟΣΙΕΥΣΗΣ ΕΥΡΩΠΑ·Ι·ΚΟΥ ΔΙΠΛΩΜΑΤΟΣ	*(87):*	0 373 753/28.04.93
ΑΡΙΘ./ΗΜΕΡ. ΚΑΤΑΘΕΣΗΣ ΕΥΡΩΠΑ·Ι·ΚΗΣ ΑΙΤΗΣΗΣ	*(86):*	89310314.3/09.10.89
ΤΙΤΛΟΣ ΕΦΕΥΡΕΣΗΣ	*(54):*	Συσκευή εισπνοής αεροζόλ
ΔΙΚΑΙΟΥΧΟΣ	*(73):*	Fisons plc Fison House Princes Street Ipswich, Suffolk IP1 1QH Μ. Βρετανία
ΣΥΜΒΑΤΙΚΕΣ ΠΡΟΤΕΡΑΙΟΤΗΤΕΣ	*(30):*	8824804/22.10.88/Μ. Βρετανία
ΕΦΕΥΡΕΤΗΣ	*(72):*	1) Blower Andrew William 2) Gorbett John Stuart 3) Clarke Michael John
ΕΙΔΙΚΟΣ ΠΛΗΡΕΞΟΥΣΙΟΣ	*(74):*	Παπαπαναγιώτου Άννα, Κουμπάρη 2, 106 74 Αθήνα
ΑΝΤΙΚΛΗΤΟΣ	*(74):*	Παπακωνσταντίνου Ελένη, Κουμπάρη 2, 106 74 Αθήνα

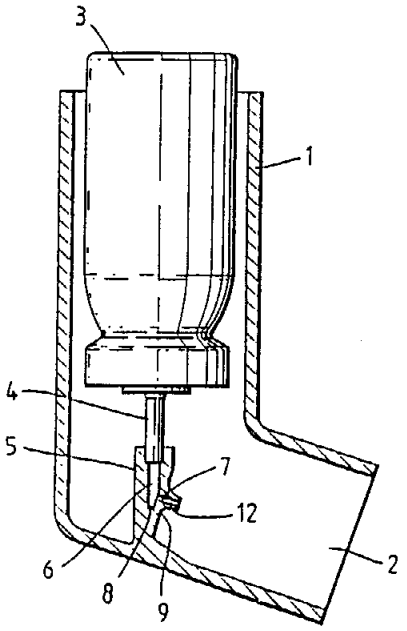

ΠΕΡΙΛΗΨΗ *(57)*

Μία συσκευή (1) εισπνοής αεροζόλ κατάλληλη για χρήση σε σύνδεση με ένα περιέκτη (3) πεπιεσμένου φαρμάκου ο οποίος έχει ένα στέλεχος βαλβίδας (4) έχει μία κεφαλή ψεκασμού (5) προσαρμοσμένη για υποδοχή του στελέχους βαλβίδας (4). Η κεφαλή ψεκασμού (5) έχει ένα στόμιο εξαγωγής το οποίο εφοδιάζεται με μία λεκάνη (12). Η συσκευή είναι ιδιαίτερα χρήσιμη στην χορήγηση υγροσκοπικών φαρμάκων, για παράδειγμα χρωμογλυκικού νατρίου ή νατριούχου νεντοκρομίλ.

ΑΡΙΘΜΟΣ ΕΥΡΩΠΑ·Ϊ·ΚΟΥ Δ.Ε.	*(11):*	**3008187**
ΑΡΙΘ. ΕΛΛΗΝΙΚΗΣ ΚΑΤΑΘΕΣΗΣ	*(21):*	930401292
ΗΜΕΡ. ΕΛΛΗΝΙΚΗΣ ΚΑΤΑΘΕΣΗΣ	*(22):*	17.06.93
ΑΡΙΘ./ΗΜΕΡ. ΔΗΜΟΣΙΕΥΣΗΣ ΕΥΡΩΠΑ·Ϊ·ΚΟΥ ΔΙΠΛΩΜΑΤΟΣ	*(87):*	0 231 091/31.03.93
ΑΡΙΘ./ΗΜΕΡ. ΚΑΤΑΘΕΣΗΣ ΕΥΡΩΠΑ·Ϊ·ΚΗΣ ΑΙΤΗΣΗΣ	*(86):*	87300454.3/20.01.87
ΤΙΤΛΟΣ ΕΦΕΥΡΕΣΗΣ	*(54):*	Σταθερά γαλακτώματα υψηλά φθοριωμένης οργανικής ένωσης
ΔΙΚΑΙΟΥΧΟΣ	*(73):*	1) Children's Hospital Medical Center Elland and Bethesda Avenues Cincinnati, Ohio 45229 Η.Π.Α. 2) HemaGen PCF 1177 California Street Suite 1600, San Francisco California 94108, Η.Π.Α.
ΣΥΜΒΑΤΙΚΕΣ ΠΡΟΤΕΡΑΙΟΤΗΤΕΣ	*(30):*	1) 822291/24.01.86/Η.Π.Α. 2) 883713/09.07.86/Η.Π.Α.
ΕΦΕΥΡΕΤΗΣ	*(72):*	1) Clark Leland C., Jr. 2) Shaw Robert F.
ΕΙΔΙΚΟΣ ΠΛΗΡΕΞΟΥΣΙΟΣ	*(74):*	Παπαπαναγιώτου Άννα, Κουμπάρη 2, 106 74 Αθήνα
ΑΝΤΙΚΛΗΤΟΣ	*(74):*	Παπακωνσταντίνου Ελένη, Κουμπάρη 2, 106 74 Αθήνα

ΠΕΡΙΛΗΨΗ *(57)*

Σταθερά γαλακτώματα υψηλά φθοριωμένων οργανικών ενώσεων για χρήση σαν παραγόντων μεταφοράς οξυγόνου, «τεχνητών αιμάτων» ή υποκατάστατων ερυθρών αιματικών κυττάρων και σαν παραγόντων σκίασης για βιολογική απεικόνιση. Τα γαλακτώματα περιλαμβάνουν μία υψηλά φθοριωμένη οργανική ένωση, ένα λάδι το οποίο ουσιαστικά δεν είναι επιφανειακά ενεργό και δεν είναι σημαντικά διαλυτό σε νερό, ένα επιφανειακά ενεργό αντιδραστήριο και νερό.

ΑΡΙΘΜΟΣ ΕΥΡΩΠΑ·Ϊ·ΚΟΥ Δ.Ε.	*(11):*	**3008188**
ΑΡΙΘ. ΕΛΛΗΝΙΚΗΣ ΚΑΤΑΘΕΣΗΣ	*(21):*	930401293
ΗΜΕΡ. ΕΛΛΗΝΙΚΗΣ ΚΑΤΑΘΕΣΗΣ	*(22):*	17.06.93
ΑΡΙΘ./ΗΜΕΡ. ΔΗΜΟΣΙΕΥΣΗΣ ΕΥΡΩΠΑ·Ϊ·ΚΟΥ ΔΙΠΛΩΜΑΤΟΣ	*(87):*	0 288 144/12.05.93
ΑΡΙΘ./ΗΜΕΡ. ΚΑΤΑΘΕΣΗΣ ΕΥΡΩΠΑ·Ϊ·ΚΗΣ ΑΙΤΗΣΗΣ	*(86):*	88302285.7/16.03.88
ΤΙΤΛΟΣ ΕΦΕΥΡΕΣΗΣ	*(54):*	3-(6΄ μεθοξυ-2΄-ναφθυλομεθυλο)-2,4-πεντανοδιόνη, διεργασία για την παρασκευή της και ενδιάμεσα
ΔΙΚΑΙΟΥΧΟΣ	*(73):*	Beecham Group Plc. Beecham House Great West Road Brentford, Middlesex TW8 9BD Μ. Βρετανία
ΣΥΜΒΑΤΙΚΕΣ ΠΡΟΤΕΡΑΙΟΤΗΤΕΣ	*(30):*	8707200/26.03.87/Μ. Βρετανία
ΕΦΕΥΡΕΤΗΣ	*(72):*	Callander Sidney Edward
ΕΙΔΙΚΟΣ ΠΛΗΡΕΞΟΥΣΙΟΣ	*(74):*	Παπαπαναγιώτου Άννα, Κουμπάρη 2, 106 74 Αθήνα
ΑΝΤΙΚΛΗΤΟΣ	*(74):*	Παπακωνσταντίνου Ελένη, Κουμπάρη 2, 106 74 Αθήνα

ΠΕΡΙΛΗΨΗ *(57)*

Μία διεργασία για την παρασκευή της ένωσης του τύπου (I), 3-(6΄-μεθοξυ-2΄-ναφθυλομεθυλο)-2,4-πεντανοδιόνη, περιλαμβάνει την καταλυτική υδρογόνωση μιας ένωσης του τύπου (II):

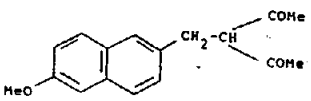

ΑΡΙΘΜΟΣ ΕΥΡΩΠΑΪΚΟΥ Δ.Ε.	*(11):*	**3008189**
ΑΡΙΘ. ΕΛΛΗΝΙΚΗΣ ΚΑΤΑΘΕΣΗΣ	*(21):*	930401294
ΗΜΕΡ. ΕΛΛΗΝΙΚΗΣ ΚΑΤΑΘΕΣΗΣ	*(22):*	17.06.93
ΑΡΙΘ./ΗΜΕΡ. ΔΗΜΟΣΙΕΥΣΗΣ ΕΥΡΩΠΑΪΚΟΥ ΔΙΠΛΩΜΑΤΟΣ	*(87):*	0 232 623/17.03.93
ΑΡΙΘ./ΗΜΕΡ. ΚΑΤΑΘΕΣΗΣ ΕΥΡΩΠΑΪΚΗΣ ΑΙΤΗΣΗΣ	*(86):*	86310168.9/29.12.86
ΤΙΤΛΟΣ ΕΦΕΥΡΕΣΗΣ	*(54):*	Αντιβιοτικά 1-καοβακεφαλοσπορίνης
ΔΙΚΑΙΟΥΧΟΣ	*(73):*	Eli Lilly and Company Lilly Corporate Center Indianapolis, Indiana 46285 Η.Π.Α.
ΣΥΜΒΑΤΙΚΕΣ ΠΡΟΤΕΡΑΙΟΤΗΤΕΣ	*(30):*	814943/30.12.85/Η.Π.Α.
ΕΦΕΥΡΕΤΗΣ	*(72):*	Munroe John Edwin
ΕΙΔΙΚΟΣ ΠΛΗΡΕΞΟΥΣΙΟΣ	*(74):*	Παπαπαναγιώτου Άννα, Κουμπάρη 2, 106 74 Αθήνα
ΑΝΤΙΚΛΗΤΟΣ	*(74):*	Παπακωνσταντίνου Ελένη, Κουμπάρη 2, 106 74 Αθήνα

ΠΕΡΙΛΗΨΗ (57)

Παρέχονται 7β-ακυλαμινο-3-αλκοξυκαρβονυλο-(και 3-κετο)-1-καρβα-(1-αποθεια)-3-κεφεμο-4-καρβοξυλικά οξέα και παράγωγα και συγγενείς 3-υποκατεστημέναι ενώσεις, ως αντιβιοτικά χρήσιμα δια θεραπευτικήν αγωγήν μολύνσεων εις τον άνθρωπον και έτερα ζώα. Επίσης παρέχονται φαρμακευτικαί διαμορφώσεις περιλαμβάνουσαι τα αντιβιοτικά, ενδιάμεσοι ενώσεις και μέθοδοι δια την παρασκευήν των.

ΑΡΙΘΜΟΣ ΕΥΡΩΠΑΪΚΟΥ Δ.Ε.	*(11):*	**3008190**
ΑΡΙΘ. ΕΛΛΗΝΙΚΗΣ ΚΑΤΑΘΕΣΗΣ	*(21):*	930401295
ΗΜΕΡ. ΕΛΛΗΝΙΚΗΣ ΚΑΤΑΘΕΣΗΣ	*(22):*	17.06.93
ΑΡΙΘ./ΗΜΕΡ. ΔΗΜΟΣΙΕΥΣΗΣ ΕΥΡΩΠΑΪΚΟΥ ΔΙΠΛΩΜΑΤΟΣ	*(87):*	0 306 207/31.03.93
ΑΡΙΘ./ΗΜΕΡ. ΚΑΤΑΘΕΣΗΣ ΕΥΡΩΠΑΪΚΗΣ ΑΙΤΗΣΗΣ	*(86):*	88307838.8/24.08.88
ΤΙΤΛΟΣ ΕΦΕΥΡΕΣΗΣ	*(54):*	Σύστημα συσκευασίας και μέθοδος
ΔΙΚΑΙΟΥΧΟΣ	*(73):*	Pharo Daniel A. 1901 Avenue of Stars Suite 450 Los Angeles, California 90067, Η.Π.Α.
ΣΥΜΒΑΤΙΚΕΣ ΠΡΟΤΕΡΑΙΟΤΗΤΕΣ	*(30):*	1) 89228/25.08.87/Η.Π.Α. 2) 89341/25.08.87/Η.Π.Α.
ΕΦΕΥΡΕΤΗΣ	*(72):*	Pharo Daniel A.
ΕΙΔΙΚΟΣ ΠΛΗΡΕΞΟΥΣΙΟΣ	*(74):*	Παπαπαναγιώτου Άννα, Κουμπάρη 2, 106 74 Αθήνα
ΑΝΤΙΚΛΗΤΟΣ	*(74):*	Παπακωνσταντίνου Ελένη, Κουμπάρη 2, 106 74 Αθήνα

ΠΕΡΙΛΗΨΗ (57)

Ένα σύστημα συσκευασίας περικλείει μία εξωτερική σακκούλα (21) η οποία έχει μία εσωτερική σακκούλα (23) κρεμασμένη μέσα της για ορισμό ενός δυνάμενου να φουσκώνει θαλάμου (22) ο οποίος ουσιαστικά περιβάλλει την εσωτερική σακκούλα (23). Όταν ο θάλαμος φορτώνεται με ένα πληρωτικό μέσο, όπως είναι ο πεπιεσμένος αέρας, η εξωτερική σακκούλα (21) θα φουσκώνει για να κρεμάει την εσωτερική σακκούλα (23) σε μία σταθερή θέση μέσα της. Η εσωτερική σακκούλα (23) ορίζει ένα θυλάκιο (24) προσαρμοσμένο για να δέχεται και συγκρατεί ένα αντικείμενο Α, προ-συσκευασμένο μέσα της. Σε μία ενσωμάτωση αυτής της εφεύρεσης (Σχήματα 1-10), τα υπερκείμενα πλαίσια (25-28) τα οποία σχηματίζουν τις σακκούλες σφραγίζονται εντελώς μαζί περί τις περιφερειακές τους ακμές αφού το αντικείμενο εισαχθεί μέσα στο θυλάκιο (24). Σε μία άλλη ενσωμάτωση (Σχήματα 11-14), η μετωπιαία πλευρά του συστήματος συσκευασίας παραμένει ανοικτή για να επιτρέπει εισδοχή του αντικειμένου μέσα στο θυλάκιο (24) οπότε ο δυνάμενος να φουσκώνει θάλαμος (22) του συστήματος συσκευασίας πιέζεται για συμπίεση τοποθετημένων του ενός επί του άλλου πλαισίων (27, 28) της εσωτερικής σακκούλας (23) ενάντια στο αντικείμενο Α για συγκράτηση του μέσα στο θυλάκιο (24).

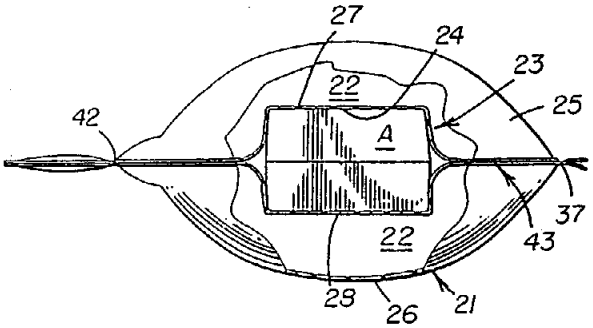

ΑΡΙΘΜΟΣ ΕΥΡΩΠΑΪΚΟΥ Δ.Ε.	(11):	3008191
ΑΡΙΘ. ΕΛΛΗΝΙΚΗΣ ΚΑΤΑΘΕΣΗΣ	(21):	930401296
ΗΜΕΡ. ΕΛΛΗΝΙΚΗΣ ΚΑΤΑΘΕΣΗΣ	(22):	17.06.93
ΑΡΙΘ./ΗΜΕΡ. ΔΗΜΟΣΙΕΥΣΗΣ ΕΥΡΩΠΑΪΚΟΥ ΔΙΠΛΩΜΑΤΟΣ	(87):	0 383 645/14.04.93
ΑΡΙΘ./ΗΜΕΡ. ΚΑΤΑΘΕΣΗΣ ΕΥΡΩΠΑΪΚΗΣ ΑΙΤΗΣΗΣ	(86):	90400203.7/24.01.90
ΤΙΤΛΟΣ ΕΦΕΥΡΕΣΗΣ	(54):	Μέθοδος παραγωγής του αντιαιμοφιλικού παράγοντος (FVIIIc) έχοντος πολύ υψηλή καθαρότητα και έτσι λαμβανόμενος αντιαιμοφιλικός παράγων (FVIIIc), καθώς και φαρμακευτική σύνθεση που τον περιέχει
ΔΙΚΑΙΟΥΧΟΣ	(73):	Association D'Aquitaine pour le Developpement de la Transfusion Sanguine et des Recherches Hematologiques Place Amélie Raba Léon F-33035 Bordeaux Cédex Γαλλία
ΣΥΜΒΑΤΙΚΕΣ ΠΡΟΤΕΡΑΙΟΤΗΤΕΣ	(30):	8902136/17.02.89/Γαλλία
ΕΦΕΥΡΕΤΗΣ	(72):	1) Dazey Bernard Jules 2) Hamsany Mohamed 3) Vezon Gérard Paul
ΕΙΔΙΚΟΣ ΠΛΗΡΕΞΟΥΣΙΟΣ	(74):	Παπαπαναγιώτου Άννα, Κουμπάρη 2, 106 74 Αθήνα
ΑΝΤΙΚΛΗΤΟΣ	(74):	Παπακωνσταντίνου Ελένη, Κουμπάρη 2, 106 74 Αθήνα

ΠΕΡΙΛΗΨΗ (57)

Η εφεύρεση αφορά μία μέθοδο παραγωγής του αντιαιμοφιλικού Παράγοντος (FVIIIc) έχοντος πολύ υψηλή καθαρότητα.
Αυτή η μέθοδος παραγωγής του αντιαιμοφιλικού Παράγοντος (FVIIIc) έχοντος πολύ υψηλή καθαρότητα, ο οποίος να είναι κατά το μέγα μέρος απηλλαγμένος από Παράγοντα Willebrand, η οποία περιλαμβάνει ένα στάδιο καθαρισμού δια χρωματογραφίας ιονανταλλαγής με τη βοήθεια μίας στήλης χρωματογραφίας που περιέχει μία γέλη, η οποία περιλαμβάνει ένα στάδιο προσροφήσεως του αντιαιμοφιλικού Παράγοντος επί της γέλης της εν λόγω στήλης και ένα στάδιο εκροφήσεως του καθαρισθέντος αντιαιμοφιλικού Παράγοντος ο οποίος συλλέγεται, και χαρακτηρίζεται.
Λαμβάνεται έτσι ένας αντιαιμοφιλικός Παράγων απηλλαγμένος κατά το μέγα μέρος από τον Παράγοντα Willebrand και έχων μία δραστικότητα η οποία μπορεί να φθάσει τα 250 U.I./mg πρωτεϊνών.

ΑΡΙΘΜΟΣ ΕΥΡΩΠΑΪΚΟΥ Δ.Ε.	(11):	3008192
ΑΡΙΘ. ΕΛΛΗΝΙΚΗΣ ΚΑΤΑΘΕΣΗΣ	(21):	930401297
ΗΜΕΡ. ΕΛΛΗΝΙΚΗΣ ΚΑΤΑΘΕΣΗΣ	(22):	17.06.93
ΑΡΙΘ./ΗΜΕΡ. ΔΗΜΟΣΙΕΥΣΗΣ ΕΥΡΩΠΑΪΚΟΥ ΔΙΠΛΩΜΑΤΟΣ	(87):	0 350 667/31.03.93
ΑΡΙΘ./ΗΜΕΡ. ΚΑΤΑΘΕΣΗΣ ΕΥΡΩΠΑΪΚΗΣ ΑΙΤΗΣΗΣ	(86):	89111178.3/20.06.89
ΤΙΤΛΟΣ ΕΦΕΥΡΕΣΗΣ	(54):	Ενισχυτικό για τροποποιητή γεύσης
ΔΙΚΑΙΟΥΧΟΣ	(73):	1) Kurihara Yoshie 4-7 Okuzawa 7-chome Setagaya-ku Tokyo 125, Ιαπωνία 2) Asahi Denka Kogyo Kabushiki Kaisha 2-35 Higashiogu 7-Chome Arakawa-Ku Tokyo 116 Ιαπωνία
ΣΥΜΒΑΤΙΚΕΣ ΠΡΟΤΕΡΑΙΟΤΗΤΕΣ	(30):	1) 153143/88/21.06.88/Ιαπωνία 2) 277717/88/02.11.88/Ιαπωνία 3) 290832/88/17.11.88/Ιαπωνία
ΕΦΕΥΡΕΤΗΣ	(72):	1) Kurihara Yoshie 2) Kohno Hiroshige 3) Kato Masaaki 4) Ikeda Kenji 5) Miyake Masako
ΕΙΔΙΚΟΣ ΠΛΗΡΕΞΟΥΣΙΟΣ	(74):	Παπαπαναγιώτου Άννα, Κουμπάρη 2, 106 74 Αθήνα
ΑΝΤΙΚΛΗΤΟΣ	(74):	Παπακωνσταντίνου Ελένη, Κουμπάρη 2, 106 74 Αθήνα

ΠΕΡΙΛΗΨΗ (57)

Ένα ενισχυτικό για ένα τροποποιητή - γεύσης ο οποίος περιλαμβάνει φρέσκους καρπούς Curculigo latifolia, αποξηραμένους καρπούς του ή ένα περιέχον κουρκουλίνη υλικό το οποίο αποκτάται απ' αυτούς, το οποίο περιλαμβάνει ένα υλικό ικανό χαμηλώματος της συγκέντρωσης δισθενών μεταλλικών ιόντων μέσα στο στόμα και ενισχύει το αποτέλεσμα τροποποίησης - γεύσης του εν λόγω τροποποιητή γεύσης.

ΑΡΙΘΜΟΣ ΕΥΡΩΠΑ·Ι·ΚΟΥ Δ.Ε.	*(11):*	**3008193**
ΑΡΙΘ. ΕΛΛΗΝΙΚΗΣ ΚΑΤΑΘΕΣΗΣ	*(21):*	930401298
ΗΜΕΡ. ΕΛΛΗΝΙΚΗΣ ΚΑΤΑΘΕΣΗΣ	*(22):*	17.06.93
ΑΡΙΘ./ΗΜΕΡ. ΔΗΜΟΣΙΕΥΣΗΣ ΕΥΡΩΠΑ·Ι·ΚΟΥ ΔΙΠΛΩΜΑΤΟΣ	*(87):*	0 266 474/31.03.93
ΑΡΙΘ./ΗΜΕΡ. ΚΑΤΑΘΕΣΗΣ ΕΥΡΩΠΑ·Ι·ΚΗΣ ΑΙΤΗΣΗΣ	*(86):*	86850390.5/07.11.86
ΤΙΤΛΟΣ ΕΦΕΥΡΕΣΗΣ	*(54):*	Μέθοδος και εξοπλισμός δια τη θεραπευτική αγωγή της ασθένειας του Menieres
ΔΙΚΑΙΟΥΧΟΣ	*(73):*	1) Densert Barbara Broddessonsgatan 22 S-30234 Halmstad, Σουηδία 2) Densert Ove Broddessonsgatan 22 S-30234 Halmstad, Σουηδία
ΣΥΜΒΑΤΙΚΕΣ ΠΡΟΤΕΡΑΙΟΤΗΤΕΣ	*(30):*	—
ΕΦΕΥΡΕΤΗΣ	*(72):*	1) Densert Barbara 2) Densert Ove
ΕΙΔΙΚΟΣ ΠΛΗΡΕΞΟΥΣΙΟΣ	*(74):*	Παπαπαναγιώτου Άννα, Κουμπάρη 2, 106 74 Αθήνα
ΑΝΤΙΚΛΗΤΟΣ	*(74):*	Παπακωνσταντίνου Ελένη, Κουμπάρη 2, 106 74 Αθήνα

ΠΕΡΙΛΗΨΗ *(57)*

Εις μία μέθοδο και μία συσκευή δια την δημιουργία και μετάδοση συνθέτων ωστικών πιέσεων εις το σύστημα υγρού του έσω ωτός, το οποίο σύστημα υγρού περιλαμβάνει ένα εξωτερικό θάλαμο υγρού εξοπλισμένο με αγωγό εισροής και εκροής (περιλυμφατικός χώρος), ο οποίος περικλείει πλήρως έναν εσωτερικό θάλαμο υγρού (ενδολυμφατικός χώρος), ο όγκος του υγρού του οποίου ρυθμίζει την δυνατότητα ακοής του ωτός, προκειμένου δια ασυνεχούς συμπιέσεώς του ονομαζομένου εσωτερικού θαλάμου να μειώσει μία ενδεχομένως παρουσιαζομένη επέκταση του θαλάμου αυτού η οποία μειώνει την δυνατότητα ακοής και οφείλεται εις ένα πολύ μεγάλο όγκο υγρού εις τον ονομαζόμενο εσωτερικό θάλαμο επιτυγχάνονται αναπαραγώμενες παλμικές ή ωστικές πιέσεις που αποτελούνται από μία πρώτη συνισταμένη πιέσεως (α) με παραλλασόμενες πάλσεις πιέσεως καθώς επίσης μία δευτέρα συνισταμένη (b) που αθροίζεται επί της συνισταμένης (α) με μία υπερπίεση που είναι δυνατόν να προκαθορισθεί, όπου η αναφερθείσα πρώτη συνισταμένη (α) παρεμποδίζει κυρίως το άδειασμα του υγρού δια της εκροής εκ του εξωτερικού θαλάμου υγρού δια ταχέως επαναλαμβανομένων παραλλαγών πιέσεως, όπου η συνισταμένη (b) μέσω του τοιουτοτρόπως εντός του εξωτερικού θαλάμου παραμένοντος αρχικού όγκου του υγρού συμπιέζει ασυνεχώς τον εσωτερικό θάλαμο του υγρού με σκοπό τη ρύθμιση του όγκου του υγρού αυτού.

ΑΡΙΘΜΟΣ ΕΥΡΩΠΑ·Ι·ΚΟΥ Δ.Ε.	*(11):*	**3008194**
ΑΡΙΘ. ΕΛΛΗΝΙΚΗΣ ΚΑΤΑΘΕΣΗΣ	*(21):*	930401299
ΗΜΕΡ. ΕΛΛΗΝΙΚΗΣ ΚΑΤΑΘΕΣΗΣ	*(22):*	17.06.93
ΑΡΙΘ./ΗΜΕΡ. ΔΗΜΟΣΙΕΥΣΗΣ ΕΥΡΩΠΑ·Ι·ΚΟΥ ΔΙΠΛΩΜΑΤΟΣ	*(87):*	0 275 404/21.04.93
ΑΡΙΘ./ΗΜΕΡ. ΚΑΤΑΘΕΣΗΣ ΕΥΡΩΠΑ·Ι·ΚΗΣ ΑΙΤΗΣΗΣ	*(86):*	87117226.8/23.11.87
ΤΙΤΛΟΣ ΕΦΕΥΡΕΣΗΣ	*(54):*	Σχηματισμοί αναλόγου LHRH
ΔΙΚΑΙΟΥΧΟΣ	*(73):*	Abbott Laboratories Abbott Park, Illinois 60064, Η.Π.Α.
ΣΥΜΒΑΤΙΚΕΣ ΠΡΟΤΕΡΑΙΟΤΗΤΕΣ	*(30):*	1) 934874/25.11.86/Η.Π.Α. 2) 114359/04.11.87/Η.Π.Α.
ΕΦΕΥΡΕΤΗΣ	*(72):*	1) Adjei Akwete L. 2) Kesterson James W. 3) Johnson Edwin S.
ΕΙΔΙΚΟΣ ΠΛΗΡΕΞΟΥΣΙΟΣ	*(74):*	Παπαπαναγιώτου Άννα, Κουμπάρη 2, 106 74 Αθήνα
ΑΝΤΙΚΛΗΤΟΣ	*(74):*	Παπακωνσταντίνου Ελένη, Κουμπάρη 2, 106 74 Αθήνα

ΠΕΡΙΛΗΨΗ *(57)*

Η εφεύρεση αναφέρεται σε νέους σχηματισμούς διαλύματος και αιωρήματος αεροζόλ οι οποίοι περιλαμβάνουν ανάλογα LHRH.

ΑΡΙΘΜΟΣ ΕΥΡΩΠΑΪΚΟΥ Δ.Ε.	***(11):***	**3008195**
ΑΡΙΘ. ΕΛΛΗΝΙΚΗΣ ΚΑΤΑΘΕΣΗΣ	*(21):*	930401300
ΗΜΕΡ. ΕΛΛΗΝΙΚΗΣ ΚΑΤΑΘΕΣΗΣ	*(22):*	17.06.93
ΑΡΙΘ./ΗΜΕΡ. ΔΗΜΟΣΙΕΥΣΗΣ ΕΥΡΩΠΑΪΚΟΥ ΔΙΠΛΩΜΑΤΟΣ	*(87):*	0 325 540/14.04.93
ΑΡΙΘ./ΗΜΕΡ. ΚΑΤΑΘΕΣΗΣ ΕΥΡΩΠΑΪΚΗΣ ΑΙΤΗΣΗΣ	*(86):*	89400162.7/19.01.89
ΤΙΤΛΟΣ ΕΦΕΥΡΕΣΗΣ	*(54):*	Αρωματικοί εστέρες και θειοεστέρες, η μέθοδος παρασκευής τους και η χρησιμοποίησή τους στην ιατρική ή την κτηνιατρική και στην κοσμετολογία
ΔΙΚΑΙΟΥΧΟΣ	*(73):*	Centre International de Recherches Dermatologiques Galderma - Cird Galderma Sophia Antipolis F-06560 Valbonne, Γαλλία
ΣΥΜΒΑΤΙΚΕΣ ΠΡΟΤΕΡΑΙΟΤΗΤΕΣ	*(30):*	87109/20.01.88/Λουξεμβούργο
ΕΦΕΥΡΕΤΗΣ	*(72):*	1) Shroot Braham 2) Eustache Jacques 3) Bernardon Jean-Michel
ΕΙΔΙΚΟΣ ΠΛΗΡΕΞΟΥΣΙΟΣ	*(74):*	Παπαπαναγιώτου Άννα, Κουμπάρη 2, 106 74 Αθήνα
ΑΝΤΙΚΛΗΤΟΣ	*(74):*	Παπακωνσταντίνου Ελένη, Κουμπάρη 2, 106 74 Αθήνα

ΠΕΡΙΛΗΨΗ (57)

Αρωματικοί εστέρες και θειοεστέρες.

Αυτοί οι εστέρες και θειοεστέρες ανταποκρίνονται στον ακόλουθο γενικό τύπο:

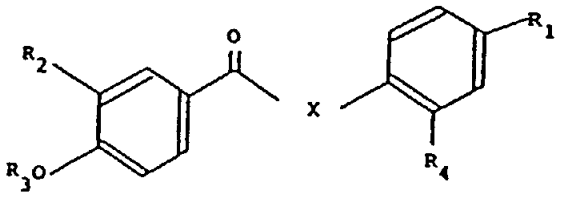

στον οποίο:

το X παριστά ένα άτομο οξυγόνου ή θείου,

το R_1 παριστά: $-CH_2OH$, $-CH(OH)-CH_3$, $-COOR_5$ ή $-CON<^{r'}_{r''}$

ενώ το R_5 παριστά ένα άτομο υδρογόνου, μία ρίζα κατώτερου αλκυλίου ή αλκενυλίου ή μία ρίζα μονο- ή πολυ- υδροξυ- αλκυλίου,

τα r΄ και r΄΄ παριστούν ένα άτομο υδρογόνου, μία ρίζα κατωτέρου αλκυλίου, μία ρίζα μονο- ή πολυ- υδροξυ- αλκυλίου, μία ρίζα αρυλίου ή βενζυλίου με ενδεχόμενη υποκατάσταση (υποκαταστάσεις), μία ρίζα αμινοξέως ή αμινούχου σακχάρου ή λαμβανόμενα ομού σχηματίζουν έναν ετεροδακτύλιο,

το R_2 παριστά μία α, α΄ δις υποκατασταθείσα ρίζα αλκυλίου έχουσα από 4 έως 12 άτομα άνθρακα ή μία ρίζα μονο- ή πολυ- κυκλικού κυκλοαλκυλίου έχουσα από 5 έως 12 άτομα άνθρακα εκ των οποίων ο άνθρακας της συνδέσεως έχει τριπλή υποκατάσταση,

το R_3 παριστά ένα άτομο υδρογόνου, μία ρίζα κατωτέρου αλκυλίου, ή τη ρίζα $-Si(CH_3)_3R_3'$, όπου το R_3' παριστά μία ρίζα κατωτέρου αλκυλίου,

και το R_4 παριστά ένα άτομο υδρογόνου ή μία ρίζα κατωτέρου αλκυλίου,

και τα άλατα των εν λόγω αρωματικών εστέρων και θειοεστέρων τύπου (I) όταν το R_5 παριστά ένα άτομο υδρογόνου.

Αυτοί οι αρωματικοί εστέρες και θειοεστέρες ευρίσκουν εφαρμογή στην ιατρική ή την κτηνιατρική και στην κοσμετολογία.

ΑΡΙΘΜΟΣ ΕΥΡΩΠΑΪΚΟΥ Δ.Ε.	***(11):***	**3008196**
ΑΡΙΘ. ΕΛΛΗΝΙΚΗΣ ΚΑΤΑΘΕΣΗΣ	*(21):*	930401301
ΗΜΕΡ. ΕΛΛΗΝΙΚΗΣ ΚΑΤΑΘΕΣΗΣ	*(22):*	17.06.93
ΑΡΙΘ./ΗΜΕΡ. ΔΗΜΟΣΙΕΥΣΗΣ ΕΥΡΩΠΑΪΚΟΥ ΔΙΠΛΩΜΑΤΟΣ	*(87):*	0 325 537/07.04.93
ΑΡΙΘ./ΗΜΕΡ. ΚΑΤΑΘΕΣΗΣ ΕΥΡΩΠΑΪΚΗΣ ΑΙΤΗΣΗΣ	*(86):*	89400155.1/19.01.89
ΤΙΤΛΟΣ ΕΦΕΥΡΕΣΗΣ	*(54):*	Μέθοδος συνθέσεως της αζιδιο-3΄-δεσοξυ-3΄-θυμιδίνης και αναλόγων
ΔΙΚΑΙΟΥΧΟΣ	*(73):*	Université Pierre et Marie Curie Paris VI 4 Place Jussieu F-75230 Paris Cédéx 05 Γαλλία
ΣΥΜΒΑΤΙΚΕΣ ΠΡΟΤΕΡΑΙΟΤΗΤΕΣ	*(30):*	1) 8800553/19.01.88/Γαλλία 2) 8816248/09.12.88/Γαλλία
ΕΦΕΥΡΕΤΗΣ	*(72):*	1) Czernecki Stanislas 2) Valery Jean-Marc 3) Ville Guy
ΕΙΔΙΚΟΣ ΠΛΗΡΕΞΟΥΣΙΟΣ	*(74):*	Παπαπαναγιώτου Άννα, Κουμπάρη 2, 106 74 Αθήνα
ΑΝΤΙΚΛΗΤΟΣ	*(74):*	Παπακωνσταντίνου Ελένη, Κουμπάρη 2, 106 74 Αθήνα

ΠΕΡΙΛΗΨΗ (57)

Η εφεύρεση αφορά μία μέθοδο παρασκευής μίας ενώσεως τύπου (I):

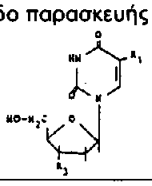

στον οποίο το R_1 είναι H, ρίζα αλκυλίου, ρίζα αλκοξύ, υδροξυ-αλκύλιο ή αλογόνο και το R_3 είναι N_3, μία ρίζα CN,

χαρακτηριζόμενη από το ότι φέρεται σε αντίδραση μία ένωση τύπου (II):

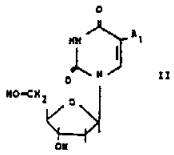

II

με ένα παράγωγο φωσφίνης και ένα διεστέρα του αζοδικαρβοξυλικού οξέος και με ένα καρβοξυλικό οξύ R_2-COOH εντός ενός διαλύτη συμβατού με τις συνθήκες αντιδράσεως για το σχηματισμό της ενώσεως τύπου (III):

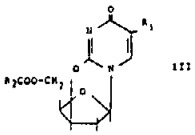

III

η οποία, μετά από ενδεχόμενο διαχωρισμό, ανοίγεται παρουσία ενός αζωτυδρικού ή ενός κυανιούχου άλατος εντός ενός διαλύτη συμβατού με τις συνθήκες αντιδράσεως, και η ένωση τύπου (I) απομονώνεται εν συνεχεία από το αντιδρών μέσο, μετά την αποπροστασία της θέσεως 5΄.

ΑΡΙΘΜΟΣ ΕΥΡΩΠΑΪΚΟΥ Δ.Ε.	*(11):*	**3008197**
ΑΡΙΘ. ΕΛΛΗΝΙΚΗΣ ΚΑΤΑΘΕΣΗΣ	*(21):*	930401302
ΗΜΕΡ. ΕΛΛΗΝΙΚΗΣ ΚΑΤΑΘΕΣΗΣ	*(22):*	17.06.93
ΑΡΙΘ./ΗΜΕΡ. ΔΗΜΟΣΙΕΥΣΗΣ ΕΥΡΩΠΑΪΚΟΥ ΔΙΠΛΩΜΑΤΟΣ	*(87):*	0 333 529/07.04.93
ΑΡΙΘ./ΗΜΕΡ. ΚΑΤΑΘΕΣΗΣ ΕΥΡΩΠΑΪΚΗΣ ΑΙΤΗΣΗΣ	*(86):*	89400414.2/14.02.89
ΤΙΤΛΟΣ ΕΦΕΥΡΕΣΗΣ	*(54):*	Σύνδεση για την επίχριση της εξωτερικής επιφανείας σφαιρών αθλοπαιδιών και έτσι λαμβανόμενες σφαίρες
ΔΙΚΑΙΟΥΧΟΣ	*(73):*	Adidas Sarragan France S.A.R.L. Route de Saessolsheim F-67700 Landersheim, Γαλλία
ΣΥΜΒΑΤΙΚΕΣ ΠΡΟΤΕΡΑΙΟΤΗΤΕΣ	*(30):*	8802031/19.02.88/Γαλλία
ΕΦΕΥΡΕΤΗΣ	*(72):*	Sonntag Jean-Marie
ΕΙΔΙΚΟΣ ΠΛΗΡΕΞΟΥΣΙΟΣ	*(74):*	Παπαπαναγιώτου Άννα, Κουμπάρη 2, 106 74 Αθήνα
ΑΝΤΙΚΛΗΤΟΣ	*(74):*	Παπακωνσταντίνου Ελένη, Κουμπάρη 2, 106 74 Αθήνα

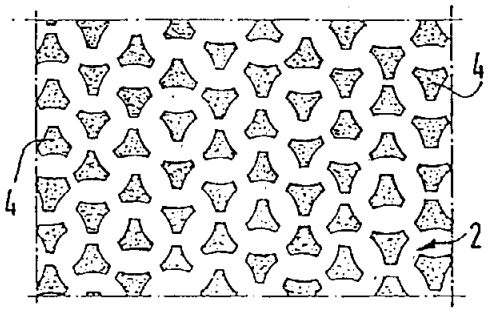

ΠΕΡΙΛΗΨΗ (57)

Η επιφάνεια (2) της σφαίρας περιλαμβάνει ζώνες (4), με μεγαλύτερη τραχύτητα από την υπόλοιπη επιφάνεια. Αυτές οι ζώνες επιτυγχάνονται δια της εφαρμογής σύμφωνα με την τεχνική της μεταξοτυπίας, μίας συνθέσεως επιχρίσεως που περιλαμβάνει ένα συνδετικό και μία ανόργανη φόρτιση, ενώ αυτή η τελευταία περιέχει πλεονεκτικά ένα συνδυασμό ουσιών με αντίστοιχα υδρόφιλο και υδρόφοβο χαρακτήρα.

ΑΡΙΘΜΟΣ ΕΥΡΩΠΑΪΚΟΥ Δ.Ε.	*(11):*	**3008198**
ΑΡΙΘ. ΕΛΛΗΝΙΚΗΣ ΚΑΤΑΘΕΣΗΣ	*(21):*	930401303
ΗΜΕΡ. ΕΛΛΗΝΙΚΗΣ ΚΑΤΑΘΕΣΗΣ	*(22):*	17.06.93
ΑΡΙΘ./ΗΜΕΡ. ΔΗΜΟΣΙΕΥΣΗΣ ΕΥΡΩΠΑΪΚΟΥ ΔΙΠΛΩΜΑΤΟΣ	*(87):*	0 393 361/14.04.93
ΑΡΙΘ./ΗΜΕΡ. ΚΑΤΑΘΕΣΗΣ ΕΥΡΩΠΑΪΚΗΣ ΑΙΤΗΣΗΣ	*(86):*	90105074.0/17.03.90
ΤΙΤΛΟΣ ΕΦΕΥΡΕΣΗΣ	*(54):*	Προϊόν διατροφής εκ πολλών συνιστωσών με φράγμα προστασίας, μέθοδος παραγωγής του και σύνθεση υλοποιήσεώς του
ΔΙΚΑΙΟΥΧΟΣ	*(73):*	Société des Produits Nestlé S.A. Case Postale 353 CH-1800 Vevey, Ελβετία
ΣΥΜΒΑΤΙΚΕΣ ΠΡΟΤΕΡΑΙΟΤΗΤΕΣ	*(30):*	89107175/21.04.89/Ευρωπαϊκό
ΕΦΕΥΡΕΤΗΣ	*(72):*	1) Berberat Alexis 2) Wissgott Ulrich
ΕΙΔΙΚΟΣ ΠΛΗΡΕΞΟΥΣΙΟΣ	*(74):*	Παπαπαναγιώτου Άννα, Κουμπάρη 2, 106 74 Αθήνα
ΑΝΤΙΚΛΗΤΟΣ	*(74):*	Παπακωνσταντίνου Ελένη, Κουμπάρη 2, 106 74 Αθήνα

ΠΕΡΙΛΗΨΗ (57)

Η εφεύρεση αφορά ένα προϊόν διατροφής εκ πολλών συνιστωσών οι οποίες έχουν διαφορετική συμπεριφορά έναντι του ύδατος και το οποίο περιλαμβάνει μεταξύ των εν λόγω συνιστωσών ένα φράγμα προστασίας από τη μετάδοση υγρασίας, όπου το φράγμα αυτό σχηματίζεται από ένα μίγμα αυγού, πρωτεΐνης γάλακτος, προζελατινοποιημένου αμύλου και ύδατος.

ΑΡΙΘΜΟΣ ΕΥΡΩΠΑ·Ι·ΚΟΥ Δ.Ε.	*(11):*	**3008199**
ΑΡΙΘ. ΕΛΛΗΝΙΚΗΣ ΚΑΤΑΘΕΣΗΣ	*(21):*	930401304
ΗΜΕΡ. ΕΛΛΗΝΙΚΗΣ ΚΑΤΑΘΕΣΗΣ	*(22):*	17.06.93
ΑΡΙΘ./ΗΜΕΡ. ΔΗΜΟΣΙΕΥΣΗΣ ΕΥΡΩΠΑ·Ι·ΚΟΥ ΔΙΠΛΩΜΑΤΟΣ	*(87):*	0 367 869/07.04.93
ΑΡΙΘ./ΗΜΕΡ. ΚΑΤΑΘΕΣΗΣ ΕΥΡΩΠΑ·Ι·ΚΗΣ ΑΙΤΗΣΗΣ	*(86):*	88310440.8/07.11.88
ΤΙΤΛΟΣ ΕΦΕΥΡΕΣΗΣ	*(54):*	Διεργασία τετραβρωμοδισφαινόλης-Α
ΔΙΚΑΙΟΥΧΟΣ	*(73):*	Ethyl Corporation 451 Florida Boulevard Baton Rouge, LA 70801 Η.Π.Α.
ΣΥΜΒΑΤΙΚΕΣ ΠΡΟΤΕΡΑΙΟΤΗΤΕΣ	*(30):*	—
ΕΦΕΥΡΕΤΗΣ	*(72):*	1) Mitchelle Olan Wayne 2) Mckinnie Bonnie Gary
ΕΙΔΙΚΟΣ ΠΛΗΡΕΞΟΥΣΙΟΣ	*(74):*	Παπαπαναγιώτου Άννα, Κουμπάρη 2, 106 74 Αθήνα
ΑΝΤΙΚΛΗΤΟΣ	*(74):*	Παπακωνσταντίνου Ελένη, Κουμπάρη 2, 106 74 Αθήνα

ΠΕΡΙΛΗΨΗ (57)

Κατασκευάζεται τετραβρωμοδισφαινόλη-Α με υψηλή καθαρότητα με προσθήκη ενός διαλύματος μεθανόλης-βρωμίου σε ένα διάλυμα μεθανόλης-δισφαινόλης-Α με ισχυρή ανάδευση. Η χρήση του διαλύματος βρωμίου-μεθανόλης μειώνει την ποσότητα παραπροϊόντων σε σύγκριση με την χρήση τροφής υγρού βρωμίου σε ένα διάλυμα μεθανόλης-δισφαινόλης Α. Η διεργασία προσαρμόζεται άμεσα σε μεγάλης κλίμακας εξοπλισμό με κυκλοφορία του μίγματος αντίδρασης από το δοχείο αντίδρασης διαμέσου ενός εξωτερικού κλειστού βρόγχου ο οποίος περικλείει ένα μίκτη πρόσκρουσης. Η τροφοδοσία βρωμίου-μεθανόλης αντλείται με τον σωστό ρυθμό και αναλογία μέσα στο μίγμα πρόσκρουσης απ' όπου προσκρούεται με το κυκλοφορούν μίγμα αντίδρασης. Το προκύπτον μίγμα βρωμίωσης κατόπιν επιστρέφεται στο δοχείο αντίδρασης.

ΑΡΙΘΜΟΣ ΕΥΡΩΠΑ·Ι·ΚΟΥ Δ.Ε.	*(11):*	**3008200**
ΑΡΙΘ. ΕΛΛΗΝΙΚΗΣ ΚΑΤΑΘΕΣΗΣ	*(21):*	930401305
ΗΜΕΡ. ΕΛΛΗΝΙΚΗΣ ΚΑΤΑΘΕΣΗΣ	*(22):*	17.06.93
ΑΡΙΘ./ΗΜΕΡ. ΔΗΜΟΣΙΕΥΣΗΣ ΕΥΡΩΠΑ·Ι·ΚΟΥ ΔΙΠΛΩΜΑΤΟΣ	*(87):*	0 252 892/21.04.93
ΑΡΙΘ./ΗΜΕΡ. ΚΑΤΑΘΕΣΗΣ ΕΥΡΩΠΑ·Ι·ΚΗΣ ΑΙΤΗΣΗΣ	*(86):*	87850220.2/06.07.87
ΤΙΤΛΟΣ ΕΦΕΥΡΕΣΗΣ	*(54):*	Συσκευή για την απελευθέρωση ουσίας
ΔΙΚΑΙΟΥΧΟΣ	*(73):*	Aktiebolaget Hässle Kärragatan 5 S-43183 Mölndal Σουηδία
ΣΥΜΒΑΤΙΚΕΣ ΠΡΟΤΕΡΑΙΟΤΗΤΕΣ	*(30):*	8603072/10.07.86/Σουηδία
ΕΦΕΥΡΕΤΗΣ	*(72):*	1) Berglund Bengt Göran 2) Nilson Nils Billy 3) Nilsson Ake Sigvard
ΕΙΔΙΚΟΣ ΠΛΗΡΕΞΟΥΣΙΟΣ	*(74):*	Παπαπαναγιώτου Άννα, Κουμπάρη 2, 106 74 Αθήνα
ΑΝΤΙΚΛΗΤΟΣ	*(74):*	Παπακωνσταντίνου Ελένη, Κουμπάρη 2, 106 74 Αθήνα

ΠΕΡΙΛΗΨΗ (57)

Περιγράφεται συσκευή για την απελευθέρωση ουσίας από στερεή παρασκευή αυτής σε ρέουσα υγρά κατά τη διάρκεια της ταυτόχρονης παρεντερικής χορήγησης υγρού σε ασθενή, η οποία συσκευή περιλαμβάνει συνδετήρα (1) συνδεόμενο εντός συστήματος για παρεντερική χορήγηση του υγρού, έχει δε στόμιο εισροής (6) και στόμιο εκροής (2) για το υγρό και μέσο για επικοινωνία υγρού του εν λόγω στομίου εισροής και του στομίου εκροής με διάταξη βαλβίδας (4,5), που περιλαμβάνει κινητό πυρήνα βαλβίδας (5) έχοντα θέση διακλάδωσης παρέχουσα απ' ευθείας ροή υγρού από το στόμιο εισροής προς το στόμιο εκροής του συνδετήρα και θέση λειτουργίας παρέχουσα ροή υγρού από το στόμιο εισροής (6) εντός υποδοχέα απελευθέρωσης (15) για την παρασκευή της στερεάς ουσίας. Η συσκευή χαρακτηρίζεται εκ του ότι ο πυρήνας της βαλβίδας (5) έχει μέσο εκροής (13Α) και χωριστό μέσο εισροής (19Α) ταυτοχρόνως συνδεόμενο με το μέσο εισροής (14) και το χωριστό μέσο εκροής (18) αντιστοίχως επί του υποδοχέα απελευθέρωσης, ο δε υποδοχέας αποσύνδεσης προσέτι έχει εντός αυτού μέσο (16) για την κατεύθυνση του υγρού από το στόμιο εισροής αυτού προς ένα χώρο, όπου θα έλθει σε επαφή με την παρασκευή της στερεάς ουσίας (17) και προσέτι με το στόμιο εκροής του υποδοχέα απελευθέρωσης (18) και μέσω του πυρήνα της βαλβίδας σε πορεία προς το στόμιο εκροής (12) του συνδετήρα.

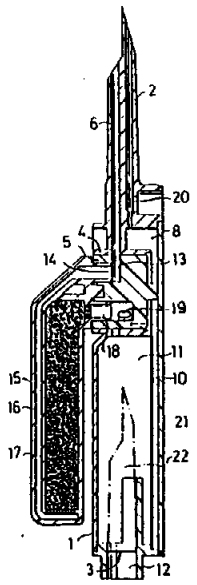

ΑΡΙΘΜΟΣ ΕΥΡΩΠΑ·Ι·ΚΟΥ Δ.Ε.	*(11):*	**3008201**
ΑΡΙΘ. ΕΛΛΗΝΙΚΗΣ ΚΑΤΑΘΕΣΗΣ	*(21):*	930401306
ΗΜΕΡ. ΕΛΛΗΝΙΚΗΣ ΚΑΤΑΘΕΣΗΣ	*(22):*	17.06.93
ΑΡΙΘ./ΗΜΕΡ. ΔΗΜΟΣΙΕΥΣΗΣ ΕΥΡΩΠΑ·Ι·ΚΟΥ ΔΙΠΛΩΜΑΤΟΣ	*(87):*	0 422 753/07.04.93
ΑΡΙΘ./ΗΜΕΡ. ΚΑΤΑΘΕΣΗΣ ΕΥΡΩΠΑ·Ι·ΚΗΣ ΑΙΤΗΣΗΣ	*(86):*	90250255.8/04.10.90
ΤΙΤΛΟΣ ΕΦΕΥΡΕΣΗΣ	*(54):*	Μέθοδος δια την παρασκευή ενός λεπτοκόκκου μίγματος που παρουσιάζει υδροφόβους ιδιότητας
ΔΙΚΑΙΟΥΧΟΣ	*(73):*	Mannesmann AG Mannesmannufer 2 W-4000 Düsseldorf 1, Γερμανία
ΣΥΜΒΑΤΙΚΕΣ ΠΡΟΤΕΡΑΙΟΤΗΤΕΣ	*(30):*	1) 3934657/13.10.89/Γερμανία 2) 4017291/25.05.90/Γερμανία 3) 4020009/21.06.90/Γερμανία
ΕΦΕΥΡΕΤΗΣ	*(72):*	1) Siegmund Werner 2) Schmitt Oskar M. Prof. Dipl.-Ing. 3) Kämereit Wilhelm Dipl.-Ing. 4) Weidmann Volker Dr. Ing. 5) Friedrich Otto J. Dipl. Chem.
ΕΙΔΙΚΟΣ ΠΛΗΡΕΞΟΥΣΙΟΣ	*(74):*	Παπαπαναγιώτου Άννα, Κουμπάρη 2, 106 74 Αθήνα
ΑΝΤΙΚΛΗΤΟΣ	*(74):*	Παπακωνσταντίνου Ελένη, Κουμπάρη 2, 106 74 Αθήνα

ΠΕΡΙΛΗΨΗ *(57)*

Η εφεύρεσις αφορά μία μέθοδο δια την παρασκεύή ενός λεπτοκόκκου μίγματος το οποίον, παρουσιάζει υδροφόβους ιδιότητας με κόκκους που έχουν διάμετρο κυρίως κάτω από 0,2 χλστμ. κατά προτίμησιν κάτω από 0,1 χλστμ. το οποίον στατιστικώς ομοιόμορφα διανεμημένον αποτελείται από τουλάχιστον ένα ανόργανο υδρόφιλο συστατικό το οποίον περιέχει τουλάχιστον ένα άλας και από τουλάχιστον ένα συστατικό που προσίδει υδρόφοβες ιδιότητες, όπου η αναλογία του άλατος εις το λεπτόκοκκο μίγμα ανέρχεται εις τουλάχιστον 50% κατά βάρος και όπου τα συστατικά αλέθονται από κοινού ή αναμιγνύονται μεταξύ τους αφού αλεσθούν τουλάχιστον εν μέρει ξεχωριστά. Προκειμένου να καταστεί δυνατή η δυνατότης χρησιμοποιήσεως αλάτων υπολείμματος ιδιαιτέρως από τον αναφερθέντα τρόπο της παρασκευής γλυκερίνης δια την παρασκευήν ενός υλικού πληρώσεως δια επικαλυπτικές στρώσεις συγκοινωνιακών επιφανειών (επιφανειών δρόμων) δηλαδή ειδικώτερα να δείξουμε ένα τρόπο με τον οποίο ημπορεί να επιτευχθεί οικονομικά μια ικανοποιητική πρόσδοσις υδροφόβων ιδιοτήτων εις το λεπτόκοκκο μίγμα, προτείνουμε ως άλας να χρησιμοποιήσουμε ένα άλας υπολείμματος ειδικώτερα, ένα άλας υπολείμματος που δημιουργείται κατά την παρασκευή γλυκερίνης και αποτελείται ουσιαστικά από χλωριούχο νάτριο και να αναμίξουμε και να αλέσωμεν από κοινού ως προς την αναλογίαν του άλατος υπολείμματος 0,5-45% κατά βάρος ένα επιπλέον άλας ή ένα οξείδιον ή ένα υδροξείδιον (πρόσθετος ουσίας) εις υγράν κατάστασιν με τουλάχιστον ένα μέρος του άλατος υπολείμματος όπου η πρόσθετος ουσία περιέχει ως κατιόντα γαιαλκαλιμέταλλα ή άλλα μη αλκαλιμέταλλα.

ΑΡΙΘΜΟΣ ΕΥΡΩΠΑ·Ι·ΚΟΥ Δ.Ε.	*(11):*	**3008202**
ΑΡΙΘ. ΕΛΛΗΝΙΚΗΣ ΚΑΤΑΘΕΣΗΣ	*(21):*	930401307
ΗΜΕΡ. ΕΛΛΗΝΙΚΗΣ ΚΑΤΑΘΕΣΗΣ	*(22):*	17.06.93
ΑΡΙΘ./ΗΜΕΡ. ΔΗΜΟΣΙΕΥΣΗΣ ΕΥΡΩΠΑ·Ι·ΚΟΥ ΔΙΠΛΩΜΑΤΟΣ	*(87):*	0 379 932/07.04.93
ΑΡΙΘ./ΗΜΕΡ. ΚΑΤΑΘΕΣΗΣ ΕΥΡΩΠΑ·Ι·ΚΗΣ ΑΙΤΗΣΗΣ	*(86):*	90100805.2/16.01.90
ΤΙΤΛΟΣ ΕΦΕΥΡΕΣΗΣ	*(54):*	Υδατοδιαλυτές μάζες συγκολλήσεως δια προσφύσεις και χρησιμοποιήσεις αυτών δια την παρασκευή συνθετικών ταινιών που προσφύονται επί υγρών υποστρωμάτων και αντέχουν εις την συνεχή θερμότητα
ΔΙΚΑΙΟΥΧΟΣ	*(73):*	Lohmann GmbH & Co KG Irlicher Strasse 55 D-5450 Newwied 12, Γερμανία
ΣΥΜΒΑΤΙΚΕΣ ΠΡΟΤΕΡΑΙΟΤΗΤΕΣ	*(30):*	3901690/21.01.89/Γερμανία
ΕΦΕΥΡΕΤΗΣ	*(72):*	1) Czech Zbigniew Dipl.-Chem Dr. 2) Wehmann Jörg
ΕΙΔΙΚΟΣ ΠΛΗΡΕΞΟΥΣΙΟΣ	*(74):*	Παπαπαναγιώτου Άννα, Κουμπάρη 2, 106 74 Αθήνα
ΑΝΤΙΚΛΗΤΟΣ	*(74):*	Παπακωνσταντίνου Ελένη, Κουμπάρη 2, 106 74 Αθήνα

ΠΕΡΙΛΗΨΗ *(57)*

Η εφεύρεση αφορά υδατοδιαλυτές μάζες συγκολλήσεως δια προσφύσεως οι οποίες αποτελούνται από:

a) 100 μέρη βάρους τουλάχιστον ενός υδατοδιαλυτού προϊόντος συμπολυμερισμού από

55 έως 90% κατά βάρος τουλάχιστον ενός βινυλοανθρακικού οξέος

5 έως 35% κατά βάρος τουλάχιστον ενός μεθακρυλικού εστέρος που περιέχει ομάδα υδροξυλίου

1 έως 15% κατά βάρος τουλάχιστον ενός N-υποκατεστημένου παραγώγου (Μεθ)υλακρυλαμίδης

και 0,05 έως 10% κατά βάρος τουλάχιστον ενός άλατος Βινυλοανθρακικού οξέος.

b) 50 έως 200 μέρη βάρους τουλάχιστον ενός υδατοδιαλυτού μαλακυντού από την ομάδα των πολυοξυαλκυλενίων με μία μοριακή μάζα έως 1.000 και

c) 0,1 έως 8 μέρη βάρους ενός μέσου διαβροχής και η χρησιμοποίησις αυτής της μάζας συγκολλήσεως δια προσφύσεως δια την παρασκευή συνδετικών ταινιών.

ΑΡΙΘΜΟΣ ΕΥΡΩΠΑ·Ι·ΚΟΥ Δ.Ε.	***(11):***	**3008203**
ΑΡΙΘ. ΕΛΛΗΝΙΚΗΣ ΚΑΤΑΘΕΣΗΣ	*(21):*	930401308
ΗΜΕΡ. ΕΛΛΗΝΙΚΗΣ ΚΑΤΑΘΕΣΗΣ	*(22):*	17.06.93
ΑΡΙΘ./ΗΜΕΡ. ΔΗΜΟΣΙΕΥΣΗΣ ΕΥΡΩΠΑ·Ι·ΚΟΥ ΔΙΠΛΩΜΑΤΟΣ	*(87):*	0 414 611/14.04.93
ΑΡΙΘ./ΗΜΕΡ. ΚΑΤΑΘΕΣΗΣ ΕΥΡΩΠΑ·Ι·ΚΗΣ ΑΙΤΗΣΗΣ	*(86):*	904023371/22.08.90
ΤΙΤΛΟΣ ΕΦΕΥΡΕΣΗΣ	*(54):*	Μέθοδος και διάταξη τοποθετήσεως τανυστήρων για την προέκταση καλωδίων σε κατασκευές
ΔΙΚΑΙΟΥΧΟΣ	*(73):*	Bouygues 1 Avenue Eugène Freyssinet F-78061 Saint Quentin en Yvelines Cédéx, Γαλλία
ΣΥΜΒΑΤΙΚΕΣ ΠΡΟΤΕΡΑΙΟΤΗΤΕΣ	*(30):*	8911259/25.08.89/Γαλλία
ΕΦΕΥΡΕΤΗΣ	*(72):*	Brisset, Jean-Pierre
ΕΙΔΙΚΟΣ ΠΛΗΡΕΞΟΥΣΙΟΣ	*(74):*	Παπαπαναγιώτου Άννα, Κουμπάρη 2, 106 74 Αθήνα
ΑΝΤΙΚΛΗΤΟΣ	*(74):*	Παπακωνσταντίνου Ελένη, Κουμπάρη 2, 106 74 Αθήνα

ΠΕΡΙΛΗΨΗ *(57)*

Η εφεύρεση αφορά μία μέθοδο και μία διάταξη για την τοποθέτηση ενός τανυστήρος θέσεως υπό τάση ενός καλωδίου προεντάσεως μιας κατασκευής.
Σύμφωνα με την εφεύρεση, η διάταξη περιλαμβάνει ένα πρωτεύον υποστήριγμα (A) που στερεώνεται στην κατασκευή (5), και ένα δευτερεύον υποστήριγμα (C) το οποίο δυνάμεθα να χειριζόμεθα μέσω ενός μηχανήματος όπου τα δύο αυτά υποστηρίγματα περιλαμβάνουν μέσα τα οποία συνεργάζονται για να αγκιστρώνεται το δευτερεύον υποστήριγμα (C) επί του πρωτεύοντος υποστηρίγματος (A), και το δευτερεύον υποστήριγμα (C) περιλαμβάνει μέσα προκειμένου να φέρει τον τανυστήρα θέσεως υπό τάση (V). Σύμφωνα με τη μέθοδο της εφευρέσεως, στερεώνεται ένα τεμάχιο στην προς προένταση κατασκευή, έναντι της θέσεως λειτουργίας του τανυστήρος, και προστίθεται επί του τεμαχίου αυτού ένα υποστήριγμα κατάλληλο να φέρει τον τανυστήρα στη σωστή θέση λειτουργίας.

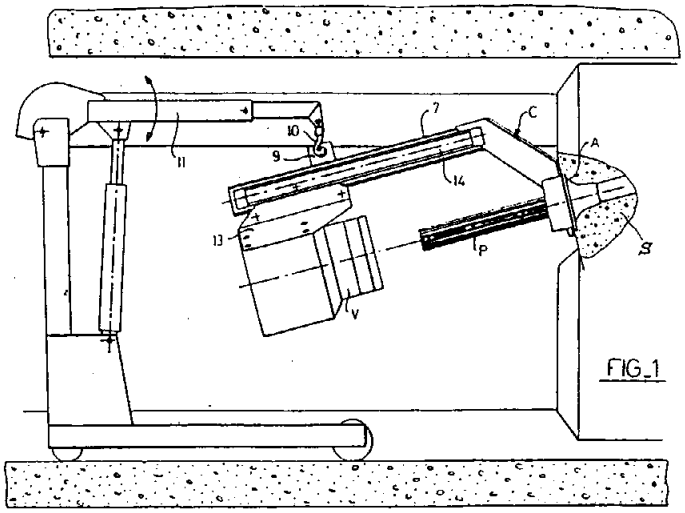

FIG_1

ΑΡΙΘΜΟΣ ΕΥΡΩΠΑ·Ι·ΚΟΥ Δ.Ε.	***(11):***	**3008204**
ΑΡΙΘ. ΕΛΛΗΝΙΚΗΣ ΚΑΤΑΘΕΣΗΣ	*(21):*	930401309
ΗΜΕΡ. ΕΛΛΗΝΙΚΗΣ ΚΑΤΑΘΕΣΗΣ	*(22):*	17.06.93
ΑΡΙΘ./ΗΜΕΡ. ΔΗΜΟΣΙΕΥΣΗΣ ΕΥΡΩΠΑ·Ι·ΚΟΥ ΔΙΠΛΩΜΑΤΟΣ	*(87):*	0 389 755/05.05.93
ΑΡΙΘ./ΗΜΕΡ. ΚΑΤΑΘΕΣΗΣ ΕΥΡΩΠΑ·Ι·ΚΗΣ ΑΙΤΗΣΗΣ	*(86):*	90101954.7/01.02.90
ΤΙΤΛΟΣ ΕΦΕΥΡΕΣΗΣ	*(54):*	Μέθοδος παρασκευής τροφίμου από δημητριακά και χρήση του
ΔΙΚΑΙΟΥΧΟΣ	*(73):*	IPEKS GmbH Lichtenfelser Strasse 20 W-8650 Kulmbach Γερμανία
ΣΥΜΒΑΤΙΚΕΣ ΠΡΟΤΕΡΑΙΟΤΗΤΕΣ	*(30):*	3910374/31.03.89/Γερμανία
ΕΦΕΥΡΕΤΗΣ	*(72):*	Meyer, Bernd, Dr. rer. nat.
ΕΙΔΙΚΟΣ ΠΛΗΡΕΞΟΥΣΙΟΣ	*(74):*	Παπαπαναγιώτου Άννα, Κουμπάρη 2, 106 74 Αθήνα
ΑΝΤΙΚΛΗΤΟΣ	*(74):*	Παπακωνσταντίνου Ελένη, Κουμπάρη 2, 106 74 Αθήνα

ΠΕΡΙΛΗΨΗ *(57)*

Δημητριακό μουλιάζεται σε νερό. Στη συνέχεια το αφήνουμε να φυτρώσει, ακριβώς 3 έως 7 ημέρες, κατά προτίμηση 5 έως 6 ημέρες, κυρίως 5 ημέρες για Σίκκαλη, και 6 ημέρες για σιτάρι, ενώ υπολογίζεται μαζί και ο χρόνος μουλιάσματος. Εν συνεχεία στην διαδικασία φυτρώματος, θερμαίνεται το ένυγρο, φυτρωμένο, και πλήρως ενζυματικά ενεργό δημητριακό, σε 40 έως 70°C, κατά προτίμηση 50 έως 60°C., κυρίως περίπου 55°C., για διάστημα 8 έως 24 ωρών, κατά προτίμηση 10 έως 14 ωρών, υποβαλλόμενο σε θερμική επεξεργασία στη θερμοκρασία αυτή, χωρίς να μειωθεί η περιεκτικότητα υγρασίας. Στη συνέχεια το με τον τρόπο αυτό επεξεργασμένο δημητριακό, ενίοτε ξηραίνεται προσεκτικά. Οι λαμβανόμενοι κόκκοι είναι καλά διογκώσιμοι, και σαν πρόσθετο στην παρασκευή ψωμιού και αρτοσκευασμάτων, καλυτερεύουν την γεύση τους, το χυμώδες τους και την επ' αρκετό χρονικό διάστημα φρεσκάδα τους. Εκτός τούτων, μπορεί να χρησιμοποιηθεί και σαν ενισχυτικό γεύσεως.

ΑΡΙΘΜΟΣ ΕΥΡΩΠΑ·Ι·ΚΟΥ Δ.Ε.	*(11):*	**3008205**
ΑΡΙΘ. ΕΛΛΗΝΙΚΗΣ ΚΑΤΑΘΕΣΗΣ	*(21):*	930401310
ΗΜΕΡ. ΕΛΛΗΝΙΚΗΣ ΚΑΤΑΘΕΣΗΣ	*(22):*	17.06.93
ΑΡΙΘ./ΗΜΕΡ. ΔΗΜΟΣΙΕΥΣΗΣ ΕΥΡΩΠΑ·Ι·ΚΟΥ ΔΙΠΛΩΜΑΤΟΣ	*(87):*	0 330 863/12.05.93
ΑΡΙΘ./ΗΜΕΡ. ΚΑΤΑΘΕΣΗΣ ΕΥΡΩΠΑ·Ι·ΚΗΣ ΑΙΤΗΣΗΣ	*(86):*	89102050.5/07.02.89
ΤΙΤΛΟΣ ΕΦΕΥΡΕΣΗΣ	*(54):*	Χρησιμοποίηση κραμάτων Παλλαδίου-Αργύρου, για την κατασκευή τεχνητών δοντιών
ΔΙΚΑΙΟΥΧΟΣ	*(73):*	Degussa Aktiengesellschaft Weissfrauenstrasse 9 D-6000 Frankfurt am Main 1 Γερμανία
ΣΥΜΒΑΤΙΚΕΣ ΠΡΟΤΕΡΑΙΟΤΗΤΕΣ	*(30):*	3806343/27.02.89/Γερμανία
ΕΦΕΥΡΕΤΗΣ	*(72):*	1) Groll, Werner Dr. Dipl.-Ing. 2) Schöck, Gernot, Dipl.-Ing. 3) Hathaway, Doris 4) Stümke, Manfred, Dr. Dipl.-Ing.
ΕΙΔΙΚΟΣ ΠΛΗΡΕΞΟΥΣΙΟΣ	*(74):*	Παπαπαναγιώτου Άννα, Κουμπάρη 2, 106 74 Αθήνα
ΑΝΤΙΚΛΗΤΟΣ	*(74):*	Παπακωνσταντίνου Ελένη, Κουμπάρη 2, 106 74 Αθήνα

ΠΕΡΙΛΗΨΗ *(57)*

Κράματα Παλλαδίου-Αργύρου, χωρίς Χρυσό, για τεχνητά δόντια, τα οποία επικαλύπτονται με οδοντιατρικά κεραμικά χωρίς αλλαγές χρώματος, και που με την χύτευση μπορούν να στερεωθούν καλά, περιέχουν 54 έως 80 Μ.Β.% Παλλάδιον, 7 έως 50 Μ.Β.% Άργυρον. 0 έως 5 Μ.Β.% Χρυσόν, 0 έως 2 Μ.Β.% Λευκόχρυσον, 0 έως 5 Μ.Β.% Κασσίτερον, 0 έως 5 Μ.Β.% Ίνδιον, 0 έως 3 Μ.Β.% Ψευδάργυρον, 0 έως 2 Μ.Β.% Χαλκόν, 0 έως 1 Μ.Β.% Ρουθήνιον, Ιρίδιον και/ή Ρήνιον, 0 έως 7 Μ.Β.% Γάλλιον, 0 έως 5 Μ.Β.% Κοβάλτιον, και 0 έως 3 Μ.Β.% Γερμάνιον, ενώ από τα στοιχεία Γάλλιον, Κοβάλτιον και Γερμάνιον, πρέπει τουλάχιστον δύο, να ευρίσκονται σε συνολική περιεκτικότητα 2 και 9 Μ.Β.%.

ΑΡΙΘΜΟΣ ΕΥΡΩΠΑ·Ι·ΚΟΥ Δ.Ε.	*(11):*	**3008206**
ΑΡΙΘ. ΕΛΛΗΝΙΚΗΣ ΚΑΤΑΘΕΣΗΣ	*(21):*	930401311
ΗΜΕΡ. ΕΛΛΗΝΙΚΗΣ ΚΑΤΑΘΕΣΗΣ	*(22):*	17.06.93
ΑΡΙΘ./ΗΜΕΡ. ΔΗΜΟΣΙΕΥΣΗΣ ΕΥΡΩΠΑ·Ι·ΚΟΥ ΔΙΠΛΩΜΑΤΟΣ	*(87):*	0 428 978/12.05.93
ΑΡΙΘ./ΗΜΕΡ. ΚΑΤΑΘΕΣΗΣ ΕΥΡΩΠΑ·Ι·ΚΗΣ ΑΙΤΗΣΗΣ	*(86):*	90121674.7/13.11.90
ΤΙΤΛΟΣ ΕΦΕΥΡΕΣΗΣ	*(54):*	Μηχανισμός δια τη συμπίεση υλικού επεξεργασίας
ΔΙΚΑΙΟΥΧΟΣ	*(73):*	Bühler AG CH-9240 Uzwil Ελβετία
ΣΥΜΒΑΤΙΚΕΣ ΠΡΟΤΕΡΑΙΟΤΗΤΕΣ	*(30):*	4172/89, 21.11.89, Ελβετία
ΕΦΕΥΡΕΤΗΣ	*(72):*	1) Froidevaux, Pierre-Alain 2) Haelg, Werner
ΕΙΔΙΚΟΣ ΠΛΗΡΕΞΟΥΣΙΟΣ	*(74):*	Παπαπαναγιώτου Άννα, Κουμπάρη 2, 106 74 Αθήνα
ΑΝΤΙΚΛΗΤΟΣ	*(74):*	Παπακωνσταντίνου Ελένη, Κουμπάρη 2, 106 74 Αθήνα

ΠΕΡΙΛΗΨΗ *(57)*

Ένας μηχανισμός δια το σχηματισμό μορφοποιημένων τεμαχίων από ένα υλικό επεξεργασίας αποτελείται από ένα περίπου κυλινδρικό περίβλημα (3) με εντός αυτού διατεταγμένου ατέρμονα άξονα (2), όπου η κατά τη διεύθυνση μεταφοράς εμπρός ευρισκόμενη μετωπική πλευρά του περιβλήματος κλείεται από ένα μέλος αντιπιέσεως (9) το οποίο περιορίζει μαζί με το περίβλημα (3) ένα άνοιγμα εξόδου (8). Το μέλος αντιπιέσεως (9) είναι φορτισμένο αντίθετα προς τη διεύθυνση μεταφοράς με μία δύναμη η οποία είναι ορισμένη όσον αφορά το μέγεθος αυτής. Απροσδοκήτως αυτό έχει ως συνέπεια μορφοποιημένα τεμάχια υψηλής πυκνότητος με καλή σταθερότητα μορφής. Επίσης τοιουτοτρόπως η θέση εις λειτουργία ενός τοιούτου μηχανισμού είναι απλουστέρα.

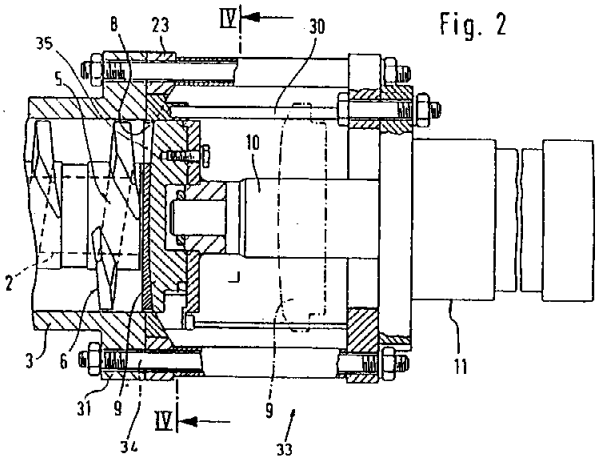

Fig. 2

ΑΡΙΘΜΟΣ ΕΥΡΩΠΑ·Ι·ΚΟΥ Δ.Ε.	***(11):***	**3008207**
ΑΡΙΘ. ΕΛΛΗΝΙΚΗΣ ΚΑΤΑΘΕΣΗΣ	*(21):*	930401312
ΗΜΕΡ. ΕΛΛΗΝΙΚΗΣ ΚΑΤΑΘΕΣΗΣ	*(22):*	17.06.93
ΑΡΙΘ./ΗΜΕΡ. ΔΗΜΟΣΙΕΥΣΗΣ ΕΥΡΩΠΑ·Ι·ΚΟΥ ΔΙΠΛΩΜΑΤΟΣ	*(87):*	0 421 223/14.04.93
ΑΡΙΘ./ΗΜΕΡ. ΚΑΤΑΘΕΣΗΣ ΕΥΡΩΠΑ·Ι·ΚΗΣ ΑΙΤΗΣΗΣ	*(86):*	90118267.5/23.09.90
ΤΙΤΛΟΣ ΕΦΕΥΡΕΣΗΣ	*(54):*	Μία διεργασία και εγκατάσταση και διάθεση οργανικών αποβλήτων
ΔΙΚΑΙΟΥΧΟΣ	*(73):*	Poglio Achille Via Passo Rolle 55 I-20134 Milan Ιταλία
ΣΥΜΒΑΤΙΚΕΣ ΠΡΟΤΕΡΑΙΟΤΗΤΕΣ	*(30):*	2191989/04.10.89/Ιταλία
ΕΦΕΥΡΕΤΗΣ	*(72):*	Poglio Achille
ΕΙΔΙΚΟΣ ΠΛΗΡΕΞΟΥΣΙΟΣ	*(74):*	Παπαπαναγιώτου Άννα, Κουμπάρη 2, 106 74 Αθήνα
ΑΝΤΙΚΛΗΤΟΣ	*(74):*	Παπακωνσταντίνου Ελένη, Κουμπάρη 2, 106 74 Αθήνα

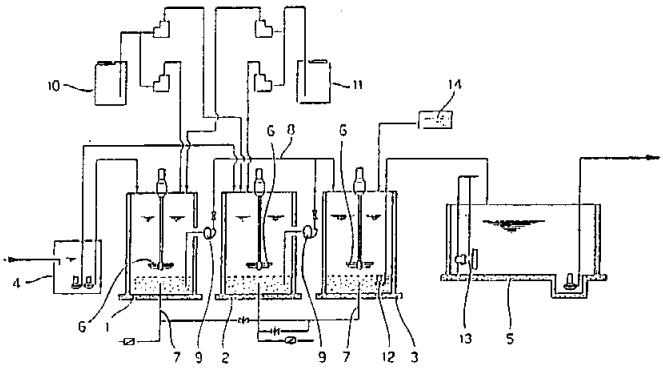

ΠΕΡΙΛΗΨΗ *(57)*

Διάθεση οργανικών αποβλήτων εκτελείται με ένα ταχύ οικονομικό και αξιόπιστο τρόπο με μετατροπή τους σε ουμικά οξέα διαμέσου μιας πληθώρας βημάτων οξυγόνωσης (1-3) σε όξινες και ουδέτερες (1, 2) τιμές pH, ακολουθούμενων από επεξεργασία με ενζυμική(ες) ουσία(ες) (3) με ταυτόχρονη οξυγόνωση του αποβλήτου.

ΑΡΙΘΜΟΣ ΕΥΡΩΠΑ·Ι·ΚΟΥ Δ.Ε.	***(11):***	**3008208**
ΑΡΙΘ. ΕΛΛΗΝΙΚΗΣ ΚΑΤΑΘΕΣΗΣ	*(21):*	930401314
ΗΜΕΡ. ΕΛΛΗΝΙΚΗΣ ΚΑΤΑΘΕΣΗΣ	*(22):*	17.06.93
ΑΡΙΘ./ΗΜΕΡ. ΔΗΜΟΣΙΕΥΣΗΣ ΕΥΡΩΠΑ·Ι·ΚΟΥ ΔΙΠΛΩΜΑΤΟΣ	*(87):*	0 404 514/28.04.93
ΑΡΙΘ./ΗΜΕΡ. ΚΑΤΑΘΕΣΗΣ ΕΥΡΩΠΑ·Ι·ΚΗΣ ΑΙΤΗΣΗΣ	*(86):*	90306675.1/19.06.90
ΤΙΤΛΟΣ ΕΦΕΥΡΕΣΗΣ	*(54):*	Προσδετήρας για πλαίσια φόρμας
ΔΙΚΑΙΟΥΧΟΣ	*(73):*	Lee Yuan-Ho No. 851 Chug-San Road Nan-Pao Tsun Kuei-Jen Hsian Tainan Hseig TAIBAN
ΣΥΜΒΑΤΙΚΕΣ ΠΡΟΤΕΡΑΙΟΤΗΤΕΣ	*(30):*	370851/23.06.89/Η.Π.Α.
ΕΦΕΥΡΕΤΗΣ	*(72):*	Lee Yuan-Ho
ΕΙΔΙΚΟΣ ΠΛΗΡΕΞΟΥΣΙΟΣ	*(74):*	Παπαπαναγιώτου Άννα, Κουμπάρη 2, 106 74 Αθήνα
ΑΝΤΙΚΛΗΤΟΣ	*(74):*	Παπακωνσταντίνου Ελένη, Κουμπάρη 2, 106 74 Αθήνα

ΠΕΡΙΛΗΨΗ *(57)*

Μία συσκευή πρόσδεσης για πρόσδεση τουλάχιστον δύο ακμής —προς— ακμή γειτονικών πλαισίων προσόψεων 10 περικλείει μία πληθώρα εξαρτημάτων με θηλειές 20 τα οποία προβάλλουν από την οπίσθια όψη κάθε πλαισίου πρόσοψης 10 κατά μήκος των διαμήκων πλευρών του. Κάθε εξάρτημα θηλειάς 20 έχει μία όψη εμπλοκής 21 διαχωρισμένα τοποθετημένη παράλληλα από την οπίσθια όψη και δύο αντικρυστές γωνιακές πλευρές 22, 23 συνδεόμενες με την οπίσθια όψη. Εξαρτήματα κλειδιά 30 πρόκειται να εισάγονται μέσα στα εξαρτήματα θηλειές, με κάθε ένα να έχει ένα τμήμα 31 συρταρωτής ράβδου και ένα τμήμα 32 ράβδου λαβής το οποίο σχηματίζει μία γωνία με το τμήμα συρταρωτής ράβδου, με το τμήμα συρταρωτής ράβδου να έχει ένα ζευγάρι πρώτων αντικρυστών διαμήκων όψεων 33, και ένα ζευγάρι δεύτερων αντικρυστών διαμήκων όψεων 34. Η απόσταση μεταξύ των πρώτων αντικρυστών όψεων 33 είναι μικρότερη από την απόσταση μεταξύ της όψης εμπλοκής 21 και της οπίσθιας όψης έτσι ώστε το τμήμα συρταρωτής ράβδου να μπορεί να εισέρχεται μέσα σε δύο ευθυγραμμισμένα εξαρτήματα θηλειές 20, και η απόσταση μεταξύ των δεύτερων αντικρυστών όψεων 34 είναι μεγαλύτερη από την απόσταση μεταξύ της όψης εμπλοκής και της οπίσθιας όψης. Οι δεύτερες αντικρυστές όψεις 34 εμπλέκουν με την όψη εμπλοκής και την οπίσθια όψη όταν το τμήμα συρταρωτής ράβδου 31 γυρίζεται κατά μία γωνία αφού εισαχθεί.

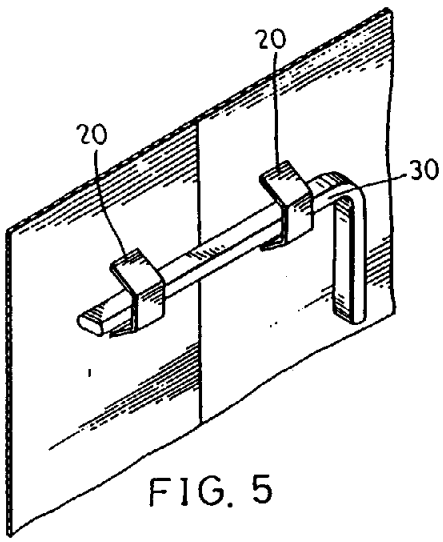

FIG. 5

ΑΡΙΘΜΟΣ ΕΥΡΩΠΑ·Ι·ΚΟΥ Δ.Ε. *(11):* **3008209**
ΑΡΙΘ. ΕΛΛΗΝΙΚΗΣ ΚΑΤΑΘΕΣΗΣ *(21):* 930401315
ΗΜΕΡ. ΕΛΛΗΝΙΚΗΣ ΚΑΤΑΘΕΣΗΣ *(22):* 17.06.93
ΑΡΙΘ./ΗΜΕΡ. ΔΗΜΟΣΙΕΥΣΗΣ ΕΥΡΩΠΑ·Ι·ΚΟΥ ΔΙΠΛΩΜΑΤΟΣ *(87):* 0 359 286/28.04.93
ΑΡΙΘ./ΗΜΕΡ. ΚΑΤΑΘΕΣΗΣ ΕΥΡΩΠΑ·Ι·ΚΗΣ ΑΙΤΗΣΗΣ *(86):* 89117143.1/15.09.89
ΤΙΤΛΟΣ ΕΦΕΥΡΕΣΗΣ *(54):* Μέθοδος με μείωση οξειδίου αζώτου
ΔΙΚΑΙΟΥΧΟΣ *(73):* Norsk Hydro A.S.
Bygdoy Allé 2
N 0257 Oslo 2
Νορβηγία
ΣΥΜΒΑΤΙΚΕΣ ΠΡΟΤΕΡΑΙΟΤΗΤΕΣ *(30):* 884147/16.09.88/Νορβηγία
ΕΦΕΥΡΕΤΗΣ *(72):* 1) Fareid Erik
2) Kongshaug Gunnar
3) Hjornevik Leif
4) Nirisen Oystein
ΕΙΔΙΚΟΣ ΠΛΗΡΕΞΟΥΣΙΟΣ *(74):* Παπαπαναγιώτου Άννα, Κουμπάρη 2, 106 74 Αθήνα
ΑΝΤΙΚΛΗΤΟΣ *(74):* Παπακωνσταντίνου Ελένη, Κουμπάρη 2, 106 74 Αθήνα

ΠΕΡΙΛΗΨΗ *(57)*

Η παρούσα εφεύρεση αναφέρεται σε μία μέθοδο με μείωση οξειδίου αζώτου σε μίγματα αερίων, ειδικότερα απομάκρυνση/αποσύνθεση οξειδίου αζώτου σε καυτά αέρια καύσης. Στο καυτό μίγμα αερίων το οποίο περιέχει N_2O δίνεται ένας χρόνος συγκράτησης 0,1-3 δευτερόλεπτα πριν το κρύωμα. Περίπου 90% του N_2O κατ' αυτόν τον τρόπο αποσυντίθεται σε N_2 και O_2. Σε ένα μίγμα καυτών αερίων σχηματιζόμενο με καταλυτική καύση αμμωνίας δίνεται ένας χρόνος συγκράτησης 0,5-2 δευτερολέπτων πριν να κρυωθεί σε μία μονάδα ανάκτησης θερμότητας. Τα αέρια καύσης μπορούν επίσης να φέρονται σε επαφή με ένα καταλύτη μετάλλου ή μεταλλικού οξειδίου για επιλεκτική αποσύνθεση N_2O.

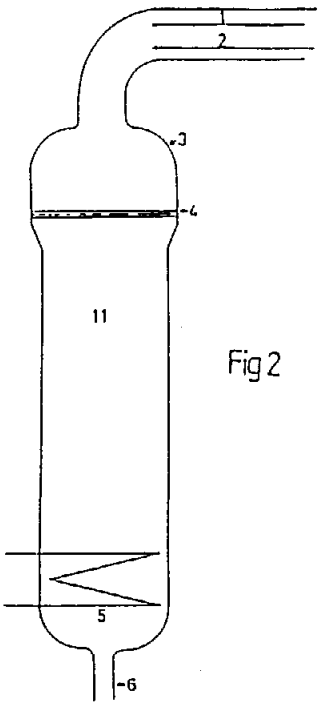

Fig 2

ΑΡΙΘΜΟΣ ΕΥΡΩΠΑ·Ι·ΚΟΥ Δ.Ε. *(11):* **3008210**
ΑΡΙΘ. ΕΛΛΗΝΙΚΗΣ ΚΑΤΑΘΕΣΗΣ *(21):* 930401316
ΗΜΕΡ. ΕΛΛΗΝΙΚΗΣ ΚΑΤΑΘΕΣΗΣ *(22):* 17.06.93
ΑΡΙΘ./ΗΜΕΡ. ΔΗΜΟΣΙΕΥΣΗΣ ΕΥΡΩΠΑ·Ι·ΚΟΥ ΔΙΠΛΩΜΑΤΟΣ *(87):* 0 246 630/14.04.93
ΑΡΙΘ./ΗΜΕΡ. ΚΑΤΑΘΕΣΗΣ ΕΥΡΩΠΑ·Ι·ΚΗΣ ΑΙΤΗΣΗΣ *(86):* 87107327.6/20.05.87
ΤΙΤΛΟΣ ΕΦΕΥΡΕΣΗΣ *(54):* Πεπτίδια κατά ιών και μέσα για την αγωγή προσβολών έρπητος
ΔΙΚΑΙΟΥΧΟΣ *(73):* 1) Cohen Eric A.
2175 Stevens
St. Laurent Quebec H4M 1G6
Καναδάς
2) Gaudreau Pierrette
776 Andrien
Greenfield Park Quebec
JAV 3L', Καναδάς
3) Michaud Jaques
115 St. Catherine St. West Apt. 302
Mondreal Quebec H2V 4P3
Καναδάς
4) Brauzeau Paul
406, Pine Avenue Apt. 11
Mondreal Quebec H2Q 1S2
Καναδάς
5) Langelier Yves
4671 Christophe-Colomb
Mondreal Quebec H2J 3G7
Καναδάς
ΣΥΜΒΑΤΙΚΕΣ ΠΡΟΤΕΡΑΙΟΤΗΤΕΣ *(30):* 1) 509527/20.05.86/Καναδάς
2) 530250/20.02.87/Καναδάς
ΕΦΕΥΡΕΤΗΣ *(72):* 1) Cohen Eric A.
2) Gaudreau Pierrette
3) Michaud Jacques
4) Brauzeau Paul
5) Langelier Yves
ΕΙΔΙΚΟΣ ΠΛΗΡΕΞΟΥΣΙΟΣ *(74):* Παπαπαναγιώτου Άννα, Κουμπάρη 2, 106 74 Αθήνα
ΑΝΤΙΚΛΗΤΟΣ *(74):* Παπακωνσταντίνου Ελένη, Κουμπάρη 2, 106 74 Αθήνα

ΠΕΡΙΛΗΨΗ *(57)*

Περιγράφονται εδώ ιοκτόνα πεπτίδια τύπου A-R^8-R^9-R^{10}-R^{11}-R^{12}-R^{13}-R^{14}-R^{15}-B όπου το A είναι από μηδέν έως επτά ρίζες αμινοξέων και περιλαμβάνει ένα τερματικό υδρογόνο ή ένα τερματικό N-ακύλιο, ή το A είναι ένα φαινυλακετύλιο με προαιρετική υποκατάσταση στη θέση παρά- του φαινυλίου, τα R^8, R^9, R^{10}, R^{13}, R^{14} και R^{15} είναι διάφορες ρίζες αμινοξέων με τη συνθήκη ότι μία ή περισσότερες από τις τέσσερεις ρίζες αμινοξέως που προηγούνται αμέσως του R" μπορούν προαιρετικά να διαγράφονται, τα R^{11} και R^{12} είναι ανεξάρτητα Val, D-Val, Nva, D-Nva, Leu, D-Leu, Nle, D-Nle, Ile ή D-Ile, και το B είναι ρίζα υδροξυλίου, αμίνης ή κατώτερης αλκυλαμίνης. Η ιοκτόνος δράση των πεπτιδίων μπορεί να βελτιωθεί συνδυάζοντάς τα με έναν αναστολέα πρωτεάσης. Τα πεπτίδια και η σύνθεση είναι χρήσιμα για την αγωγή προσβολών από ιό έρπητος σε θηλαστικά.

ΑΡΙΘΜΟΣ ΕΥΡΩΠΑ·Ι·ΚΟΥ Δ.Ε.	*(11):*	**3008211**
ΑΡΙΘ. ΕΛΛΗΝΙΚΗΣ ΚΑΤΑΘΕΣΗΣ	*(21):*	930401317
ΗΜΕΡ. ΕΛΛΗΝΙΚΗΣ ΚΑΤΑΘΕΣΗΣ	*(22):*	17.06.93
ΑΡΙΘ./ΗΜΕΡ. ΔΗΜΟΣΙΕΥΣΗΣ ΕΥΡΩΠΑ·Ι·ΚΟΥ ΔΙΠΛΩΜΑΤΟΣ	*(87):*	0 256 789/05.05.93
ΑΡΙΘ./ΗΜΕΡ. ΚΑΤΑΘΕΣΗΣ ΕΥΡΩΠΑ·Ι·ΚΗΣ ΑΙΤΗΣΗΣ	*(86):*	87306970.2/06.08.87
ΤΙΤΛΟΣ ΕΦΕΥΡΕΣΗΣ	*(54):*	Μυκητοκτόνο υποκατεστημένης βενζιμιδαζόλης
ΔΙΚΑΙΟΥΧΟΣ	*(73):*	Her majesty in right of Canada as represented by the Minister of Agriculture Ottawa Ontario KIA DC5 Καναδάς
ΣΥΜΒΑΤΙΚΕΣ ΠΡΟΤΕΡΑΙΟΤΗΤΕΣ	*(30):*	894029/07.08.86/Η.Π.Α.
ΕΦΕΥΡΕΤΗΣ	*(72):*	Chiba Mikio
ΕΙΔΙΚΟΣ ΠΛΗΡΕΞΟΥΣΙΟΣ	*(74):*	Παπαπαναγιώτου Άννα, Κουμπάρη 2, 106 74 Αθήνα
ΑΝΤΙΚΛΗΤΟΣ	*(74):*	Παπακωνσταντίνου Ελένη, Κουμπάρη 2, 106 74 Αθήνα

ΠΕΡΙΛΗΨΗ *(57)*

Ενα μυκητοκτόνο το οποίο είναι ιδιαίτερα αποτελεσματικό ενάντια σε ανθεκτικούς σε βενομύλιο μύκητες επιλέγεται από την ομάδα μυκητοκτόνων αναπαριστώμενων από τον τύπο:

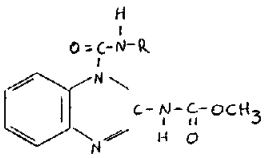

στον οποίο το R είναι C_nH_{2n+1} και το n είναι 1, 2, 3 ή 6 ή το R είναι φαινύλιο. Η μέθοδος περιλαμβάνει εφαρμογή σαν ένα αιώρημα μιας αποτελεσματικής ποσότητας του ενός ή περισσότερων μυκητοκτόνων επιλεγόμενων από τον τύπο σε ανθεκτικούς σε βενομύλιο απομονώσεις Botrytis cinerea.

ΑΡΙΘΜΟΣ ΕΥΡΩΠΑ·Ι·ΚΟΥ Δ.Ε.	*(11):*	**3008212**
ΑΡΙΘ. ΕΛΛΗΝΙΚΗΣ ΚΑΤΑΘΕΣΗΣ	*(21):*	930401319
ΗΜΕΡ. ΕΛΛΗΝΙΚΗΣ ΚΑΤΑΘΕΣΗΣ	*(22):*	17.06.93
ΑΡΙΘ./ΗΜΕΡ. ΔΗΜΟΣΙΕΥΣΗΣ ΕΥΡΩΠΑ·Ι·ΚΟΥ ΔΙΠΛΩΜΑΤΟΣ	*(87):*	0 316 145/31.03.93
ΑΡΙΘ./ΗΜΕΡ. ΚΑΤΑΘΕΣΗΣ ΕΥΡΩΠΑ·Ι·ΚΗΣ ΑΙΤΗΣΗΣ	*(86):*	883105157/09.11.88
ΤΙΤΛΟΣ ΕΦΕΥΡΕΣΗΣ	*(54):*	Προϊόν διατροφή για πρόχειρο φαγητό (σνακ)
ΔΙΚΑΙΟΥΧΟΣ	*(73):*	Société des Produits Nestlé S.A. Case Postale 353 Ch-1800 Verey Ελβετία
ΣΥΜΒΑΤΙΚΕΣ ΠΡΟΤΕΡΑΙΟΤΗΤΕΣ	*(30):*	8726310/10.11.87/Μ. Βρετανία
ΕΦΕΥΡΕΤΗΣ	*(72):*	Best Eric Thomas
ΕΙΔΙΚΟΣ ΠΛΗΡΕΞΟΥΣΙΟΣ	*(74):*	Παπαπαναγιώτου Άννα, Κουμπάρη 2, 106 74 Αθήνα
ΑΝΤΙΚΛΗΤΟΣ	*(74):*	Παπακωνσταντίνου Ελένη, Κουμπάρη 2, 106 74 Αθήνα

ΠΕΡΙΛΗΨΗ *(57)*

Με σκοπό τη λήψη ελαφρών, ξηρών, τραγανιστών, ομοιόμορφα αρωματισμένων πρόχειρων φαγητών, μία αφρώδης πλαστική σύνθεση από βρώσιμα συστατικά διαμορφώνεται και θερμαίνεται εν κενώ, ενώ η σύνθεση περιλαμβάνει ύδωρ, ένα σωματιδιακό μαγειρευόμενο υλικό, ένα υλικό που σχηματίζει μεμβράνη σε ποσότητα επαρκή για την επικάλυψη τουλάχιστον ενός σημαντικού ποσοστού του μαγειρευόμενου υλικού, και ένα ρυθμιστή ιξώδους (ένα υλικό του οποίου το ιξώδες μειώνεται κατά τη θέρμανση) σε ποσότητα επαρκή για τη μερική τουλάχιστον αντιστάθμιση της αυξήσεως του ιξώδους της συνθέσεως (λόγω της απώλειας ύδατος) κατά τη θέρμανση.

ΑΡΙΘΜΟΣ ΕΥΡΩΠΑΪΚΟΥ Δ.Ε.	***(11):***	**3008213**
ΑΡΙΘ. ΕΛΛΗΝΙΚΗΣ ΚΑΤΑΘΕΣΗΣ	*(21):*	930401320
ΗΜΕΡ. ΕΛΛΗΝΙΚΗΣ ΚΑΤΑΘΕΣΗΣ	*(22):*	17.06.93
ΑΡΙΘ./ΗΜΕΡ. ΔΗΜΟΣΙΕΥΣΗΣ ΕΥΡΩΠΑΪΚΟΥ ΔΙΠΛΩΜΑΤΟΣ	*(87):*	0 356 239/28.04.93
ΑΡΙΘ./ΗΜΕΡ. ΚΑΤΑΘΕΣΗΣ ΕΥΡΩΠΑΪΚΗΣ ΑΙΤΗΣΗΣ	*(86):*	89310562.7/13.10.89
ΤΙΤΛΟΣ ΕΦΕΥΡΕΣΗΣ	*(54):*	Μέθοδος για την επίστρωση υάλου
ΔΙΚΑΙΟΥΧΟΣ	*(73):*	1) Dilkington PLC Prescot Road St. Helens, Merseyside WA103TT Μ. Βρετανία 2) Flachglas Aktiengesellschaft Otto Seeling Promenade 10-14 W 8510 Furth Γερμανία
ΣΥΜΒΑΤΙΚΕΣ ΠΡΟΤΕΡΑΙΟΤΗΤΕΣ	*(30):*	8824104/14.10.88/Μ. Βρετανία
ΕΦΕΥΡΕΤΗΣ	*(72):*	1) Grundy Barry Thomas 2) Hargreares Edward
ΕΙΔΙΚΟΣ ΠΛΗΡΕΞΟΥΣΙΟΣ	*(74):*	Παπαπαναγιώτου Άννα, Κουμπάρη 2, 106 74 Αθήνα
ΑΝΤΙΚΛΗΤΟΣ	*(74):*	Παπακωνσταντίνου Ελένη, Κουμπάρη 2, 106 74 Αθήνα

ΠΕΡΙΛΗΨΗ *(57)*

Η μέθοδος για την επίστρωση κινητής ταινίας θερμής υάλου με εναπόθεση χημικού ατμού περιλαμβάνει τη δημιουργία πρώτης ροής ενός πρώτου αντιδραστηρίου αερίου κατά μήκος της επιφανείας θερμής υάλου ουσιαστικώς παράλληλης ως προς την κατεύθυνση κίνησης της υάλου, τη δημιουργία δεύτερης ροής δεύτερου αντιδραστηρίου αερίου ως ροής στροβιλισμού υπό γωνία ως προς την επιφάνεια της υάλου, την εισαγωγή της εν λόγω δεύτερης ροής εντός της εν λόγω πρώτης ροής κατά την εν λόγω γωνία, ενώ αποφεύγεται η ανάντη ροή του εν λόγω δεύτερου αντιδραστηρίου αερίου στην εν λόγω πρώτη ροή, την κατεύθυνση της θερμής υάλου υπό μορφή ροής στροβιλισμού και εν συνεχεία την αφαίρεση του χρησιμοποιηθέντος αερίου επίστρωσης μακράν της θερμής υάλου.

Η μέθοδος υποβοηθεί την εναπόθεση ουσιαστικώς ομοιόμορφης επίστρωσης επί πάχους 200nm σε μια βραχεία ζώνη επίστρωσης και είναι χρήσιμη για την εφαρμογή επίστρωσης μεταλλοξειδίου, επί παραδείγματι επίστρωσης με οξείδιο κασσιτέρου με φθοριούχο παράγοντα διέγερσης επί της θερμής υάλου.

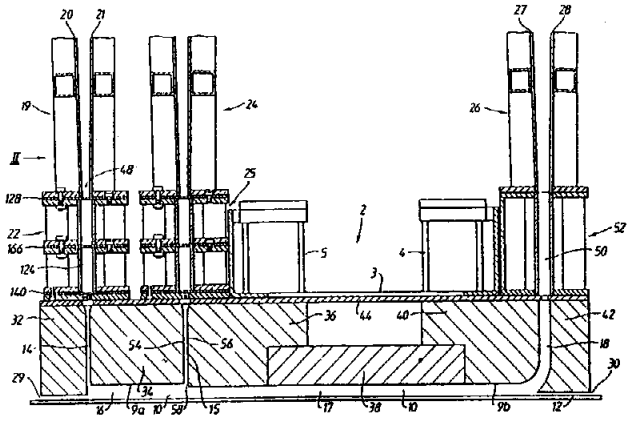

ΑΡΙΘΜΟΣ ΕΥΡΩΠΑΪΚΟΥ Δ.Ε.	***(11):***	**3008214**
ΑΡΙΘ. ΕΛΛΗΝΙΚΗΣ ΚΑΤΑΘΕΣΗΣ	*(21):*	930401321
ΗΜΕΡ. ΕΛΛΗΝΙΚΗΣ ΚΑΤΑΘΕΣΗΣ	*(22):*	17.06.93
ΑΡΙΘ./ΗΜΕΡ. ΔΗΜΟΣΙΕΥΣΗΣ ΕΥΡΩΠΑΪΚΟΥ ΔΙΠΛΩΜΑΤΟΣ	*(87):*	0 405 329/28.04.93
ΑΡΙΘ./ΗΜΕΡ. ΚΑΤΑΘΕΣΗΣ ΕΥΡΩΠΑΪΚΗΣ ΑΙΤΗΣΗΣ	*(86):*	90111738.2/21.06.90
ΤΙΤΛΟΣ ΕΦΕΥΡΕΣΗΣ	*(54):*	Κόλλα τύπου στικ με βελτιωμένη κολλητική δύναμη
ΔΙΚΑΙΟΥΧΟΣ	*(73):*	Henkel Kommanditgesellschaft auf Aktien Postfach 1100 Henkelstrasse 67 4000 Düsseldorf 1, Γερμανία
ΣΥΜΒΑΤΙΚΕΣ ΠΡΟΤΕΡΑΙΟΤΗΤΕΣ	*(30):*	3921554/30.06.89/Γερμανία
ΕΦΕΥΡΕΤΗΣ	*(72):*	1) Gierenz Gerhard Dr. 2) Klauck Wolfgang Dr. 3) Höfer Rainer 4) Grützmacher, Roland
ΕΙΔΙΚΟΣ ΠΛΗΡΕΞΟΥΣΙΟΣ	*(74):*	Τσιμικάλης Αθανάσιος, Ν. Βάμβα 1, 106 74 Αθήνα
ΑΝΤΙΚΛΗΤΟΣ	*(74):*	Ταβλαρίδης Πλ., Τσιμικάλης Αθαν., Καλονάρου Χαρ., Ν. Βάμβα 1, 106 74 Αθήνα

ΠΕΡΙΛΗΨΗ *(57)*

Η κολλητική δύναμη μπόρεσε να βελτιωθεί σε μια στερεή, μαλακά τριβόμενη κόλλα, αποτελούμενη από ένα υδατικό παρασκεύασμα ενός συνθετικού πολυμερούς και ενός σαπωνούχου ζελ ως ουσία σηματισμού του σκελετού, καθώς και πιθανά επί πλέον βοηθητικές ύλες. Αυτό επιτεύχθηκε με την προσθήκη μιας τουλάχιστον εκτεταμένα χωρίς διαλύτη υδατικής διασποράς πολυουρεθάνης, ως υδατικό παρασκεύασμα ενός συνθετικού πολυμερούς.

ΑΡΙΘΜΟΣ ΕΥΡΩΠΑ·Ϊ·ΚΟΥ Δ.Ε.	***(11):***	**3008215**
ΑΡΙΘ. ΕΛΛΗΝΙΚΗΣ ΚΑΤΑΘΕΣΗΣ	*(21):*	930401322
ΗΜΕΡ. ΕΛΛΗΝΙΚΗΣ ΚΑΤΑΘΕΣΗΣ	*(22):*	17.06.93
ΑΡΙΘ./ΗΜΕΡ. ΔΗΜΟΣΙΕΥΣΗΣ ΕΥΡΩΠΑ·Ϊ·ΚΟΥ ΔΙΠΛΩΜΑΤΟΣ	*(87):*	0 385 434/12.05.93
ΑΡΙΘ./ΗΜΕΡ. ΚΑΤΑΘΕΣΗΣ ΕΥΡΩΠΑ·Ϊ·ΚΗΣ ΑΙΤΗΣΗΣ	*(86):*	90103897.6/28.02.90
ΤΙΤΛΟΣ ΕΦΕΥΡΕΣΗΣ	*(54):*	Συγκρότημα ανατήξεως με προθερμαντήρα τροφοδοτουμένο υλικού μορφής φρεατίου
ΔΙΚΑΙΟΥΧΟΣ	*(73):*	Fuchs Technology AG Chamerstrasse 90 (c/o Gestinov Services AG) CH-6300 Zug/CH
ΣΥΜΒΑΤΙΚΕΣ ΠΡΟΤΕΡΑΙΟΤΗΤΕΣ	*(30):*	1) 3906653/02.03.89/DE 2) 3940558/07.12.89/DE
ΕΦΕΥΡΕΤΗΣ	*(72):*	1) Ehle Joachim 2) Fuchs Gerchard
ΕΙΔΙΚΟΣ ΠΛΗΡΕΞΟΥΣΙΟΣ	*(74):*	Τσιμικάλης Αθανάσιος, Ν. Βάμβα 1, 106 74 Αθήνα
ΑΝΤΙΚΛΗΤΟΣ	*(74):*	Ταβλαρίδης Πλ., Τσιμικάλης Αθαν., Καλονάρου Χαρ., Ν. Βάμβα 1, 106 74 Αθήνα

ΠΕΡΙΛΗΨΗ (57)

Σε ένα συγκρότημα ανατήξεως με μια κάμινο ηλεκτρικού τόξου (1) και με ένα προθερμαντήρα τροφοδοτούμενου υλικού (2), τοποθετημένο πλευρικά στην κάμινο ηλεκτρικού τόξου και έχοντα τη μορφή φρεατίου, σχηματίζονται τα εξωτερικά τοιχώματα του προθερμαντήρα του τροφοδοτούμενου υλικού στην κάτω περιοχή του από τα τοιχώματα του κάδου (5) της καμίνου ηλεκτρικού τόξου και στην περιοχή πάνω απ' αυτήν από τα τοιχώματα ενός φρεατίου (10), που είναι στερεωμένο σε μια κατασκευή στηρίξεως (27). Με μια οριζόντια σχετική κίνηση μεταξύ του κάδου της καμίνου (3) και της κατασκευής στηρίξεως (27) μαζί με το καπάκι του κάδου (6), μπορεί χωρίς εμπόδια να τροφοδοτείται υλικό προς ανάτηξη, από ένα καλάθι αποκομμάτων, κατ' ευθείαν εντός του κάδου της καμίνου ή δια μέσου του μετατοπιζόμενου φρεατίου, σε διάφορες περιοχές του κάδου της καμίνου (3). Μέσω ενός στοιχείου αποφράξεως (51) εντός του φρεατίου συγκρατείται σ' αυτό τροφοδοτούμενο υλικό και θερμαίνεται κατά τη διάρκεια του σταδίου του φινιρίσματος.

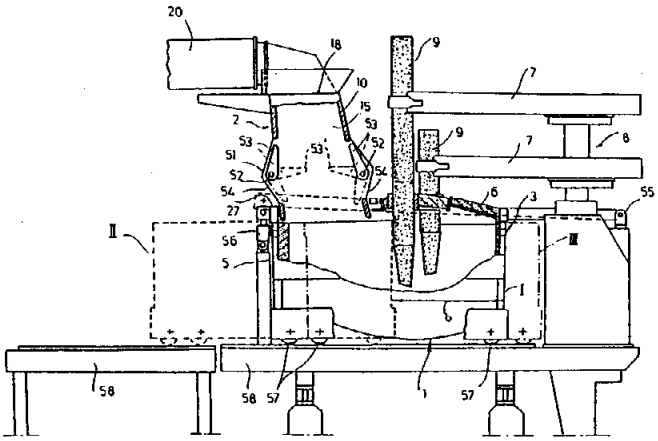

ΑΡΙΘΜΟΣ ΕΥΡΩΠΑ·Ϊ·ΚΟΥ Δ.Ε.	***(11):***	**3008216**
ΑΡΙΘ. ΕΛΛΗΝΙΚΗΣ ΚΑΤΑΘΕΣΗΣ	*(21):*	930401323
ΗΜΕΡ. ΕΛΛΗΝΙΚΗΣ ΚΑΤΑΘΕΣΗΣ	*(22):*	17.06.93
ΑΡΙΘ./ΗΜΕΡ. ΔΗΜΟΣΙΕΥΣΗΣ ΕΥΡΩΠΑ·Ϊ·ΚΟΥ ΔΙΠΛΩΜΑΤΟΣ	*(87):*	0 412 338/05.05.93
ΑΡΙΘ./ΗΜΕΡ. ΚΑΤΑΘΕΣΗΣ ΕΥΡΩΠΑ·Ϊ·ΚΗΣ ΑΙΤΗΣΗΣ	*(86):*	90113922.0/20.07.90
ΤΙΤΛΟΣ ΕΦΕΥΡΕΣΗΣ	*(54):*	Πλαίσιο αποτελούμενο από λυόμενες ράβδους ελάσματος συμπλεκόμενες μεταξύ τους, με ένα σύνδεσμο
ΔΙΚΑΙΟΥΧΟΣ	*(73):*	Gerd und Bernd Vieler KG. Breslauer Strasse 34 5860 Iserlohn/De
ΣΥΜΒΑΤΙΚΕΣ ΠΡΟΤΕΡΑΙΟΤΗΤΕΣ	*(30):*	1) 8912297/11.08.89/DE 2) 3927979/24.08.89/DE
ΕΦΕΥΡΕΤΗΣ	*(72):*	Vieler Gerd
ΕΙΔΙΚΟΣ ΠΛΗΡΕΞΟΥΣΙΟΣ	*(74):*	Τσιμικάλης Αθανάσιος, Ν. Βάμβα 1, 106 74 Αθήνα
ΑΝΤΙΚΛΗΤΟΣ	*(74):*	Ταβλαρίδης Πλ., Τσιμικάλης Αθαν., Καλονάρου Χαρ., Ν. Βάμβα 1, 106 74 Αθήνα

ΠΕΡΙΛΗΨΗ (57)

Σε ένα πλαίσιο χρησιμοποιείται ένας σύνδεσμος, ο οποίος κινεί κατά μήκος μια διαμορφωμένη πλάκα, μέσω ενός βλήτρου εκκέντρου και μ' αυτήν κινεί ένα άγκιστρο ευρισκόμενο στο εξωτερικό άκρο της πλάκας πίσω από ένα τοίχωμα αυλακώσεως μιας άλλης ράβδου ελάσματος. Για το σκοπό αυτό χρησιμεύει μια λοξή επιφάνεια στην πλάκα, η οποία γλιστρά κατά μήκος, σε μια σταθερή στη θήκη θέση επαφής και μεριμνά για μια αντίστοιχη εγκάρσια κίνηση του αγκίστρου. Το βλήτρο του εκκέντρου διαπερνά την πλάκα και έρχεται να ακουμπήσει με ένα δίσκο εκκέντρου σε μια επιφάνεια εδράσεως της πλάκας, η οποία πιέζεται ελατηριωτά αξονικά προς το δίσκο του εκκέντρου. Με τον τρόπο αυτό το βλήτρο του εκκέντρου έχει την άλλη λειτουργία μιας συναρμολογήσεως με κομβίο πιέσεως του προκατασκευασμένου συνδέσμου, γιατί η κεφαλή του βλήτρου, λόγω αυτής της δυνάμεως ελατηρίου, πιέζεται προς τα έξω σε μια εγκάρσια οπή της ράβδου ελάσματος, η οποία υποδέχεται το σύνδεσμο σε ένα μετωπικό κοίλο χώρο. Για να λαμβάνεται μια βελτιωμένη σύμπλεξη με μεγάλη δύναμη σταθερής συγκρατήσεως και μια αξιόπιστη συναρμολόγηση με κομβίο πιέσεως προτείνεται, η θήκη να εφοδιάζεται από την επιφάνεια εδράσεως για το δίσκο του εκκέντρου μέχρι το εξωτερικό άκρο, με μια συνεχή κατά μήκος εγκοπή, η οποία δημιουργεί στη θήκη δύο ευρισκόμενες η μια πάνω από την άλλη γλώσσες της πλάκας. Οι δύο γλώσσες της πλάκας έχουν αφ' ενός αντιμέτωπα αλλήλων άγκιστρα και αφ' ετέρου λοξές επιφάνειες που κινούνται η μια προς την άλλη κατ' αντίθετη φορά, ενώ οι θέσεις επαφής είναι τοποθετημένες στα δύο ευρισκόμενα στη θήκη απέναντι αλλήλων πλευρικά τοιχώματα.

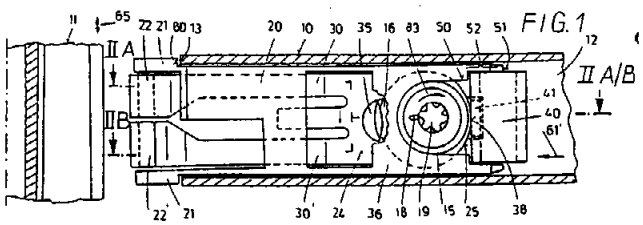

ΑΡΙΘΜΟΣ ΕΥΡΩΠΑΪΚΟΥ Δ.Ε.	***(11):***	**3008217**
ΑΡΙΘ. ΕΛΛΗΝΙΚΗΣ ΚΑΤΑΘΕΣΗΣ	*(21):*	930401324
ΗΜΕΡ. ΕΛΛΗΝΙΚΗΣ ΚΑΤΑΘΕΣΗΣ	*(22):*	17.06.93
ΑΡΙΘ./ΗΜΕΡ. ΔΗΜΟΣΙΕΥΣΗΣ ΕΥΡΩΠΑΪΚΟΥ ΔΙΠΛΩΜΑΤΟΣ	*(87):*	0 315 162/07.04.93
ΑΡΙΘ./ΗΜΕΡ. ΚΑΤΑΘΕΣΗΣ ΕΥΡΩΠΑΪΚΗΣ ΑΙΤΗΣΗΣ	*(86):*	88118286.9/03.11.88
ΤΙΤΛΟΣ ΕΦΕΥΡΕΣΗΣ	*(54):*	Συνθέσεις πολυολεφίνης υψηλής καθαρότητας και αντοχής σε οξείδωση
ΔΙΚΑΙΟΥΧΟΣ	*(73):*	Becton Dickinson and Company One Becton Drive Franklin Lakes New Jersey 07417, 1880 U.S.A
ΣΥΜΒΑΤΙΚΕΣ ΠΡΟΤΕΡΑΙΟΤΗΤΕΣ	*(30):*	116830/05.11.87/U.S.
ΕΦΕΥΡΕΤΗΣ	*(72):*	1) Williams Joel L. 2) Titus George R.
ΕΙΔΙΚΟΣ ΠΛΗΡΕΞΟΥΣΙΟΣ	*(74):*	Τσιμικάλης Αθανάσιος, Ν. Βάμβα 1, 106 74 Αθήνα
ΑΝΤΙΚΛΗΤΟΣ	*(74):*	Ταβλαρίδης Πλ., Τσιμικάλης Αθαν., Καλονάρου Χαρ., Ν. Βάμβα 1, 106 74 Αθήνα

ΠΕΡΙΛΗΨΗ (57)
Συνθέσεις πολυολεφίνης που έχουν υψηλή καθαρότητα και αντοχή σε οξειδωτική αποσύνθεση λαμβάνονται με νέα πρόσθετα διβενζυλιδενοσορβιτόλης που έχουν συστατικό που περιέχει θείο σε τουλάχιστον ένα από τους δακτυλίους βενζυλιδενίου. Προτιμόμενα πρόσθετα είναι οι θειοαιθέρες.

ΑΡΙΘΜΟΣ ΕΥΡΩΠΑΪΚΟΥ Δ.Ε.	***(11):***	**3008218**
ΑΡΙΘ. ΕΛΛΗΝΙΚΗΣ ΚΑΤΑΘΕΣΗΣ	*(21):*	930401325
ΗΜΕΡ. ΕΛΛΗΝΙΚΗΣ ΚΑΤΑΘΕΣΗΣ	*(22):*	17.06.93
ΑΡΙΘ./ΗΜΕΡ. ΔΗΜΟΣΙΕΥΣΗΣ ΕΥΡΩΠΑΪΚΟΥ ΔΙΠΛΩΜΑΤΟΣ	*(87):*	0 380 713/17.03.93
ΑΡΙΘ./ΗΜΕΡ. ΚΑΤΑΘΕΣΗΣ ΕΥΡΩΠΑΪΚΗΣ ΑΙΤΗΣΗΣ	*(86):*	89101484.7/28.01.89
ΤΙΤΛΟΣ ΕΦΕΥΡΕΣΗΣ	*(54):*	Συνεκτικοποίηση βιομηχανικών κόνεων και αποθέσεις των προϊόντων συνεκτικοποιήσεως
ΔΙΚΑΙΟΥΧΟΣ	*(73):*	Rheinische Baustoffwerke GmbH and Co KG Fischbachstrasse 51-53 5010 Bergheim/DE
ΣΥΜΒΑΤΙΚΕΣ ΠΡΟΤΕΡΑΙΟΤΗΤΕΣ	*(30):*	—
ΕΦΕΥΡΕΤΗΣ	*(72):*	1) Mühloroth Hans-Jürgen 2) Paterok Dietmar 3) Schmidtke Horst
ΕΙΔΙΚΟΣ ΠΛΗΡΕΞΟΥΣΙΟΣ	*(74):*	Τσιμικάλης Αθανάσιος, Ν. Βάμβα 1, 106 74 Αθήνα
ΑΝΤΙΚΛΗΤΟΣ	*(74):*	Ταβλαρίδης Πλ., Τσιμικάλης Αθαν., Καλονάρου Χαρ., Ν. Βάμβα 1, 106 74 Αθήνα

ΠΕΡΙΛΗΨΗ (57)
Η εφεύρεση αφορά μία μέθοδο δια την επεξεργασία επιβλαβών εις το περιβάλλον βιομηχανικών αποβλήτων και ειδικώτερα ανοργάνων υπολειμμάτων π.χ. κόνεων φίλτρων από καθαρισμό καπναερίων κοινοτικών και βιομηχανικών εγκαταστάσεων καύσεως, όπου η κόνις μαζί με συνδετικά μέσα διασκιοποιούνται καταλλήλως προς μορφοποιημένους πλίνθους που μπορούν να σχηματίζουν σωρούς και κατά προτίμηση κατά την μέθοδο παρασκευής πλίνθων ασβέστου άμμου όπου ως συνδετικό μέσο χρησιμοποιούνται κατά προτίμηση άμμος, τσιμέντον και πρόσθετες ύλες. Η σύνθεσις παρουσιάζει μία ιδιαιτέρως μεγάλη περιεκτικότητα κόνεως με ποσοστό βάρους έως 80% και κατά προτίμηση 67-63%, το ποσοστόν άμμου ανέρχεται έως 32% και κατά προτίμηση 30-28%, το ποσοστό τσιμέντου έως 10% και κατά προτίμηση 7-9%. Η κατά αυτόν τον τρόπον παρασκευαζόμενοι μη διαλυτοποιούμενοι πλίνθοι αποθέσεως συσσωρεύονται κανονικά ο ένας δίπλα εις τον άλλο και ο ένας επί του άλλου υπό σχηματισμό δρόμων ελέγχου επί των οποίων μπορούν να βαδίζουν άνθρωποι και φρεατίων εις το εσωτερικό του χώρου αποθέσεως στερεών αποβλήτων, ενώ προς βελτίωση της ιδίας σταθερότητος οι μορφοποιημένοι πλίνθοι είναι εφοδιασμένοι με αυλακώσεις και με φτερά.

ΑΡΙΘΜΟΣ ΕΥΡΩΠΑ·Ϊ·ΚΟΥ Δ.Ε.	*(11):*	**3008219**
ΑΡΙΘ. ΕΛΛΗΝΙΚΗΣ ΚΑΤΑΘΕΣΗΣ	*(21):*	930401326
ΗΜΕΡ. ΕΛΛΗΝΙΚΗΣ ΚΑΤΑΘΕΣΗΣ	*(22):*	17.06.93
ΑΡΙΘ./ΗΜΕΡ. ΔΗΜΟΣΙΕΥΣΗΣ ΕΥΡΩΠΑ·Ϊ·ΚΟΥ ΔΙΠΛΩΜΑΤΟΣ	*(87):*	0 280 943/12.05.93
ΑΡΙΘ./ΗΜΕΡ. ΚΑΤΑΘΕΣΗΣ ΕΥΡΩΠΑ·Ϊ·ΚΗΣ ΑΙΤΗΣΗΣ	*(86):*	88102024.2/11.02.88
ΤΙΤΛΟΣ ΕΦΕΥΡΕΣΗΣ	*(54):*	Σωληνωτή προστατευτική συσκευή για την προστασία ενάντια στην μεταφορά μολυσματικής ύλης κατά τη διάρκεια σεξουαλικής επαφής
ΔΙΚΑΙΟΥΧΟΣ	*(73):*	Chartex International PLC 33, Carendish Square London WIM 9HF Μ. Βρετανία
ΣΥΜΒΑΤΙΚΕΣ ΠΡΟΤΕΡΑΙΟΤΗΤΕΣ	*(30):*	1) 1075/87, 02.03.87, Δανία 2) 58766/05.06.87/Η.Π.Α.
ΕΦΕΥΡΕΤΗΣ	*(72):*	Hessel Lasse
ΕΙΔΙΚΟΣ ΠΛΗΡΕΞΟΥΣΙΟΣ	*(74):*	Παπαπαναγιώτου Άννα, Κουμπάρη 2, 106 74 Αθήνα
ΑΝΤΙΚΛΗΤΟΣ	*(74):*	Παπακωνσταντίνου Ελένη, Κουμπάρη 2, 106 74 Αθήνα

ΠΕΡΙΛΗΨΗ *(57)*

Αποκαλύπτεται μία λεπτών-τοιχωμάτων τύπου-προφυλακτικού σωληνωτή προστατευτική συσκευή (1) για προστασία ενάντια στην μεταφορά μολυσματικής ύλης κατά την διάρκεια σεξουαλικής επαφής. Η τύπου-προφυλακτικού συσκευή έχει στο ανοικτό της άκρο ένα σχήματος κολλάρου προς τα έξω εκτεινόμενο τμήμα (3) με μέσο (4) για κατ' ακτινικό τρόπο τέντωμα του κολλάρου και έχει μία εσωτερική διάμετρο η οποία είναι επαρκώς μεγάλη ώστε να επιτρέπει κίνηση ενός πέους σε σχέση με την προστατευτική συσκευή κατά την διάρκεια της συνουσίας.

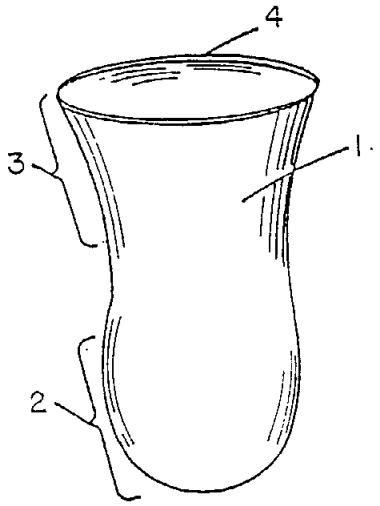

ΑΡΙΘΜΟΣ ΕΥΡΩΠΑ·Ϊ·ΚΟΥ Δ.Ε.	*(11):*	**3008220**
ΑΡΙΘ. ΕΛΛΗΝΙΚΗΣ ΚΑΤΑΘΕΣΗΣ	*(21):*	930401327
ΗΜΕΡ. ΕΛΛΗΝΙΚΗΣ ΚΑΤΑΘΕΣΗΣ	*(22):*	17.06.93
ΑΡΙΘ./ΗΜΕΡ. ΔΗΜΟΣΙΕΥΣΗΣ ΕΥΡΩΠΑ·Ϊ·ΚΟΥ ΔΙΠΛΩΜΑΤΟΣ	*(87):*	0 507 363/19.05.93
ΑΡΙΘ./ΗΜΕΡ. ΚΑΤΑΘΕΣΗΣ ΕΥΡΩΠΑ·Ϊ·ΚΗΣ ΑΙΤΗΣΗΣ	*(86):*	92200543.4/26.02.92
ΤΙΤΛΟΣ ΕΦΕΥΡΕΣΗΣ	*(54):*	Διεργασία για τη συνεχή απομάκρυνση μιας ελαστικής φάσης από ένα λάδι τριγλυκεριδίου
ΔΙΚΑΙΟΥΧΟΣ	*(73):*	N.V. Vandemoortelle International Kennedypark 8 B-8900 Kortrijk Βέλγιο
ΣΥΜΒΑΤΙΚΕΣ ΠΡΟΤΕΡΑΙΟΤΗΤΕΣ	*(30):*	91105198/02.04.91/Ευρωπαϊκό
ΕΦΕΥΡΕΤΗΣ	*(72):*	1) Cleenewerck Bernard 2) Berernage Leo 3) Dewult Frans 4) Dijkstra Albert Jan
ΕΙΔΙΚΟΣ ΠΛΗΡΕΞΟΥΣΙΟΣ	*(74):*	Παπαπαναγιώτου Άννα, Κουμπάρη 2, 106 74 Αθήνα
ΑΝΤΙΚΛΗΤΟΣ	*(74):*	Παπακωνσταντίνου Ελένη, Κουμπάρη 2, 106 74 Αθήνα

ΠΕΡΙΛΗΨΗ *(57)*

Διεργασία για την συνεχή απομάκρυνση μιας ελαστικής φάσης από λάδι τριγλυκεριδίου η οποία περιλαμβάνει α) φυγοκέντρηση λαδιού το οποίο περιέχει μία ξεχωριστή ελαστική φάση σε ένα πρώτο φυγοκεντρικό διαχωριστή για απόδοση μιας ελαστικής φάσης με ελάχιστο περιεχόμενο λαδιού και λαδιού το οποίο ακόμη περιέχει ένα κλάσμα των ελαστικών των αρχικά παρόντων στην τροφή· β) μίξη μέσα στο λάδι το οποίο αποκτάται από τον πρώτο φυγοκεντρικό διαχωριστή μιας ποσότητας νερού πλυσίματος και προαιρετικά περνώντας το εν λόγω μίγμα σε ένα δοχείο κράτησης· γ) φυγοκέντρηση του εν λόγω μίγματος μέσα ένα δεύτερο φυγοκεντρικό διαχωριστή για απόδοση λαδιού με ένα ελάχιστο υπολειμματικό περιεχόμενο ελαστικού και μιας υγρής ελαστικής φάσης με ένα μάλλον υψηλό περιεχόμενο λαδιού· και δ) ανακύκλωση της εν λόγω ελαστικής φάσης μέσα στο ρεύμα λαδιού το οποίο τροφοδοτείται στον πρώτο φυγοκεντρικό διαχωριστή.

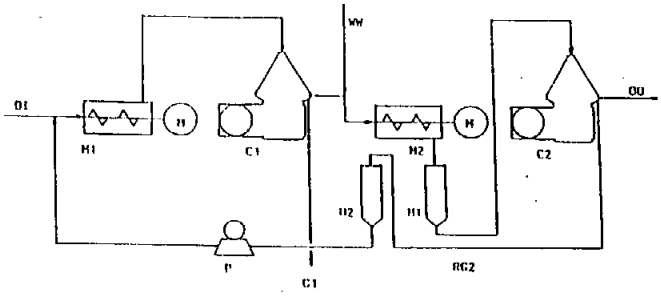

OI: εξοοδος λαδιού
H1: μίξερ 1
C1: πρώτος φυγοκεντρικός διαχωριστής
H2: μίξερ 2
C2: δεύτερος φυγοκεντρικός διαχωριστής
WW: νερό πλύσης
H1: πρώτη δεξαμενή κράτησης
H2: δεύτερη δεξαμενή κράτησης
C1: ελαστική φάση
P: ταυτλία
RG2: επαναπιλοφορία δεύτερης ελαστικής φάσης
OO: έξοδος λαδιού

ΑΡΙΘΜΟΣ ΕΥΡΩΠΑΪΚΟΥ Δ.Ε.	*(11):*	**3008221**
ΑΡΙΘ. ΕΛΛΗΝΙΚΗΣ ΚΑΤΑΘΕΣΗΣ	*(21):*	920402858
ΗΜΕΡ. ΕΛΛΗΝΙΚΗΣ ΚΑΤΑΘΕΣΗΣ	*(22):*	18.06.93
ΑΡΙΘ./ΗΜΕΡ. ΔΗΜΟΣΙΕΥΣΗΣ ΕΥΡΩΠΑΪΚΟΥ ΔΙΠΛΩΜΑΤΟΣ	*(87):*	0 308 345/28.04.93
ΑΡΙΘ./ΗΜΕΡ. ΚΑΤΑΘΕΣΗΣ ΕΥΡΩΠΑΪΚΗΣ ΑΙΤΗΣΗΣ	*(86):*	88402344.1/16.09.88
ΤΙΤΛΟΣ ΕΦΕΥΡΕΣΗΣ	*(54):*	Νέα στεροειδή περιλαμβάνοντα σπειρανικό δακτύλιο με 3, 4 ή 6 αλυσίδες στη θέση 17, μέθοδος και ενδιάμεσα παρασκευής αυτών, εφαρμογή τους ως φαρμάκων και φαρμακευτικές συνθέσεις που τα περιέχουν
ΔΙΚΑΙΟΥΧΟΣ	*(73):*	Roussel - Uclaf 35, boulevard des invalides F-75007 Paris, Γαλλία
ΣΥΜΒΑΤΙΚΕΣ ΠΡΟΤΕΡΑΙΟΤΗΤΕΣ	*(30):*	8712937/18.09.87/Γαλλία
ΕΦΕΥΡΕΤΗΣ	*(72):*	1) Nedelec Lucien 2) Claussner André 3) Philibert Daniel 4) Moguilewsky Martine
ΕΙΔΙΚΟΣ ΠΛΗΡΕΞΟΥΣΙΟΣ	*(74):*	Γιώτη-Μάνθου Ελένη, δικηγόρος, Στουρνάρα 37, 106 82 Αθήνα
ΑΝΤΙΚΛΗΤΟΣ	*(74):*	Βαγιανός Στ. Γεώργιος, δικηγόρος, Στουρνάρα 37, 106 82 Αθήνα

ΠΕΡΙΛΗΨΗ *(57)*

Η εφεύρεση έχει ως αντικείμενο τα προϊόντα τύπου (I):

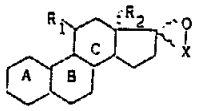

όπου:

R_1 = ρίζα αρυλίου ή αραλκυλίου καρβοκυκλική ή ετεροκυκλική ενδεχομένως υποκατεστημένη,

R_2 = στη θέση άλφα ή beta = υδρογονανθρακική ρίζα, από 1 ως 18 άτομα άνθρακος,

X = $-(CH_2)_n-$ n = 1, 2 ή 4 ή X = $-CH=CH-CH_2-CH_2-$ A, B και C=κυρίως:

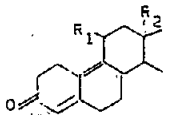

τη μέθοδο και τα ενδιάμεσα παρασκευής τους, την εφαρμογή τους ως φάρμακα, και τις φαρμακευτικές συνθέσεις που τα περιέχουν.

ΑΡΙΘΜΟΣ ΕΥΡΩΠΑΪΚΟΥ Δ.Ε.	*(11):*	**3008222**
ΑΡΙΘ. ΕΛΛΗΝΙΚΗΣ ΚΑΤΑΘΕΣΗΣ	*(21):*	92043228
ΗΜΕΡ. ΕΛΛΗΝΙΚΗΣ ΚΑΤΑΘΕΣΗΣ	*(22):*	18.06.93
ΑΡΙΘ./ΗΜΕΡ. ΔΗΜΟΣΙΕΥΣΗΣ ΕΥΡΩΠΑΪΚΟΥ ΔΙΠΛΩΜΑΤΟΣ	*(87):*	0 296 966/31.03.93
ΑΡΙΘ./ΗΜΕΡ. ΚΑΤΑΘΕΣΗΣ ΕΥΡΩΠΑΪΚΗΣ ΑΙΤΗΣΗΣ	*(86):*	88401563.7/22.06.88
ΤΙΤΛΟΣ ΕΦΕΥΡΕΣΗΣ	*(54):*	Γεννήτρια τριγωνικής κυματομορφής για πολλαπλασιαστή πλάτους παλμωθήσεως
ΔΙΚΑΙΟΥΧΟΣ	*(73):*	Schlumberger Industries 50 avenue Jean Jaurès, F-92120 Montrouge, Γαλλία
ΣΥΜΒΑΤΙΚΕΣ ΠΡΟΤΕΡΑΙΟΤΗΤΕΣ	*(30):*	66795/25.06.87/Η.Π.Α.
ΕΦΕΥΡΕΤΗΣ	*(72):*	Leydier Robert
ΕΙΔΙΚΟΣ ΠΛΗΡΕΞΟΥΣΙΟΣ	*(74):*	Γιώτη-Μάνθου Ελένη, Στουρνάρα 37, 106 82 Αθήνα
ΑΝΤΙΚΛΗΤΟΣ	*(74):*	Βαγιανός Γεώργιος, Στουρνάρα 37, 106 82 Αθήνα

ΠΕΡΙΛΗΨΗ *(57)*

Γεννήτρια τριγωνικής κυματομορφής για πολλαπλασιαστή πλάτους παλμωθήσεως, περιλαμβάνουσα ένα μετατροπέα ψηφιακού προς αναλογικό και ένα δίκτυο μεταφοράς φορτίων. Σήματα ωρολογίου, εφαρμοσμένα στο μετατροπέα, ο οποίος περιλαμβάνει μια αλυσίδα αντιστατών (αντιστάσεων) για την παροχή μιας σειράς διαφορετικών δυναμικών, επιλέγουν διαδοχικά ένα από τα δυναμικά και παρέχουν δυο από αυτά στο δίκτυο μεταφοράς φορτίου. Το δίκτυο διακριβώνει το κάθε ένα από τα λαμβανόμενα δυναμικά και κατόπιν τα συνδυάζει σε ένα κόμβο εξόδου. Με χρήση κατάλληλου χρονισμού του μετατροπέα με ωρολόγιο, προκύπτει μια τριγωνική κυματομορφή, η οποία έχει μεγάλο αριθμό διάκριτων βαθμίδων.

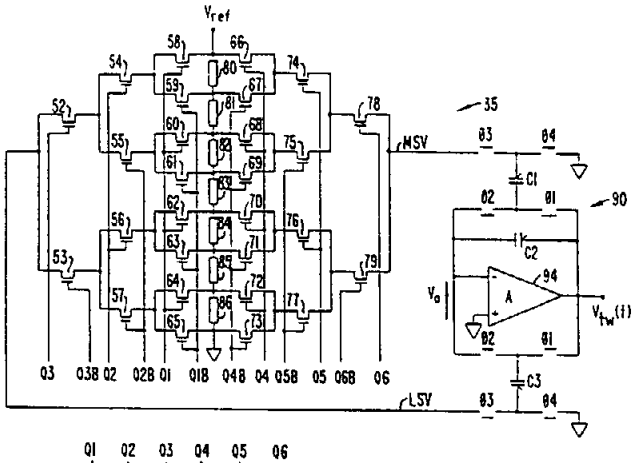

ΑΡΙΘΜΟΣ ΕΥΡΩΠΑ·Ϊ·ΚΟΥ Δ.Ε.	*(11):*	**3008223**
ΑΡΙΘ. ΕΛΛΗΝΙΚΗΣ ΚΑΤΑΘΕΣΗΣ	*(21):*	930400025
ΗΜΕΡ. ΕΛΛΗΝΙΚΗΣ ΚΑΤΑΘΕΣΗΣ	*(22):*	18.06.93
ΑΡΙΘ./ΗΜΕΡ. ΔΗΜΟΣΙΕΥΣΗΣ ΕΥΡΩΠΑ·Ϊ·ΚΟΥ ΔΙΠΛΩΜΑΤΟΣ	*(87):*	0 362 436/24.03.93
ΑΡΙΘ./ΗΜΕΡ. ΚΑΤΑΘΕΣΗΣ ΕΥΡΩΠΑ·Ϊ·ΚΗΣ ΑΙΤΗΣΗΣ	*(86):*	88116698.7/07.10.88
ΤΙΤΛΟΣ ΕΦΕΥΡΕΣΗΣ	*(54):*	Βελτιωμένο σύστημα και μέθοδος διαχωρισμού με μεμβράνη
ΔΙΚΑΙΟΥΧΟΣ	*(73):*	Union Carbide Corporation 39 Old Ridgebury Road, Danbury Connecticut 06817/Η.Π.Α.
ΣΥΜΒΑΤΙΚΕΣ ΠΡΟΤΕΡΑΙΟΤΗΤΕΣ	*(30):*	—
ΕΦΕΥΡΕΤΗΣ	*(72):*	Campbell Michael Joseph
ΕΙΔΙΚΟΣ ΠΛΗΡΕΞΟΥΣΙΟΣ	*(74):*	Γιώτη-Μάνθου Ελένη, δικηγόρος, Στουρνάρα 37, 106 82 Αθήνα
ΑΝΤΙΚΛΗΤΟΣ	*(74):*	Βαγιανός Στ. Γεώργιος, δικηγόρος, Στουρνάρα 37, 106 82 Αθήνα

ΠΕΡΙΛΗΨΗ (57)

1. Βελτιωμένο σύστημα και μέθοδος διαχωρισμού με μεμβράνη.

2. Η συμπύκνωση των συστατικών του τροφοδοτούντος αερίου μέσα στο σύστημα με μεμβράνη αποτρέπεται επαρκώς και αποτελεσματικά αν τοποθετηθεί το σύστημα με μεμβράνη μέσα σε ένα απομονωμένο περίβλημα που θερμαίνεται για να διατηρηθούν συνθήκες υπερθέρμανσης για το τροφοδοτούν αέριο που μεταβιβάζεται στο προαναφερθέν σύστημα με μεμβράνη. Τα διαμορφώματα μεμβρανών μέσα στο σύστημα δεν είναι ξεχωριστά απομονωμένα. Ένα εύρυθμο, σταθερό θερμοκρασιακό περιβάλλον μπορεί εύκολα να διατηρηθεί μέσα στο περίβλημα και μπορεί να επιτευχθεί επωφελής προσαρμοστικότητα στον έλεγχο της θερμοκρασίας λειτουργίας με στόχο τη βελτιστοποίηση της μεθόδου. Οι απαιτήσεις για ενέργεια όλης της εφαρμογής μειώνονται από την επωφελή ανάκτηση της θερμότητας από τη συμπίεση του τροφοδοτούντος αερίου για να χρησιμοποιηθεί στην παροχή θερμότητας στο τροφοδοτούν αέριο μέσα στο προαναφερθέν απομονωμένο περίβλημα.

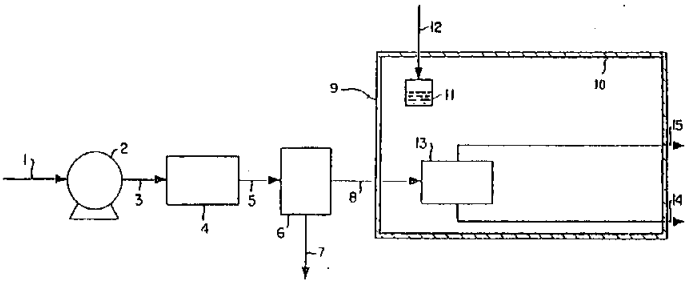

ΑΡΙΘΜΟΣ ΕΥΡΩΠΑ·Ϊ·ΚΟΥ Δ.Ε.	*(11):*	**3008224**
ΑΡΙΘ. ΕΛΛΗΝΙΚΗΣ ΚΑΤΑΘΕΣΗΣ	*(21):*	930400028
ΗΜΕΡ. ΕΛΛΗΝΙΚΗΣ ΚΑΤΑΘΕΣΗΣ	*(22):*	18.06.93
ΑΡΙΘ./ΗΜΕΡ. ΔΗΜΟΣΙΕΥΣΗΣ ΕΥΡΩΠΑ·Ϊ·ΚΟΥ ΔΙΠΛΩΜΑΤΟΣ	*(87):*	0 362 437/05.05.93
ΑΡΙΘ./ΗΜΕΡ. ΚΑΤΑΘΕΣΗΣ ΕΥΡΩΠΑ·Ϊ·ΚΗΣ ΑΙΤΗΣΗΣ	*(86):*	88116699.5/07.10.88
ΤΙΤΛΟΣ ΕΦΕΥΡΕΣΗΣ	*(54):*	Ενισχυμένος κοχλιωτός σύνδεσμος (ρακόρ) γραφίτη-μετάλλου
ΔΙΚΑΙΟΥΧΟΣ	*(73):*	Union Carbite Corporation 39 Old Ridgebury Road Danbury Connecticut 06817, Η.Π.Α.
ΣΥΜΒΑΤΙΚΕΣ ΠΡΟΤΕΡΑΙΟΤΗΤΕΣ	*(30):*	—
ΕΦΕΥΡΕΤΗΣ	*(72):*	Pelton John Franklin
ΕΙΔΙΚΟΣ ΠΛΗΡΕΞΟΥΣΙΟΣ	*(74):*	Γιώτη-Μάνθου Ελένη, δικηγόρος, Στουρνάρα 37, 106 82 Αθήνα
ΑΝΤΙΚΛΗΤΟΣ	*(74):*	Βαγιανός Στ. Γεώργιος, δικηγόρος, Στουρνάρα 37, 106 82 Αθήνα

ΠΕΡΙΛΗΨΗ (57)

1. Ενισχυμένος κοχλιωτός σύνδεσμος (ρακόρ) γραφίτη-μετάλλου.

2. Ο κοχλιωτός σύνδεσμος μεταξύ ενός άξονα από γραφίτη (1) και ενός μεταλλικού άξονα (2), όπως χρησιμοποιείται για την κίνηση ενός περιστρεφόμενου ακροσωλήνιου στο ραφινάρισμα του αλουμινίου, ενισχύεται με επίστρωση της επιφάνειας από γραφίτη που έρχεται σε επαφή με την επιφάνεια καθίσματος (7) του μεταλλικού άξονα (2) πριν από το δέσιμο των δύο αξόνων μεταξύ τους. Η επίστρωση (10) περιλαμβάνει μια στερεά επίστρωση προσδεδεμένη στην επιφάνεια του γραφίτη (8) με ένα διάλυμα ή κολλοειδή διασπορά του εν λόγω υλικού και ξήρανση του εν λόγω διαλύματος ή κολλοειδούς διασποράς ώστε να αφήσει το εν λόγω στερεό υλικό προσδεδεμένο στην επιφάνεια του γραφίτη. Η επίστρωση του εν λόγω άξονα από γραφίτη χρησιμεύει ώστε να αυξήσει σημαντικά τη δύναμη του κοχλιωτού συνδέσμου και την ικανότητα του εν λόγω συνδέσμου να μεταδίδει την κατευθυντήρια ροπή στρέψεως (5) από τον μεταλλικό άξονα στον άξονα από γραφίτη.

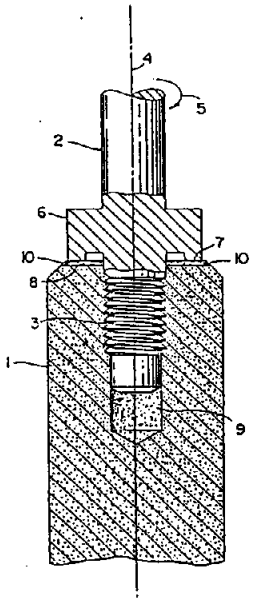

ΑΡΙΘΜΟΣ ΕΥΡΩΠΑ·Ι·ΚΟΥ Δ.Ε.	***(11):***	**3008225**
ΑΡΙΘ. ΕΛΛΗΝΙΚΗΣ ΚΑΤΑΘΕΣΗΣ	*(21):*	930400134
ΗΜΕΡ. ΕΛΛΗΝΙΚΗΣ ΚΑΤΑΘΕΣΗΣ	*(22):*	18.06.93
ΑΡΙΘ./ΗΜΕΡ. ΔΗΜΟΣΙΕΥΣΗΣ ΕΥΡΩΠΑ·Ι·ΚΟΥ ΔΙΠΛΩΜΑΤΟΣ	*(87):*	0 387 867/05.05.93
ΑΡΙΘ./ΗΜΕΡ. ΚΑΤΑΘΕΣΗΣ ΕΥΡΩΠΑ·Ι·ΚΗΣ ΑΙΤΗΣΗΣ	*(86):*	90;;;;75.1/15.03.90
ΤΙΤΛΟΣ ΕΦΕΥΡΕΣΗΣ	*(54):*	Σύνθεση περιέχουσα D-κυκλοσερίνη και D-αλανίνη για την ενίσχυση της μνήμης και της μαθήσεως ή την θεραπευτική αγωγή διαταραχών της αντιλήψεως ή ψυχωτικών διαταραχών
ΔΙΚΑΙΟΥΧΟΣ	*(73):*	G.D. Searle and Co. P.O. Box 5110 Chicago Illinois 60680, Η.Π.Α.
ΣΥΜΒΑΤΙΚΕΣ ΠΡΟΤΕΡΑΙΟΤΗΤΕΣ	*(30):*	1) 324279/15.03.89/Η.Π.Α. 2) 473241/06.02.90/Η.Π.Α.
ΕΦΕΥΡΕΤΗΣ	*(72):*	1) Cordi Alexis A. 2) Jans Michael R.
ΕΙΔΙΚΟΣ ΠΛΗΡΕΞΟΥΣΙΟΣ	*(74):*	Γιώτη-Μάνθου Ελένη, δικηγόρος, Στουρνάρα 37, 106 82 Αθήνα
ΑΝΤΙΚΛΗΤΟΣ	*(74):*	Βαγιανός Στ. Γεώργιος, δικηγόρος, Στουρνάρα 37, 106 82 Αθήνα

ΠΕΡΙΛΗΨΗ (57)

1. Σύνθεση περιέχουσα D-κυκλοσερίνη και D-αλανίνη για την ενίσχυση της μνήμης και της μαθήσεως ή την θεραπευτική αγωγή διαταραχών της αντιλήψεως ή ψυχωτικών διαταραχών.
2. Περιγραφή μιας συνθέσεως για χρήση για την ενίσχυση της μνήμης και της μαθήσεως ή για την αγωγή μιας διανοητικής διαταραχής ή μιας ψυχωτικής διαταραχής. Η σύνθεση περιέχει την ένωση D-κυκλοσερίνη και D-αλανίνη και παρέχει μειωμένες δυσμενείς παρενέργειες οι οποίες σχετίζονται συνήθως με τη χρόνια χρήση της D-κυκλοσερίνης.

ΑΡΙΘΜΟΣ ΕΥΡΩΠΑ·Ι·ΚΟΥ Δ.Ε.	***(11):***	**3008226**
ΑΡΙΘ. ΕΛΛΗΝΙΚΗΣ ΚΑΤΑΘΕΣΗΣ	*(21):*	930400668
ΗΜΕΡ. ΕΛΛΗΝΙΚΗΣ ΚΑΤΑΘΕΣΗΣ	*(22):*	18.06.93
ΑΡΙΘ./ΗΜΕΡ. ΔΗΜΟΣΙΕΥΣΗΣ ΕΥΡΩΠΑ·Ι·ΚΟΥ ΔΙΠΛΩΜΑΤΟΣ	*(87):*	0 255 861/31.03.93
ΑΡΙΘ./ΗΜΕΡ. ΚΑΤΑΘΕΣΗΣ ΕΥΡΩΠΑ·Ι·ΚΗΣ ΑΙΤΗΣΗΣ	*(86):*	87108379.6/10.06.87
ΤΙΤΛΟΣ ΕΦΕΥΡΕΣΗΣ	*(54):*	Μέθοδος για την παρακολούθηση και καθοδήγηση (έλεγχο) της κυκλοφορίας πολλαπλώς χρησιμοποιούμενων αντικειμένων
ΔΙΚΑΙΟΥΧΟΣ	*(73):*	Schmalbach-Lubeca AG Sch bachstrasse 1 D-3300 Braunschweig Γερμανία
ΣΥΜΒΑΤΙΚΕΣ ΠΡΟΤΕΡΑΙΟΤΗΤΕΣ	*(30):*	3626775/07.08.86/Γερμανία
ΕΦΕΥΡΕΤΗΣ	*(72):*	1) Bolte Georg. Dr. 2) Vohrer Peter 3) Ziegler Andreas, Dipl.-Ing.
ΕΙΔΙΚΟΣ ΠΛΗΡΕΞΟΥΣΙΟΣ	*(74):*	Γιώτη-Μάνθου Ελένη, Στουρνάρα 37, 106 82 Αθήνα
ΑΝΤΙΚΛΗΤΟΣ	*(74):*	Βαγιανός Γεώργιος, Στουρνάρα 37, 106 82 Αθήνα

ΠΕΡΙΛΗΨΗ (57)

Οι κυκλοφορίες (κυκλικές πορείες) πολλαπλώς χρησιμοποιούμενων αντικειμένων, π.χ. δοχείων πολλαπλής οδού για σκοπούς συσκευασίας, παρακολουθούνται και καθοδηγούνται κατά τέτοιο τρόπο, ώστε κάθε αντικείμενο να λαμβάνει στο σημείο εκκινήσεως, πριν από τη διαδρομή του στην κυκλική πορεία, ένα κωδικό χαρακτηριστικό (κωδίκευση), το οποίο κατά την επιστροφή στο σημείο εκκινήσεως παρακολουθείται και αξιολογείται και το αντικείμενο σε κάθε εκ νέου είσοδο στη διαδρομή της κυκλικής πορείας εφοδιάζεται με ένα συμπληρωματικό κωδικό χαρακτηριστικό.

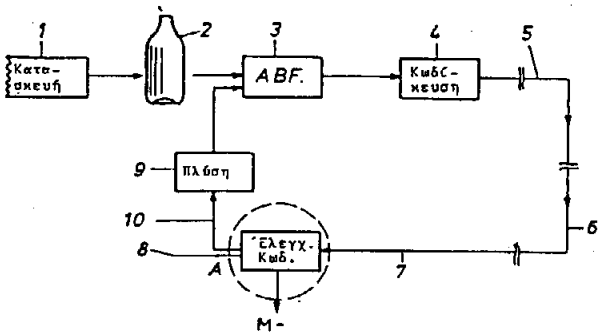

ΑΡΙΘΜΟΣ ΕΥΡΩΠΑΪΚΟΥ Δ.Ε.	*(11):*	**3008227**
ΑΡΙΘ. ΕΛΛΗΝΙΚΗΣ ΚΑΤΑΘΕΣΗΣ	*(21):*	930400717
ΗΜΕΡ. ΕΛΛΗΝΙΚΗΣ ΚΑΤΑΘΕΣΗΣ	*(22):*	18.06.93
ΑΡΙΘ./ΗΜΕΡ. ΔΗΜΟΣΙΕΥΣΗΣ ΕΥΡΩΠΑΪΚΟΥ ΔΙΠΛΩΜΑΤΟΣ	*(87):*	0 375 015/31.03.93
ΑΡΙΘ./ΗΜΕΡ. ΚΑΤΑΘΕΣΗΣ ΕΥΡΩΠΑΪΚΗΣ ΑΙΤΗΣΗΣ	*(86):*	89203107.1/07.12.87
ΤΙΤΛΟΣ ΕΦΕΥΡΕΣΗΣ	*(54):*	Μέθοδος και διάταξη για προσαρμοστική ψηφιακή απόσβεση της ηχούς που παράγεται στις τηλεφωνικές συνδέσεις με χρονομεταβλητά χαρακτηριστικά
ΔΙΚΑΙΟΥΧΟΣ	*(73):*	Siemens Telecommunicazioni S.p.A. SS.11 Padana Superiore Km. 158 I-20060 Cassina de Pecchi Milano, Ιταλία
ΣΥΜΒΑΤΙΚΕΣ ΠΡΟΤΕΡΑΙΟΤΗΤΕΣ	*(30):*	2303288/21.12.88/Ιταλία
ΕΦΕΥΡΕΤΗΣ	*(72):*	1) Cannalire Giacomo 2) Premoli Giacomo 3) Ravasio Roberto
ΕΙΔΙΚΟΣ ΠΛΗΡΕΞΟΥΣΙΟΣ	*(74):*	Γιώτη-Μάνθου Ελένη, Στουρνάρα 37, 106 82 Αθήνα
ΑΝΤΙΚΛΗΤΟΣ	*(74):*	Βαγιανός Γεώργιος, Στουρνάρα 37, 106 82 Αθήνα

ΠΕΡΙΛΗΨΗ *(57)*

Περιγράφεται μια μέθοδος για απόσβεση της ηχούς που παράγεται στις τηλεφωνικές συνδέσεις με ηλεκτρικά χρονομεταβλητά χαρακτηριστικά τέτοια όπως π.χ. εκείνων που επηρεάζονται από τη μετατόπιση φάσεως.

Ο ηχώ-αποσβέστης που επιτυγχάνεται σύμφωνα με τη μέθοδο που είναι το αντικείμενο της παρούσας εφεύρεσης εκτιμά το σήμα της ηχούς με τη βοήθεια κατάλληλου ψηφιακού φιλτραρίσματος του σήματος που προέρχεται από τον μακρυνό ομιλητή. Η εκτιμώμενη ηχώ αφαιρείται τότε από την πραγματική ηχώ.

Το φιλτράρισμα ενεργοποιείται από ένα IIR ψηφιακό φίλτρο (FTR) του οποίου οι προσαρμοστικοί πολλαπλασιαστές ενημερώνονται με τη χρήση ενός αλγόριθμου προσαρμογής που βασίζεται στην κατάτμηση του τετραγωνικού λάθους. Η μεγάλη ταχύτητα συγκλήσεως του αναφερθέντος αλγόριθμου στον υπολογισμό του βήματος διορθώσεως των πολλαπλασιαστών επιτρέπει την ακριβή εκτίμηση της ηχούς ακόμα και στην περίπτωση συνδέσεων που επηρεάζονται από τη μετατόπιση φάσεως.

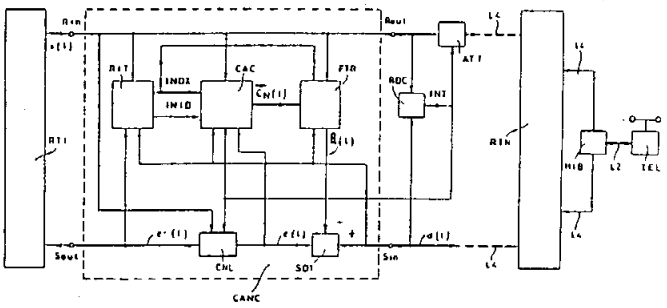

ΑΡΙΘΜΟΣ ΕΥΡΩΠΑΪΚΟΥ Δ.Ε.	*(11):*	**3008228**
ΑΡΙΘ. ΕΛΛΗΝΙΚΗΣ ΚΑΤΑΘΕΣΗΣ	*(21):*	930400902
ΗΜΕΡ. ΕΛΛΗΝΙΚΗΣ ΚΑΤΑΘΕΣΗΣ	*(22):*	18.06.93
ΑΡΙΘ./ΗΜΕΡ. ΔΗΜΟΣΙΕΥΣΗΣ ΕΥΡΩΠΑΪΚΟΥ ΔΙΠΛΩΜΑΤΟΣ	*(87):*	0 402 324/31.03.93
ΑΡΙΘ./ΗΜΕΡ. ΚΑΤΑΘΕΣΗΣ ΕΥΡΩΠΑΪΚΗΣ ΑΙΤΗΣΗΣ	*(86):*	90830235.9/25.05.90
ΤΙΤΛΟΣ ΕΦΕΥΡΕΣΗΣ	*(54):*	Συσκευή για την παραγωγή χαρτοπετσετών και παρόμοιων προϊόντων
ΔΙΚΑΙΟΥΧΟΣ	*(73):*	Fabio Perini S.p.A. Via per Mugnano, I-55100 Lucca, Ιταλία
ΣΥΜΒΑΤΙΚΕΣ ΠΡΟΤΕΡΑΙΟΤΗΤΕΣ	*(30):*	944989/08.06.89/Ιταλία
ΕΦΕΥΡΕΤΗΣ	*(72):*	Ghilardi, Mauro
ΕΙΔΙΚΟΣ ΠΛΗΡΕΞΟΥΣΙΟΣ	*(74):*	Γιώτη-Μάνθου Ελένη, Στουρνάρα 37, 106 82 Αθήνα
ΑΝΤΙΚΛΗΤΟΣ	*(74):*	Βαγιανός Γεώργιος, Στουρνάρα 37, 106 82 Αθήνα

ΠΕΡΙΛΗΨΗ *(57)*

Η συσκευή για την παραγωγή χαρτοπετσετών ή άλλων παρόμοιων προϊόντων, περιλαμβάνουσα: μία διάταξη τροφοδοτήσεως για την συνεχή παροχή ταινίας λεπτοϋφασμένου χαρτιού, ένα κοπέα (9) για την κοπή του χαρτιού σε μεγάλο αριθμό επιμήκων λωρίδων, μία πρώτη διπλωτική διάταξη (12) για την δίπλωση των λωρίδων κατά μήκος, ένα εγκάρσιο κοπέα (42, 44) για την παροχή τεμαχίων κατά μήκος διπλωμένων λωρίδων, μία δεύτερη διπλωτική διάταξη (43, 44, 48) για την εγκάρσια δίπλωση των λωρίδων, και μία διάταξη στοιβάξεως (54) για την στοίβαξη των έτοιμων χαρτοπετσετών. Ένας κινητήριος κύλινδρος (18) φέρει σε σύμπτωση τα δύο άκρα (ακμές) των κατά μήκος διπλωμένων λωρίδων και κάτω από τον κινητήριο κύλινδρο υπάρχουν υπό κλίση επιφάνειες (22) για τον διαχωρισμό των κατά μήκος διπλωμένων λωρίδων και την απόθεσή τους σε ένα κοινό γεωμετρικό επίπεδο, παράλληλα μεταξύ τους.

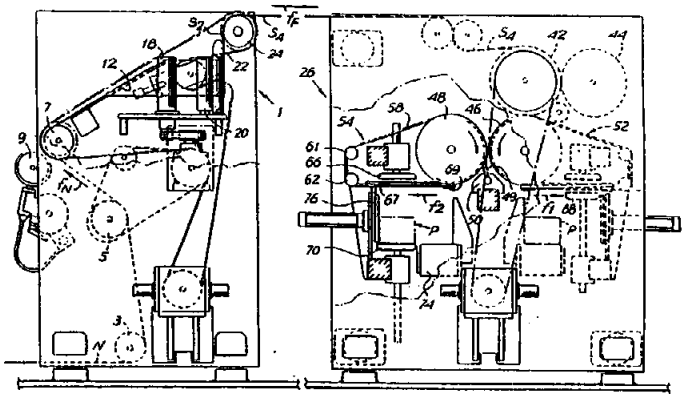

ΑΡΙΘΜΟΣ ΕΥΡΩΠΑ·Ι·ΚΟΥ Δ.Ε.	*(11):*	**3008229**
ΑΡΙΘ. ΕΛΛΗΝΙΚΗΣ ΚΑΤΑΘΕΣΗΣ	*(21):*	930400996
ΗΜΕΡ. ΕΛΛΗΝΙΚΗΣ ΚΑΤΑΘΕΣΗΣ	*(22):*	18.06.93
ΑΡΙΘ./ΗΜΕΡ. ΔΗΜΟΣΙΕΥΣΗΣ ΕΥΡΩΠΑ·Ι·ΚΟΥ ΔΙΠΛΩΜΑΤΟΣ	*(87):*	0 325 970/07.04.93
ΑΡΙΘ./ΗΜΕΡ. ΚΑΤΑΘΕΣΗΣ ΕΥΡΩΠΑ·Ι·ΚΗΣ ΑΙΤΗΣΗΣ	*(86):*	89100611.6/14.01.89
ΤΙΤΛΟΣ ΕΦΕΥΡΕΣΗΣ	*(54):*	Φορέας για την ενζυματική ή χημική και ενζυματική αντίδραση νουκλεϊνικών οξέων ή τμημάτων νουκλεϊνικών οξέων σε στερεές φάσεις
ΔΙΚΑΙΟΥΧΟΣ	*(73):*	Boehringer Mannheim GmbH Sandhofer Strasse 116 D-6800 Mannheim 31, Γερμανία
ΣΥΜΒΑΤΙΚΕΣ ΠΡΟΤΕΡΑΙΟΤΗΤΕΣ	*(30):*	3801987/23.01.88/Γερμανία
ΕΦΕΥΡΕΤΗΣ	*(72):*	1) Seliger Heinz Hartmut Prof. Dr. 2) Groeger Gabriele
ΕΙΔΙΚΟΣ ΠΛΗΡΕΞΟΥΣΙΟΣ	*(74):*	Γιώτη-Μάνθου Ελένη, Στουρνάρα 37, 106 82 Αθήνα
ΑΝΤΙΚΛΗΤΟΣ	*(74):*	Βαγιανός Γεώργιος, Στουρνάρα 37, 106 82 Αθήνα

ΠΕΡΙΛΗΨΗ (57)

Φορέας για την ενζυματική ή χημική και ενζυματική αντίδραση νουκλεϊνικών οξέων ή τμημάτων νουκλεϊνικών οξέων σε στερεές φάσεις.
Η εφεύρεση αφορά φορείς για την ενζυματική ή χημική και ενζυματική αντίδραση νουκλεϊνικών οξέων ή τμημάτων νουκλεϊνικών οξέων σε στερεές φάσεις, που αποτελείται από ένα μη διαλυτό, μη διογκούμενο πορώδες πολυμερές στο οποίο είναι στερεοποιημένο ένα ή περισσότερα νουκλεϊνικά οξέα ή τμήματα νουκλεϊνικών οξέων εφοδιασμένα με ομάδες προστασίας σύμφωνα με την χημεία νουκλεϊνικών οξέων, όπου οι πόροι του πολυμερούς παρουσιάζουν ένα ορισμένο μέγεθος ανάμεσα σε 1400 και 10000 Α, καθώς και την χρήση των φορέων αυτών σε χημικές ή/και ενζυματικές αντιδράσεις νουκλεϊνικών οξέων ή τμημάτων νουκλεϊνικών οξέων σε μια στερεή φάση.

ΑΡΙΘΜΟΣ ΕΥΡΩΠΑ·Ι·ΚΟΥ Δ.Ε.	*(11):*	**3008230**
ΑΡΙΘ. ΕΛΛΗΝΙΚΗΣ ΚΑΤΑΘΕΣΗΣ	*(21):*	930401328
ΗΜΕΡ. ΕΛΛΗΝΙΚΗΣ ΚΑΤΑΘΕΣΗΣ	*(22):*	22.06.93
ΑΡΙΘ./ΗΜΕΡ. ΔΗΜΟΣΙΕΥΣΗΣ ΕΥΡΩΠΑ·Ι·ΚΟΥ ΔΙΠΛΩΜΑΤΟΣ	*(87):*	0 381 007/24.03.93
ΑΡΙΘ./ΗΜΕΡ. ΚΑΤΑΘΕΣΗΣ ΕΥΡΩΠΑ·Ι·ΚΗΣ ΑΙΤΗΣΗΣ	*(86):*	90101261.7/23.01.90
ΤΙΤΛΟΣ ΕΦΕΥΡΕΣΗΣ	*(54):*	Μέθοδος και εγκατάσταση για το αναερόβιο διαχωρισμό πολύ φορτισμένων υγρών αποβλήτων
ΔΙΚΑΙΟΥΧΟΣ	*(73):*	Reiflock-Abwassertechnik GmbH Rheinstrasse 180 W-7570 Baden-Baden Γερμανία
ΣΥΜΒΑΤΙΚΕΣ ΠΡΟΤΕΡΑΙΟΤΗΤΕΣ	*(30):*	3902867/01.02.89/Γερμανία
ΕΦΕΥΡΕΤΗΣ	*(72):*	Göth Erich
ΕΙΔΙΚΟΣ ΠΛΗΡΕΞΟΥΣΙΟΣ	*(74):*	Μπατουδάκης Άγγελος, Λ. Κηφισίας 293, 145 61 Κηφισιά
ΑΝΤΙΚΛΗΤΟΣ	*(74):*	Κυπρής Φειδίας ή Κυπρής Κώστας, Λ. Κηφισίας 293, 145 61 Κηφισιά

ΠΕΡΙΛΗΨΗ (57)

Η εφεύρεση αφορά μια μέθοδο για τον αναερόβιο διαχωρισμό πολύ φορτισμένων υγρών αποβλήτων που προέρχονται κυρίως από την χημική βιομηχανία, την βιομηχανία χάρτου, κυταρρίνης, επεξεργασίας ψαριών, παραγωγής αλκοόλ, καταστροφικών διεργασιών κλπ., όπου η περιεκτικότητα σε CSB φτάνει ή ξεπερνά τα 10 mg/l. Η μέθοδος αυτή συνίσταται σε μία διαδικασία διαχωρισμού όπου σε μία κλειστή δεξαμενή και σε περίπου 34°C έχουμε ανακυκλοφορία κανονικής λάσπης και όπου χωρίς να προστίθεται κατά την διάρκεια της διαδικασίας αυτής λάσπη δημοτικών αποβλήτων λαμβάνει χώρα διαχωρισμός από τα χημικά απόβλητα. Κατόπιν η λάσπη παραλαμβάνεται από την δεξαμενή και ακολουθεί τον εσωτερικό κύκλο ανακυκλοφορίας της λάσπης στη δεξαμενή.

ΑΡΙΘΜΟΣ ΕΥΡΩΠΑ·Ι·ΚΟΥ Δ.Ε.	***(11):***	**3008231**
ΑΡΙΘ. ΕΛΛΗΝΙΚΗΣ ΚΑΤΑΘΕΣΗΣ	*(21):*	930401329
ΗΜΕΡ. ΕΛΛΗΝΙΚΗΣ ΚΑΤΑΘΕΣΗΣ	*(22):*	22.06.93
ΑΡΙΘ./ΗΜΕΡ. ΔΗΜΟΣΙΕΥΣΗΣ ΕΥΡΩΠΑ·Ι·ΚΟΥ ΔΙΠΛΩΜΑΤΟΣ	*(87):*	0 325 900/24.03.93
ΑΡΙΘ./ΗΜΕΡ. ΚΑΤΑΘΕΣΗΣ ΕΥΡΩΠΑ·Ι·ΚΗΣ ΑΙΤΗΣΗΣ	*(86):*	88830556.2/22.12.88
ΤΙΤΛΟΣ ΕΦΕΥΡΕΣΗΣ	*(54):*	Συντονισμένο συγκρότημα στοιχείων για την κατασκευή θωρακισμένων πλαισίων θυρών και παραθύρων
ΔΙΚΑΙΟΥΧΟΣ	*(73):*	Metallurgica Metra Trafilati Alluminio S.p.A. Via Provinciale Stacca 1 I-25050 Rodengo Saino (Brescia), Ιταλία
ΣΥΜΒΑΤΙΚΕΣ ΠΡΟΤΕΡΑΙΟΤΗΤΕΣ	*(30):*	1919388/25.01.88/Ιταλία
ΕΦΕΥΡΕΤΗΣ	*(72):*	Giacomelli Mario
ΕΙΔΙΚΟΣ ΠΛΗΡΕΞΟΥΣΙΟΣ	*(74):*	Μπατουδάκης Άγγελος, Λ. Κηφισίας 293, 145 61 Κηφισιά
ΑΝΤΙΚΛΗΤΟΣ	*(74):*	Κυπρής Φειδίας ή Κυπρής Κώστας, Λ. Κηφισίας 293, 145 61 Κηφισιά

ΠΕΡΙΛΗΨΗ (57)

Αυτό το συγκρότημα στοιχείων περιλαμβάνει ένα σταθερό στοιχείο πλαισίου (1), ένα κινητό στοιχείο πλαισίου (2) για την κατασκευή πλαισίων παραθύρων που ανοίγουν προς τα μέσα, ένα κινητό στοιχείο πλαισίου για την κατασκευή πλαισίων παραθύρων που ανοίγουν προς τα έξω, ένα κινητό στοιχείο πλαισίου για την κατασκευή πλαισίου θυρών που ανοίγουν προς τα μέσα, ένα βοηθητικό στοιχείο που προσφέρεται για την κατασκευή πλαισίων δίφυλλων παραθύρων, ένα ακόμη κεντρικό βοηθητικό στοιχείο για την κατασκευή πλαισίων δίφυλλων θυρών, ένα στοιχείο τερματισμού για να προσφέρει τέρμα στα πλαίσια που ανοίγουν προς τα έξω, ένα ακόμη στοιχείο για να προσφέρει ένα στήριγμα πλαισίου και μια βάση για πόρτες, ένα στοιχείο για τη στήριξη του υαλοπίνακα (9) και ένα ακόμη στοιχείο προσαρμοσμένο να χρησιμοποιείται σαν ορθοστάτης ή εγκαρσία δοκός.
Ειδικά, τα εν λόγω στοιχεία για την κατασκευή σταθερών και κινητών πλαισίων είναι εφοδιασμένα, στα σημεία θωράκισής τοιυς, με μια διπλή έδρα προσαρμοσμένη να δέχεται αντίστοιχα ατσάλινα ή αλουμινένια φύλλα (Α).

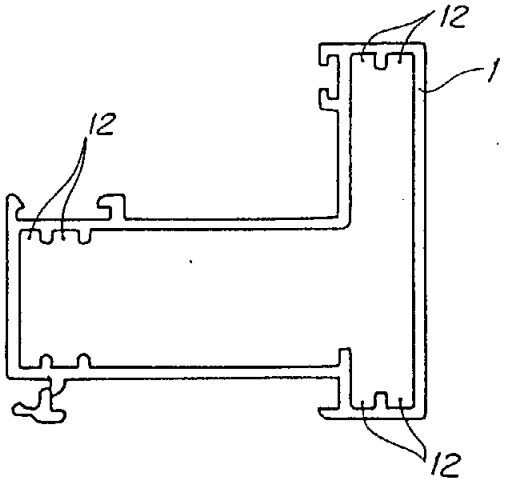

ΑΡΙΘΜΟΣ ΕΥΡΩΠΑ·Ι·ΚΟΥ Δ.Ε.	***(11):***	**3008232**
ΑΡΙΘ. ΕΛΛΗΝΙΚΗΣ ΚΑΤΑΘΕΣΗΣ	*(21):*	930401330
ΗΜΕΡ. ΕΛΛΗΝΙΚΗΣ ΚΑΤΑΘΕΣΗΣ	*(22):*	23.06.93
ΑΡΙΘ./ΗΜΕΡ. ΔΗΜΟΣΙΕΥΣΗΣ ΕΥΡΩΠΑ·Ι·ΚΟΥ ΔΙΠΛΩΜΑΤΟΣ	*(87):*	408364/24.03.93
ΑΡΙΘ./ΗΜΕΡ. ΚΑΤΑΘΕΣΗΣ ΕΥΡΩΠΑ·Ι·ΚΗΣ ΑΙΤΗΣΗΣ	*(86):*	90307642.0/12.07.90
ΤΙΤΛΟΣ ΕΦΕΥΡΕΣΗΣ	*(54):*	Πώματα για περιέκτες
ΔΙΚΑΙΟΥΧΟΣ	*(73):*	MCG Closures LTD West Bromwich West Midlands B70 7HY, Μ. Βρετανία
ΣΥΜΒΑΤΙΚΕΣ ΠΡΟΤΕΡΑΙΟΤΗΤΕΣ	*(30):*	8916099/13.07.89/GB
ΕΦΕΥΡΕΤΗΣ	*(72):*	Thompson Nigel
ΕΙΔΙΚΟΣ ΠΛΗΡΕΞΟΥΣΙΟΣ	*(74):*	Ήτα Βασιλική, Πανεπιστημίου 42, 106 79 Αθήνα
ΑΝΤΙΚΛΗΤΟΣ	*(74):*	Φρυδά-Λαδά Έλλη, Πανεπιστημίου 42, 106 79 Αθήνα

ΠΕΡΙΛΗΨΗ (57)

Πώμα για περιέκτη μορφοποιημένο από πλαστικό υλικό φέρον την κορυφή 10, την παρυφή σπειρώματος κοχλίου 11 εσωτερικά, και τον εν είδει παρεμβύσματος δακτύλιο 13 συνδεδεμένο με το κατώτερο άκρο της παρυφής μέσω των εύθραυστων γεφυρών 15. Η ακτινοειδώς εσώτερη επιφάνεια του δακτυλίου 13 φέρει περιτό αριθμό ανά ίσα διαστήματα διατεταγμένων προς το εσωτερικό εκτεινομένων προεξοχών 16 για δέσμευση κάτω από λωρίδα ασφαλείας επί του λαιμού περιέκτου. Δια της χρήσεως περιττού αριμού προεξοχών εξασφαλίζεται ότι δεν θα υπάρχουν αντιδιαμετρικώς προεξοχές και συνεπώς καθίσταται δυνατή η μετατόπιση ή έλιξη διαμετρικώς κατά την τοποθέτηση του πώματος σε περιέκτη διευκολύνοντας με τον τρόπο αυτό την μετακίνηση του δακτυλίου 13 πέραν της λωρίδος ασφαλείας. Επί της ακτινοειδώς εξώτερης επιφανείας του δακτυλίου υπάρχει δακτυλιοειδής εγκοπή 20 σε θέση αξονικά μεταξύ των ανώτερων άκρων των προεξοχών 16 και των γεφυρών 15, και χρησιμεύει για τον σχηματισμό δακτυλιοειδούς λέπτυνσης γύρω από την οποία τα κατώτερα μέρη του δακτυλίου 13 μπορούν να περιστρέφονται κατά την εφαρμογή του πώματος.

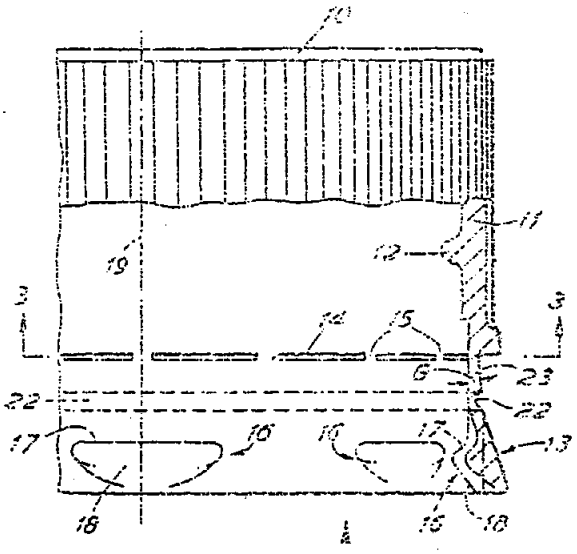

ΑΡΙΘΜΟΣ ΕΥΡΩΠΑ·Ι·ΚΟΥ Δ.Ε.	*(11):*	**3008233**
ΑΡΙΘ. ΕΛΛΗΝΙΚΗΣ ΚΑΤΑΘΕΣΗΣ	*(21):*	930401331
ΗΜΕΡ. ΕΛΛΗΝΙΚΗΣ ΚΑΤΑΘΕΣΗΣ	*(22):*	23.06.93
ΑΡΙΘ./ΗΜΕΡ. ΔΗΜΟΣΙΕΥΣΗΣ ΕΥΡΩΠΑ·Ι·ΚΟΥ ΔΙΠΛΩΜΑΤΟΣ	*(87):*	299782/07.04.93
ΑΡΙΘ./ΗΜΕΡ. ΚΑΤΑΘΕΣΗΣ ΕΥΡΩΠΑ·Ι·ΚΗΣ ΑΙΤΗΣΗΣ	*(86):*	88306486.7/15.07.88
ΤΙΤΛΟΣ ΕΦΕΥΡΕΣΗΣ	*(54):*	Παράγων διεγέρσεως αποικίας μακροφάγου σε κοκκοκύτταρα ανθρώπου και μουτεΐνες δι ' αυτόν
ΔΙΚΑΙΟΥΧΟΣ	*(73):*	Schering Biotech Co. 901 California Avenue Palo Alto California 94304-1, Η.Π.Α.
ΣΥΜΒΑΤΙΚΕΣ ΠΡΟΤΕΡΑΙΟΤΗΤΕΣ	*(30):*	74988/17.07.87/US
ΕΦΕΥΡΕΤΗΣ	*(72):*	1) Yokota Takashi 2) Lee Frank D. 3) Rennick Donna M. 4) Arai Ken-ichi 5) Arai Naoko
ΕΙΔΙΚΟΣ ΠΛΗΡΕΞΟΥΣΙΟΣ	*(74):*	Ευαγγέλου Βάσω, Μαυροκορδάτου 5, 106 78 Αθήνα
ΑΝΤΙΚΛΗΤΟΣ	*(74):*	Ευαγγέλου Βάσω, Μαυροκορδάτου 5, 106 78 Αθήνα

ΠΕΡΙΛΗΨΗ *(57)*

Δίδονται πολυπεπτίδια παράγοντος διεγέρσεως αποικίας μακροφάγων σε κοκκοκύτταρα ανθρώπου (GM-CSF) καθώς επίσης και μέθοδοι δια την σύνθεση ουδετέρων μουτεϊνών συμβατικά και με αντιγόνο. Οι αποκαλυπτόμενοι GM-CSFs υποβοηθούν την ανάπτυξη και την εξέλιξη διαφόρων αιματοποιητικών γραμμών και μπορούν να είναι χρήσιμοι δια την θεραπευτικήν αγωγήν καταστάσεων που περιλαμβάνουν μειωμένους πληθυσμούς κυττάρων αίματος και/ή μειωμένη αναγέννηση κυττάρων αίματος όπως μυελοειδή υποπλασία, χρόνιες μολύνσεις και αιματοποίηση μετά μεταμόσχευση μυελού οστών. Η εφεύρεση περιλαμβάνει επίσης ένα νέο ενδιάμεσο ξενιστή εκφράσεως σε θηλαστικά.

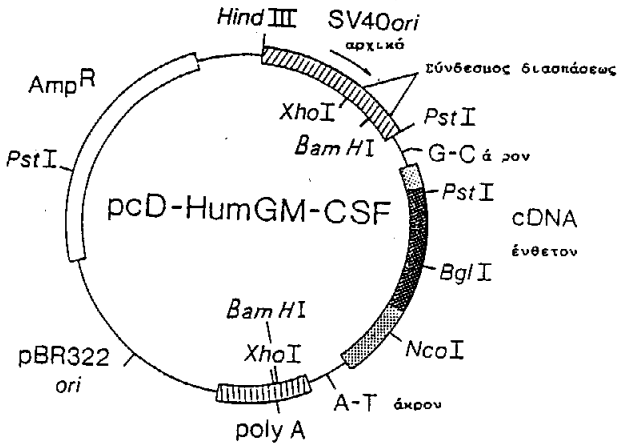

ΑΡΙΘΜΟΣ ΕΥΡΩΠΑ·Ι·ΚΟΥ Δ.Ε.	*(11):*	**3008234**
ΑΡΙΘ. ΕΛΛΗΝΙΚΗΣ ΚΑΤΑΘΕΣΗΣ	*(21):*	930401332
ΗΜΕΡ. ΕΛΛΗΝΙΚΗΣ ΚΑΤΑΘΕΣΗΣ	*(22):*	23.06.93
ΑΡΙΘ./ΗΜΕΡ. ΔΗΜΟΣΙΕΥΣΗΣ ΕΥΡΩΠΑ·Ι·ΚΟΥ ΔΙΠΛΩΜΑΤΟΣ	*(87):*	272979/24.03.93
ΑΡΙΘ./ΗΜΕΡ. ΚΑΤΑΘΕΣΗΣ ΕΥΡΩΠΑ·Ι·ΚΗΣ ΑΙΤΗΣΗΣ	*(86):*	87402877.2/16.12.87
ΤΙΤΛΟΣ ΕΦΕΥΡΕΣΗΣ	*(54):*	Καταλύτης με βάση οξείδιο του δημητρίου και μέθοδος δια την επεξεργασία βιομηχανικών αερίων που περιέχουν ενώσεις θείου
ΔΙΚΑΙΟΥΧΟΣ	*(73):*	Rhône-Poulenc Chimie Quai Paul Doumer 25 Courbevoie F-92408, Γαλλία
ΣΥΜΒΑΤΙΚΕΣ ΠΡΟΤΕΡΑΙΟΤΗΤΕΣ	*(30):*	8618056/23.12.86/FR
ΕΦΕΥΡΕΤΗΣ	*(72):*	1) Brunelle Jean-Pierre 2) Nortier Patrice 3) Quemère Eric
ΕΙΔΙΚΟΣ ΠΛΗΡΕΞΟΥΣΙΟΣ	*(74):*	Ευαγγέλου Βάσω, Μαυροκορδάτου 5, 106 78 Αθήνα
ΑΝΤΙΚΛΗΤΟΣ	*(74):*	Ευαγγέλου Βάσω, Μαυροκορδάτου 5, 106 78 Αθήνα

ΠΕΡΙΛΗΨΗ *(57)*

Η εφεύρεσις αφορά ένα καταλύτη για την επεξεργασία βιομηχανικών αερίων τα οποία περιέχουν ενώσεις θείου ο οποίος μπορεί να χρησιμοποιηθεί κυρίως στην κατάλυση κατά Claus.
Συμφώνως προς την εφεύρεση, ο καταλύτης αυτός έχει ως βάση οξείδιο του δημητρίου.

ΑΡΙΘΜΟΣ ΕΥΡΩΠΑ·Ι·ΚΟΥ Δ.Ε.	*(11):*	**3008235**
ΑΡΙΘ. ΕΛΛΗΝΙΚΗΣ ΚΑΤΑΘΕΣΗΣ	*(21):*	930401333
ΗΜΕΡ. ΕΛΛΗΝΙΚΗΣ ΚΑΤΑΘΕΣΗΣ	*(22):*	23.06.93
ΑΡΙΘ./ΗΜΕΡ. ΔΗΜΟΣΙΕΥΣΗΣ ΕΥΡΩΠΑ·Ι·ΚΟΥ ΔΙΠΛΩΜΑΤΟΣ	*(87):*	349401/31.03.93
ΑΡΙΘ./ΗΜΕΡ. ΚΑΤΑΘΕΣΗΣ ΕΥΡΩΠΑ·Ι·ΚΗΣ ΑΙΤΗΣΗΣ	*(86):*	89401800.1/26.06.89
ΤΙΤΛΟΣ ΕΦΕΥΡΕΣΗΣ	*(54):*	Τριφθορίδια σπανίων γαιών με νέα μορφολογικά χαρακτηριστικά και μέθοδος παρασκευής αυτών
ΔΙΚΑΙΟΥΧΟΣ	*(73):*	Rhône-Poulenc Chimie 25 Quai Paul Doumer Courbevoie F-92408, Γαλλία
ΣΥΜΒΑΤΙΚΕΣ ΠΡΟΤΕΡΑΙΟΤΗΤΕΣ	*(30):*	8808909/01.07.88/FR
ΕΦΕΥΡΕΤΗΣ	*(72):*	1) Dissaux Antoine 2) La Loarer Jean-Luc
ΕΙΔΙΚΟΣ ΠΛΗΡΕΞΟΥΣΙΟΣ	*(74):*	Ευαγγέλου Βάσω, Μαυροκορδάτου 5, 106 78 Αθήνα
ΑΝΤΙΚΛΗΤΟΣ	*(74):*	Ευαγγέλου Βάσω, Μαυροκορδάτου 5, 106 78 Αθήνα

ΠΕΡΙΛΗΨΗ *(57)*

Η παρούσα εφεύρεση αφορά ένα τριφθορίδιο σπανίας γης με νέα μορφολογικά χαρακτηριστικά.
Αυτή αφορά επίσης την μέθοδο παρασκευής του αναφερθέντος φθοριδίου η οποία χαρακτηρίζεται εκ του γεγονότος ότι φέρουμε εις αντίδραση ένα υδατικό διάλυμα άλατος σπανίας γης, με ένα διάλυμα φθοριούχου αμμωνίου ότι διαχωρίζουμε το σχηματιζόμενο ίζημα και το υποβάλλουμε σε μία θερμική επεξεργασία.
Το φθορίδιο σπανίας γης της εφευρέσεως παρουσιάζει μία λεπτή και μονοδιασπαρμένη κοκκομετρική κατανομή.

ΑΡΙΘΜΟΣ ΕΥΡΩΠΑ·Ι·ΚΟΥ Δ.Ε.	*(11):*	**3008236**
ΑΡΙΘ. ΕΛΛΗΝΙΚΗΣ ΚΑΤΑΘΕΣΗΣ	*(21):*	930401334
ΗΜΕΡ. ΕΛΛΗΝΙΚΗΣ ΚΑΤΑΘΕΣΗΣ	*(22):*	23.06.93
ΑΡΙΘ./ΗΜΕΡ. ΔΗΜΟΣΙΕΥΣΗΣ ΕΥΡΩΠΑ·Ι·ΚΟΥ ΔΙΠΛΩΜΑΤΟΣ	*(87):*	403331/24.03.93
ΑΡΙΘ./ΗΜΕΡ. ΚΑΤΑΘΕΣΗΣ ΕΥΡΩΠΑ·Ι·ΚΗΣ ΑΙΤΗΣΗΣ	*(86):*	90401490.9/01.06.90
ΤΙΤΛΟΣ ΕΦΕΥΡΕΣΗΣ	*(54):*	Μέθοδος διαχωρισμού δύο ισομερών και η εφαρμογή της δια τον καθαρισμό φαινυλ-1 βρωμιο-2 αιθανίων
ΔΙΚΑΙΟΥΧΟΣ	*(73):*	Elf Atochem S.A. 4 & 8 Cours Michelet la Défense 10 Puteaux F-92800, Γαλλία
ΣΥΜΒΑΤΙΚΕΣ ΠΡΟΤΕΡΑΙΟΤΗΤΕΣ	*(30):*	8907800/13.06.89/FR
ΕΦΕΥΡΕΤΗΣ	*(72):*	1) Commandeur Raymond 2) Drivon Gilles 3) Chenassia Elie
ΕΙΔΙΚΟΣ ΠΛΗΡΕΞΟΥΣΙΟΣ	*(74):*	Ευαγγέλου Βάσω, Μαυροκορδάτου 5, 106 78 Αθήνα
ΑΝΤΙΚΛΗΤΟΣ	*(74):*	Ευαγγέλου Βάσω, Μαυροκορδάτου 5, 106 78 Αθήνα

ΠΕΡΙΛΗΨΗ *(57)*

Η παρούσα εφεύρεση αφορά τον διαχωρισμό των δύο ισομερών χαρακτηριζομένη (i) εκ του ότι συμπυκνούμε εκλεκτικώς το ένα από αυτά με ένα προϊόν το οποίον φέρει τουλάχιστον ένα αρυλικόν υδρογόνο και παρουσία ενός καταλύτου Friedel και Crafts, (ii) ακολούθως διαχωρίζομεν το προϊόν συμπυκνώσεως που λαμβάνεται από το άλλο ισομερές. Εις ένα μίγμα φαινυλ-1 βρώμιο-2 αιθανίου και φαινυλ-1 βρωμιο-1 αιθανίου, μόνον το τελευταίον αυτό συμπυκνώνεται με το ξυλόλιον παρουσία χλωριούχου τριδυνάμου σιδήρου δια να δώσει το φαινυλοξυλολοαιθάνιον.

ΑΡΙΘΜΟΣ ΕΥΡΩΠΑ·Ι·ΚΟΥ Δ.Ε.	***(11):***	**3008237**
ΑΡΙΘ. ΕΛΛΗΝΙΚΗΣ ΚΑΤΑΘΕΣΗΣ	*(21):*	930401335
ΗΜΕΡ. ΕΛΛΗΝΙΚΗΣ ΚΑΤΑΘΕΣΗΣ	*(22):*	23.06.93
ΑΡΙΘ./ΗΜΕΡ. ΔΗΜΟΣΙΕΥΣΗΣ ΕΥΡΩΠΑ·Ι·ΚΟΥ ΔΙΠΛΩΜΑΤΟΣ	*(87):*	331590/14.04.93
ΑΡΙΘ./ΗΜΕΡ. ΚΑΤΑΘΕΣΗΣ ΕΥΡΩΠΑ·Ι·ΚΗΣ ΑΙΤΗΣΗΣ	*(86):*	89420065.8/21.02.89
ΤΙΤΛΟΣ ΕΦΕΥΡΕΣΗΣ	*(54):*	Μέθοδος καταλυτικής οξειδώσεως αλκανίων εν μίγματι με αλκοόλες και κετόνες
ΔΙΚΑΙΟΥΧΟΣ	*(73):*	Rhône-Poulenc Chimie 25 Quai Paul Doumer Courbevoie F-92408, Γαλλία
ΣΥΜΒΑΤΙΚΕΣ ΠΡΟΤΕΡΑΙΟΤΗΤΕΣ	*(30):*	8802987/03.03.88/FR
ΕΦΕΥΡΕΤΗΣ	*(72):*	1) Costantini Michel 2) Lecomte Jean-Pierre
ΕΙΔΙΚΟΣ ΠΛΗΡΕΞΟΥΣΙΟΣ	*(74):*	Ευαγγέλου Βάσω, Μαυροκορδάτου 5, 106 78 Αθήνα
ΑΝΤΙΚΛΗΤΟΣ	*(74):*	Ευαγγέλου Βάσω, Μαυροκορδάτου 5, 106 78 Αθήνα

ΠΕΡΙΛΗΨΗ *(57)*

Η παρούσα εφεύρεσις αφορά την οξείδωσιν αλκανίων δια οργανικών υδροξυϋπεροξειδίων εν μίγματι με αλκοόλες και κετόνες παρουσία οσμίου ή μίας ενώσεως οσμίου.

ΑΡΙΘΜΟΣ ΕΥΡΩΠΑ·Ι·ΚΟΥ Δ.Ε.	***(11):***	**3008238**
ΑΡΙΘ. ΕΛΛΗΝΙΚΗΣ ΚΑΤΑΘΕΣΗΣ	*(21):*	930401336
ΗΜΕΡ. ΕΛΛΗΝΙΚΗΣ ΚΑΤΑΘΕΣΗΣ	*(22):*	23.06.93
ΑΡΙΘ./ΗΜΕΡ. ΔΗΜΟΣΙΕΥΣΗΣ ΕΥΡΩΠΑ·Ι·ΚΟΥ ΔΙΠΛΩΜΑΤΟΣ	*(87):*	372804/14.04.93
ΑΡΙΘ./ΗΜΕΡ. ΚΑΤΑΘΕΣΗΣ ΕΥΡΩΠΑ·Ι·ΚΗΣ ΑΙΤΗΣΗΣ	*(86):*	89312390.1/29.11.89
ΤΙΤΛΟΣ ΕΦΕΥΡΕΣΗΣ	*(54):*	Πολυμερείς συνθέσεις οι οποίες σκληρύνονται εις θερμοκρασίαν περιβάλλοντος
ΔΙΚΑΙΟΥΧΟΣ	*(73):*	Rhône-Poulenc Chemicals Ltd 33 Ashley Place London SW1P1LS, Μ. Βρετανία
ΣΥΜΒΑΤΙΚΕΣ ΠΡΟΤΕΡΑΙΟΤΗΤΕΣ	*(30):*	281652/09.12.88/US
ΕΦΕΥΡΕΤΗΣ	*(72):*	Say Terence E.
ΕΙΔΙΚΟΣ ΠΛΗΡΕΞΟΥΣΙΟΣ	*(74):*	Ευαγγέλου Βάσω, Μαυροκορδάτου 5, 106 78 Αθήνα
ΑΝΤΙΚΛΗΤΟΣ	*(74):*	Ευαγγέλου Βάσω, Μαυροκορδάτου 5, 106 78 Αθήνα

ΠΕΡΙΛΗΨΗ *(57)*

Η εφεύρεση αφορά μία σύνθεση επενδύσεως η οποία σκληρύνεται εις θερμοκρασία περιβάλλοντος η οποία περιλαμβάνει μία υδατική διασπορά η οποία έχει pH 8.5 έως 10 ενός συμπολυμερούς α) ακρυλικού ή μεθακρυλικού ακετοξυακετοξυαιθυλεστέρος, β) ακρυλικού ή μεθακρυλικού γλυκιδυλεστέρος, γ) αιθυλενικώς ακορέστου πολυμεριζομένου οξέος, και δ) ενός μονομερούς διαφορετικού από το α), β) και γ) και δυναμένου να συμπολυμερίζεται από αυτά, όπου η αναλογία βάρους α) έως β) είναι μικροτέρα ή ίση του 0.5/λίτρο ή μεγαλυτέρα του 1.5/λίτρο και η αναλογία βάρους β) έως γ) είναι μεγαλυτέρα του 1.5 λίτρο, ενώ το συνολικό βάρος επί τοις % των α), β) και γ) εις το συμπολυμερές είναι από 8 έως 60, το εκατοστιαίο βάρος του γ) είναι από 1.5 έως 20 και το εκατοστιαίο βάρος του δ) είναι από 40 έως 92.

ΑΡΙΘΜΟΣ ΕΥΡΩΠΑ·Ι·ΚΟΥ Δ.Ε.	***(11):***	**3008239**
ΑΡΙΘ. ΕΛΛΗΝΙΚΗΣ ΚΑΤΑΘΕΣΗΣ	*(21):*	930401337
ΗΜΕΡ. ΕΛΛΗΝΙΚΗΣ ΚΑΤΑΘΕΣΗΣ	*(22):*	23.06.93
ΑΡΙΘ./ΗΜΕΡ. ΔΗΜΟΣΙΕΥΣΗΣ ΕΥΡΩΠΑ·Ι·ΚΟΥ ΔΙΠΛΩΜΑΤΟΣ	*(87):*	329363/31.03.93
ΑΡΙΘ./ΗΜΕΡ. ΚΑΤΑΘΕΣΗΣ ΕΥΡΩΠΑ·Ι·ΚΗΣ ΑΙΤΗΣΗΣ	*(86):*	89301341.7/13.02.89
ΤΙΤΛΟΣ ΕΦΕΥΡΕΣΗΣ	*(54):*	Ιχνοθέτες ενεργοποιήσεως κυττάρων Τ.
ΔΙΚΑΙΟΥΧΟΣ	*(73):*	Schering Biotech Co 901 California Avenue Palo Alto California 94304-1, Η.Π.Α.
ΣΥΜΒΑΤΙΚΕΣ ΠΡΟΤΕΡΑΙΟΤΗΤΕΣ	*(30):*	157743/18.02.88/US
ΕΦΕΥΡΕΤΗΣ	*(72):*	1) Brown Keith D. 2) Mosmann Timothy R. 3) Zurawski Gerald 4) Zurawski Sandra M.
ΕΙΔΙΚΟΣ ΠΛΗΡΕΞΟΥΣΙΟΣ	*(74):*	Ευαγγέλου Βάσω, Μαυροκορδάτου 5, 106 78 Αθήνα
ΑΝΤΙΚΛΗΤΟΣ	*(74):*	Ευαγγέλου Βάσω, Μαυροκορδάτου 5, 106 78 Αθήνα

ΠΕΡΙΛΗΨΗ (57)

Ένα πολυπεπτίδιο το οποίο χαρακτηρίζεται Η400 και το νουκλεϊκό οξύ που δίδει τον κώδικα αυτόν δίδονται ως ειδικοί ιχνοθέτες δια ενεργοποιημένα κύτταρα Τ. Ενεργοποιημένα ανθρώπινα κύτταρα Τ ανιχνεύονται ανοσοχημικά δια μονοκλονικών αντισωμάτων που είναι ειδικά για Η400 ή για τα ανοσογεννητικά πεπτιδικά κλάσματα αυτών. Τα ενεργοποιημένα κύτταρα Τ επίσης ανιχνεύονται από ιχνοθετημένα νουκλεϊκά οξέα που κατευθυνονται εις την πρωτεΐνη Η400 που δίδει τον κώδικα του αγγελιοφόρου RNA.

ΑΡΙΘΜΟΣ ΕΥΡΩΠΑ·Ι·ΚΟΥ Δ.Ε.	***(11):***	**3008240**
ΑΡΙΘ. ΕΛΛΗΝΙΚΗΣ ΚΑΤΑΘΕΣΗΣ	*(21):*	930401338
ΗΜΕΡ. ΕΛΛΗΝΙΚΗΣ ΚΑΤΑΘΕΣΗΣ	*(22):*	23.06.93
ΑΡΙΘ./ΗΜΕΡ. ΔΗΜΟΣΙΕΥΣΗΣ ΕΥΡΩΠΑ·Ι·ΚΟΥ ΔΙΠΛΩΜΑΤΟΣ	*(87):*	383375/12.05.93
ΑΡΙΘ./ΗΜΕΡ. ΚΑΤΑΘΕΣΗΣ ΕΥΡΩΠΑ·Ι·ΚΗΣ ΑΙΤΗΣΗΣ	*(86):*	90200264.1/07.02.90
ΤΙΤΛΟΣ ΕΦΕΥΡΕΣΗΣ	*(54):*	Προϊόν τυριού και μέθοδος παρασκευής του
ΔΙΚΑΙΟΥΧΟΣ	*(73):*	Unilever NV Weena 455 Rotterdam NL-3013, Ολλανδία
ΣΥΜΒΑΤΙΚΕΣ ΠΡΟΤΕΡΑΙΟΤΗΤΕΣ	*(30):*	89200351/13.02.89/EP
ΕΦΕΥΡΕΤΗΣ	*(72):*	1) Bodenstein Dieter 2) Van Daal Ralph 3) Torenvliet Lim
ΕΙΔΙΚΟΣ ΠΛΗΡΕΞΟΥΣΙΟΣ	*(74):*	Τσιμικάλης Αθανάσιος, Ν. Βάμβα 1, 106 74 Αθήνα
ΑΝΤΙΚΛΗΤΟΣ	*(74):*	Ταβλαρίδης Πλάτων, Τσιμικάλης Αθανάσιος, Καλονάρου Χαρίκλεια, Ν. Βάμβα 1, 106 74 Αθήνα

ΠΕΡΙΛΗΨΗ (57)

Η παρούσα εφεύρση αφορά μία μέθοδο παρασκευής ενός προϊόντος τυριού που περιέχει πολυεστέρες λιπαρού οξέος πολυόλης και περιέχει τις ακόλουθες βαθμίδες.

(a) παρασκευή ενός μίγματος που περιέχει ύδωρ και έλαιο που περιέχει από 1.2-40% κατά βάρος έλαιο, δια συνδυασμού μιας λιπαράς συνθέσεως που περιέχει τουλάχιστον 40% πολυστέρες λιπαρού οξέος πολυόλης επί του βάρους του ελαίου με μία υδατική σύνθεση,

(b) ομοιογενοποίηση του αναφερθέντος μίγματος ούτως ώστε να πάρομε ένα γεμισθέν γάλα που έχει μέσο όρο μεγέθους σταγονιδίων ελαίου μικρότερο των 20 μικρών,

(c) παρασκευή ενός γάλακτος τυριού δια συνδυασμού του γεμισθέντος γάλακτος βαθμίδος (b) και μιας υδατικής συνθέσεως που περιέχει τουλάχιστον 2% κατά βάρος πρωτεΐνη γάλακτος,

(d) προσθήκη μιας καλλιεργείας ενάρξεως και/ή ενός θρομβωτικού παράγοντος εις το γάλα τυριού και άφεσή του να θρομβωθεί,

(e) ενδεχομένως κοπή του θρομβώματος δια να πάρομε τεμαχίδια χλωρού τυριού εντός ορού γάλακτος και

(f) διαχωρισμό του ορρού από το χλωρό τυρί.

Η παρούσα μέθοδος προσφέρει το πλεονέκτημα ότι καθιστά δυνατή την παρασκευή προϊόντων τυριού, όπου η σημαντική ποσότης του λίπους του γάλακτος έχει αντικατασταθεί από πολυεστέρες λιπαρού οξέος, πολυόλες χωρίς σημαντικό δυσμενές αποτέλεσμα της ποιότητος του τελικού προϊόντος.

Μία άλλη μορφή πραγματοποιήσεως της παρούσης εφευρέσεως αφορά ένα προϊόν τυριού που περιέχει περισσότερο από 4% κατά βάρος πολυεστέρες λιπαρού οξέος πολυόλης και περισσότερο από 6% κατά βάρος τριγλυκερίδια, όπου το συνολικό υπάρχον λίπος εις το τυρί έχει τιμή Νο μεγαλυτέρα του 25 και ουσιαστικώς όλα τα τριγλυκερίδια, προέρχονται από λίπος γάλακτος.

ΑΡΙΘΜΟΣ ΕΥΡΩΠΑ·Ι·ΚΟΥ Δ.Ε.	***(11):***	**3008241**
ΑΡΙΘ. ΕΛΛΗΝΙΚΗΣ ΚΑΤΑΘΕΣΗΣ	*(21):*	930401339
ΗΜΕΡ. ΕΛΛΗΝΙΚΗΣ ΚΑΤΑΘΕΣΗΣ	*(22):*	23.06.93
ΑΡΙΘ./ΗΜΕΡ. ΔΗΜΟΣΙΕΥΣΗΣ ΕΥΡΩΠΑ·Ι·ΚΟΥ ΔΙΠΛΩΜΑΤΟΣ	*(87):*	386817/12.05.93
ΑΡΙΘ./ΗΜΕΡ. ΚΑΤΑΘΕΣΗΣ ΕΥΡΩΠΑ·Ι·ΚΗΣ ΑΙΤΗΣΗΣ	*(86):*	90200426.6/23.02.90
ΤΙΤΛΟΣ ΕΦΕΥΡΕΣΗΣ	*(54):*	Ζυμωθέν προϊόν τροφίμου
ΔΙΚΑΙΟΥΧΟΣ	*(73):*	Unilever NV Weena 455 Rotterdam NL-3013, Ολλανδία
ΣΥΜΒΑΤΙΚΕΣ ΠΡΟΤΕΡΑΙΟΤΗΤΕΣ	*(30):*	89200561/07.03.89/EP
ΕΦΕΥΡΕΤΗΣ	*(72):*	1) Van Oosten Cornelis Willen 2) Verhue Walter Maurits Mark
ΕΙΔΙΚΟΣ ΠΛΗΡΕΞΟΥΣΙΟΣ	*(74):*	Τσιμικάλης Αθανάσιος, Ν. Βάμβα 1, 106 74 Αθήνα
ΑΝΤΙΚΛΗΤΟΣ	*(74):*	Ταβλαρίδης Πλάτων, Τσιμικάλης Αθανάσιος, Καλονάρου Χαρίκλεια, Ν. Βάμβα 1, 106 74 Αθήνα

ΠΕΡΙΛΗΨΗ (57)

Ένα ζυμωθέν γάλα σόγιας λαμβάνεται δια ζυμώσεως γαλακτοσόγιας με βακτηρίδια γαλακτικού οξέος τα οποία σχηματίζουν ένα εξωκυτταρικό πολυσακχαρίτη, που ημπορούν επίσης να είναι και καλλιέργειες γιαουρτιού. Περιγράφεται μια μέθοδος δια την παρασκευή ζυμωθέντος γάλακτος σόγιας, καθώς επίσης και προϊόντα τροφίμου, τα οποία περιέχουν ζυμωθέν γάλα σόγιας.

ΑΡΙΘΜΟΣ ΕΥΡΩΠΑ·Ι·ΚΟΥ Δ.Ε.	***(11):***	**3008242**
ΑΡΙΘ. ΕΛΛΗΝΙΚΗΣ ΚΑΤΑΘΕΣΗΣ	*(21):*	930401340
ΗΜΕΡ. ΕΛΛΗΝΙΚΗΣ ΚΑΤΑΘΕΣΗΣ	*(22):*	23.06.93
ΑΡΙΘ./ΗΜΕΡ. ΔΗΜΟΣΙΕΥΣΗΣ ΕΥΡΩΠΑ·Ι·ΚΟΥ ΔΙΠΛΩΜΑΤΟΣ	*(87):*	259780/24.03.93
ΑΡΙΘ./ΗΜΕΡ. ΚΑΤΑΘΕΣΗΣ ΕΥΡΩΠΑ·Ι·ΚΗΣ ΑΙΤΗΣΗΣ	*(86):*	87112861.7/03.09.87
ΤΙΤΛΟΣ ΕΦΕΥΡΕΣΗΣ	*(54):*	Μέθοδος εκλεκτικής αύξησης της αναλογίας των μεμονωμένων κύριων συστατικών του συμπλόκου αντιβιοτικού Α/16686
ΔΙΚΑΙΟΥΧΟΣ	*(73):*	Gruppo Lepetit S.P.A. Via G. Murat 23, Milano I-20159, Ιταλία
ΣΥΜΒΑΤΙΚΕΣ ΠΡΟΤΕΡΑΙΟΤΗΤΕΣ	*(30):*	8621911/11.09.86/GB
ΕΦΕΥΡΕΤΗΣ	*(72):*	1) Lancini Giancarlo 2) Antonini Piero 3) Borghi Angelo
ΕΙΔΙΚΟΣ ΠΛΗΡΕΞΟΥΣΙΟΣ	*(74):*	Τσιμικάλης Αθανάσιος, Ν. Βάμβα 1, 106 74 Αθήνα
ΑΝΤΙΚΛΗΤΟΣ	*(74):*	Ταβλαρίδης Πλάτων, Τσιμικάλης Αθανάσιος, Καλονάρου Χαρίκλεια, Ν. Βάμβα 1, 106 74 Αθήνα

ΠΕΡΙΛΗΨΗ (57)

Η παρούσα εφεύρεση αναφέρεται σε μέθοδο για την εκλεκτική επαύξηση της παραγωγής των παραγόντων A_2 ή/και A_3 του αντιβιοτικού Α/16686 είτε για να απομονωθούν αυτά τα μεμονωμένα συστατικά, είτε για τον εμπλουτισμό του συμπλόκου ως προς ένα ή και αμφότερα τα ανωτέρω συστατικά, η οποία περιλαμβάνει την προσθήκη κατάλληλου προδρόμου του επιθυμητού παράγοντα αντιβιοτικού σε καλλιέργεια που παράγει το Α/16686 κατά τη διάρκεια της ζύμωσης.

ΑΡΙΘΜΟΣ ΕΥΡΩΠΑ·Ι·ΚΟΥ Δ.Ε.	*(11):*	**3008243**
ΑΡΙΘ. ΕΛΛΗΝΙΚΗΣ ΚΑΤΑΘΕΣΗΣ	*(21):*	930401341
ΗΜΕΡ. ΕΛΛΗΝΙΚΗΣ ΚΑΤΑΘΕΣΗΣ	*(22):*	23.06.93
ΑΡΙΘ./ΗΜΕΡ. ΔΗΜΟΣΙΕΥΣΗΣ ΕΥΡΩΠΑ·Ι·ΚΟΥ ΔΙΠΛΩΜΑΤΟΣ	*(87):*	382291/19.05.93
ΑΡΙΘ./ΗΜΕΡ. ΚΑΤΑΘΕΣΗΣ ΕΥΡΩΠΑ·Ι·ΚΗΣ ΑΙΤΗΣΗΣ	*(86):*	90200229.4/01.02.90
ΤΙΤΛΟΣ ΕΦΕΥΡΕΣΗΣ	*(54):*	Ανακατεμένο τυρί και μέθοδος για την παρασκευή του
ΔΙΚΑΙΟΥΧΟΣ	*(73):*	Unilever NV Weena 455 Rotterdam NL-3013 Ολλανδία
ΣΥΜΒΑΤΙΚΕΣ ΠΡΟΤΕΡΑΙΟΤΗΤΕΣ	*(30):*	89200296/09.02.89/EP
ΕΦΕΥΡΕΤΗΣ	*(72):*	1) Greim Peter 2) Praisler Rosemarie 3) Reichle Karl-Heinz
ΕΙΔΙΚΟΣ ΠΛΗΡΕΞΟΥΣΙΟΣ	*(74):*	Τσιμικάλης Αθανάσιος, Ν. Βάμβα 1, 106 74 Αθήνα
ΑΝΤΙΚΛΗΤΟΣ	*(74):*	Ταβλαρίδης Πλάτων, Τσιμικάλης Αθανάσιος, Καλονάρου Χαρίκλεια, Ν. Βάμβα 1, 106 74 Αθήνα

ΠΕΡΙΛΗΨΗ (57)

Η παρούσα εφεύρεση ασχολείται με ένα ανακατεργασμένο τυρί που περιέχει τουλάχιστον 10% κ.β. ενός ελαίου μη γαλακτοκομικής προέλευσης και τουλάχιστον 0,1% κατά βάρος των τριγλυκεριδίων που είναι παρόντα στο ανακατεργασμένο τυρί ενός συστατικού που επιλέγεται από την ομάδα που περιλαμβάνει μονογλυκερίδια, διγλυκερίδια, φωσφατίδια και μίγματά τους, ενώ το μη γαλακτοκομικό έλαιο περιέχει λιγότερο από 50% υπολείμματα κορεσμένων λιπαρών οξέων και η περιεκτικότητα σε λίπος του ανακατεργασμένου τυριού υπολογισμένη επί ξηρού, είναι λιγότερο από 65% κ.β.

Το ανακατεργασμένο τυρί σύμφωνα με την παρούσα εφεύρεση προσφέρει το πλεονέκτημα ότι δεν παρουσιάζει έκκριση ελαίου. Επιπλέον, ως προς τη γεύση, εμφάνιση και συνοχή, το παρόν προϊόν τυριού είναι πολύ όμοιο με προϊόντα ανακατεργασμένου τυριού που περιέχουν λίπος γάλακτος αντί για έλαιο μη γαλακτοκομικής προέλευσης.

Άλλες απόψεις της παρούσας εφεύρεσης ασχολούνται με δύο εναλλακτικές μεθόδους για την παρασκευή ανακατεργασμένου τυριού.

ΑΡΙΘΜΟΣ ΕΥΡΩΠΑ·Ι·ΚΟΥ Δ.Ε.	*(11):*	**3008244**
ΑΡΙΘ. ΕΛΛΗΝΙΚΗΣ ΚΑΤΑΘΕΣΗΣ	*(21):*	930401342
ΗΜΕΡ. ΕΛΛΗΝΙΚΗΣ ΚΑΤΑΘΕΣΗΣ	*(22):*	23.06.93
ΑΡΙΘ./ΗΜΕΡ. ΔΗΜΟΣΙΕΥΣΗΣ ΕΥΡΩΠΑ·Ι·ΚΟΥ ΔΙΠΛΩΜΑΤΟΣ	*(87):*	334139/28.04.93
ΑΡΙΘ./ΗΜΕΡ. ΚΑΤΑΘΕΣΗΣ ΕΥΡΩΠΑ·Ι·ΚΗΣ ΑΙΤΗΣΗΣ	*(86):*	89104352.3/11.03.89
ΤΙΤΛΟΣ ΕΦΕΥΡΕΣΗΣ	*(54):*	Πανί υγρού σφουγγαρίσματος για την περιποίηση δαπέδων
ΔΙΚΑΙΟΥΧΟΣ	*(73):*	Henkel KG auf Aktien Postfach 1100 Kenkelstrasse 67 Düsseldorf 1 4000, Γερμανία
ΣΥΜΒΑΤΙΚΕΣ ΠΡΟΤΕΡΑΙΟΤΗΤΕΣ	*(30):*	3809279/19.03.88/DE
ΕΦΕΥΡΕΤΗΣ	*(72):*	1) Kresse Franz 2) Osberghaus Rainer Dr. 3) Scheller Bernfrid 4) Schunter Roland 5) Tuchermann Herta
ΕΙΔΙΚΟΣ ΠΛΗΡΕΞΟΥΣΙΟΣ	*(74):*	Τσιμικάλης Αθανάσιος, Ν. Βάμβα 1, 106 74 Αθήνα
ΑΝΤΙΚΛΗΤΟΣ	*(74):*	Ταβλαρίδης Πλάτων, Τσιμικάλης Αθανάσιος, Καλονάρου Χαρίκλεια, Ν. Βάμβα 1, 106 74 Αθήνα

ΠΕΡΙΛΗΨΗ (57)

Ένα πανί υγρού σφουγγαρίσματος (1) για την περιποίηση δαπέδων, αποτελούμενο από ένα, κατά προτίμηση, υφασμάτινο φορέα (2), με ραμμένες στην άνω πλευρά, στα κατά μήκος άκρα, τσέπες εισαγωγής προς στερέωση (3) και με προσαρμοσμένο στην κάτω πλευρά υλικό (4, 6) αναλήψεως ακαθαρσιών και υγρασίας, καθώς και με περιφερειακά τοποθετημένα κρόσια στην εμπρόσθια πλευρά, θα βελτιωθεί περισσότερο, ώστε να παρουσιάζει ένα μικρό ίδιο βάρος και ταυτοχρόνως μεγάλη ικανότητα απορροφήσεως και μεγάλη χωρητικότητα αποθηκεύσεως υγρού, με ταυτόχρονη μεγάλη ικανότητα αναλήψεως ακαθαρσιών.

Αυτό επιτυγχάνεται με το ότι, ως υλικό της κάτω πλευράς τοποθετείται υλικό σφουγγαριού ή μαλακό χονδροπλεγμένο ύφασμα με μεγάλη ικανότητα αναλήψεως υγρού, με τη μορφή λωρίδων (4), που σχηματίζουν κανάλια ανοικτά προς την πλευρά του δαπέδου, διαταγμένα σε σειρές το ένα δίπλα στο άλλο, εν είδει λεπτών φύλλων, όπου οι λωρίδες (4) είναι στερεωμένες, η κάθε μια, κατά περιοχές στο φορέα (2).

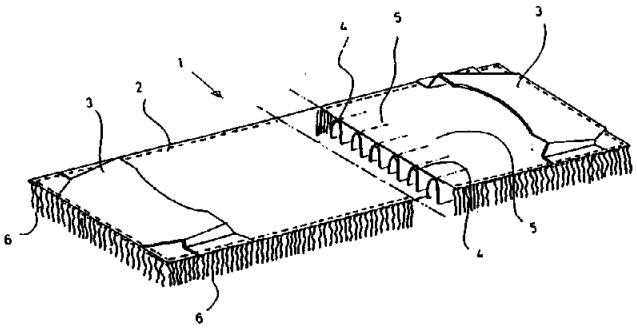

ΑΡΙΘΜΟΣ ΕΥΡΩΠΑΪΚΟΥ Δ.Ε. *(11):* **3008245**
ΑΡΙΘ. ΕΛΛΗΝΙΚΗΣ ΚΑΤΑΘΕΣΗΣ *(21):* 930401343
ΗΜΕΡ. ΕΛΛΗΝΙΚΗΣ ΚΑΤΑΘΕΣΗΣ *(22):* 23.06.93
ΑΡΙΘ./ΗΜΕΡ. ΔΗΜΟΣΙΕΥΣΗΣ
ΕΥΡΩΠΑΪΚΟΥ ΔΙΠΛΩΜΑΤΟΣ *(87):* 359921/31.03.93
ΑΡΙΘ./ΗΜΕΡ. ΚΑΤΑΘΕΣΗΣ
ΕΥΡΩΠΑΪΚΗΣ ΑΙΤΗΣΗΣ *(86):* 89112024.8/01.07.89
ΤΙΤΛΟΣ ΕΦΕΥΡΕΣΗΣ *(54):* Διάταξη σημάτων κινδύνου
ΔΙΚΑΙΟΥΧΟΣ *(73):* Gies Jakob
Solmser Strasse 14 Niederaula 1
6434, Γερμανία
ΣΥΜΒΑΤΙΚΕΣ ΠΡΟΤΕΡΑΙΟΤΗΤΕΣ *(30):* 8810861/27.08.88/DE
ΕΦΕΥΡΕΤΗΣ *(72):* Gies Jacob
ΕΙΔΙΚΟΣ ΠΛΗΡΕΞΟΥΣΙΟΣ *(74):* Τσιμικάλης Αθανάσιος, Ν. Βάμβα 1, 106 74 Αθήνα
ΑΝΤΙΚΛΗΤΟΣ *(74):* Ταβλαρίδης Πλάτων, Τσιμικάλης Αθανάσιος, Καλονάρου Χαρίκλεια, Ν. Βάμβα 1, 106 74 Αθήνα

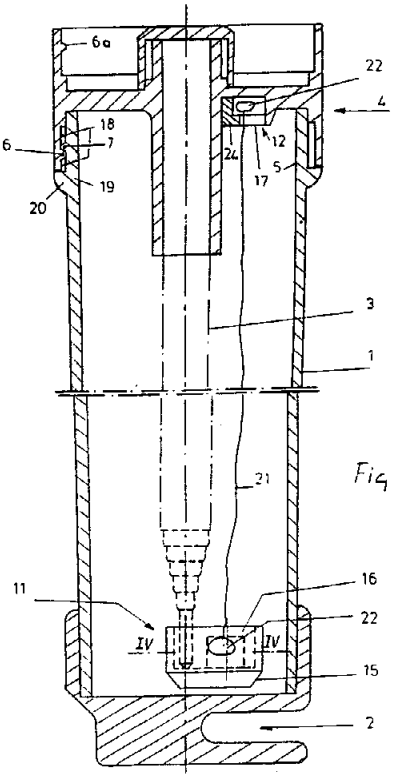

ΠΕΡΙΛΗΨΗ *(57)*
Διάταξη σημάτων κινδύνου αποτελούμενη από ένα κιβώτιο φυλάξεως με ευρισκόμενη εντός αυτού τηλεσκοπική ράβδο σημαίας με σημαία κινδύνου, όπου η τηλεσκοπική ράβδος σημαίας (3) είναι στερεωμένη σε μια υποδοχή (4), η οποία είναι στερεωμένη στο ανοικτό χείλος του δοχείου φυλάξεως (19), κατά τρόπο που να μπορεί να αφαιρείται.

ΑΡΙΘΜΟΣ ΕΥΡΩΠΑΪΚΟΥ Δ.Ε. *(11):* **3008246**
ΑΡΙΘ. ΕΛΛΗΝΙΚΗΣ ΚΑΤΑΘΕΣΗΣ *(21):* 930401344
ΗΜΕΡ. ΕΛΛΗΝΙΚΗΣ ΚΑΤΑΘΕΣΗΣ *(22):* 23.06.93
ΑΡΙΘ./ΗΜΕΡ. ΔΗΜΟΣΙΕΥΣΗΣ
ΕΥΡΩΠΑΪΚΟΥ ΔΙΠΛΩΜΑΤΟΣ *(87):* 354894/31.03.93
ΑΡΙΘ./ΗΜΕΡ. ΚΑΤΑΘΕΣΗΣ
ΕΥΡΩΠΑΪΚΗΣ ΑΙΤΗΣΗΣ *(86):* 89870125.5/08.08.89
ΤΙΤΛΟΣ ΕΦΕΥΡΕΣΗΣ *(54):* Παρασκευή γλυκοξυλικών αλκυλίων με καταλύτη φωσφορικού σιδήρου
ΔΙΚΑΙΟΥΧΟΣ *(73):* Monsato Company
800 North Lindbergh Boulevard St. Louis Missouri 63167, Η.Π.Α.
ΣΥΜΒΑΤΙΚΕΣ ΠΡΟΤΕΡΑΙΟΤΗΤΕΣ *(30):* 230289/09.08.88/US
ΕΦΕΥΡΕΤΗΣ *(72):* 1) Anantaneni Prakasa Rao
2) Li Tao Ping
ΕΙΔΙΚΟΣ ΠΛΗΡΕΞΟΥΣΙΟΣ *(74):* Τσιμικάλης Αθανάσιος, Ν. Βάμβα 1, 106 74 Αθήνα
ΑΝΤΙΚΛΗΤΟΣ *(74):* Ταβλαρίδης Πλάτων, Τσιμικάλης Αθανάσιος, Καλονάρου Χαρίκλεια, Ν. Βάμβα 1, 106 74 Αθήνα

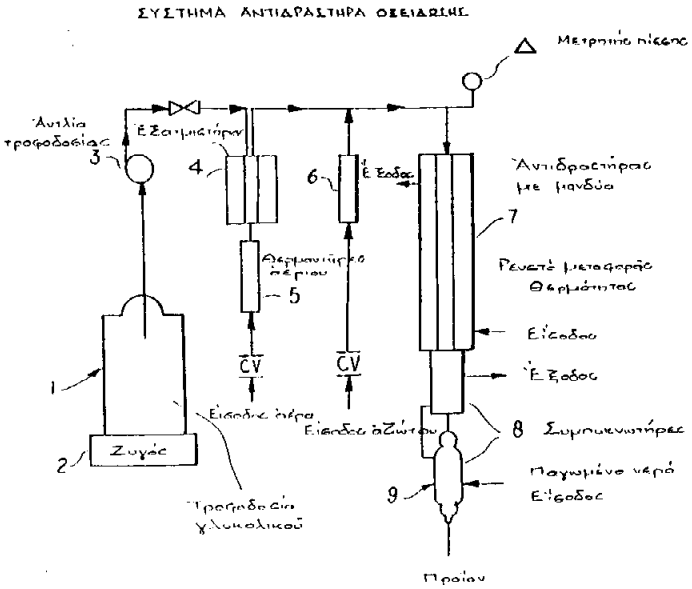

ΠΕΡΙΛΗΨΗ *(57)*
Μία διεργασία αυτής της εφεύρεσης για παρασκευή γλυοξυλικών εστέρων διεξάγεται μέσω επαφής με καταλύτη που περικλείει φωσφορικό σίδηρο επί φορέα αλουμίνας τροφοδοσίας που περιέχει αέριο που περικλείει οξυγόνο και ατμίζοντα κατώτερο αλκυλεστέρα γλυκολικού οξέος. Η διεργασία της εφεύρεσης μπορεί να διεξαχθεί ως είτε σταθερής κλίνης ή ρευστοποιημένης κλίνης.

ΑΡΙΘΜΟΣ ΕΥΡΩΠΑ·Ι·ΚΟΥ Δ.Ε.	*(11):*	**3008247**
ΑΡΙΘ. ΕΛΛΗΝΙΚΗΣ ΚΑΤΑΘΕΣΗΣ	*(21):*	930401345
ΗΜΕΡ. ΕΛΛΗΝΙΚΗΣ ΚΑΤΑΘΕΣΗΣ	*(22):*	23.06.93
ΑΡΙΘ./ΗΜΕΡ. ΔΗΜΟΣΙΕΥΣΗΣ ΕΥΡΩΠΑ·Ι·ΚΟΥ ΔΙΠΛΩΜΑΤΟΣ	*(87):*	473 818/02.06.93
ΑΡΙΘ./ΗΜΕΡ. ΚΑΤΑΘΕΣΗΣ ΕΥΡΩΠΑ·Ι·ΚΗΣ ΑΙΤΗΣΗΣ	*(86):*	90116933.4/04.09.90
ΤΙΤΛΟΣ ΕΦΕΥΡΕΣΗΣ	*(54):*	Διάταξη ρυθμίσεως τροφοδοσίας υγρών καυσίμων σε μια συσκευή μετρήσεως ποσοτήτων
ΔΙΚΑΙΟΥΧΟΣ	*(73):*	Scheidt & Bachmann GmbH Breite Strasse 132 Monchengladbach 2 4050, Γερμανία
ΣΥΜΒΑΤΙΚΕΣ ΠΡΟΤΕΡΑΙΟΤΗΤΕΣ	*(30):*	—
ΕΦΕΥΡΕΤΗΣ	*(72):*	Miller Gert
ΕΙΔΙΚΟΣ ΠΛΗΡΕΞΟΥΣΙΟΣ	*(74):*	Τσιμικάλης Αθανάσιος, Ν. Βάμβα 1, 106 74 Αθήνα
ΑΝΤΙΚΛΗΤΟΣ	*(74):*	Ταβλαρίδης Πλάτων, Τσιμικάλης Αθανάσιος, Καλονάρου Χαρίκλεια, Ν. Βάμβα 1, 106 74 Αθήνα

ΠΕΡΙΛΗΨΗ (57)

Η εφεύρεση αναφέρεται σε μια διάταξη ρυθμίσεως της τροφοδοσίας υγρών καυσίμων σε μια συσκευή μετρήσεως ποσοτήτων για τη διάθεση των καυσίμων, με ένα διαχωριστήρα αερίου (4), τοποθετημένο μεταξύ μιας αντλίας καυσίμου (2) και της συσκευής μετρήσεως ποσοτήτων και με μια βαλβίδα (13), διακόπτουσα τη ροή τροφοδοσίας προς τη συσκευή μετρήσεως, η οποία ελέγχεται σε συνάρτηση με το ποσοστό αερίου μιας δέσμης καυσίμου, παραγόμενης από ένα ακροφύσιο (14), η οποία διακλαδίζεται από το ρεύμα καυσίμου, μετά το στόμιο καταθλίψεως (3) της αντλίας καυσίμου (2). Για να επιτυγχάνεται μια οικονομική κατασκευή μιας τέτοιας διατάξεως, με ταυτόχρονη αύξηση της ασφάλειας λειτουργίας της και με χρησιμοποίηση απλών και απαλλαγμένων από φθορά τριβής εξαρτημάτων, κατευθύνεται το ακροφύσιο (14) σε ένα αισθητήρα (15), που μετατρέπει την πίεση της δέσμης του καυσίμου σε ένα ηλεκτρικό σήμα, ο οποίος ελέγχει τη διαμορφωμένη ως μαγνητική βαλβίδα (13) βαλβίδα, στον αγωγό που οδηγεί στη συσκευή μετρήσεως ποσοτήτων, μέσω ενός ηλεκτρονικού κυκλώματος αξιολογήσεως (17).

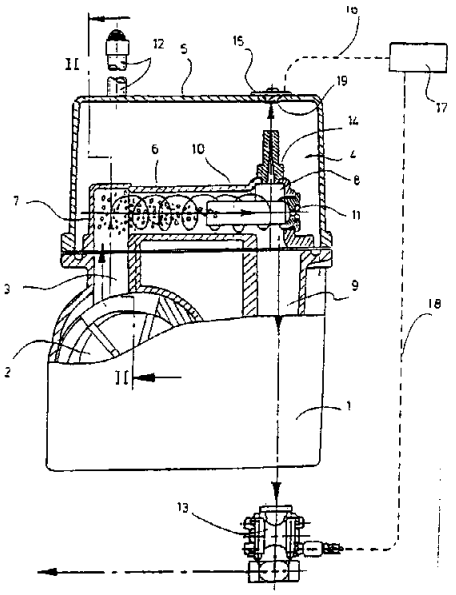

ΑΡΙΘΜΟΣ ΕΥΡΩΠΑ·Ι·ΚΟΥ Δ.Ε.	*(11):*	**3008248**
ΑΡΙΘ. ΕΛΛΗΝΙΚΗΣ ΚΑΤΑΘΕΣΗΣ	*(21):*	930401347
ΗΜΕΡ. ΕΛΛΗΝΙΚΗΣ ΚΑΤΑΘΕΣΗΣ	*(22):*	23.06.93
ΑΡΙΘ./ΗΜΕΡ. ΔΗΜΟΣΙΕΥΣΗΣ ΕΥΡΩΠΑ·Ι·ΚΟΥ ΔΙΠΛΩΜΑΤΟΣ	*(87):*	0 232 523/21.04.93
ΑΡΙΘ./ΗΜΕΡ. ΚΑΤΑΘΕΣΗΣ ΕΥΡΩΠΑ·Ι·ΚΗΣ ΑΙΤΗΣΗΣ	*(86):*	86117504.0/16.12.86
ΤΙΤΛΟΣ ΕΦΕΥΡΕΣΗΣ	*(54):*	Αλληλουχίες DNA οι οποίες κωδικοποιούν για τις πρωτεΐνες με την βιολογική ενεργότητα των ανασταλτών του τύπου HUSI-TYP I, μέθοδο I τεχνολογίας γονιδίων για την παρασκευή αυτών των πρωτεϊνών και φαρμακευτικά προϊόντα που περιέχουν τις πρωτεΐνες αυτές
ΔΙΚΑΙΟΥΧΟΣ	*(73):*	Grunenthal GmbH Zieglerstrasse 6 Aachen 5100, Γερμανία
ΣΥΜΒΑΤΙΚΕΣ ΠΡΟΤΕΡΑΙΟΤΗΤΕΣ	*(30):*	3600571/10.01.86/DE
ΕΦΕΥΡΕΤΗΣ	*(72):*	1) Heinzel Regina 2) Appelhans Heribert Dr. 3) Gassen Hans Günther Prof. Dr. 4) Machieidt Werner Prof. Dr. 5) Seemüller Ursula Dr.
ΕΙΔΙΚΟΣ ΠΛΗΡΕΞΟΥΣΙΟΣ	*(74):*	Τσιμικάλης Αθανάσιος, Ν. Βάμβα 1, 106 74 Αθήνα
ΑΝΤΙΚΛΗΤΟΣ	*(74):*	Ταβλαρίδης Πλάτων, Τσιμικάλης Αθανάσιος, Καλονάρου Χαρίκλεια, Ν. Βάμβα 1, 106 74 Αθήνα

ΠΕΡΙΛΗΨΗ (57)

Αλληλουχίες DNA, οι οποίες κωδικοποιούν για τις πρωτεΐνες με την βιολογική ενεργότητα των ανασταλτών του τύπου HUSI-Typ 1, μέθοδοι τεχνολογίας γονιδίων για την παρασκευή αυτών των πρωτεϊνών και φαρμακευτικά προϊόντα που περιέχουν τις πρωτεΐνες αυτές.
Αλληλουχίες DNA, οι οποίες κωδικοποιούν για τις πρωτεΐνες με την βιολογική ενεργότητα των ανασταλτών του τύπου HUSI-Typ 1, μέθοδος τεχνολογίας γονιδίων για την παρασκευή αυτών των πρωτεϊνών και φαρμακευτικά προϊόντα που περιέχουν αυτές τις πρωτεΐνες.
Περιγράφονται οι αλληλουχίες του DNA από το γένωμα των θηλαστικών, ιδιαίτερα του ανθρώπινου γενώματος, οι οποίες κωδικοποιούν για μια πρωτεΐνη με την βιολογική ενεργότητα των ανασταλτών του τύπου HUSI-Typ 1. Εκτός αυτού περιγράφεται η παρασκευή των πρωτεϊνών με την βιολογική ενεργότητα των ανασταλτών του τύπου HUSI-Typ 1, με την τεχνολογία των γονιδίων, καθώς επίσης περιγράφονται τα φαρμακευτικά προϊόντα, που περιέχουν αυτές τις πρωτεΐνες.

ΑΡΙΘΜΟΣ ΕΥΡΩΠΑΪΚΟΥ Δ.Ε.	*(11):*	**3008249**
ΑΡΙΘ. ΕΛΛΗΝΙΚΗΣ ΚΑΤΑΘΕΣΗΣ	*(21):*	92043179
ΗΜΕΡ. ΕΛΛΗΝΙΚΗΣ ΚΑΤΑΘΕΣΗΣ	*(22):*	24.06.93
ΑΡΙΘ./ΗΜΕΡ. ΔΗΜΟΣΙΕΥΣΗΣ ΕΥΡΩΠΑΪΚΟΥ ΔΙΠΛΩΜΑΤΟΣ	*(87):*	0 378 289/23.06.93
ΑΡΙΘ./ΗΜΕΡ. ΚΑΤΑΘΕΣΗΣ ΕΥΡΩΠΑΪΚΗΣ ΑΙΤΗΣΗΣ	*(86):*	90300017.2/02.01.90
ΤΙΤΛΟΣ ΕΦΕΥΡΕΣΗΣ	*(54):*	Μέθοδος παρασκευής υδροξυαλκυλεστέρων
ΔΙΚΑΙΟΥΧΟΣ	*(73):*	Rohm and Haas Company Independence Mall West Philadelphia Pennsylvania 19105, Η.Π.Α.
ΣΥΜΒΑΤΙΚΕΣ ΠΡΟΤΕΡΑΙΟΤΗΤΕΣ	*(30):*	295692/11.01.89/Η.Π.Α.
ΕΦΕΥΡΕΤΗΣ	*(72):*	McDade Christine
ΕΙΔΙΚΟΣ ΠΛΗΡΕΞΟΥΣΙΟΣ	*(74):*	Κιλιμίρης Αναστάσιος, Υψηλάντου 38, 115 21 Αθήνα
ΑΝΤΙΚΛΗΤΟΣ	*(74):*	Κιλιμίρης Αναστάσιος, Υψηλάντου 38, 115 21 Αθήνα

ΠΕΡΙΛΗΨΗ (57)

Υδροξυαλκυλεστέρες ακρυλικού και μεθακρυλικού οξέος παρασκευάζονται δια κατεργασίας του οξέος με κατάλληλο αλκυλενοξείδιο παρουσία μη-στοιχειομετρικού, αμόρφου καταλύτη, του τύπου $M(PO_4)yX'$, όπου M είναι μέταλλο μεταπτώσεως, X' είναι ανιονικό είδος για την ικανοποίηση των απαιτήσεων σθένους του M, και y είναι από 0.1 περίπου έως 0.9 περίπου.

ΑΡΙΘΜΟΣ ΕΥΡΩΠΑΪΚΟΥ Δ.Ε.	*(11):*	**3008250**
ΑΡΙΘ. ΕΛΛΗΝΙΚΗΣ ΚΑΤΑΘΕΣΗΣ	*(21):*	92043191
ΗΜΕΡ. ΕΛΛΗΝΙΚΗΣ ΚΑΤΑΘΕΣΗΣ	*(22):*	24.06.93
ΑΡΙΘ./ΗΜΕΡ. ΔΗΜΟΣΙΕΥΣΗΣ ΕΥΡΩΠΑΪΚΟΥ ΔΙΠΛΩΜΑΤΟΣ	*(87):*	0 330 380/23.06.93
ΑΡΙΘ./ΗΜΕΡ. ΚΑΤΑΘΕΣΗΣ ΕΥΡΩΠΑΪΚΗΣ ΑΙΤΗΣΗΣ	*(86):*	89301536.2/17.02.89
ΤΙΤΛΟΣ ΕΦΕΥΡΕΣΗΣ	*(54):*	Νέα παράγωγα του ινδανοξικού οξέος και μέθοδοι για την παρασκευή αυτών
ΔΙΚΑΙΟΥΧΟΣ	*(73):*	Tanabe Seiyaku Co., Ltd. 2-10, Dosho-Machi 3-chome Chuo-Ku (Osaka), Ιαπωνία
ΣΥΜΒΑΤΙΚΕΣ ΠΡΟΤΕΡΑΙΟΤΗΤΕΣ	*(30):*	45704/88, 26.02.88, Ιαπωνία
ΕΦΕΥΡΕΤΗΣ	*(72):*	1) Iwakuma Takeo 2) Kohno Harumichi 3) Sasaki Yasuhiko 4) Ikezawa Katsuo 5) Odawara Akio
ΕΙΔΙΚΟΣ ΠΛΗΡΕΞΟΥΣΙΟΣ	*(74):*	Κιλιμίρης Αναστάσιος, Υψηλάντου 38, 115 21 Αθήνα
ΑΝΤΙΚΛΗΤΟΣ	*(74):*	Κιλιμίρης Αναστάσιος, Υψηλάντου 38, 115 21 Αθήνα

ΠΕΡΙΛΗΨΗ (57)

Νέα παράγωγα του ινδανοξικού οξέος του τύπου:

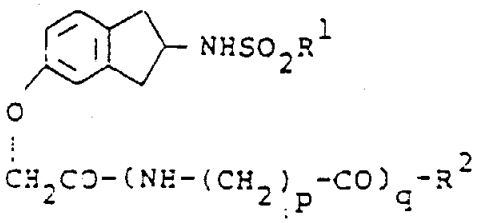

(I)

όπου R^1 είναι μία κατώτερη αλκυλική ομάδα, μία υποκατεστημένη ή μη υποκατεστημένη φαινολική ομάδα, μία ναφθυλική ομάδα ή μια ετεροκυκλική ομάδα, η οποία να περιέχει θείο· R^2 είναι μία υδρόξυ-ομάδα ή μία προστατευμένη υδρόξυ ομάδα, p είναι ακέραιος αριθμός 2 ή 3, και q είναι ακέραιος αριθμός 0 ή 1, και ένα άλας αυτών.

Το περιγραφέν παράγωγο (I) και ένα άλας αυτού είναι χρήσιμα ως μέσα αναστέλλοντα την συγκόληση των αιμοπεταλίων, βελτίωση και/ή προφύλαξη μιας ποικιλίας θρομβώσεων, εμβολών, στεφανιαίων και εγκεφαλικών συσπάσεων λείων μυών, άσθματος και παρόμοιων περιπτώσεων.

ΑΡΙΘΜΟΣ ΕΥΡΩΠΑ·Ι·ΚΟΥ Δ.Ε.	***(11):***	**3008251**
ΑΡΙΘ. ΕΛΛΗΝΙΚΗΣ ΚΑΤΑΘΕΣΗΣ	*(21):*	92043203
ΗΜΕΡ. ΕΛΛΗΝΙΚΗΣ ΚΑΤΑΘΕΣΗΣ	*(22):*	24.06.93
ΑΡΙΘ./ΗΜΕΡ. ΔΗΜΟΣΙΕΥΣΗΣ ΕΥΡΩΠΑ·Ι·ΚΟΥ ΔΙΠΛΩΜΑΤΟΣ	*(87):*	0 278 074/14.04.93
ΑΡΙΘ./ΗΜΕΡ. ΚΑΤΑΘΕΣΗΣ ΕΥΡΩΠΑ·Ι·ΚΗΣ ΑΙΤΗΣΗΣ	*(86):*	87117242.5/23.11.87
ΤΙΤΛΟΣ ΕΦΕΥΡΕΣΗΣ	*(54):*	Συσκευή (kits) ενδερμικής εφαρμογής για εξωτερικά φάρμακα
ΔΙΚΑΙΟΥΧΟΣ	*(73):*	1) Tachibana Shuno 1-6-18 Kusagae Chuo-Ku Fukuoka-Shi Fukuoka-Ken, Ιαπωνία 2) Meiji Seika Kaisha Ltd. 4-16 Kyobashi 2-chome Chuo-Ku Tokyo 104 Ιαπωνία
ΣΥΜΒΑΤΙΚΕΣ ΠΡΟΤΕΡΑΙΟΤΗΤΕΣ	*(30):*	282703/86, 26.11.86, Ιαπωνία
ΕΦΕΥΡΕΤΗΣ	*(72):*	1) Tachibana Shunro 2) Shibata Uichi
ΕΙΔΙΚΟΣ ΠΛΗΡΕΞΟΥΣΙΟΣ	*(74):*	Κιλιμίρης Αναστάσιος, Υψηλάντου 38, 115 21 Αθήνα
ΑΝΤΙΚΛΗΤΟΣ	*(74):*	Κιλιμίρης Αναστάσιος, Υψηλάντου 38, 115 21 Αθήνα

ΠΕΡΙΛΗΨΗ (57)

Περιγράφεται κιτ ενδερμικής εφαρμογής φαρμάκων εξωτερικής χρήσεως η οποία περιλαμβάνει μία περιέχουσα φάρμακο στιβάδα διατεταγμένη κοντά σε ένα υπέρηχο ταλαντωτή. Το κιτ μπορεί να είναι κυλινδρικό σταθερού ή φορητού τύπου και επίπεδο κανονικού ή κολλητικού τύπου, ενώ ο κολλητικός τύπος μπορεί να είναι εύκαμπτος και ελαστικός. Η απορρόφηση του φαρμάκου διασφαλίζεται με τη δράση των υπέρηχων κυμάτων από τον ταλαντωτή και η απελευθέρωση του φαρμάκου μπορεί να ελέγχεται μεταβάλλοντας την έξοδο των υπέρηχων κυμάτων από τον ταλαντωτή.

(a)

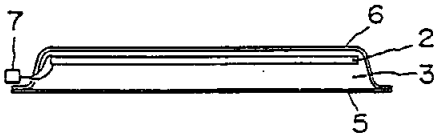

(b)

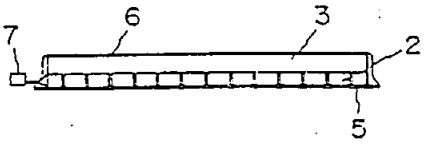

ΑΡΙΘΜΟΣ ΕΥΡΩΠΑ·Ι·ΚΟΥ Δ.Ε.	***(11):***	**3008252**
ΑΡΙΘ. ΕΛΛΗΝΙΚΗΣ ΚΑΤΑΘΕΣΗΣ	*(21):*	930400766
ΗΜΕΡ. ΕΛΛΗΝΙΚΗΣ ΚΑΤΑΘΕΣΗΣ	*(22):*	24.06.93
ΑΡΙΘ./ΗΜΕΡ. ΔΗΜΟΣΙΕΥΣΗΣ ΕΥΡΩΠΑ·Ι·ΚΟΥ ΔΙΠΛΩΜΑΤΟΣ	*(87):*	0 301 316/23.06.93
ΑΡΙΘ./ΗΜΕΡ. ΚΑΤΑΘΕΣΗΣ ΕΥΡΩΠΑ·Ι·ΚΗΣ ΑΙΤΗΣΗΣ	*(86):*	88111231.2/13.07.88
ΤΙΤΛΟΣ ΕΦΕΥΡΕΣΗΣ	*(54):*	Μέθοδος μεταφοράς γονιδίων σε φυτά
ΔΙΚΑΙΟΥΧΟΣ	*(73):*	Agrolinz Agrarchemikalien Gesellschaft mbH St. Peter-Strasse 25 A-4021 Linz, Αυστρία
ΣΥΜΒΑΤΙΚΕΣ ΠΡΟΤΕΡΑΙΟΤΗΤΕΣ	*(30):*	3724154/21.07.87/Γερμανία
ΕΦΕΥΡΕΤΗΣ	*(72):*	1) Heberle-Bors Erwin 2) Benito Moreno Rosa Maria 3) Alwen Anna
ΕΙΔΙΚΟΣ ΠΛΗΡΕΞΟΥΣΙΟΣ	*(74):*	Βαγιακάκου-Ραζή Ρένα, Πανεπιστημίου 64, Αθήνα
ΑΝΤΙΚΛΗΤΟΣ	*(74):*	Βαγιακάκου-Ραζή Ρένα, Πανεπιστημίου 64, Αθήνα

ΠΕΡΙΛΗΨΗ (57)

Μέθοδος μεταφοράς γονιδίων σε φυτά, κατά την οποία

α) παραλαμβάνονται από στήμονες (ανθέων) ανώριμοι κόκκοι γύρης εντός θρεπτικού διαλύματος και αφαιρείται ο περιβάλλων ιστός

β) οι απομονωμένοι κόκκοι ανώριμης γύρης καλλιεργούνται εντός θρεπτικού διαλύματος

γ) κατά τη διάρκεια της καλλιέργειας in vitro και της ωρίμανσης μεταφέρεται στους κόκκους γύρης υλικό ξένων γονιδίων

δ) οι μετασχηματισμένοι κόκκοι γύρης in vitro φέρονται σε πλήρη ωρίμανση

ε) με τους μετασχηματισμένους κόκκους γύρης επικονιάζονται φυτά αποδέκτες και εξ αυτών λαμβάνονται σπόροι καθώς και σπόροι με γονίδια εκ μεταγωγής και προϊόντα πολλαπλασιασμού των ιδίων.

ΑΡΙΘΜΟΣ ΕΥΡΩΠΑ·Ι·ΚΟΥ Δ.Ε.	*(11):*	**3008253**
ΑΡΙΘ. ΕΛΛΗΝΙΚΗΣ ΚΑΤΑΘΕΣΗΣ	*(21):*	930401110
ΗΜΕΡ. ΕΛΛΗΝΙΚΗΣ ΚΑΤΑΘΕΣΗΣ	*(22):*	24.06.93
ΑΡΙΘ./ΗΜΕΡ. ΔΗΜΟΣΙΕΥΣΗΣ ΕΥΡΩΠΑ·Ι·ΚΟΥ ΔΙΠΛΩΜΑΤΟΣ	*(87):*	0 375 572/23.06.93
ΑΡΙΘ./ΗΜΕΡ. ΚΑΤΑΘΕΣΗΣ ΕΥΡΩΠΑ·Ι·ΚΗΣ ΑΙΤΗΣΗΣ	*(86):*	89420499.9/19.12.89
ΤΙΤΛΟΣ ΕΦΕΥΡΕΣΗΣ	*(54):*	Κράμμα Αλουμινίου για σφυρηλάτηση, που περιέχει πυρίτιο, μαγνήσιο και χαλκό
ΔΙΚΑΙΟΥΧΟΣ	*(73):*	Pechiney Rhenalu 6 Place de L'Iris Tour Manhattan La Défense 2 F-92400 Courbevoie, Γαλλία
ΣΥΜΒΑΤΙΚΕΣ ΠΡΟΤΕΡΑΙΟΤΗΤΕΣ	*(30):*	8817621/21.12.88/Γαλλία
ΕΦΕΥΡΕΤΗΣ	*(72):*	Ferton Daniel
ΕΙΔΙΚΟΣ ΠΛΗΡΕΞΟΥΣΙΟΣ	*(74):*	Κιλιμίρης Κων/νος, Υψηλάντου 38, 115 21 Αθήνα
ΑΝΤΙΚΛΗΤΟΣ	*(74):*	Κιλιμίρης Αναστάσιος, Υψηλάντου 38, 115 21 Αθήνα

ΠΕΡΙΛΗΨΗ *(57)*

Η εφεύρεση αυτή αναφέρεται σε ένα κράμμα αλουμινίου για σφυρηλάτηση, που περιέχει ουσιαστικά πυρίτιο, μαγνήσιο και χαλκό και στη μέθοδο παρασκευής του.
Το κράμμα αυτό περιέχει (% κατά βάρος) περιεκτικότητες σε Si και Mg που περιλαμβάνονται μέσα σε ένα ορθογώνιο οι κορυφές του οποίου είναι οι ακόλουθες:

	Si	Mg
A'	1,0%	0,35%
C	1%	0,5%
D	1,15%	0,5%
E'	1,15%	0,25%

η περιεκτικότητα σε Cu περιλαμβάνεται μεταξύ 0,5 και 0,8%
η περιεκτικότητα σε Mn είναι μικρότερη ή ίση του 0,3%
η περιεκτικότητα σε Fe είναι μικρότερη ή ίση του 0,35%
οι περιεκτικότητες σε Cr και Zr είναι μικρότερες του 0,2% η κάθε μία για τα άλλα στοιχεία είναι <0,05% για το καθένα συνολική <0,15% υπόλοιπο Al.
Η μέθοδος κατασκευής περιλαμβάνει τη συνεχή ή ημι-συνεχή χύτευση των τεμαχίων, μια ενδεχόμενη ομογενοποίηση, ένα μετασχηματισμό εν θερμώ που τερματίζεται σε μια περιοχή θερμοκρασιών, μεταξύ 270 και 320°C, ένα μετασχηματισμό εν ψυχρώ ενδεχομένως, μια πλήρη διαλυτοποίηση, μία «βαφή», μια μορφοποίηση με σφυρηλάτηση, κάμψη, αναδίπλωση κτλ. και τέλος μια ανόπτηση.
Το κράμμα αυτό έχει την κυριότερη εφαρμογή του στις λαμαρίνες για αμαξώματα αυτοκινήτων.

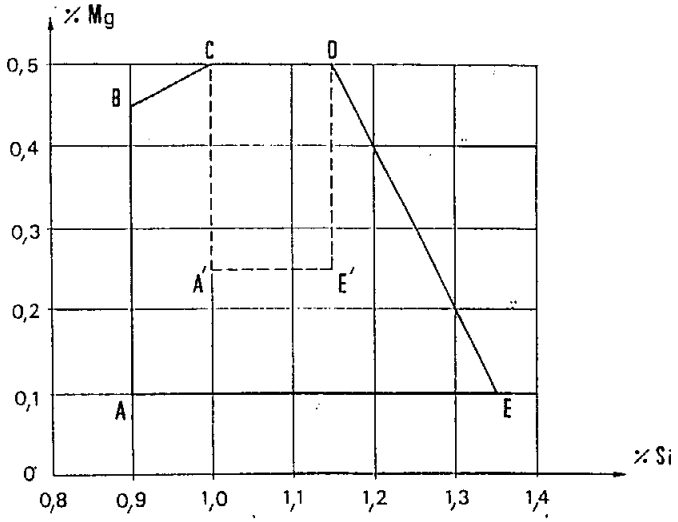

ΑΡΙΘΜΟΣ ΕΥΡΩΠΑ·Ι·ΚΟΥ Δ.Ε.	*(11):*	**3008254**
ΑΡΙΘ. ΕΛΛΗΝΙΚΗΣ ΚΑΤΑΘΕΣΗΣ	*(21):*	930401313
ΗΜΕΡ. ΕΛΛΗΝΙΚΗΣ ΚΑΤΑΘΕΣΗΣ	*(22):*	24.06.93
ΑΡΙΘ./ΗΜΕΡ. ΔΗΜΟΣΙΕΥΣΗΣ ΕΥΡΩΠΑ·Ι·ΚΟΥ ΔΙΠΛΩΜΑΤΟΣ	*(87):*	0 251 813/23.06.93
ΑΡΙΘ./ΗΜΕΡ. ΚΑΤΑΘΕΣΗΣ ΕΥΡΩΠΑ·Ι·ΚΗΣ ΑΙΤΗΣΗΣ	*(86):*	87305911.7/03.07.87
ΤΙΤΛΟΣ ΕΦΕΥΡΕΣΗΣ	*(54):*	Παράγοντες ανοσοδιέγερσης
ΔΙΚΑΙΟΥΧΟΣ	*(73):*	IMCERA Group Inc. 2315 Sanders Road Northbrook, IL 60062 Η.Π.Α.
ΣΥΜΒΑΤΙΚΕΣ ΠΡΟΤΕΡΑΙΟΤΗΤΕΣ	*(30):*	881926/03.07.86/Η.Π.Α.
ΕΦΕΥΡΕΤΗΣ	*(72):*	1) Jacobs Martin J. 2) Edwards III Carl K. 3) Myers-Keith Paula
ΕΙΔΙΚΟΣ ΠΛΗΡΕΞΟΥΣΙΟΣ	*(74):*	Παπαπαναγιώτου Άννα, Κουμπάρη 2, 106 74 Αθήνα
ΑΝΤΙΚΛΗΤΟΣ	*(74):*	Παπακωνσταντίνου Ελένη, Κουμπάρη 2, 106 74 Αθήνα

ΠΕΡΙΛΗΨΗ *(57)*

Τα παράγωγα λακτόνης ρεσορκυκλικού οξέος (RAL) zearalenone, zearalanone, zearalene, zearalane, zearalenol, zearalanol, διδεοξυzearalane και φαρμακευτικά αποδεκτά αλάτιά τους μπορούν να χορηγηθούν σε σπονδυλωτά για την μη ειδική διέγερση του ανοσοσυστήματος.

ΑΡΙΘΜΟΣ ΕΥΡΩΠΑ·Ϊ·ΚΟΥ Δ.Ε.	*(11):*	**3008255**
ΑΡΙΘ. ΕΛΛΗΝΙΚΗΣ ΚΑΤΑΘΕΣΗΣ	*(21):*	930401356
ΗΜΕΡ. ΕΛΛΗΝΙΚΗΣ ΚΑΤΑΘΕΣΗΣ	*(22):*	24.06.93
ΑΡΙΘ./ΗΜΕΡ. ΔΗΜΟΣΙΕΥΣΗΣ ΕΥΡΩΠΑ·Ϊ·ΚΟΥ ΔΙΠΛΩΜΑΤΟΣ	*(87):*	0 239 853/19.05.93
ΑΡΙΘ./ΗΜΕΡ. ΚΑΤΑΘΕΣΗΣ ΕΥΡΩΠΑ·Ϊ·ΚΗΣ ΑΙΤΗΣΗΣ	*(86):*	87103715.6/14.03.87
ΤΙΤΛΟΣ ΕΦΕΥΡΕΣΗΣ	*(54):*	Παράγωγα 3,4-διυποκατεστειμένων 2-αζετιδινονών και μέθοδοι παρασκευής αυτών
ΔΙΚΑΙΟΥΧΟΣ	*(73):*	Fujisawa Pharmaceutical Co. Ltd. 3 Doshomachi 4-Chome Higashi-Ku Osaka-Shi Osaka 541, Ιαπωνία
ΣΥΜΒΑΤΙΚΕΣ ΠΡΟΤΕΡΑΙΟΤΗΤΕΣ	*(30):*	8607921/01.04.86/GB
ΕΦΕΥΡΕΤΗΣ	*(72):*	1) Nakai Takeshi 2) Shirai Fumiyuki 3) Chiba Toshiyuki 4) Ohtake Hiroaki
ΕΙΔΙΚΟΣ ΠΛΗΡΕΞΟΥΣΙΟΣ	*(74):*	Μιλτιάδης Κορδάς, Ιερού Λόχου 6, 172 37 Υμηττός
ΑΝΤΙΚΛΗΤΟΣ	*(74):*	Κιλιμίρης Αναστάσιος, Υψηλάντου 38, 115 21 Αθήνα

ΠΕΡΙΛΗΨΗ (57)

Παράγωγα 3,4-διυποκατεστειμένων-αζετιδινονών με τον ακόλουθο τύπο:

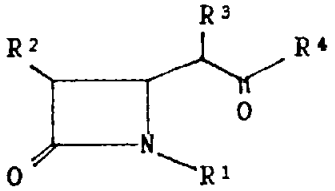

όπου:

R^1 είναι υδρογόνο ή ιμινοπροστατευτική ομάδα,

R^2 είναι υδροξυ(C_1—C_6) αλκύλιο ή προστατευμένο υδροξυ(C_1—C_6) αλκύλιο,

R^3 είναι (C_1—C_6) αλκύλιο και

R^4 είναι 1—(C_1—C_6) αλκυλο-1-υδροξυ (C_2—C_6) αλκύλιο, 1—(C_1—C_6) αλκυλο-1- (προστατευμένη υδροξυ) (C_2—C_6) αλκύλιο ή 2-θειοξοθειαζολιδιν-3-ύλιο, και άλατα αυτών, καθώς και μέθοδοι παρασκευής αυτών.

ΑΡΙΘΜΟΣ ΕΥΡΩΠΑ·Ϊ·ΚΟΥ Δ.Ε.	*(11):*	**3008256**
ΑΡΙΘ. ΕΛΛΗΝΙΚΗΣ ΚΑΤΑΘΕΣΗΣ	*(21):*	930401357
ΗΜΕΡ. ΕΛΛΗΝΙΚΗΣ ΚΑΤΑΘΕΣΗΣ	*(22):*	24.06.93
ΑΡΙΘ./ΗΜΕΡ. ΔΗΜΟΣΙΕΥΣΗΣ ΕΥΡΩΠΑ·Ϊ·ΚΟΥ ΔΙΠΛΩΜΑΤΟΣ	*(87):*	0 306 758/12.05.93
ΑΡΙΘ./ΗΜΕΡ. ΚΑΤΑΘΕΣΗΣ ΕΥΡΩΠΑ·Ϊ·ΚΗΣ ΑΙΤΗΣΗΣ	*(86):*	88113601.4/22.08.88
ΤΙΤΛΟΣ ΕΦΕΥΡΕΣΗΣ	*(54):*	Δια πυριτίου τροποποιημένο φερριτικό κράμα χαμηλού χρωμίου για χρήση σε υψηλές θερμοκρασίες
ΔΙΚΑΙΟΥΧΟΣ	*(73):*	Armco Inc. 705 Curtis Street Middletown Ohio 45043, Η.Π.Α.
ΣΥΜΒΑΤΙΚΕΣ ΠΡΟΤΕΡΑΙΟΤΗΤΕΣ	*(30):*	94785/10.09.87/US
ΕΦΕΥΡΕΤΗΣ	*(72):*	1) Daniels James A. 2) Douthett Joseph A.
ΕΙΔΙΚΟΣ ΠΛΗΡΕΞΟΥΣΙΟΣ	*(74):*	Μιλτιάδης Κορδάς, Ιερού Λόχου 6, 172 37 Υμηττός
ΑΝΤΙΚΛΗΤΟΣ	*(74):*	Κιλιμίρης Αναστάσιος, Υψηλάντου 38, 115 21 Αθήνα

ΠΕΡΙΛΗΨΗ (57)

Ένα φερριτικό κράμα χάλυβα που έχει καλή αντοχή στον ερπυσμό και στην κυκλική οξείδωση σε υψηλές θερμοκρασίες, έως 982°C (1800°F), και με προαιρετική τελική πυράκτωση στους 1010-1150°C (1850-2100°F), αποτελούμενο ουσιαστικά από περίπου 0.01-0.30% άνθρακα, 2% περίπου μέγιστο μαγγάνιο, περισσότερο από 2.35% έως περίπου 4% πυρίτιο, περίπου 3-7% χρώμιο, περίπου 1% μέγιστο νικέλιο, περίπου 0.15% μέγιστο υδρογόνο, λιγότερο από 0.3% αργίλιο, περίπου 25 μέγιστο μολυβδένιο, 1% περίπου από ένα ή περισσότερα μέταλλα της ομάδας νιόβιο, τιτάνιο, βανάδιο, ταντάλιο, ζιρκόνιο, και το υπόλοιπο είναι ουσιαστικά σίδηρος.

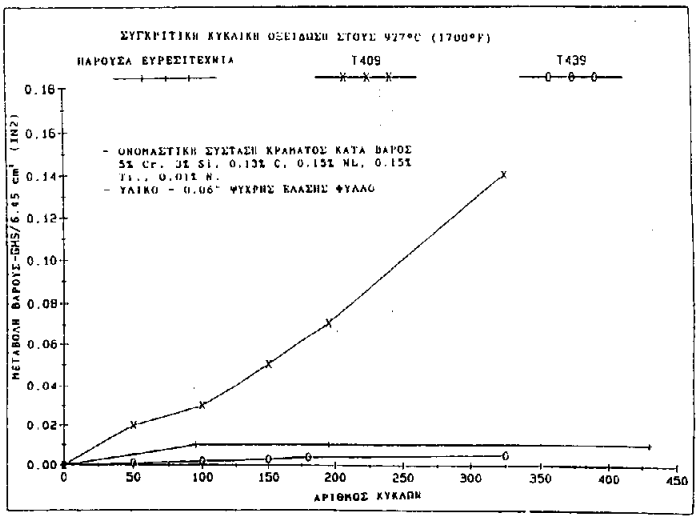

ΑΡΙΘΜΟΣ ΕΥΡΩΠΑ·Ι·ΚΟΥ Δ.Ε.	*(11):*	**3008257**
ΑΡΙΘ. ΕΛΛΗΝΙΚΗΣ ΚΑΤΑΘΕΣΗΣ	*(21):*	930401359
ΗΜΕΡ. ΕΛΛΗΝΙΚΗΣ ΚΑΤΑΘΕΣΗΣ	*(22):*	24.06.93
ΑΡΙΘ./ΗΜΕΡ. ΔΗΜΟΣΙΕΥΣΗΣ ΕΥΡΩΠΑ·Ι·ΚΟΥ ΔΙΠΛΩΜΑΤΟΣ	*(87):*	0 370 698/05.05.93
ΑΡΙΘ./ΗΜΕΡ. ΚΑΤΑΘΕΣΗΣ ΕΥΡΩΠΑ·Ι·ΚΗΣ ΑΙΤΗΣΗΣ	*(86):*	89311868.7/16.11.89
ΤΙΤΛΟΣ ΕΦΕΥΡΕΣΗΣ	*(54):*	Συσκευές καθαρισμού
ΔΙΚΑΙΟΥΧΟΣ	*(73):*	Scot Young Research Ltd Unit 1 Hayes Lane Industrial Estate Folkes Road Ley DY9 8RN, Μ. Βρετανία
ΣΥΜΒΑΤΙΚΕΣ ΠΡΟΤΕΡΑΙΟΤΗΤΕΣ	*(30):*	1) 8827233/22.11.88/GB 2) 8903216/13.02.89/GB
ΕΦΕΥΡΕΤΗΣ	*(72):*	Young Ronald Alexander
ΕΙΔΙΚΟΣ ΠΛΗΡΕΞΟΥΣΙΟΣ	*(74):*	Κορδάς Μιλτιάδης, Ιερού Λόχου 6, 172 37 Υμηττός
ΑΝΤΙΚΛΗΤΟΣ	*(74):*	Κιλιμίρης Αναστάσιος, Υψηλάντου 38, 115 21 Αθήνα

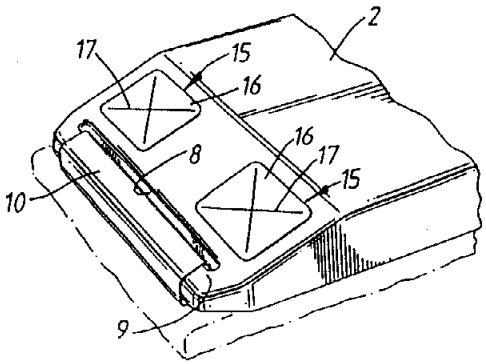

ΠΕΡΙΛΗΨΗ *(57)*

Οι περιγραφόμενες συσκευές καθαρισμού μπορεί να χρησιμοποιούνται εναλλακτικά σαν ένα τεμάχιο σφουγγαρίσματος («πατσαβούρα») σαρώσεως, κατά μία παραδοσιακή λειτουργία υγρού ή βρεγμένου σφουγγαρίσματος, ή σε μία λειτουργία σκουπίσματος ή στιλβώσεως. Μία τέτοια συσκευή περιλαμβάνει ένα συγκρατητήρα μάκτρου σφουγγαρίσματος 1, που έχει μέσα συνδέσεως 9 του μάκτρου σφουγγαρίσματος 7 και μέσα συνδέσεως 15 για την χωριστή σύνδεση ενός φύλλου υλικού σκουπίσματος ή στιλβώσεως.

ΑΡΙΘΜΟΣ ΕΥΡΩΠΑ·Ι·ΚΟΥ Δ.Ε.	*(11):*	**3008258**
ΑΡΙΘ. ΕΛΛΗΝΙΚΗΣ ΚΑΤΑΘΕΣΗΣ	*(21):*	930401361
ΗΜΕΡ. ΕΛΛΗΝΙΚΗΣ ΚΑΤΑΘΕΣΗΣ	*(22):*	24.06.93
ΑΡΙΘ./ΗΜΕΡ. ΔΗΜΟΣΙΕΥΣΗΣ ΕΥΡΩΠΑ·Ι·ΚΟΥ ΔΙΠΛΩΜΑΤΟΣ	*(87):*	0 436 051/16.06.93
ΑΡΙΘ./ΗΜΕΡ. ΚΑΤΑΘΕΣΗΣ ΕΥΡΩΠΑ·Ι·ΚΗΣ ΑΙΤΗΣΗΣ	*(86):*	90100099.2/03.01.90
ΤΙΤΛΟΣ ΕΦΕΥΡΕΣΗΣ	*(54):*	Συσκευή ανακύκλωσης ασφάλτου
ΔΙΚΑΙΟΥΧΟΣ	*(73):*	Tanaka Giken Co. Ltd. 44-4 Hakaridani-Cho Katagihara Nishikyo-Ku Kyoto 615, Ιαπωνία
ΣΥΜΒΑΤΙΚΕΣ ΠΡΟΤΕΡΑΙΟΤΗΤΕΣ	*(30):*	—
ΕΦΕΥΡΕΤΗΣ	*(72):*	Tanaka Shigehiro
ΕΙΔΙΚΟΣ ΠΛΗΡΕΞΟΥΣΙΟΣ	*(74):*	Κορδάς Μιλτιάδης, Ιερού Λόχου 6, 172 37 Υμηττός
ΑΝΤΙΚΛΗΤΟΣ	*(74):*	Κιλιμίρης Αναστάσιος, Υψηλάντου 38, 115 21 Αθήνα

ΠΕΡΙΛΗΨΗ *(57)*

Παρουσιάζεται μια συσκευή ανακύκλωσης ασφάλτου (1) μικρού μεγέθους, η οποία είναι ικανή να ξαναχρησιμοποιεί άχρηστα κομμάτια ασφάλτου στην κατάσταση που αυτά αποκτώνται από το εργοτάξιο επισκευής υπογείων σωληνώσεων ή καλωδιώσεων. Αυτή η συσκευή ανακύκλωσης ασφάλτου (1) περιλαμβάνει ένα περιστρεφόμενο και επικλινές τύμπανο καύσης (3) στηριζόμενο σε ένα πλαίσιο τοποθετημένο μέσα σε ένα κέλυφος (χιτώνιο) (2), ένα εμπρόσθιο άνοιγμα εφοδιασμένο με ένα ζευγάρι θυρών (21Α, 21Β) και τοποθετημένο στην εμπρόσθια πλευρά του κελύφους (2), έτσι ώστε το άνοιγμα αυτό να συμπίπτει με τη θέση του απάνω ανοίγματος (στομίου) (3α) του τυμπάνου καύσης, (3), ένα μέλος σύνδεσης (7), του οποίου το ένα άκρο συνδέεται μέσω άρθρωσης με μία (21Α) από τις θύρες (21) και το άλλο άκρο είναι ελεύθερα συνδεδεμένο στην άλλη θύρα (21Β), ένα μέλος υποστήριξης του καυστήρα (70) συνδεδεμένο σταθερά στο συνδετικό μέλος (7) έτσι ώστε να καθοδηγεί τη φλόγα ενός καυστήρα (8) στο απάνω άνοιγμα του τυμπάνου καύσης (3) και μια κινούμενη θύρα (22) τοποθετημένη κάτω από το εμπρόσθιο άνοιγμα της συσκευής και ανακρεμάμενη από το κέλυφος (2) και ικανή να ενεργεί, όταν στραφεί προς τα κάτω, σαν μία χοάνη για καθοδήγηση της αναπλασμένης ασφάλτου που αποβάλλεται από το τύμπανο καύσης.

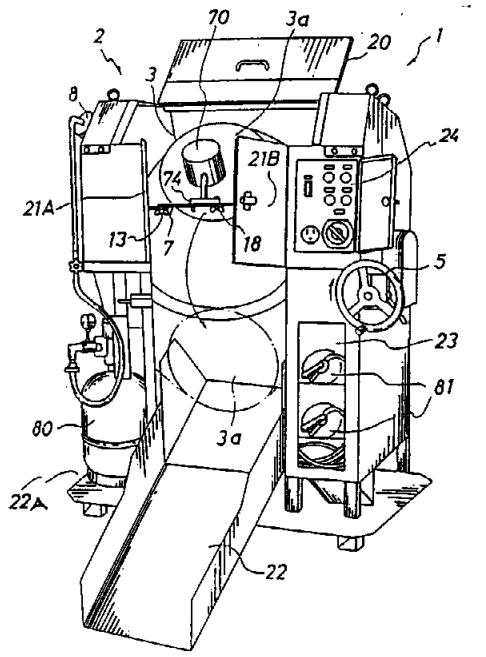

ΑΡΙΘΜΟΣ ΕΥΡΩΠΑΪΚΟΥ Δ.Ε.	*(11):*	**3008259**
ΑΡΙΘ. ΕΛΛΗΝΙΚΗΣ ΚΑΤΑΘΕΣΗΣ	*(21):*	930401362
ΗΜΕΡ. ΕΛΛΗΝΙΚΗΣ ΚΑΤΑΘΕΣΗΣ	*(22):*	24.06.93
ΑΡΙΘ./ΗΜΕΡ. ΔΗΜΟΣΙΕΥΣΗΣ ΕΥΡΩΠΑΪΚΟΥ ΔΙΠΛΩΜΑΤΟΣ	*(87):*	0 332 946/12.05.93
ΑΡΙΘ./ΗΜΕΡ. ΚΑΤΑΘΕΣΗΣ ΕΥΡΩΠΑΪΚΗΣ ΑΙΤΗΣΗΣ	*(86):*	89103699.8/03.03.89
ΤΙΤΛΟΣ ΕΦΕΥΡΕΣΗΣ	*(54):*	Το διπεπτίδιο L-πυρογλουταμυλ-L-κυστεΐνη, που διαθέτει υψηλή αντικαταρροκτόνο δράση και φαρμακευτικές συνθέσεις που το περιέχουν
ΔΙΚΑΙΟΥΧΟΣ	*(73):*	S.I.F.I. Società Industria Farmaceutica Via Nicola Coviello 15/B Catania I-95128, Ιταλία
ΣΥΜΒΑΤΙΚΕΣ ΠΡΟΤΕΡΑΙΟΤΗΤΕΣ	*(30):*	1978388/15.03.88/IT
ΕΦΕΥΡΕΤΗΣ	*(72):*	1) Benanti Giuseppe Dr. 2) Rizza Victor Prof.
ΕΙΔΙΚΟΣ ΠΛΗΡΕΞΟΥΣΙΟΣ	*(74):*	Παπαπαναγιώτου Άννα, Κουμπάρη 2, 106 74 Αθήνα
ΑΝΤΙΚΛΗΤΟΣ	*(74):*	Παπακωνσταντίνου Ελένη, Κουμπάρη 2, 106 74 Αθήνα

ΠΕΡΙΛΗΨΗ (57)

Το διπεπτίδιο L-πυρογλουταμυλ-L-κυστεΐνη με τύπο:

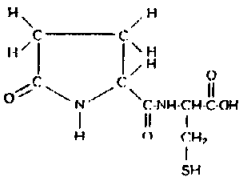

Αυτό το διπεπτίδιο έχει εμφανίσει υψηλή δράση στην πρόληψη και θεραπεία του καταρράκτη τόσο στα ζώα όσο και στον άνθρωπο.

ΑΡΙΘΜΟΣ ΕΥΡΩΠΑΪΚΟΥ Δ.Ε.	*(11):*	**3008260**
ΑΡΙΘ. ΕΛΛΗΝΙΚΗΣ ΚΑΤΑΘΕΣΗΣ	*(21):*	930401363
ΗΜΕΡ. ΕΛΛΗΝΙΚΗΣ ΚΑΤΑΘΕΣΗΣ	*(22):*	24.06.93
ΑΡΙΘ./ΗΜΕΡ. ΔΗΜΟΣΙΕΥΣΗΣ ΕΥΡΩΠΑΪΚΟΥ ΔΙΠΛΩΜΑΤΟΣ	*(87):*	0 326 992/14.04.93
ΑΡΙΘ./ΗΜΕΡ. ΚΑΤΑΘΕΣΗΣ ΕΥΡΩΠΑΪΚΗΣ ΑΙΤΗΣΗΣ	*(86):*	89101548.9/30.01.89
ΤΙΤΛΟΣ ΕΦΕΥΡΕΣΗΣ	*(54):*	Διάταξη για τη μέτρηση της συνθέτου αντιστάσεως ενός μέσου κατά μήκος μιας γραμμής μετρήσεως
ΔΙΚΑΙΟΥΧΟΣ	*(73):*	European Atomic Energy Community Batiment Jean Monnet Boite Postale 1907 L-2920, Λουξεμβούργο
ΣΥΜΒΑΤΙΚΕΣ ΠΡΟΤΕΡΑΙΟΤΗΤΕΣ	*(30):*	87124/03.02.88/LU
ΕΦΕΥΡΕΤΗΣ	*(72):*	1) Fortescue Thomas Richard 2) Murray Charles Nicholas
ΕΙΔΙΚΟΣ ΠΛΗΡΕΞΟΥΣΙΟΣ	*(74):*	Παπαπαναγιώτου Άννα, Κουμπάρη 2, 106 74 Αθήνα
ΑΝΤΙΚΛΗΤΟΣ	*(74):*	Παπακωνσταντίνου Ελένη, Κουμπάρη 2, 106 74 Αθήνα

ΠΕΡΙΛΗΨΗ (57)

Η εφεύρεση αναφέρεται σε μία διάταξη για τη μέτρηση της συνθέτου αντιστάσεως ενός μέσου κατά μήκος μίας γραμμής μετρήσεως, όπου το μέσο είναι είτε θαλάσσιο ύδωρ είτε πρόσχωση στο βυθό της θαλάσσης ή διαφορετικά ένα μίγμα τους.

Σύμφωνα με την εφεύρεση, χρησιμοποιείται μια ειδική κεραία (2), η οποία εκτείνεται κατά μήκος της γραμμής μετρήσεως και περιέχει μία διαδοχή δακτυλιοειδών ηλεκτροδίων (10, 11), τα οποία μπορούν να συνδεθούν κατ' επιλογή με ένα κύκλωμα μετρήσεως (εικόνα 2) μέσω περιοδικά ενεργοποιούμενων ηλεκτρονόμων Reed (34, 35).

Η εφεύρεση μπορεί να εφαρμοσθεί ειδικά στη μελέτη των μεταβολών μίας οπής σε μία πρόσχωση στο βυθό της θαλάσσης η οποία δημιουργείται πίσω από ένα δοχείο σχήματος τορπίλλης το οποίο εισχωρεί δια της βαρύτητος εντός της προσχώσεως.

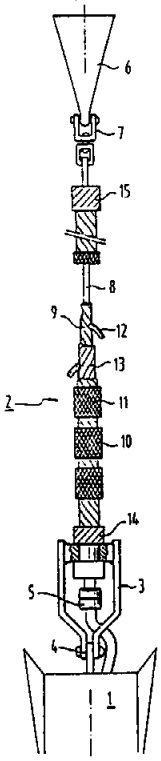

ΑΡΙΘΜΟΣ ΕΥΡΩΠΑ·Ι·ΚΟΥ Δ.Ε.	*(11):*	**3008261**
ΑΡΙΘ. ΕΛΛΗΝΙΚΗΣ ΚΑΤΑΘΕΣΗΣ	*(21):*	930401364
ΗΜΕΡ. ΕΛΛΗΝΙΚΗΣ ΚΑΤΑΘΕΣΗΣ	*(22):*	24.06.93
ΑΡΙΘ./ΗΜΕΡ. ΔΗΜΟΣΙΕΥΣΗΣ ΕΥΡΩΠΑ·Ι·ΚΟΥ ΔΙΠΛΩΜΑΤΟΣ	*(87):*	0353 180/14.04.93
ΑΡΙΘ./ΗΜΕΡ. ΚΑΤΑΘΕΣΗΣ ΕΥΡΩΠΑ·Ι·ΚΗΣ ΑΙΤΗΣΗΣ	*(86):*	89730171.9/25.07.89
ΤΙΤΛΟΣ ΕΦΕΥΡΕΣΗΣ	*(54):*	Σωλήν τρυπάνου
ΔΙΚΑΙΟΥΧΟΣ	*(73):*	Mannesmann AG Mannesmannufer 2, Dusseldorf 1 W-4000, Γερμανία
ΣΥΜΒΑΤΙΚΕΣ ΠΡΟΤΕΡΑΙΟΤΗΤΕΣ	*(30):*	3825992/28.07.88/DE
ΕΦΕΥΡΕΤΗΣ	*(72):*	Kurg Gerhard Dr.-Ing.
ΕΙΔΙΚΟΣ ΠΛΗΡΕΞΟΥΣΙΟΣ	*(74):*	Παπαπαναγιώτου Άννα, Κουμπάρη 2, 106 74 Αθήνα
ΑΝΤΙΚΛΗΤΟΣ	*(74):*	Παπακωνσταντίνου Ελένη, Κουμπάρη 2, 106 74 Αθήνα

ΠΕΡΙΛΗΨΗ (57)

Η εφεύρεση αφορά ένα σωλήνα τρυπάνου με συγκολλημένα τεμάχια συνδέσεως επί των διογκωμένων άκρων τα οποία παρουσιάζουν μία διογκωμένη περιοχή εφαρμογής τανάλιας και είναι διαμορφωμένη ως στοιχεία ακραξονίου και μούφφας και ημπορούν να κοχλιωθούν μέσω συμπληρωματικών κωνικών τμημάτων με σπείρωμα που είναι διαμορφωμένα ώστε να συμπληρώνουν το ένα το άλλο και των οποίων το εσωτερικό πλάτος (9) είναι μικρότερον από το (6) του μη παραμορφωμένου σωλήνος (3), όπου τα άκρα του σωλήνος όσον αφορά την διόγκωσιν είναι ομοίως διαμορφωμένα και παρουσιάζουν ένα ενδιάμεσον τμήμα (10) που ευρίσκεται ανάμεσα εις την κυλινδρικήν οπή του μη παραμορφωμένου σωλήνος και της διογκωμένης κεφαλής με ένα εσωτερικόν πλάτος το οποίον μειώνεται προς την διεύθυνσιν της ραφής συγκολλήσεως και το συνδετικόν τεμάχιον το οποίον είναι διαμορφωμένον ως μούφφα εις το σημείον μεταβάσεως από την περιοχήν της ραφής συγκολλήσεως προς την διογκωμένη περιοχή εφαρμογής της τανάλιας εις την εξωτερικήν πλευράν είναι εξοπλισμένον με έναν ώμον (16, 19).

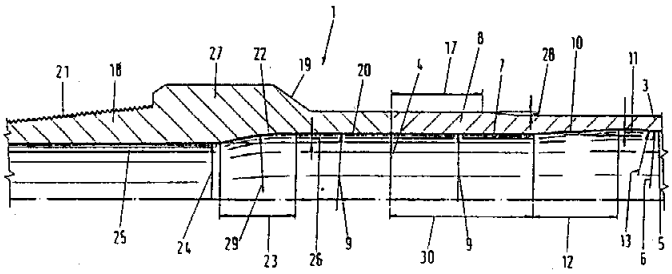

ΑΡΙΘΜΟΣ ΕΥΡΩΠΑ·Ι·ΚΟΥ Δ.Ε.	*(11):*	**3008262**
ΑΡΙΘ. ΕΛΛΗΝΙΚΗΣ ΚΑΤΑΘΕΣΗΣ	*(21):*	930401365
ΗΜΕΡ. ΕΛΛΗΝΙΚΗΣ ΚΑΤΑΘΕΣΗΣ	*(22):*	24.06.93
ΑΡΙΘ./ΗΜΕΡ. ΔΗΜΟΣΙΕΥΣΗΣ ΕΥΡΩΠΑ·Ι·ΚΟΥ ΔΙΠΛΩΜΑΤΟΣ	*(87):*	0 351 580/12.05.93
ΑΡΙΘ./ΗΜΕΡ. ΚΑΤΑΘΕΣΗΣ ΕΥΡΩΠΑ·Ι·ΚΗΣ ΑΙΤΗΣΗΣ	*(86):*	89111436.5/23.06.89
ΤΙΤΛΟΣ ΕΦΕΥΡΕΣΗΣ	*(54):*	Σκευάσματα παρατεταμένης απελευθέρωσης και η μέθοδος παρασκευής τους
ΔΙΚΑΙΟΥΧΟΣ	*(73):*	Shionogi Seiyaku Kabushiki Kaisha 1-8 Doshomachi 3-Chome Chuo-Ku Osaka 541, Ιαπωνία
ΣΥΜΒΑΤΙΚΕΣ ΠΡΟΤΕΡΑΙΟΤΗΤΕΣ	*(30):*	178757/18.07.88/JP
ΕΦΕΥΡΕΤΗΣ	*(72):*	1) Sakamoto Teruo 2) Takeda Toyohiko 3) Suzuki Yusuke
ΕΙΔΙΚΟΣ ΠΛΗΡΕΞΟΥΣΙΟΣ	*(74):*	Παπαπαναγιώτου Άννα, Κουμπάρη 2, 106 74 Αθήνα
ΑΝΤΙΚΛΗΤΟΣ	*(74):*	Παπακωνσταντίνου Ελένη, Κουμπάρη 2, 106 74 Αθήνα

ΠΕΡΙΛΗΨΗ (57)

Σκευάσματα παρατεταμένης απελευθερώσεως αποτελούμενα βασικά από 1 μέρος κατά βάρος υδατοδιαλυτού δραστικού συστατικού και από 1 έως 10 μέρη κατά βάρος δύο ή περισσοτέρων λιπών στα οποία το σημείο τήξεως είναι διαφορετικό μεταξύ τους, τα οποία (σκευάσματα) είναι ικανά να απελευθερώνουν δραστικά συστατικά με σταθερό ρυθμό επί μακρές χρονικές περιόδους, και κατασκευάζονται εύκολα και οικονομικά.

ΑΡΙΘΜΟΣ ΕΥΡΩΠΑΪΚΟΥ Δ.Ε.	(11):	3008263
ΑΡΙΘ. ΕΛΛΗΝΙΚΗΣ ΚΑΤΑΘΕΣΗΣ	(21):	930401366
ΗΜΕΡ. ΕΛΛΗΝΙΚΗΣ ΚΑΤΑΘΕΣΗΣ	(22):	24.06.93
ΑΡΙΘ./ΗΜΕΡ. ΔΗΜΟΣΙΕΥΣΗΣ ΕΥΡΩΠΑΪΚΟΥ ΔΙΠΛΩΜΑΤΟΣ	(87):	0 277 459/07.04.93
ΑΡΙΘ./ΗΜΕΡ. ΚΑΤΑΘΕΣΗΣ ΕΥΡΩΠΑΪΚΗΣ ΑΙΤΗΣΗΣ	(86):	87810672,3/16.11.87
ΤΙΤΛΟΣ ΕΦΕΥΡΕΣΗΣ	(54):	Φαρμακευτικό μέσον με επιβραδυνόμενη απελευθέρωση της δραστικής ουσίας
ΔΙΚΑΙΟΥΧΟΣ	(73):	Mepha AG Dornacherstrasse 114 Aesch CH-4147, Ελβετία
ΣΥΜΒΑΤΙΚΕΣ ΠΡΟΤΕΡΑΙΟΤΗΤΕΣ	(30):	355/02.02.87/CH
ΕΦΕΥΡΕΤΗΣ	(72):	Seth Pawan
ΕΙΔΙΚΟΣ ΠΛΗΡΕΞΟΥΣΙΟΣ	(74):	Παπαπαναγιώτου Άννα, Κουμπάρη 2, 106 74 Αθήνα
ΑΝΤΙΚΛΗΤΟΣ	(74):	Παπακωνσταντίνου Ελένη, Κουμπάρη 2, 106 74 Αθήνα

ΠΕΡΙΛΗΨΗ (57)

Οι κάψουλες περιέχουν μαζί με την δραστική ουσία και ένα μη ιονικό επιφανειακής τάσεως, που αποτελείται από ένα Πολυγλυκολεστέρα, ή Πολυγλυκολαιθέρα, και που περιέχει συγχρόνως Υδρόφιλα, και Λιπόφιλα συστατικά, και ένα οργανικό Πολυμερές, που μπορεί να δημιουργήσει μαζί με την δραστική ουσία και το υλικό επιφανειακής τάσεως, μία ελευθέρως ρέουσα μάζα. Ουσιώδες για την παρεμπόδιση της απελευθερώσεως είναι ο καθορισμός της υδατοδιαλυτότητος της δραστικής ουσίας, και του Υδροφίλου/Λιποφίλου χαρακτήρα (Τιμή HLB) του υλικού επιφανειακής τάσεως.

Αδιάλυτο σε νερό	Τιμή HLB,	επάνω από 16,
Ημιδιαλυτό	Τιμή HLB,	μεταξύ 10 και 16,
διαλυτό σε νερό	Τιμή HLB,	κάτω από 10.

ΑΡΙΘΜΟΣ ΕΥΡΩΠΑΪΚΟΥ Δ.Ε.	(11):	3008264
ΑΡΙΘ. ΕΛΛΗΝΙΚΗΣ ΚΑΤΑΘΕΣΗΣ	(21):	930401367
ΗΜΕΡ. ΕΛΛΗΝΙΚΗΣ ΚΑΤΑΘΕΣΗΣ	(22):	24.06.93
ΑΡΙΘ./ΗΜΕΡ. ΔΗΜΟΣΙΕΥΣΗΣ ΕΥΡΩΠΑΪΚΟΥ ΔΙΠΛΩΜΑΤΟΣ	(87):	0 420 762/14.04.93
ΑΡΙΘ./ΗΜΕΡ. ΚΑΤΑΘΕΣΗΣ ΕΥΡΩΠΑΪΚΗΣ ΑΙΤΗΣΗΣ	(86):	90402692.9/28.09.90
ΤΙΤΛΟΣ ΕΦΕΥΡΕΣΗΣ	(54):	Ετεροκυκλικές ενώσεις οι οποίες έχουν δράση αναστολής λιποξυγόνασης
ΔΙΚΑΙΟΥΧΟΣ	(73):	Mitsubishi Kasei Co. 5-2 Marunouchi 2-Chome Chiyoda-Ku Tokyo 100, Ιαπωνία
ΣΥΜΒΑΤΙΚΕΣ ΠΡΟΤΕΡΑΙΟΤΗΤΕΣ	(30):	254530/29.09.89/JP
ΕΦΕΥΡΕΤΗΣ	(72):	1) Ubasawa Masaru 2) Kadowaki Shuitiro 3) Hayashi Yoshio
ΕΙΔΙΚΟΣ ΠΛΗΡΕΞΟΥΣΙΟΣ	(74):	Παπαπαναγιώτου Άννα, Κουμπάρη 2, 106 74 Αθήνα
ΑΝΤΙΚΛΗΤΟΣ	(74):	Παπακωνσταντίνου Ελένη, Κουμπάρη 2, 106 74 Αθήνα

ΠΕΡΙΛΗΨΗ (57)

Νέα ετεροκυκλική ένωση παριστώμενη από τον ακόλουθο τύπο (I):

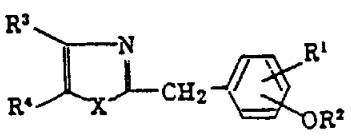

όπου το X παριστά ένα άτομο οξυγόνου ή άτομο θείου, το R^1 παριστά ένα άτομο υδρογόνου ή άτομο αλογόνου, το R^2 παριστά μία ομάδα αλκυλίου C_4—C_6, μία ομάδα αλκοξυαλκυλίου C_2—C_{10}, μία ομάδα αλκενυλίου C_3—C_{15}, μία ομάδα αραλκυλίου με C_7—C_{12}, μία ομάδα αραλκυλοξυ- αλκυλίου C_8—C_{18}, μία ομάδα αρυλοξυ- αλκυλίου C_7—C_{12}, μια ομάδα αλκυνυλίου C_3—C_{10}, μία ομάδα αλκαδιενυλίου C_4—C_{12}, μία ομάδα αλκατριενυλίου C_6—C_{18}, μία ομάδα αλκαδιυνυλίου C_6—C_{12}, ή μία ομάδα αλκατριυνυλίου C_6—C_{12}, όπου η εν λόγω ομάδα αρυλοξυαλκυλίου, ομάδα αλκυνυλίου, ομάδα αλκαδιενυλίου, ομάδα αλκατριενυλίου, ομάδα αλκαδιυνυλίου και ομάδα αλκατριυνιλίου μπορούν να έχουν τουλάχιστον έναν υποκαταστάτη επιλεγόμενο από τη ομάδα που αποτελείται από άτομα αλογόνου, μία ομάδα αλκυλίου C_1—C_4, μία ομάδα αλογονωμένου αλκυλίου C_1—C_4, μία ομάδα φαινυλίου, μία ομάδα υδροξυλίου και μία ομάδα αλκοξύ C_1—C_4, και έκαστο των R^3 και R^4 παριστά ανεξάρτητα ένα άτομο υδρογόνου, μία ομάδα αλκυλίου C_1—C_6, μία ομάδα φαινυλίου ή μία ομάδα τολυλίου, ή τα R^3 και R^4 μπορεί να συνδυάζονται μεταξύ τους προς σχηματισμό ενός βενζολικού δακτυλίου ο οποίος μπορεί να έχει τουλάχιστον ένα άτομο αλογόνου, ή ένα φαρμακευτικά αποδεκτό άλας της.

Η ένωση σύμφωνα με την παρούσα εφεύρεση έχει δράση αναστολής της λιποξυγονάσης και καταστέλλει το σχηματισμό λευκοτριενίων και, κατά συνέπεια, είναι χρήσιμη για την πρόληψη και την αγωγή φλεγμονών, ρευματισμών και διαφόρων αλλεργικών νόσων.

ΑΡΙΘΜΟΣ ΕΥΡΩΠΑ·Ι·ΚΟΥ Δ.Ε.	***(11):***	**3008265**
ΑΡΙΘ. ΕΛΛΗΝΙΚΗΣ ΚΑΤΑΘΕΣΗΣ	*(21):*	930401368
ΗΜΕΡ. ΕΛΛΗΝΙΚΗΣ ΚΑΤΑΘΕΣΗΣ	*(22):*	24.06.93
ΑΡΙΘ./ΗΜΕΡ. ΔΗΜΟΣΙΕΥΣΗΣ ΕΥΡΩΠΑ·Ι·ΚΟΥ ΔΙΠΛΩΜΑΤΟΣ	*(87):*	0 388 033/26.05.93
ΑΡΙΘ./ΗΜΕΡ. ΚΑΤΑΘΕΣΗΣ ΕΥΡΩΠΑ·Ι·ΚΗΣ ΑΙΤΗΣΗΣ	*(86):*	90301936.2/22.02.90
ΤΙΤΛΟΣ ΕΦΕΥΡΕΣΗΣ	*(54):*	Ακροφύσιο ψεκασμού για τον έλεγχο της φωτιάς
ΔΙΚΑΙΟΥΧΟΣ	*(73):*	The British Petroleum Company P.L.C. Britannic House 1 Finsbury Circus London EC2N7BA, M. Βρετανία
ΣΥΜΒΑΤΙΚΕΣ ΠΡΟΤΕΡΑΙΟΤΗΤΕΣ	*(30):*	8905835/14.03.89/GB
ΕΦΕΥΡΕΤΗΣ	*(72):*	Papavergos Panyiotis George
ΕΙΔΙΚΟΣ ΠΛΗΡΕΞΟΥΣΙΟΣ	*(74):*	Παπαπαναγιώτου Άννα, Κουμπάρη 2, 106 74 Αθήνα
ΑΝΤΙΚΛΗΤΟΣ	*(74):*	Παπακωνσταντίνου Ελένη, Κουμπάρη 2, 106 74 Αθήνα

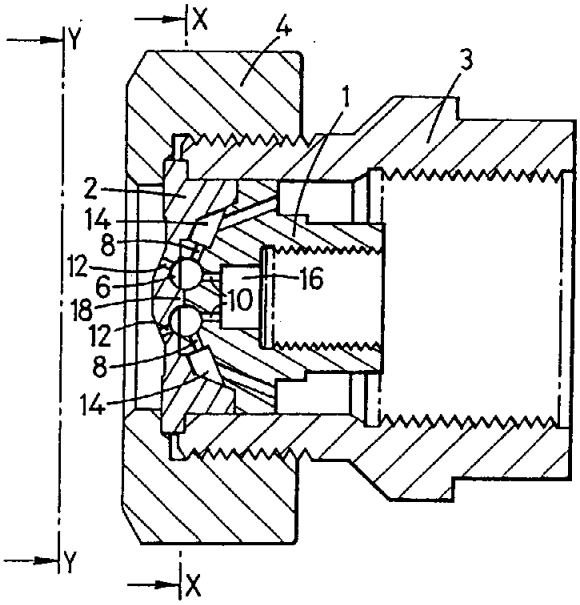

ΠΕΡΙΛΗΨΗ (57)

Ακροφύσιο ψεκασμού για τον έλεγχο φωτιάς παράγει ψεκασμό αερίου και υγρού που έχει ωοειδή εγκάρσια διατομή και περιλαμβάνει θάλαμο αναμίξεως ωοειδούς εγκαρσίας διατομής προσαρμοσμένο για να δημιουργεί ανάμιξη δακτυλιοειδούς μορφής σε συμπιεσμένο αέριο και υγρό που ειδάγονται στον θάλαμο αναμίξεως μέσω πολλών εισαγωγών. Σε μία προτιμώμενη υλοποίηση, ο θάλαμος αναμίξεως είναι δακτυλιοειδής.
Το ακροφύσιο ψεκασμού μπορεί να χρησιμοποιηθεί σε συστήματα ελέγχου φωτιάς σε οχήματα ή άλλους περιορισμένους χώρους.

ΑΡΙΘΜΟΣ ΕΥΡΩΠΑ·Ι·ΚΟΥ Δ.Ε.	***(11):***	**3008266**
ΑΡΙΘ. ΕΛΛΗΝΙΚΗΣ ΚΑΤΑΘΕΣΗΣ	*(21):*	930401369
ΗΜΕΡ. ΕΛΛΗΝΙΚΗΣ ΚΑΤΑΘΕΣΗΣ	*(22):*	24.06.93
ΑΡΙΘ./ΗΜΕΡ. ΔΗΜΟΣΙΕΥΣΗΣ ΕΥΡΩΠΑ·Ι·ΚΟΥ ΔΙΠΛΩΜΑΤΟΣ	*(87):*	0 326 640/28.04.93
ΑΡΙΘ./ΗΜΕΡ. ΚΑΤΑΘΕΣΗΣ ΕΥΡΩΠΑ·Ι·ΚΗΣ ΑΙΤΗΣΗΣ	*(86):*	88112142.0/27.07.88
ΤΙΤΛΟΣ ΕΦΕΥΡΕΣΗΣ	*(54):*	Παράγωγα (1R, 5S, 6S)-2-υποκατεστημένου θειο-6(R)-1-υδροξυαιθυλ-1-μεθυλο-καρβαπενεμ-καρβοξυλικού οξέος
ΔΙΚΑΙΟΥΧΟΣ	*(73):*	Lederle Ltd. Hattori Bldg., 5th Floor 10-3 Kyobas 1-Chome Chuo-Ku Tokyo, Ιαπωνία
ΣΥΜΒΑΤΙΚΕΣ ΠΡΟΤΕΡΑΙΟΤΗΤΕΣ	*(30):*	129555/07.12.87/US
ΕΦΕΥΡΕΤΗΣ	*(72):*	1) Aoyagi Sakae 2) Kobayashi Shigeaki
ΕΙΔΙΚΟΣ ΠΛΗΡΕΞΟΥΣΙΟΣ	*(74):*	Παπαπαναγιώτου Άννα, Κουμπάρη 2, 106 74 Αθήνα
ΑΝΤΙΚΛΗΤΟΣ	*(74):*	Παπακωνσταντίνου Ελένη, Κουμπάρη 2, 106 74 Αθήνα

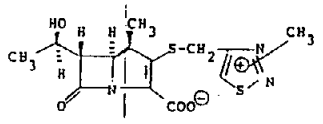

Αυτές έχουν αντιβακτηριακή δραστικότητα και χρησιμοποιούνται δια την πρόληψη και θεραπευτική αγωγή των βακτηριακών μολύνσεων ως αντιβακτηριακοί παράγοντες. Επίσης δίδεται μια μέθοδος παραγωγής των κρυσταλλικών αυτών ενώσεων καρβαπενεμίου.

ΠΕΡΙΛΗΨΗ (57)

Νέες κρυσταλλικές ενώσεις (1R, 5S, 6S)-2-υποκατεστημένου παραγώγου θειο-6-[(R)-1-υδροξυαιθυλ]-1-μεθυλοκαρβαπενεμ-3-καρβοξυλικού οξέος.
Οι ενώσεις αυτές καρβαπενεμίου παριστάνονται από τον ακόλουθο τύπο, ο οποίος έχει μια βήτα-συντονισμένη μεθυλομάδα που έχει εισαχθεί εις την 1-θέση και μια (μεθυλ-1, 2, 3-θειαδιαζολιο-4-υλ)μεθυλοθειοομάδα, η οποία έχει εισαχθεί εις τη 2-θέση.

ΑΡΙΘΜΟΣ ΕΥΡΩΠΑ·Ι·ΚΟΥ Δ.Ε.	*(11):*	**3008267**
ΑΡΙΘ. ΕΛΛΗΝΙΚΗΣ ΚΑΤΑΘΕΣΗΣ	*(21):*	930401370
ΗΜΕΡ. ΕΛΛΗΝΙΚΗΣ ΚΑΤΑΘΕΣΗΣ	*(22):*	24.06.93
ΑΡΙΘ./ΗΜΕΡ. ΔΗΜΟΣΙΕΥΣΗΣ ΕΥΡΩΠΑ·Ι·ΚΟΥ ΔΙΠΛΩΜΑΤΟΣ	*(87):*	0 339 416/26.05.93
ΑΡΙΘ./ΗΜΕΡ. ΚΑΤΑΘΕΣΗΣ ΕΥΡΩΠΑ·Ι·ΚΗΣ ΑΙΤΗΣΗΣ	*(86):*	89106816.5/17.04.89
ΤΙΤΛΟΣ ΕΦΕΥΡΕΣΗΣ	*(54):*	Α-υποκατεστημένα 4-(κινολινο-2-υλ-μεθοξυ)φαινυλοξεϊκά οξέα και εστέρες
ΔΙΚΑΙΟΥΧΟΣ	*(73):*	Bayer AG Leverkusen 1 Bayerwerk D-5090, Γερμανία
ΣΥΜΒΑΤΙΚΕΣ ΠΡΟΤΕΡΑΙΟΤΗΤΕΣ	*(30):*	3814504/29.04.88/DE
ΕΦΕΥΡΕΤΗΣ	*(72):*	1) Mohrs Klaus Dr. 2) Raddatz Siegfried Dr. 3) Fruchtmann Romanis 4) Kohlsdorfer Christian 5) Müller-Peddinghaus Reiner Prof. Dr.
ΕΙΔΙΚΟΣ ΠΛΗΡΕΞΟΥΣΙΟΣ	*(74):*	Παπαπαναγιώτου Άννα, Κουμπάρη 2, 106 74 Αθήνα
ΑΝΤΙΚΛΗΤΟΣ	*(74):*	Παπακωνσταντίνου Ελένη, Κουμπάρη 2, 106 74 Αθήνα

ΠΕΡΙΛΗΨΗ (57)

α-Υποκατεστημένα 4-(κινολινο-2-υλ-μεθοξυ)φαινυλοξεϊκά οξέα, και -εστέρες, μπορεί να παρασκευαστούν με αντίδραση καταλλήλων Φαινολών, με 2-Αλογονο-μεθυλοκινολινών, ή με αντίδραση καταλλήλως υποκατεστημένης Κινολίνης, με Αλογονίδια. Οι νέες ενώσεις μπορεί να χρησιμοποιηθούν σαν δραστικές ουσίες σε φαρμακευτικά μέσα.

ΑΡΙΘΜΟΣ ΕΥΡΩΠΑ·Ι·ΚΟΥ Δ.Ε.	*(11):*	**3008268**
ΑΡΙΘ. ΕΛΛΗΝΙΚΗΣ ΚΑΤΑΘΕΣΗΣ	*(21):*	930401371
ΗΜΕΡ. ΕΛΛΗΝΙΚΗΣ ΚΑΤΑΘΕΣΗΣ	*(22):*	24.06.93
ΑΡΙΘ./ΗΜΕΡ. ΔΗΜΟΣΙΕΥΣΗΣ ΕΥΡΩΠΑ·Ι·ΚΟΥ ΔΙΠΛΩΜΑΤΟΣ	*(87):*	0 277 588/24.03.93
ΑΡΙΘ./ΗΜΕΡ. ΚΑΤΑΘΕΣΗΣ ΕΥΡΩΠΑ·Ι·ΚΗΣ ΑΙΤΗΣΗΣ	*(86):*	88101186.0/27.01.88
ΤΙΤΛΟΣ ΕΦΕΥΡΕΣΗΣ	*(54):*	Νέα παράγωγα προλινάλης
ΔΙΚΑΙΟΥΧΟΣ	*(73):*	Ono Pharmaceutical Co., Ltd. No. 14 Doshomachi 2-Chome Higashi-Ku Osaka-Shi Osaka, Ιαπωνία
ΣΥΜΒΑΤΙΚΕΣ ΠΡΟΤΕΡΑΙΟΤΗΤΕΣ	*(30):*	22407/04.02.87/JP
ΕΦΕΥΡΕΤΗΣ	*(72):*	1) Toda Masaaki 2) Ohuchida Shuichi 3) Ohno Hiroyuki
ΕΙΔΙΚΟΣ ΠΛΗΡΕΞΟΥΣΙΟΣ	*(74):*	Παπαπαναγιώτου Άννα, Κουμπάρη 2, 106 74 Αθήνα
ΑΝΤΙΚΛΗΤΟΣ	*(74):*	Παπακωνσταντίνου Ελένη, Κουμπάρη 2, 106 74 Αθήνα

ΠΕΡΙΛΗΨΗ (57)

Ένα νέο παράγωγο προλινάλης του τύπου

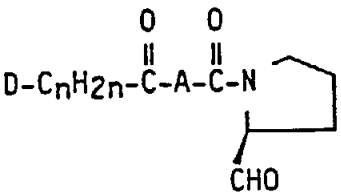

[εις τον οποίο το Α παριστά αλκυλενομάδα με 1 έως 4 άτομα άνθρακος ή ένα κεκορεσμένο δακτύλιο υδρογονάνθρακος με 3 έως 7 άτομα άνθρακος,
το n παριστά έναν αριθμό 2, 3 ή 4
το D παριστά καρβοκυκλικό ή ετεροκυκλικό δακτύλιο μη υποκατεστημένο ή υποκατεστημένο με 1 έως 3 άτομα αλογόνου, αλκυλ ή αλκοξυομάδα με 1 έως 4 άτομα άνθρακος, νιτροομάδα ή τριφθοριομεθυλομάδα] έχει παρεμποδιστική δραστικότητα επί της προλυλοενδοπεπτιδάσης και ως εκ τούτου είναι χρήσιμος παράγων δια την θεραπευτική αγωγή και/ή την πρόληψη της αμνησίας.

ΑΡΙΘΜΟΣ ΕΥΡΩΠΑ·Ι·ΚΟΥ Δ.Ε.	***(11):***	**3008269**
ΑΡΙΘ. ΕΛΛΗΝΙΚΗΣ ΚΑΤΑΘΕΣΗΣ	*(21):*	930401372
ΗΜΕΡ. ΕΛΛΗΝΙΚΗΣ ΚΑΤΑΘΕΣΗΣ	*(22):*	24.06.93
ΑΡΙΘ./ΗΜΕΡ. ΔΗΜΟΣΙΕΥΣΗΣ ΕΥΡΩΠΑ·Ι·ΚΟΥ ΔΙΠΛΩΜΑΤΟΣ	*(87):*	0 386 326/12.05.93
ΑΡΙΘ./ΗΜΕΡ. ΚΑΤΑΘΕΣΗΣ ΕΥΡΩΠΑ·Ι·ΚΗΣ ΑΙΤΗΣΗΣ	*(86):*	89122097.2/30.11.89
ΤΙΤΛΟΣ ΕΦΕΥΡΕΣΗΣ	*(54):*	Σύστημα ελέγχου παροχής για εγκαταστάσεις λιπάνσεως
ΔΙΚΑΙΟΥΧΟΣ	*(73):*	Hydac Technology GmbH Industriegebiet Sulzbach/Saar D-6603, Γερμανία
ΣΥΜΒΑΤΙΚΕΣ ΠΡΟΤΕΡΑΙΟΤΗΤΕΣ	*(30):*	3907631/09.03.89/DE
ΕΦΕΥΡΕΤΗΣ	*(72):*	1) Scheuber Harald R. Dipl.-Ing. 2) Dyroff Walter 3) Walker Robert M.
ΕΙΔΙΚΟΣ ΠΛΗΡΕΞΟΥΣΙΟΣ	*(74):*	Παπαπαναγιώτου Άννα, Κουμπάρη 2, 106 74 Αθήνα
ΑΝΤΙΚΛΗΤΟΣ	*(74):*	Παπακωνσταντίνου Ελένη, Κουμπάρη 2, 106 74 Αθήνα

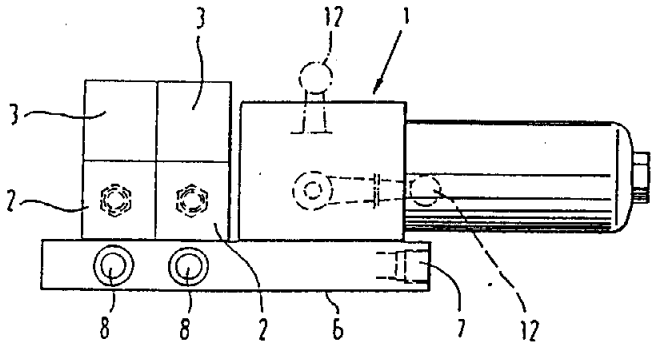

ΠΕΡΙΛΗΨΗ (57)

Ένα σύστημα ελέγχου, παροχής για εγκαταστάσεις λιπάνσεως παρουσιάζει δομικά στοιχεία (1, 2, 3) διαφορετικής λειτουργίας, τα οποία είναι δυνάμενα να ενώνονται σε τυχαίο συνδυασμό σε μια δομική μονάδα.

ΑΡΙΘΜΟΣ ΕΥΡΩΠΑ·Ι·ΚΟΥ Δ.Ε.	***(11):***	**3008270**
ΑΡΙΘ. ΕΛΛΗΝΙΚΗΣ ΚΑΤΑΘΕΣΗΣ	*(21):*	930401373
ΗΜΕΡ. ΕΛΛΗΝΙΚΗΣ ΚΑΤΑΘΕΣΗΣ	*(22):*	24.06.93
ΑΡΙΘ./ΗΜΕΡ. ΔΗΜΟΣΙΕΥΣΗΣ ΕΥΡΩΠΑ·Ι·ΚΟΥ ΔΙΠΛΩΜΑΤΟΣ	*(87):*	0 419 885/19.05.93
ΑΡΙΘ./ΗΜΕΡ. ΚΑΤΑΘΕΣΗΣ ΕΥΡΩΠΑ·Ι·ΚΗΣ ΑΙΤΗΣΗΣ	*(86):*	90116778.3/31.08.90
ΤΙΤΛΟΣ ΕΦΕΥΡΕΣΗΣ	*(54):*	Υγρή πόσιμη και χορηγούμενη με σωληνάκι τροφή, περιέχουσα σταθεροποιημένο άλευρο από πυρήνες γκούαρ
ΔΙΚΑΙΟΥΧΟΣ	*(73):*	Resmer Paul Kobingerbergstrasse 22 Wasserburg W-8090, Γερμανία
ΣΥΜΒΑΤΙΚΕΣ ΠΡΟΤΕΡΑΙΟΤΗΤΕΣ	*(30):*	3928922/31.08.89/DE
ΕΦΕΥΡΕΤΗΣ	*(72):*	Resmer Paul
ΕΙΔΙΚΟΣ ΠΛΗΡΕΞΟΥΣΙΟΣ	*(74):*	Παπαπαναγιώτου Άννα, Κουμπάρη 2, 106 74 Αθήνα
ΑΝΤΙΚΛΗΤΟΣ	*(74):*	Παπακωνσταντίνου Ελένη, Κουμπάρη 2, 106 74 Αθήνα

ΠΕΡΙΛΗΨΗ (57)

Σε μία υγρή, πόσιμη και χορηγουμένη με σωληνάκι τροφή, περιέχουσα άλευρο πυρήνων Γκουάρ, επιτυγχάνεται σταθεροποίηση με την προσθήκη Αλγινικού Νατρίου και/ή Αγαρ-Αγαρ, και αποτρέπεται ο διαχωρισμός του Υδροκολλοειδούς του αλεύρου πυρήνων Γκουάρ, κατά την αποθήκευση.

ΑΡΙΘΜΟΣ ΕΥΡΩΠΑ·Ι·ΚΟΥ Δ.Ε.	***(11):***	**3008271**
ΑΡΙΘ. ΕΛΛΗΝΙΚΗΣ ΚΑΤΑΘΕΣΗΣ	*(21):*	930401374
ΗΜΕΡ. ΕΛΛΗΝΙΚΗΣ ΚΑΤΑΘΕΣΗΣ	*(22):*	24.06.93
ΑΡΙΘ./ΗΜΕΡ. ΔΗΜΟΣΙΕΥΣΗΣ ΕΥΡΩΠΑ·Ι·ΚΟΥ ΔΙΠΛΩΜΑΤΟΣ	*(87):*	0 419 790/26.05.93
ΑΡΙΘ./ΗΜΕΡ. ΚΑΤΑΘΕΣΗΣ ΕΥΡΩΠΑ·Ι·ΚΗΣ ΑΙΤΗΣΗΣ	*(86):*	90114178.8/24.07.90
ΤΙΤΛΟΣ ΕΦΕΥΡΕΣΗΣ	*(54):*	Πώμα από συνθετικό υλικό για δοχεία και στόμια φιαλών
ΔΙΚΑΙΟΥΧΟΣ	*(73):*	Zeller Plastik GmbH Barlstrasse 46 Zell/Mosel W-5583, Γερμανία
ΣΥΜΒΑΤΙΚΕΣ ΠΡΟΤΕΡΑΙΟΤΗΤΕΣ	*(30):*	8911643/29.09.89/DE
ΕΦΕΥΡΕΤΗΣ	*(72):*	Thanisch Klaus
ΕΙΔΙΚΟΣ ΠΛΗΡΕΞΟΥΣΙΟΣ	*(74):*	Παπαπαναγιώτου Άννα, Κουμπάρη 2, 106 74 Αθήνα
ΑΝΤΙΚΛΗΤΟΣ	*(74):*	Παπακωνσταντίνου Ελένη, Κουμπάρη 2, 106 74 Αθήνα

ΠΕΡΙΛΗΨΗ (57)

Ένα πώμα από συνθετικό υλικό, ιδιαίτερα από πολυπροπυλένιο για στόμια δοχείων, ιδιαίτερα φιαλών. Το εξωτερικό τοίχωμα (8) του πώματος βαίνει διευρυνόμενο στην κατά μήκος κατεύθυνση του στομίου από το ανώτερο άκρο του πώματος μέχρι μια περιμετρική γραμμή (29) με μέγιστη διάσταση και βαίνει πάλι μειούμενο προς το κατώτερο πέρας του πώματος. Το κατώτερο τμήμα (2) και το κάλυμμα (26) του πώματος είναι συνδεδεμένα μεταξύ τους μ' ένα συλληπτικό μεντεσέ (28). Αυτός ο συλληπτικός μεντεσές είναι διαμορφωμένος με το κατώτερο τμήμα και το κάλυμμα σε μονοκόμματη μορφή και ευρίσκεται στο εξωτερικό τοίχωμα αυτών. Το ύψος του κύριου τμήματος (26.1) του καλύματος (26) είναι ουσιαστικά μικρότερο από τη διαφορά ύψους του πώματος μεταξύ μιας περιμετρικής γραμμής (29) με μεγίστη διάσταση και του ανώτερου πέρατός του. Για τη σύνδεση με το συλληπτικό μεντεσέ (28) το κάλυμμα έχει μια μονόπλευρη προέκταση (26.3). Τα δραστικά στοιχεία του συλληπτικού μεντεσέ είναι διατεταγμένα συμμετρικά στην περιμετρική γραμμή (29). Αυτό το πώμα έχει ένα κάλυμμα μικρότερου σχετικά ύψους και μπορεί να κατασκευάζεται μ' ένα διμερές καλούπι εισωθητικής χυτεύσεως, το οποίο δεν χρειάζεται να έχει κανένα πλευρικό σύρτη.

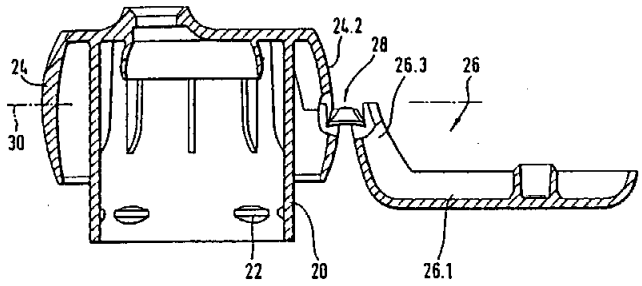

ΑΡΙΘΜΟΣ ΕΥΡΩΠΑ·Ι·ΚΟΥ Δ.Ε.	***(11):***	**3008272**
ΑΡΙΘ. ΕΛΛΗΝΙΚΗΣ ΚΑΤΑΘΕΣΗΣ	*(21):*	930401375
ΗΜΕΡ. ΕΛΛΗΝΙΚΗΣ ΚΑΤΑΘΕΣΗΣ	*(22):*	24.06.93
ΑΡΙΘ./ΗΜΕΡ. ΔΗΜΟΣΙΕΥΣΗΣ ΕΥΡΩΠΑ·Ι·ΚΟΥ ΔΙΠΛΩΜΑΤΟΣ	*(87):*	0 314 626/19.05.93
ΑΡΙΘ./ΗΜΕΡ. ΚΑΤΑΘΕΣΗΣ ΕΥΡΩΠΑ·Ι·ΚΗΣ ΑΙΤΗΣΗΣ	*(86):*	88810723.2/24.10.88
ΤΙΤΛΟΣ ΕΦΕΥΡΕΣΗΣ	*(54):*	Συστήματα διανομής ενίσχυσης γεύσης και γλυκύτητας και μέθοδος παρασκευής
ΔΙΚΑΙΟΥΧΟΣ	*(73):*	Warner-Lambert Company 201 Tabor Road Morris Plains New Jersey 07950, Η.Π.Α.
ΣΥΜΒΑΤΙΚΕΣ ΠΡΟΤΕΡΑΙΟΤΗΤΕΣ	*(30):*	114483/28.10.87/US
ΕΦΕΥΡΕΤΗΣ	*(72):*	1) Cherukuri Subraman Rao 2) Faust Steven Michael 3) Orlandi Daniel Anthony
ΕΙΔΙΚΟΣ ΠΛΗΡΕΞΟΥΣΙΟΣ	*(74):*	Παπαπαναγιώτου Άννα, Κουμπάρη 2, 106 74 Αθήνα
ΑΝΤΙΚΛΗΤΟΣ	*(74):*	Παπακωνσταντίνου Ελένη, Κουμπάρη 2, 106 74 Αθήνα

ΠΕΡΙΛΗΨΗ (57)

Ένα ελεύθερα ρέον υπό μορφή σωματιδίων σύστημα παροχής για παροχή ενισχυμένης γεύσης και γλυκύτητας σε φαγώσιμες συνθέσεις το οποίο περιλαμβάνει μία υπό μορφή πούδρας σύνθεση γεύσης εγκλεισμένη σε μία μήτρα η οποία περιλαμβάνει θαυματίνη, μονελλίνη, διϋδροχαλκόνες και μίγματά τους, και ένα υδρόφοβο κερί ή λίπος. Το σύστημα παροχής είναι ιδιαίτερα χρήσιμο σε ελαστικά μάσησης, γλυκίσματα και φαρμακευτικά παρασκευάσματα όπως επίσης άλλα προϊόντα τροφίμων.

ΑΡΙΘΜΟΣ ΕΥΡΩΠΑ·Ι·ΚΟΥ Δ.Ε.	***(11):***	**3008273**
ΑΡΙΘ. ΕΛΛΗΝΙΚΗΣ ΚΑΤΑΘΕΣΗΣ	*(21):*	930401376
ΗΜΕΡ. ΕΛΛΗΝΙΚΗΣ ΚΑΤΑΘΕΣΗΣ	*(22):*	24.06.93
ΑΡΙΘ./ΗΜΕΡ. ΔΗΜΟΣΙΕΥΣΗΣ ΕΥΡΩΠΑ·Ι·ΚΟΥ ΔΙΠΛΩΜΑΤΟΣ	*(87):*	0 270 947/19.05.93
ΑΡΙΘ./ΗΜΕΡ. ΚΑΤΑΘΕΣΗΣ ΕΥΡΩΠΑ·Ι·ΚΗΣ ΑΙΤΗΣΗΣ	*(86):*	87117549.3/27.11.87
ΤΙΤΛΟΣ ΕΦΕΥΡΕΣΗΣ	*(54):*	Υποκατεστημένες βασικές 2-αμινο-τετραλίνες
ΔΙΚΑΙΟΥΧΟΣ	*(73):*	Bayer Ag Konzernverwaltung RP Patentab-teilun, Leverkusen 1 Bayerwerk D-5090, Γερμανία
ΣΥΜΒΑΤΙΚΕΣ ΠΡΟΤΕΡΑΙΟΤΗΤΕΣ	*(30):*	1) 3642192/10.12.86/DE 2) 3718317/01.06.87/DE
ΕΦΕΥΡΕΤΗΣ	*(72):*	1) Schohe Rudolf Dr. 2) Glaser Thomas Dr. 3) Traber Jörg Dr. 4) Allen Georges Prof. Dr.
ΕΙΔΙΚΟΣ ΠΛΗΡΕΞΟΥΣΙΟΣ	*(74):*	Παπαπαναγιώτου Άννα, Κουμπάρη 2, 106 74 Αθήνα
ΑΝΤΙΚΛΗΤΟΣ	*(74):*	Παπακωνσταντίνου Ελένη, Κουμπάρη 2, 106 74 Αθήνα

ΠΕΡΙΛΗΨΗ (57)

Νέες υποκατεστημένες βασικές 2-Αμινοτετραλίνες, μπορούν να παρασκευαστούν με αναγωγική Αμινίωση των αντιστοίχων Τετραλονών. Οι νέες ενώσεις μπορούν να χρησιμοποιηθούν σαν δραστικές ουσίες σε φαρμακευτικά μέσα.

ΑΡΙΘΜΟΣ ΕΥΡΩΠΑ·Ι·ΚΟΥ Δ.Ε.	***(11):***	**3008274**
ΑΡΙΘ. ΕΛΛΗΝΙΚΗΣ ΚΑΤΑΘΕΣΗΣ	*(21):*	930401377
ΗΜΕΡ. ΕΛΛΗΝΙΚΗΣ ΚΑΤΑΘΕΣΗΣ	*(22):*	24.06.93
ΑΡΙΘ./ΗΜΕΡ. ΔΗΜΟΣΙΕΥΣΗΣ ΕΥΡΩΠΑ·Ι·ΚΟΥ ΔΙΠΛΩΜΑΤΟΣ	*(87):*	0 414 609/26.05.93
ΑΡΙΘ./ΗΜΕΡ. ΚΑΤΑΘΕΣΗΣ ΕΥΡΩΠΑ·Ι·ΚΗΣ ΑΙΤΗΣΗΣ	*(86):*	90402331.4/22.08.90
ΤΙΤΛΟΣ ΕΦΕΥΡΕΣΗΣ	*(54):*	Αναστροφέας με θυρίδες χωρίς ολισθαίνον κάλυμμα (καπό) για τουρμποαντιδραστήρα
ΔΙΚΑΙΟΥΧΟΣ	*(73):*	Hispano-Suiza S.A. 333 Bureaux De la Colline Saint Cloud F-92213, Γαλλία
ΣΥΜΒΑΤΙΚΕΣ ΠΡΟΤΕΡΑΙΟΤΗΤΕΣ	*(30):*	8911155/23.08.89/FR
ΕΦΕΥΡΕΤΗΣ	*(72):*	Dubois Claude Achille Germain
ΕΙΔΙΚΟΣ ΠΛΗΡΕΞΟΥΣΙΟΣ	*(74):*	Παπαπαναγιώτου Άννα, Κουμπάρη 2, 106 74 Αθήνα
ΑΝΤΙΚΛΗΤΟΣ	*(74):*	Παπακωνσταντίνου Ελένη, Κουμπάρη 2, 106 74 Αθήνα

ΠΕΡΙΛΗΨΗ (57)

Ενας αναστροφέας προώθησης για τουρμποαντιδραστήρα φέρει στρεφόμενες θύρες που καθεμία περιλαμβάνει μία εξωτερική θύρα (9) κι ' ένα εσωτερικό φύλλο (11) που συνιστά το εμπόδιο εκτροπής της ροής (27) σε ανεπτυγμένη θέση.
Ο χειρισμός των θυρών επιτυγχάνεται με την βοήθεια ενός ένσφαιρου κοχλία (21) του οποίου του παξιμάδι (22) συνδέεται αντίστοιχα με την εξωτερική θύρα (9) και με το εσωτερικό φύλλο (11) με την βοήθεια διωστήρων (23, 24) ενώ η εξωτερική θύρα (9) στρέφεται γύρω από έναν κύριο σταθερό στροφέα (19) και το εσωτερικό φύλλο (11) στρέφεται γύρω από έναν δευτερεύοντα στροφέα (20) που το υποχρεώνει επίσης σε περιστροφή προς τα πίσω. Εκατέρωθεν του εν λόγω ένσφαιρου κοχλία (21) τοποθετούνται θυρίδες εξαγωγής (25) που επιτρέπουν τον έλεγχο στην διεύθυνση της ανεστραμμένης ροής (27) και τίθενται στην θέση ευθείας προώθησης μεταξύ της εξωτερικής θύρας (9) και του εσωτερικού φύλλου (11).

FIG : 2b

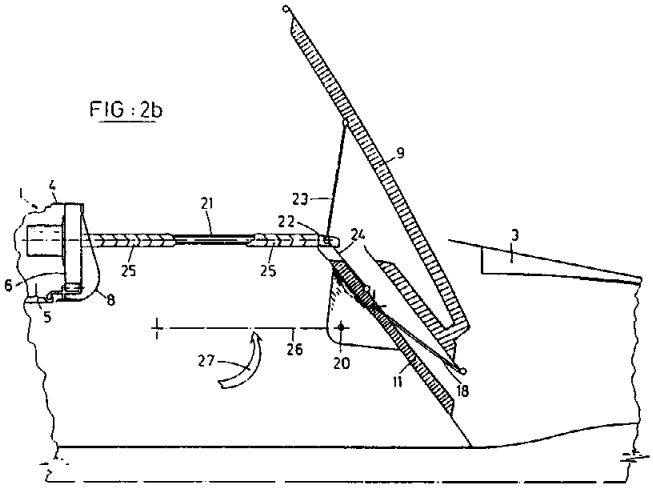

ΑΡΙΘΜΟΣ ΕΥΡΩΠΑ·Ι·ΚΟΥ Δ.Ε.	*(11):*	**3008275**
ΑΡΙΘ. ΕΛΛΗΝΙΚΗΣ ΚΑΤΑΘΕΣΗΣ	*(21):*	930401378
ΗΜΕΡ. ΕΛΛΗΝΙΚΗΣ ΚΑΤΑΘΕΣΗΣ	*(22):*	24.06.93
ΑΡΙΘ./ΗΜΕΡ. ΔΗΜΟΣΙΕΥΣΗΣ ΕΥΡΩΠΑ·Ι·ΚΟΥ ΔΙΠΛΩΜΑΤΟΣ	*(87):*	0 442 487/26.05.93
ΑΡΙΘ./ΗΜΕΡ. ΚΑΤΑΘΕΣΗΣ ΕΥΡΩΠΑ·Ι·ΚΗΣ ΑΙΤΗΣΗΣ	*(86):*	91102067.5/14.02.91
ΤΙΤΛΟΣ ΕΦΕΥΡΕΣΗΣ	*(54):*	Συνδετικό στοιχείο μεταξύ δύο δομικών τμημάτων πλαισίου
ΔΙΚΑΙΟΥΧΟΣ	*(73):*	Eltreva AG Hauptstrasse 107 Aesch CH-4147, Ελβετία
ΣΥΜΒΑΤΙΚΕΣ ΠΡΟΤΕΡΑΙΟΤΗΤΕΣ	*(30):*	4004586/15.02.90/DE
ΕΦΕΥΡΕΤΗΣ	*(72):*	Ruetsch Aloyse
ΕΙΔΙΚΟΣ ΠΛΗΡΕΞΟΥΣΙΟΣ	*(74):*	Παπαπαναγιώτου Άννα, Κουμπάρη 2, 106 74 Αθήνα
ΑΝΤΙΚΛΗΤΟΣ	*(74):*	Παπακωνσταντίνου Ελένη, Κουμπάρη 2, 106 74 Αθήνα

ΠΕΡΙΛΗΨΗ (57)

Η εφεύρεση αφορά σ' ένα λυόμενο συνδετικό στοιχείο, που αναλαμβάνει την στατική συνδετική λειτουργία, μεταξύ δύο δομικών τμημάτων πλαισίου, ιδιαίτερα μεταξύ ενός εσωτερικού και εξωτερικού ορθοστάτου ή αντίστοιχα διαδοκίδων μιας προσόψεως ορθοστατών-διαδοκίδων, οι οποίοι παρουσιάζουν ανά μια αύλακα, που είναι εστραμμένες προς αλλήλους, μορφής ταφ, που διατρέχουν κατά την επιμήκη κατεύθυνση του προφίλ για τη μορφοσυμπλεκτική υποδοχή του ενός εκάστοτε πέρατος του συνδετικού στοιχείου. Για την επίτευξη ενός θερμικού διαχωρισμού και μιας μη καταστρεπτικής αποσύμπλεξης το συνδετικό στοιχείο συνίσταται σύμφωνα με την εφεύρεση από συνθετικό υλικό και παρουσιάζει στο ένα πέρας του ελατηριωτές γλώσσες, που είναι εφοδιασμένες με μύτες εισωθητικής ασφάλισης, οι οποίες στη θέση συμπλέξεως προεξέχουν πέραν από το εξωτερικό περίγραμμα του σώματος, όμως στη θέση αποσύμπλεξης ευρίσκονται μέσα στο εξωτερικό περίγραμμα του σώματος, όπου οι ελατηριωτές γλώσσες στη θέση αποσύμπλεξής τους ακινητοποιούνται μ' ένα επανατατικό ελατήριο που πιάνει από πίσω και από μόνο του το ελεύθερο πέρας της ελατηριωτής γλώσσας.

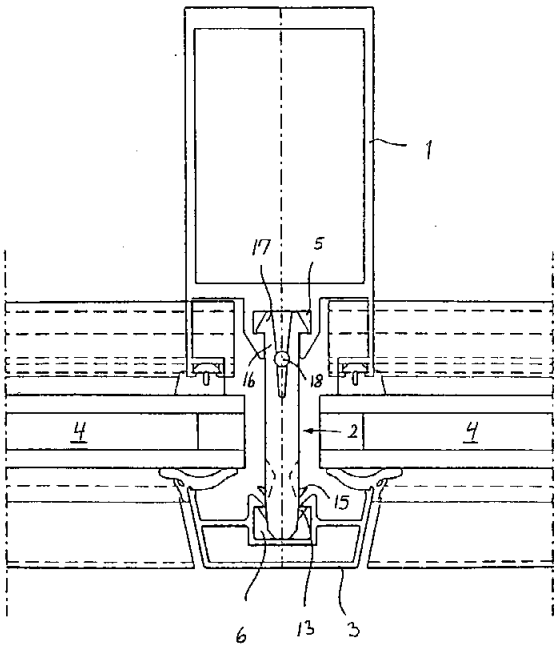

ΑΡΙΘΜΟΣ ΕΥΡΩΠΑ·Ι·ΚΟΥ Δ.Ε.	*(11):*	**3008276**
ΑΡΙΘ. ΕΛΛΗΝΙΚΗΣ ΚΑΤΑΘΕΣΗΣ	*(21):*	930401379
ΗΜΕΡ. ΕΛΛΗΝΙΚΗΣ ΚΑΤΑΘΕΣΗΣ	*(22):*	24.06.93
ΑΡΙΘ./ΗΜΕΡ. ΔΗΜΟΣΙΕΥΣΗΣ ΕΥΡΩΠΑ·Ι·ΚΟΥ ΔΙΠΛΩΜΑΤΟΣ	*(87):*	0 379 823/02.06.93
ΑΡΙΘ./ΗΜΕΡ. ΚΑΤΑΘΕΣΗΣ ΕΥΡΩΠΑ·Ι·ΚΗΣ ΑΙΤΗΣΗΣ	*(86):*	89420023.7/27.01.89
ΤΙΤΛΟΣ ΕΦΕΥΡΕΣΗΣ	*(54):*	Πώμα με ελικώσεις από συνθετικό υλικό
ΔΙΚΑΙΟΥΧΟΣ	*(73):*	Astra Plastique S.A. Boulevard Napoleon Bullukian Saint Georges De Reneins F-69830, Γαλλία
ΣΥΜΒΑΤΙΚΕΣ ΠΡΟΤΕΡΑΙΟΤΗΤΕΣ	*(30):*	
ΕΦΕΥΡΕΤΗΣ	*(72):*	1) Odet Philippe 2) Ambrosi Jacques
ΕΙΔΙΚΟΣ ΠΛΗΡΕΞΟΥΣΙΟΣ	*(74):*	Παπαπαναγιώτου Άννα, Κουμπάρη 2, 106 74 Αθήνα
ΑΝΤΙΚΛΗΤΟΣ	*(74):*	Παπακωνσταντίνου Ελένη, Κουμπάρη 2, 106 74 Αθήνα

ΠΕΡΙΛΗΨΗ (57)

Αυτό το πώμα φέρει ένα σώμα πώματος (3) μέσα στο οποίο εισάγεται ένας εμφρακτήρας (4) που κατασκευάζεται από ένα πιο μαλακό υλικό. Από την βάση (7) του σώματος (3) εξέχει ένας κύλινδρος (υπό μορφή καπνοδόχου) (10) επί του οποίου εμπλέκεται η στεφάνη (13) του εμφρακτήρα (4) που παρουσιάζει την γενική μορφή σκάφης. Ο κύλινδρος (10) του σώματος (3) και η στεφάνη (13) του εμφρακτήρα διαθέτουν αντιτιθέμενους δακτύλιους (12, 17) που εξασφαλίζουν την με αγκίστρωση στερέωση του εμφρακτήρα (4) μέσα στο σώμα (3) του πώματος.
Εφαρμογή στον πωματισμό φιαλών.

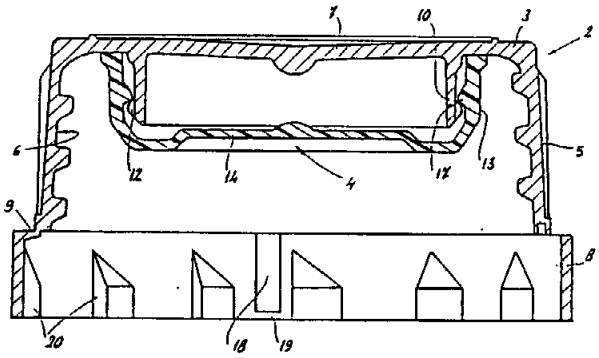

ΑΡΙΘΜΟΣ ΕΥΡΩΠΑΪΚΟΥ Δ.Ε.	***(11):***	**3008277**
ΑΡΙΘ. ΕΛΛΗΝΙΚΗΣ ΚΑΤΑΘΕΣΗΣ	*(21):*	930401380
ΗΜΕΡ. ΕΛΛΗΝΙΚΗΣ ΚΑΤΑΘΕΣΗΣ	*(22):*	24.06.93
ΑΡΙΘ./ΗΜΕΡ. ΔΗΜΟΣΙΕΥΣΗΣ ΕΥΡΩΠΑΪΚΟΥ ΔΙΠΛΩΜΑΤΟΣ	*(87):*	0 359 009/14.04.93
ΑΡΙΘ./ΗΜΕΡ. ΚΑΤΑΘΕΣΗΣ ΕΥΡΩΠΑΪΚΗΣ ΑΙΤΗΣΗΣ	*(86):*	89115732.3/25.08.89
ΤΙΤΛΟΣ ΕΦΕΥΡΕΣΗΣ	*(54):*	Διάταξη στερεώσεως για ένα λυώμενο τμήμα που είναι δυνάμενο να φέρεται σε ένα όχημα έλξεως
ΔΙΚΑΙΟΥΧΟΣ	*(73):*	Rumpp Gerhard Schornstrasse 2 Inning/Ammersee D-8084, Γερμανία
ΣΥΜΒΑΤΙΚΕΣ ΠΡΟΤΕΡΑΙΟΤΗΤΕΣ	*(30):*	3830426/07.09.88/DE
ΕΦΕΥΡΕΤΗΣ	*(72):*	Rumpp Gerhard
ΕΙΔΙΚΟΣ ΠΛΗΡΕΞΟΥΣΙΟΣ	*(74):*	Παπαπαναγιώτου Άννα, Κουμπάρη 2, 106 74 Αθήνα
ΑΝΤΙΚΛΗΤΟΣ	*(74):*	Παπακωνσταντίνου Ελένη, Κουμπάρη 2, 106 74 Αθήνα

ΠΕΡΙΛΗΨΗ *(57)*

Η εφεύρεση αφορά σε μια διάταξη στερεώσεως, με την οποία συνδέονται κατά λυόμενο τρόπο με το όχημα τμήματα που εξασκούν ελκτικές και ή θλιπτικές δυνάμεις στο όχημα.
Σύμφωνα με την εφεύρεση η διάταξη στερεώσεως (3) είναι εφοδιασμένη μ' ένα στόμιο συμπλέξεως (31), μ' έναν πρώτο πείρο (32), που διαπερνά αυτό με δυνατότητα κατακόρυφης μετακινήσεως και μ' ένα έκκεντρο (33), που φέρεται πάνω σ' αυτόν τον δυνάμενο να περιστρέφεται πρώτο πείρο (32). Στο στόμιο συμπλέξεως (31) μπορεί να εισάγεται ένας δεύτερος πείρος (51), που είναι συνδεδεμένος με το εκάστοτε τμήμα, ο οποίος προυσιάζει ένα άνοιγμα (52), που συνεργάζεται με τη διάταξη εισωθητικής ασφαλίσεως (34, 35), η οποία επιτρέπει μια περιστροφή του μόνο σε μια κατεύθυνση, στην οποία έλκεται μέσα στο στόμιο συμπλέξεως (31) με τη βοήθεια του έκκεντρου (33) ο δεύτερος πείρος (51) για να συσφίγγεται χωρίς χάρη αυτός με το εκάστοτε προς σύνδεση τμήμα του οχήματος.
Η εφεύρεση προορίζεται για να χρησιμοποιείται ιδιαίτερα για εσωτερικά οχήματα εγκαταστάσεων διαφορετικού είδους κατασκευής.

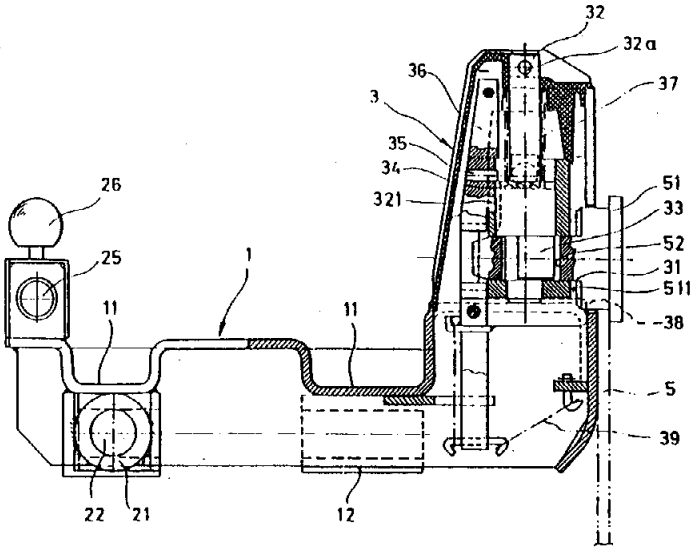

ΑΡΙΘΜΟΣ ΕΥΡΩΠΑΪΚΟΥ Δ.Ε.	***(11):***	**3008278**
ΑΡΙΘ. ΕΛΛΗΝΙΚΗΣ ΚΑΤΑΘΕΣΗΣ	*(21):*	930401381
ΗΜΕΡ. ΕΛΛΗΝΙΚΗΣ ΚΑΤΑΘΕΣΗΣ	*(22):*	24.06.93
ΑΡΙΘ./ΗΜΕΡ. ΔΗΜΟΣΙΕΥΣΗΣ ΕΥΡΩΠΑΪΚΟΥ ΔΙΠΛΩΜΑΤΟΣ	*(87):*	0 238 207/26.05.93
ΑΡΙΘ./ΗΜΕΡ. ΚΑΤΑΘΕΣΗΣ ΕΥΡΩΠΑΪΚΗΣ ΑΙΤΗΣΗΣ	*(86):*	87301336.1/17.02.87
ΤΙΤΛΟΣ ΕΦΕΥΡΕΣΗΣ	*(54):*	Βακτηριοκτόνα μείγματα
ΔΙΚΑΙΟΥΧΟΣ	*(73):*	Pitman Moore Inc. One Conway Park Lake Forest Illinois 60045, Η.Π.Α.
ΣΥΜΒΑΤΙΚΕΣ ΠΡΟΤΕΡΑΙΟΤΗΤΕΣ	*(30):*	8603962/18.02.86/GB
ΕΦΕΥΡΕΤΗΣ	*(72):*	White Geoffrey
ΕΙΔΙΚΟΣ ΠΛΗΡΕΞΟΥΣΙΟΣ	*(74):*	Παπαπαναγιώτου Άννα, Κουμπάρη 2, 106 74 Αθήνα
ΑΝΤΙΚΛΗΤΟΣ	*(74):*	Παπακωνσταντίνου Ελένη, Κουμπάρη 2, 106 74 Αθήνα

ΠΕΡΙΛΗΨΗ *(57)*

Συνθέσεις που περιλαμβάνουν τις ενώσεις 2,4-διαμινο-5-(8-διμεθυλαμινο-7-μεθυλ-5-κινολυλμεθυλ) πυριμιδίνη και σουλφαδιμιδίνη, ή άλατά τους. Οι συνθέσεις είναι ιδιαίτερα χρήσιμες για την αγωγή βακτηριακών μολύνσεων στα ζώα.

ΑΡΙΘΜΟΣ ΕΥΡΩΠΑ·Ι·ΚΟΥ Δ.Ε.	*(11):*	**3008279**
ΑΡΙΘ. ΕΛΛΗΝΙΚΗΣ ΚΑΤΑΘΕΣΗΣ	*(21):*	930401382
ΗΜΕΡ. ΕΛΛΗΝΙΚΗΣ ΚΑΤΑΘΕΣΗΣ	*(22):*	24.06.93
ΑΡΙΘ./ΗΜΕΡ. ΔΗΜΟΣΙΕΥΣΗΣ ΕΥΡΩΠΑ·Ι·ΚΟΥ ΔΙΠΛΩΜΑΤΟΣ	*(87):*	0 373 246/21.04.93
ΑΡΙΘ./ΗΜΕΡ. ΚΑΤΑΘΕΣΗΣ ΕΥΡΩΠΑ·Ι·ΚΗΣ ΑΙΤΗΣΗΣ	*(86):*	88120981.1/15.12.88
ΤΙΤΛΟΣ ΕΦΕΥΡΕΣΗΣ	*(54):*	Διάταξη διαμορφώσεως ειδών ζαχαροπλαστικής παγωτών
ΔΙΚΑΙΟΥΧΟΣ	*(73):*	Frisco-Findus Ag Industriestrasse Rorscharch CH-9400, Ελβετία
ΣΥΜΒΑΤΙΚΕΣ ΠΡΟΤΕΡΑΙΟΤΗΤΕΣ	*(30):*	—
ΕΦΕΥΡΕΤΗΣ	*(72):*	1) Daouse Alain 2) Delande Bruno
ΕΙΔΙΚΟΣ ΠΛΗΡΕΞΟΥΣΙΟΣ	*(74):*	Παπαπαναγιώτου Άννα, Κουμπάρη 2, 106 74 Αθήνα
ΑΝΤΙΚΛΗΤΟΣ	*(74):*	Παπακωνσταντίνου Ελένη, Κουμπάρη 2, 106 74 Αθήνα

ΠΕΡΙΛΗΨΗ (57)

Για την κατασκευή με υψηλό ρυθμό παραγωγής τεμαχίων ζαχαροπλαστικής παγωτών (5) (Σ.τ.Μ.: τα οποία καλούνται κοινώς «παγωτίνια») ομοιόμορφου σχήματος, κυρίως πρακτικά σφαιρικού σε συνεχή γραμμή παραγωγής, χρησιμοποιείται μία διάταξη η οποία περιλαμβάνει μία κεφαλή διαμορφώσεως (4) με διάφραγμα που διαθέτει ένα όργανο διανομής κινούμενο με κίνηση ευρισκόμενη σε συγχρονισμό με την κίνηση των διαφραγμάτων. Η διάταξη είναι εφοδιασμένη με μέσα (9) για τη συλλογή και την εκκένωση των σταγόνων που σχηματίζονται από τη θέρμανση του υλικού ζαχαροπλαστικής η οποία οφείλεται στις τριβές των διαφραγμάτων, πράγμα που επιτρέπει την απάλειψη των κινδύνων υγιεινής. Η εγκατάσταση περιλαμβάνει τη διάταξη διαμορφώσεως, μία σήραγγα ψύξεως και μία συσκευή επικαλύψεως, κυρίως με κουβερτούρα σοκολάτας.

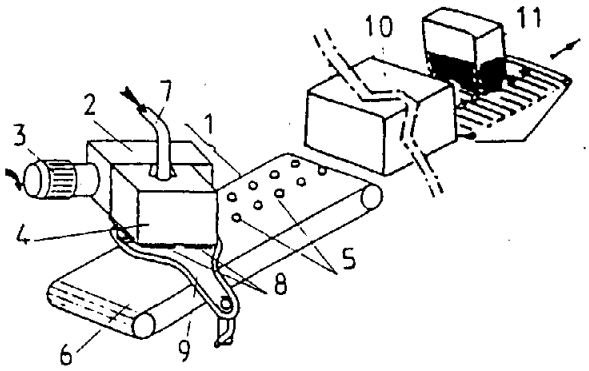

ΑΡΙΘΜΟΣ ΕΥΡΩΠΑ·Ι·ΚΟΥ Δ.Ε.	*(11):*	**3008280**
ΑΡΙΘ. ΕΛΛΗΝΙΚΗΣ ΚΑΤΑΘΕΣΗΣ	*(21):*	930401383
ΗΜΕΡ. ΕΛΛΗΝΙΚΗΣ ΚΑΤΑΘΕΣΗΣ	*(22):*	24.06.93
ΑΡΙΘ./ΗΜΕΡ. ΔΗΜΟΣΙΕΥΣΗΣ ΕΥΡΩΠΑ·Ι·ΚΟΥ ΔΙΠΛΩΜΑΤΟΣ	*(87):*	0 295 043/26.05.93
ΑΡΙΘ./ΗΜΕΡ. ΚΑΤΑΘΕΣΗΣ ΕΥΡΩΠΑ·Ι·ΚΗΣ ΑΙΤΗΣΗΣ	*(86):*	88305166.6/07.06.88
ΤΙΤΛΟΣ ΕΦΕΥΡΕΣΗΣ	*(54):*	Σταθεροποιημένο ζωντανό εξασθενημένο εμβόλιο και η παρασκευή του
ΔΙΚΑΙΟΥΧΟΣ	*(73):*	The Kitasato Institute 5-9-1 Shirokane Minato-Ku Tokyo, Ιαπωνία
ΣΥΜΒΑΤΙΚΕΣ ΠΡΟΤΕΡΑΙΟΤΗΤΕΣ	*(30):*	142465/08.06.87/JP
ΕΦΕΥΡΕΤΗΣ	*(72):*	1) Makino Satoshi 2) Sasaki Keiko 3) Nakagawa Masaharu
ΕΙΔΙΚΟΣ ΠΛΗΡΕΞΟΥΣΙΟΣ	*(74):*	Παπαπαναγιώτου Άννα, Κουμπάρη 2, 106 74 Αθήνα
ΑΝΤΙΚΛΗΤΟΣ	*(74):*	Παπακωνσταντίνου Ελένη, Κουμπάρη 2, 106 74 Αθήνα

ΠΕΡΙΛΗΨΗ (57)

Ένα εμβόλιο, που περιλαμβάνει τουλάχιστον ένα ζωντανό εξασθενημένο απλό ιό που επιλέγεται από ιλαρά, παρωτίτιδα ή ερυθρά, και, σαν σταθεροποιητικό παράγοντα, 2,5 έως 5% κ.β. λακτόζη, 2,5 έως 5% κ.β. ζακχαρόζη, 1,8 έως 2% κ.β. Δ-σορβιτόλη, περίπου 0,1% κ.β. γλουταμικό νάτριο και 2 έως 3% κ.β. υδρολυμένη ζελατίνη που έχει μοριακό βάρος περίπου 35.000.

ΑΡΙΘΜΟΣ ΕΥΡΩΠΑΪΚΟΥ Δ.Ε.	***(11):***	**3008281**
ΑΡΙΘ. ΕΛΛΗΝΙΚΗΣ ΚΑΤΑΘΕΣΗΣ	*(21):*	930401384
ΗΜΕΡ. ΕΛΛΗΝΙΚΗΣ ΚΑΤΑΘΕΣΗΣ	*(22):*	24.06.93
ΑΡΙΘ./ΗΜΕΡ. ΔΗΜΟΣΙΕΥΣΗΣ ΕΥΡΩΠΑΪΚΟΥ ΔΙΠΛΩΜΑΤΟΣ	*(87):*	0 469 281/16.06.93
ΑΡΙΘ./ΗΜΕΡ. ΚΑΤΑΘΕΣΗΣ ΕΥΡΩΠΑΪΚΗΣ ΑΙΤΗΣΗΣ	*(86):*	91110233.3/21.06.91
ΤΙΤΛΟΣ ΕΦΕΥΡΕΣΗΣ	*(54):*	Ακολουθία ριζών αμινοξέων του αντιγόνου του πυρήνα του ιού της ηπατίτιδος Β
ΔΙΚΑΙΟΥΧΟΣ	*(73):*	Clonit S.P.A. Via Ercole Ferrario 6 Milano I-20144, Ιταλία
ΣΥΜΒΑΤΙΚΕΣ ΠΡΟΤΕΡΑΙΟΤΗΤΕΣ	*(30):*	9016727/31.07.90/GB
ΕΦΕΥΡΕΤΗΣ	*(72):*	1) Ferrari Carlo 2) Colucci Giuseppe
ΕΙΔΙΚΟΣ ΠΛΗΡΕΞΟΥΣΙΟΣ	*(74):*	Παπαπαναγιώτου Άννα, Κουμπάρη 2, 106 74 Αθήνα
ΑΝΤΙΚΛΗΤΟΣ	*(74):*	Παπακωνσταντίνου Ελένη, Κουμπάρη 2, 106 74 Αθήνα

ΠΕΡΙΛΗΨΗ (57)

Ένα διεγείρον τα κύτταρα Τ πολυπεπτίδιο συνίσταται βασικά από μία ακολουθία αμινοξέων τύπου (Ι):
PHHTALROAILCWGELMTLA.
Αυτό το πολυπεπτίδιο μπορεί να συνδεθεί λειτουργικά με ένα πολυπεπτιδικό ανοσογόνο όπως το HBsAg.

ΑΡΙΘΜΟΣ ΕΥΡΩΠΑΪΚΟΥ Δ.Ε.	***(11):***	**3008282**
ΑΡΙΘ. ΕΛΛΗΝΙΚΗΣ ΚΑΤΑΘΕΣΗΣ	*(21):*	930401385
ΗΜΕΡ. ΕΛΛΗΝΙΚΗΣ ΚΑΤΑΘΕΣΗΣ	*(22):*	24.06.93
ΑΡΙΘ./ΗΜΕΡ. ΔΗΜΟΣΙΕΥΣΗΣ ΕΥΡΩΠΑΪΚΟΥ ΔΙΠΛΩΜΑΤΟΣ	*(87):*	0 251 863/21.04.93
ΑΡΙΘ./ΗΜΕΡ. ΚΑΤΑΘΕΣΗΣ ΕΥΡΩΠΑΪΚΗΣ ΑΙΤΗΣΗΣ	*(86):*	87401368.3/17.06.87
ΤΙΤΛΟΣ ΕΦΕΥΡΕΣΗΣ	*(54):*	Δοσιμετρικό συγκρότημα για ζυμώδες ή ημιρευστό προϊόν
ΔΙΚΑΙΟΥΧΟΣ	*(73):*	Valois S.A. Boite Postale G Le Prieure Le Neubourg F-27110, Γαλλία
ΣΥΜΒΑΤΙΚΕΣ ΠΡΟΤΕΡΑΙΟΤΗΤΕΣ	*(30):*	1) 8608704/17.06.86/FR 2) 8704211/26.03.87/FR
ΕΦΕΥΡΕΤΗΣ	*(72):*	1) Brunet Michel 2) Jouillat Claude
ΕΙΔΙΚΟΣ ΠΛΗΡΕΞΟΥΣΙΟΣ	*(74):*	Παπαπαναγιώτου Άννα, Κουμπάρη 2, 106 74 Αθήνα
ΑΝΤΙΚΛΗΤΟΣ	*(74):*	Παπακωνσταντίνου Ελένη, Κουμπάρη 2, 106 74 Αθήνα

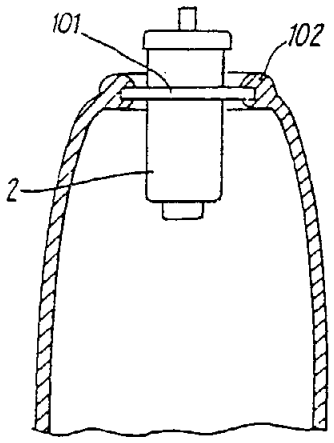

ΠΕΡΙΛΗΨΗ (57)

Η εφεύρεση έχει ως αντικείμενο το συνδυασμό ενός δοσιμετρικού συστήματος (2) και ενός εύκαμπτου σωλήνος (1) για την αποθήκευση και τη διανομή ενός ζυμώδους προϊόντος ή μίας κρέμας. Δια πιέσεως επί του εύκαμπτου σωλήνος, μπορεί να επιτευχθεί η ολοκληρωτική πλήρωση του συστήματος. Μπορούν να ληφθούν ακριβείς δόσεις προϊόντος, και το προϊόν δεν εκτίθεται στον αέρα, δεν ξηραίνεται και δε μολύνεται.

ΑΡΙΘΜΟΣ ΕΥΡΩΠΑ·Ι·ΚΟΥ Δ.Ε.	***(11):***	**3008283**
ΑΡΙΘ. ΕΛΛΗΝΙΚΗΣ ΚΑΤΑΘΕΣΗΣ	*(21):*	930401386
ΗΜΕΡ. ΕΛΛΗΝΙΚΗΣ ΚΑΤΑΘΕΣΗΣ	*(22):*	24.06.93
ΑΡΙΘ./ΗΜΕΡ. ΔΗΜΟΣΙΕΥΣΗΣ ΕΥΡΩΠΑ·Ι·ΚΟΥ ΔΙΠΛΩΜΑΤΟΣ	*(87):*	0 359 552/19.05.93
ΑΡΙΘ./ΗΜΕΡ. ΚΑΤΑΘΕΣΗΣ ΕΥΡΩΠΑ·Ι·ΚΗΣ ΑΙΤΗΣΗΣ	*(86):*	89309307.0/13.09.89
ΤΙΤΛΟΣ ΕΦΕΥΡΕΣΗΣ	*(54):*	Πολυπυριτικά μικροπήγματα σαν βοηθήματα κατακράτησης/αποστράγγισης στην παραγωγή χαρτιού
ΔΙΚΑΙΟΥΧΟΣ	*(73):*	E.I. Du Pont de Nemours and Company 1007 Market Street Wilmington Delaware 19898, Η.Π.Α.
ΣΥΜΒΑΤΙΚΕΣ ΠΡΟΤΕΡΑΙΟΤΗΤΕΣ	*(30):*	1) 245184/16.09.88/US 2) 388967/07.08.89/US
ΕΦΕΥΡΕΤΗΣ	*(72):*	Rushmere John Derek
ΕΙΔΙΚΟΣ ΠΛΗΡΕΞΟΥΣΙΟΣ	*(74):*	Παπαπαναγιώτου Άννα, Κουμπάρη 2, 106 74 Αθήνα
ΑΝΤΙΚΛΗΤΟΣ	*(74):*	Παπακωνσταντίνου Ελένη, Κουμπάρη 2, 106 74 Αθήνα

ΠΕΡΙΛΗΨΗ (57)

Τη χρήση ανιονικών πολυπυριτικών μικροπηγμάτων με ένα οργανικό πολυμερές για να συσσωματώνει τον πολτό και τα λεπτόκοκα πληρωτικά, έτσι ώστε η απομάκρυνση νερού να είναι ευκολότερη και η κατακράτηση λεπτόκοκκων μεγαλύτερη.

ΑΡΙΘΜΟΣ ΕΥΡΩΠΑ·Ι·ΚΟΥ Δ.Ε.	***(11):***	**3008284**
ΑΡΙΘ. ΕΛΛΗΝΙΚΗΣ ΚΑΤΑΘΕΣΗΣ	*(21):*	930401387
ΗΜΕΡ. ΕΛΛΗΝΙΚΗΣ ΚΑΤΑΘΕΣΗΣ	*(22):*	24.06.93
ΑΡΙΘ./ΗΜΕΡ. ΔΗΜΟΣΙΕΥΣΗΣ ΕΥΡΩΠΑ·Ι·ΚΟΥ ΔΙΠΛΩΜΑΤΟΣ	*(87):*	0 303 540/12.05.93
ΑΡΙΘ./ΗΜΕΡ. ΚΑΤΑΘΕΣΗΣ ΕΥΡΩΠΑ·Ι·ΚΗΣ ΑΙΤΗΣΗΣ	*(86):*	88402078.5/10.08.88
ΤΙΤΛΟΣ ΕΦΕΥΡΕΣΗΣ	*(54):*	Ανάλογο του παράγοντα VIII, μέθοδος παρασκευής και φαρμακευτική σύνθεση που το περιέχει
ΔΙΚΑΙΟΥΧΟΣ	*(73):*	Transgene S.A. 11 Rue de Molsheim Strasbourg F-6700, Γαλλία
ΣΥΜΒΑΤΙΚΕΣ ΠΡΟΤΕΡΑΙΟΤΗΤΕΣ	*(30):*	8711415/11.08.87/FR
ΕΦΕΥΡΕΤΗΣ	*(72):*	1) Meulien Pierre 2) Pavirani Andrea
ΕΙΔΙΚΟΣ ΠΛΗΡΕΞΟΥΣΙΟΣ	*(74):*	Παπαπαναγιώτου Άννα, Κουμπάρη 2, 106 74 Αθήνα
ΑΝΤΙΚΛΗΤΟΣ	*(74):*	Παπακωνσταντίνου Ελένη, Κουμπάρη 2, 106 74 Αθήνα

ΠΕΡΙΛΗΨΗ (57)

Ανάλογο του παράγοντα VIII με διαγραφή των αμινοξέων 771 έως 1666, παρασκευαζόμενο από ευκαρυωτικά κύτταρα μετασχηματισθέντα σε ένα φορέα αποκωδικοποιήσεως που φέρει το cDNA του παράγοντα VIII με τη διαγραφή.

ΑΡΙΘΜΟΣ ΕΥΡΩΠΑ·Ϊ·ΚΟΥ Δ.Ε.	***(11):***	**3008285**
ΑΡΙΘ. ΕΛΛΗΝΙΚΗΣ ΚΑΤΑΘΕΣΗΣ	*(21):*	930401388
ΗΜΕΡ. ΕΛΛΗΝΙΚΗΣ ΚΑΤΑΘΕΣΗΣ	*(22):*	24.06.93
ΑΡΙΘ./ΗΜΕΡ. ΔΗΜΟΣΙΕΥΣΗΣ ΕΥΡΩΠΑΪ·ΚΟΥ ΔΙΠΛΩΜΑΤΟΣ	*(87):*	0 307 066/12.05.93
ΑΡΙΘ./ΗΜΕΡ. ΚΑΤΑΘΕΣΗΣ ΕΥΡΩΠΑ·Ϊ·ΚΗΣ ΑΙΤΗΣΗΣ	*(86):*	88302610.6/24.03.88
ΤΙΤΛΟΣ ΕΦΕΥΡΕΣΗΣ	*(54):*	Μέθοδος εκτοξεύσεως σκυροδέματος
ΔΙΚΑΙΟΥΧΟΣ	*(73):*	Elkem A/S Nydalsveien 28 Oslo 4 N-0483 Νορβηγία
ΣΥΜΒΑΤΙΚΕΣ ΠΡΟΤΕΡΑΙΟΤΗΤΕΣ	*(30):*	873789/11.09.87/NO
ΕΦΕΥΡΕΤΗΣ	*(72):*	1) Danielssen Tore 2) Herfurth Eike
ΕΙΔΙΚΟΣ ΠΛΗΡΕΞΟΥΣΙΟΣ	*(74):*	Παπαπαναγιώτου Άννα, Κουμπάρη 2, 106 74 Αθήνα
ΑΝΤΙΚΛΗΤΟΣ	*(74):*	Παπακωνσταντίνου Ελένη, Κουμπάρη 2, 106 74 Αθήνα

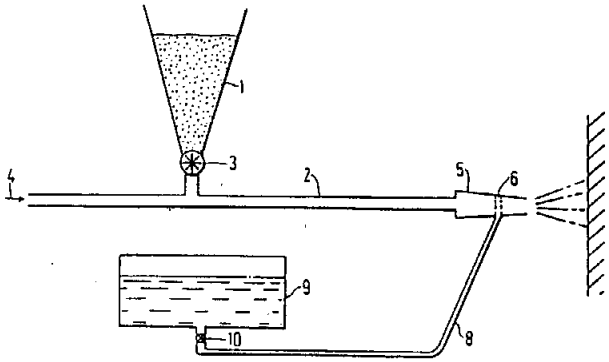

ΠΕΡΙΛΗΨΗ (57)

Μία μέθοδος εκτοξεύσεως σκυροδέματος εις την οποίαν τσιμέντο και άμμος αναμιγνύονται σε ένα δοχείο (1) και διοχετεύονται δια σωληνώσεως σε ένα ακροφύσιο (5) δια πεπιεσμένου αέρος (4). Ένας πολτός ύδατος και πτητική σίλικα προστίθενται στο τσιμέντο και άμμος στο ακροφύσιο (5) από ένα δοχείο (9) μέσω μιας σωληνώσεως ύδατος (8).

ΑΡΙΘΜΟΣ ΕΥΡΩΠΑ·Ϊ·ΚΟΥ Δ.Ε.	***(11):***	**3008286**
ΑΡΙΘ. ΕΛΛΗΝΙΚΗΣ ΚΑΤΑΘΕΣΗΣ	*(21):*	930401389
ΗΜΕΡ. ΕΛΛΗΝΙΚΗΣ ΚΑΤΑΘΕΣΗΣ	*(22):*	24.06.93
ΑΡΙΘ./ΗΜΕΡ. ΔΗΜΟΣΙΕΥΣΗΣ ΕΥΡΩΠΑ·Ϊ·ΚΟΥ ΔΙΠΛΩΜΑΤΟΣ	*(87):*	0 351 457/31.03.93
ΑΡΙΘ./ΗΜΕΡ. ΚΑΤΑΘΕΣΗΣ ΕΥΡΩΠΑ·Ϊ·ΚΗΣ ΑΙΤΗΣΗΣ	*(86):*	88201561.3/19.07.88
ΤΙΤΛΟΣ ΕΦΕΥΡΕΣΗΣ	*(54):*	Διάταξη συσφίγξεως για πίνακες εκρήξεως
ΔΙΚΑΙΟΥΧΟΣ	*(73):*	Stuvex International Heiveldekens 8 Kontich B-2550, Βέλγιο
ΣΥΜΒΑΤΙΚΕΣ ΠΡΟΤΕΡΑΙΟΤΗΤΕΣ	*(30):*	—
ΕΦΕΥΡΕΤΗΣ	*(72):*	Janssens Henri
ΕΙΔΙΚΟΣ ΠΛΗΡΕΞΟΥΣΙΟΣ	*(74):*	Παπαπαναγιώτου Άννα, Κουμπάρη 2, 106 74 Αθήνα
ΑΝΤΙΚΛΗΤΟΣ	*(74):*	Παπακωνσταντίνου Ελένη, Κουμπάρη 2, 106 74 Αθήνα

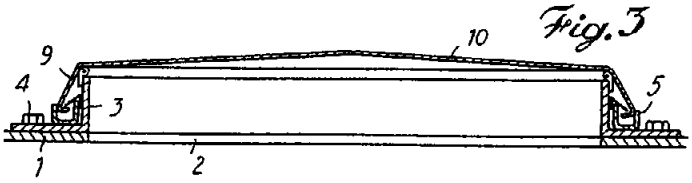

ΠΕΡΙΛΗΨΗ (57)

Η εφεύρεση αφορά μία διάταξη συσφίγξεως για τη συγκράτηση ενός πίνακα εκρήξεως επί του ανοίγματος ασφαλείας μίας δεξαμενής εντός της οποίας υπάρχει κόνη, αέριο ή ατμός, ο οποίος πίνακας εκρήξεως πρόκειται στην περίπτωση μιας υπερβολικά υψηλής πιέσεως, για παράδειγμα ως αποτέλεσμα μιας εκρήξεως εντός της δεξαμενής, να εκτιναχθεί διανοιγόμενος ή να αποτιναχθεί έτσι ώστε η δεξαμενή να μην υποστεί παρά ελάχιστη ή καθόλου φθορά.
Ο πίνακας εκρήξεως (10) κατασκευάζεται από άκαμπτο υλικό και εφοδιάζεται με ένα χείλος συσφίγξεως (8) επί του οποίου εισχωρεί το ελεύθερο άκρο ταινιών συγκρατήσεως (6) στερεωμένων υπό γωνία σε ένα πλαίσιο που προβλέπεαι περί το άνοιγμα ασφαλείας (2) της δεξαμενής (1), οι οποίες ταινίες συγκρατήσεως πιέζουν τον πίνακα εκρήξεως (10) επί του πλαισίου.

ΑΡΙΘΜΟΣ ΕΥΡΩΠΑΪΚΟΥ Δ.Ε.	*(11):*	**3008287**
ΑΡΙΘ. ΕΛΛΗΝΙΚΗΣ ΚΑΤΑΘΕΣΗΣ	*(21):*	930401390
ΗΜΕΡ. ΕΛΛΗΝΙΚΗΣ ΚΑΤΑΘΕΣΗΣ	*(22):*	24.06.93
ΑΡΙΘ./ΗΜΕΡ. ΔΗΜΟΣΙΕΥΣΗΣ ΕΥΡΩΠΑΪΚΟΥ ΔΙΠΛΩΜΑΤΟΣ	*(87):*	0 310 584/14.04.93
ΑΡΙΘ./ΗΜΕΡ. ΚΑΤΑΘΕΣΗΣ ΕΥΡΩΠΑΪΚΗΣ ΑΙΤΗΣΗΣ	*(86):*	88850323.2/28.09.88
ΤΙΤΛΟΣ ΕΦΕΥΡΕΣΗΣ	*(54):*	Καθαρισμός ακατέργαστου αερίου
ΔΙΚΑΙΟΥΧΟΣ	*(73):*	TPS Termiska Processer AB Nykoping S-61182, Σουηδία
ΣΥΜΒΑΤΙΚΕΣ ΠΡΟΤΕΡΑΙΟΤΗΤΕΣ	*(30):*	8703816/02.10.87/SE
ΕΦΕΥΡΕΤΗΣ	*(72):*	1) Ekström Clas 2) Espenäs Bengt-Göran 3) Kowalic Waclaw
ΕΙΔΙΚΟΣ ΠΛΗΡΕΞΟΥΣΙΟΣ	*(74):*	Παπαπαναγιώτου Άννα, Κουμπάρη 2, 106 74 Αθήνα
ΑΝΤΙΚΛΗΤΟΣ	*(74):*	Παπακωνσταντίνου Ελένη, Κουμπάρη 2, 106 74 Αθήνα

ΠΕΡΙΛΗΨΗ (57)

Η εφεύρεση αναφέρεται σε διαδικασία για τον καθαρισμόν ακατέργαστου αερίου παραγόμενου από ανθρακούχο υλικό δια μιας μεθόδου αεριοποιήσεως, όπου ο καθαρισμός λαμβάνει χώρα σε μια δευτερεύουσα βαθμίδα ξεχωριστή από τον αεριοποιητή. Για μείωση των περιεχομένων αερίου σε πίσσα υπό τη μορφή οργανικών ενώσεων συμπυκνώσιμης σε χαμηλές θερμοκρασίες, όπως είναι οι θερμοκρασίες περιβάλλοντος, και σε αμμωνία, εκτελείται ο καθαρισμός σε μια δευτερεύουσα βαθμίδα η οποία είναι ένα ταχείας κυκλοφορήσεως ρευστοποιημένο στρώμα, του οποίου το υλικό στρώματος είναι τουλάχιστον κυρίως ένα ενεργόν υλικό δηλαδή καταλυτικό για μετατροπή πίσσας και αμμωνίας, οπότε λαμβάνεται μια καταλυτική μετατροπή πίσσας και αμμωνίας περιεχομένων στο ακατέργαστον αέριον. Για μείωση της περιεκτικότητας του αερίου σε υδροχλώριο, μπορεί επίσης να χρησιμοποιείται ένα ενεργόν υλικό το οποίο μπορεί επίσης ν' απορροφά χλωρίδιο. Παρέχεται φρέσκο καταλυτικό και απορροφητικό υλικό σε μια ποσότητα επαρκή για να έχει το υδροχλωρίδιο το παρουσιαζόμενο στο ακατέργαστο αέριο το απορροφημένο στο υλικό ενώ μια αντίστοιχη ποσότητα του υλικού το οποίο περιλαμβάνει απορροφημένο χλωρίδιο εκφορτώνεται από τη δευτερεύουσα βαθμίδα.

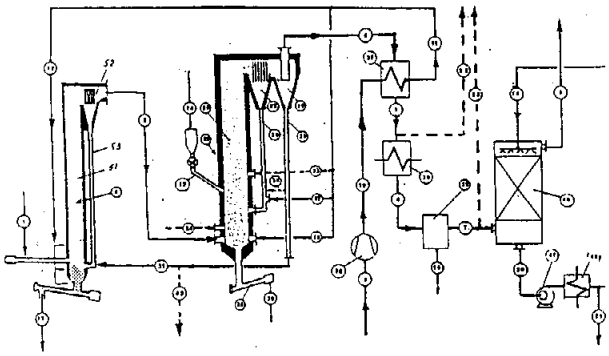

ΑΡΙΘΜΟΣ ΕΥΡΩΠΑΪΚΟΥ Δ.Ε.	*(11):*	**3008288**
ΑΡΙΘ. ΕΛΛΗΝΙΚΗΣ ΚΑΤΑΘΕΣΗΣ	*(21):*	930401391
ΗΜΕΡ. ΕΛΛΗΝΙΚΗΣ ΚΑΤΑΘΕΣΗΣ	*(22):*	24.06.93
ΑΡΙΘ./ΗΜΕΡ. ΔΗΜΟΣΙΕΥΣΗΣ ΕΥΡΩΠΑΪΚΟΥ ΔΙΠΛΩΜΑΤΟΣ	*(87):*	0 254 354/31.03.93
ΑΡΙΘ./ΗΜΕΡ. ΚΑΤΑΘΕΣΗΣ ΕΥΡΩΠΑΪΚΗΣ ΑΙΤΗΣΗΣ	*(86):*	87201313.1/09.07.87
ΤΙΤΛΟΣ ΕΦΕΥΡΕΣΗΣ	*(54):*	Φαρμακευτικά χρήσιμα παράγωγα του θειαζολιδινιο-4-καρβοξυλικού οξέος
ΔΙΚΑΙΟΥΧΟΣ	*(73):*	Zambon S.P.A. Via Della Chimica 9 Vicenza I-36100, Ιταλία
ΣΥΜΒΑΤΙΚΕΣ ΠΡΟΤΕΡΑΙΟΤΗΤΕΣ	*(30):*	2111286/14.07.86/IT
ΕΦΕΥΡΕΤΗΣ	*(72):*	1) Della Bella Davide 2) Carenzi Angelo 3) Chiarino Dario 4) Pellacini Franco
ΕΙΔΙΚΟΣ ΠΛΗΡΕΞΟΥΣΙΟΣ	*(74):*	Παπαπαναγιώτου Άννα, Κουμπάρη 2, 106 74 Αθήνα
ΑΝΤΙΚΛΗΤΟΣ	*(74):*	Παπακωνσταντίνου Ελένη, Κουμπάρη 2, 106 74 Αθήνα

ΠΕΡΙΛΗΨΗ (57)

Ενώσεις τύπου

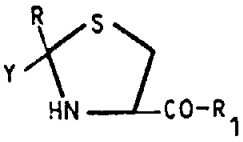

στον οποίο τα R, R_1 και Y έχουν τις έννοιες που φαίνονται στην περιγραφή, η παρασκευή τους δια συμπυκνώσεως μιας αλδεΰδης ή μίας κετόνης με κυστεΐνη ή ένα παράγωγό της και η χρήση τους στο φαρμακευτικό πεδίο.

Οι ενώσεις τύπου I διαθέτουν αντιπυρετική, αντιφλεγμονώδη, βλεννολυτική και αναλγητική δράση ταυτόχρονα με χαμηλή δυνατότητα προκλήσεως γαστρικών βλαβών.

Οι ενώσεις τύπου I, επί πλέον, είναι ιδιαίτερα χρήσιμες στην αγωγή ισχαιμικών και επανεγχυτικών συνδρόμων.

ΑΡΙΘΜΟΣ ΕΥΡΩΠΑ·Ι·ΚΟΥ Δ.Ε.	*(11):*	**3008289**
ΑΡΙΘ. ΕΛΛΗΝΙΚΗΣ ΚΑΤΑΘΕΣΗΣ	*(21):*	930401392
ΗΜΕΡ. ΕΛΛΗΝΙΚΗΣ ΚΑΤΑΘΕΣΗΣ	*(22):*	24.06.93
ΑΡΙΘ./ΗΜΕΡ. ΔΗΜΟΣΙΕΥΣΗΣ ΕΥΡΩΠΑ·Ι·ΚΟΥ ΔΙΠΛΩΜΑΤΟΣ	*(87):*	0 350 396/07.04.93
ΑΡΙΘ./ΗΜΕΡ. ΚΑΤΑΘΕΣΗΣ ΕΥΡΩΠΑ·Ι·ΚΗΣ ΑΙΤΗΣΗΣ	*(86):*	89401921.5/05.07.89
ΤΙΤΛΟΣ ΕΦΕΥΡΕΣΗΣ	*(54):*	Μηχανικό σύστημα αντιγραφής (μεταφοράς) μιας γωνιώδους θέσης
ΔΙΚΑΙΟΥΧΟΣ	*(73):*	Hispano-Suiza S.A. 333 Bureaux De la Colline Saint Cloud F-92213, Γαλλία
ΣΥΜΒΑΤΙΚΕΣ ΠΡΟΤΕΡΑΙΟΤΗΤΕΣ	*(30):*	8809200/07.07.88/FR
ΕΦΕΥΡΕΤΗΣ	*(72):*	1) Allais Jean-Philippe Patrice Bernard 2) Guillermond Alain Robert 3) Rouyer Pascal Gérard
ΕΙΔΙΚΟΣ ΠΛΗΡΕΞΟΥΣΙΟΣ	*(74):*	Παπαπαναγιώτου Άννα, Κουμπάρη 2, 106 74 Αθήνα
ΑΝΤΙΚΛΗΤΟΣ	*(74):*	Παπακωνσταντίνου Ελένη, Κουμπάρη 2, 106 74 Αθήνα

ΠΕΡΙΛΗΨΗ *(57)*

Η εφεύρεση έχει για αντικείμενο ένα μηχανικό σύστημα αντιγραφής της γωνιώδους θέσης βολής ενός όπλου (3) επί της σκοπευτικής διόπτρας (4).
Η διάταξη φέρει ένα κιβώτιο εγγραφής της κίνησης (5) που τοποθετείται πλησίον του πυργίσκου του όπλου και μεταδίδει την εν λόγω γωνιώδη κίνηση του όπλου με την βοήθεια ενός ελαστικού οργάνου μετάδοσης (6) σ' ένα κιβώτιο αντιγραφής (7) που εξασφαλίζει την κίνηση του οπτικού άξονα της διόπτρας.
Εφαρμογή στους πύργους και πυργίσκους τεθωρακισμένων οχημάτων που διαθέτουν ένα όπλο στο εξωτερικό τους.

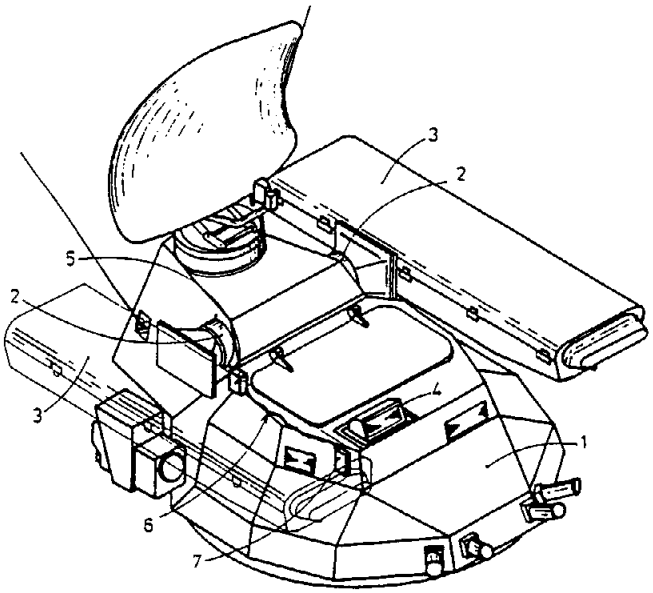

ΑΡΙΘΜΟΣ ΕΥΡΩΠΑ·Ι·ΚΟΥ Δ.Ε.	*(11):*	**3008290**
ΑΡΙΘ. ΕΛΛΗΝΙΚΗΣ ΚΑΤΑΘΕΣΗΣ	*(21):*	930401393
ΗΜΕΡ. ΕΛΛΗΝΙΚΗΣ ΚΑΤΑΘΕΣΗΣ	*(22):*	24.06.93
ΑΡΙΘ./ΗΜΕΡ. ΔΗΜΟΣΙΕΥΣΗΣ ΕΥΡΩΠΑ·Ι·ΚΟΥ ΔΙΠΛΩΜΑΤΟΣ	*(87):*	0 333 575/19.05.93
ΑΡΙΘ./ΗΜΕΡ. ΚΑΤΑΘΕΣΗΣ ΕΥΡΩΠΑ·Ι·ΚΗΣ ΑΙΤΗΣΗΣ	*(86):*	89400695.6/14.03.89
ΤΙΤΛΟΣ ΕΦΕΥΡΕΣΗΣ	*(54):*	Μέθοδος και διάταξη αυτόματης ανάγνωσης ενός μετρητή ρευστών με μηχανικό χρονοδιακόπτη
ΔΙΚΑΙΟΥΧΟΣ	*(73):*	Gaz de France (Service National) 23 Rue Philibert-Delorme Paris F-75017
ΣΥΜΒΑΤΙΚΕΣ ΠΡΟΤΕΡΑΙΟΤΗΤΕΣ	*(30):*	8803296/14.03.88/FR
ΕΦΕΥΡΕΤΗΣ	*(72):*	1) Le Squin Guy 2) Laurent Dominique
ΕΙΔΙΚΟΣ ΠΛΗΡΕΞΟΥΣΙΟΣ	*(74):*	Παπαπαναγιώτου Άννα, Κουμπάρη 2, 106 74 Αθήνα
ΑΝΤΙΚΛΗΤΟΣ	*(74):*	Παπακωνσταντίνου Ελένη, Κουμπάρη 2, 106 74 Αθήνα

ΠΕΡΙΛΗΨΗ *(57)*

Η διάταξη περιλαμβάνει ένα τουλάχιστον στοιχείο (11) που ανακλά το φως, τοποθετημένο επί ενός τμήματος ενός τουλάχιστον κλασσικού στρεφόμενου στοιχείου (10) του χρονοδιακόπτη, μία διάταξη (130) εκπομπής φωτός, μία διάταξη (140) ανίχνευσης και μετατροπής φωτός, πρώτη και δεύτερη ομοκεντρικές οπτικές ίνες, εξωτερική (21) και εσωτερική (22), έναν ενισχυτή για την λήψη ενός ηλεκτρικού σήματος που προέρχεται από την διάταξη μετατροπής (140), ένα πρώτο κύκλωμα σύγκρισης για την σύγκριση μ' ένα πρώτο κατώφλι (S1) του ενισχυμένου ηλεκτρικού σήματος, ένα δεύτερο κύκλωμα σύγκρισης για την σύγκριση μ' ένα δεύτερο κατώφλι (S2) του ενισχυμένου ηλεκτρικού σήματος, μία διάταξη συναγερμού ή προειδοποίησης που συνδέεται με την έξοδο του πρώτου κυκλώματος σύγκρισης και μία διάταξη (190) συγκέντρωσης και αποθήκευσης στην μνήμη των παλμών που εκπέμπονται από το δεύτερο κύκλωμα σύγκρισης.

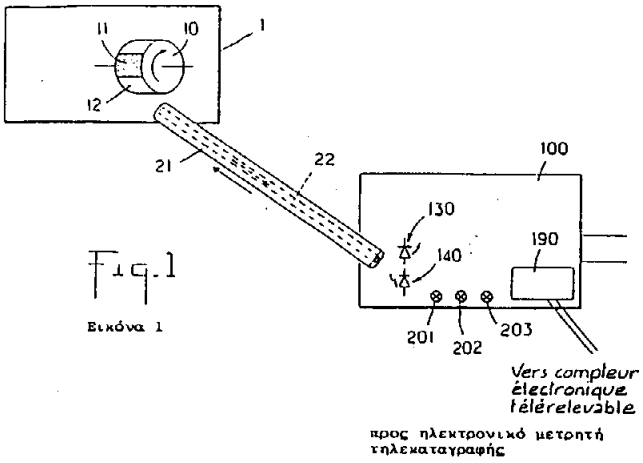

ΑΡΙΘΜΟΣ ΕΥΡΩΠΑΪΚΟΥ Δ.Ε.	*(11):*	**3008291**
ΑΡΙΘ. ΕΛΛΗΝΙΚΗΣ ΚΑΤΑΘΕΣΗΣ	*(21):*	930401394
ΗΜΕΡ. ΕΛΛΗΝΙΚΗΣ ΚΑΤΑΘΕΣΗΣ	*(22):*	24.06.93
ΑΡΙΘ./ΗΜΕΡ. ΔΗΜΟΣΙΕΥΣΗΣ ΕΥΡΩΠΑΪΚΟΥ ΔΙΠΛΩΜΑΤΟΣ	*(87):*	0 404 747/21.04.93
ΑΡΙΘ./ΗΜΕΡ. ΚΑΤΑΘΕΣΗΣ ΕΥΡΩΠΑΪΚΗΣ ΑΙΤΗΣΗΣ	*(86):*	90850242.0/19.06.90
ΤΙΤΛΟΣ ΕΦΕΥΡΕΣΗΣ	*(54):*	Νέον πολυστυρολιοσουλφονικόν άλας
ΔΙΚΑΙΟΥΧΟΣ	*(73):*	Aktiebolaget Hassle Molndal S-43183, Σουηδία
ΣΥΜΒΑΤΙΚΕΣ ΠΡΟΤΕΡΑΙΟΤΗΤΕΣ	*(30):*	8902236/20.06.89/SE
ΕΦΕΥΡΕΤΗΣ	*(72):*	1) Andersson Kjell Hjalmar 2) Simonsson Lelf Roger
ΕΙΔΙΚΟΣ ΠΛΗΡΕΞΟΥΣΙΟΣ	*(74):*	Παπαπαναγιώτου Άννα, Κουμπάρη 2, 106 74 Αθήνα
ΑΝΤΙΚΛΗΤΟΣ	*(74):*	Παπακωνσταντίνου Ελένη, Κουμπάρη 2, 106 74 Αθήνα

ΠΕΡΙΛΗΨΗ (57)

Αλας 4-[3-[αιθυλο[3-(προπυλοσουλφινυλο)προπυλ]αμινο]-2-υδροξυ-προποξυ]-βενζονιτριλίου έχοντος τον τύπον I

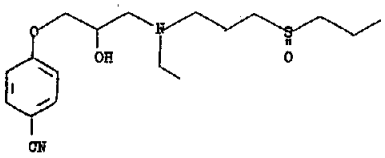

μετά πολυστυρολιοσουλφονικού οξέος, το οποίον είναι χρήσιμον δια την θεραπευτικήν αγωγήν καρδιακής αρρυθμίας· μέθοδος δια την παρασκευήν του ρηθέντος άλατος καθώς επίσης και η χρήσις του ρηθέντος άλατος δια την παρασκευήν φαρμάκων εχόντων δράσιν έναντι καρδιακών αρρυθμιών.

ΑΡΙΘΜΟΣ ΕΥΡΩΠΑΪΚΟΥ Δ.Ε.	*(11):*	**3008292**
ΑΡΙΘ. ΕΛΛΗΝΙΚΗΣ ΚΑΤΑΘΕΣΗΣ	*(21):*	930401395
ΗΜΕΡ. ΕΛΛΗΝΙΚΗΣ ΚΑΤΑΘΕΣΗΣ	*(22):*	24.06.93
ΑΡΙΘ./ΗΜΕΡ. ΔΗΜΟΣΙΕΥΣΗΣ ΕΥΡΩΠΑΪΚΟΥ ΔΙΠΛΩΜΑΤΟΣ	*(87):*	0 344 408/05.05.93
ΑΡΙΘ./ΗΜΕΡ. ΚΑΤΑΘΕΣΗΣ ΕΥΡΩΠΑΪΚΗΣ ΑΙΤΗΣΗΣ	*(86):*	89103698.0/03.03.89
ΤΙΤΛΟΣ ΕΦΕΥΡΕΣΗΣ	*(54):*	Μία μέθοδος για θερμική σταθεροποίηση προσυσκευασμένων προϊόντων τροφίμων επί μιας συνεχούς βάσης
ΔΙΚΑΙΟΥΧΟΣ	*(73):*	Barilla G.E.R. Fratelli Società Per AZIONI Viale Riccardo Barilla 3/A Parma I-43100, Ιταλία
ΣΥΜΒΑΤΙΚΕΣ ΠΡΟΤΕΡΑΙΟΤΗΤΕΣ	*(30):*	2085388/03.06.86/IT
ΕΦΕΥΡΕΤΗΣ	*(72):*	1) Guarneri Roberto 2) Ferrari Claudio
ΕΙΔΙΚΟΣ ΠΛΗΡΕΞΟΥΣΙΟΣ	*(74):*	Παπαπαναγιώτου Άννα, Κουμπάρη 2, 106 74 Αθήνα
ΑΝΤΙΚΛΗΤΟΣ	*(74):*	Παπακωνσταντίνου Ελένη, Κουμπάρη 2, 106 74 Αθήνα

ΠΕΡΙΛΗΨΗ (57)

Με σκοπό την σταθεροποίηση προσυσκευασμένων προϊόντων τροφίμων και την ταυτόχρονη λήψη υγειονομικών μέτρων για τα πακέτα, αυτά υπόκεινται σε επεξεργασία με μικροκύματα σε μία ατμόσφαιρα όπου καυτός αέρας διατηρείται σε μία υπερατμοσφαιρική πίεση.
Ο καυτός αέρας ρυθμίζεται θερμοστατικά σε μία θερμοκρασία ελαφρά επάνω από εκείνη η οποία έχει τεθεί για σταθεροποίηση των προϊόντων τροφίμων.

ΑΡΙΘΜΟΣ ΕΥΡΩΠΑΪΚΟΥ Δ.Ε.	***(11):***	**3008293**
ΑΡΙΘ. ΕΛΛΗΝΙΚΗΣ ΚΑΤΑΘΕΣΗΣ	*(21):*	930401396
ΗΜΕΡ. ΕΛΛΗΝΙΚΗΣ ΚΑΤΑΘΕΣΗΣ	*(22):*	24.06.93
ΑΡΙΘ./ΗΜΕΡ. ΔΗΜΟΣΙΕΥΣΗΣ ΕΥΡΩΠΑΪΚΟΥ ΔΙΠΛΩΜΑΤΟΣ	*(87):*	0 360 982/05.05.93
ΑΡΙΘ./ΗΜΕΡ. ΚΑΤΑΘΕΣΗΣ ΕΥΡΩΠΑΪΚΗΣ ΑΙΤΗΣΗΣ	*(86):*	89111084.3/19.06.89
ΤΙΤΛΟΣ ΕΦΕΥΡΕΣΗΣ	*(54):*	Παραγεμιστικό για μίγμα λιπασμάτων και παρόμοιων
ΔΙΚΑΙΟΥΧΟΣ	*(73):*	Priehs Friedrich Am Sonnenhang 3 Achim-Baden D-2807, Γερμανία
ΣΥΜΒΑΤΙΚΕΣ ΠΡΟΤΕΡΑΙΟΤΗΤΕΣ	*(30):*	3833178/27.09.88/DE
ΕΦΕΥΡΕΤΗΣ	*(72):*	Priehs Friedrich
ΕΙΔΙΚΟΣ ΠΛΗΡΕΞΟΥΣΙΟΣ	*(74):*	Παπαπαναγιώτου Άννα, Κουμπάρη 2, 106 74 Αθήνα
ΑΝΤΙΚΛΗΤΟΣ	*(74):*	Παπακωνσταντίνου Ελένη, Κουμπάρη 2, 106 74 Αθήνα

ΠΕΡΙΛΗΨΗ (57)

Η ευρεσιτεχνία αφορά παραγεμιστικό για οργανικό και/ή ανόργανο μίγμα λιπασμάτων ή παρομοίων. Σύμφωνα με την ευρεσιτεχνία προβλέπεται προς τούτω ένας κόκκος από αφρό χαρτιού, συνιστάμενος από συμπιεσμένο, πλαστικοποιημένο και εκπιεσμένο από Extruder, στην έξοδο δε του Extruder διογκωμένο ή αφρισμένο χαρτί, από ξηρό με ίνες και ενίοτε ακόμα λεπτοαλεσμένο παληόχαρτο και/ή χαρτόνι, ανακατεμμένο με Βιοπολυμερή και/ή Πούλπα.

ΑΡΙΘΜΟΣ ΕΥΡΩΠΑΪΚΟΥ Δ.Ε.	***(11):***	**3008294**
ΑΡΙΘ. ΕΛΛΗΝΙΚΗΣ ΚΑΤΑΘΕΣΗΣ	*(21):*	92043225
ΗΜΕΡ. ΕΛΛΗΝΙΚΗΣ ΚΑΤΑΘΕΣΗΣ	*(22):*	25.06.93
ΑΡΙΘ./ΗΜΕΡ. ΔΗΜΟΣΙΕΥΣΗΣ ΕΥΡΩΠΑΪΚΟΥ ΔΙΠΛΩΜΑΤΟΣ	*(87):*	0 406 742/21.04.93
ΑΡΙΘ./ΗΜΕΡ. ΚΑΤΑΘΕΣΗΣ ΕΥΡΩΠΑΪΚΗΣ ΑΙΤΗΣΗΣ	*(86):*	90112541.9/30.06.90
ΤΙΤΛΟΣ ΕΦΕΥΡΕΣΗΣ	*(54):*	Μέθοδος για την παρασκευή cis-διυδρονοπόλης
ΔΙΚΑΙΟΥΧΟΣ	*(73):*	Kali-Chemie Pharma GmbH Hans-Böckler-Allee 20, Postfach 220, D-3000 Hannover 1, Γερμανία
ΣΥΜΒΑΤΙΚΕΣ ΠΡΟΤΕΡΑΙΟΤΗΤΕΣ	*(30):*	3922386/07.07.89/Γερμανία
ΕΦΕΥΡΕΤΗΣ	*(72):*	1) Heitmann Walter 2) Mätzel Uwe
ΕΙΔΙΚΟΣ ΠΛΗΡΕΞΟΥΣΙΟΣ	*(74):*	Γιώτη-Μάνθου Ελένη, Στουρνάρα 37, 106 82 Αθήνα
ΑΝΤΙΚΛΗΤΟΣ	*(74):*	Βαγιανός Γεώργιος, Στουρνάρα 37, 106 82 Αθήνα

ΠΕΡΙΛΗΨΗ (57)

Η παρούσα εφεύρεση αφορά στη μέθοδο για την παρασκευή cis-διυδρονοπόλης και των εστέρων της. Ανάλογοι εστέρες της (-)-νοπόλης εφυδατώνονται στερεοεπιλεκτικώς μέσω ετερογενούς εφυδάτωσης, με την προσθήκη ενός καταλύτη του λευκόχρυσου ή με την προσθήκη καταλύτη οξειδίου του λευκόχρυσου ή με την προσθήκη καταλύτη ρουθηνίου/άνθρακα και το αποτέλεσμα, το οποίο είναι οι εστέρες της cis-διυδρονοπόλης, μετατρέπεται κατά βούληση στην αντίστοιχη αλκοόλη.

ΑΡΙΘΜΟΣ ΕΥΡΩΠΑΪΚΟΥ Δ.Ε.	*(11):*	**3008295**
ΑΡΙΘ. ΕΛΛΗΝΙΚΗΣ ΚΑΤΑΘΕΣΗΣ	*(21):*	930400024
ΗΜΕΡ. ΕΛΛΗΝΙΚΗΣ ΚΑΤΑΘΕΣΗΣ	*(22):*	25.06.93
ΑΡΙΘ./ΗΜΕΡ. ΔΗΜΟΣΙΕΥΣΗΣ ΕΥΡΩΠΑΪΚΟΥ ΔΙΠΛΩΜΑΤΟΣ	*(87):*	0 388 916/31.03.93
ΑΡΙΘ./ΗΜΕΡ. ΚΑΤΑΘΕΣΗΣ ΕΥΡΩΠΑΪΚΗΣ ΑΙΤΗΣΗΣ	*(86):*	90105329.8/21.03.90
ΤΙΤΛΟΣ ΕΦΕΥΡΕΣΗΣ	*(54):*	Υπερκρίσιμα ρευστά ως αραιωτές σε εφαρμογές συγκολλητικών υλών σε μορφή υγρών ψεκασμάτων
ΔΙΚΑΙΟΥΧΟΣ	*(73):*	Union Carbide Chemicals and Plastics Company, Inc. 39 Old Ridgebury Road. Danbury Connecticut 06817-0001, Η.Π.Α.
ΣΥΜΒΑΤΙΚΕΣ ΠΡΟΤΕΡΑΙΟΤΗΤΕΣ	*(30):*	326945/22.03.89/Η.Π.Α.
ΕΦΕΥΡΕΤΗΣ	*(72):*	Cole, Thomas Allen
ΕΙΔΙΚΟΣ ΠΛΗΡΕΞΟΥΣΙΟΣ	*(74):*	Γιώτη-Μάνθου Ελένη, Στουρνάρα 37, 106 82 Αθήνα
ΑΝΤΙΚΛΗΤΟΣ	*(74):*	Βαγιανός Γεώργιος, Στουρνάρα 37, 106 82 Αθήνα

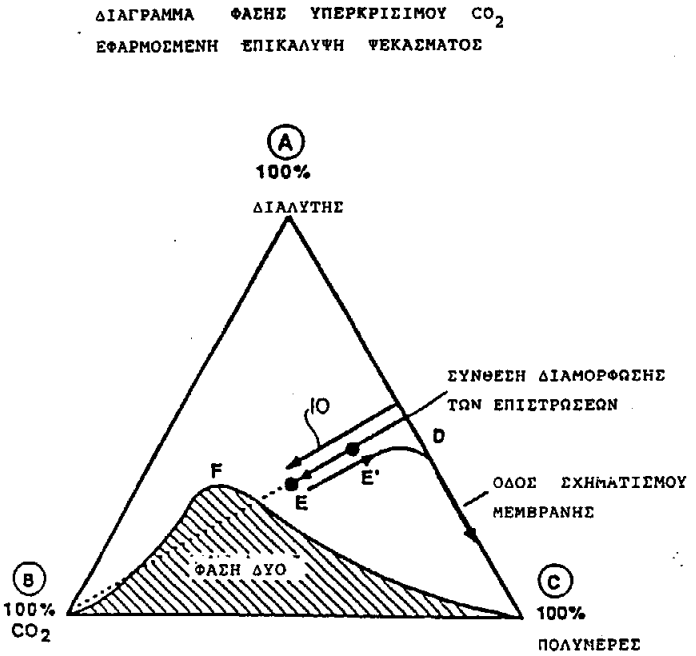

ΠΕΡΙΛΗΨΗ *(57)*

Η παρούσα εφεύρεση σχετίζεται με πρόδρομες συγκολλητικές συνθέσεις επικάλυψης οι οποίες προαιρετικά περιέχουν νερό, το οποίο είναι ιδιαίτερα κατάλληλο να αναμειχθεί με ένα τουλάχιστον υπερκρίσιμο ρευστό που χρησιμοποιείται σαν ένας αραιωτής μείωσης του ιξώδους και μετά ψεκάζοντας το προκύπτον υγρό μίγμα του υπερκρίσιμου ρευστού και της πρόδρομης συγκολλητικής σύνθεσης επίστρωσης πάνω στο υπόστρωμα που πρόκειται να επιστρωθεί. Επίσης αποκαλύπτονται οι μέθοδοι για τον ψεκασμό αυτών των πρόδρομων συγκολλητικών συνθέσεων επικάλυψης.

ΑΡΙΘΜΟΣ ΕΥΡΩΠΑΪΚΟΥ Δ.Ε.	*(11):*	**3008296**
ΑΡΙΘ. ΕΛΛΗΝΙΚΗΣ ΚΑΤΑΘΕΣΗΣ	*(21):*	930400133
ΗΜΕΡ. ΕΛΛΗΝΙΚΗΣ ΚΑΤΑΘΕΣΗΣ	*(22):*	25.06.93
ΑΡΙΘ./ΗΜΕΡ. ΔΗΜΟΣΙΕΥΣΗΣ ΕΥΡΩΠΑΪΚΟΥ ΔΙΠΛΩΜΑΤΟΣ	*(87):*	0 281 201/28.04.93
ΑΡΙΘ./ΗΜΕΡ. ΚΑΤΑΘΕΣΗΣ ΕΥΡΩΠΑΪΚΗΣ ΑΙΤΗΣΗΣ	*(86):*	88200380.9/02.03.88
ΤΙΤΛΟΣ ΕΦΕΥΡΕΣΗΣ	*(54):*	Ολοκληρωμένο (αυτόνομο) στοιχείο ανοσοδοκιμασίας
ΔΙΚΑΙΟΥΧΟΣ	*(73):*	PB Diagnostic Systems Inc. 750 Main Street, Cambridge, MA 02139 Η.Π.Α.
ΣΥΜΒΑΤΙΚΕΣ ΠΡΟΤΕΡΑΙΟΤΗΤΕΣ	*(30):*	21136/03.03.87/Η.Π.Α.
ΕΦΕΥΡΕΤΗΣ	*(72):*	Grenner Gerd
ΕΙΔΙΚΟΣ ΠΛΗΡΕΞΟΥΣΙΟΣ	*(74):*	Γιώτη-Μάνθου Ελένη, Στουρνάρα 37, 106 82 Αθήνα
ΑΝΤΙΚΛΗΤΟΣ	*(74):*	Βαγιανός Γεώργιος, Στουρνάρα 37, 106 82 Αθήνα

ΠΕΡΙΛΗΨΗ *(57)*

Ένα στοιχείο για την ανάλυση ενός υγρού δείγματος σε έναν τριχοειδή σωλήνα, το οποίο περιέχει ένα τοποθετημένο αντιδραστήριο σε υγρή επικοινωνία με δοχεία αντιδραστηρίου και ένα δοχείο υγρών αποβλήτων. Υπάρχει ένα μέσο εισαγωγής δείγματος, το οποίο επιτρέπει τη διαντίδραση του αναλυτή σε ένα δείγμα με το τοποθετημένο αντιδραστήριο. Υπάρχει ένα επισημασμένο αντιδραστήριο, το οποίο διαντιδρά είτε με το τοποθετημένο αντιδραστήριο είτε με τον αναλυτή, με τρόπο ο οποίος επιτρέπει την ανίχνευση της συγκέντρωσης του αναλυτή στο δείγμα. Ο τριχοειδής σωλήνας, τα δοχεία αντιδραστηρίου, το δοχείο υγρών αποβλήτων και το μέσο εισαγωγής δείγματος είναι τοποθετημένα μέσα σε ένα κοινό περίβλημα, ώστε να μη χρειάζεται να απομακρύνεται από το στοιχείο το υγρό απόβλητο του αντιδραστηρίου.

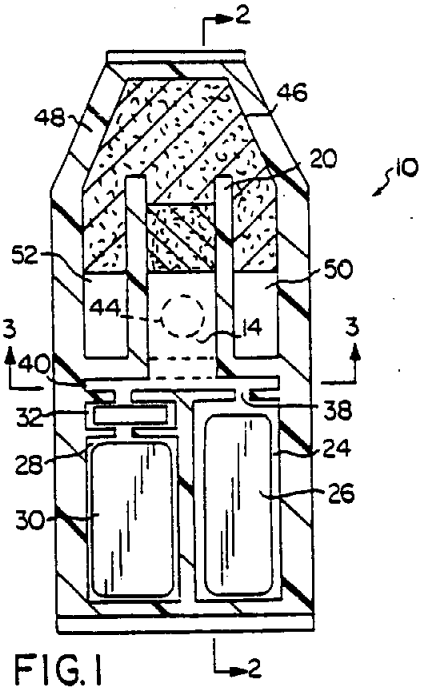

FIG. 1

ΑΡΙΘΜΟΣ ΕΥΡΩΠΑ·Ι·ΚΟΥ Δ.Ε.	*(11):*	**3008297**
ΑΡΙΘ. ΕΛΛΗΝΙΚΗΣ ΚΑΤΑΘΕΣΗΣ	*(21):*	930400716
ΗΜΕΡ. ΕΛΛΗΝΙΚΗΣ ΚΑΤΑΘΕΣΗΣ	*(22):*	25.06.93
ΑΡΙΘ./ΗΜΕΡ. ΔΗΜΟΣΙΕΥΣΗΣ ΕΥΡΩΠΑ·Ι·ΚΟΥ ΔΙΠΛΩΜΑΤΟΣ	*(87):*	0 261 699/31.03.93
ΑΡΙΘ./ΗΜΕΡ. ΚΑΤΑΘΕΣΗΣ ΕΥΡΩΠΑ·Ι·ΚΗΣ ΑΙΤΗΣΗΣ	*(86):*	87201253.9/01.07.87
ΤΙΤΛΟΣ ΕΦΕΥΡΕΣΗΣ	*(54):*	Ράδιο-σύστημα ακτινοβολίας γωνιώδους αποκλίσεως για ράδιο-συνδέσεις τροποσφαιρικής σκεδάσεως
ΔΙΚΑΙΟΥΧΟΣ	*(73):*	Siemens Telecomunicazioni S.p.A. SS. 11 Padana Superiore Km. 158 I-20060 Cassina de Pecchi Milano, Ιταλία
ΣΥΜΒΑΤΙΚΕΣ ΠΡΟΤΕΡΑΙΟΤΗΤΕΣ	*(30):*	2177786/01.07.87/Ιταλία
ΕΦΕΥΡΕΤΗΣ	*(72):*	1) Campora Carlo 2) Deponti Elio
ΕΙΔΙΚΟΣ ΠΛΗΡΕΞΟΥΣΙΟΣ	*(74):*	Γιώτη-Μάνθου Ελένη, Στουρνάρα 37, 106 82 Αθήνα
ΑΝΤΙΚΛΗΤΟΣ	*(74):*	Βαγιανός Γεώργιος, Στουρνάρα 37, 106 82 Αθήνα

ΠΕΡΙΛΗΨΗ *(57)*

Περιγράφεται ένα ραδιο-σύστημα γωνιώδους αποκλίσεως ή διαφορισμού για ραδιοσυνδέσεις τροποσφαιρικής σκεδάσεως, το οποίο περιλαμβάνει ένα παραβολοειδές και δύο κέρατα (1, 2) κεραίας, στο οποίο η απόσταση (D) ανάμεσα στα κέρατα (1, 2) της κεραίας μπορεί να ρυθμίζεται, έτσι ώστε να μεταβάλλεται η γωνία διαφορισμού ανάλογα με τις χαρακτηριστικές μεταδόσεως της τροπόσφαιρας και της σχετικής συνδέσεως, και συνεπώς να υπάρχει πάντοτε η άριστη γωνία διαφορισμού κάτω από όλες τις συνθήκες συνδέσεως.

Το σύστημα ακτινοβολίας (ραδιο-σύστημα) έχει επίσης τέσσερις κυματοδηγούς (P, S, T, Q), συνδεδεμένους με τα δύο κέρατα (1, 2) της κεραίας οι οποίοι επιτρέπουν τη χρήση μονής και διπλής πολώσεως και για τα δύο κεράτα (1, 2) της κεραίας και τη χρήση αμφοτέρων των κεράτων, ή προαιρετικά μόνο του ενός, για τη λήψη και εκπομπή των σημάτων, έτσι ώστε το σύστημα ακτινοβολίας (ραδιο-σύστημα να είναι πολύ εύκαμπτο).

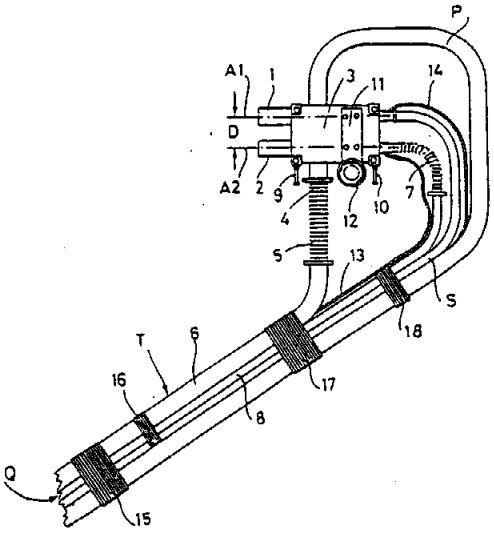

ΑΡΙΘΜΟΣ ΕΥΡΩΠΑ·Ι·ΚΟΥ Δ.Ε.	*(11):*	**3008298**
ΑΡΙΘ. ΕΛΛΗΝΙΚΗΣ ΚΑΤΑΘΕΣΗΣ	*(21):*	930400903
ΗΜΕΡ. ΕΛΛΗΝΙΚΗΣ ΚΑΤΑΘΕΣΗΣ	*(22):*	25.06.93
ΑΡΙΘ./ΗΜΕΡ. ΔΗΜΟΣΙΕΥΣΗΣ ΕΥΡΩΠΑ·Ι·ΚΟΥ ΔΙΠΛΩΜΑΤΟΣ	*(87):*	0 377 874/05.05.93
ΑΡΙΘ./ΗΜΕΡ. ΚΑΤΑΘΕΣΗΣ ΕΥΡΩΠΑ·Ι·ΚΗΣ ΑΙΤΗΣΗΣ	*(86):*	89123578.0/20.12.89
ΤΙΤΛΟΣ ΕΦΕΥΡΕΣΗΣ	*(54):*	Διάταξη συγκολλήσεως με ένα τουλάχιστον ηλεκτρόδιο τύπου αναβολέως και δύο αντικρυστές γέφυρες συγκολλήσεως ή τέσσερις κατά ζεύγη αντικρυστές γέφυρες συγκολλήσεως
ΔΙΚΑΙΟΥΧΟΣ	*(73):*	Siemens Aktiengesellschaft Wittelsbacherplatz 2, D-8000 München 2, Γερμανία
ΣΥΜΒΑΤΙΚΕΣ ΠΡΟΤΕΡΑΙΟΤΗΤΕΣ	*(30):*	3900520/10.01.89/Γερμανία
ΕΦΕΥΡΕΤΗΣ	*(72):*	1) Schuster Rudolf 2) Raschke Josef 3) Kamperdicks Klaus
ΕΙΔΙΚΟΣ ΠΛΗΡΕΞΟΥΣΙΟΣ	*(74):*	Γιώτη-Μάνθου Ελένη, Στουρνάρα 37, 106 82 Αθήνα
ΑΝΤΙΚΛΗΤΟΣ	*(74):*	Βαγιανός Γεώργιος, Στουρνάρα 37, 106 82 Αθήνα

ΠΕΡΙΛΗΨΗ *(57)*

Σε μία διάταξη συγκολλήσεως με τουλάχιστον ένα ηλεκτρόδιο τύπου αναβολέως (Lb1 έως Lb4), στερεωμένο σε ένα στήριγμα αναβολέα συγκολλήσεως (Lh) και θερμαινόμενο μέσω ηλεκτρικής αντιστάσεως και δύο αντικρυστές γέφυρες συγκολλήσεως ή τέσσερις κατά ζεύγη αντικρυστές γέφυρες συγκολλήσεως, πρέπει οι επιφάνειες εργασίας (A1 έως A4) να ευρίσκονται στο κάτω τμήμα των γεφυρών συγκολλήσεως, ακριβώς παράλληλα προς μία θέση συγκολλήσεως που ευρίσκεται για παράδειγμα πάνω σε μία αγώγιμη πλάκα (Lp). Αυτό καθίσταται δυνατόν μέσω μιας αρθρωτής ανάρτησης (Ah1) της στήριξης του αναβολέα συγκολλήσεως (Lh) με ένα κεντρικά στο επίπεδο μεταξύ των επιφανειών εργασίας (A1 έως A4) κείμενο κέντρο περιστροφής και αντισταθμίσεως (DA). Με τον τρόπο αυτόν εξασφαλίζεται μία σίγουρη επαφή των προς συγκόλληση τεμαχίων μεταξύ τους και με τους αναβολείς συγκολλήσεως (Lb1 έως Lb4).

ΑΡΙΘΜΟΣ ΕΥΡΩΠΑ·Ϊ·ΚΟΥ Δ.Ε.	***(11):***	**3008299**
ΑΡΙΘ. ΕΛΛΗΝΙΚΗΣ ΚΑΤΑΘΕΣΗΣ	*(21):*	930400905
ΗΜΕΡ. ΕΛΛΗΝΙΚΗΣ ΚΑΤΑΘΕΣΗΣ	*(22):*	25.06.93
ΑΡΙΘ./ΗΜΕΡ. ΔΗΜΟΣΙΕΥΣΗΣ ΕΥΡΩΠΑ·Ϊ·ΚΟΥ ΔΙΠΛΩΜΑΤΟΣ	*(87):*	0 247 877/21.04.93
ΑΡΙΘ./ΗΜΕΡ. ΚΑΤΑΘΕΣΗΣ ΕΥΡΩΠΑ·Ϊ·ΚΗΣ ΑΙΤΗΣΗΣ	*(86):*	87304740.1/28.05.87
ΤΙΤΛΟΣ ΕΦΕΥΡΕΣΗΣ	*(54):*	Τροποποιημένες πολυολεφίνες
ΔΙΚΑΙΟΥΧΟΣ	*(73):*	Neste Oy Keilaniemi SF-02150 Espoo 15 Φινλανδία
ΣΥΜΒΑΤΙΚΕΣ ΠΡΟΤΕΡΑΙΟΤΗΤΕΣ	*(30):*	862263/28.05.86/Φινλανδία
ΕΦΕΥΡΕΤΗΣ	*(72):*	1) Bergstrom Christer 2) Palmgren Tor Henrik
ΕΙΔΙΚΟΣ ΠΛΗΡΕΞΟΥΣΙΟΣ	*(74):*	Γιώτη-Μάνθου Ελένη, Στουρνάρα 37, 106 82 Αθήνα
ΑΝΤΙΚΛΗΤΟΣ	*(74):*	Βαγιανός Γεώργιος, Στουρνάρα 37, 106 82 Αθήνα

ΠΕΡΙΛΗΨΗ *(57)*

1. Τροποποιημένες πολυολεφίνες.

2. Η παρούσα εφεύρεση αφορά σε τροποποιημένες πολυολεφίνες, οι οποίες προσκολλώνται καλώς σε μέταλα και σε άλλες πολικές ουσίες και περιλαμβάνει μια πολυολεφίνη στην οποία έχει αναμιχθεί ή μεταμοσχευθεί φουμαρικό οξύ.

ΑΡΙΘΜΟΣ ΕΥΡΩΠΑ·Ϊ·ΚΟΥ Δ.Ε.	***(11):***	**3008300**
ΑΡΙΘ. ΕΛΛΗΝΙΚΗΣ ΚΑΤΑΘΕΣΗΣ	*(21):*	930400966
ΗΜΕΡ. ΕΛΛΗΝΙΚΗΣ ΚΑΤΑΘΕΣΗΣ	*(22):*	25.06.93
ΑΡΙΘ./ΗΜΕΡ. ΔΗΜΟΣΙΕΥΣΗΣ ΕΥΡΩΠΑ·Ϊ·ΚΟΥ ΔΙΠΛΩΜΑΤΟΣ	*(87):*	0 386 490/16.06.93
ΑΡΙΘ./ΗΜΕΡ. ΚΑΤΑΘΕΣΗΣ ΕΥΡΩΠΑ·Ϊ·ΚΗΣ ΑΙΤΗΣΗΣ	*(86):*	90102563.5/09.02.90
ΤΙΤΛΟΣ ΕΦΕΥΡΕΣΗΣ	*(54):*	Δοχείο συσκευασίας εξοπλισμένο με διάταξη ανοίγματος
ΔΙΚΑΙΟΥΧΟΣ	*(73):*	Tetra Alfa Holdings S.A. 70 avenue General-Guisan CH-1009 Pully, Ελβετία
ΣΥΜΒΑΤΙΚΕΣ ΠΡΟΤΕΡΑΙΟΤΗΤΕΣ	*(30):*	8900792/07.03.89/Σουηδία
ΕΦΕΥΡΕΤΗΣ	*(72):*	Jonsson Tommy
ΕΙΔΙΚΟΣ ΠΛΗΡΕΞΟΥΣΙΟΣ	*(74):*	Σιώτου Κατερίνα, Νοταρά 1, Αθήνα
ΑΝΤΙΚΛΗΤΟΣ	*(74):*	Σιώτου Κατερίνα, Νοταρά 1, Αθήνα

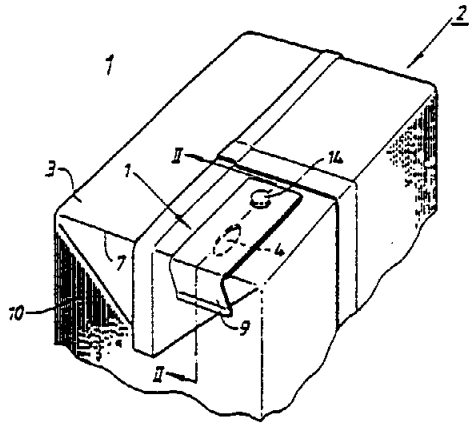

ΠΕΡΙΛΗΨΗ *(57)*

Διάταξη ανοίγματος του τύπου που ξανακλείνει, σ' ένα δοχείο συσκευασίας (2), που αποτελείται από ένα διπλό λουρί (5), που είναι εφαρμοσμένο στο εξωτερικό του δοχείου, όπου τα δύο αλληλεπικαλυπτόμενα τμήματα λουριού (5a και 5b), καλύπτουν μ' ένα τρόπο που να ξανακλείνει, ένα άνοιγμα εκκένωσης (4), το οποίο έχει προηγουμένως διαμορφωθεί στο δοχείο. Το ξανακλείσιμο του δοχείου μετά το άνοιγμα, καθίσταται εφικτό γιατί, το κάτω τμήμα λουριού (5b) αποτελείται από ένα ή περισσότερα προεξέχοντα τμήματα (14), τα οποία, σ' αυτό το άκρο μπορούν να εφαρμόσουν με δυνατότητα αποσύνδεσης, με αντίστοιχες θέσεις (15), που σχηματίζονται στο άνω τμήμα λουριού (5a).

ΑΡΙΘΜΟΣ ΕΥΡΩΠΑ·Ι·ΚΟΥ Δ.Ε.	(11):	3008301
ΑΡΙΘ. ΕΛΛΗΝΙΚΗΣ ΚΑΤΑΘΕΣΗΣ	(21):	930400993
ΗΜΕΡ. ΕΛΛΗΝΙΚΗΣ ΚΑΤΑΘΕΣΗΣ	(22):	25.06.93
ΑΡΙΘ./ΗΜΕΡ. ΔΗΜΟΣΙΕΥΣΗΣ ΕΥΡΩΠΑ·Ι·ΚΟΥ ΔΙΠΛΩΜΑΤΟΣ	(87):	0442168/12.05.93
ΑΡΙΘ./ΗΜΕΡ. ΚΑΤΑΘΕΣΗΣ ΕΥΡΩΠΑ·Ι·ΚΗΣ ΑΙΤΗΣΗΣ	(86):	90250032.1/08.02.90
ΤΙΤΛΟΣ ΕΦΕΥΡΕΣΗΣ	(54):	Διάταξη στήριξης πόρτας κιβωτίου διακοπτών
ΔΙΚΑΙΟΥΧΟΣ	(73):	Siemens Aktiengesellschaft Wittelsbacherplatz 2, D-8000 München 2, Γερμανία
ΣΥΜΒΑΤΙΚΕΣ ΠΡΟΤΕΡΑΙΟΤΗΤΕΣ	(30):	—
ΕΦΕΥΡΕΤΗΣ	(72):	1) Blum Richard 2) Schmidt Ludwig 3) Küster Willi 4) Groh Hans-Michael
ΕΙΔΙΚΟΣ ΠΛΗΡΕΞΟΥΣΙΟΣ	(74):	Γιώτη-Μάνθου Ελένη, Στουρνάρα 37, 106 82 Αθήνα
ΑΝΤΙΚΛΗΤΟΣ	(74):	Βαγιανός Γεώργιος, Στουρνάρα 37, 106 82 Αθήνα

ΠΕΡΙΛΗΨΗ (57)

Μία διάταξη στήριξης (2) ενός κιβωτίου διακοπτών βασίζεται στην εφαρμογή ενός καθέτου στοιχείου πλαισίου (1) με μία μετωπική επιφάνεια (7) καθώς και ενός φύλλου πόρτας (3) με ένα σκέλος ακμής (10) πεπλατυσμένο. Ένα σταθερό τμήμα στήριξης προσαρτόμενο στη μετωπική επιφάνεια (7) του καθέτου στοιχείου του πλαισίου (1), διαθέτει ένα επίπεδο καμπύλο πέλμα με σχεδόν αιχμηρά άκρα και ένα βραχίονα στήριξης για έναν πείρο στήριξης. Ο βραχίων στήριξης (15) τοποθετείται μεταξύ των σκελών (24) ενός κινητού τμήματος στήριξης (14), το οποίο εφαρμόζει σε μία εσοχή (21) στην περιοχή της πεπλατυσμένης ακμής του φύλλου της πόρτας (3) και στερεώνεται με τα ακραία τεμάχια σύνδεσης (22). Ένα άνοιγμα (33) στο πέλμα (16) καθιστά δυνατή μία από εμπρός στερέωση του σταθερού τμήματος στήριξης (13) στη μετωπική επιφάνεια (7). Η διάταξη στήριξης επιτρέπει μία μεγάλη γωνία ανοίγματος και εφαρμόζεται σε συνδυασμό με στοιχεία στεγανότητας.

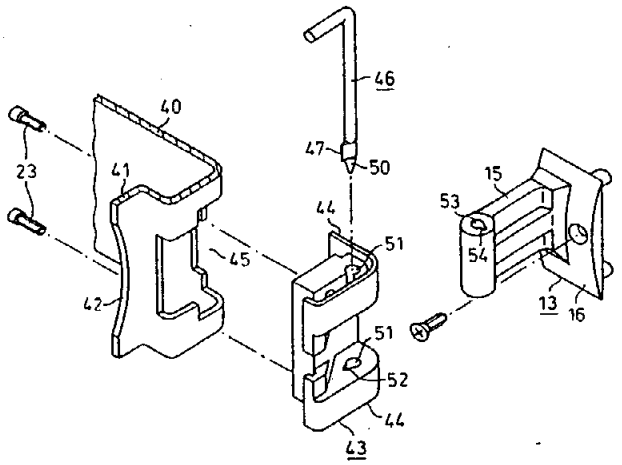

ΑΡΙΘΜΟΣ ΕΥΡΩΠΑ·Ι·ΚΟΥ Δ.Ε.	(11):	3008302
ΑΡΙΘ. ΕΛΛΗΝΙΚΗΣ ΚΑΤΑΘΕΣΗΣ	(21):	930400995
ΗΜΕΡ. ΕΛΛΗΝΙΚΗΣ ΚΑΤΑΘΕΣΗΣ	(22):	25.06.93
ΑΡΙΘ./ΗΜΕΡ. ΔΗΜΟΣΙΕΥΣΗΣ ΕΥΡΩΠΑ·Ι·ΚΟΥ ΔΙΠΛΩΜΑΤΟΣ	(87):	0367019/12.05.93
ΑΡΙΘ./ΗΜΕΡ. ΚΑΤΑΘΕΣΗΣ ΕΥΡΩΠΑ·Ι·ΚΗΣ ΑΙΤΗΣΗΣ	(86):	89119301.3/18.10.89
ΤΙΤΛΟΣ ΕΦΕΥΡΕΣΗΣ	(54):	Φάρμακο που περιέχει νιτροξυαλκυλαμίνες με λειτουργία αμιδίου και μέθοδος για την παρασκευή των ενώσεων αυτών
ΔΙΚΑΙΟΥΧΟΣ	(73):	Boehringer Mannheim GmbH Sandhofer Strasse 116 D-6800 Mannheim 31, Γερμανία
ΣΥΜΒΑΤΙΚΕΣ ΠΡΟΤΕΡΑΙΟΤΗΤΕΣ	(30):	3836021/22.10.88/Γερμανία
ΕΦΕΥΡΕΤΗΣ	(72):	1) Simon Herbert Dr. rer. nat 2) Michel Helmut 3) Schultz Michael Dr. rer. nat 4) Bartsch Wolfgang Dr. med. vet
ΕΙΔΙΚΟΣ ΠΛΗΡΕΞΟΥΣΙΟΣ	(74):	Γιώτη-Μάνθου Ελένη, Στουρνάρα 37, 106 82 Αθήνα
ΑΝΤΙΚΛΗΤΟΣ	(74):	Βαγιανός Γεώργιος, Στουρνάρα 37, 106 82 Αθήνα

ΠΕΡΙΛΗΨΗ (57)

Η προκειμένη εφεύρεση αφορά σε νέα φάρμακα, τα οποία περιέχουν ενώσεις του γενικού τύπου I

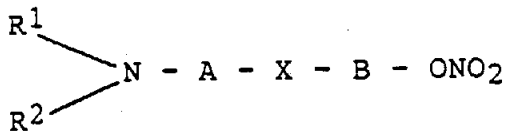

στον οποίο το

R^1 σημαίνει υδρογόνο, μία ευθυγράμμου αλύσου ή διακλαδισμένη, κεκορεσμένη ή ακόρεστη ομάδα C_1-C_8-αλκυλίου ή μία ομάδα C_3-C_8-κυκλοαλκυλίου, μία ομάδα αμινοκαρβονυλίου, C_1-C_6-αλκυλαμίνοκαρβονυλίου ή δι-C_1-C_6-αλκυλο-αμινοκαρβονυλίου, το

R^2 σημαίνει υδρογόνο, μία ευθυγράμμου αλύσου ή διακλαδισμένη, κεκορεσμένη ή ακόρεστο ομάδα C_1-C_6-αλκυλίου, ή μία ομάδα C_3-C_8-κυκλοαλκυλίου ή κυκλοαλκενυλίου, ή το R^2 μαζί με το R^1 και το άτομο αζώτου, στο οποίο είναι συνδεδεμένα, σχηματίζουν έναν ετεροαλειφατικό δακτύλιο με 2-6 άτομα C, όπου ένα ή δύο άτομα C μπορεί να υποκαθίστανται υπό ατόμων αζώτου ή οξυγόνου, το A σημαίνει μία γραμμή σθένους ή μία ευθύγραμμο ή διακλαδισμένη άλυσο αλκυλενίου με 1-8 άτομα C, όπου μία ομάδα $-CH_2-$ μπορεί να αντικαθίσταται υπό μίας ομάδας κυκλοαλκυλενίου 3-7 ατόμων C, το

B σημαίνει μία ευθύγραμμο ή διακλαδισμένη άλυσο αλκυλενίου 1-8 ατόμων C, όπου μία ομάδα $-CH_2-$ μπορεί να αντικαθίσταται υπό μίας ομάδας κυκλοαλκυλενίου 3-7 ατόμων C, το

X σημαίνει μία ομάδα $-NR^3-CO-$ ή μία ομάδα $-CO-NR^3$, όπου το

R^3 σημαίνει υδρογόνο ή μία κεκορεσμένη ή ακόρεστη ομάδα αλκυλίου 1-6 ατόμων C, ή για την περίπτωση, που το X παριστά την ομάδα $-NR_3-CO-$, το R^3 σχηματίζει με το άτομο αζώτου και ένα άτομο C της ομάδας A έναν ετεροκυκλικό δακτύλιο με 4 έως 6 άτομα C, ή το R^3 μαζί με τα R^2, A και τα δύο άτομα αζώτου σχηματίζουν έναν ετεροκυκλικό δακτύλιο με 3 έως 5 άτομα C.

Αντικείμενο της εφεύρεσης είναι και νέες ενώσεις του γενικού τύπου I, στον οποίο τα R_1 και R_2 δεν σημαίνουν υδρογόνο, ως και μέθοδος για την παρασκευή αυτών των ενώσεων.

ΑΡΙΘΜΟΣ ΕΥΡΩΠΑ·Ι·ΚΟΥ Δ.Ε.	*(11):*	**3008303**
ΑΡΙΘ. ΕΛΛΗΝΙΚΗΣ ΚΑΤΑΘΕΣΗΣ	*(21):*	930401131
ΗΜΕΡ. ΕΛΛΗΝΙΚΗΣ ΚΑΤΑΘΕΣΗΣ	*(22):*	25.06.93
ΑΡΙΘ./ΗΜΕΡ. ΔΗΜΟΣΙΕΥΣΗΣ ΕΥΡΩΠΑ·Ι·ΚΟΥ ΔΙΠΛΩΜΑΤΟΣ	*(87):*	0436261/26.05.93
ΑΡΙΘ./ΗΜΕΡ. ΚΑΤΑΘΕΣΗΣ ΕΥΡΩΠΑ·Ι·ΚΗΣ ΑΙΤΗΣΗΣ	*(86):*	90250330.9/21.12.90
ΤΙΤΛΟΣ ΕΦΕΥΡΕΣΗΣ	*(54):*	Θρομβολυτικώς δραστικό μέσο συνδυασμού (ουσιών)
ΔΙΚΑΙΟΥΧΟΣ	*(73):*	Schering AG Berlin und Bergkamen Müllerstrasse 170/178 Postfach 6503 11, D-1000 Berlin 65, Γερμανία
ΣΥΜΒΑΤΙΚΕΣ ΠΡΟΤΕΡΑΙΟΤΗΤΕΣ	*(30):*	3943241/22.12.89/Γερμανία
ΕΦΕΥΡΕΤΗΣ	*(72):*	Donner Peter Dr.
ΕΙΔΙΚΟΣ ΠΛΗΡΕΞΟΥΣΙΟΣ	*(74):*	Γιώτη-Μάνθου Ελένη, Στουρνάρα 37, 106 82 Αθήνα
ΑΝΤΙΚΛΗΤΟΣ	*(74):*	Βαγιανός Γεώργιος, Στουρνάρα 37, 106 82 Αθήνα

ΠΕΡΙΛΗΨΗ (57)

Η εφεύρεση αφορά ένα θρομβολυτικώς δραστικό μέσο αποτελούμενο από έναν συνδυασμό από την μη δεσμεύουσα την ινική μορφή του θρομβολυτικού v-PA και έναν δεσμεύοντα την ινική ενεργοποιητή πλασμινογόνου.

ΑΡΙΘΜΟΣ ΕΥΡΩΠΑ·Ι·ΚΟΥ Δ.Ε.	*(11):*	**3008304**
ΑΡΙΘ. ΕΛΛΗΝΙΚΗΣ ΚΑΤΑΘΕΣΗΣ	*(21):*	930401138
ΗΜΕΡ. ΕΛΛΗΝΙΚΗΣ ΚΑΤΑΘΕΣΗΣ	*(22):*	25.06.93
ΑΡΙΘ./ΗΜΕΡ. ΔΗΜΟΣΙΕΥΣΗΣ ΕΥΡΩΠΑ·Ι·ΚΟΥ ΔΙΠΛΩΜΑΤΟΣ	*(87):*	0 303 573/09.06.93
ΑΡΙΘ./ΗΜΕΡ. ΚΑΤΑΘΕΣΗΣ ΕΥΡΩΠΑ·Ι·ΚΗΣ ΑΙΤΗΣΗΣ	*(86):*	88810538.4/05.08.88
ΤΙΤΛΟΣ ΕΦΕΥΡΕΣΗΣ	*(54):*	Νέες πυρρολιδινο-2,5-διόνες και 4,5,6,7-τετραϋδροϊσοϊνδόλο-1,3-διόνες
ΔΙΚΑΙΟΥΧΟΣ	*(73):*	Ciba-Geigy AG Klybeckstrasse 141 CH-4002 Basel, Ελβετία
ΣΥΜΒΑΤΙΚΕΣ ΠΡΟΤΕΡΑΙΟΤΗΤΕΣ	*(30):*	3132/87-9/14.08.87/Ελβετία
ΕΦΕΥΡΕΤΗΣ	*(72):*	1) Moser Hans Dr. 2) Pissiotas Georg Dr. 3) Brunner Hans Georg Dr.
ΕΙΔΙΚΟΣ ΠΛΗΡΕΞΟΥΣΙΟΣ	*(74):*	Γιώτη-Μάνθου Ελένη, Στουρνάρα 37, 106 82 Αθήνα
ΑΝΤΙΚΛΗΤΟΣ	*(74):*	Βαγιανός Γεώργιος, Στουρνάρα 37, 106 82 Αθήνα

ΠΕΡΙΛΗΨΗ (57)

Η εφεύρεση αφορά σε νέες πυρρολιδινο-2,5-διόνες και 4,5,6,7-τετραϋδροϊσοϊνδολο-1,3-διόνες του τύπου I με ζιζανιοκτόνο δράση

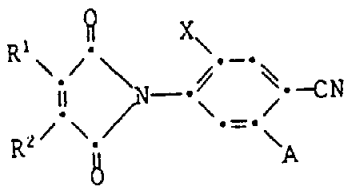

όπου σημαίνουν

R^1 υδρογόνο· ή (C_1-C_4)-αλκύλιο·

R^2 (C_1-C_4)-αλκύλιο· ή

R^1 και R^2 από κοινού μία ομάδα $-(CH_2)_4-$, η οποία μπορεί να είναι υποκαταστημένη έως και δύο φορές από (C_1-C_4)-αλκύλιο·

X υδρογόνο· ή αλογόνο·

A —C(=O)—R^3· ή O-R^4

R^3 υδροξύ· (C_1-C_8)-αλκοξύ· (C_1-C_4)-αλκοξυ-(C_1-C_4)-αλκοξύ· (C_1-C_4)-αλκυλοθειο-(C_1-C_4)-αλκοξύ· μονο- ή δι-(C_1-C_4)-αλκυλοαμινο(C_1-C_4)-αλκοξύ· (C_1-C_8)-κυανοαλκοξύ· (C_3-C_8)-αλκενυλοξύ· (C_3-C_8)-αλογονοαλκενυλοξύ· (C_3-C_8)-αλκινυλοξύ· (C_3-C_7)-κυκλοαλκυλοξύ· (C_3-C_7)-κυκλοαλκυλο-(C_1-C_4)-αλκυλοξύ· αλογονο-(C_3-C_7)-κυκλοαλκοξύ· σε δεδομένη περίπτωση υποκαταστημένο βενζυλοξύ, φαινυλοξύ ή φαινυλοθείο· οι ομάδες άλατος -O-Na, -O-K, -O-$(Ca)_{0,5}$ -O-$(Mg)_{0,5}$ ή -O-NH_4· αμινομάδα· σε δεδομένη περίπτωση υποκαταστημένη (C_1-C_4)-αλκυλοαμινομάδα ή δι-(C_1-C_4)-αλκυλοαμινομάδα· (C_3-C_4)-αλκενυλοαμινομάδα· διαλλυλοαμινομάδα· N-πυρρολιδινομάδα· N-πιπεριδινομάδα· -N-μορφολινομάδα· -N-θειομορφολινομάδα· -N-πιπεριδαζινομάδα· (C_1-C_8)-αλκυλοθείο· (C_3-C_8)-αλκενυλοθείο· βενζυλοθείο· σε δεδομένη περίπτωση υποκαταστημένο (C_1-C_4)-αλκυλοθείο ή (C_1-C_4)-αλκοξύ·

R^4 (C_1-C_8)-αλκύλιο· (C_3-C_7)-κυκλοαλκύλιο· (C_3-C_7)-κυκλοαλκυλο-(C_1-C_4)-αλκύλιο· (C_3-C_7)-αλογονοκυκλοαλκύλιο· (C_1-C_8)-αλκυλοκαρβονύλιο· αλλυλοκαρβονύλιο· σε δεδομένη περίπτωση υποκαταστημένο βενζυλοκαρβονύλιο, βενζοΰλιο ή διοξολανύλιο· φουροΰλιο· θειενοΰλιο· σε δεδομένη περίπτωση (C_1-C_4)-αλκύλιο.

Μέθοδος για την παρασκευή των ενώσεων του τύπου I, ζιζανιοκτόνα μέσα που περιέχουν ενώσεις του τύπου I, η χρήση τους και μέθοδοι για την χρήση τους καθώς και νέα ενδιάμεσα προϊόντα.

ΑΡΙΘΜΟΣ ΕΥΡΩΠΑΪΚΟΥ Δ.Ε.	*(11):*	**3008305**
ΑΡΙΘ. ΕΛΛΗΝΙΚΗΣ ΚΑΤΑΘΕΣΗΣ	*(21):*	930401229
ΗΜΕΡ. ΕΛΛΗΝΙΚΗΣ ΚΑΤΑΘΕΣΗΣ	*(22):*	25.06.93
ΑΡΙΘ./ΗΜΕΡ. ΔΗΜΟΣΙΕΥΣΗΣ ΕΥΡΩΠΑΪΚΟΥ ΔΙΠΛΩΜΑΤΟΣ	*(87):*	0 417 875/12.05.93
ΑΡΙΘ./ΗΜΕΡ. ΚΑΤΑΘΕΣΗΣ ΕΥΡΩΠΑΪΚΗΣ ΑΙΤΗΣΗΣ	*(86):*	90250232.7/11.09.90
ΤΙΤΛΟΣ ΕΦΕΥΡΕΣΗΣ	*(54):*	1-μεθοξυπυριμιδινυλο-1Η-1,2,4-τριαζολο-3-σουλφονικά νιτροανιλίδια, μέθοδος για την παρασκευή τους και η χρήση τους ως μέσα με ζιζανιοκτόνο επίδραση
ΔΙΚΑΙΟΥΧΟΣ	*(73):*	Schering AG Berlin und Bergkamen Müllerstrasse 170/178 Postfach 65 03 11 D-1000 Berlin 65 Γερμανία
ΣΥΜΒΑΤΙΚΕΣ ΠΡΟΤΕΡΑΙΟΤΗΤΕΣ	*(30):*	3931060/14.09.89/Γερμανία
ΕΦΕΥΡΕΤΗΣ	*(72):*	1) Tarara Gerhard Dr. 2) Krüger Gabriele Dr. 3) Wegner Peter Dr. 4) Johann Gerhard Dr. 5) Rees Richard Dr.
ΕΙΔΙΚΟΣ ΠΛΗΡΕΞΟΥΣΙΟΣ	*(74):*	Γιώτη-Μάνθου Ελένη, Στουρνάρα 37, 106 82 Αθήνα
ΑΝΤΙΚΛΗΤΟΣ	*(74):*	Βαγιανός Γεώργιος, Στουρνάρα 37, 106 82 Αθήνα

ΠΕΡΙΛΗΨΗ *(57)*

Η εφεύρεση αφορά σε νέα 1-μεθοξυπυριμιδινυλο-1Η-1,2,4-τριαζολο-3-σουλφονικά νιτροανιλίδια του γενικού τύπου I

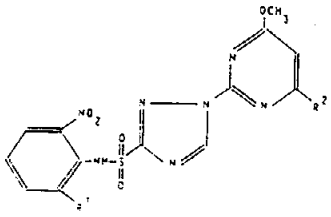

(I)

στον οποίο τα R^1 και R^2 έχουν τις αναφερθείσες στην περιγραφή σημασίες, σε μέθοδο για την παρασκευή τους και την χρησιμοποίησή τους ως μέσων με ζιζανιοκτόνο επίδραση.

ΑΡΙΘΜΟΣ ΕΥΡΩΠΑΪΚΟΥ Δ.Ε.	*(11):*	**3008306**
ΑΡΙΘ. ΕΛΛΗΝΙΚΗΣ ΚΑΤΑΘΕΣΗΣ	*(21):*	930401230
ΗΜΕΡ. ΕΛΛΗΝΙΚΗΣ ΚΑΤΑΘΕΣΗΣ	*(22):*	25.06.93
ΑΡΙΘ./ΗΜΕΡ. ΔΗΜΟΣΙΕΥΣΗΣ ΕΥΡΩΠΑΪΚΟΥ ΔΙΠΛΩΜΑΤΟΣ	*(87):*	0 338 465/02.06.93
ΑΡΙΘ./ΗΜΕΡ. ΚΑΤΑΘΕΣΗΣ ΕΥΡΩΠΑΪΚΗΣ ΑΙΤΗΣΗΣ	*(86):*	89106777.9/15.04.89
ΤΙΤΛΟΣ ΕΦΕΥΡΕΣΗΣ	*(54):*	1-χλωροπυριμιδινυλο-1Η-1,2,4-τριαζολο-3-σουλφονικά αμίδια, μέθοδος για την παρασκευή τους και η χρήση τους ως μέσα με ζιζανιοκτόνο επίδραση
ΔΙΚΑΙΟΥΧΟΣ	*(73):*	Schering AG Berlin und Bergkamen Müllerstrasse 170/178 Postfach 65 03 11 D-1000 Berlin 65 Γερμανία
ΣΥΜΒΑΤΙΚΕΣ ΠΡΟΤΕΡΑΙΟΤΗΤΕΣ	*(30):*	3813885/20.04.88/Γερμανία
ΕΦΕΥΡΕΤΗΣ	*(72):*	1) Wegner Peter Dr. 2) Krüger Martin Dr. 3) Johann Gerhard Dr. 4) Rusch Reinhart Dr. 5) Rees Richard Dr. 6) Head John Dr. 7) Rownson Graham Dr.
ΕΙΔΙΚΟΣ ΠΛΗΡΕΞΟΥΣΙΟΣ	*(74):*	Γιώτη-Μάνθου Ελένη, Στουρνάρα 37, 106 82 Αθήνα
ΑΝΤΙΚΛΗΤΟΣ	*(74):*	Βαγιανός Γεώργιος, Στουρνάρα 37, 106 82 Αθήνα

ΠΕΡΙΛΗΨΗ *(57)*

Η εφεύρεση αφορά σε νέα 1-χλωροπυριμιδινυλο-1Η-1,2,4-τριαζολο-3-σουλφονικά αμίδια του γενικού τύπου I

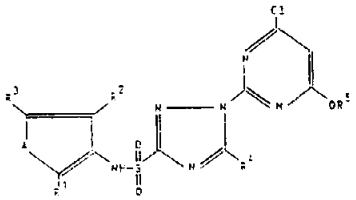

(I)

στον οποίο τα A, R^1, R^2, R^3, R^4 και R^5 έχουν τις αναφερθείσες στην περιγραφή σημασίες, σε μέθοδο για την παρασκευή τους και την χρήση τους ως μέσα με ζιζανιοκτόνο επίδραση.

ΑΡΙΘΜΟΣ ΕΥΡΩΠΑΪΚΟΥ Δ.Ε.	***(11):***	**3008307**
ΑΡΙΘ. ΕΛΛΗΝΙΚΗΣ ΚΑΤΑΘΕΣΗΣ	*(21):*	930401232
ΗΜΕΡ. ΕΛΛΗΝΙΚΗΣ ΚΑΤΑΘΕΣΗΣ	*(22):*	25.06.93
ΑΡΙΘ./ΗΜΕΡ. ΔΗΜΟΣΙΕΥΣΗΣ ΕΥΡΩΠΑΪΚΟΥ ΔΙΠΛΩΜΑΤΟΣ	*(87):*	0 369 563/14.04.93
ΑΡΙΘ./ΗΜΕΡ. ΚΑΤΑΘΕΣΗΣ ΕΥΡΩΠΑΪΚΗΣ ΑΙΤΗΣΗΣ	*(86):*	89250091.9/17.11.89
ΤΙΤΛΟΣ ΕΦΕΥΡΕΣΗΣ	*(54):*	Μέθοδος για την παρασκευή παραγώγων καρβακυκλίνης δια στερεοεπιλεκτικής εισαγωγής του διπλού δεσμού 5,6
ΔΙΚΑΙΟΥΧΟΣ	*(73):*	Schering AG Berlin und Bergkamen Müllerstrasse 170/178 Postfach 65 03 11 D-1000 Berlin 65 Γερμανία
ΣΥΜΒΑΤΙΚΕΣ ΠΡΟΤΕΡΑΙΟΤΗΤΕΣ	*(30):*	3839155/17.11.88/Γερμανία
ΕΦΕΥΡΕΤΗΣ	*(72):*	1) Harre Michael 2) Westermann Jürgen
ΕΙΔΙΚΟΣ ΠΛΗΡΕΞΟΥΣΙΟΣ	*(74):*	Γιώτη-Μάνθου Ελένη, Στουρνάρα 37, 106 82 Αθήνα
ΑΝΤΙΚΛΗΤΟΣ	*(74):*	Βαγιανός Γεώργιος, Στουρνάρα 37, 106 82 Αθήνα

ΠΕΡΙΛΗΨΗ (57)

Η εφεύρεση αφορά σε μία μέθοδο για την παρασκευή καρβακυκλινών του τύπου I

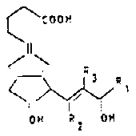

(I).

στον οποίο το

R_1 σημαίνει μία ευθυγράμμου αλύσου ή μία ομάδα C_1-C_7-αλκυλίου, μία ευθυγράμμου αλύσου ή διακλαδισμένη ομάδα C_2-C_7-αλκενυλίου ή μία ευθυγράμμου αλύσου ή διακλαδισμένη ομάδα C_2-C_7-αλκινυλίου και τα

R_2, R_3 μπορεί να είναι όμοια ή διαφορετικά και μπορούν να σημαίνουν υδρογόνο, C_1-C_2-αλκύλιο, χλώριο ή βρώμιο ή μπορούν να σημαίνουν από κοινού με τον διπλό δεσμό έναν τριπλό δεσμό, η οποία χαρακτηρίζεται από το γεγονός, ότι φέρεται σε χημική αντίδραση μία δικυκλική κετόνη του τύπου II

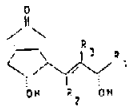

(II),

όπου τα R_1, R_2 και R_3 έχουν τις ανωτέρω αναφερθείσες σημασίες, με 5-10 ισοδύναμα ενός αντιδραστηρίου του τύπου VI,

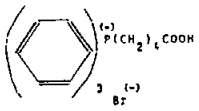

(VI),

παρουσία 8-12 ισοδυνάμων μίας βάσεως, στους 0-40°C σε 0,5 έως 4 ώρες εντός των διαλυτών διμεθοξυαιθάνιο, 1,3-διμεθυλιμιδαζολιδιν-2-όνη, διμεθυλοφορμαμίδιο, διμεθυλοσουλφοξείδιο, τετραϋδροφουράνιο, τολουόλη, διβενζο-18-crown-6 ή εντός των μειγμάτων τους.

ΑΡΙΘΜΟΣ ΕΥΡΩΠΑΪΚΟΥ Δ.Ε.	***(11):***	**3008308**
ΑΡΙΘ. ΕΛΛΗΝΙΚΗΣ ΚΑΤΑΘΕΣΗΣ	*(21):*	930401233
ΗΜΕΡ. ΕΛΛΗΝΙΚΗΣ ΚΑΤΑΘΕΣΗΣ	*(22):*	25.06.93
ΑΡΙΘ./ΗΜΕΡ. ΔΗΜΟΣΙΕΥΣΗΣ ΕΥΡΩΠΑΪΚΟΥ ΔΙΠΛΩΜΑΤΟΣ	*(87):*	0 369 388/19.05.93
ΑΡΙΘ./ΗΜΕΡ. ΚΑΤΑΘΕΣΗΣ ΕΥΡΩΠΑΪΚΗΣ ΑΙΤΗΣΗΣ	*(86):*	89121037.9/14.11.89
ΤΙΤΛΟΣ ΕΦΕΥΡΕΣΗΣ	*(54):*	Υδροξυ-1,2,3,4-τετραϋδροαμινοακριδίνες, μία μέθοδος για την παρασκευή τους και η χρήση τους ως φάρμακα
ΔΙΚΑΙΟΥΧΟΣ	*(73):*	Hoechst-Roussel Pharmaceuticals Incorporated Route 202-206 North Somerville New Jersey 08876, Η.Π.Α.
ΣΥΜΒΑΤΙΚΕΣ ΠΡΟΤΕΡΑΙΟΤΗΤΕΣ	*(30):*	271788/16.11.88/Η.Π.Α.
ΕΦΕΥΡΕΤΗΣ	*(72):*	1) Shutske Gregory Michael 2) Tomer John Dick IV
ΕΙΔΙΚΟΣ ΠΛΗΡΕΞΟΥΣΙΟΣ	*(74):*	Γιώτη-Μάνθου Ελένη, Στουρνάρα 37, 106 82 Αθήνα
ΑΝΤΙΚΛΗΤΟΣ	*(74):*	Βαγιανός Γεώργιος, Στουρνάρα 37, 106 82 Αθήνα

ΠΕΡΙΛΗΨΗ (57)

Αποκαλύπτονται ενώσεις που έχουν τον τύπο I

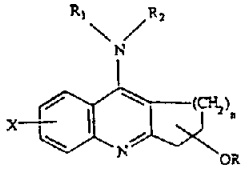

στον οποίο το

n είναι 2· το

X είναι υδρογόνο, χαμηλού μοριακού βάρους αλκοξύ, αλογόνο, υδροξύ, νίτρο ή τριφθορομεθύλιο· το

R είναι υδρογόνο, βενζύλιο ή αλκανοΰλιο με 2-12 άτομα άνθρακος, υπό τον όρο ότι η ομάδα OR δεν πρέπει να ίσταται σε θέση 1 του συστήματος τριών δακτυλίων, και τα

R_1 και R_2 είναι ανεξαρτήτως αλλήλων υδρογόνο, χαμηλού μοριακού βάρους αλκύλιο ή αρυλο-χ.μ.β.-αλκύλιο, αλλά αμφότερα δεν μπορεί να είναι ταυτόχρονα, ή εναλλακτικά τα R_1 και R_2 μπορεί να σχηματίζουν μαζί την ομάδα NR_3R_4 όπου τα

R_3 και R_4 σημαίνουν ανεξαρτήτως αλλήλων χαμηλού μοριακού βάρους αλκύλιο·

οι οποίες είναι χρήσιμες για την θεραπεία διαφόρων δυσλειτουργιών που χαρακτηρίζονται από μείωση της χολινενεργού λειτουργίας, όπως της νόσου Alzheimer.

ΑΡΙΘΜΟΣ ΕΥΡΩΠΑ·Ι·ΚΟΥ Δ.Ε.	***(11):***	**3008309**
ΑΡΙΘ. ΕΛΛΗΝΙΚΗΣ ΚΑΤΑΘΕΣΗΣ	*(21):*	930401234
ΗΜΕΡ. ΕΛΛΗΝΙΚΗΣ ΚΑΤΑΘΕΣΗΣ	*(22):*	25.06.93
ΑΡΙΘ./ΗΜΕΡ. ΔΗΜΟΣΙΕΥΣΗΣ ΕΥΡΩΠΑ·Ι·ΚΟΥ ΔΙΠΛΩΜΑΤΟΣ	*(87):*	0 362 704/12.05.93
ΑΡΙΘ./ΗΜΕΡ. ΚΑΤΑΘΕΣΗΣ ΕΥΡΩΠΑ·Ι·ΚΗΣ ΑΙΤΗΣΗΣ	*(86):*	89117998.8/28.09.89
ΤΙΤΛΟΣ ΕΦΕΥΡΕΣΗΣ	*(54):*	Μέθοδος για την μικροποίηση γλιβενκλαμίδης
ΔΙΚΑΙΟΥΧΟΣ	*(73):*	Hoechst AG Postfach 80 03 20 D-6230 Frankfurt am Main 80 Γερμανία
ΣΥΜΒΑΤΙΚΕΣ ΠΡΟΤΕΡΑΙΟΤΗΤΕΣ	*(30):*	3833439/01.10.88/Γερμανία
ΕΦΕΥΡΕΤΗΣ	*(72):*	Jaenicke Ottmar Dr.
ΕΙΔΙΚΟΣ ΠΛΗΡΕΞΟΥΣΙΟΣ	*(74):*	Γιώτη-Μάνθου Ελένη, Στουρνάρα 37, 106 82 Αθήνα
ΑΝΤΙΚΛΗΤΟΣ	*(74):*	Βαγιανός Γεώργιος, Στουρνάρα 37, 106 82 Αθήνα

ΠΕΡΙΛΗΨΗ *(57)*

Περιγράφεται μία μέθοδος για την παρασκευή μίας μικροποιημένης μορφής της γλιβενκλαμίδης του τύπου

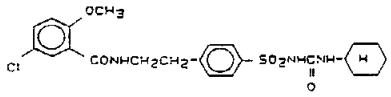

με μία επιφάνεια των σωματιδίων δραστικής ουσίας εκ τουλάχιστον 3 m^2/g κατά BET. Στην προκειμένη περίπτωση οξινίζεται ένα εναιώρημα ενός δυσδιαλύτου άλατος της γλιβενκλαμίδης εντός ύδατος με ένα οξύ. Προκύπτει μικροϊζηματοποιημένη γλιβενκλαμίδη.

ΑΡΙΘΜΟΣ ΕΥΡΩΠΑ·Ι·ΚΟΥ Δ.Ε.	***(11):***	**3008310**
ΑΡΙΘ. ΕΛΛΗΝΙΚΗΣ ΚΑΤΑΘΕΣΗΣ	*(21):*	930401397
ΗΜΕΡ. ΕΛΛΗΝΙΚΗΣ ΚΑΤΑΘΕΣΗΣ	*(22):*	25.06.93
ΑΡΙΘ./ΗΜΕΡ. ΔΗΜΟΣΙΕΥΣΗΣ ΕΥΡΩΠΑ·Ι·ΚΟΥ ΔΙΠΛΩΜΑΤΟΣ	*(87):*	0 401 154/09.06.93
ΑΡΙΘ./ΗΜΕΡ. ΚΑΤΑΘΕΣΗΣ ΕΥΡΩΠΑ·Ι·ΚΗΣ ΑΙΤΗΣΗΣ	*(86):*	90730007.3/10.04.90
ΤΙΤΛΟΣ ΕΦΕΥΡΕΣΗΣ	*(54):*	Δοχείο για αποθήκευση στερεοποιημένων υγρών
ΔΙΚΑΙΟΥΧΟΣ	*(73):*	Philipp Holsmann AG Taunusanlage 1, Frankfurt 1 D-6000, Γερμανία
ΣΥΜΒΑΤΙΚΕΣ ΠΡΟΤΕΡΑΙΟΤΗΤΕΣ	*(30):*	3913253/22.04.89/DE
ΕΦΕΥΡΕΤΗΣ	*(72):*	Schafer Hans Dr. Ing.
ΕΙΔΙΚΟΣ ΠΛΗΡΕΞΟΥΣΙΟΣ	*(74):*	Σιώτου Κατερίνα, Νοταρά 1, Αθήνα
ΑΝΤΙΚΛΗΤΟΣ	*(74):*	Σιώτου Κατερίνα, Νοταρά 1, Αθήνα

ΠΕΡΙΛΗΨΗ *(57)*

Η εφεύρεση αφορά ένα δοχείο για την αποθήκευση στερεοποιημένων υγρών, και ιδιαίτερα υγροποιημένων αερίων, το οποίο αποτελείται από ένα εξωτερικό δοχείο (2) κλειστό από όλες τις πλευρές. από οπλισμένο σκυρόδεμα, ενδεχομένως με ατσάλινο καπάκι (3) και ένα εσωτερικό μεταλλικό δοχείο (5), ανοιχτό στο επάνω μέρος για να δεχτεί τα υγρά. Αυτό το εσωτερικό μεταλλικό δοχείο βρίσκεται πάνω από μονωτικό υλικό και ανάμεσα στην εξωτερική επιφάνεια του εσωτερικού δοχείου και την εσωτερική του εξωτερικού, υπάρχει ένα μεσοδιάστημα γεμάτο με κοκκώδες μονωτικό υλικό. Στο κάτω τμήμα του μεσοδιαστήματος αυτού βρίσκεται ένα στοιχείο (10) που κρατά την απόσταση ανάμεσα στο εσωτερικό και το εξωτερικό δοχείο. Για να είναι το εσωτερικό μεταλλικό δοχείο ασφαλές ως προς τη μετατόπισή του σε περίπτωση σεισμού και ταυτόχρονα να μπορούν να μεταβιβάζονται οι παραγόμενες οριζόντιες δυνάμεις βαρύτητας, τοποθετείται μεταξύ του στοιχείου που κρατά την απόσταση και της εσωτερικής επιφάνειας του εξωτερικού δοχείου ένα κενό δοχείο (11) από ατσάλι, το οποίο είναι εν μέρει γεμάτο με υλικό (12) που υγροποιείται όταν θερμανθεί. Μέσα στο κενό δοχείο είναι τοποθετημένα θερμαντικά στοιχεία (14) και το στοιχείο (10) που κρατά, την απόσταση είναι στέρεα συνδεδεμένο τόσο με το κενό δοχείο (11) όσο και με το εσωτερικό ατσάλινο δοχείο (5). Το υλικό στο κενό δοχείο, που είναι κατά προτίμηση ασφάλτιο, θερμαίνεται όταν γεμίζουμε ή αδειάζουμε το εσωτερικό δοχείο και κατ' αυτόν τον τρόπο δεν εμποδίζει κατά το γέμισμα και το άδειασμα τις προκύπτουσες μεταβολές θερμοκρασίας του εσωτερικού δοχείου.

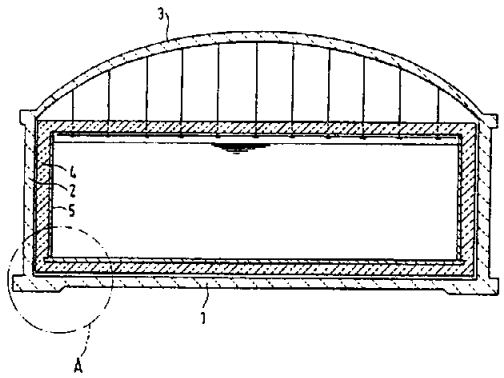

ΑΡΙΘΜΟΣ ΕΥΡΩΠΑΪΚΟΥ Δ.Ε.	***(11):***	**3008311**
ΑΡΙΘ. ΕΛΛΗΝΙΚΗΣ ΚΑΤΑΘΕΣΗΣ	*(21):*	930401399
ΗΜΕΡ. ΕΛΛΗΝΙΚΗΣ ΚΑΤΑΘΕΣΗΣ	*(22):*	25.06.93
ΑΡΙΘ./ΗΜΕΡ. ΔΗΜΟΣΙΕΥΣΗΣ ΕΥΡΩΠΑΪΚΟΥ ΔΙΠΛΩΜΑΤΟΣ	*(87):*	0 405 595/07.04.93
ΑΡΙΘ./ΗΜΕΡ. ΚΑΤΑΘΕΣΗΣ ΕΥΡΩΠΑΪΚΗΣ ΑΙΤΗΣΗΣ	*(86):*	90112489.1/29.06.90
ΤΙΤΛΟΣ ΕΦΕΥΡΕΣΗΣ	*(54):*	Μία διαδικασία για την συνεχόμενη κατασκευή δικτυωτών σάκκων, μία βελτιωμένη μηχανή για την εκπλήρωση της διαδικασίας και δικτυωτοί σάκκοι που παράγονται
ΔΙΚΑΙΟΥΧΟΣ	*(73):*	Empac S.A. 44-58 Jaume Ribo Badalona E-08911 Ισπανία
ΣΥΜΒΑΤΙΚΕΣ ΠΡΟΤΕΡΑΙΟΤΗΤΕΣ	*(30):*	8902321/30.06.89/ES
ΕΦΕΥΡΕΤΗΣ	*(72):*	Marsal Ezequiel Giro
ΕΙΔΙΚΟΣ ΠΛΗΡΕΞΟΥΣΙΟΣ	*(74):*	Σιώτου Κατερίνα, Νοταρά 1, Αθήνα
ΑΝΤΙΚΛΗΤΟΣ	*(74):*	Σιώτου Κατερίνα, Νοταρά 1, Αθήνα

ΠΕΡΙΛΗΨΗ (57)

Μία διαδικασία για την συνεχόμενη κατασκευή δικτυωτών σάκκων, μία βελτιωμένη μηχανή για την εκπλήρωση της εν λόγω διαδικασίας και την παραγωγή των δικτυωτών σάκκων από αυτή, του τύπου που χρησιμοποιεί ένα δικτυωτό σωλήνα, ο οποίος είναι κομμένος στα άκρα για να σχηματίζει κλειστά δοχεία αφού γεμισθεί. Η διαδικασία αναπαράγει την εκ πλαγίου τροφοδότηση των ιμάντων του θερμοσυγκολλούμενου υλικού για μία από κοινού εφαρμογή στους σάκκους, στα εξωτερικά τους και/ή στα εσωτερικά τους μέρη, ώστε να προσδιορίζονται έτσι, σε ορισμένες περιπτώσεις, μερικές περιοχές των θερμοσυγκολλούμενων υλικών, χωρίς διακοπή, από την κεφαλή του σάκκου έως το κάτω μέρος του· περιορισμένες περιοχές στην κεφαλή του σάκκου και στο κάτω μέρος του και καπάκια που προέχονται από την κεφαλή. Η ρέουσα περίμετρος του ιμάντα είναι εξωτερική και/ή εσωτερική του δικτυωτού σώματος. Οι ιμάντες κόπτονται από δύο οριζοντίως ωθούμενα αντίθετα κινητά μαχαίρια, που είναι τοποθετημένα με φορά προς τα κάτω στην περιοχή κατεύθυνσης και οδήγησης του ιμάντα και στην είσοδο των ιμάντων μέσα στη μηχανή.

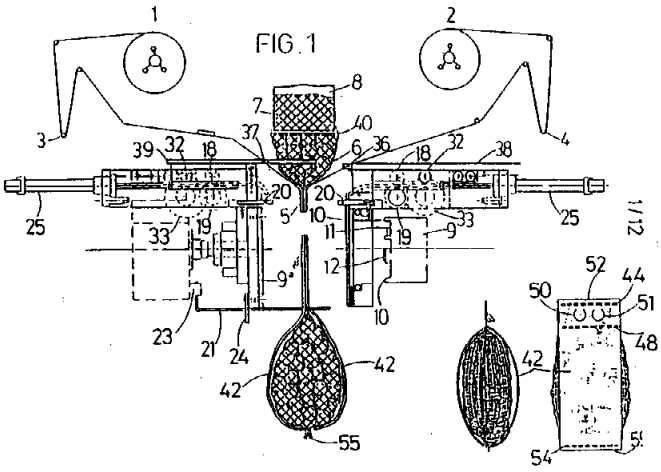

ΑΡΙΘΜΟΣ ΕΥΡΩΠΑΪΚΟΥ Δ.Ε.	***(11):***	**3008312**
ΑΡΙΘ. ΕΛΛΗΝΙΚΗΣ ΚΑΤΑΘΕΣΗΣ	*(21):*	930401400
ΗΜΕΡ. ΕΛΛΗΝΙΚΗΣ ΚΑΤΑΘΕΣΗΣ	*(22):*	25.06.93
ΑΡΙΘ./ΗΜΕΡ. ΔΗΜΟΣΙΕΥΣΗΣ ΕΥΡΩΠΑΪΚΟΥ ΔΙΠΛΩΜΑΤΟΣ	*(87):*	0 321 020/02.06.93
ΑΡΙΘ./ΗΜΕΡ. ΚΑΤΑΘΕΣΗΣ ΕΥΡΩΠΑΪΚΗΣ ΑΙΤΗΣΗΣ	*(86):*	88202770.9/02.12.88
ΤΙΤΛΟΣ ΕΦΕΥΡΕΣΗΣ	*(54):*	Μέθοδος δια την παρασκευή N-ακυλ-ανιλινών
ΔΙΚΑΙΟΥΧΟΣ	*(73):*	Eniricerche S.p.A. Corso Venezia 16 Milan I-20121, Ιταλία
ΣΥΜΒΑΤΙΚΕΣ ΠΡΟΤΕΡΑΙΟΤΗΤΕΣ	*(30):*	2303587/16.12.87/IT
ΕΦΕΥΡΕΤΗΣ	*(72):*	1) Clerici Mario Gabriele 2) Di Carlo Sabatino 3) Belussi Giuseppe
ΕΙΔΙΚΟΣ ΠΛΗΡΕΞΟΥΣΙΟΣ	*(74):*	Παπακώστα-Αναγνωστοπούλου Παναγιώτα, Μαυροκορδάτου 7, 106 78 Αθήνα
ΑΝΤΙΚΛΗΤΟΣ	*(74):*	Κιόρτσης Βασίλειος, Μαυροκορδάτου 7, 106 78 Αθήνα

ΠΕΡΙΛΗΨΗ (57)

Παρασκευάζονται N-ακυλ-ανιλίνες δια αντιδράσεως μεταξύ μιας φαινόλης και μιας αμίδης, ενώ εργαζόμεθα εις υψηλή θερμοκρασίαν και παρουσία ενός μοριακού κοσκίνου ως καταλύτου. Ειδικώτερα αποκαλύπτεται η παρασκευή N-ακετυλ-παρα-αμινο-φαινόλης δια αντιδράσεως υδροκινόνης και ακεταμίδης.

ΑΡΙΘΜΟΣ ΕΥΡΩΠΑ·Ι·ΚΟΥ Δ.Ε.	*(11):*	**3008313**
ΑΡΙΘ. ΕΛΛΗΝΙΚΗΣ ΚΑΤΑΘΕΣΗΣ	*(21):*	930401401
ΗΜΕΡ. ΕΛΛΗΝΙΚΗΣ ΚΑΤΑΘΕΣΗΣ	*(22):*	25.06.93
ΑΡΙΘ./ΗΜΕΡ. ΔΗΜΟΣΙΕΥΣΗΣ ΕΥΡΩΠΑ·Ι·ΚΟΥ ΔΙΠΛΩΜΑΤΟΣ	*(87):*	0 293 331/31.03.93
ΑΡΙΘ./ΗΜΕΡ. ΚΑΤΑΘΕΣΗΣ ΕΥΡΩΠΑ·Ι·ΚΗΣ ΑΙΤΗΣΗΣ	*(86):*	88810334.8/25.05.88
ΤΙΤΛΟΣ ΕΦΕΥΡΕΣΗΣ	*(54):*	Εργαλείο εξαγωγής δια την απόθεση μιας θήκης πλαστικού υλικού επί ενός νήματος
ΔΙΚΑΙΟΥΧΟΣ	*(73):*	Nokia-Maillefer S.A. Route Du Bois Ecublens Canton De Vaud CH-1024, Ελβετία
ΣΥΜΒΑΤΙΚΕΣ ΠΡΟΤΕΡΑΙΟΤΗΤΕΣ	*(30):*	2065/29.05.87/CH
ΕΦΕΥΡΕΤΗΣ	*(72):*	Weber Kurt
ΕΙΔΙΚΟΣ ΠΛΗΡΕΞΟΥΣΙΟΣ	*(74):*	Παπακώστα-Αναγνωστοπούλου Παναγιώτα, Μαυροκορδάτου 7, 106 78 Αθήνα
ΑΝΤΙΚΛΗΤΟΣ	*(74):*	Κιόρτσης Βασίλειος, Μαυροκορδάτου 7, 106 78 Αθήνα

ΠΕΡΙΛΗΨΗ *(57)*

Η φιλιέρα με δαχτυλίδι (11) παρουσιάζει στο άνω άκρο της το σωληνοειδές χείλος (12) που είναι εφοδιασμένο με το μικρό περιλαίμιο (12α) και συνεργάζεται με μέσα στερεώσεως του δαχτυλιδιού αυτού επί του φορέως (1). Τα μέσα αυτά στερεώσεως περιλαμβάνουν τέσσερις ακτινικούς κοχλίες (19) που στηρίζονται επί της κυλινδρικής βάσεως (13) του φορέως (1) και επιτρέπουν μία ελεγχομένη απομάκρυνση εκ του κέντρου του δαχτυλιδιού σε σχέση προς τον φορέα και αφ' ετέρου το περιλαίμιο συσφίξεως (20) που επιτρέπει την τοποθέτηση δύο βάσεων (14 και 15) σε αυστηρώς ομοαξονικές θέσεις. Οι αξονικοί κοχλίες (16) διασχίζουν τον φορέα (1) με επαρκές ακτινικές ανοχές ώστε να επιτρέπουν την προσαρμογή.

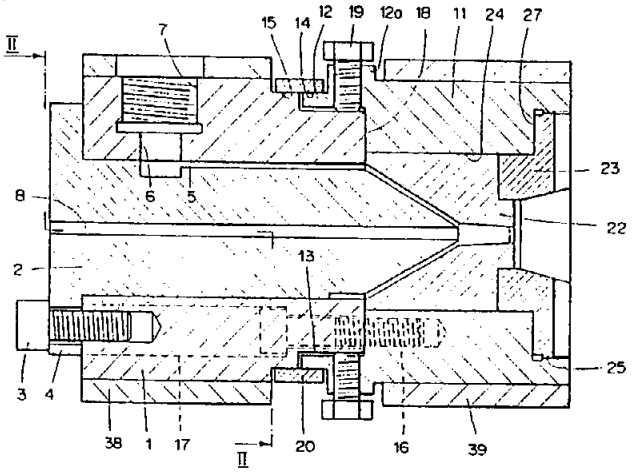

ΑΡΙΘΜΟΣ ΕΥΡΩΠΑ·Ι·ΚΟΥ Δ.Ε.	*(11):*	**3008314**
ΑΡΙΘ. ΕΛΛΗΝΙΚΗΣ ΚΑΤΑΘΕΣΗΣ	*(21):*	930401402
ΗΜΕΡ. ΕΛΛΗΝΙΚΗΣ ΚΑΤΑΘΕΣΗΣ	*(22):*	28.06.93
ΑΡΙΘ./ΗΜΕΡ. ΔΗΜΟΣΙΕΥΣΗΣ ΕΥΡΩΠΑ·Ι·ΚΟΥ ΔΙΠΛΩΜΑΤΟΣ	*(87):*	0 239 716/31.03.93
ΑΡΙΘ./ΗΜΕΡ. ΚΑΤΑΘΕΣΗΣ ΕΥΡΩΠΑ·Ι·ΚΗΣ ΑΙΤΗΣΗΣ	*(86):*	87100015.4/02.01.87
ΤΙΤΛΟΣ ΕΦΕΥΡΕΣΗΣ	*(54):*	Φαρμακευτικές συνθέσεις που περιέχουν πεπτίδια της ομάδας χολοκυστονίνη-και ρουλίνη για τη θεραπεία καταστάσεων καταπληξίας και ανεπαρκειών στο αναπνευστικό και κυκλοφορικό
ΔΙΚΑΙΟΥΧΟΣ	*(73):*	Alfio Bertolini Via Vittorio Veneto 8 Scandiano Reggio Emilla Ιταλία
ΣΥΜΒΑΤΙΚΕΣ ΠΡΟΤΕΡΑΙΟΤΗΤΕΣ	*(30):*	1905586/10.01.86/IT
ΕΦΕΥΡΕΤΗΣ	*(72):*	Alfio Bertolini
ΕΙΔΙΚΟΣ ΠΛΗΡΕΞΟΥΣΙΟΣ	*(74):*	Μπαντουδάκης Άγγελος, Κηφισίας 293, 145 61 Κηφισιά
ΑΝΤΙΚΛΗΤΟΣ	*(74):*	Κυπρής Φειδίας ή Κυπρής Κώστας, Κηφισίας 293, 145 61 Κηφισιά

ΠΕΡΙΛΗΨΗ *(57)*

Φαρμακευτικές συνθέσεις που περιέχουν ένα πολυπεπτίδιο της ομάδας χολοκυστοκινίνη-καιρουλίνη είναι αποτελεσματικές για τη θεραπεία καταστάσεων καταπληξίας και ανεπαρκειών στο αναπνευστικό και κυκλοφορικό.

Οι συνθέσεις της εφεύρεσης μπορούν να χορηγούνται δια της παρεντερικής ή αναπνευστικής οδού σε δόση που κυμαίνεται από 5 μέχρι 20 μg δραστικού στοιχείου ανά κιλό βάρους του σώματος.

ΑΡΙΘΜΟΣ ΕΥΡΩΠΑΪΚΟΥ Δ.Ε.	*(11):*	**3008315**
ΑΡΙΘ. ΕΛΛΗΝΙΚΗΣ ΚΑΤΑΘΕΣΗΣ	*(21):*	930401403
ΗΜΕΡ. ΕΛΛΗΝΙΚΗΣ ΚΑΤΑΘΕΣΗΣ	*(22):*	28.06.93
ΑΡΙΘ./ΗΜΕΡ. ΔΗΜΟΣΙΕΥΣΗΣ ΕΥΡΩΠΑΪΚΟΥ ΔΙΠΛΩΜΑΤΟΣ	*(87):*	0 407 018/31.03.93
ΑΡΙΘ./ΗΜΕΡ. ΚΑΤΑΘΕΣΗΣ ΕΥΡΩΠΑΪΚΗΣ ΑΙΤΗΣΗΣ	*(86):*	90305304.9/16.05.90
ΤΙΤΛΟΣ ΕΦΕΥΡΕΣΗΣ	*(54):*	Συσκευή πτυσσόμενου δοχείου για χρήση στην αποθήκευση και μεταφορά ρευστών υλικών
ΔΙΚΑΙΟΥΧΟΣ	*(73):*	Concertainer Ltd Albany Lodge Brewery Walk Worcester WR1 3HY, Μ. Βρετανία
ΣΥΜΒΑΤΙΚΕΣ ΠΡΟΤΕΡΑΙΟΤΗΤΕΣ	*(30):*	8915650/07.07.89/GB
ΕΦΕΥΡΕΤΗΣ	*(72):*	Farrell Peter Jeffrey
ΕΙΔΙΚΟΣ ΠΛΗΡΕΞΟΥΣΙΟΣ	*(74):*	Μπατουδάκης Άγγελος, Κηφισίας 293, 145 61 Κηφισιά
ΑΝΤΙΚΛΗΤΟΣ	*(74):*	Κυπρής Φειδίας ή Κυπρής Κώστας, Κηφισίας 293, 145 61 Κηφισιά

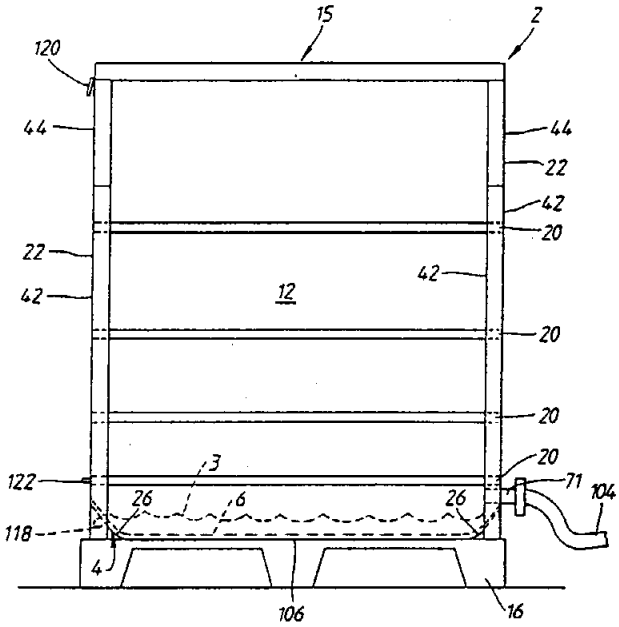

ΠΕΡΙΛΗΨΗ *(57)*

Συσκευή πτυσσόμενου δοχείου (2) για την αποθήκευση και μεταφορά ρευστών υλικών. Η συσκευή (2) περιλαμβάνει ένα εξωτερικό πτυσσόμενο σάκκο (4), ένα σταθερό άνω τμήμα (15) που είναι συνδεδεμένο με τις πλευρές (12) του εξωτερικού σάκκου (4), μια σταθερή βάση (16), η οποία προβάλλει οριζοντίως δοκούς συγκράτησης (20) και διαμήκεις δοκούς στήριξης (22). Ο εξωτερικός σάκκος (4) έχει μέσο εκκένωσης (72) για να αναγκάσει το μέσο εκκένωσης (70) να είναι στο πιο χαμηλό σημείο του εξωτερικού σάκκου (4) για την πλήρη εκκένωση του ρευστού υλικού.

ΑΡΙΘΜΟΣ ΕΥΡΩΠΑΪΚΟΥ Δ.Ε.	*(11):*	**3008316**
ΑΡΙΘ. ΕΛΛΗΝΙΚΗΣ ΚΑΤΑΘΕΣΗΣ	*(21):*	930401404
ΗΜΕΡ. ΕΛΛΗΝΙΚΗΣ ΚΑΤΑΘΕΣΗΣ	*(22):*	29.06.93
ΑΡΙΘ./ΗΜΕΡ. ΔΗΜΟΣΙΕΥΣΗΣ ΕΥΡΩΠΑΪΚΟΥ ΔΙΠΛΩΜΑΤΟΣ	*(87):*	0 351 315/31.03.93
ΑΡΙΘ./ΗΜΕΡ. ΚΑΤΑΘΕΣΗΣ ΕΥΡΩΠΑΪΚΗΣ ΑΙΤΗΣΗΣ	*(86):*	89401998.3/12.07.89
ΤΙΤΛΟΣ ΕΦΕΥΡΕΣΗΣ	*(54):*	Σύστημα ηλεκτρικής συνδέσεως υπολογιστή
ΔΙΚΑΙΟΥΧΟΣ	*(73):*	Bull S.A. 121 Avenue De Malakoff Paris F-75116, Γαλλία
ΣΥΜΒΑΤΙΚΕΣ ΠΡΟΤΕΡΑΙΟΤΗΤΕΣ	*(30):*	8809590/13.07.88/FR
ΕΦΕΥΡΕΤΗΣ	*(72):*	Cesar Charles
ΕΙΔΙΚΟΣ ΠΛΗΡΕΞΟΥΣΙΟΣ	*(74):*	Ήτα Βασιλική, Πανεπιστημίου 42, 106 79 Αθήνα
ΑΝΤΙΚΛΗΤΟΣ	*(74):*	Φρυδά-Λαδά Έλλη, Πανεπιστημίου 42, 106 79 Αθήνα

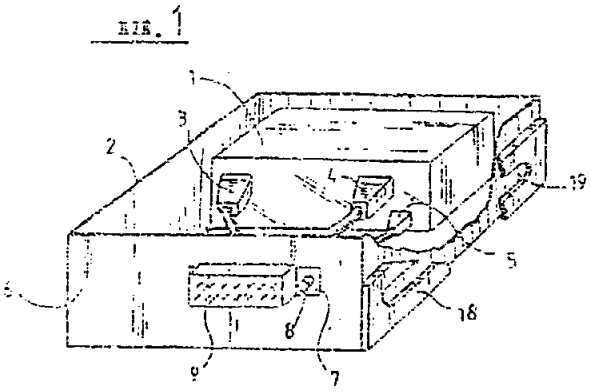

ΠΕΡΙΛΗΨΗ *(57)*

Η παρούσα εφεύρεση αφορά σύστημα ηλεκτρικής συνδέσεως υπολογιστή. Ευρίσκει εφαρμογή στο πεδίο της κατασκευής υπολογιστών κάθε είδους από σταθμούς εργασίας μέχρι εξειδικευμένους υπολογιστές όπως εκείνοι που περιέχουν «PABX».
Σύμφωνα με την εφεύρεση, ένα κιβώτιο (2) περιέχει το ενσωματώσιμο περιφερειακό 1. Ένας κύριος συνδετήρας 9 είναι στερεωμένος και διατεταγμένος κατά τρόπο σύμφωνο με τα ισχύοντα πρότυπα και τρεις δευτερεύοντες συνδετήρες κατανέμουν τις συνδέσεις ανάλογα με το είδος του περιφερειακού.

ΑΡΙΘΜΟΣ ΕΥΡΩΠΑ·Ι·ΚΟΥ Δ.Ε.	***(11):***	**3008317**
ΑΡΙΘ. ΕΛΛΗΝΙΚΗΣ ΚΑΤΑΘΕΣΗΣ	*(21):*	920402742
ΗΜΕΡ. ΕΛΛΗΝΙΚΗΣ ΚΑΤΑΘΕΣΗΣ	*(22):*	30.06.93
ΑΡΙΘ./ΗΜΕΡ. ΔΗΜΟΣΙΕΥΣΗΣ ΕΥΡΩΠΑ·Ι·ΚΟΥ ΔΙΠΛΩΜΑΤΟΣ	*(87):*	0 327 244/16.06.93
ΑΡΙΘ./ΗΜΕΡ. ΚΑΤΑΘΕΣΗΣ ΕΥΡΩΠΑ·Ι·ΚΗΣ ΑΙΤΗΣΗΣ	*(86):*	8930067.6/25.01.89
ΤΙΤΛΟΣ ΕΦΕΥΡΕΣΗΣ	*(54):*	Βελτιώσεις σε/ή σχετικές με καλαμάκια για πόση
ΔΙΚΑΙΟΥΧΟΣ	*(73):*	Elopak Systems AG Flughofstrasse 39 Postfach CH-8152 Glattbrugg Ελβετία
ΣΥΜΒΑΤΙΚΕΣ ΠΡΟΤΕΡΑΙΟΤΗΤΕΣ	*(30):*	8802476/04.02.88/Μ. Βρετανία
ΕΦΕΥΡΕΤΗΣ	*(72):*	Melerhofer Rudolf
ΕΙΔΙΚΟΣ ΠΛΗΡΕΞΟΥΣΙΟΣ	*(74):*	Προκοπίου Δημήτριος, δικηγόρος, Ηρακλείτου 6, 106 73 Αθήνα
ΑΝΤΙΚΛΗΤΟΣ	*(74):*	Σακελλαρίδης Ιωάννης, Ηρακλείτου 6, 106 73 Αθήνα

ΠΕΡΙΛΗΨΗ (57)

Ένα καλαμάκι (1) αποτελείται από τρία γραμμικά σωληνοειδή τμήματα (2, 3, 4) εναλλασσόμενα κατά μήκος του καλαμακιού (1) με δύο καμπτόμενα σωληνοειδή τμήματα (5, 6), τα οποία έχουν το καθένα τη μορφή σωληνοειδούς φυσητήρα και κάμπτονται πιο εύκολα από ό,τι τα γραμμικά τμήματα 92, 3, 4). Το καλαμάκι (1), λυγισμένο σε σχήμα S, σφραγίζεται σε πλαστικό, μεμβρανοειδές περιτύλιγμα (7) και το περιτύλιγμα (7) κολλάται, με δυνατότητα αφαιρέσεως, σε ένα από τα δύο κεκλιμμένα φύλλα οροφής (10) ενός χαρτοκυτίου (8) με τριγωνική οροφή. Το περιτύλιγμα (7) και το καλαμάκι (1) είναι στο σύνολο τους μέσα στην εσοχή (11), που σχηματίζεται φυσιολογικά ανάμεσα στο πωματικό πτερύγιο (9) και στο φύλλο οροφής (10) του καλύμματος με τριγωνική οροφή (9, 10).

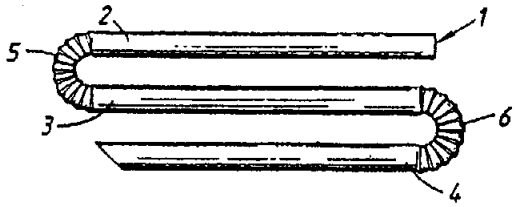

ΑΡΙΘΜΟΣ ΕΥΡΩΠΑ·Ι·ΚΟΥ Δ.Ε.	***(11):***	**3008318**
ΑΡΙΘ. ΕΛΛΗΝΙΚΗΣ ΚΑΤΑΘΕΣΗΣ	*(21):*	920402982
ΗΜΕΡ. ΕΛΛΗΝΙΚΗΣ ΚΑΤΑΘΕΣΗΣ	*(22):*	30.06.93
ΑΡΙΘ./ΗΜΕΡ. ΔΗΜΟΣΙΕΥΣΗΣ ΕΥΡΩΠΑ·Ι·ΚΟΥ ΔΙΠΛΩΜΑΤΟΣ	*(87):*	0 287 523/09.06.93
ΑΡΙΘ./ΗΜΕΡ. ΚΑΤΑΘΕΣΗΣ ΕΥΡΩΠΑ·Ι·ΚΗΣ ΑΙΤΗΣΗΣ	*(86):*	88830107.4/18.03.88
ΤΙΤΛΟΣ ΕΦΕΥΡΕΣΗΣ	*(54):*	Μέθοδος παραγωγής (-)-Ν-ακετυλαμινο-καρνιτίνης και (+) Ν-ακετυλαμινο-καρνιτίνης
ΔΙΚΑΙΟΥΧΟΣ	*(73):*	Sigma Tau Industrie Farmaceutiche Riunite S.p.A. Viale Shakespeare 47 I-00144 Rome, Ιταλία
ΣΥΜΒΑΤΙΚΕΣ ΠΡΟΤΕΡΑΙΟΤΗΤΕΣ	*(30):*	4773887/18.03.87/Ιταλία
ΕΦΕΥΡΕΤΗΣ	*(72):*	Tinti Maria Ornella
ΕΙΔΙΚΟΣ ΠΛΗΡΕΞΟΥΣΙΟΣ	*(74):*	Βόζεμπεργκ-Βρετού Ιλεάνα, Σκουφά 60Α, 106 80 Αθήνα
ΑΝΤΙΚΛΗΤΟΣ	*(74):*	Βόζεμπεργκ-Βρετός Θεόδωρος, Σκουφά 60Α, 106 80 Αθήνα

ΠΕΡΙΛΗΨΗ (57)

Μέθοδος παραγωγής (-) Ν-ακετυλαμινο-καρνιτίνης και (+) Ν-ακετυλαμινο-καρνιτίνης δια διαχωρισμού ρακεμικού μίγματος (±) Ν-ακετυλαμινο-καρνιτίνης, κατά την οποίαν το ρακεμικόν υλικόν αντιδρά μετά οπτικώς ενεργού οξέος (π.χ. (+) διβενζοϋλο (D(-)τρυγικού οξέος τα δε λαμβανόμενα διαστερεοϊσομερή άλατα διαχωρίζονται δια κλασματικής κρυσταλλώσεως.

ΑΡΙΘΜΟΣ ΕΥΡΩΠΑ·Ϊ·ΚΟΥ Δ.Ε.	***(11):***	**3008319**
ΑΡΙΘ. ΕΛΛΗΝΙΚΗΣ ΚΑΤΑΘΕΣΗΣ	*(21):*	930400657
ΗΜΕΡ. ΕΛΛΗΝΙΚΗΣ ΚΑΤΑΘΕΣΗΣ	*(22):*	30.06.93
ΑΡΙΘ./ΗΜΕΡ. ΔΗΜΟΣΙΕΥΣΗΣ ΕΥΡΩΠΑ·Ϊ·ΚΟΥ ΔΙΠΛΩΜΑΤΟΣ	*(87):*	0 291 654/23.06.93
ΑΡΙΘ./ΗΜΕΡ. ΚΑΤΑΘΕΣΗΣ ΕΥΡΩΠΑ·Ϊ·ΚΗΣ ΑΙΤΗΣΗΣ	*(86):*	88103891.3/11.03.88
ΤΙΤΛΟΣ ΕΦΕΥΡΕΣΗΣ	*(54):*	Υδραυλική συσκευή ανοίγματος και κλεισίματος θύρας
ΔΙΚΑΙΟΥΧΟΣ	*(73):*	Ribaudo Vertical Systems Co. 1761 W. Hillsboro Boulevard Suite 201 Deerfield Beach FL 33442, Η.Π.Α.
ΣΥΜΒΑΤΙΚΕΣ ΠΡΟΤΕΡΑΙΟΤΗΤΕΣ	*(30):*	53144/21.05.87/Η.Π.Α.
ΕΦΕΥΡΕΤΗΣ	*(72):*	Ribaudo Nicholas A.
ΕΙΔΙΚΟΣ ΠΛΗΡΕΞΟΥΣΙΟΣ	*(74):*	Βόζεμπεργκ-Βρετού Ιλεάνα, Σκουφά 60Α, 106 80 Αθήνα
ΑΝΤΙΚΛΗΤΟΣ	*(74):*	Βόζεμπεργκ-Βρετός Θεόδωρος, Σκουφά 60Α, 106 80 Αθήνα

ΠΕΡΙΛΗΨΗ (57)

Μία υδραυλική συσκευή ανοίγματος ή κλεισίματος θύρας περιλαμβάνει ένα κινητήρα αντλίας υδραυλικού ρευστού 7, που έχει δύο θυρίδες συνδεόμενες σε κάθε άκρο ενός ολόσωμου διπλού συλλέκτη 8,9 και μία συσκευή λειτουργικού κυλίνδρου 10 μέσω δύο κλαδικών γραμμών ρευστού 11,12. Μία κλαδική γραμμή συνδέεται από πλευράς ρευστού με ένα συγκεκριμένο άκρο του κυλίνδρου λειτουργίας μέσω μιας βαλβίδας ροής ορισμένης διευθύνσεως 17,18. Η άλλη κλαδική γραμμή προς το ίδιο άκρο του κυλίνδρου συνδέεται από πλευράς ρευστού με τον κύλινδρο μέσω ενός σχετικού συλλέκτη 8,9. Η επικοινωνία ρευστού με τον κύλινδρο δια του συλλέκτη 8,9 πραγματοποιείται με την παροχή πολλών βαλβιδωτών ανοιγμάτων 21-30 που διευθετούνται γραμμικά κατά μήκος του άκρου του κυλίνδρου μεταξύ του συλλέκτη 8,9 και του κυλίνδρου 10. Καθώς ένα έμβολο 14 του κυλίνδρου λειτουργίας 10 διέρχεται από τα ανοίγματα τούτα, μία θύρα συνεζευγμένη με το έμβολο 14 επιβραδύνεται αυτόματα καθώς επιστρέφει ρευστό στην πλευρά κινήσεως του εμβόλου δια μέσου των ανοιγμάτων προς την αντλία υδραυλικού ρευστού 7. Ένα απλοποιημένο κύκλωμα ελέγχου συνδεόμενο με την συσκευή παρέχει τρεις τρόπους λειτουργίας, δηλαδή ένα τρόπο ανοίγματος, ένα τρόπο κλεισίματος, και ένα τρόπο αναστροφής (της κινήσεως) από το άνοιγμα της θύρας προς το κλείσιμο της θύρας.

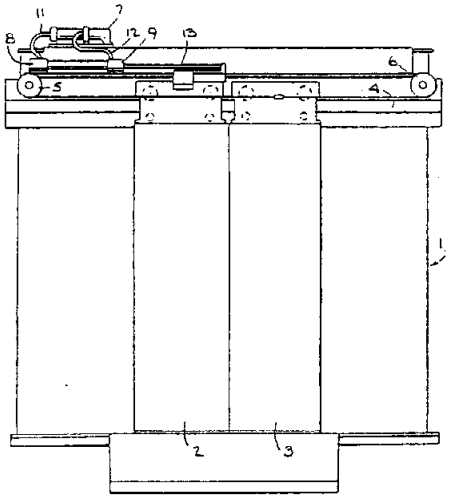

ΑΡΙΘΜΟΣ ΕΥΡΩΠΑ·Ϊ·ΚΟΥ Δ.Ε.	***(11):***	**3008320**
ΑΡΙΘ. ΕΛΛΗΝΙΚΗΣ ΚΑΤΑΘΕΣΗΣ	*(21):*	930400669
ΗΜΕΡ. ΕΛΛΗΝΙΚΗΣ ΚΑΤΑΘΕΣΗΣ	*(22):*	30.06.93
ΑΡΙΘ./ΗΜΕΡ. ΔΗΜΟΣΙΕΥΣΗΣ ΕΥΡΩΠΑ·Ϊ·ΚΟΥ ΔΙΠΛΩΜΑΤΟΣ	*(87):*	0 434 094/31.03.93
ΑΡΙΘ./ΗΜΕΡ. ΚΑΤΑΘΕΣΗΣ ΕΥΡΩΠΑ·Ϊ·ΚΗΣ ΑΙΤΗΣΗΣ	*(86):*	90125244.5/21.12.90
ΤΙΤΛΟΣ ΕΦΕΥΡΕΣΗΣ	*(54):*	Μέθοδος χρήσεως 2-ισοπροπυλο-2-φαινυλαμινοβαλερονιτριλίων ως ανοσοκατασταλτικών και αγγειοδιασταλτικών (φαρμάκων)
ΔΙΚΑΙΟΥΧΟΣ	*(73):*	G.D. Searle and Company P.O. Box 5110 Chicago, Illinois Η.Π.Α.
ΣΥΜΒΑΤΙΚΕΣ ΠΡΟΤΕΡΑΙΟΤΗΤΕΣ	*(30):*	456007/21.12.89/U.S.A.
ΕΦΕΥΡΕΤΗΣ	*(72):*	1) Evergreen Terrace 2) Mueller Richard Aug. 3) McKearn John P. 4) Strom Terry B. 5) Wieder Kenneth J.
ΕΙΔΙΚΟΣ ΠΛΗΡΕΞΟΥΣΙΟΣ	*(74):*	Γιώτη-Μάνθου Ελένη, Στουρνάρα 37, 106 82 Αθήνα
ΑΝΤΙΚΛΗΤΟΣ	*(74):*	Βαγιανός Γεώργιος, Στουρνάρα 37, 106 82 Αθήνα

ΠΕΡΙΛΗΨΗ (57)

Υποκατεστημένα 2-ισοπροπυλο-2-αινυλο-5-(φαινυλοαμίνο) βαλερονιτρίλια χρησιμοποιούνται σαν ανοσοκατασταλτικά σε μία μέθοδο θεραπείας απόρριψης οργάνου, είτε μόνα ή με χορήγηση κυκλοσπορίνης με ένα συνεργιστικό τρόπο που επιτρέπει χαμηλωμένες δόσεις κυκλοσπορίνης από ότι εάν η κυκλοσπορίνη επρόκειτο να χορηγηθεί μόνη. Ο μηχανισμός δράσης πιστεύεται ότι είναι ανεξάρτητος του καρδιαγγειακού καναλιού ασβεστίου εμποδίζοντας την ενεργότητα των ενώσεων.

ΑΡΙΘΜΟΣ ΕΥΡΩΠΑΪΚΟΥ Δ.Ε.	*(11):*	**3008321**
ΑΡΙΘ. ΕΛΛΗΝΙΚΗΣ ΚΑΤΑΘΕΣΗΣ	*(21):*	930400990
ΗΜΕΡ. ΕΛΛΗΝΙΚΗΣ ΚΑΤΑΘΕΣΗΣ	*(22):*	30.06.93
ΑΡΙΘ./ΗΜΕΡ. ΔΗΜΟΣΙΕΥΣΗΣ ΕΥΡΩΠΑΪΚΟΥ ΔΙΠΛΩΜΑΤΟΣ	*(87):*	0 414 939/26.05.93
ΑΡΙΘ./ΗΜΕΡ. ΚΑΤΑΘΕΣΗΣ ΕΥΡΩΠΑΪΚΗΣ ΑΙΤΗΣΗΣ	*(86):*	89116025.1/30.08.89
ΤΙΤΛΟΣ ΕΦΕΥΡΕΣΗΣ	*(54):*	Άνευ ταλαντώσεων ρύθμιση εκκινήσεως και τροχοπέδησης εγκαταστάσεων προώθησης
ΔΙΚΑΙΟΥΧΟΣ	*(73):*	Siemens Aktiengesellschaft Wittelsbacherplatz 2 - D-800 München 2, Γερμανία
ΣΥΜΒΑΤΙΚΕΣ ΠΡΟΤΕΡΑΙΟΤΗΤΕΣ	*(30):*	—
ΕΦΕΥΡΕΤΗΣ	*(72):*	Koopmann Klaus Dipl.-Ing.
ΕΙΔΙΚΟΣ ΠΛΗΡΕΞΟΥΣΙΟΣ	*(74):*	Γιώτη-Μάνθου Ελένη, Στουρνάρα 37, 106 82 Αθήνα
ΑΝΤΙΚΛΗΤΟΣ	*(74):*	Βαγιανός Γεώργιος, Στουρνάρα 37, 106 82 Αθήνα

ΠΕΡΙΛΗΨΗ (57)

Η εφεύρεση αφορά μία άνευ ταλαντώσεων ρύθμιση ενός συστήματος προώθησης, ειδικότερα για τη διαδικασία εκκινήσεως και τροχοπεδήσεως σε εγκαταστάσεις προώθησης με ταλαντευόμενη μάζα, π.χ. μεγάλες εγκαταστάσεις με προωθητική ταινία ή εγκαταστάσεις προώθησης με συρματόσχοινο, η οποία επιφέρει μία ρύθμιση εκκινήσεως και τροχοπεδήσεως με μία διαδικασία πρόωρης εκκινήσεως και τροχοπεδήσεως και λειτουργεί με μία θεωρητική τιμή της ροπής επιταχύνσεως (M^*_B), με μία θεωρητική τιμή ροπής φορτίου (M^*_L) και με μία από έναν ρυθμιστή της ταχύτητας (3) παραγόμενη πρόσθετη θεωρητική τιμή ΔM*, όπου οι τρεις θεωρητικές τιμές προστίθενται για την παραγωγή μιας θεωρητικής τιμής ροπής M* και όπου η θεωρητική τιμή της ροπής φορτίου (M^*_L) κατά τη διάρκεια της στατικής λειτουργίας ελέγχεται κατά τέτοιο τρόπο ώστε η πρόσθετη θεωρητική τιμή να είναι περίπου ίση με μηδέν.

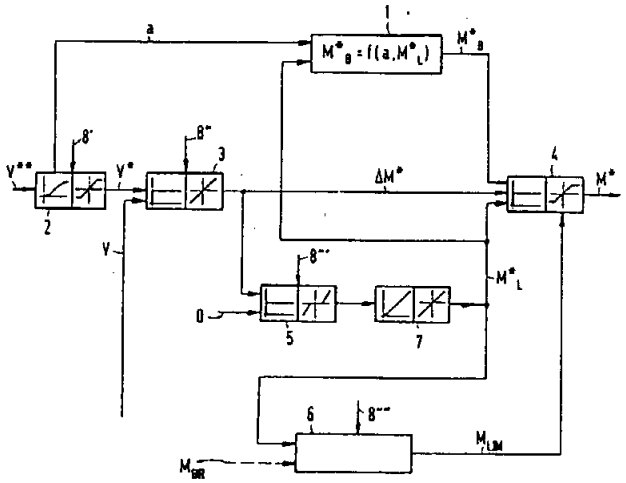

ΑΡΙΘΜΟΣ ΕΥΡΩΠΑΪΚΟΥ Δ.Ε.	*(11):*	**3008322**
ΑΡΙΘ. ΕΛΛΗΝΙΚΗΣ ΚΑΤΑΘΕΣΗΣ	*(21):*	930400991
ΗΜΕΡ. ΕΛΛΗΝΙΚΗΣ ΚΑΤΑΘΕΣΗΣ	*(22):*	30.06.93
ΑΡΙΘ./ΗΜΕΡ. ΔΗΜΟΣΙΕΥΣΗΣ ΕΥΡΩΠΑΪΚΟΥ ΔΙΠΛΩΜΑΤΟΣ	*(87):*	0 284 734/19.05.93
ΑΡΙΘ./ΗΜΕΡ. ΚΑΤΑΘΕΣΗΣ ΕΥΡΩΠΑΪΚΗΣ ΑΙΤΗΣΗΣ	*(86):*	88101648.9/04.02.88
ΤΙΤΛΟΣ ΕΦΕΥΡΕΣΗΣ	*(54):*	Διάταξη ζεύξης για αναγνώριση σημάτων διπλού τόνου πολλαπλής συχνότητας σε εγκαταστάσεις τηλεφωνικών κέντρων
ΔΙΚΑΙΟΥΧΟΣ	*(73):*	Siemens Aktiengesellschaft Wittelsbacherplatz 2 D-8000 München 2 Γερμανία
ΣΥΜΒΑΤΙΚΕΣ ΠΡΟΤΕΡΑΙΟΤΗΤΕΣ	*(30):*	3710695/31.03.87/Γερμανία
ΕΦΕΥΡΕΤΗΣ	*(72):*	1) Hubert Christian Dipl.-Ing. 2) Janssen Rainer Dr.
ΕΙΔΙΚΟΣ ΠΛΗΡΕΞΟΥΣΙΟΣ	*(74):*	Γιώτη-Μάνθου Ελένη, Στουρνάρα 37, 106 82 Αθήνα
ΑΝΤΙΚΛΗΤΟΣ	*(74):*	Βαγιανός Γεώργιος, Στουρνάρα 37, 106 82 Αθήνα

ΠΕΡΙΛΗΨΗ (57)

Περιγράφεται μία διάταξη ζεύξεως για την αναγνώριση σημάτων διπλού τόνου πολλαπλής συχνότητας δύο περιοχών συχνοτήτων (F1 έως F4, F5 έως F8) σε εγκαταστάσεις τηλεφωνικών κέντρων με περιορισμένο εύρος ζώνης μετάδοσης. Συγχρόνως προβλέπονται, ανάλογα με τον αριθμό των μεμονωμένων τόνων, φίλτρα διελεύσεως ζωνών (11, 12) των οποίων τα σήματα εξόδου αθροίζονται και αξιολογούνται μεμονωμένα. Τα αξιολογηθέντα σήματα εξόδου συγκρίνονται εκάστοτε με το άθροισμα των σημάτων εξόδου δύο περιοχών συχνοτήτων (F1 έως F4 και F5 έως F8), για να μπορέσουν να σηματοδοτήσουν έναν έγκυρο μεμονωμένο τόνο. Για την εξασφάλιση της ασφάλειας ομιλίας, στο άθροισμα προστίθεται ένας επί πλέον προσθετέος (Su, So) ο οποίος προκύπτει από το άθροισμα των σημάτων εξόδου τουλάχιστον δύο επί πλέον φίλτρων διελεύσεως ζωνών, των οποίων οι μέσες συχνότητες (F9 έως F11) ευρίσκονται εκτός των δύο περιοχών συχνοτήτων (F1 έως F4 και F5 έως F8).

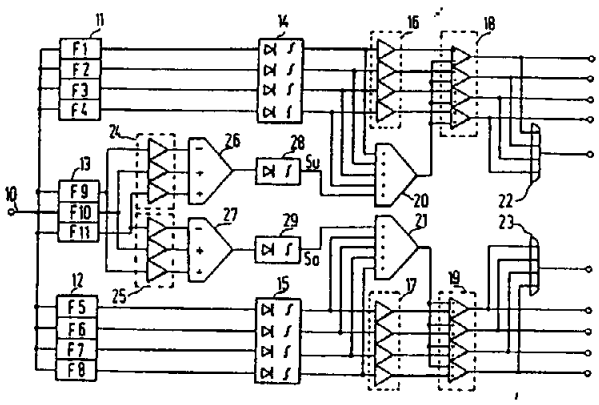

ΑΡΙΘΜΟΣ ΕΥΡΩΠΑ·Ϊ·ΚΟΥ Δ.Ε.	***(11):***	**3008323**
ΑΡΙΘ. ΕΛΛΗΝΙΚΗΣ ΚΑΤΑΘΕΣΗΣ	*(21):*	930400992
ΗΜΕΡ. ΕΛΛΗΝΙΚΗΣ ΚΑΤΑΘΕΣΗΣ	*(22):*	30.06.93
ΑΡΙΘ./ΗΜΕΡ. ΔΗΜΟΣΙΕΥΣΗΣ ΕΥΡΩΠΑ·Ϊ·ΚΟΥ ΔΙΠΛΩΜΑΤΟΣ	*(87):*	0 324 454/19.05.93
ΑΡΙΘ./ΗΜΕΡ. ΚΑΤΑΘΕΣΗΣ ΕΥΡΩΠΑ·Ϊ·ΚΗΣ ΑΙΤΗΣΗΣ	*(86):*	89100423.6/11.01.89
ΤΙΤΛΟΣ ΕΦΕΥΡΕΣΗΣ	*(54):*	Μέθοδος και συσκευή για καθαρισμό καπναερίων
ΔΙΚΑΙΟΥΧΟΣ	*(73):*	Siemens Aktiengesellschaft Wittelsbacherplatz 2 D-8000 München 2 Γερμανία
ΣΥΜΒΑΤΙΚΕΣ ΠΡΟΤΕΡΑΙΟΤΗΤΕΣ	*(30):*	1) 3800881/14.01.88/Γερμανία 2) 3841217/07.12.88/Γερμανία 3) 3841219/07.12.88/Γερμανία 4) 3841221/07.12.88/Γερμανία
ΕΦΕΥΡΕΤΗΣ	*(72):*	1) Ranly Hans Dr. 2) Totzauer Wolfgang Dipl.-Ing. 3) Spitznagel Günther Dr. 4) Schmelz Helmut Dr.
ΕΙΔΙΚΟΣ ΠΛΗΡΕΞΟΥΣΙΟΣ	*(74):*	Γιώτη-Μάνθου Ελένη, Στουρνάρα 37, 106 82 Αθήνα
ΑΝΤΙΚΛΗΤΟΣ	*(74):*	Βαγιανός Γεώργιος, Στουρνάρα 37, 106 82 Αθήνα

ΠΕΡΙΛΗΨΗ (57)

Η εφεύρεση αναφέρεται σε μία μέθοδο για τον καθαρισμό καπναερίων μιας εγκατάστασης καύσης άνθρακα, οικιακών απορριμμάτων και ειδικών απορριμμάτων. Σε τέτοιες εγκαταστάσεις καύσης παρουσιάζεται το πρόβλημα ότι στις από τα καπναέρια διαφεύγουσες στερεές ύλες περιέχονται βαρέα μέταλλα όπως επίσης διοξίνες και φουράνια. Ως εκ τούτου θα έπρεπε αυτές οι διαφεύγουσες στερεές ύλες ή να αποθηκευτούν σε ειδικούς χώρους αποθήκευσης ή να υποβληθούν σε μία άλλη επεξεργασία. Λόγω των μεγάλων ποσοτήτων των διαφευγουσών στερεών υλών είναι και οι δύο μέθοδοι μη ικανοποιητικές.
Για τη λύση αυτού του προβλήματος προβλέπει η εφεύρεση τον διαχωρισμό μέσω ξηρού φιλτραρίσματος σκόνης του μεγαλυτέρου τμήματος των με τα καπναέρια μεταφερομένων στερεών υλών και την απομάκρυνση των υπολοίπων στερεών υλών σε μία διατεταγμένη μετά όξινη απόπλυση των καπναερίων. Συγχρόνως οι στερεές ύλες του ξηρού φιλτραρίσματος θα τηχθούν και οι από το ύδωρ της απόπλυσης, απαλλαγείσες από τη λάσπη στερεές ύλες, θα καθαριστούν και θα φιλτραριστούν. Με τον τρόπο αυτόν επιτυγχάνεται ότι το μεγαλύτερο τμήμα των στερεών υλών διαμορφώνεται σε χρήσιμο δομικό υλικό και μόνο ένα μικρό τμήμα των στερεών υλών αποθηκεύεται ή χρήζει περαιτέρω επεξεργασίας.
Η εφεύρεση έχει εφαρμογή σε εγκαταστάσεις καύσης για άνθρακα, οικιακά απορρίμματα ή ειδικά απόβλητα.

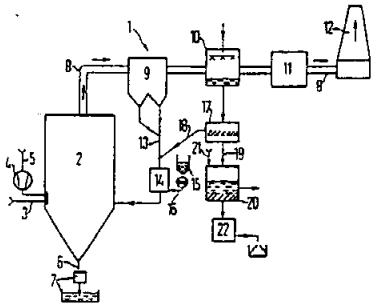

ΑΡΙΘΜΟΣ ΕΥΡΩΠΑ·Ϊ·ΚΟΥ Δ.Ε.	***(11):***	**3008324**
ΑΡΙΘ. ΕΛΛΗΝΙΚΗΣ ΚΑΤΑΘΕΣΗΣ	*(21):*	930400999
ΗΜΕΡ. ΕΛΛΗΝΙΚΗΣ ΚΑΤΑΘΕΣΗΣ	*(22):*	30.06.93
ΑΡΙΘ./ΗΜΕΡ. ΔΗΜΟΣΙΕΥΣΗΣ ΕΥΡΩΠΑ·Ϊ·ΚΟΥ ΔΙΠΛΩΜΑΤΟΣ	*(87):*	0 440 846/09.06.93
ΑΡΙΘ./ΗΜΕΡ. ΚΑΤΑΘΕΣΗΣ ΕΥΡΩΠΑ·Ϊ·ΚΗΣ ΑΙΤΗΣΗΣ	*(86):*	90102373.9/07.02.90
ΤΙΤΛΟΣ ΕΦΕΥΡΕΣΗΣ	*(54):*	Σύριγγα ενέσεως με διπλό θάλαμο
ΔΙΚΑΙΟΥΧΟΣ	*(73):*	Arzneimittel GmbH Apotheker Vetter & Co. Ravensburg Schützenstrasse 99/101 W-7980 Ravensburg Γερμανία
ΣΥΜΒΑΤΙΚΕΣ ΠΡΟΤΕΡΑΙΟΤΗΤΕΣ	*(30):*	—
ΕΦΕΥΡΕΤΗΣ	*(72):*	Vetter Udo J.
ΕΙΔΙΚΟΣ ΠΛΗΡΕΞΟΥΣΙΟΣ	*(74):*	Γιώτη-Μάνθου Ελένη, Στουρνάρα 37, 106 82 Αθήνα
ΑΝΤΙΚΛΗΤΟΣ	*(74):*	Βαγιανός Γεώργιος, Στουρνάρα 37, 106 82 Αθήνα

ΠΕΡΙΛΗΨΗ (57)

Η παρούσα εφεύρεση αφορά σε μια σύριγγα για ιατρικούς σκοπούς σύμφωνα με τις αξιώσεις 1 και 2, η οποία να αποτελείται στην μια άκρη της βελόνας (2) από έναν κύλινδρο σύριγγας (1) στον οποίο να υπάρχει ένα έμβολο σύριγγας (3) το οποίο να μετακινείται καθώς και ένα πώμα φράξεως (4) το οποίο να είναι τοποθετημένο λίγο πριν το τέλος της βελόνας (5) και του εμβόλου σύριγγας (3). Έτσι διαμορφώνονται δύο θάλαμοι (6,7) της σύριγγας όπου το περίβλημα του κυλίνδρου σύριγγας (1) του θαλάμου ο οποίος βρίσκεται πιο κοντά στη βελόνα της σύριγγας (6) είναι εξοπλισμένο με μια αξονικά τοποθετημένη υπερυψωμένη επέκταση η οποία αποτελείται από ένα παρακαμπτήριο πώμα (8). Μέσω της επέκτασης είναι συνδεδεμένοι οι δύο θάλαμοι (6,7) μεταξύ τους καθώς και με το πώμα φράξεως (4) το οποίο μετακινείται στην περιοχή του παρακαμπτήριου πώματος (8). Επίσης, μέσω της επέκτασης είναι συνδεδεμένος ένας αποσβεστήρας κραδασμών (9) ο οποίος χρησιμεύει ως φρένο εμβόλου στο τέλος του κυλίνδρου ο οποίος βρίσκεται στην άλλη άκρη της μύτης της σύριγγας (5). Ο αποσβεστήρας κραδασμών (9) μαζί με την κίνηση των πλακών προς τα μπρος και προς τα πίσω (13,14) επιδρά με τέτοιο τρόπο ώστε να γίνεται δυνατή η παντελή ανάμειξη του δραστικού υλικού και του διαλυτικού μέσου.

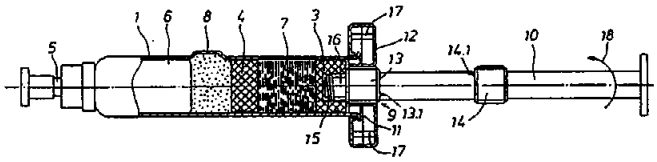

ΑΡΙΘΜΟΣ ΕΥΡΩΠΑ·Ι·ΚΟΥ Δ.Ε.	*(11):*	**3008325**
ΑΡΙΘ. ΕΛΛΗΝΙΚΗΣ ΚΑΤΑΘΕΣΗΣ	*(21):*	930401051
ΗΜΕΡ. ΕΛΛΗΝΙΚΗΣ ΚΑΤΑΘΕΣΗΣ	*(22):*	30.06.93
ΑΡΙΘ./ΗΜΕΡ. ΔΗΜΟΣΙΕΥΣΗΣ ΕΥΡΩΠΑ·Ι·ΚΟΥ ΔΙΠΛΩΜΑΤΟΣ	*(87):*	0 352 876/23.06.93
ΑΡΙΘ./ΗΜΕΡ. ΚΑΤΑΘΕΣΗΣ ΕΥΡΩΠΑ·Ι·ΚΗΣ ΑΙΤΗΣΗΣ	*(86):*	89301997.6/28.02.89
ΤΙΤΛΟΣ ΕΦΕΥΡΕΣΗΣ	*(54):*	Μέθοδος παρασκευής προϊόντος ζυμαρικών ταχέος μαγειρεύματος
ΔΙΚΑΙΟΥΧΟΣ	*(73):*	Borden, Inc. 180 East Broad Street Columbus, Ohio 43215 Η.Π.Α.
ΣΥΜΒΑΤΙΚΕΣ ΠΡΟΤΕΡΑΙΟΤΗΤΕΣ	*(30):*	225211/28.07.88/Η.Π.Α.
ΕΦΕΥΡΕΤΗΣ	*(72):*	1) Chawan Dhyaneshwar Bhujangarao 2) Merritt Carleton George 3) Matuszak Edward Albert
ΕΙΔΙΚΟΣ ΠΛΗΡΕΞΟΥΣΙΟΣ	*(74):*	Βόζεμπεργκ-Βρετού Ιλεάνα, Σκουφά 60Α, 106 80 Αθήνα
ΑΝΤΙΚΛΗΤΟΣ	*(74):*	Βόζεμπεργκ-Βρετός Θεόδωρος, Σκουφά 60Α, 106 80 Αθήνα

ΠΕΡΙΛΗΨΗ *(57)*

Περιγράφεται μέθοδος παρασκευής προϊόντος ζυμαρικών ταχέως μαγειρεύματος. Η μέθοδος περιλαμβάνει τις φάσεις (α) της διαβροχής του μη μαγειρευμένου ζυμαρικού εντός ψυχρού ύδατος επί χρονικόν διάστημα επαρκές δια την ενυδάτωσιν του ζυμαρικού και (β) της θερμάνσεως του διαβραχέντος ζυμαρικού επί διάστημα χρόνου μικρότερου του απαιτούμενου δια το μαγείρευμα μη διαβραχέντος ζυμαρικού π.χ. 1 έως 2 λεπτών. Το μαγειρευθέν ζυμαρικόν χαρακτηρίζεται εξ απωλείας αμύλου κατά το μαγείρευμα μικροτέρας του περίπου 7,0% κατά βάρος με βάσιν το βάρος του μη μαγειρευθέντος ζυμαρικού. Περιγράφεται επίσης ένα προσυσκευασμένον, σταθερόν κατά την φύλαξιν, δυνάμενον να μαγειρευθεί δια μικροκυμάτων προϊόν ζυμαρικών.

ΑΡΙΘΜΟΣ ΕΥΡΩΠΑ·Ι·ΚΟΥ Δ.Ε.	*(11):*	**3008326**
ΑΡΙΘ. ΕΛΛΗΝΙΚΗΣ ΚΑΤΑΘΕΣΗΣ	*(21):*	930401218
ΗΜΕΡ. ΕΛΛΗΝΙΚΗΣ ΚΑΤΑΘΕΣΗΣ	*(22):*	30.06.93
ΑΡΙΘ./ΗΜΕΡ. ΔΗΜΟΣΙΕΥΣΗΣ ΕΥΡΩΠΑ·Ι·ΚΟΥ ΔΙΠΛΩΜΑΤΟΣ	*(87):*	0 406 686/12.05.93
ΑΡΙΘ./ΗΜΕΡ. ΚΑΤΑΘΕΣΗΣ ΕΥΡΩΠΑ·Ι·ΚΗΣ ΑΙΤΗΣΗΣ	*(86):*	90112233.3/27.06.90
ΤΙΤΛΟΣ ΕΦΕΥΡΕΣΗΣ	*(54):*	Δίσκοι κατά της φθοράς για μηχανικές βοστρυχώσεως ινών
ΔΙΚΑΙΟΥΧΟΣ	*(73):*	Spinnstoffabrik Zehlendorf AG Wupperstrasse 10 D-1000 Berlin 37 Γερμανία
ΣΥΜΒΑΤΙΚΕΣ ΠΡΟΤΕΡΑΙΟΤΗΤΕΣ	*(30):*	3921708/01.07.89/Γερμανία
ΕΦΕΥΡΕΤΗΣ	*(72):*	1) Marx Günter 2) Bach Josef Dr. 3) Lorenz Jürgen Dr.
ΕΙΔΙΚΟΣ ΠΛΗΡΕΞΟΥΣΙΟΣ	*(74):*	Γιώτη-Μάνθου Ελένη, Στουρνάρα 37, 106 82 Αθήνα
ΑΝΤΙΚΛΗΤΟΣ	*(74):*	Βαγιανός Γεώργιος, Στουρνάρα 37, 106 82 Αθήνα

ΠΕΡΙΛΗΨΗ *(57)*

Περιγράφονται δίσκοι κατά της φθοράς για μηχανές βοστρυχώσεως ινών οι οποίοι αποτελούνται από υλικό ασβεστούχου ιζήματος αποτελούμενο από μέταλλο και άνθρακα με πυκνότητα από 4 μέχρι 7 γρ/cm^3.
Ως μέταλλο του υλικού ασβεστούχου ιζήματος χρησιμοποιούνται ως επί το πλείστον θερμοαγωγικά μέταλλα ή κράματα μετάλλου.

ΑΡΙΘΜΟΣ ΕΥΡΩΠΑΪΚΟΥ Δ.Ε.	***(11):***	**3008327**
ΑΡΙΘ. ΕΛΛΗΝΙΚΗΣ ΚΑΤΑΘΕΣΗΣ	*(21):*	930401240
ΗΜΕΡ. ΕΛΛΗΝΙΚΗΣ ΚΑΤΑΘΕΣΗΣ	*(22):*	30.06.93
ΑΡΙΘ./ΗΜΕΡ. ΔΗΜΟΣΙΕΥΣΗΣ ΕΥΡΩΠΑΪΚΟΥ ΔΙΠΛΩΜΑΤΟΣ	*(87):*	0 356 297/31.03.93
ΑΡΙΘ./ΗΜΕΡ. ΚΑΤΑΘΕΣΗΣ ΕΥΡΩΠΑΪΚΗΣ ΑΙΤΗΣΗΣ	*(86):*	89402235.9/08.08.89
ΤΙΤΛΟΣ ΕΦΕΥΡΕΣΗΣ	*(54):*	Προκατασκευασμένη κορωνίδα για κτίρια
ΔΙΚΑΙΟΥΧΟΣ	*(73):*	Saverdun Terre Cuite Société Anonyme dite Route de Cante F-09700 Saverdun Γαλλία
ΣΥΜΒΑΤΙΚΕΣ ΠΡΟΤΕΡΑΙΟΤΗΤΕΣ	*(30):*	8810729/09.08.88/Γαλλία
ΕΦΕΥΡΕΤΗΣ	*(72):*	Valdebouze Jean-François
ΕΙΔΙΚΟΣ ΠΛΗΡΕΞΟΥΣΙΟΣ	*(74):*	Βόζεμπεργκ-Βρετού Ιλεάνα, Σκουφά 60Α, 106 80 Αθήνα
ΑΝΤΙΚΛΗΤΟΣ	*(74):*	Βόζεμπεργκ-Βρετός Θεόδωρος, Σκουφά 60Α, 106 80 Αθήνα

ΠΕΡΙΛΗΨΗ *(57)*

Η κορωνίδα (στεφάνη) κτιρίων προορίζεται για την στέψη ενός τοίχου προσόψεως ή ενός θριγκού οικοδομής προς τον σκοπό επιτεύξεως στερεώσεως, σιδηροδετήσεως και διακοσμήσεως.
Η κορωνίδα αποτελείται από ένα τουλάχιστον προκατασκευασμένο στοιχείο εφοδιασμένο με μία τουλάχιστον διαμήκη κοιλότητα 4, κατάλληλη για να δέχεται οριζόντια μέσα ενισχύσεως ή σιδηροτεμάχια στερεώσεως, όπου το στοιχείο τούτο καθορίζει μία επιφάνεια βάσεως 2 περίπου επίπεδη, και μία άνω επιφάνεια 7 περίπου επίπεδη & παράλληλη προς την ως άνω επιφάνεια βάσεως, καθώς και μία πρόσθια διακοσμητική επιφάνεια 1 εφοδιασμένη, ανάλογα με την περίπτωση, με ένα διακοσμητικό σχέδιο.

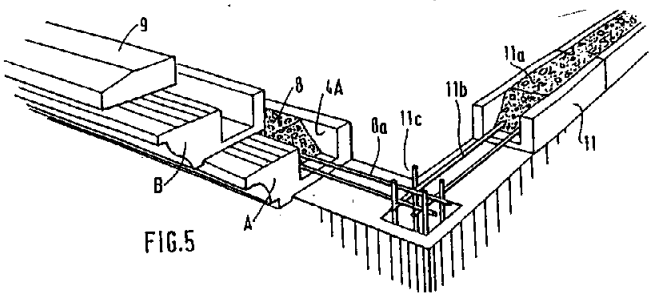

FIG.5

ΑΡΙΘΜΟΣ ΕΥΡΩΠΑΪΚΟΥ Δ.Ε.	***(11):***	**3008328**
ΑΡΙΘ. ΕΛΛΗΝΙΚΗΣ ΚΑΤΑΘΕΣΗΣ	*(21):*	930401398
ΗΜΕΡ. ΕΛΛΗΝΙΚΗΣ ΚΑΤΑΘΕΣΗΣ	*(22):*	30.06.93
ΑΡΙΘ./ΗΜΕΡ. ΔΗΜΟΣΙΕΥΣΗΣ ΕΥΡΩΠΑΪΚΟΥ ΔΙΠΛΩΜΑΤΟΣ	*(87):*	0 362 146/09.06.93
ΑΡΙΘ./ΗΜΕΡ. ΚΑΤΑΘΕΣΗΣ ΕΥΡΩΠΑΪΚΗΣ ΑΙΤΗΣΗΣ	*(86):*	89810728.9/26.09.89
ΤΙΤΛΟΣ ΕΦΕΥΡΕΣΗΣ	*(54):*	Καθετήρας διαστολής αγγείων
ΔΙΚΑΙΟΥΧΟΣ	*(73):*	Schneider (Europe) AG Scharenmoosstrasse 115-117 Zurich CH-8052, Ελβετία
ΣΥΜΒΑΤΙΚΕΣ ΠΡΟΤΕΡΑΙΟΤΗΤΕΣ	*(30):*	3584/27.09.88/CH
ΕΦΕΥΡΕΤΗΣ	*(72):*	1) Ahmadi Ramazan Ali Prof. Dr. 2) Bockenheimer Stefan Prof. Dr.
ΕΙΔΙΚΟΣ ΠΛΗΡΕΞΟΥΣΙΟΣ	*(74):*	Σιώτου Κατερίνα, Νοταρά 1, Αθήνα
ΑΝΤΙΚΛΗΤΟΣ	*(74):*	Σιώτου Κατερίνα, Νοταρά 1, Αθήνα

ΠΕΡΙΛΗΨΗ *(57)*

Ο καθετήρας διαστολής αγγείων είναι ειδικά κατασκευασμένος για θεραπευτική αγωγή επί των στενώσεων στην καρωτίδα. Στο έμπροσθεν άκρο του έχει ένα μπαλόνι διαστολής (2), το οποίο εισάγουμε διπλωμένο στην καρωτίδα και στην συνέχεια το φουσκώνουμε για τη διάνοιξη της στένωσης. Μπροστά από το μπαλόνι διαστολής (2) είναι ένα μπαλόνι στεγανοποίησης (1), το οποίο χρησιμεύει για τη στεγανοποίηση της καρωτίδας μετά το σημείο της στένωσης, για την αποφυγή του κινδύνου μετακίνησης του υλικού που προκάλεσε τη στένωση και τώρα αποκολλάται, πράγμα το οποίο είναι επικίνδυνο να προκαλέσει εμβολή. Μεταξύ του μπαλονιού διαστολής (2) και του μπαλονιού στεγανοποίησης (1) υπάρχει μία οπή, η οποία χρησιμεύει για την αναρρόφηση και τον καθαρισμό του υλικού που προκάλεσε τη στένωση μετά τη διαστολή του αγγείου.

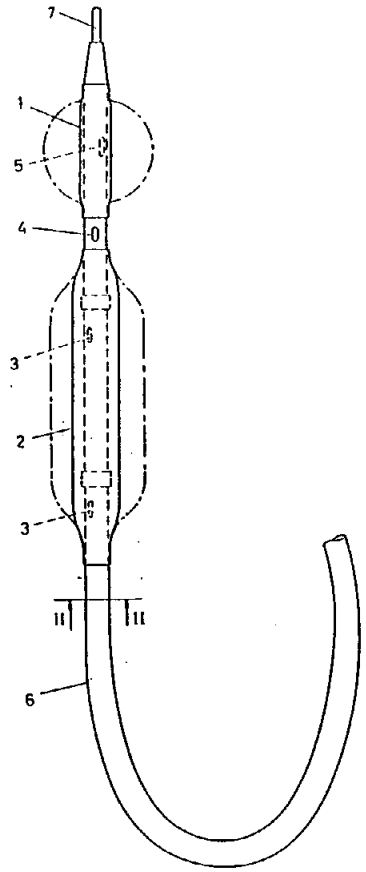

ΑΡΙΘΜΟΣ ΕΥΡΩΠΑΪΚΟΥ Δ.Ε.	*(11):*	**3008329**
ΑΡΙΘ. ΕΛΛΗΝΙΚΗΣ ΚΑΤΑΘΕΣΗΣ	*(21):*	930401413
ΗΜΕΡ. ΕΛΛΗΝΙΚΗΣ ΚΑΤΑΘΕΣΗΣ	*(22):*	
ΑΡΙΘ./ΗΜΕΡ. ΔΗΜΟΣΙΕΥΣΗΣ ΕΥΡΩΠΑΪΚΟΥ ΔΙΠΛΩΜΑΤΟΣ	*(87):*	0 238 852/21.04.93
ΑΡΙΘ./ΗΜΕΡ. ΚΑΤΑΘΕΣΗΣ ΕΥΡΩΠΑΪΚΗΣ ΑΙΤΗΣΗΣ	*(86):*	87102390.9/19.02.87
ΤΙΤΛΟΣ ΕΦΕΥΡΕΣΗΣ	*(54):*	Μέθοδος συνθέσεως πολυμερών τροποποιημένων καρβοξυλικών ακρυλαμιδών και πολυμερή αυτών
ΔΙΚΑΙΟΥΧΟΣ	*(73):*	Nalco Chemical Company One Nalco Center Naperville, Illinois 60563-1, Η.Π.Α.
ΣΥΜΒΑΤΙΚΕΣ ΠΡΟΤΕΡΑΙΟΤΗΤΕΣ	*(30):*	831964/24.02.86/US
ΕΦΕΥΡΕΤΗΣ	*(72):*	Dodd Wing Fong
ΕΙΔΙΚΟΣ ΠΛΗΡΕΞΟΥΣΙΟΣ	*(74):*	Βόζεμπεργκ-Βρετού Ιλεάνα, Σκουφά 60Α, 106 80 Αθήνα
ΑΝΤΙΚΛΗΤΟΣ	*(74):*	Βόζεμπεργκ-Βρετός Θεόδωρος, Σκουφά 60Α, 106 80 Αθήνα

ΠΕΡΙΛΗΨΗ *(57)*

Περιγράφεται μέθοδος υψηλής θερμοκρασίας δια την υπό πίεσιν σύνθεσιν υποκατεστημένων καρβοξυλιούχων τροποποιημένων πολυμερών ακρυλαμίδης αντιπροσωπευομένων δια του τύπου

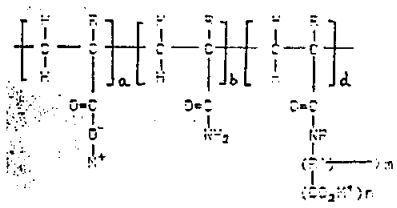

εις τον οποίον το Χ προέρχεται εκ της ομάδος των $-SO_3M$, $-PO_3M_2$, -COOR, -OR, $-O(CH_2CHO)pR$
|
R

ΑΡΙΘΜΟΣ ΕΥΡΩΠΑΪΚΟΥ Δ.Ε.	*(11):*	**3008330**
ΑΡΙΘ. ΕΛΛΗΝΙΚΗΣ ΚΑΤΑΘΕΣΗΣ	*(21):*	930401415
ΗΜΕΡ. ΕΛΛΗΝΙΚΗΣ ΚΑΤΑΘΕΣΗΣ	*(22):*	30.06.93
ΑΡΙΘ./ΗΜΕΡ. ΔΗΜΟΣΙΕΥΣΗΣ ΕΥΡΩΠΑΪΚΟΥ ΔΙΠΛΩΜΑΤΟΣ	*(87):*	0 333 000/19.05.93
ΑΡΙΘ./ΗΜΕΡ. ΚΑΤΑΘΕΣΗΣ ΕΥΡΩΠΑΪΚΗΣ ΑΙΤΗΣΗΣ	*(86):*	89104008.1/07.03.89
ΤΙΤΛΟΣ ΕΦΕΥΡΕΣΗΣ	*(54):*	Πεπτίδια έχοντα ανασταλτική δράση ενζυματικών συστημάτων μέθοδος δια την παρασκευή των και φαρμακευτικαί συνθέσεις περιέχουσαι ταύτα
ΔΙΚΑΙΟΥΧΟΣ	*(73):*	Zambon Group S.p.A. Via Della Chimica 9 Vicenza I-36100 Ιταλία
ΣΥΜΒΑΤΙΚΕΣ ΠΡΟΤΕΡΑΙΟΤΗΤΕΣ	*(30):*	1979188/16.03.88/IT
ΕΦΕΥΡΕΤΗΣ	*(72):*	1) Chiarino Dario 2) Carenzi Angelo 3) Della Bella Davide 4) Pellacini Franco
ΕΙΔΙΚΟΣ ΠΛΗΡΕΞΟΥΣΙΟΣ	*(74):*	Παπαπαναγιώτου Άννα, Κουμπάρη 2, 106 74 Αθήνα
ΑΝΤΙΚΛΗΤΟΣ	*(74):*	Παπακωνσταντίνου Ελένη, Κουμπάρη 2, 106 74 Αθήνα

ΠΕΡΙΛΗΨΗ *(57)*

Περιγράφονται ενώσεις του τύπου

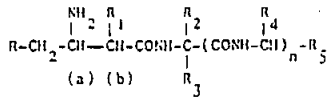

εις τον οποίον τα R, R_1, R_2, R_3, R_4, R_5 και n έχουν τας έννοιας τας αναφερόμενας εις την περιγραφήν, μέθοδοι δια την παρασκευήν των και φαρμακευτικαί συνθέσεις περιέχουσαι ταύτας ως δραστικόν συστατικόν.

Αι ενώσεις του τύπου I είναι αναστολείς ενζυματικών συστημάτων και είναι χρήσιμοι εις το φαρμακευτικόν πεδίον.

ΑΡΙΘΜΟΣ ΕΥΡΩΠΑΪΚΟΥ Δ.Ε.	*(11):*	**3008331**
ΑΡΙΘ. ΕΛΛΗΝΙΚΗΣ ΚΑΤΑΘΕΣΗΣ	*(21):*	930401416
ΗΜΕΡ. ΕΛΛΗΝΙΚΗΣ ΚΑΤΑΘΕΣΗΣ	*(22):*	30.06.93
ΑΡΙΘ./ΗΜΕΡ. ΔΗΜΟΣΙΕΥΣΗΣ ΕΥΡΩΠΑΪΚΟΥ ΔΙΠΛΩΜΑΤΟΣ	*(87):*	0 427 444/07.04.93
ΑΡΙΘ./ΗΜΕΡ. ΚΑΤΑΘΕΣΗΣ ΕΥΡΩΠΑΪΚΗΣ ΑΙΤΗΣΗΣ	*(86):*	90311900.6/30.10.90
ΤΙΤΛΟΣ ΕΦΕΥΡΕΣΗΣ	*(54):*	Επικεντρωτής για στέλεχος ενδομυελικής προσθέσεως
ΔΙΚΑΙΟΥΧΟΣ	*(73):*	Howmedica International Inc. Shannon Industrial Estate Shannon Co. Clare Ιρλανδία
ΣΥΜΒΑΤΙΚΕΣ ΠΡΟΤΕΡΑΙΟΤΗΤΕΣ	*(30):*	8924985/06.11.89/GB
ΕΦΕΥΡΕΤΗΣ	*(72):*	Ashby Alan Miles
ΕΙΔΙΚΟΣ ΠΛΗΡΕΞΟΥΣΙΟΣ	*(74):*	Παπαπαναγιώτου Άννα, Κουμπάρη 2, 106 74 Αθήνα
ΑΝΤΙΚΛΗΤΟΣ	*(74):*	Παπακωνσταντίνου Ελένη, Κουμπάρη 2, 106 74 Αθήνα

Fig.1

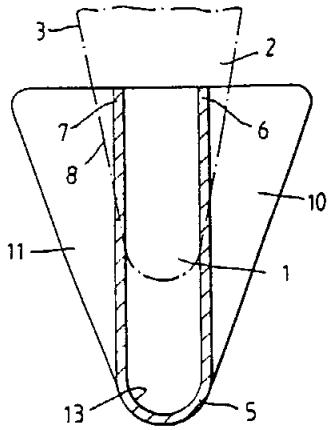

ΠΕΡΙΛΗΨΗ *(57)*

Επικεντρωτής για το στέλεχος προσθέσεως για την εισαγωγή εντός ενδυομυελικού σωλήνα ο οποίος περιλαμβάνει ένα δακτυλιοειδές τμήμα σώματος για τοποθέτηση στο άκρον μύτης του ρηθέντος στελέχους και προβλεπομένου με τρία ή περισσότερα ευκάμπτως παραμορφώσιμα πτερύγια τα οποία προεξέχουν προς τα έξω από εκεί και τα οποία προσαρμόζονται για να δηλώνουν περιφερειακώς και προς τα έσω προς το μέρος του ρηθέντος τμήματος σώματος.

ΑΡΙΘΜΟΣ ΕΥΡΩΠΑΪΚΟΥ Δ.Ε.	*(11):*	**3008332**
ΑΡΙΘ. ΕΛΛΗΝΙΚΗΣ ΚΑΤΑΘΕΣΗΣ	*(21):*	930401417
ΗΜΕΡ. ΕΛΛΗΝΙΚΗΣ ΚΑΤΑΘΕΣΗΣ	*(22):*	30.06.93
ΑΡΙΘ./ΗΜΕΡ. ΔΗΜΟΣΙΕΥΣΗΣ ΕΥΡΩΠΑΪΚΟΥ ΔΙΠΛΩΜΑΤΟΣ	*(87):*	0 289 363/31.03.93
ΑΡΙΘ./ΗΜΕΡ. ΚΑΤΑΘΕΣΗΣ ΕΥΡΩΠΑΪΚΗΣ ΑΙΤΗΣΗΣ	*(86):*	88303970.3/03.05.88
ΤΙΤΛΟΣ ΕΦΕΥΡΕΣΗΣ	*(54):*	Βελτιώσεις εις ή σχετικές με συσκευασία
ΔΙΚΑΙΟΥΧΟΣ	*(73):*	Printrac-Ueb Ltd 640 Great South Road Auckland, Νέα Ζηλανδία
ΣΥΜΒΑΤΙΚΕΣ ΠΡΟΤΕΡΑΙΟΤΗΤΕΣ	*(30):*	220172/01.05.87/US
ΕΦΕΥΡΕΤΗΣ	*(72):*	1) Townsend Colin Jeffrey Baigen 2) Anderson Richard John 3) Pryor Raymond John 4) Pharoah James Frederic 5) Oswin Bruce Wayne
ΕΙΔΙΚΟΣ ΠΛΗΡΕΞΟΥΣΙΟΣ	*(74):*	Παπαπαναγιώτου Άννα, Κουμπάρη 2, 106 74 Αθήνα
ΑΝΤΙΚΛΗΤΟΣ	*(74):*	Παπακωνσταντίνου Ελένη, Κουμπάρη 2, 106 74 Αθήνα

ΠΕΡΙΛΗΨΗ *(57)*

Η εφεύρεση αναφέρεται σε συσκευασία της μορφής δίσκου, χαρτοκιβωτίου ή κουτιού (1). Η συσκευασία έχει βάση (2), πλευρικά τοιχώματα (6) και ακραία τοιχώματα (4) τουλάχιστον και επίσης ένα στήριγμα το οποίο σχηματίζεται από δύο πίνακες (20, 50, 60) τοποθετημένους εντός της συσκευασίας και έκαστον πλησίον εκάστου των ακραίων τοιχωμάτων (6) ή πλευρικών τοιχωμάτων (4). Προεξοχές (21, 23, 51, 61, 63) ή και κοιλάνσεις (52, 62) προβλέπονται σε έκαστον πίνακα (20, 50, 60) και αυτές είναι τέτοιων διαστάσεων ούτως ώστε με τις συσκευασίες τοποθετημένες σε μία στοίβα οι κατακορύφως γειτονικές προεξοχές (21, 23, 51, 61, 63) ή και κοιλάνσεις (52, 62) ευρίσκονται σε επαφή χωρίς ουσιαστική συμπίεση του υλικού συσκευασίας του τοποθετημένου μεταξύ κατακορύφως γειτονικών πινάκων (20, 50, 60). Καταλλήλως τοποθετημένα ανοίγματα (12) προβλέπονται στη συσκευασία. Η συσκευασία σε μία προτιμώμενη μορφή περιλαμβάνει επίσης ωτία (40) προβλεπόμενα σε εκάστη γωνία της μιας όψεως όπου τα ωτία (40) είναι γωνιασμένα και όπου η συσκευασία έχει επίσης αντίστοιχα κοψίματα (41) ούτως ώστε σε μία κατακόρυφη στοίβα τα ωτία (40) της μιας συσκευασίας να τοποθετούνται στα κοψίματα (41) μιας κατακορύφως γειτονικής συσκευασίας.

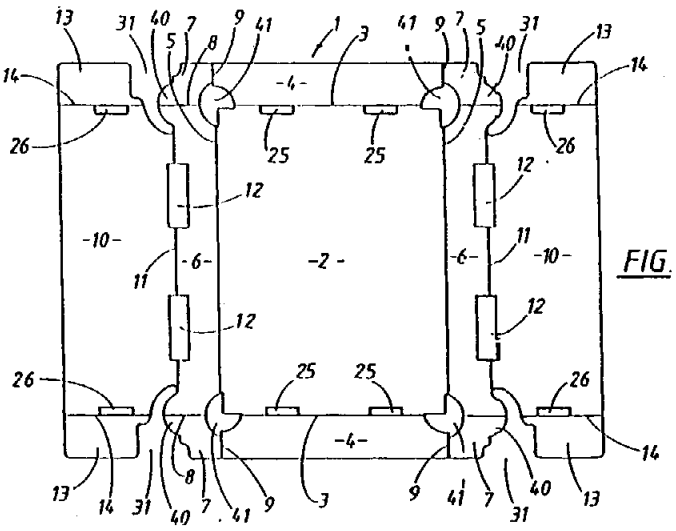

ΑΡΙΘΜΟΣ ΕΥΡΩΠΑ·Ϊ·ΚΟΥ Δ.Ε.	***(11):***	**3008333**
ΑΡΙΘ. ΕΛΛΗΝΙΚΗΣ ΚΑΤΑΘΕΣΗΣ	*(21):*	930401418
ΗΜΕΡ. ΕΛΛΗΝΙΚΗΣ ΚΑΤΑΘΕΣΗΣ	*(22):*	30.06.93
ΑΡΙΘ./ΗΜΕΡ. ΔΗΜΟΣΙΕΥΣΗΣ ΕΥΡΩΠΑ·Ϊ·ΚΟΥ ΔΙΠΛΩΜΑΤΟΣ	*(87):*	0 279 633/07.04.93
ΑΡΙΘ./ΗΜΕΡ. ΚΑΤΑΘΕΣΗΣ ΕΥΡΩΠΑ·Ϊ·ΚΗΣ ΑΙΤΗΣΗΣ	*(86):*	88301285.8/17.02.88
ΤΙΤΛΟΣ ΕΦΕΥΡΕΣΗΣ	*(54):*	Αντισπασμωδικοί παράγοντες
ΔΙΚΑΙΟΥΧΟΣ	*(73):*	Eli Lilly and Company Lilly Corporate Center Indianapolis, Indiana 46285, Η.Π.Α.
ΣΥΜΒΑΤΙΚΕΣ ΠΡΟΤΕΡΑΙΟΤΗΤΕΣ	*(30):*	16047/18.02.87/US
ΕΦΕΥΡΕΤΗΣ	*(72):*	1) Beedle Edward Earl 2) Robertson David Wayne
ΕΙΔΙΚΟΣ ΠΛΗΡΕΞΟΥΣΙΟΣ	*(74):*	Παπαπαναγιώτου Άννα, Κουμπάρη 2, 106 74 Αθήνα
ΑΝΤΙΚΛΗΤΟΣ	*(74):*	Παπακωνσταντίνου Ελένη, Κουμπάρη 2, 106 74 Αθήνα

ΠΕΡΙΛΗΨΗ (57)

Αυτή η εφεύρεση παρέχει ορισμένα παράγωγα 4-υποκαθιστώμενου βενζαμιδίου, τους φαρμακευτικούς τους σχηματισμούς, και την χρήση τους σαν αντισπασμωδικούς παράγοντες.

ΑΡΙΘΜΟΣ ΕΥΡΩΠΑ·Ϊ·ΚΟΥ Δ.Ε.	***(11):***	**3008334**
ΑΡΙΘ. ΕΛΛΗΝΙΚΗΣ ΚΑΤΑΘΕΣΗΣ	*(21):*	930401419
ΗΜΕΡ. ΕΛΛΗΝΙΚΗΣ ΚΑΤΑΘΕΣΗΣ	*(22):*	30.06.93
ΑΡΙΘ./ΗΜΕΡ. ΔΗΜΟΣΙΕΥΣΗΣ ΕΥΡΩΠΑ·Ϊ·ΚΟΥ ΔΙΠΛΩΜΑΤΟΣ	*(87):*	0 388 270/26.05.93
ΑΡΙΘ./ΗΜΕΡ. ΚΑΤΑΘΕΣΗΣ ΕΥΡΩΠΑ·Ϊ·ΚΗΣ ΑΙΤΗΣΗΣ	*(86):*	90400645.9/12.03.90
ΤΙΤΛΟΣ ΕΦΕΥΡΕΣΗΣ	*(54):*	Διανομέας παχύρευστης ουσίας
ΔΙΚΑΙΟΥΧΟΣ	*(73):*	Wenmaekers Paul 22 Bis Avenue De Suffren Paris F-75015, Γαλλία
ΣΥΜΒΑΤΙΚΕΣ ΠΡΟΤΕΡΑΙΟΤΗΤΕΣ	*(30):*	8903236/13.03.89/FR
ΕΦΕΥΡΕΤΗΣ	*(72):*	Wenmaekers Paul
ΕΙΔΙΚΟΣ ΠΛΗΡΕΞΟΥΣΙΟΣ	*(74):*	Παπαπαναγιώτου Άννα, Κουμπάρη 2, 106 74 Αθήνα
ΑΝΤΙΚΛΗΤΟΣ	*(74):*	Παπακωνσταντίνου Ελένη, Κουμπάρη 2, 106 74 Αθήνα

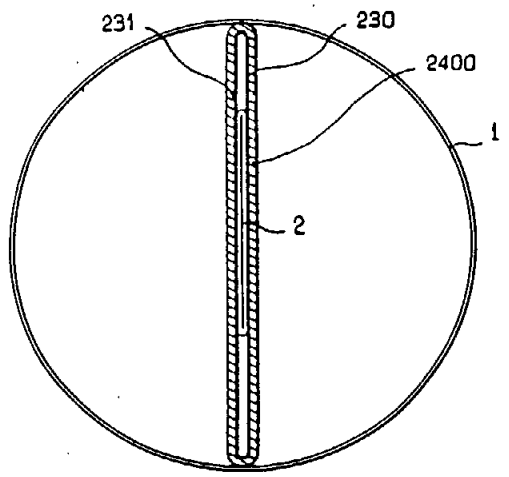

ΠΕΡΙΛΗΨΗ (57)

Η εφεύρεση αναφέρεται σε μία φιάλη διανομής παχύρευστης ουσίας. Μέσα σ' ένα σώμα φιάλης (1) προβλέπονται ελαστικά μέσα (23) που έρχονται σ' επαφή με το εσωτερικό τοίχωμα του σώματος της φιάλης. Αυτά τα μέσα περιλαμβάνουν ένα πρώτο (230) κι ένα δεύτερο (231) ελαστικά ελάσματα που παίζουν τον ρόλο ελατηρίου μεταξύ των εσωτερικών επιφανειών των οποίων τοποθετείται ένα δοχείο (2) που κατασκευάζεται από ένα μαλακό υλικό. Εξωτερικά μέσα επαναφοράς επενεργούν επί της εξωτερικής επιφάνειας των ελατηρίων. Εφαρμογή στην κατασκευή φιαλών διανομής παχύρευστων ουσιών χωρίς προωθητικό αέριο.

ΑΡΙΘΜΟΣ ΕΥΡΩΠΑΪΚΟΥ Δ.Ε.	*(11):*	**3008335**
ΑΡΙΘ. ΕΛΛΗΝΙΚΗΣ ΚΑΤΑΘΕΣΗΣ	*(21):*	930401420
ΗΜΕΡ. ΕΛΛΗΝΙΚΗΣ ΚΑΤΑΘΕΣΗΣ	*(22):*	30.06.93
ΑΡΙΘ./ΗΜΕΡ. ΔΗΜΟΣΙΕΥΣΗΣ ΕΥΡΩΠΑΪΚΟΥ ΔΙΠΛΩΜΑΤΟΣ	*(87):*	0 361 829/21.04.93
ΑΡΙΘ./ΗΜΕΡ. ΚΑΤΑΘΕΣΗΣ ΕΥΡΩΠΑΪΚΗΣ ΑΙΤΗΣΗΣ	*(86):*	89309725.3/25.09.89
ΤΙΤΛΟΣ ΕΦΕΥΡΕΣΗΣ	*(54):*	Συγκρατητής υποδερμικής σύριγγας
ΔΙΚΑΙΟΥΧΟΣ	*(73):*	Eli Lilly and Company Lilly Corporate Center Indianapolis, Indiana 46285, Η.Π.Α.
ΣΥΜΒΑΤΙΚΕΣ ΠΡΟΤΕΡΑΙΟΤΗΤΕΣ	*(30):*	249799/27.09.88/US
ΕΦΕΥΡΕΤΗΣ	*(72):*	1) Clarke John William 2) Harris Dale Carvin
ΕΙΔΙΚΟΣ ΠΛΗΡΕΞΟΥΣΙΟΣ	*(74):*	Παπαπαναγιώτου Άννα, Κουμπάρη 2, 106 74 Αθήνα
ΑΝΤΙΚΛΗΤΟΣ	*(74):*	Παπακωνσταντίνου Ελένη, Κουμπάρη 2, 106 74 Αθήνα

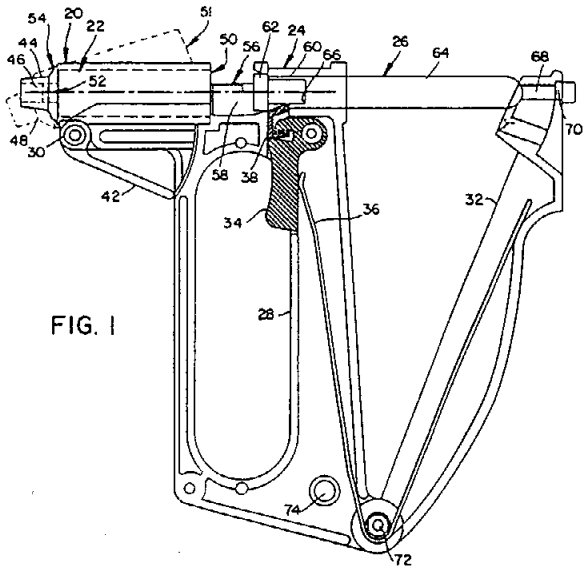

FIG. I

ΠΕΡΙΛΗΨΗ *(57)*

Ένας συγκρατητής σύριγγας για χορήγηση των περιεχομένων προγεμισμένων μονάδων (1) φυσιγγίου - κάννουλας ο οποίος περιλαμβάνει γενικά μία κάννη (20) συγκράτησης φυσιγγίου περιστροφικά συνδεδεμένη με καθοδηγητικό ωστηρίου χιτώνιο (24), και ένα ωστήριο (26) κατ' ολισθαίνοντα τρόπο αναρτημένο στο χιτώνιο.

ΑΡΙΘΜΟΣ ΕΥΡΩΠΑΪΚΟΥ Δ.Ε.	*(11):*	**3008336**
ΑΡΙΘ. ΕΛΛΗΝΙΚΗΣ ΚΑΤΑΘΕΣΗΣ	*(21):*	930401421
ΗΜΕΡ. ΕΛΛΗΝΙΚΗΣ ΚΑΤΑΘΕΣΗΣ	*(22):*	30.06.93
ΑΡΙΘ./ΗΜΕΡ. ΔΗΜΟΣΙΕΥΣΗΣ ΕΥΡΩΠΑΪΚΟΥ ΔΙΠΛΩΜΑΤΟΣ	*(87):*	0 406 037/14.04.93
ΑΡΙΘ./ΗΜΕΡ. ΚΑΤΑΘΕΣΗΣ ΕΥΡΩΠΑΪΚΗΣ ΑΙΤΗΣΗΣ	*(86):*	90401456.0/31.05.90
ΤΙΤΛΟΣ ΕΦΕΥΡΕΣΗΣ	*(54):*	Περόνη μανδαλώσεως
ΔΙΚΑΙΟΥΧΟΣ	*(73):*	Bendix Europe Services Techniques S.A., 126 Rue De Stalingrad Drancy F-93700, Γαλλία
ΣΥΜΒΑΤΙΚΕΣ ΠΡΟΤΕΡΑΙΟΤΗΤΕΣ	*(30):*	8908607/28.06.89/FR
ΕΦΕΥΡΕΤΗΣ	*(72):*	1) Hulliger Claude 2) Le Deit Gérard
ΕΙΔΙΚΟΣ ΠΛΗΡΕΞΟΥΣΙΟΣ	*(74):*	Παπαπαναγιώτου Άννα, Κουμπάρη 2, 106 74 Αθήνα
ΑΝΤΙΚΛΗΤΟΣ	*(74):*	Παπακωνσταντίνου Ελένη, Κουμπάρη 2, 106 74 Αθήνα

ΠΕΡΙΛΗΨΗ *(57)*

Η εφεύρεση αφορά μία περόνη μανδαλώσεως για τουλάχιστον ένα εξάρτημα που παρουσιάζει δύο έναντι επίπεδες όψεις (7a, 7b) στο οποίο εξάρτημα έχει πραγματοποιηθεί μία οπή (8) στη γειτονία μίας (7c) των πλευρών του εξαρτήματος.
Σύμφωνα με την εφεύρεση, αυτή περιλαμβάνει ένα βρόχο (1) μορφής U που διασχίζει την οπή (8), του οποίου κάθε κλάδος προεκτείνεται δι' ενός τμήματος (2a, 2b) που απομακρύνεται από την οπή επί της μίας (7a) των επίπεδων όψεων του εξαρτήματος, ενώ το τμήμα (2b) το έναντι αυτής της πλευράς (7c) προεκτείνεται προς την πλευρά και περιλαμβάνει ένα άκρο που σχηματίζει άγκιστρο (5) έναντι της άλλης (7b) από τις επίπεδες όψεις κατευθυνόμενο αισθητώς προς την οπή.
Σύμφωνα με ένα άλλο χαρακτηριστικό της εφευρέσεως, η απόσταση μεταξύ του άκρου του αγκίστρου (5) και του ενός εκ των τμημάτων (2a, 2b) είναι αισθητώς μικρότερη από το μήκος του βρόχου μορφής U και το ευθύγραμμο τεμάχιο (4) είναι ελαστικά παραμορφώσιμο σε μία διεύθυνση παράλληλη προς τις επίπεδες όψεις.
Αυτή η περόνη ευρίσκει την εφαρμογή της στους σφήνες των δισκοφρένων.

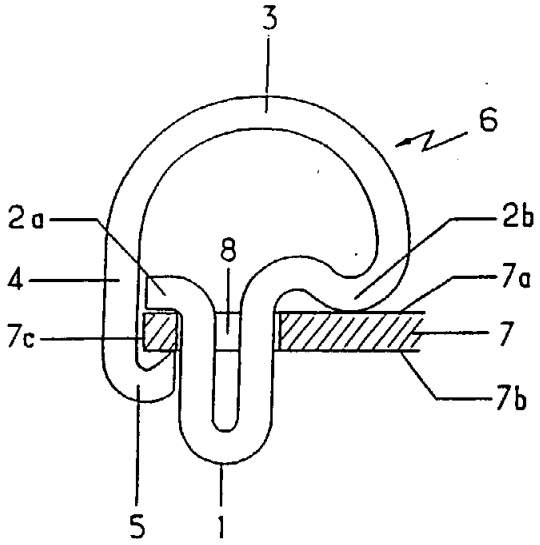

ΑΡΙΘΜΟΣ ΕΥΡΩΠΑΪΚΟΥ Δ.Ε.	*(11):*	**3008337**
ΑΡΙΘ. ΕΛΛΗΝΙΚΗΣ ΚΑΤΑΘΕΣΗΣ	*(21):*	930401422
ΗΜΕΡ. ΕΛΛΗΝΙΚΗΣ ΚΑΤΑΘΕΣΗΣ	*(22):*	30.06.93
ΑΡΙΘ./ΗΜΕΡ. ΔΗΜΟΣΙΕΥΣΗΣ ΕΥΡΩΠΑΪΚΟΥ ΔΙΠΛΩΜΑΤΟΣ	*(87):*	0 433 140/31.03.93
ΑΡΙΘ./ΗΜΕΡ. ΚΑΤΑΘΕΣΗΣ ΕΥΡΩΠΑΪΚΗΣ ΑΙΤΗΣΗΣ	*(86):*	90403466.7/06.12.90
ΤΙΤΛΟΣ ΕΦΕΥΡΕΣΗΣ	*(54):*	Νέο αντιαλλεργικό φαρμακευτικό σκεύασμα με παρατεταμένη δράση
ΔΙΚΑΙΟΥΧΟΣ	*(73):*	Thea S.A. 12 Rue Louis Bleriot Clermont-Ferrand F-63100, Γαλλία
ΣΥΜΒΑΤΙΚΕΣ ΠΡΟΤΕΡΑΙΟΤΗΤΕΣ	*(30):*	8916339/11.12.89/FR
ΕΦΕΥΡΕΤΗΣ	*(72):*	Chibret Henri
ΕΙΔΙΚΟΣ ΠΛΗΡΕΞΟΥΣΙΟΣ	*(74):*	Παπαπαναγιώτου Άννα, Κουμπάρη 2, 106 74 Αθήνα
ΑΝΤΙΚΛΗΤΟΣ	*(74):*	Παπακωνσταντίνου Ελένη, Κουμπάρη 2, 106 74 Αθήνα

ΠΕΡΙΛΗΨΗ *(57)*

Η εφεύρεση αφορά μία φαρμακευτική σύνθεση για την τοπική αγωγή διαταραχών αλλεργικής προελεύσεως. Παρουσιάζεται υπό τη μορφή γέλης ή κρέμας που περιέχει N- ακετυλ (άλφα και/ή βήτα)- ασπαραγυλ- γλουταμινικό οξύ υπό τη μορφή οξέως ή άλατος παρουσία ενός πυκνωτικού ή γαλακτωματοποιητικού παράγοντα.
Προορίζεται υπό τη μορφή ρινικής γέλης για την αγωγή των ρινιτίδων αλλεργικής προελεύσεως, υπό τη μορφή οφθαλμικής γέλης για την αγωγή των αλλεργικών επιπεφυκιτίδων, υπό τη μορφή δερματικής γέλης ή κρέμας για την αγωγή των δερματιτίδων αλλεργικής προελεύσεως.

ΑΡΙΘΜΟΣ ΕΥΡΩΠΑΪΚΟΥ Δ.Ε.	*(11):*	**3008338**
ΑΡΙΘ. ΕΛΛΗΝΙΚΗΣ ΚΑΤΑΘΕΣΗΣ	*(21):*	930401423
ΗΜΕΡ. ΕΛΛΗΝΙΚΗΣ ΚΑΤΑΘΕΣΗΣ	*(22):*	30.06.93
ΑΡΙΘ./ΗΜΕΡ. ΔΗΜΟΣΙΕΥΣΗΣ ΕΥΡΩΠΑΪΚΟΥ ΔΙΠΛΩΜΑΤΟΣ	*(87):*	0 335 375/09.06.93
ΑΡΙΘ./ΗΜΕΡ. ΚΑΤΑΘΕΣΗΣ ΕΥΡΩΠΑΪΚΗΣ ΑΙΤΗΣΗΣ	*(86):*	89105547.7/29.03.89
ΤΙΤΛΟΣ ΕΦΕΥΡΕΣΗΣ	*(54):*	Αντιυπερλιπιδημικές και αντιαρτηριοσκληρωτικές ενώσεις και συνθέσεις
ΔΙΚΑΙΟΥΧΟΣ	*(73):*	Warner-Lambert Company 201 Tabor Road, Morris Plains New Jersey 07950, Η.Π.Α.
ΣΥΜΒΑΤΙΚΕΣ ΠΡΟΤΕΡΑΙΟΤΗΤΕΣ	*(30):*	176080/30.03.88/US
ΕΦΕΥΡΕΤΗΣ	*(72):*	Trivedi Bharat Kalidas
ΕΙΔΙΚΟΣ ΠΛΗΡΕΞΟΥΣΙΟΣ	*(74):*	Παπαπαναγιώτου Άννα, Κουμπάρη 2, 106 74 Αθήνα
ΑΝΤΙΚΛΗΤΟΣ	*(74):*	Παπακωνσταντίνου Ελένη, Κουμπάρη 2, 106 74 Αθήνα

ΠΕΡΙΛΗΨΗ *(57)*

Ορισμένες ενώσεις N-2,6-διαλκυλ- ή N-2,6-διαλκοξυφαινυλ-N'-αρυλαλκυλουρίας είναι ισχυροί παρεμποδιστές του ενζύμου ακυλ CoA: χοληστερινοακυλοτρανσφεράσης (ACAT) και έτσι είναι χρήσιμοι παράγοντες δια τη θεραπευτική αγωγή υπερχοληστεριναιμίας ή αρτηριοσκληρώσεως.

ΑΡΙΘΜΟΣ ΕΥΡΩΠΑΪΚΟΥ Δ.Ε.	***(11):***	**3008339**
ΑΡΙΘ. ΕΛΛΗΝΙΚΗΣ ΚΑΤΑΘΕΣΗΣ	*(21):*	930401424
ΗΜΕΡ. ΕΛΛΗΝΙΚΗΣ ΚΑΤΑΘΕΣΗΣ	*(22):*	30.06.93
ΑΡΙΘ./ΗΜΕΡ. ΔΗΜΟΣΙΕΥΣΗΣ ΕΥΡΩΠΑΪΚΟΥ ΔΙΠΛΩΜΑΤΟΣ	*(87):*	0 446 123/26.05.93
ΑΡΙΘ./ΗΜΕΡ. ΚΑΤΑΘΕΣΗΣ ΕΥΡΩΠΑΪΚΗΣ ΑΙΤΗΣΗΣ	*(86):*	91400593.9/05.03.91
ΤΙΤΛΟΣ ΕΦΕΥΡΕΣΗΣ	*(54):*	Εγκατάσταση επιλεκτικής προσωρινής συνδέσεως με πολλαπλές εισόδους και εξόδους ρευστού
ΔΙΚΑΙΟΥΧΟΣ	*(73):*	FMC Europe S.A. Route De Clerimois Sens Cédéx F-89103, Γαλλία
ΣΥΜΒΑΤΙΚΕΣ ΠΡΟΤΕΡΑΙΟΤΗΤΕΣ	*(30):*	9003050/05.03.90/FR
ΕΦΕΥΡΕΤΗΣ	*(72):*	Le Devehat Eugéne
ΕΙΔΙΚΟΣ ΠΛΗΡΕΞΟΥΣΙΟΣ	*(74):*	Παπαπαναγιώτου Άννα, Κουμπάρη 2, 106 74 Αθήνα
ΑΝΤΙΚΛΗΤΟΣ	*(74):*	Παπακωνσταντίνου Ελένη, Κουμπάρη 2, 106 74 Αθήνα

ΠΕΡΙΛΗΨΗ (57)

Μία εγκατάσταση επιλεκτικής προσωρινής συνδέσεως με εισόδους και εξόδους ρευστού (ειδικά προϊόντων πετρελαίου) περιλαμβάνει μία ομάδα πρώτων τμημάτων συνδέσεως (7A ... 7P) κινητών κατά μήκος ενός ιδεατού επιπέδου αντιπαραθέσεως P πρακτικά κατακορύφου, κατά μία πρώτη διεύθυνση του επιπέδου αυτού και μία ομάδα δεύτερων τμημάτων συνδέσεως (14-1...) κινητών κατά μήκος αυτού του ιδεατού επιπέδου, από την άλλη πλευρά και κατά μία δεύτερη διεύθυνσή του. Κάθε πρώτο τμήμα συνδέσεως συνδέεται με ένα πρώτο σταθερό τμήμα (2A...) δια μίας παραμορφώσιμης σωληνώσεως (3A ... 3P) πρακτικά παραλλήλως προς την πρώτη αυτή διεύθυνση. Κάθε δεύτερο τμήμα συνδέσεως συνδέεται με ένα δεύτερο σταθερό τμήμα (17-1...) δια μίας παραμορφώσιμης σωληνώσεως (16-1...), πρακτικά παραλλήλως προς τη δεύτερη αυτή διεύθυνση. Τα πρώτα σταθερά τμήματα είναι μετατοπισμένα παραλλήλως προς τη δεύτερη διεύθυνση και τα δεύτερα σταθερά τμήματα είναι μετατοπισμένα παραλλήλως προς την πρώτη διεύθυνση. Αυτά τα σταθερά τμήματα είναι αισθητά κάθετα προς το επίπεδο P. Οποιοδήποτε πρώτο τμήμα συνδέσεως μπορεί να συνδεθεί με οποιοδήποτε δεύτερο τμήμα συνδέσεως.

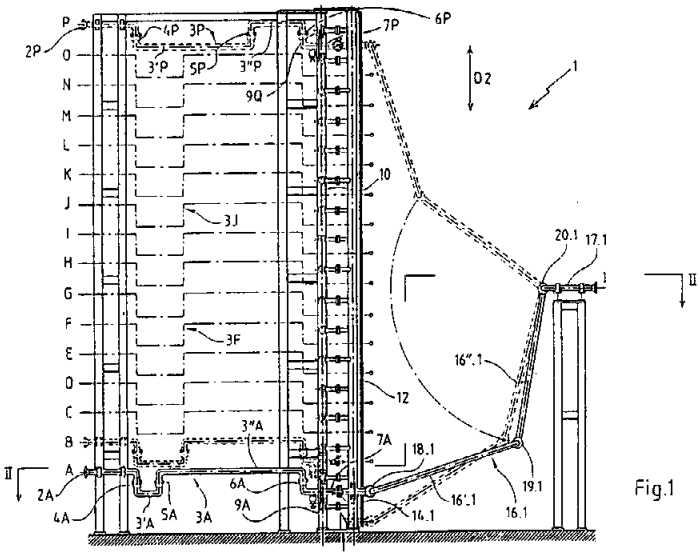

Fig.1

ΑΡΙΘΜΟΣ ΕΥΡΩΠΑΪΚΟΥ Δ.Ε.	***(11):***	**3008340**
ΑΡΙΘ. ΕΛΛΗΝΙΚΗΣ ΚΑΤΑΘΕΣΗΣ	*(21):*	930401425
ΗΜΕΡ. ΕΛΛΗΝΙΚΗΣ ΚΑΤΑΘΕΣΗΣ	*(22):*	30.06.93
ΑΡΙΘ./ΗΜΕΡ. ΔΗΜΟΣΙΕΥΣΗΣ ΕΥΡΩΠΑΪΚΟΥ ΔΙΠΛΩΜΑΤΟΣ	*(87):*	0 317 292/07.04.93
ΑΡΙΘ./ΗΜΕΡ. ΚΑΤΑΘΕΣΗΣ ΕΥΡΩΠΑΪΚΗΣ ΑΙΤΗΣΗΣ	*(86):*	88310822.7/16.11.88
ΤΙΤΛΟΣ ΕΦΕΥΡΕΣΗΣ	*(54):*	Νέα αντιβιοτικά της ομάδας μουρεϊδομυκίνης, παρασκευή τους και θεραπευτική τους χρήση
ΔΙΚΑΙΟΥΧΟΣ	*(73):*	Sankyo Company Ltd 5-1 Nohonbashi Honcho 3-Chome Chuo-Ku, Tokyo, Ιαπωνία
ΣΥΜΒΑΤΙΚΕΣ ΠΡΟΤΕΡΑΙΟΤΗΤΕΣ	*(30):*	1) 293352/20.11.87/JP 2) 293353/20.11.87/JP
ΕΦΕΥΡΕΤΗΣ	*(72):*	1) Haneishi Tatsuo 2) Inukai Masatoshi 3) Shimizu Keiko 4) Isono Fujio 5) Sakaida Yoshiharu 6) Kinoshita Takeshi
ΕΙΔΙΚΟΣ ΠΛΗΡΕΞΟΥΣΙΟΣ	*(74):*	Παπαπαναγιώτου Άννα, Κουμπάρη 2, 106 74 Αθήνα
ΑΝΤΙΚΛΗΤΟΣ	*(74):*	Παπακωνσταντίνου Ελένη, Κουμπάρη 2, 106 74 Αθήνα

ΠΕΡΙΛΗΨΗ (57)

Νέα αντιβιοτικά της ομάδας μουρεϊδομυκίνης έχουν τον τύπο

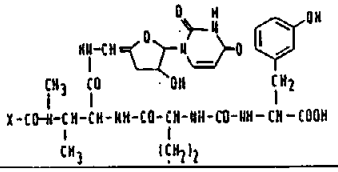

(I)

στον οποίο το X αντιπροσωπεύει την ομάδα

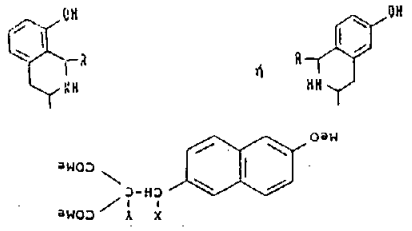

(II)

και όπου το R αντιπροσωπεύει ένα άτομο υδρογόνου, μια ομάδα αλκυλίου η οποία έχει από 1 έως 10 άτομα άνθρακα, μια ομάδα αλκενυλίου η οποία έχει από 2 έως 7 άτομα άνθρακα, μια ομάδα αλκυνυλίου η οποία έχει από 3 έως 7 άτομα άνθρακα, μια ομάδα αρυλίου η οποία έχει από 6 έως 10 άτομα άνθρακα, μια ομάδα αραλκυλίου η οποία έχει από 7 έως 10 άτομα άνθρακα, ή μια από τις εν λόγω ομάδας αρυλίου ή αραλκυλίου υποκαθιστώμενη με τουλάχιστον ένα άτομο αλογόνου και/ή τουλάχιστον μια ομάδα αλκυλίου η οποία έχει από 1 έως 5 άτομα άνθρακα. Η ένωση στην οποία το X αντιπροσωπεύει 8-υδροξυ-1,2,3,4-τετραϋδροϊσοκινολιν-3-υλιο ονομάζεται μουρεϊδομυκίνη E και η ένωση στην οποία το X αντιπροσωπεύει 6-υδροξυ-1,2,3,4-τετραϋδροϊσοκινολιν-3-ύλιο ονομάζεται μουρεϊδομυκίνη F. Αυτή η ομάδα ενώσεων και οι φαρμακευτικά αποδεκτοί εστέρες και άλατά τους είναι χρήσιμα σαν αντιβιοτικά για την θεραπευτική αντιμετώπιση βακτηριακών μολύνσεων. Οι μουρεϊδομυκίνες E και F μπορούν να αποκτηθούν με ζύμωση ενός κατάλληλου στελέχους Streptomyces, συγκεκριμένα Streptomyces Flavidovirens Sank 60486 (Bikoken Johki) 1347·FERM BP-1347). Εναλλακτικά, όλες οι ενώσεις μπορούν να αποκτηθούν συνθετικά με αντίδραση της από προηγουμένως γνωστής ένωσης μουρεϊδομυκίνης A με μια αλδεΰδη του τύπου R-CHO.

ΑΡΙΘΜΟΣ ΕΥΡΩΠΑ·Ι·ΚΟΥ Δ.Ε.	*(11):*	**3008341**
ΑΡΙΘ. ΕΛΛΗΝΙΚΗΣ ΚΑΤΑΘΕΣΗΣ	*(21):*	930401426
ΗΜΕΡ. ΕΛΛΗΝΙΚΗΣ ΚΑΤΑΘΕΣΗΣ	*(22):*	30.06.93
ΑΡΙΘ./ΗΜΕΡ. ΔΗΜΟΣΙΕΥΣΗΣ ΕΥΡΩΠΑ·Ι·ΚΟΥ ΔΙΠΛΩΜΑΤΟΣ	*(87):*	0 263 714/07.04.93
ΑΡΙΘ./ΗΜΕΡ. ΚΑΤΑΘΕΣΗΣ ΕΥΡΩΠΑ·Ι·ΚΗΣ ΑΙΤΗΣΗΣ	*(86):*	87908934.6/08.10.87
ΤΙΤΛΟΣ ΕΦΕΥΡΕΣΗΣ	*(54):*	Σύνθεση πολυαρυλενο-θειοαιθέρα και μορφωθέν προϊόν αυτής
ΔΙΚΑΙΟΥΧΟΣ	*(73):*	Kreha Kagaku Kigyo Kabushiki Kaisha 9-11 Horidome-Cho 1-Chome Nihonbashi Chuo-Ku Tokyo 103, Ιαπωνία
ΣΥΜΒΑΤΙΚΕΣ ΠΡΟΤΕΡΑΙΟΤΗΤΕΣ	*(30):*	241047/09.10.86/JP
ΕΦΕΥΡΕΤΗΣ	*(72):*	1) Fukuda Makoto 2) Kashiwadate Ken 3) Kouyama Toshitaka 4) Shiiki Zenya
ΕΙΔΙΚΟΣ ΠΛΗΡΕΞΟΥΣΙΟΣ	*(74):*	Παπαπαναγιώτου Άννα, Κουμπάρη 2, 106 74 Αθήνα
ΑΝΤΙΚΛΗΤΟΣ	*(74):*	Παπακωνσταντίνου Ελένη, Κουμπάρη 2, 106 74 Αθήνα

ΠΕΡΙΛΗΨΗ *(57)*

Μια σύνθεση πολυαρυλενο-θειοαιθέρα, εκ της οποίας δύνανται να σχηματισθούν μορφωθέντα προϊόντα, περιλαμβάνει:

(Α) 100 μέρη βάρους πολυαρυλενο-θειοαιθέρα που έχει την επαναλαμβανόμενη μονάδα

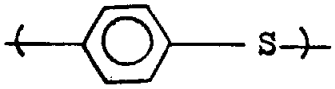

ως κύριο συστατικό, και (Β) από 0,3 έως 70 μέρη βάρους πολυισοβουτυλενίου που έχει την επαναλαμβανομένη μονάδα $(CH_2\text{-}C(CH_3)_2)$ ως κύριο συστατικό.

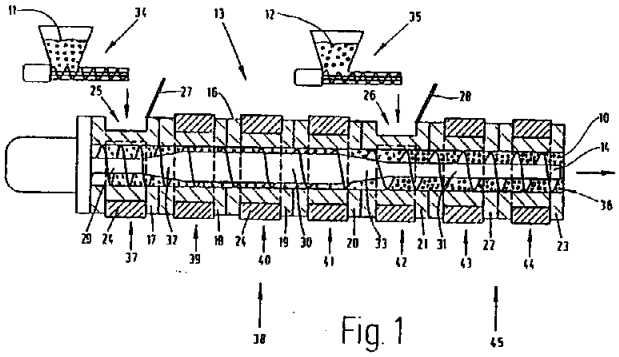

Fig. 1

ΑΡΙΘΜΟΣ ΕΥΡΩΠΑ·Ι·ΚΟΥ Δ.Ε.	*(11):*	**3008342**
ΑΡΙΘ. ΕΛΛΗΝΙΚΗΣ ΚΑΤΑΘΕΣΗΣ	*(21):*	930401427
ΗΜΕΡ. ΕΛΛΗΝΙΚΗΣ ΚΑΤΑΘΕΣΗΣ	*(22):*	30.06.93
ΑΡΙΘ./ΗΜΕΡ. ΔΗΜΟΣΙΕΥΣΗΣ ΕΥΡΩΠΑ·Ι·ΚΟΥ ΔΙΠΛΩΜΑΤΟΣ	*(87):*	0 303 865/21.04.93
ΑΡΙΘ./ΗΜΕΡ. ΚΑΤΑΘΕΣΗΣ ΕΥΡΩΠΑ·Ι·ΚΗΣ ΑΙΤΗΣΗΣ	*(86):*	88112194.1/28.07.88
ΤΙΤΛΟΣ ΕΦΕΥΡΕΣΗΣ	*(54):*	Πτυσσόμενο κυτίο δια σιγαρέττα
ΔΙΚΑΙΟΥΧΟΣ	*(73):*	Focke & CO. Siemensstrasse 10 Verden W-2810 Γερμανία
ΣΥΜΒΑΤΙΚΕΣ ΠΡΟΤΕΡΑΙΟΤΗΤΕΣ	*(30):*	3727489/18.08.87/DE
ΕΦΕΥΡΕΤΗΣ	*(72):*	1) Focke Heinz 2) Liedtke Kurt
ΕΙΔΙΚΟΣ ΠΛΗΡΕΞΟΥΣΙΟΣ	*(74):*	Παπαπαναγιώτου Άννα, Κουμπάρη 2, 106 74 Αθήνα
ΑΝΤΙΚΛΗΤΟΣ	*(74):*	Παπακωνσταντίνου Ελένη, Κουμπάρη 2, 106 74 Αθήνα

ΠΕΡΙΛΗΨΗ *(57)*

Πτυσσόμενα κυτία από τμήμα κυτίου (11) και επ' αυτού συνδεδεμένου αρθρωτά καπακιού (12) είναι ευρέως διαδεδομένα ως συσκευασία σιγαρέττων. Τα πτυσσόμενα κυτία έχουν διεθνώς συνήθεις διαστάσεις. Με ένα περιεχόμενο συσκευασίας (Ομάς Σιγαρέττων 10) το οποίο πληρεί μόνο εν μέρει τον εσωτερικό χώρο του πτυσσομένου κυτίου, είναι διατεταγμένη εις την περιοχή του οπισθίου τοιχώματος του κυτίου (14) και/ή του εμπροσθίου τοιχώματος του κυτίου (16) είναι διατεταγμένη μια προεξοχή (28·40,41) μεγάλης επιφανείας, η οποία προεξέχει εις το εσωτερικό του πτυσσομένου κυτίου και επί της οποίας εφάπτεται στηριζόμενο το περιεχόμενο της συσκευασίας (ομάς σιγαρέττων 10). Η προεξοχή (28·40,41) ημπορεί να κατασκευασθή δι' αναγλύφου εκτυπώσεως ή δια αναδιπλώσεως.

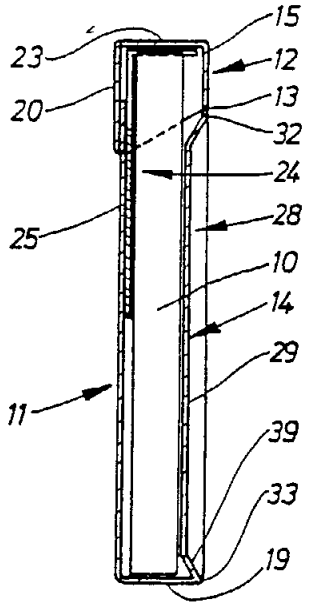

ΑΡΙΘΜΟΣ ΕΥΡΩΠΑΪΚΟΥ Δ.Ε.	*(11):*	**3008343**
ΑΡΙΘ. ΕΛΛΗΝΙΚΗΣ ΚΑΤΑΘΕΣΗΣ	*(21):*	930401428
ΗΜΕΡ. ΕΛΛΗΝΙΚΗΣ ΚΑΤΑΘΕΣΗΣ	*(22):*	30.06.93
ΑΡΙΘ./ΗΜΕΡ. ΔΗΜΟΣΙΕΥΣΗΣ ΕΥΡΩΠΑΪΚΟΥ ΔΙΠΛΩΜΑΤΟΣ	*(87):*	0 296 748/07.04.93
ΑΡΙΘ./ΗΜΕΡ. ΚΑΤΑΘΕΣΗΣ ΕΥΡΩΠΑΪΚΗΣ ΑΙΤΗΣΗΣ	*(86):*	88305408.2/14.06.88
ΤΙΤΛΟΣ ΕΦΕΥΡΕΣΗΣ	*(54):*	Κυκλοαλκυλαμίδια (8 Βήτα)-1-αλκυλο-6-(υποκατεστημένων) εργολινών
ΔΙΚΑΙΟΥΧΟΣ	*(73):*	Eli Lilly and Company Lilly Corporate Center Indianapolis, Indiana 46285, Η.Π.Α.
ΣΥΜΒΑΤΙΚΕΣ ΠΡΟΤΕΡΑΙΟΤΗΤΕΣ	*(30):*	62285/15.06.87/US
ΕΦΕΥΡΕΤΗΣ	*(72):*	1) Foreman Mark Mortensen 2) Garbrecht William Lee 3) Marzoni Gifford Purnell 4) Whitten Kathleen Rose
ΕΙΔΙΚΟΣ ΠΛΗΡΕΞΟΥΣΙΟΣ	*(74):*	Παπαπαναγιώτου Άννα, Κουμπάρη 2, 106 74 Αθήνα
ΑΝΤΙΚΛΗΤΟΣ	*(74):*	Παπακωνσταντίνου Ελένη, Κουμπάρη 2, 106 74 Αθήνα

ΠΕΡΙΛΗΨΗ *(57)*

Η παρούσα εφεύρεσις παρέχει (8β-)-N-κυκλοαλκυλο-1-αλκυλο-6-(υποκατεστημένα)εργολινο-8-καρβοξαμίδια του τύπου

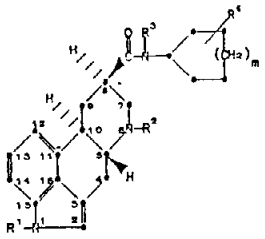

εις τον οποίον

το R^1 είναι αλκύλιον C_1-C_4·

το R^2 είναι αλλύλιον ή αλκύλιον C_1-C_4 ευθείας αλύσεως·

το R^3 είναι υδρογόνον ή αλκύλιον C_1-C_4 ευθείας αλύσεως·

το R^4 είναι υδρογόνον,αλκύλιον C_1-C_4 υδροξυ ή αλκοξυ ομάς C_1-C_4

το m είναι 0, 1, 2 ή 3· ή

φαρμακευτικώς αποδεκτόν άλας προσθήκης οξέος αυτής.

Αι ενώσεις είναι χρήσιμοι δι' αποκλεισμόν (δέσμευσιν) υποδοχέως $5HT_2$ εις θηλαστικά έχοντα περίσσειαν σεροτονίνης κεντρικώς ή περιφερειακών.

ΑΡΙΘΜΟΣ ΕΥΡΩΠΑΪΚΟΥ Δ.Ε.	*(11):*	**3008344**
ΑΡΙΘ. ΕΛΛΗΝΙΚΗΣ ΚΑΤΑΘΕΣΗΣ	*(21):*	930401429
ΗΜΕΡ. ΕΛΛΗΝΙΚΗΣ ΚΑΤΑΘΕΣΗΣ	*(22):*	30.06.93
ΑΡΙΘ./ΗΜΕΡ. ΔΗΜΟΣΙΕΥΣΗΣ ΕΥΡΩΠΑΪΚΟΥ ΔΙΠΛΩΜΑΤΟΣ	*(87):*	0 274 422/12.05.93
ΑΡΙΘ./ΗΜΕΡ. ΚΑΤΑΘΕΣΗΣ ΕΥΡΩΠΑΪΚΗΣ ΑΙΤΗΣΗΣ	*(86):*	88300056.4/06.01.88
ΤΙΤΛΟΣ ΕΦΕΥΡΕΣΗΣ	*(54):*	Νέον αντιβιοτικόν παραγόμενον δια ζυμώσεως
ΔΙΚΑΙΟΥΧΟΣ	*(73):*	Pfizer Ltd Ramsgate Road, Sandwich Kent CT139NJ, Μ. Βρετανία
ΣΥΜΒΑΤΙΚΕΣ ΠΡΟΤΕΡΑΙΟΤΗΤΕΣ	*(30):*	8700513/09.01.87/GB
ΕΦΕΥΡΕΤΗΣ	*(72):*	1) Ruddock John Cornish Dr. 2) Holdom Kelvin Scott Dr. 3) Maeda Hiroshi 4) Tone Junsuke 5) Jefson Martin Raymond
ΕΙΔΙΚΟΣ ΠΛΗΡΕΞΟΥΣΙΟΣ	*(74):*	Παπαπαναγιώτου Άννα, Κουμπάρη 2, 106 74 Αθήνα
ΑΝΤΙΚΛΗΤΟΣ	*(74):*	Παπακωνσταντίνου Ελένη, Κουμπάρη 2, 106 74 Αθήνα

ΠΕΡΙΛΗΨΗ *(57)*

Το αντιβιοτικόν του τύπου:

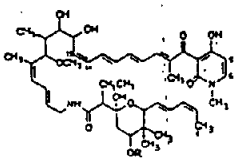

--- (I)

εις τον οποίον το R είναι

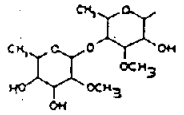

Το αντιβιοτικόν είναι χρήσιμον δια την θεραπείαν δυσεντερίας χοίρων και δι' ενίσχυσιν (υποβοήθησιν) της αναπτύξεως ή/και της αυξήσεως της αποτελεσματικότητος χρησιμοποιήσεως της τροφής εις πουλερικά, χοίρους και μυρηκαστικά.

ΑΡΙΘΜΟΣ ΕΥΡΩΠΑ·Ι·ΚΟΥ Δ.Ε.	***(11):***	**3008345**
ΑΡΙΘ. ΕΛΛΗΝΙΚΗΣ ΚΑΤΑΘΕΣΗΣ	*(21):*	930401430
ΗΜΕΡ. ΕΛΛΗΝΙΚΗΣ ΚΑΤΑΘΕΣΗΣ	*(22):*	30.06.93
ΑΡΙΘ./ΗΜΕΡ. ΔΗΜΟΣΙΕΥΣΗΣ ΕΥΡΩΠΑ·Ι·ΚΟΥ ΔΙΠΛΩΜΑΤΟΣ	*(87):*	0 227 173/31.03.93
ΑΡΙΘ./ΗΜΕΡ. ΚΑΤΑΘΕΣΗΣ ΕΥΡΩΠΑ·Ι·ΚΗΣ ΑΙΤΗΣΗΣ	*(86):*	86202231.6/10.12.86
ΤΙΤΛΟΣ ΕΦΕΥΡΕΣΗΣ	*(54):*	Νέα μέθοδος για την ανίχνευση ειδικών συνδετικών παραγόντων και των αντιστοίχων τους συνεσίμων ουσιών
ΔΙΚΑΙΟΥΧΟΣ	*(73):*	Janssen Pharmaceutica N.V. Turnhoutseweg 30, Beerse B-2340, Βέλγιο
ΣΥΜΒΑΤΙΚΕΣ ΠΡΟΤΕΡΑΙΟΤΗΤΕΣ	*(30):*	812586/23.12.85/US
ΕΦΕΥΡΕΤΗΣ	*(72):*	1) De Jaeger Nikolaas C.J. 2) Monbaliu Marcel J. 3) Noppe Marcus J.m. 4) Koningus Frank S.
ΕΙΔΙΚΟΣ ΠΛΗΡΕΞΟΥΣΙΟΣ	*(74):*	Παπαπαναγιώτου Άννα, Κουμπάρη 2, 106 74 Αθήνα
ΑΝΤΙΚΛΗΤΟΣ	*(74):*	Παπακωνσταντίνου Ελένη, Κουμπάρη 2, 106 74 Αθήνα

ΠΕΡΙΛΗΨΗ (57)

Μια μέθοδος προσδιορισμού ποιοτικά ή ποσοτικά ενός συνθετικού ενός σύμπλοκου σχηματιζόμενου μεταξύ τουλάχιστον ενός ειδικού συνδετικού παράγοντα και της αντίστοιχης του συνδέσιμης ουσίας. Η εν λόγω μέθοδος περιλαμβάνει ετικετοποίηση τουλάχιστον ενός συνθετικού του εν λόγω συμπλόκου με ένα δείκτη ο οποίος είναι ευκολότερος για προσδιορισμό από το ίδιο το σύμπλοκο απ' όπου ο χρησιμοποιούμενος δείκτης αποτελείται από σωματίδια λάτεξ τα οποία μπορούν να ανιχνεύονται οπτικά είτε με χρώμα είτε φθορισμό. Κατά προτίμηση ο δείκτης αποτελείται από έγχρωμα ή δυνάμενα να χρωματίζονται σωματίδια λάτεξ και ο προσδιορισμός βασίζεται επί των χρωματικών χαρακτηριστικών των σωματιδίων λάτεξ όπως είναι, ή, στην περίσταση όπου χρησιμοποιούνται δυνάμενα να χρωματίζονται σωματίδια, λάτεξ, επί των χρωματικών χαρακτηριστικών των έγχρωμων σωματιδίων προερχόμενων απ' αυτά. Το χρώμα, αντίστοιχα, σήμα φθορισμού εάν απαραίτητο μετά την εμφάνιση, ανιχνεύεται εύκολα και προαιρετικά ποσοτικοποιείται. Η εφεύρεση επιπλέον περιλαμβάνει έγχρωμα ή δυνάμενα να χρωματίζονται σωματίδια λάτεξ επιχρισμένα με ειδικές συνδετικές πρωτεΐνες και συλλογές δοκιμής οι οποίες τα περιέχουν.

ΑΡΙΘΜΟΣ ΕΥΡΩΠΑ·Ι·ΚΟΥ Δ.Ε.	***(11):***	**3008346**
ΑΡΙΘ. ΕΛΛΗΝΙΚΗΣ ΚΑΤΑΘΕΣΗΣ	*(21):*	930401431
ΗΜΕΡ. ΕΛΛΗΝΙΚΗΣ ΚΑΤΑΘΕΣΗΣ	*(22):*	30.06.93
ΑΡΙΘ./ΗΜΕΡ. ΔΗΜΟΣΙΕΥΣΗΣ ΕΥΡΩΠΑ·Ι·ΚΟΥ ΔΙΠΛΩΜΑΤΟΣ	*(87):*	0 330 353/07.04.93
ΑΡΙΘ./ΗΜΕΡ. ΚΑΤΑΘΕΣΗΣ ΕΥΡΩΠΑ·Ι·ΚΗΣ ΑΙΤΗΣΗΣ	*(86):*	89301337.5/13.02.89
ΤΙΤΛΟΣ ΕΦΕΥΡΕΣΗΣ	*(54):*	(Παράγωγα) τετραζόλης (ως) ανταγωνισταί υποδοχέως διεγερτικού αμινοξέος
ΔΙΚΑΙΟΥΧΟΣ	*(73):*	Eli Lilly and Company Lilly Corporate Center Indianapolis, Indiana 46285, Η.Π.Α.
ΣΥΜΒΑΤΙΚΕΣ ΠΡΟΤΕΡΑΙΟΤΗΤΕΣ	*(30):*	157760/19.02.88/US
ΕΦΕΥΡΕΤΗΣ	*(72):*	Ornstein Paul Leslie
ΕΙΔΙΚΟΣ ΠΛΗΡΕΞΟΥΣΙΟΣ	*(74):*	Παπαπαναγιώτου Άννα, Κουμπάρη 2, 106 74 Αθήνα
ΑΝΤΙΚΛΗΤΟΣ	*(74):*	Παπακωνσταντίνου Ελένη, Κουμπάρη 2, 106 74 Αθήνα

ΠΕΡΙΛΗΨΗ (57)

Η παρούσα εφεύρεσις παρέχει νέα παράγωγα τετραζόλης, χρήσιμα ως ανταγωνισταί υποδοχέως διεγερτικού αμινο οξέος και εις θεραπείαν ποικιλίας διαταραχών σχετιζομένων με το νευρικόν σύστημα.

ΑΡΙΘΜΟΣ ΕΥΡΩΠΑ·Ι·ΚΟΥ Δ.Ε.	*(11):*	**3008347**
ΑΡΙΘ. ΕΛΛΗΝΙΚΗΣ ΚΑΤΑΘΕΣΗΣ	*(21):*	930401432
ΗΜΕΡ. ΕΛΛΗΝΙΚΗΣ ΚΑΤΑΘΕΣΗΣ	*(22):*	30.06.93
ΑΡΙΘ./ΗΜΕΡ. ΔΗΜΟΣΙΕΥΣΗΣ ΕΥΡΩΠΑ·Ι·ΚΟΥ ΔΙΠΛΩΜΑΤΟΣ	*(87):*	0 347 402/07.04.93
ΑΡΙΘ./ΗΜΕΡ. ΚΑΤΑΘΕΣΗΣ ΕΥΡΩΠΑ·Ι·ΚΗΣ ΑΙΤΗΣΗΣ	*(86):*	89870093.5/14.06.89
ΤΙΤΛΟΣ ΕΦΕΥΡΕΣΗΣ	*(54):*	Σύστημα σταθεροποιητού στηριζομένου επί μικροκρυσταλλικής κυτταρίνης δια ξηρόν μίγμα στιγμιαίου ροφήματος σοκολάτας
ΔΙΚΑΙΟΥΧΟΣ	*(73):*	FMC CO. 2000 Market Street Philadelphia Pennsylvania 19103 Η.Π.Α.
ΣΥΜΒΑΤΙΚΕΣ ΠΡΟΤΕΡΑΙΟΤΗΤΕΣ	*(30):*	208344/17.06.88/US
ΕΦΕΥΡΕΤΗΣ	*(72):*	1) Tuason Domingo Custodio Jr. 2) McGinley Emanuel Joseph
ΕΙΔΙΚΟΣ ΠΛΗΡΕΞΟΥΣΙΟΣ	*(74):*	Παπαπαναγιώτου Άννα, Κουμπάρη 2, 106 74 Αθήνα
ΑΝΤΙΚΛΗΤΟΣ	*(74):*	Παπακωνσταντίνου Ελένη, Κουμπάρη 2, 106 74 Αθήνα

ΠΕΡΙΛΗΨΗ (57)

Σταθεροποιητικός παράγων ξηράς κόνεως, χρήσιμος δι' εναιώρησιν σωματιδίων (στερεών) κακάου εις ξηρόν μίγμα διαμορφώσεων στιγμιαίου ροφήματος σοκολάτας το οποίον ανασυντίθενται δια θερμού ύδατος. Ο σταθεροποιητικός παράγων είναι συν-κατεργασθείσα, συν-ξηρανθείσα κονιοποιημένη σύνθεσις περιέχουσα κολλοειδή μικροκρυσταλλικήν κυτταρίνη, μικράν ποσότητα αμύλου και μη-πηκτούμενον υδατο-διαλυτόν μέσον συνδέσεως όπως μαλτοδεξτρίνη, ορού γάλακτος (τυρογαλου) ή απολιπανθέν ξηρόν γάλα.

ΑΡΙΘΜΟΣ ΕΥΡΩΠΑ·Ι·ΚΟΥ Δ.Ε.	*(11):*	**3008348**
ΑΡΙΘ. ΕΛΛΗΝΙΚΗΣ ΚΑΤΑΘΕΣΗΣ	*(21):*	930401433
ΗΜΕΡ. ΕΛΛΗΝΙΚΗΣ ΚΑΤΑΘΕΣΗΣ	*(22):*	30.06.93
ΑΡΙΘ./ΗΜΕΡ. ΔΗΜΟΣΙΕΥΣΗΣ ΕΥΡΩΠΑ·Ι·ΚΟΥ ΔΙΠΛΩΜΑΤΟΣ	*(87):*	0 354 680/14.04.93
ΑΡΙΘ./ΗΜΕΡ. ΚΑΤΑΘΕΣΗΣ ΕΥΡΩΠΑ·Ι·ΚΗΣ ΑΙΤΗΣΗΣ	*(86):*	89307477.3/24.07.89
ΤΙΤΛΟΣ ΕΦΕΥΡΕΣΗΣ	*(54):*	Συνεργικές γλυκαντικές συνθέσεις οι οποίες περιέχουν χλωροδεοξυζάχαρη και συνθέσεις οι οποίες τις περιέχουν
ΔΙΚΑΙΟΥΧΟΣ	*(73):*	Warner-Lambert Company 201 Tabor Road, Morris Plains New Jersey 07950 Η.Π.Α.
ΣΥΜΒΑΤΙΚΕΣ ΠΡΟΤΕΡΑΙΟΤΗΤΕΣ	*(30):*	230282/09.08.88/US
ΕΦΕΥΡΕΤΗΣ	*(72):*	1) Faust Steven Michael 2) Wong Lucy Lee 3) Cherukuri Subraman Rao
ΕΙΔΙΚΟΣ ΠΛΗΡΕΞΟΥΣΙΟΣ	*(74):*	Παπαπαναγιώτου Άννα, Κουμπάρη 2, 106 74 Αθήνα
ΑΝΤΙΚΛΗΤΟΣ	*(74):*	Παπακωνσταντίνου Ελένη, Κουμπάρη 2, 106 74 Αθήνα

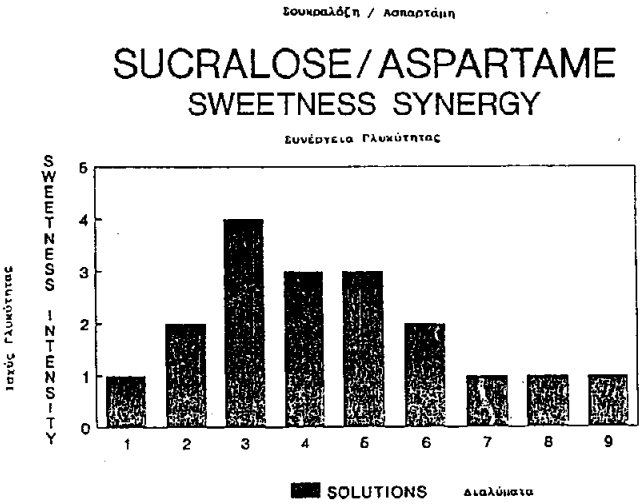

ΠΕΡΙΛΗΨΗ (57)

Παράγεται συνεργικό γλυκαντικό αποτέλεσμα μέσω συνδυασμού ενός γλυκαντικού χλωροδεοξυσακχαρόζης όπως είναι η σουκραλόζη με όχι-πικρό ισχυρό γλυκαντικό διπεπτιδίου όπως είναι η ασπαρτάμη στην αναλογία από περίπου 65:35 έως περίπου 91,7:8,3. Η συνεργική γλυκαντική σύνθεση μπορεί να χρησιμοποιείται σε μία ευρεία ποικιλία προσλήψιμων συνθέσεων.

ΑΡΙΘΜΟΣ ΕΥΡΩΠΑΪΚΟΥ Δ.Ε.	*(11):*	**3008349**
ΑΡΙΘ. ΕΛΛΗΝΙΚΗΣ ΚΑΤΑΘΕΣΗΣ	*(21):*	930401434
ΗΜΕΡ. ΕΛΛΗΝΙΚΗΣ ΚΑΤΑΘΕΣΗΣ	*(22):*	30.06.93
ΑΡΙΘ./ΗΜΕΡ. ΔΗΜΟΣΙΕΥΣΗΣ ΕΥΡΩΠΑΪΚΟΥ ΔΙΠΛΩΜΑΤΟΣ	*(87):*	0 407 852/19.05.93
ΑΡΙΘ./ΗΜΕΡ. ΚΑΤΑΘΕΣΗΣ ΕΥΡΩΠΑΪΚΗΣ ΑΙΤΗΣΗΣ	*(86):*	90112623.5/03.07.90
ΤΙΤΛΟΣ ΕΦΕΥΡΕΣΗΣ	*(54):*	Πλάκες από ακρυλική ύαλο κατάλληλες ως προστατευτικά στοιχεία έναντι θορύβου
ΔΙΚΑΙΟΥΧΟΣ	*(73):*	Degussa AG. Weissfrauenstrasse 9 Frankfurt Am Main 1 D-6000 Γερμανία
ΣΥΜΒΑΤΙΚΕΣ ΠΡΟΤΕΡΑΙΟΤΗΤΕΣ	*(30):*	3923036/13.07.89/DE
ΕΦΕΥΡΕΤΗΣ	*(72):*	1) Oberländer Klaus 2) Brand Norbert 3) Kirdorf Kurt 4) Seelman Peter 5) Wachter Heinz
ΕΙΔΙΚΟΣ ΠΛΗΡΕΞΟΥΣΙΟΣ	*(74):*	Παπαπαναγιώτου Άννα, Κουμπάρη 2, 106 74 Αθήνα
ΑΝΤΙΚΛΗΤΟΣ	*(74):*	Παπακωνσταντίνου Ελένη, Κουμπάρη 2, 106 74 Αθήνα

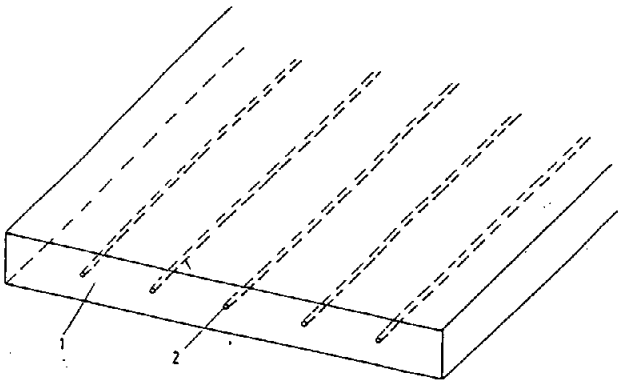

ΠΕΡΙΛΗΨΗ *(57)*

Πλάκες από ακρυλική ύαλο κατάλληλες ως προστατευτικά στοιχεία έναντι θορύβου ασφαλίζονται έναντι πτώσεως θραυσμάτων με το ότι ενστρώνονται περίπου στο μέσο με νήματα μιας ίνας από συνθετικό υλικό ή μ' ένα δικτυωτό ύφασμα από τέτοια νήματα. Κατά τη θραύση της ακρυλικής υάλου τα νήματα συγκρατούν τα θραύσματα.

ΑΡΙΘΜΟΣ ΕΥΡΩΠΑΪΚΟΥ Δ.Ε.	*(11):*	**3008350**
ΑΡΙΘ. ΕΛΛΗΝΙΚΗΣ ΚΑΤΑΘΕΣΗΣ	*(21):*	930401435
ΗΜΕΡ. ΕΛΛΗΝΙΚΗΣ ΚΑΤΑΘΕΣΗΣ	*(22):*	30.06.93
ΑΡΙΘ./ΗΜΕΡ. ΔΗΜΟΣΙΕΥΣΗΣ ΕΥΡΩΠΑΪΚΟΥ ΔΙΠΛΩΜΑΤΟΣ	*(87):*	0 367 040/21.04.93
ΑΡΙΘ./ΗΜΕΡ. ΚΑΤΑΘΕΣΗΣ ΕΥΡΩΠΑΪΚΗΣ ΑΙΤΗΣΗΣ	*(86):*	89119480.5/20.10.89
ΤΙΤΛΟΣ ΕΦΕΥΡΕΣΗΣ	*(54):*	Ενώσεις για την αγωγή της ακράτειας ούρων
ΔΙΚΑΙΟΥΧΟΣ	*(73):*	Kabi Pharmacia AB Rapsgatan 7 Uppsala S-75182, Σουηδία
ΣΥΜΒΑΤΙΚΕΣ ΠΡΟΤΕΡΑΙΟΤΗΤΕΣ	*(30):*	8804003/04.11.88/SE
ΕΦΕΥΡΕΤΗΣ	*(72):*	1) Sjögren Christer 2) Mollberg René 3) Kelfve Sten 4) Hansen Bertil
ΕΙΔΙΚΟΣ ΠΛΗΡΕΞΟΥΣΙΟΣ	*(74):*	Παπαπαναγιώτου Άννα, Κουμπάρη 2, 106 74 Αθήνα
ΑΝΤΙΚΛΗΤΟΣ	*(74):*	Παπακωνσταντίνου Ελένη, Κουμπάρη 2, 106 74 Αθήνα

ΠΕΡΙΛΗΨΗ *(57)*

Η εφεύρεση αφορά ενώσεις έχουσες τύπο I

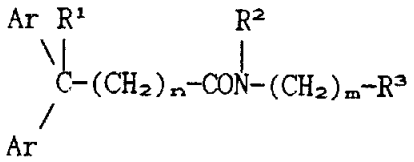

όπου το Ar είναι μία ομάδα φαινυλίου ή βενζυλίου η οποία έχει προαιρετικά υποκατάσταση με υδροξύλιο ή αλκοξύ,
το R^1 είναι υδρογόνο, κατώτερο αλκύλιο, κατώτερο αλκοξύ, υδροξύλιο,
το R^2 είναι υδρογόνο, κατώτερο αλκύλιο,
το R^3 είναι NR^4R^5, όπου
τα R^4 και R^5 τα οποία μπορεί να είναι ίδια ή διαφορετικά, είναι κατώτερο αλκύλιο, ή όπου τα R^4 και R^5, λαμβανόμενα ομού, σχηματίζουν ένα δακτύλιο με το άτομο αζώτου, όπου ο εν λόγω δακτύλιος έχει προαιρετικά υποκατάσταση με κατώτερο αλκύλιο,
το n είναι 0 ή 1,
το m είναι 2 ή 3 και
τα άλατά τους με φυσιολογικά αποδεκτά οξέα και όταν οι ενώσεις μπορούν να είναι υπό τη μορφή οπτικών ισομερών, το ρακεμικό μίγμα και τα επί μέρους ισομερή, για την αγωγή διαταραχών της ουροδόχου κύστεως.

ΑΡΙΘΜΟΣ ΕΥΡΩΠΑΪΚΟΥ Δ.Ε.	*(11):*	**3008351**
ΑΡΙΘ. ΕΛΛΗΝΙΚΗΣ ΚΑΤΑΘΕΣΗΣ	*(21):*	930401436
ΗΜΕΡ. ΕΛΛΗΝΙΚΗΣ ΚΑΤΑΘΕΣΗΣ	*(22):*	30.06.93
ΑΡΙΘ./ΗΜΕΡ. ΔΗΜΟΣΙΕΥΣΗΣ ΕΥΡΩΠΑΪΚΟΥ ΔΙΠΛΩΜΑΤΟΣ	*(87):*	0 414 274/23.06.93
ΑΡΙΘ./ΗΜΕΡ. ΚΑΤΑΘΕΣΗΣ ΕΥΡΩΠΑΪΚΗΣ ΑΙΤΗΣΗΣ	*(86):*	90116292.5/24.08.90
ΤΙΤΛΟΣ ΕΦΕΥΡΕΣΗΣ	*(54):*	Μέθοδος παρασκευής 1-αμινομεθυλο-1-κυκλοεξανοξεικού οξέος
ΔΙΚΑΙΟΥΧΟΣ	*(73):*	Godecke AG. Salzufer 16 Berlin 10 W-1000, Γερμανία
ΣΥΜΒΑΤΙΚΕΣ ΠΡΟΤΕΡΑΙΟΤΗΤΕΣ	*(30):*	3928182/25.08.89/DE
ΕΦΕΥΡΕΤΗΣ	*(72):*	1) Geibel Wolfram Dr. 2) Hartenstein Johannes Dr. 3) Herrmann Wolfgang Dr. 4) Witzke Joachim Dr.
ΕΙΔΙΚΟΣ ΠΛΗΡΕΞΟΥΣΙΟΣ	*(74):*	Παπαπαναγιώτου Άννα, Κουμπάρη 2, 106 74 Αθήνα
ΑΝΤΙΚΛΗΤΟΣ	*(74):*	Παπακωνσταντίνου Ελένη, Κουμπάρη 2, 106 74 Αθήνα

ΠΕΡΙΛΗΨΗ (57)

Η ευρεσιτεχνία αφορά μία νεότερη προσαρμογή της κατά Michael προσθέσεως, στην παρασκευή 1-Αμινομεθυλ-1-κυκλοεξανοξεικού οξέος (Gabapentin), ξεκινώντας από Κυκλοεξανόνη. Με χρησιμοποίηση KOH, κατά το πρώτο στάδιο αντιδράσεως, αντίδραση με Νιτρομεθάνιο μέσα σε DMSO, με κατάλυση Ανθρακικού μεταλλικού Αλκαλίου, και αναγωγή της εισαχθείσης Νιτροομάδας, αυξάνει η απόδοση, και ουσιωδώς μεγαλώνει η ασφάλεια της μεθόδου παρασκευής.

ΑΡΙΘΜΟΣ ΕΥΡΩΠΑΪΚΟΥ Δ.Ε.	*(11):*	**3008352**
ΑΡΙΘ. ΕΛΛΗΝΙΚΗΣ ΚΑΤΑΘΕΣΗΣ	*(21):*	930401437
ΗΜΕΡ. ΕΛΛΗΝΙΚΗΣ ΚΑΤΑΘΕΣΗΣ	*(22):*	30.06.93
ΑΡΙΘ./ΗΜΕΡ. ΔΗΜΟΣΙΕΥΣΗΣ ΕΥΡΩΠΑΪΚΟΥ ΔΙΠΛΩΜΑΤΟΣ	*(87):*	0 330 907/21.04.93
ΑΡΙΘ./ΗΜΕΡ. ΚΑΤΑΘΕΣΗΣ ΕΥΡΩΠΑΪΚΗΣ ΑΙΤΗΣΗΣ	*(86):*	89102552.0/15.02.89
ΤΙΤΛΟΣ ΕΦΕΥΡΕΣΗΣ	*(54):*	Μέθοδος και μηχανισμός δια την παρασκευή κροκαν-ενσπέρμων καρπών
ΔΙΚΑΙΟΥΧΟΣ	*(73):*	Jacobs Suchard AG Seefeldquai 17, Zurich CH-8008, Ελβετία
ΣΥΜΒΑΤΙΚΕΣ ΠΡΟΤΕΡΑΙΟΤΗΤΕΣ	*(30):*	3806471/01.03.88/DE
ΕΦΕΥΡΕΤΗΣ	*(72):*	1) Stadler Edwin Dr. 2) Hergesell Wolfgang 3) Pinder Ernst
ΕΙΔΙΚΟΣ ΠΛΗΡΕΞΟΥΣΙΟΣ	*(74):*	Παπαπαναγιώτου Άννα, Κουμπάρη 2, 106 74 Αθήνα
ΑΝΤΙΚΛΗΤΟΣ	*(74):*	Παπακωνσταντίνου Ελένη, Κουμπάρη 2, 106 74 Αθήνα

ΠΕΡΙΛΗΨΗ (57)

Κροκάν ενσπέρμων καρπών παρασκευάζεται μέχρι τούδε με μεθόδους κατά παρτίδες ή συνεχείς μεθόδους. Η ίδια η χρησιμοποίησις της ήδη γνωστής μεθόδου δεν εξασφαλίζει την παρασκευήν ενός προϊόντος σταθερής ποιότητος, διότι είναι περιορισμένες οι δυνατότητες καθοδηγήσεως της μεθόδου.
Η παρασκευή κροκάν ενσπέρμων καρπών εις ένα ελικοειδή αξωθητήρα (13), του οποίου η διαδρομή προωθήσεως (36) χωρίζεται εις μεμονωμένες ζώνες (37-44), που ημπορούν να έχουν ανεξαρτήτως η μία από την άλλη διαφορετική θερμοκρασία, καθιστά δυνατήν την προδιαγραφήν προφίλ θερμοκρασίας δια την βελτιστοποιημένη καθοδήγησιν της μεθόδου.

ΑΡΙΘΜΟΣ ΕΥΡΩΠΑ·Ι·ΚΟΥ Δ.Ε.	*(11):*	**3008353**
ΑΡΙΘ. ΕΛΛΗΝΙΚΗΣ ΚΑΤΑΘΕΣΗΣ	*(21):*	930401438
ΗΜΕΡ. ΕΛΛΗΝΙΚΗΣ ΚΑΤΑΘΕΣΗΣ	*(22):*	30.06.93
ΑΡΙΘ./ΗΜΕΡ. ΔΗΜΟΣΙΕΥΣΗΣ ΕΥΡΩΠΑ·Ι·ΚΟΥ ΔΙΠΛΩΜΑΤΟΣ	*(87):*	0 425 788/21.04.93
ΑΡΙΘ./ΗΜΕΡ. ΚΑΤΑΘΕΣΗΣ ΕΥΡΩΠΑ·Ι·ΚΗΣ ΑΙΤΗΣΗΣ	*(86):*	90116590.2/30.08.90
ΤΙΤΛΟΣ ΕΦΕΥΡΕΣΗΣ	*(54):*	Σύνδεση επίπεδων δομικών στοιχείων
ΔΙΚΑΙΟΥΧΟΣ	*(73):*	Hartwig & Fuhrer GmbH & CO. KG Berensweg 10 Verl 1 W-4837, Γερμανία
ΣΥΜΒΑΤΙΚΕΣ ΠΡΟΤΕΡΑΙΟΤΗΤΕΣ	*(30):*	3936400/02.11.89/DE
ΕΦΕΥΡΕΤΗΣ	*(72):*	Hartwig Heinrich
ΕΙΔΙΚΟΣ ΠΛΗΡΕΞΟΥΣΙΟΣ	*(74):*	Σιώτου Κατερίνα, Νοταρά 1, 106 83 Αθήνα
ΑΝΤΙΚΛΗΤΟΣ	*(74):*	Σιώτου Κατερίνα, Νοταρά 1, 106 83 Αθήνα

ΠΕΡΙΛΗΨΗ *(57)*

Με την τεχνική της σύνδεσης της παρούσας εφεύρεσης, συνδέονται μεταξύ τους επίπεδα δομικά στοιχεία 9:10, χωρίς να χρειάζονται να υπάρχουν εξωτερικώς ορατές επικαλύψεις για τα σφαλιστικά στοιχεία, χωρίς φθορές των προφίλ 1, και με τρόπο ώστε η σύνδεση να γίνεται απλά και η αποσυναρμολόγηση ταχύτατα. Στο σχέδιο φαίνεται στο εσωτερικό του προφίλ 1 η σχισμή αγκύρωσης 2, η οποία υποδέχεται και συγκρατεί την κεφαλή 5 του ασφαλιστικού, κατασκευαστικού στοιχείου 4. Στο στοιχείο 4 εφαρμόζεται εξωτερικά εργαλείο περιστροφής, όπου το στοιχείο 4 εδράζεται στο συνδετικό στοιχείο 3, μορφής ροδέλας. Κατά μήκος των πλευρών του στοιχείου 3 υπάρχει κατάλληλη υποδοχή για το εργαλείο περιστροφής.

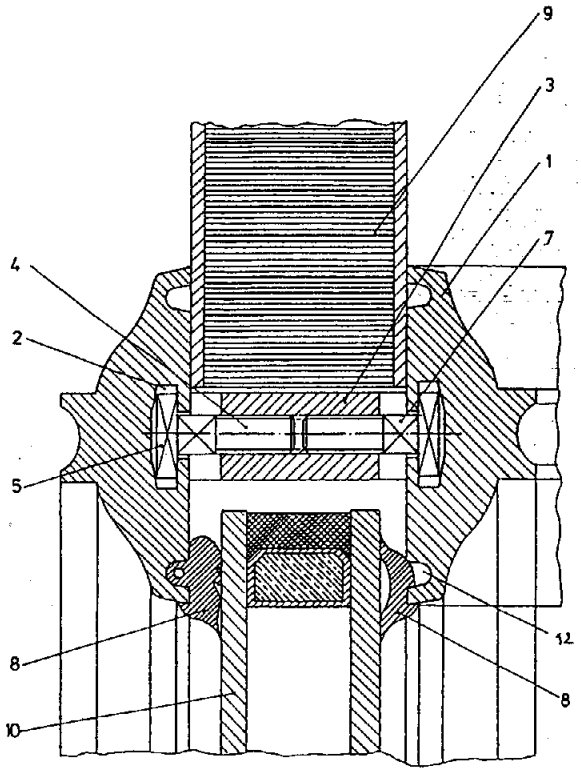

ΑΡΙΘΜΟΣ ΕΥΡΩΠΑ·Ι·ΚΟΥ Δ.Ε.	*(11):*	**3008354**
ΑΡΙΘ. ΕΛΛΗΝΙΚΗΣ ΚΑΤΑΘΕΣΗΣ	*(21):*	930401439
ΗΜΕΡ. ΕΛΛΗΝΙΚΗΣ ΚΑΤΑΘΕΣΗΣ	*(22):*	30.06.93
ΑΡΙΘ./ΗΜΕΡ. ΔΗΜΟΣΙΕΥΣΗΣ ΕΥΡΩΠΑ·Ι·ΚΟΥ ΔΙΠΛΩΜΑΤΟΣ	*(87):*	0 455 260/21.04.93
ΑΡΙΘ./ΗΜΕΡ. ΚΑΤΑΘΕΣΗΣ ΕΥΡΩΠΑ·Ι·ΚΗΣ ΑΙΤΗΣΗΣ	*(86):*	91107223.9/03.05.91
ΤΙΤΛΟΣ ΕΦΕΥΡΕΣΗΣ	*(54):*	Σταθεροποιητής χλόης
ΔΙΚΑΙΟΥΧΟΣ	*(73):*	Ritter Frank Georg Nehelhonstrasse 8 Untermeitingen 8933 Γερμανία
ΣΥΜΒΑΤΙΚΕΣ ΠΡΟΤΕΡΑΙΟΤΗΤΕΣ	*(30):*	9005078/04.05.90/DE
ΕΦΕΥΡΕΤΗΣ	*(72):*	Prestele Eugen
ΕΙΔΙΚΟΣ ΠΛΗΡΕΞΟΥΣΙΟΣ	*(74):*	Σιώτου Κατερίνα, Νοταρά 1, 106 83 Αθήνα
ΑΝΤΙΚΛΗΤΟΣ	*(74):*	Σιώτου Κατερίνα, Νοταρά 1, 106 83 Αθήνα
ΕΦΕΥΡΕΤΗΣ	*(72):*	1) Crutchfield Marvin Mack 2) Horng Liou-Liang 3) Schultz Robert George
ΕΙΔΙΚΟΣ ΠΛΗΡΕΞΟΥΣΙΟΣ	*(74):*	Τσιμικάλης Αθανάσιος, Ν. Βάμβα 1, 106 74 Αθήνα
ΑΝΤΙΚΛΗΤΟΣ	*(74):*	Ταβλαρίδης Πλάτων - Τσιμικάλης Αθανάσιος - Καλονάρου Χαρίκλεια, Ν. Βάμβα 1, 106 74 Αθήνα

ΠΕΡΙΛΗΨΗ *(57)*

Δίσκος σταθεροποίησης της χλόης με τη μορφή μιας κατασκευής από συνθετικό υλικό, που έχει γίνει με έγχυση και είναι φτιαγμένη από κυψέλες σε σχήμα κερήθρας, ο οποίος αποτελείται από μια επιφάνεια δαπέδου (1) με ανοίγματα, για να φεύγει το νερό (3), μια κυψελοειδή διάταξη των τοιχωμάτων σε σχήμα κερήθρας (2) συνδεδεμένη με την επιφάνεια αυτή και συνδετικά στοιχεία (7) σε συμπληρωματική διάταξη, τοποθετημένα στις άκρες των δίσκων, με σκοπό την επίτευξη της σύζευξης γειτονικών δίσκων, όπου αυτή κυψελοειδής κατασκευή αφήνει ενδιάμεσους κενούς χώρους, οι οποίοι καθιστούν δυνατή τη διείσδυση των ριζών της χλόης μεταξύ γειτονικών κυψελών και όπου οι κενοί αυτοί χώροι με μικρότερα ανοίγματα (5), τα οποία εκτείνονται εκατέρωθεν των διαχωριστικών επιφανειών μεταξύ των γειτονικών κυψελών, είναι σχηματισμένοι στην κάτω πλευρά της κυψελοειδούς κατασκευής και εισχωρούν σε βάθος τουλάχιστον μέχρι την επιφάνεια δαπέδου.

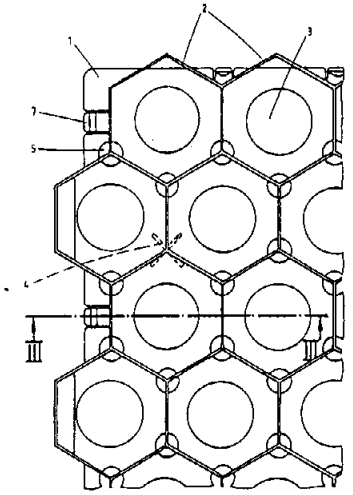

ΑΡΙΘΜΟΣ ΕΥΡΩΠΑ·Ι·ΚΟΥ Δ.Ε.	*(11):*	**3008355**
ΑΡΙΘ. ΕΛΛΗΝΙΚΗΣ ΚΑΤΑΘΕΣΗΣ	*(21):*	930401440
ΗΜΕΡ. ΕΛΛΗΝΙΚΗΣ ΚΑΤΑΘΕΣΗΣ	*(22):*	30.06.93
ΑΡΙΘ./ΗΜΕΡ. ΔΗΜΟΣΙΕΥΣΗΣ ΕΥΡΩΠΑ·Ι·ΚΟΥ ΔΙΠΛΩΜΑΤΟΣ	*(87):*	0 355 807/21.04.93
ΑΡΙΘ./ΗΜΕΡ. ΚΑΤΑΘΕΣΗΣ ΕΥΡΩΠΑ·Ι·ΚΗΣ ΑΙΤΗΣΗΣ	*(86):*	89115551.7/23.08.89
ΤΙΤΛΟΣ ΕΦΕΥΡΕΣΗΣ	*(54):*	Διαδικασία για την παρασκευή αιθερικών καρβοξυλικών οξέων
ΔΙΚΑΙΟΥΧΟΣ	*(73):*	Monsato Company 800 North Lindbergh Boulevard St. Louis, Missouri 63167, Η.Π.Α.
ΣΥΜΒΑΤΙΚΕΣ ΠΡΟΤΕΡΑΙΟΤΗΤΕΣ	*(30):*	235854/24.08.88/US
ΕΦΕΥΡΕΤΗΣ	*(72):*	1) Crutchfield Marvin Mack 2) Horng Liou-Liang 3) Schultz Robert George
ΕΙΔΙΚΟΣ ΠΛΗΡΕΞΟΥΣΙΟΣ	*(74):*	Τσιμικάλης Αθανάσιος, Ν. Βάμβα 1, 106 74 Αθήνα
ΑΝΤΙΚΛΗΤΟΣ	*(74):*	Ταβλαρίδης Πλάτων - Τσιμικάλης Αθανάσιος - Καλονάρου Χαρίκλεια, Ν. Βάμβα 1, 106 74 Αθήνα

ΠΕΡΙΛΗΨΗ *(57)*

Εδώ εγκλείονται βελτιωμένες διαδικασίες για την παρασκευή αιθερικών καρβοξυλικών αλάτων με αντίδραση αλκαλικού μέσου ανάμεσα σε άλατα του μηλεϊνικού οξέος και ενός καρβοξυλικού ή πολυκαρβοξυλικού οξέος που έχει μια δραστική υδροξυλομάδα σ' ένα άτομο άνθρακα που δεν ανήκει σε καρβονύλιο παρουσία καταλύτη ιόντων ασβεστίου όπου λαμβάνονται μη αντιδρώντα όξινα άλατα από την αντίδραση μειώνοντας το pH του μέσου αντίδρασης σε περιοχή από 4 περίπου ως 6. Τα καταβυθιζόμενα άλατα ανακυκλώνονται στην αντίδραση σύνθεσης για να παρασκευαστούν πρόσθετα ποσά προϊόντος.

ΑΡΙΘΜΟΣ ΕΥΡΩΠΑ·Ι·ΚΟΥ Δ.Ε.	*(11):*	**3008356**
ΑΡΙΘ. ΕΛΛΗΝΙΚΗΣ ΚΑΤΑΘΕΣΗΣ	*(21):*	930401441
ΗΜΕΡ. ΕΛΛΗΝΙΚΗΣ ΚΑΤΑΘΕΣΗΣ	*(22):*	30.06.93
ΑΡΙΘ./ΗΜΕΡ. ΔΗΜΟΣΙΕΥΣΗΣ ΕΥΡΩΠΑ·Ι·ΚΟΥ ΔΙΠΛΩΜΑΤΟΣ	*(87):*	0 440 845/19.05.93
ΑΡΙΘ./ΗΜΕΡ. ΚΑΤΑΘΕΣΗΣ ΕΥΡΩΠΑ·Ι·ΚΗΣ ΑΙΤΗΣΗΣ	*(86):*	90102372.1/07.02.90
ΤΙΤΛΟΣ ΕΦΕΥΡΕΣΗΣ	*(54):*	Διάταξη κάνουλας για τη διάθεση υγρών καυσίμων
ΔΙΚΑΙΟΥΧΟΣ	*(73):*	Scheidt & Bachmann GmbH Breite Strasse 132 Moenchengladback 2 4050, Γερμανία
ΣΥΜΒΑΤΙΚΕΣ ΠΡΟΤΕΡΑΙΟΤΗΤΕΣ	*(30):*	—
ΕΦΕΥΡΕΤΗΣ	*(72):*	Miller Gert
ΕΙΔΙΚΟΣ ΠΛΗΡΕΞΟΥΣΙΟΣ	*(74):*	Τσιμικάλης Αθανάσιος, Ν. Βάμβα 1, 106 74 Αθήνα
ΑΝΤΙΚΛΗΤΟΣ	*(74):*	Ταβλαρίδης Πλάτων - Τσιμικάλης Αθανάσιος - Καλονάρου Χαρίκλεια, Ν. Βάμβα 1, 106 74 Αθήνα

ΠΕΡΙΛΗΨΗ *(57)*

Η εφεύρεση αναφέρεται σε μια διάταξη κάνουλας για τη διάθεση υγρών καυσίμων με δύο τουλάχιστο βαλβίδες κάνουλας (3), οι οποίες εφοδιάζονται, η κάθε μια, μέσω μιας ειδικής συσκευής μετρήσεως (6), από μια κοινή αντλία (9), με συνδεδεμένο μετά απ' αυτή διαχωριστήρα αερίου (11), με καύσιμο. Η αντλία (9) παίρνει κίνηση από ένα ηλεκτροκινητήρα (10), ο οποίος σε περίπτωση ανασύρσεως μιας βαλβίδας της κάνουλας (3) από τη βάση στηρίξεώς της (7), τίθεται σε λειτουργία. Μέχρι το άνοιγμα της βαλβίδας της κάνουλας (3) μεταφέρεται καύσιμο, μέσω ενός αγωγού παροχετεύσεως (15), σε κλειστό κύκλωμα. Για να μειωθεί στο ελάχιστο σχηματισμός φυσσαλίδων, από το μεταφερόμενο δια μέσου του αγωγού παροχετεύσεως (15) στο κλειστό κύκλωμα καύσιμο και επομένως ένας διαχωρισμός προσθέτων ουσιών, που βελτιώνουν την ποιότητα του καυσίμου, είτε ρυθμίζεται η ισχύς καταθλίψεως της αντλίας (9) με ένα ρυθμιστή (21 ή 22), σε συνάρτηση με το αποτέλεσμα της μετρήσεως ενός μετρητή παροχής (20), εγκατεστημένου στον αγωγό παροχετεύσεως (15), είτε ελέγχεται, σε συνάρτηση με τον αριθμό των ανασυρομένων από τη βάση τους βαλβίδων κάνουλας (3), ανάλογα με τη συμμετοχή τους στη συνολική ποσότητα που μεταφέρεται.

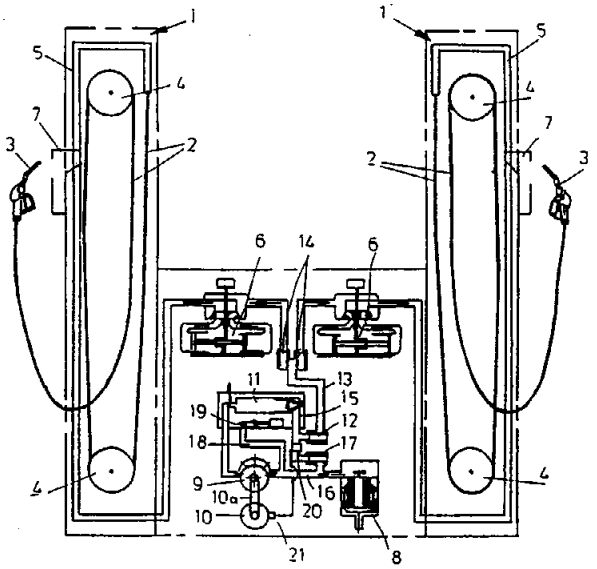

ΑΡΙΘΜΟΣ ΕΥΡΩΠΑΪΚΟΥ Δ.Ε.	*(11):*	**3008357**
ΑΡΙΘ. ΕΛΛΗΝΙΚΗΣ ΚΑΤΑΘΕΣΗΣ	*(21):*	930401442
ΗΜΕΡ. ΕΛΛΗΝΙΚΗΣ ΚΑΤΑΘΕΣΗΣ	*(22):*	30.06.93
ΑΡΙΘ./ΗΜΕΡ. ΔΗΜΟΣΙΕΥΣΗΣ ΕΥΡΩΠΑΪΚΟΥ ΔΙΠΛΩΜΑΤΟΣ	*(87):*	0 405 075/16.06.93
ΑΡΙΘ./ΗΜΕΡ. ΚΑΤΑΘΕΣΗΣ ΕΥΡΩΠΑΪΚΗΣ ΑΙΤΗΣΗΣ	*(86):*	90106907.0/10.04.90
ΤΙΤΛΟΣ ΕΦΕΥΡΕΣΗΣ	*(54):*	Παρέμβυσμα σωληνωτού αγωγού
ΔΙΚΑΙΟΥΧΟΣ	*(73):*	I.S.T. Molchtecknik GmbH Albert-Schweitzer-Ring 23 Hamburg 70, 2000 Γερμανία
ΣΥΜΒΑΤΙΚΕΣ ΠΡΟΤΕΡΑΙΟΤΗΤΕΣ	*(30):*	3920981/27.06.89/DE
ΕΦΕΥΡΕΤΗΣ	*(72):*	Skibowski Hubert
ΕΙΔΙΚΟΣ ΠΛΗΡΕΞΟΥΣΙΟΣ	*(74):*	Τσιμικάλης Αθανάσιος, Ν. Βάμβα 1, 106 74 Αθήνα
ΑΝΤΙΚΛΗΤΟΣ	*(74):*	Ταβλαρίδης Πλάτων - Τσιμικάλης Αθανάσιος - Καλονάρου Χαρίκλεια, Ν. Βάμβα 1, 106 74 Αθήνα

ΠΕΡΙΛΗΨΗ *(57)*

Παρέμβυσμα σωληνωτού αγωγού (10) με ένα επίμηκες σώμα παρεμβύσματος (11), αποτελούμενο, κατά προτίμηση, από ελαστομερές υλικό, στο οποίο και από τις δύο πλευρές ενός τμήματος (14) με μικρότερη διάμετρο προβλέπεται, κάθε φορά, μια τουλάχιστο δακτυλιοειδής επιφάνεια στεγανότητας, η απόσταση των επιφανειών είναι ίση ή μικρότερη από την εσωτερική διάμετρο του σωληνωτού αγωγού, όπου και από τις δύο πλευρές του τμήματος (14) μικρότερης διαμέτρου προβλέπεται ένα δακτυλιοειδές, μορφής νευρώσεως ακτινικό χείλος, του οποίου το ύψος είναι κατά μέγιστο ίσο με το ένα πέμπτο μέχρι το ένα δέκατο της ακτίνας του σώματος του παρεμβύσματος (11), στην περιοχή του χείλους στεγανότητας, όπου η απόσταση του σώματος του παρεμβύσματος από το τοίχωμα του σωληνωτού αγωγού, στην περιοχή του χείλους στεγανότητας, αντιστοιχεί περίπου στο 0,5 μέχρι 0,75 του ύψους του χείλους και το πάχος του χείλους είναι τέτοιας μορφής και τέτοιων διαστάσεων, ώστε κατά την εμπλοκή του με το τοίχωμα του σωλήνα (32) να λυγίζει ή να κάμπτεται κατά τέτοιο τρόπο, ώστε η γυρισμένη ακμή και η πλευρική επιφάνεια του χείλους στεγανότητας να έρχεται σε εμπλοκή με το τοίχωμα του σωλήνα, αλλά να παρουσιάζει παρά ταύτα μια απόσταση ακόμη από το σώμα του παρεμβύσματος.

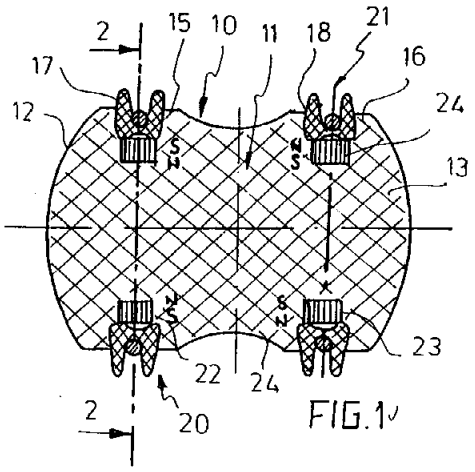

FIG.1

ΑΡΙΘΜΟΣ ΕΥΡΩΠΑΪΚΟΥ Δ.Ε.	*(11):*	**3008358**
ΑΡΙΘ. ΕΛΛΗΝΙΚΗΣ ΚΑΤΑΘΕΣΗΣ	*(21):*	930401443
ΗΜΕΡ. ΕΛΛΗΝΙΚΗΣ ΚΑΤΑΘΕΣΗΣ	*(22):*	30.06.93
ΑΡΙΘ./ΗΜΕΡ. ΔΗΜΟΣΙΕΥΣΗΣ ΕΥΡΩΠΑΪΚΟΥ ΔΙΠΛΩΜΑΤΟΣ	*(87):*	0 252 057/28.04.93
ΑΡΙΘ./ΗΜΕΡ. ΚΑΤΑΘΕΣΗΣ ΕΥΡΩΠΑΪΚΗΣ ΑΙΤΗΣΗΣ	*(86):*	87870078.0/10.06.87
ΤΙΤΛΟΣ ΕΦΕΥΡΕΣΗΣ	*(54):*	Αναστολείς πρωτεάσης σερίνης
ΔΙΚΑΙΟΥΧΟΣ	*(73):*	Monsato Company Lindbergh Boulevard St. Louis, Missouri 63 167-702, Η.Π.Α.
ΣΥΜΒΑΤΙΚΕΣ ΠΡΟΤΕΡΑΙΟΤΗΤΕΣ	*(30):*	1) 873014/11.06.86/US 2) 45833/08.05.87/US
ΕΦΕΥΡΕΤΗΣ	*(72):*	1) Glover George Irvin 2) McWherter Charles Allan 3) Schasteen Charles Steven
ΕΙΔΙΚΟΣ ΠΛΗΡΕΞΟΥΣΙΟΣ	*(74):*	Τσιμικάλης Αθανάσιος, Ν. Βάμβα 1, 106 74 Αθήνα
ΑΝΤΙΚΛΗΤΟΣ	*(74):*	Ταβλαρίδης Πλάτων - Τσιμικάλης Αθανάσιος - Καλονάρου Χαρίκλεια, Ν. Βάμβα 1, 106 74 Αθήνα

ΠΕΡΙΛΗΨΗ *(57)*

Αποκαλύπτονται συνθετικά πολυπεπτίδια που εμφανίζουν δυνάμει αναστολή πρωτεάσης σερίνης. Μέθοδοι και συνθέσεις χρήσιμες για θεραπεία καταστάσεων που προκαλούνται από ανεπιθύμητη δράση πρωτεάσης σερίνης αποκαλύπτονται επίσης.

ΣΤΟΙΧΕΙΑ ΥΠΟΣΤΡΩΜΑΤΩΝ

P1 ελαττάσης ανθρωπίνων λευκοκυττάρων με βάση κινητικές παραμέτρους για τριπεπτιδικούς θειοβενζυλεστέρες

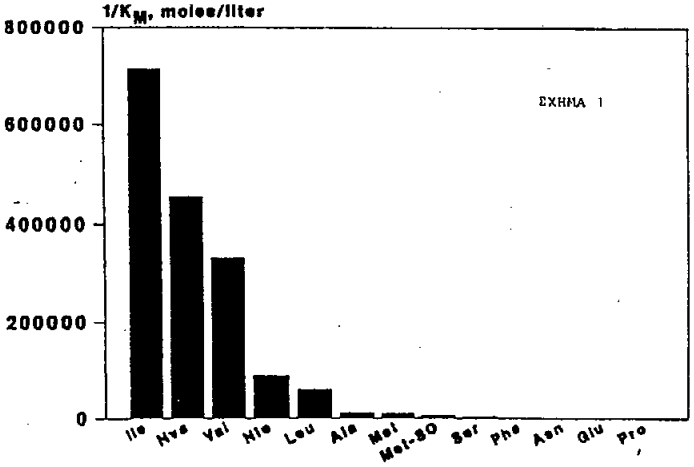

ΑΡΙΘΜΟΣ ΕΥΡΩΠΑ·Ϊ·ΚΟΥ Δ.Ε.	*(11):*	**3008359**
ΑΡΙΘ. ΕΛΛΗΝΙΚΗΣ ΚΑΤΑΘΕΣΗΣ	*(21):*	930401444
ΗΜΕΡ. ΕΛΛΗΝΙΚΗΣ ΚΑΤΑΘΕΣΗΣ	*(22):*	30.06.93
ΑΡΙΘ./ΗΜΕΡ. ΔΗΜΟΣΙΕΥΣΗΣ ΕΥΡΩΠΑ·Ϊ·ΚΟΥ ΔΙΠΛΩΜΑΤΟΣ	*(87):*	0 320 057/14.04.93
ΑΡΙΘ./ΗΜΕΡ. ΚΑΤΑΘΕΣΗΣ ΕΥΡΩΠΑ·Ϊ·ΚΗΣ ΑΙΤΗΣΗΣ	*(86):*	88202772.5/05.12.88
ΤΙΤΛΟΣ ΕΦΕΥΡΕΣΗΣ	*(54):*	Μέθοδος για τη βελτίωση των γευστικών χαρακτηριστικών προϊόντων από πατάτα
ΔΙΚΑΙΟΥΧΟΣ	*(73):*	Quest International B.V. Huizerstraatweg 28 Naarden The Netherlands 1411, Ολλανδία
ΣΥΜΒΑΤΙΚΕΣ ΠΡΟΤΕΡΑΙΟΤΗΤΕΣ	*(30):*	129775/07.12.87/US
ΕΦΕΥΡΕΤΗΣ	*(72):*	1) De Rooji Johannes Franciscus Maria 2) Simmons John David 3) Van Osnabrugge Willem
ΕΙΔΙΚΟΣ ΠΛΗΡΕΞΟΥΣΙΟΣ	*(74):*	Τσιμικάλης Αθανάσιος, Ν. Βάμβα 1, 106 74 Αθήνα
ΑΝΤΙΚΛΗΤΟΣ	*(74):*	Ταβλαρίδης Πλάτων - Τσιμικάλης Αθανάσιος - Καλονάρου Χαρίκλεια, Ν. Βάμβα 1, 106 74 Αθήνα

ΠΕΡΙΛΗΨΗ (57)

Η εφεύρεση παρέχει μια μέθοδο για τη βελτίωση των γευστικών χαρακτηριστικών προϊόντων πατάτας με κατεργασία του υλικού πατάτας με προετοιμασμένο γευστικό μίγμα που λαμβάνεται με θέρμανση μίγματος που περιέχει αναγωγικό σάκχαρο, αμινοξύ (-οξέα) και ένωση δότη θείου σε θερμοκρασία μεταξύ 70 και 180°C. Προτιμάται το υλικό πατάτας να είναι τσιπς ή γαλλικές τηγανητές πατάτες.

ΑΡΙΘΜΟΣ ΕΥΡΩΠΑ·Ϊ·ΚΟΥ Δ.Ε.	*(11):*	**3008360**
ΑΡΙΘ. ΕΛΛΗΝΙΚΗΣ ΚΑΤΑΘΕΣΗΣ	*(21):*	930401445
ΗΜΕΡ. ΕΛΛΗΝΙΚΗΣ ΚΑΤΑΘΕΣΗΣ	*(22):*	30.06.93
ΑΡΙΘ./ΗΜΕΡ. ΔΗΜΟΣΙΕΥΣΗΣ ΕΥΡΩΠΑ·Ϊ·ΚΟΥ ΔΙΠΛΩΜΑΤΟΣ	*(87):*	0 450 349/16.06.93
ΑΡΙΘ./ΗΜΕΡ. ΚΑΤΑΘΕΣΗΣ ΕΥΡΩΠΑ·Ϊ·ΚΗΣ ΑΙΤΗΣΗΣ	*(86):*	91103725.7/12.03.91
ΤΙΤΛΟΣ ΕΦΕΥΡΕΣΗΣ	*(54):*	Μέθοδος και διάταξη για τη συνεχή συγκόλληση οδηγούμενων σε συνάρμοση ταινιών μέσω μιας δέσμης Laser
ΔΙΚΑΙΟΥΧΟΣ	*(73):*	Thyssen Stahl AG. Kaiser-Wilhelm-Strasse 100 Duisburg 11, 4100, Γερμανία
ΣΥΜΒΑΤΙΚΕΣ ΠΡΟΤΕΡΑΙΟΤΗΤΕΣ	*(30):*	4010077/29.03.90/DE
ΕΦΕΥΡΕΤΗΣ	*(72):*	1) Prange Wilfried 2) Sturm Joseph 3) Schachheim Hans 4) Schmitz Heinrich 5) Zeimes Manfred
ΕΙΔΙΚΟΣ ΠΛΗΡΕΞΟΥΣΙΟΣ	*(74):*	Τσιμικάλης Αθανάσιος, Ν. Βάμβα 1, 106 74 Αθήνα
ΑΝΤΙΚΛΗΤΟΣ	*(74):*	Ταβλαρίδης Πλάτων - Τσιμικάλης Αθανάσιος - Καλονάρου Χαρίκλεια, Ν. Βάμβα 1, 106 74 Αθήνα

ΠΕΡΙΛΗΨΗ (57)

Η εφεύρεση αναφέρεται σε μια μέθοδο και μια διάταξη συγκολλήσεως ταινιών 1,2, χωρίς προσθήκη υλικού, μέσω μιας δέσμης ακτίνων LASER 6. Για να διατηρείται το πλάτος του διακένου των σχηματιζομένων από τις ταινίες 1, 2 στον αρμό ακμών αρμού όσο το δυνατό μικρότερο, τοποθετείται, κατά την κατά μήκος διεύθυνση L των ταινιών 1, 2, πίσω από την εστία συγκολλήσεως, μια συσκευή ψύξεως 10, 11, η οποία ρυθμίζεται, ως προς την ένταση ψύξεώς της, σε ένα σταθερό μικρό πλάτος διακένου, σε συνάρτηση με το μετρούμενο πλάτος του διακένου, αμέσως προ της εστίας συγκολλήσεως, κατά τη διεύθυνση κινήσεως L.

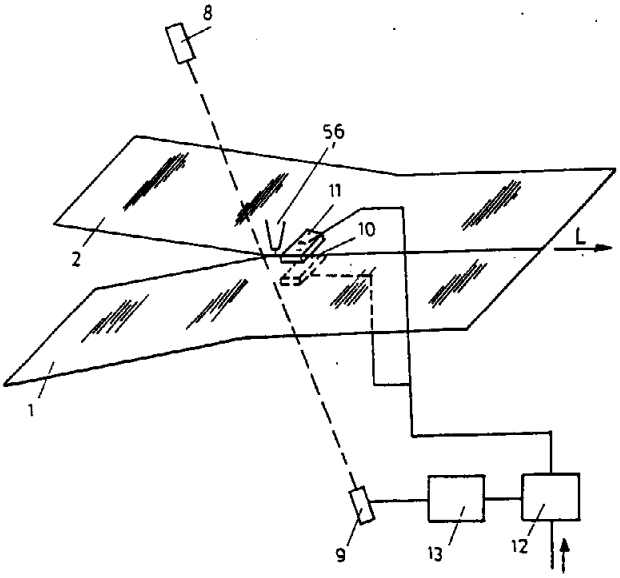

ΑΡΙΘΜΟΣ ΕΥΡΩΠΑ·Ι·ΚΟΥ Δ.Ε.	*(11):*	**3008361**
ΑΡΙΘ. ΕΛΛΗΝΙΚΗΣ ΚΑΤΑΘΕΣΗΣ	*(21):*	930401446
ΗΜΕΡ. ΕΛΛΗΝΙΚΗΣ ΚΑΤΑΘΕΣΗΣ	*(22):*	30.06.93
ΑΡΙΘ./ΗΜΕΡ. ΔΗΜΟΣΙΕΥΣΗΣ ΕΥΡΩΠΑ·Ι·ΚΟΥ ΔΙΠΛΩΜΑΤΟΣ	*(87):*	0 467 011/12.05.93
ΑΡΙΘ./ΗΜΕΡ. ΚΑΤΑΘΕΣΗΣ ΕΥΡΩΠΑ·Ι·ΚΗΣ ΑΙΤΗΣΗΣ	*(86):*	91102360.4/19.02.91
ΤΙΤΛΟΣ ΕΦΕΥΡΕΣΗΣ	*(54):*	Αντλία νερού για δακτύλιο υγρού με μηχανισμό κινήσεως σωλήνα δια κενού (μαγνητικών πόλων)
ΔΙΚΑΙΟΥΧΟΣ	*(73):*	Sihi GmbH & CO. KG Lindenstrasse 170 Itzehoe 2210, Γερμανία
ΣΥΜΒΑΤΙΚΕΣ ΠΡΟΤΕΡΑΙΟΤΗΤΕΣ	*(30):*	—
ΕΦΕΥΡΕΤΗΣ	*(72):*	1) Segebrecht Udo 2) Domagalla Klaus
ΕΙΔΙΚΟΣ ΠΛΗΡΕΞΟΥΣΙΟΣ	*(74):*	Τσιμικάλης Αθανάσιος, Ν. Βάμβα 1, 106 74 Αθήνα
ΑΝΤΙΚΛΗΤΟΣ	*(74):*	Ταβλαρίδης Πλάτων - Τσιμικάλης Αθανάσιος - Καλονάρου Χαρίκλεια, Ν. Βάμβα 1, 106 74 Αθήνα

ΠΕΡΙΛΗΨΗ *(57)*

Σε μια αντλία αερίου για δακτύλιο υγρού, η οποία αποτελείται από ένα στοιχείο αντλίας (1) και ένα στοιχείο κινήσεως (6), διοχετεύεται υγρό λειτουργίας, ψύξεως και λιπάνσεως σε μια απομακρυσμένη από την άτρακτο θέση (12), ενός χώρου (11), ο οποίος κατά ένα μέρος περιορίζεται από στρεφόμενα στοιχεία (4, 8). Η δημιουργία ενός περιστρεφόμενου δακτυλίου υγρού, ο οποίος θα μπορούσε να αναχαιτίσει την τροφοδοσία του υγρού, αντενεργεί με μια διάταξη παρενοχλήσεως της ροής (15), τοποθετημένη εντός του χώρου, η οποία μπορεί να είναι διαμορφωμένη ως νεύρωση ή ως προεξοχή της θήκης, με πορεία εκτεινόμενη κατά μήκος ή ακτινικά.

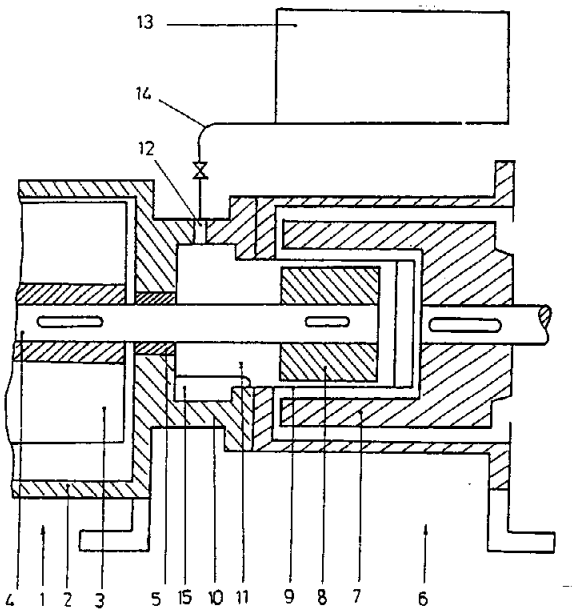

ΑΡΙΘΜΟΣ ΕΥΡΩΠΑ·Ι·ΚΟΥ Δ.Ε.	*(11):*	**3008362**
ΑΡΙΘ. ΕΛΛΗΝΙΚΗΣ ΚΑΤΑΘΕΣΗΣ	*(21):*	930401447
ΗΜΕΡ. ΕΛΛΗΝΙΚΗΣ ΚΑΤΑΘΕΣΗΣ	*(22):*	30.06.93
ΑΡΙΘ./ΗΜΕΡ. ΔΗΜΟΣΙΕΥΣΗΣ ΕΥΡΩΠΑ·Ι·ΚΟΥ ΔΙΠΛΩΜΑΤΟΣ	*(87):*	0 395 145/23.06.93
ΑΡΙΘ./ΗΜΕΡ. ΚΑΤΑΘΕΣΗΣ ΕΥΡΩΠΑ·Ι·ΚΗΣ ΑΙΤΗΣΗΣ	*(86):*	90200963.8/19.04.90
ΤΙΤΛΟΣ ΕΦΕΥΡΕΣΗΣ	*(54):*	Κατεψυγμένο σκεύασμα στιγμιαίου Milk Shake
ΔΙΚΑΙΟΥΧΟΣ	*(73):*	Unilever NV Weena 455 Al Rotterdam 3013, Ολλανδία
ΣΥΜΒΑΤΙΚΕΣ ΠΡΟΤΕΡΑΙΟΤΗΤΕΣ	*(30):*	8909492/26.04.89/GB
ΕΦΕΥΡΕΤΗΣ	*(72):*	Bee Rodney David
ΕΙΔΙΚΟΣ ΠΛΗΡΕΞΟΥΣΙΟΣ	*(74):*	Τσιμικάλης Αθανάσιος, Ν. Βάμβα 1, 106 74 Αθήνα
ΑΝΤΙΚΛΗΤΟΣ	*(74):*	Ταβλαρίδης Πλάτων - Τσιμικάλης Αθανάσιος - Καλονάρου Χαρίκλεια, Ν. Βάμβα 1, 106 74 Αθήνα

ΠΕΡΙΛΗΨΗ *(57)*

Ένα τρόφιμο προϊόν που περιλαμβάνει ένα βρώσιμο υδατοεγκλεισμένο αέριο το οποίο με προσθήκη νερού, αποβουτυρωμένου γάλακτος ή γάλακτος, παρέχει ένα milk shake. Μια μέθοδος για την παρασκευή ενός milk shake με ανάμιξη ενός υγρού συστατικού ενός συνήθους σκευάσματος milk shake με το μίγμα ακριβούς σύστασης ενός τέτοιου σκευάσματος που επίσης περιέχει ένα βρώσιμο υδατοεγκλεισμένο αέριο.

ΑΡΙΘΜΟΣ ΕΥΡΩΠΑ·Ι·ΚΟΥ Δ.Ε.	*(11):*	**3008363**
ΑΡΙΘ. ΕΛΛΗΝΙΚΗΣ ΚΑΤΑΘΕΣΗΣ	*(21):*	930401449
ΗΜΕΡ. ΕΛΛΗΝΙΚΗΣ ΚΑΤΑΘΕΣΗΣ	*(22):*	30.06.93
ΑΡΙΘ./ΗΜΕΡ. ΔΗΜΟΣΙΕΥΣΗΣ ΕΥΡΩΠΑ·Ι·ΚΟΥ ΔΙΠΛΩΜΑΤΟΣ	*(87):*	0 328 434/31.03.93
ΑΡΙΘ./ΗΜΕΡ. ΚΑΤΑΘΕΣΗΣ ΕΥΡΩΠΑ·Ι·ΚΗΣ ΑΙΤΗΣΗΣ	*(86):*	89400248.4/30.01.89
ΤΙΤΛΟΣ ΕΦΕΥΡΕΣΗΣ	*(54):*	Παράγωγα της 1-(αμινοφαινυλο)-2-διμεθυλαμινοπροπανόλης μέθοδος παρασκευής και χρησιμοποίηση στη θεραπευτική
ΔΙΚΑΙΟΥΧΟΣ	*(73):*	Laboratoire L. Lafon 19 Avenue Du Professeur Cadiot Maisons Alfort, F-94701 Γαλλία
ΣΥΜΒΑΤΙΚΕΣ ΠΡΟΤΕΡΑΙΟΤΗΤΕΣ	*(30):*	8801564/18.02.88/FR
ΕΦΕΥΡΕΤΗΣ	*(72):*	Lafon Louis
ΕΙΔΙΚΟΣ ΠΛΗΡΕΞΟΥΣΙΟΣ	*(74):*	Μαρινάκη-Μπρούσαλη Αργυρώ, Τζαβέλλα 24, 106 81 Αθήνα
ΑΝΤΙΚΛΗΤΟΣ	*(74):*	Κοσκινά Μαρία, Νικηταρά 8-10, 106 78 Αθήνα

ΠΕΡΙΛΗΨΗ (57)

Η παρούσα εφεύρεση, σαν νέα βιομηχανικά προϊόντα, παράγωγα της 1-(4-αμινοφαινυλο)-2-διμεθυλαμινοπροπανόνης που επιλέγονται ανάμεσα

(α) στις ενώσεις που εμπίπτουν στον γενικό τύπο

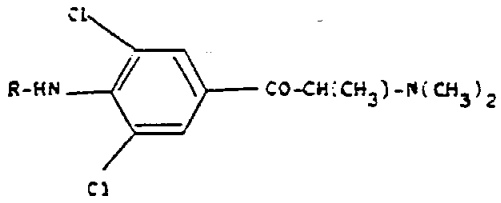

όπου το R είναι H ή CH_3CO και

(β) στα άλατα προσθήκης αυτών.

Τα εν λόγω προϊόντα είναι χρήσιμα σαν αντικαταθλιπτικοί παράγοντες. Επί πλέον, η 1-(4-ακεταμινο-3,5-διχλωροφαινυλο-)-2-διμεθυλαμινοπρανόνη και τα μη τοξικά άλατα προσθήκης αυτής είναι χρήσιμα σαν ανοσοδιεγερτικές ουσίες.

ΑΡΙΘΜΟΣ ΕΥΡΩΠΑ·Ι·ΚΟΥ Δ.Ε.	*(11):*	**3008364**
ΑΡΙΘ. ΕΛΛΗΝΙΚΗΣ ΚΑΤΑΘΕΣΗΣ	*(21):*	930401450
ΗΜΕΡ. ΕΛΛΗΝΙΚΗΣ ΚΑΤΑΘΕΣΗΣ	*(22):*	30.06.93
ΑΡΙΘ./ΗΜΕΡ. ΔΗΜΟΣΙΕΥΣΗΣ ΕΥΡΩΠΑ·Ι·ΚΟΥ ΔΙΠΛΩΜΑΤΟΣ	*(87):*	0 330 071/28.04.93
ΑΡΙΘ./ΗΜΕΡ. ΚΑΤΑΘΕΣΗΣ ΕΥΡΩΠΑ·Ι·ΚΗΣ ΑΙΤΗΣΗΣ	*(86):*	89102639.5/16.02.89
ΤΙΤΛΟΣ ΕΦΕΥΡΕΣΗΣ	*(54):*	Σύστημα πληρωμής για χρήστες μεταφορικών μέσων
ΔΙΚΑΙΟΥΧΟΣ	*(73):*	Compagnie Generale D'Automatisme CGA-HBS 12 rue de la Baume Paris F-75008, Γαλλία
ΣΥΜΒΑΤΙΚΕΣ ΠΡΟΤΕΡΑΙΟΤΗΤΕΣ	*(30):*	8802084/22.02.88/FR
ΕΦΕΥΡΕΤΗΣ	*(72):*	Lefèvre Jean Patrick
ΕΙΔΙΚΟΣ ΠΛΗΡΕΞΟΥΣΙΟΣ	*(74):*	Παπαπαναγιώτου Άννα, Κουμπάρη 2, 106 74 Αθήνα
ΑΝΤΙΚΛΗΤΟΣ	*(74):*	Παπακωνσταντίνου Ελένη, Κουμπάρη 2, 106 74 Αθήνα

ΠΕΡΙΛΗΨΗ (57)

Σύστημα πληρωμής για χρήστες μέσων μεταφοράς που περιλαμβάνει έναν τίτλο μεταφοράς (εισιτήριο) (2) για κάθε χρήστη, χαρακτηριζόμενο από το ότι κάθε μεταφορικό όχημα (1) φέρει μία διάταξη εκπομπής-λήψης (4), έναν μικροϋπολογιστή (5) και στο σημείο διέλευσης εισόδου των χρηστών, έναν ακροδέκτη εισόδου (3) ο οποίος φέρει μέσα εκπομπής-λήψης, από το ότι ο μικροϋπολογιστής (5) συνδέεται με την εν λόγω διάταξη εκπομπής-λήψης (4) και με τον εν λόγω ακροδέκτη εισόδου (3) και από το ότι ο εν λόγω τίτλος μεταφοράς (2) περιέχει ένα όργανο επεξεργασίας πληροφοριών (7) με μνήμη (8) και μέσα εκπομπής-λήψης (10 έως 13) ενώ οι ανταλλαγές πληροφοριών μεταξύ, αφενός του τίτλου μεταφοράς (2) και αφετέρου της διάταξης εκπομπής-λήψης (4) και του ακροδέκτη εισόδου (3) πραγματοποιούνται με ραδιοηλεκτρική μετάδοση.

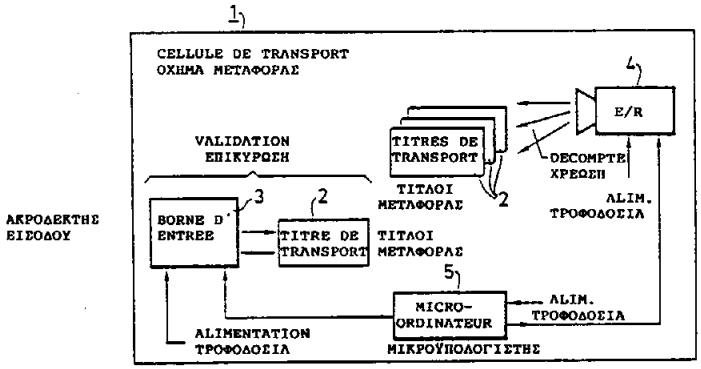

ΑΡΙΘΜΟΣ ΕΥΡΩΠΑΪΚΟΥ Δ.Ε.	*(11):*	**3008365**
ΑΡΙΘ. ΕΛΛΗΝΙΚΗΣ ΚΑΤΑΘΕΣΗΣ	*(21):*	930401451
ΗΜΕΡ. ΕΛΛΗΝΙΚΗΣ ΚΑΤΑΘΕΣΗΣ	*(22):*	30.06.93
ΑΡΙΘ./ΗΜΕΡ. ΔΗΜΟΣΙΕΥΣΗΣ ΕΥΡΩΠΑΪΚΟΥ ΔΙΠΛΩΜΑΤΟΣ	*(87):*	0 413 130/31.03.93
ΑΡΙΘ./ΗΜΕΡ. ΚΑΤΑΘΕΣΗΣ ΕΥΡΩΠΑΪΚΗΣ ΑΙΤΗΣΗΣ	*(86):*	90113155.7/10.07.90
ΤΙΤΛΟΣ ΕΦΕΥΡΕΣΗΣ	*(54):*	Μηχανή κυμάτων πιέσεως
ΔΙΚΑΙΟΥΧΟΣ	*(73):*	Asea Brown Boveri AG Haselstrasse Baden CH-5401, Ελβετία
ΣΥΜΒΑΤΙΚΕΣ ΠΡΟΤΕΡΑΙΟΤΗΤΕΣ	*(30):*	3005/17.08.89/CH
ΕΦΕΥΡΕΤΗΣ	*(72):*	Althaus Rolf Dr.
ΕΙΔΙΚΟΣ ΠΛΗΡΕΞΟΥΣΙΟΣ	*(74):*	Παπαπαναγιώτου Άννα, Κουμπάρη 2, 106 74 Αθήνα
ΑΝΤΙΚΛΗΤΟΣ	*(74):*	Παπακωνσταντίνου Ελένη, Κουμπάρη 2, 106 74 Αθήνα

ΠΕΡΙΛΗΨΗ (57)

Εις μίαν μηχανή κυμάτων πιέσεως εξοπλίζονται οι αγωγοί των συνδεομένων περιβλημάτων (3,4) προς και από τους θαλάμους (2) με μίαν ως προς τον άξονα (5) του δρομέως (1) κοίλη καμπυλότητα η οποία εκτείνεται με αξονική διεύρυνση ως προς το άνοιγμα των θαλάμων (12). Τοιουτοτρόπως δημιουργούμε εις τα συνδεόμενα περιβλήματα (3,4) την ιδία ακτινική μεταβολή της πιέσεως όπως δημιουργείται εξ αιτίας της περιστροφικής κινήσεως του δρομέα (1) εντός των θαλάμων (2). Τοιουτοτρόπως διακόπτονται δευτερογενείς ροές επαναφοράς από τους θαλάμους (2) εις τα συνδεόμενα περιβλήματα (3,4) ή από αυτά.

ΑΡΙΘΜΟΣ ΕΥΡΩΠΑΪΚΟΥ Δ.Ε.	*(11):*	**3008366**
ΑΡΙΘ. ΕΛΛΗΝΙΚΗΣ ΚΑΤΑΘΕΣΗΣ	*(21):*	930401452
ΗΜΕΡ. ΕΛΛΗΝΙΚΗΣ ΚΑΤΑΘΕΣΗΣ	*(22):*	30.06.93
ΑΡΙΘ./ΗΜΕΡ. ΔΗΜΟΣΙΕΥΣΗΣ ΕΥΡΩΠΑΪΚΟΥ ΔΙΠΛΩΜΑΤΟΣ	*(87):*	0 370 731/21.04.93
ΑΡΙΘ./ΗΜΕΡ. ΚΑΤΑΘΕΣΗΣ ΕΥΡΩΠΑΪΚΗΣ ΑΙΤΗΣΗΣ	*(86):*	89312006.3/20.11.89
ΤΙΤΛΟΣ ΕΦΕΥΡΕΣΗΣ	*(54):*	Μηχανή κοψίματος παλέττας
ΔΙΚΑΙΟΥΧΟΣ	*(73):*	GKN Chep Ltd 284 Upper Richmond Road West London SW4 7JA Αγγλία
ΣΥΜΒΑΤΙΚΕΣ ΠΡΟΤΕΡΑΙΟΤΗΤΕΣ	*(30):*	8827341/23.11.88/GB
ΕΦΕΥΡΕΤΗΣ	*(72):*	Wiltshire Cecil Kenneth
ΕΙΔΙΚΟΣ ΠΛΗΡΕΞΟΥΣΙΟΣ	*(74):*	Παπαπαναγιώτου Άννα, Κουμπάρη 2, 106 74 Αθήνα
ΑΝΤΙΚΛΗΤΟΣ	*(74):*	Παπακωνσταντίνου Ελένη, Κουμπάρη 2, 106 74 Αθήνα

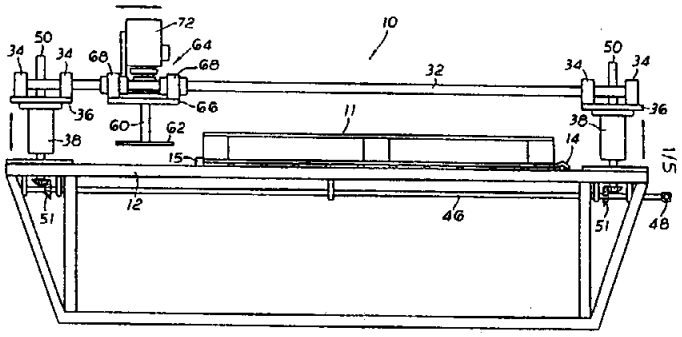

ΠΕΡΙΛΗΨΗ (57)

Μηχανή για χρησιμοποίηση στην αφαίρεση τεμαχίων από παλέττες φέρουσες φορτίο στη κατασκευή αυτών περιλαμβάνει μέσο στηρίξεως (12 112) διατεταγμένο για στήριξη παλέττας, μέσο συγκρατήσεως (14) λειτουργήσιμο για συγκράτηση παλέττας έναντι κινήσεως, δρόμο οδηγήσεως (30, 132) εκτεινόμενου παραλλήλως προς το ρηθέν μέσον στηρίξεως, μέσο μεταδόσεως κινήσεως (72, 165) για ένα κόπτη (62, 162) συναρμολογημένο στο δρόμο μεταδόσεως κινήσεως και μέσο ρυθμίσεως (46, 48, 50) λειτουργήσιμο για ρύθμιση του διακένου του κόπτη από το μέσο στηρίξεως. Καθώς κινείται το μέσο μεταδόσεως κινήσεως (72) κατά μήκος του δρόμου οδηγήσεως, ο κόπτης κόβει ξύλο ή καρφιά της παλέττας.

ΑΡΙΘΜΟΣ ΕΥΡΩΠΑ·Ι·ΚΟΥ Δ.Ε.	*(11):*	**3008367**
ΑΡΙΘ. ΕΛΛΗΝΙΚΗΣ ΚΑΤΑΘΕΣΗΣ	*(21):*	930401453
ΗΜΕΡ. ΕΛΛΗΝΙΚΗΣ ΚΑΤΑΘΕΣΗΣ	*(22):*	30.06.93
ΑΡΙΘ./ΗΜΕΡ. ΔΗΜΟΣΙΕΥΣΗΣ ΕΥΡΩΠΑ·Ι·ΚΟΥ ΔΙΠΛΩΜΑΤΟΣ	*(87):*	0 384 516/02.06.93
ΑΡΙΘ./ΗΜΕΡ. ΚΑΤΑΘΕΣΗΣ ΕΥΡΩΠΑ·Ι·ΚΗΣ ΑΙΤΗΣΗΣ	*(86):*	90200320.1/13.02.90
ΤΙΤΛΟΣ ΕΦΕΥΡΕΣΗΣ	*(54):*	Αρσενικό-θηλυκό στοιχείο προσαρμογής ιδίως για εύκαμπτους σωλήνες μεγάλης διαμέτρου
ΔΙΚΑΙΟΥΧΟΣ	*(73):*	Claber S.p.A. Via Pontebbana 22 Fiume Veneto Pordenone I-33080, Ιταλία
ΣΥΜΒΑΤΙΚΕΣ ΠΡΟΤΕΡΑΙΟΤΗΤΕΣ	*(30):*	1949489/20.02.89/IT
ΕΦΕΥΡΕΤΗΣ	*(72):*	Roman Gianfranco
ΕΙΔΙΚΟΣ ΠΛΗΡΕΞΟΥΣΙΟΣ	*(74):*	Κιλιμίρης Αναστάσιος, Υψηλάντου 38, 115 21 Αθήνα
ΑΝΤΙΚΛΗΤΟΣ	*(74):*	Κιλιμίρης Αναστάσιος, Υψηλάντου 38, 115 21 Αθήνα

ΠΕΡΙΛΗΨΗ *(57)*

Το στοιχείο προσαρμογής σχηματίζεται από ένα αρσενικό στοιχείο 1 με μία κοίλη κυλινδρική λαβή 4 που παρουσιάζει πολλές νευρώσεις 5, διατασσόμενο αξονικά και προεξέχον κατά ακτινική διεύθυνση, και από ένα θηλυκό στοιχείο 2 σχηματισμένο ουσιαστικά από ένα κοίλο κυλινδρικό κέλυφος 7, κατάλληλο για την παραλαβή της λαβής 4 του αρσενικού στοιχείου 1. Στο εσωτερικό τοίχωμα 21 του θηλυκού στοιχείου 2 αποκτώνται πολλές αύλακες 10 κατάλληλες για την παραλαβή, κατόπιν αξονικής ολισθήσεως, των αντίστοιχων νευρώσεων 5. Κάθε αύλακα 10 έχει στην πλευρά της μία πλευρική έδρα 13, που παραλαμβάνει μία από τις νευρώσεις 5 κατόπιν της περιστροφής, μετά από την αξονική του ολίσθηση, του αρσενικού στοιχείου 1.

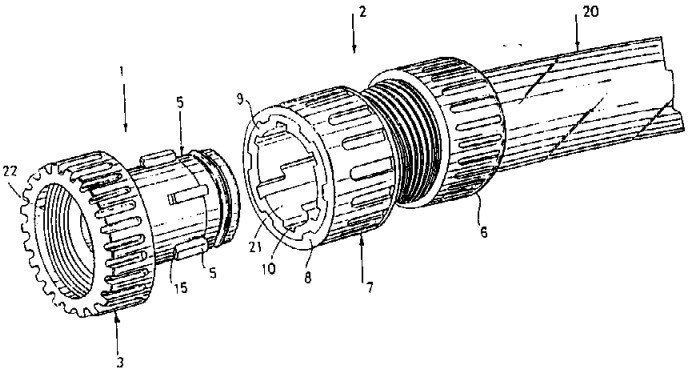

ΑΡΙΘΜΟΣ ΕΥΡΩΠΑ·Ι·ΚΟΥ Δ.Ε.	*(11):*	**3008368**
ΑΡΙΘ. ΕΛΛΗΝΙΚΗΣ ΚΑΤΑΘΕΣΗΣ	*(21):*	930401459
ΗΜΕΡ. ΕΛΛΗΝΙΚΗΣ ΚΑΤΑΘΕΣΗΣ	*(22):*	30.06.93
ΑΡΙΘ./ΗΜΕΡ. ΔΗΜΟΣΙΕΥΣΗΣ ΕΥΡΩΠΑ·Ι·ΚΟΥ ΔΙΠΛΩΜΑΤΟΣ	*(87):*	0 312 203/21.04.93
ΑΡΙΘ./ΗΜΕΡ. ΚΑΤΑΘΕΣΗΣ ΕΥΡΩΠΑ·Ι·ΚΗΣ ΑΙΤΗΣΗΣ	*(86):*	88308139.0/02.09.88
ΤΙΤΛΟΣ ΕΦΕΥΡΕΣΗΣ	*(54):*	Μέθοδος κατασκευής πολυστρώτου σωληνοειδούς σώματος
ΔΙΚΑΙΟΥΧΟΣ	*(73):*	Impact International Pty. Ltd Corner Victoria and O'Connel Street Smithfield New South Wale 2164, Αυστραλία
ΣΥΜΒΑΤΙΚΕΣ ΠΡΟΤΕΡΑΙΟΤΗΤΕΣ	*(30):*	1) 4901/15.10.87/AU 2) 6552/03.02.88/AU
ΕΦΕΥΡΕΤΗΣ	*(72):*	Lajovic Dusan Sava
ΕΙΔΙΚΟΣ ΠΛΗΡΕΞΟΥΣΙΟΣ	*(74):*	Κιλιμίρης Αναστάσιος, Υψηλάντου 38, 115 21 Αθήνα
ΑΝΤΙΚΛΗΤΟΣ	*(74):*	Κιλιμίρης Αναστάσιος, Υψηλάντου 38, 115 21 Αθήνα

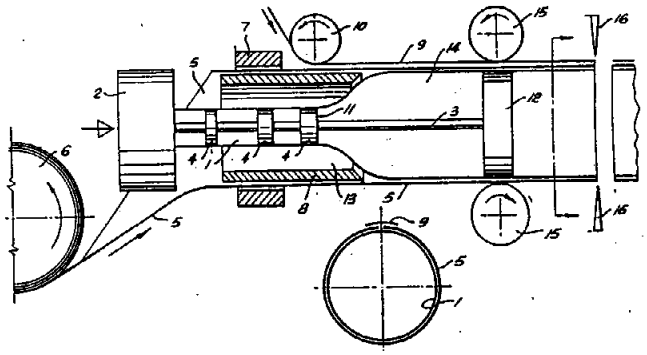

ΠΕΡΙΛΗΨΗ *(57)*

Πολύστρωτο σωληνοειδές σώμα που περιλαμβάνει εξωτερικό στρώμα και εσωτερικό στρώμα σε επαφή με την εσωτερική επιφάνεια του εξωτερικού στρώματος, όπου το εξωτερικό στρώμα διαπερνάται από ένα τουλάχιστον άνοιγμα και το εσωτερικό στρώμα εκτείνεται στο εσωτερικό του αναφερθέντος ενός τουλάχιστον ανοίγματος.

ΑΡΙΘΜΟΣ ΕΥΡΩΠΑ·Ι·ΚΟΥ Δ.Ε.	***(11):***	**3008369**
ΑΡΙΘ. ΕΛΛΗΝΙΚΗΣ ΚΑΤΑΘΕΣΗΣ	*(21):*	930401460
ΗΜΕΡ. ΕΛΛΗΝΙΚΗΣ ΚΑΤΑΘΕΣΗΣ	*(22):*	30.06.93
ΑΡΙΘ./ΗΜΕΡ. ΔΗΜΟΣΙΕΥΣΗΣ ΕΥΡΩΠΑ·Ι·ΚΟΥ ΔΙΠΛΩΜΑΤΟΣ	*(87):*	0 277 848/07.04.93
ΑΡΙΘ./ΗΜΕΡ. ΚΑΤΑΘΕΣΗΣ ΕΥΡΩΠΑ·Ι·ΚΗΣ ΑΙΤΗΣΗΣ	*(86):*	88400034.0/07.01.88
ΤΙΤΛΟΣ ΕΦΕΥΡΕΣΗΣ	*(54):*	Πολυφασικός διακόπτης αυτοδίχυσης εφοδιασμένος με ένα θάλαμο δια κοπής θωρακισμένο ανά πόλο
ΔΙΚΑΙΟΥΧΟΣ	*(73):*	Merlin Gerin Rue Henri Tarze, Grenoble Cédéx F-38050, Γαλλία
ΣΥΜΒΑΤΙΚΕΣ ΠΡΟΤΕΡΑΙΟΤΗΤΕΣ	*(30):*	8700624/19.01.87/FR
ΕΦΕΥΡΕΤΗΣ	*(72):*	1) Marsala Lucien 2) Marzocca Joseph 3) Perrissin Gerard 4) Robert Jean-Paul
ΕΙΔΙΚΟΣ ΠΛΗΡΕΞΟΥΣΙΟΣ	*(74):*	Κιλιμίρης Αναστάσιος, Υψηλάντου 38, 115 21 Αθήνα
ΑΝΤΙΚΛΗΤΟΣ	*(74):*	Κιλιμίρης Αναστάσιος, Υψηλάντου 38, 115 21 Αθήνα

ΠΕΡΙΛΗΨΗ (57)

Ένας διακόπτης περιλαμβάνων ένα πλήθος πόλων διατεταγμένους παράλληλα ο ένας δίπλα στον άλλο σε ένα στεγανό περίβλημα (18) γεμάτο με SF6 μονωτικό αέριο. Ο κάθε θάλαμος διακοπής (22) τόξου περιλαμβάνει ένα μεταλλικό τοίχωμα (52) θωράκισης σχεδιασμένο για να εξουδετερώνει την επίδραση του μαγνητικού παρασητικού πεδίου των γειτονικών πόλων. Το τοίχωμα (52) μπορεί να κατασκευασθεί από αγώγιμο ή από σιδηρομαγνητικό υλικό, και καθιστά ικανή την κανονική είσοδο του τόξου ευνοώντας την διάχυση του αερίου.
Εφαρμογή: ηλεκτρικός υποσταθμός διανομής μέσης τάξης.
Αναφορά στο σχέδιο 1.

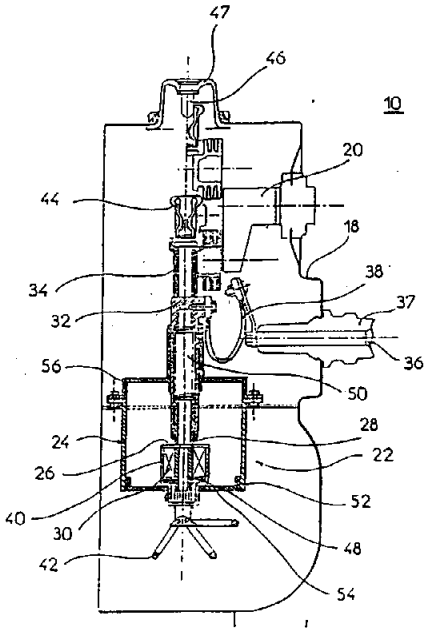

ΑΡΙΘΜΟΣ ΕΥΡΩΠΑ·Ι·ΚΟΥ Δ.Ε.	***(11):***	**3008370**
ΑΡΙΘ. ΕΛΛΗΝΙΚΗΣ ΚΑΤΑΘΕΣΗΣ	*(21):*	930401465
ΗΜΕΡ. ΕΛΛΗΝΙΚΗΣ ΚΑΤΑΘΕΣΗΣ	*(22):*	30.06.93
ΑΡΙΘ./ΗΜΕΡ. ΔΗΜΟΣΙΕΥΣΗΣ ΕΥΡΩΠΑ·Ι·ΚΟΥ ΔΙΠΛΩΜΑΤΟΣ	*(87):*	0 350 021/05.05.93
ΑΡΙΘ./ΗΜΕΡ. ΚΑΤΑΘΕΣΗΣ ΕΥΡΩΠΑ·Ι·ΚΗΣ ΑΙΤΗΣΗΣ	*(86):*	89112319.2/06.07.89
ΤΙΤΛΟΣ ΕΦΕΥΡΕΣΗΣ	*(54):*	Αφαίρεσις επιφανειακών μολυντικών υλών μέσω ακτινοβολίας από μια πηγή υψηλής ενέργειας
ΔΙΚΑΙΟΥΧΟΣ	*(73):*	Cauldron Ltd Partnership 4393 Embasy Park Drive Washington 20016, Η.Π.Α.
ΣΥΜΒΑΤΙΚΕΣ ΠΡΟΤΕΡΑΙΟΤΗΤΕΣ	*(30):*	216903/08.07.88/US
ΕΦΕΥΡΕΤΗΣ	*(72):*	Engelsberg Audrey C.
ΕΙΔΙΚΟΣ ΠΛΗΡΕΞΟΥΣΙΟΣ	*(74):*	Πατρινού-Κιλιμίρη Άννα, Υψηλάντου 38, 115 21 Αθήνα
ΑΝΤΙΚΛΗΤΟΣ	*(74):*	Κιλιμίρης Αναστάσιος, Υψηλάντου 38, 115 21 Αθήνα

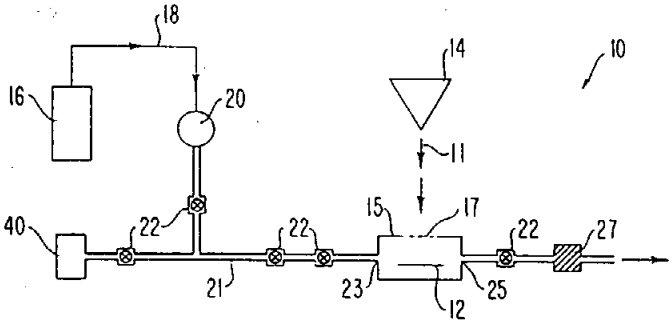

ΠΕΡΙΛΗΨΗ (57)

Παρέχεται μία μέθοδος και μία συσκευή για την αφαίρεση επιφανειακών μολυντικών υλών από την επιφάνεια ενός υποστρώματος με την βοήθεια ακτινοβολίας υψηλής ενέργειας. Με την εφεύρεση γίνεται δυνατή η αφαίρεσις επιφανειακών μολυντικών υλών χωρίς να μεταβάλλεται η υποκείμενη μοριακή δομή του υποστρώματος. Η πηγή ακτινοβολίας υψηλής ενέργειας μπορεί να περιλαμβάνει ένα λέϊζερ μορφής παλμών 11.

ΑΡΙΘΜΟΣ ΕΥΡΩΠΑ·Ι·ΚΟΥ Δ.Ε.	*(11):*	**3008371**
ΑΡΙΘ. ΕΛΛΗΝΙΚΗΣ ΚΑΤΑΘΕΣΗΣ	*(21):*	930401467
ΗΜΕΡ. ΕΛΛΗΝΙΚΗΣ ΚΑΤΑΘΕΣΗΣ	*(22):*	30.06.93
ΑΡΙΘ./ΗΜΕΡ. ΔΗΜΟΣΙΕΥΣΗΣ ΕΥΡΩΠΑ·Ι·ΚΟΥ ΔΙΠΛΩΜΑΤΟΣ	*(87):*	0 337 880/23.06.93
ΑΡΙΘ./ΗΜΕΡ. ΚΑΤΑΘΕΣΗΣ ΕΥΡΩΠΑ·Ι·ΚΗΣ ΑΙΤΗΣΗΣ	*(86):*	89401005.7/12.04.89
ΤΙΤΛΟΣ ΕΦΕΥΡΕΣΗΣ	*(54):*	Εγκατάσταση διευθέτησης εκτόξευσης ενός πέμπτου κατευθυνόμενου ενσύρματα
ΔΙΚΑΙΟΥΧΟΣ	*(73):*	Aerospatiale Société Nationale Industrielle 37 Boulevard De Montmorency Paris F-75781, Γαλλία
ΣΥΜΒΑΤΙΚΕΣ ΠΡΟΤΕΡΑΙΟΤΗΤΕΣ	*(30):*	8804951/14.04.88/FR
ΕΦΕΥΡΕΤΗΣ	*(72):*	Maree Michel
ΕΙΔΙΚΟΣ ΠΛΗΡΕΞΟΥΣΙΟΣ	*(74):*	Κιλιμίρης Αναστάσιος, Υψηλάντου 38, 115 21 Αθήνα
ΑΝΤΙΚΛΗΤΟΣ	*(74):*	Κιλιμίρης Αναστάσιος, Υψηλάντου 38, 115 21 Αθήνα

ΠΕΡΙΛΗΨΗ (57)

Για την προστασία κατά την φάση αναχώρησης των πρώτων στροφών του σύρματος (16) που συνδέει ένα πεμπτό κατευθυνόμενο με σύρμα (10) από τον υποδοχέα του (12) διευθέτησης και εκτόξευσης, κυρίως όταν το σύρμα περιλαμβάνει μίαν οπτική ίνα, τοποθετούμε μεταξύ του πίσω μέρους υου πεμπτού και του πυθμένα του υποδοχέα μία συσκευή προστασίας σωληνωτή παραμορφούμενη (22). Αυτή η συσκευή που μπορεί κυρίως να αποτελείται από ένα δακτύλιο εύκαμπτο ή από άκαμπτους τηλεσκοπικούς κρίκους, επιμηκύνεται κατά την έναυση των προωθητήρων (14) του πεμπτού, για να σχηματίση μία θωράκιση προστασίας του σύρματος (16) από τα θερμά αέρια που εξέρχονται από τους προωθητήρες, όσο αυτά τα τελευταία παραμένουν στο εσωτερικό του υποδοχέα. Η συσκευή (22) αποσπάται ακολούθως αυτόματα από το πεμπτό (10).

FIG. 3 a

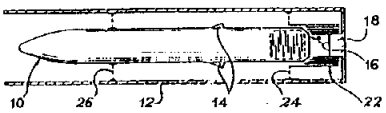

FIG. 3 b

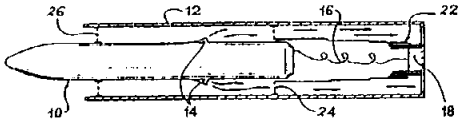

FIG. 3 c

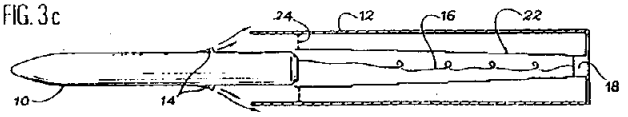

ΑΡΙΘΜΟΣ ΕΥΡΩΠΑ·Ι·ΚΟΥ Δ.Ε.	*(11):*	**3008372**
ΑΡΙΘ. ΕΛΛΗΝΙΚΗΣ ΚΑΤΑΘΕΣΗΣ	*(21):*	930401471
ΗΜΕΡ. ΕΛΛΗΝΙΚΗΣ ΚΑΤΑΘΕΣΗΣ	*(22):*	30.06.93
ΑΡΙΘ./ΗΜΕΡ. ΔΗΜΟΣΙΕΥΣΗΣ ΕΥΡΩΠΑ·Ι·ΚΟΥ ΔΙΠΛΩΜΑΤΟΣ	*(87):*	0 354 124/05.05.93
ΑΡΙΘ./ΗΜΕΡ. ΚΑΤΑΘΕΣΗΣ ΕΥΡΩΠΑ·Ι·ΚΗΣ ΑΙΤΗΣΗΣ	*(86):*	89402200.3/02.08.89
ΤΙΤΛΟΣ ΕΦΕΥΡΕΣΗΣ	*(54):*	Συσκευή ελέγχου καλής στερέωσης των βυσμάτων μιας πολυβυσματικής λήψης
ΔΙΚΑΙΟΥΧΟΣ	*(73):*	Aerospatiale Société Nationale Industrielle 37 Boulevard De Montmorency Paris F-75781, Γαλλία
ΣΥΜΒΑΤΙΚΕΣ ΠΡΟΤΕΡΑΙΟΤΗΤΕΣ	*(30):*	8810492/03.08.88/FR
ΕΦΕΥΡΕΤΗΣ	*(72):*	1) Baudron Jean-Pierre 2) Beaufils Laurent 3) Bonin Claude 4) Bornet Christian 5) Cortat Daniel
ΕΙΔΙΚΟΣ ΠΛΗΡΕΞΟΥΣΙΟΣ	*(74):*	Κιλιμίρης Αναστάσιος, Υψηλάντου 38, 115 21 Αθήνα
ΑΝΤΙΚΛΗΤΟΣ	*(74):*	Κιλιμίρης Αναστάσιος, Υψηλάντου 38, 115 21 Αθήνα

ΠΕΡΙΛΗΨΗ (57)

Για τον έλεγχο στερέωσης των βυσμάτων μίας πολυβυσματικής λήψης, τοποθετούμε αυτή την τελευταία μέσα σε ένα ανταλλάξιμο στήριγμα (19) τοποθετημένου επί του σώματος (12) μίας συσκευής περιλαμβάνουσας εξ άλλου ένα όργανο (20, 21) ικανό να μετατοπισθή προς την λήψη μέσω ενός μοχλού (26). Το όργανο (20, 21) φέρει τα βύσματα ελέγχου (42α, 42β) που οδηγούνται έτσι σε επαφή με μερικά βύσματα της λήψης για να επαληθεύσουν την καλή στερέωση, μέσω των ζυγισμένων ελατηρίων (50). Ο αριθμός των βυσμάτων ελέγχου (42α, 42β) είναι αισθητά μικρότερος εκείνου των βυσμάτων της λήψης, γίνονται πολλοί έλεγχοι, χωριστοί με περιστροφές ενός τμήματος (21) του οργάνου (20, 21). Οι θέσεις ελέγχου σημειώνονται με σημάδια (60, 64).

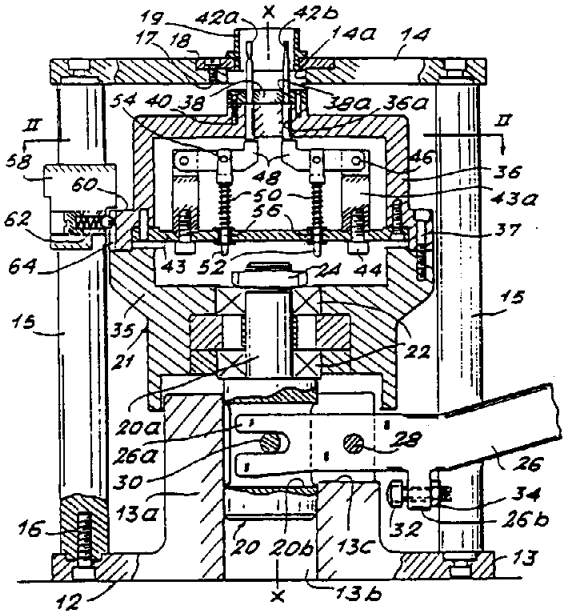

ΑΡΙΘΜΟΣ ΕΥΡΩΠΑΪΚΟΥ Δ.Ε. *(11):* **3008373**
ΑΡΙΘ. ΕΛΛΗΝΙΚΗΣ ΚΑΤΑΘΕΣΗΣ *(21):* 930401474
ΗΜΕΡ. ΕΛΛΗΝΙΚΗΣ ΚΑΤΑΘΕΣΗΣ *(22):* 30.06.93
ΑΡΙΘ./ΗΜΕΡ. ΔΗΜΟΣΙΕΥΣΗΣ
ΕΥΡΩΠΑΪΚΟΥ ΔΙΠΛΩΜΑΤΟΣ *(87):* 0 299 914/07.04.93
ΑΡΙΘ./ΗΜΕΡ. ΚΑΤΑΘΕΣΗΣ
ΕΥΡΩΠΑΪΚΗΣ ΑΙΤΗΣΗΣ *(86):* 88730162.0/15.07.88
ΤΙΤΛΟΣ ΕΦΕΥΡΕΣΗΣ *(54):* Παράγωγα 9-αλογονο-(Z)-προσταγλανδίνης, μέθοδος για την παρασκευή τους και η χρήση τους ως φαρμάκων
ΔΙΚΑΙΟΥΧΟΣ *(73):* Schering AG.
Berlin und Bergkamen Müllerstrasse
Postfach 65 03 11
Berlin D-1000, Γερμανία
ΣΥΜΒΑΤΙΚΕΣ ΠΡΟΤΕΡΑΙΟΤΗΤΕΣ *(30):* 1) 3724189/17.07.87/DE
2) 3724190/17.07.87/DE
ΕΦΕΥΡΕΤΗΣ *(72):* 1) Buchmann Bernd Dr.
2) Skuballa Werner Dr.
3) Vorbrüggen Helmut Prof. Dr.
4) Radüchel Bernd Dr.
5) Loge Olaf Dr.
6) Elger Walter Dr.
7) Stürzebecher Claus-Steffen Dr.
8) Thierauch Karl-Heinz Dr.
ΕΙΔΙΚΟΣ ΠΛΗΡΕΞΟΥΣΙΟΣ *(74):* Γιώτη-Μάνθου Ελένη, Στουρνάρα 37, 106 82 Αθήνα
ΑΝΤΙΚΛΗΤΟΣ *(74):* Γιώτη-Μάνθου Ελένη, Στουρνάρα 37, 106 82 Αθήνα

ΠΕΡΙΛΗΨΗ *(57)*

Η παρούσα εφεύρεση αφορά στα νέα παράγωγα 9-αλογονο-(Z)-προσταγλανδίνης του τύπου I

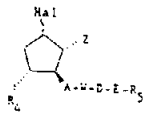

(I),

όπου Z είναι η ρίζα ,

το Hal είναι ένα σταθερό άτομο χλωρίου ή φθορίου α ή β,
το R_1 είναι η ρίζα CH_2OH ή $-\overset{O}{\overset{\|}{C}}-OR_2$
με R_2 να έχει την σημασία ενός ατόμου υδρογόνου, ενός αλκυλικού, κυκλοαλκυλικού, αρυλικού ή ετεροκυκλικού υπολοίπου ή με R_1 να είναι η ρίζα $-\overset{O}{\overset{\|}{C}}-NHR_3$
με R_3 να έχει την σημασία ρίζας οξέος ή της ρίζας R_2 και
το A μια ομάδα $-CH_2-CH_2-$, μια ομάδα trans-CH=CH- ή μια ομάδα trans-C≡C-,
το W να είναι μια ελεύθερη ή λειτουργικά διαφοροποιημένη ομάδα υδροξειμεθυλένης ή μια ελεύθερη ή λειτουργικά διαφοροποιημένη

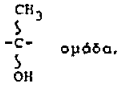

ομάδα,

όπου οι ομάδες OH είναι σταθερά α ή β, τα
D και E να σχηματίζουν μια άμεση ομάδα αλκυλενίου, μια ευθεία ομάδα αλκυλενίου 1-10, μια διακλαδισμένη ομάδα αλκυλενίου 2-10 ή μιά κυκλική ομάδα αλκυλενίου με 3-10 C-άτομα οι οποίες μπορούν ενδεχομένως να αντικατασταθούν από άτομα φθορίου,
το E να σχηματίζει ένα άτομο οξυγόνου ή θείου, μια έμεση ένωση, μια ένωση -C≡C- ή μια ομάδα $-CR_6=CR_7-$, όπου R_6 και R_7 διαφέρουν και σημαίνουν ένα άτομο υδρογόνου, ένα άτομο χλωρίου ή μια ομάδα αλκυλίου C_1-C_4,
το R_4 να είναι μια ελεύθερη ή λειτουργικά διαφοροποιημένη ομάδα υδροξειδίου,
το R_5 να είναι ένα άτομο υδρογόνου, μια ομάδα αλκυλίου, μια ομάδα αλκυλίου υποκαταστάτης αλογόνου, μια ομάδα κυκλοαλκυλίου, μια ενδεχομένως υποκαταστημένη ομάδα αρυλίου ή μια ετεροκυκλική ομάδα και, σε περίπτωση όπου R_2 σημαίνει ένα άτομο υδρογόνου, να είναι τα άλατα του φυσιολογικά συμβατές βάσεις και κυκλοδεξτρινοκλαθράτες. Διαδικασία για την παρασκευή και την φαρμακευτική τους χρήση.

ΑΡΙΘΜΟΣ ΕΥΡΩΠΑΪΚΟΥ Δ.Ε. *(11):* **3008374**
ΑΡΙΘ. ΕΛΛΗΝΙΚΗΣ ΚΑΤΑΘΕΣΗΣ *(21):* 930401475
ΗΜΕΡ. ΕΛΛΗΝΙΚΗΣ ΚΑΤΑΘΕΣΗΣ *(22):* 30.06.93
ΑΡΙΘ./ΗΜΕΡ. ΔΗΜΟΣΙΕΥΣΗΣ
ΕΥΡΩΠΑΪΚΟΥ ΔΙΠΛΩΜΑΤΟΣ *(87):* 0 299 913/31.03.93
ΑΡΙΘ./ΗΜΕΡ. ΚΑΤΑΘΕΣΗΣ
ΕΥΡΩΠΑΪΚΗΣ ΑΙΤΗΣΗΣ *(86):* 88730161.2/15.07.88
ΤΙΤΛΟΣ ΕΦΕΥΡΕΣΗΣ *(54):* 11Β-φαινυλο-4,9,1-οιστρατριένια, η παρασκευή τους και φαρμακευτικά παρασκευάσματα που τα περιέχουν
ΔΙΚΑΙΟΥΧΟΣ *(73):* Schering AG.
Berlin und Bergkamen Müllerstrasse
Postfach 65 03 11
Berlin D-1000, Γερμανία
ΣΥΜΒΑΤΙΚΕΣ ΠΡΟΤΕΡΑΙΟΤΗΤΕΣ *(30):* 3723788/16.07.87/DE
ΕΦΕΥΡΕΤΗΣ *(72):* 1) Ottow Eckhard Dr.
2) Hofmelster Helmut Dr.
3) Scholz Stefan Dr.
4) Neef Günter Dr.
5) Elger Walter Dr.
6) Beler Sybelle Dr.
7) Chwallaz Krzysztof. Dr.
ΕΙΔΙΚΟΣ ΠΛΗΡΕΞΟΥΣΙΟΣ *(74):* Γιώτη-Μάνθου Ελένη, Στουρνάρα 37, 106 82 Αθήνα
ΑΝΤΙΚΛΗΤΟΣ *(74):* Γιώτη-Μάνθου Ελένη, Στουρνάρα 37, 106 82 Αθήνα

ΠΕΡΙΛΗΨΗ *(57)*

Περιγράφονται νέα 11β-φαινυλο-4,9,15-οιστρατριένια του γενικού τύπου I

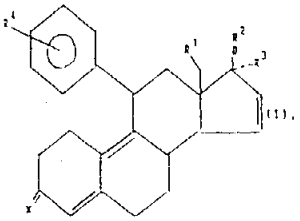

(I),

στον οποίο το
X παριστά ένα άτομο οξυγόνου ή μία ομαδοποίηση υδροξυϊμίνο N-OH, το
R^1 παριστά ένα άτομο υδρογόνου ή μία ομάδα μεθυλίου, το
R^2 παριστά ένα άτομο υδρογόνου, μία ρίζα αλκυλίου ή μία ρίζα ακυλίου με εκάστοτε 1 έως 10 άτομα άνθρακος, το
R^3 παριστά ένα άτομο υδρογόνου, μία ομάδα κυανομεθυλίου, $(CH_2)_nCH_2Z$, όπου το
n σημαίνει τους αριθμούς 0, 1, 2, 3, 4 ή 5 και το Z είναι -H ή OR^5 με το R^5 στην σημασία ενός ατόμου υδρογόνου ή μίας ομάδας αλκυλίου ή ακυλίου με εκάστοτε 1 έως 10 άτομα άνθρακος, ή $-(CH_2)_mC=C-Y$, όπου m = 0-2 και το Y σημαίνει ένα άτομο υδρογόνου, χλωρίου, φθορίου, ιωδίου ή βρωμίου, μία ομάδα αλκυλίου, υδροξυαλκυλίου, αλκοξυαλκυλίου ή ακυλοξυαλκυλίου με εκάστοτε 1 έως 10 άτομα άνθρακος, το
R^4 παριστά μία ευθυγράμμου αλύσου ή διακλαδισμένη, κεκορεσμένη ή ακόρεστη ρίζα αλκυλίου με μέχρι και 8 άτομα άνθρακος, που περιέχει την ομαδοποίηση
X
||
—C— στην ανωτέρω αναφερθείσα σημασία.
Οι ενώσεις διαθέτουν αντιγεσταγόνο και αντιγλυκοκορτικοειδή δραστικότητα.

ΑΡΙΘΜΟΣ ΕΥΡΩΠΑΪΚΟΥ Δ.Ε.	***(11):***	**3008375**
ΑΡΙΘ. ΕΛΛΗΝΙΚΗΣ ΚΑΤΑΘΕΣΗΣ	*(21):*	930401479
ΗΜΕΡ. ΕΛΛΗΝΙΚΗΣ ΚΑΤΑΘΕΣΗΣ	*(22):*	30.06.93
ΑΡΙΘ./ΗΜΕΡ. ΔΗΜΟΣΙΕΥΣΗΣ ΕΥΡΩΠΑΪΚΟΥ ΔΙΠΛΩΜΑΤΟΣ	*(87):*	0 329 941/07.04.93
ΑΡΙΘ./ΗΜΕΡ. ΚΑΤΑΘΕΣΗΣ ΕΥΡΩΠΑΪΚΗΣ ΑΙΤΗΣΗΣ	*(86):*	89100691.8/17.01.89
ΤΙΤΛΟΣ ΕΦΕΥΡΕΣΗΣ	*(54):*	Μάσκα αερίων για μολυσμένες περιοχές
ΔΙΚΑΙΟΥΧΟΣ	*(73):*	1) Minister Della Difesa Direzione Generale Via 20 Settembre Roma, Ιταλία 2) Sekur S.p.A. Via Di Torrespacata 140 Roma, Ιταλία
ΣΥΜΒΑΤΙΚΕΣ ΠΡΟΤΕΡΑΙΟΤΗΤΕΣ	*(30):*	1955888/26.02.88/IT
ΕΦΕΥΡΕΤΗΣ	*(72):*	1) Cappa Giulio 2) Moscatelli Romano 3) La Torre Paolo
ΕΙΔΙΚΟΣ ΠΛΗΡΕΞΟΥΣΙΟΣ	*(74):*	Γιώτη-Μάνθου Ελένη, Στουρνάρα 37, 106 82 Αθήνα
ΑΝΤΙΚΛΗΤΟΣ	*(74):*	Γιώτη-Μάνθου Ελένη, Στουρνάρα 37, 106 82 Αθήνα

ΠΕΡΙΛΗΨΗ (57)

Σε μια μάσκα αερίων (91) το τεμάχιο προσόψεως (2) περιλαμβάνει ένα εμπρόσθιο τμήμα από ημιάκαμπτο ελαστικό, εξαιρετικά ανθεκτικό στους χημικούς παράγοντες και ένα περίβλημα σφραγίσεως από μαλακό ελαστικό, το οποίο έχει εξαιρετική μηχανική αντοχή και είναι συμβουλκανισμένο με το εν λόγω εμπρόσθιο τμήμα. Ένα στόμιο (11), συνδεδεμένο με τη μισή μάσκα (22) που βρίσκεται μέσα στο τεμάχιο προσόψεως, είναι σφιχτά συνδεδεμένο στο εν λόγω εμπρόσθιο τμήμα. Ένα άνοιγμα εισροής (13) και ένα άνοιγμα εκροής (23), κατ' ουσίαν ομοαξονικά, βρίσκονται στο χαμηλότερο τμήμα του στομίου· το πρώτο θέτει την εξωτερική ατμόσφαιρα σε επικοινωνία με το εσωτερικό του τεμαχίου προσόψεως και το δεύτερο, αντίστοιχα, με το εσωτερικό της μισής μάσκας μέσω ενός διαμερίσματος εισροής (37) και ενός διαμερίσματος εκροής (35), τα οποία διαχωρίζονται από ένα χώρισμα (34).

Το διαμέρισμα εισροής επικοινωνεί διπλεύρως με ένα διάστημα το οποίο περιέχεται μεταξύ της μισής μάσκας και του τεμαχίου προσόψεως. Το διαμέρισμα εκροής επικοινωνεί με το εξωτερικό, επάνω από το άνοιγμα εισροής, και εμπρός από ένα κάλυμμα ήχου (25), συνδεδεμένο στο άνω τμήμα του στομίου.

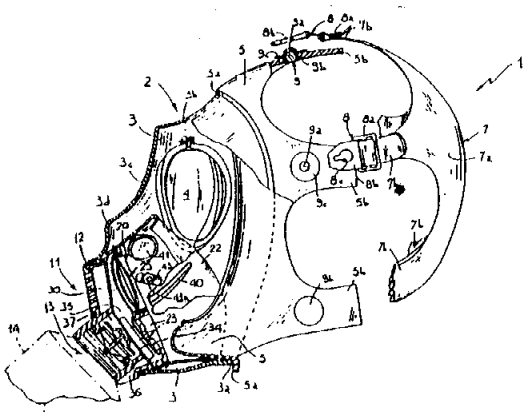

ΑΡΙΘΜΟΣ ΕΥΡΩΠΑΪΚΟΥ Δ.Ε.	***(11):***	**3008376**
ΑΡΙΘ. ΕΛΛΗΝΙΚΗΣ ΚΑΤΑΘΕΣΗΣ	*(21):*	930401480
ΗΜΕΡ. ΕΛΛΗΝΙΚΗΣ ΚΑΤΑΘΕΣΗΣ	*(22):*	30.06.93
ΑΡΙΘ./ΗΜΕΡ. ΔΗΜΟΣΙΕΥΣΗΣ ΕΥΡΩΠΑΪΚΟΥ ΔΙΠΛΩΜΑΤΟΣ	*(87):*	0 270 022/07.04.93
ΑΡΙΘ./ΗΜΕΡ. ΚΑΤΑΘΕΣΗΣ ΕΥΡΩΠΑΪΚΗΣ ΑΙΤΗΣΗΣ	*(86):*	87117556.8/27.11.87
ΤΙΤΛΟΣ ΕΦΕΥΡΕΣΗΣ	*(54):*	Βελτιώσεις σε πρέσσες βουλκανισμού επισώτρων
ΔΙΚΑΙΟΥΧΟΣ	*(73):*	Pirelli Goordinamento Pneumatici Società Piazzale Cadorna 5, Milan I-20123, Ιταλία
ΣΥΜΒΑΤΙΚΕΣ ΠΡΟΤΕΡΑΙΟΤΗΤΕΣ	*(30):*	2251486/01.12.86/IT
ΕΦΕΥΡΕΤΗΣ	*(72):*	Pizzorno Augusto
ΕΙΔΙΚΟΣ ΠΛΗΡΕΞΟΥΣΙΟΣ	*(74):*	Γιώτη-Μάνθου Ελένη, Στουρνάρα 37, 106 82 Αθήνα
ΑΝΤΙΚΛΗΤΟΣ	*(74):*	Γιώτη-Μάνθου Ελένη, Στουρνάρα 37, 106 82 Αθήνα

ΠΕΡΙΛΗΨΗ (57)

Για την απόκτηση μιας γρήγορης και αυτόματης σύνδεσης και αποσύνδεσης της κύστης (910), αναφορικώς προς τον σχετικό μηχανισμό λειτουργίας, ιδίως σε πρέσσες οι οποίες χρησιμοποιούνται για τον βουλκανισμό επισώτρων με αεροθάλαμο, ο μετακινούμενος σφιγκτήρας (13) και ο σταθεροποιημένος σφιγκτήρας (14), αντίστοιχα, οι οποίοι φράσσουν τις αναδιπλώσεις του εύκαμπτου, ελαστικώς διαμορφούμενου περιβλήματος το οποίο συνθέτει την κύστη, περιλαμβάνουν δακτυλιοειδείς εγκοπές (136, 145), οι οποίες είναι ομοαξονικές με τον άξονα της κύστης η οποία, κατά την λειτουργία, έχει τις κεφαλές μιας πλειάδας σφηνίσκων (242, 213) που βρίσκονται στην κεφαλή (924) συγκεντρωμένες στον μετακινούμενο σφιγκτήρα και στο σώμα (21) του εξαρτήματος υποστηρίξεως που συνδέεται με τον σταθεροποιημένο σφιγκτήρα· οι εν λόγω κεφαλές είναι ακτινοειδώς μετακινούμενες και προς τις δύο κατευθύνσεις μεταξύ δύο θέσεων, δηλαδή μιας θέσεως εργασίας σε συνθήκες λειτουργίας και μιας θέσης αναπαύσεως, στην οποία οι εν λόγω κεφαλές είναι εντελώς βυθισμένες μέσα στο σώμα της εν λόγω κεφαλής και του εν λόγω εξαρτήματος υποστηρίξεως, ούτως ώστε να επιτρέπουν την αξονική εισαγωγή της εν λόγω κύστης στον εν λόγω μηχανισμό και την απομάκρυνσή της από αυτόν.

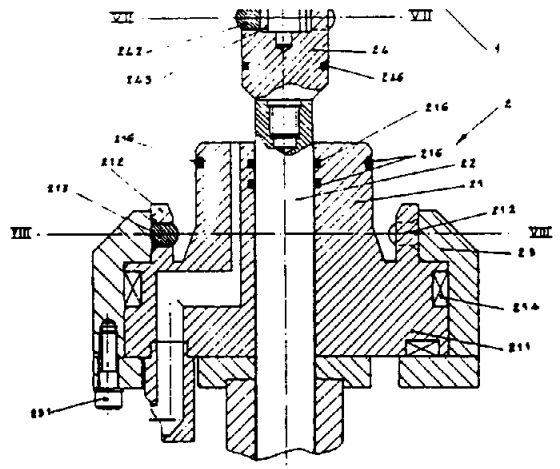

ΕΥΡΕΤΗΡΙΟ ΕΥΡΩΠΑΪΚΩΝ Δ.Ε. ΣΥΜΦΩΝΑ ΜΕ ΤΟΝ ΑΡΙΘΜΟ ΔΗΜΟΣΙΕΥΣΗΣ

ΑΡ./ΗΜ. ΔΗΜ. Ε.Δ. (87)	*ΔΙΚΑΙΟΥΧΟΣ* (73)	*ΤΙΤΛΟΣ ΕΦΕΥΡΕΣΗΣ* (54)	*ΑΡ.ΕΥΡ.Δ.Ε.* (11)
0220151/28.04.93	AKTIEBOLAGET HÄSSLE	Σωματίδιο περιλαμβάνον επιστρωμένον πυρήνα	3008185
0220864/03.03.93	PFIZER INC.	Έκφραση και έκκριση ετερολόγων πρωτεϊνών από μετασχηματισμένα Yarrowia Lipolytica	3008061
0223385/10.03.93	BEECHAM GROUP PLC	Παράγωγα 8-αζαδίκυκλο[3.2.1]οκτανίου και 9-αζαδικυκλο-[3.3.1] ενανίου	3008048
0227169/17.03.93	AKZO N.V.	Ανοσοχημικό αντιδραστήριο	3008152
0227173/31.03.03	JANSSEN PHARMACEUTICA N.V.	Νέα μέθοδος για την ανίχνευση ειδικών συνδετικών παραγόντων και των αντίστοιχών τους συνεσίμων ουσιών	3008345
0228034/03.03.93	MERREL DOW PHARMACEUTICALS INC.	Παράγωγα αργινίνης και αγματίνης δια θεραπευτικήν αγωγήν πρωτοζωϊκών μολύνσεων	3008045
0231091/31.03.93	1) CHILDREN'S HOSPITAL MEDICAL CENTER 2) HEMAGEN PFC	Σταθερά γαλακτώματα υψηλά φορτωμένης οργανικής ένωσης	3008187
0232523/21.04.93	GRUNENTHAL GMBH	Αλληλουχίες DNA οι οποίες κωδικοποιούν για τις πρωτεΐνες με τη βιολογική ενεργότητα των ανασταλτών του τύπου Husi-Typ 1, μέθοδοι τεχνολογίας γονιδίων για την παρασκευή αυτών των πρωτεϊνών και φαρμακευτικά προϊόντα που περιέχουν τις πρωτεΐνες αυτές	3008248
0232623/17.03.93	ELI LILLY AND COMPANY	Αντιβιοτικά 1-καρβακεφαλοσπορίνης	3008189
0238207/26.05.93	PITMAN MOORE INC	Βακτηριοκτόνα μείγματα	3008278
0238852/21.04.93	NALCO CHEMICAL COMPANY	Μέθοδος συνθέσεως πολυμερών τροποποιημένων καρβοξυλικών ακρυλαμιδών και πολυμερή αυτών	3008329
0238982/10.03.93	UNIVERSITY OF FLORIDA	Αντιχολινεργικές ενώσεις φαρμακευτικές συνθέσεις και μέθοδος θεραπείας	3008082
0239716/31.03.93	ALFIO BERTOLINI	Φαρμακευτικές συνθέσεις που περιέχουν πεπτίδια της ομάδας χολοκυστονίνη-και ρουλίνη για τη θεραπεία καταστάσεων καταπληξίας και ανεπαρκειών στο αναπνευστικό και κυκλοφορικό	3008314
0239853/19.05.93	FUJISAWA PHARMACEUTICAL CO. LTD	Παράγωγα 3,4-διυποκατεστειμένων 2-αζετιδινόνων και μέθοδοι παρασκευής αυτών	3008255
0241293/09.06.93	CPC INTERNATIONAL INC	Ξηρή τροφική σύνθεση	3008108
0242801/10.03.93	LITHIUM AMERICA CORPORATION	Αλογονίδια υδροκαρβυλοξυμαγνησίου	3008129
0246630/14.04.93	1) COHEN ERIC A. 2) GAUDREAU PIERRETTE	Πεπτίδια κατά ιών και μέσα για την αγωγή προσβολών έρπητος	3008210
0247266/10.03.93	BEECHAM GROUP PLC.	Παράγωγα ινδόλης τα οποία έχουν αζαδικυκλίνη πλάγια άλυσο μέθοδος δια την παρασκευή αυτών ενδιάμεσες ουσίες και φαρμακευτικές συνθέσεις	3008058
0247877/21.04.93	NESTE OY	Τροποποιημένες πολυολεφίνες	3008299
0248618/10.03.93	PITMAN-MOORE INC.	Απομόνωση βιοενεργού μονομερούς αυξητικής ορμόνης	3008054

ΑΡ./ΗΜ. ΔΗΜ. Ε.Δ. (87)	ΔΙΚΑΙΟΥΧΟΣ (73)	ΤΙΤΛΟΣ ΕΦΕΥΡΕΣΗΣ (54)	ΑΡ.ΕΥΡ.Δ.Ε. (11)
0251086/17.03.93	THE DU PONT MERCK PHARMACEUTICAL COMPANY	Αντιμυκητικές καρβινόλες	3008125
0251813/23.06.93	IMCERA GROUP INC.	Παράγοντες ανοσοδιέγερσης	3008254
0251863/21.04.93	VALOIS S.A.	Δοσιμετρικό συγκρότημα για ζυμώδες ή ημιρευστό προϊόν	3008282
0252057/28.04.93	MONSATO COMPANY	Αναστολείς πρωτεάσης σερίνης	3008358
0252892/21.04.93	AKTIEBOLAGET HÄSSLE	Συσκευή για την απελευθέρωση ουσίας	3008200
0253396/17.03.93	WARNER-LAMBERT COMPANY	Βελτιωμένη μέθοδος παρασκευής 5,6-υποκατεστημένων 2,4-κιναζολινοδιαμινών και νέα ενδιάμεσα	3008184
0253962/24.03.93	HOECHST JAPAN LTD	Χρήση παραγώγων αδενοσίνης ως ουσιών κατά της ανοίας	3008111
0254277/17.03.93	UNION CARBIDE CORPORATION	Ολιγομερισμός προς α-ολεφίνες	3008105
0254354/31.03.93	ZAMBON S.P.A.	Φαρμακευτικά χρήσιμα παράγωγα του θειαζολιδινιο-4-καρβοξυλικού οξέος	3008288
0255861/31.03.93	SCHMALBACH-LUBECA AG	Μέθοδος για την παρακολούθηση και καθοδήγηση (έλεγχο) της κυκλοφορίας πολλαπλώς χρησιμοποιούμενων αντικειμένων	3008226
0256789/05.05.93	HER MAJESTY IN RIGHT OF CANADA AS REPRESENTED BY THE MINISTER OF AGRICULTURE	Μυκητοκτόνο υποκατεστημένης βενζιμιδαζόλης	3008211
0257635/03.03.93	DOW DANKMARK A/S	Διαπερατή πορώδης πολυμερής μεμβράνη με υδρόφιλο χαρακτήρα, μέθοδος παρασκευής των αναφερθεισών μεμβρανών και η χρήσις αυτών	3008047
0259780/24.03.93	GRUPPO LEPETIT S.P.A.	Μέθοδος εκλεκτικής αύξησης της αναλογίας των μεμονωμένων κυρίων συστατικών του συμπλόκου αντιβιοτικού Α/16686	3008242
0261699/31.03.93	SIEMENS TELECOMUNICAZIONI S.P.A.	Ραδιο-σύστημα ακτινοβολίας γωνιώδους αποκλίσεως για ραδιο-συνδέσεις τροποσφαιρικής σκεδάσεως	3008297
0262854/03.02.93	SCRIPPS CLINIC AND RESEARCH FOUNDATION	Μέθοδος ανάλυσης και διαγνωστικό σύστημα για ένα δείκτη ανωμάλου μεταβολισμού λιπών	3008027
0263047/10.03.93	GEBO S.A.	Μεταφορική διάταξη χωρίς πίεση φιαλών ή αναλόγων αντικειμένων	3008030
0263714/07.04.93	KREHA KAGAKU KIGYO KABUSHIKI KAISHA	Σύνθεση πολυαρελυνο-θειοαιθέρα και μορφωθέν προϊόν αυτής	3008341
0265001/31.03.93	SIEMENS TELECOMUNICAZIONI S.P.A.	Κυκλοφορητής λεπτής στοιβάδας με τρεις ανάλογα προσαρμοσμένες θύρες (προσβάσεως)	3008109
0265219/10.03.93	DUMA PACKAGING A/S	Ένα συγκρότημα κλεισίματος για ένα περιέκτη και ένας περιέκτης που περιλαμβάνει το ίδιο	3008128
0266474/31.03.93	1) DENSERT BARBARA 2) DENSERT OVE	Μέθοδος και εξοπλισμός δια την θεραπευτική αγωγή της ασθένειας του Menieres	3008193
0267160/17.03.93	WARNER LAMBERT COMPANY	Ζαχαροπλαστικό προϊόν και μέθοδος παρασκευής αυτού	3008133

ΑΡ./ΗΜ. ΔΗΜ. Ε.Δ. (87)	ΔΙΚΑΙΟΥΧΟΣ (73)	ΤΙΤΛΟΣ ΕΦΕΥΡΕΣΗΣ (54)	ΑΡ.ΕΥΡ.Δ.Ε. (11)
0267394/14.04.93	DYNAMIT NOBEL AG	Μέθοδος απαγωγής του μολυσμένου αέρα σε τήγματα μετάλλων	3008083
0270022/07.04.93	PIRELLI GOORDINAMENTO PNEUMATICI SOCIETA	Βελτιώσεις σε πρέσσες βουλκανισμού επισώτρων	3008376
0270075/07.04.93	1) BARIERL & DEMMELHUDER GMBH & CO 2) FRAUNHOFER GESELLSCHAFT ZUR FORDERUNG DER ANGEWANDTEN FORSCHUNG E.V.	Ανθεκτικά και σε υψηλό βαθμό σταθερά χυτά μέρη	3008049
0270267/21.04.93	ORION-YHTYMA OY	Αγχολυτική σύνθεση	3008041
0270947/19.05.93	BAYER AG	Υποκατεστημένες βασικές 2-αμινοτετραλίνες	3008273
0271445/10.03.93	WARNER-LAMBERT COMPANY	Βάση μασητικής τσίχλας με μειωμένες θερμίδες και συνθέσεις που περιέχουν αυτή	3008065
0272968/10.03.93	BOYER DANIELLE	Προϊόν υγιεινής και συγκεκριμένα για την περιποίηση της οδοντοστοιχίας σκύλων	3008119
0272979/24.03.93	RHÔNE-POULENC CHIMIE	Καταλύτης με βάση οξείδιο του δημητρίου και μέθοδος δια την επεξεργασία βιομηχανικών αερίων που περιέχουν ενώσεις θείου	3008234
0273619/07.04.93	UNILEVER N.V.	Καλλυντική σύνθεση	3008029
0274280/21.04.93	ODIN DEVELOPMENTS LTD.	Συσκευασία	3008138
0274422/12.05.93	PFIZER LTD	Νέον αντιβιοτικόν παραγόμενον δια ζυμώσεως	3008344
0275404/21.04.93	ABBOTT LABORATORIES	Σχηματισμοί αναλόγου LHRH	3008194
0275637/31.03.93	OSCAR MAYER FOODS CORPORATION	Εξοπλισμός για πριονισμό στηθών γαλοπούλας και άλλων αντικειμένων	3008135
0275763/10.03.93	ELF ATOCHEM S.A.	Μέθοδος εκχυλίσεως κατιόντων και εφαρμογή αυτής εις την επεξεργασίαν υδατικών λυμάτων	3008099
0276142/14.04.93	APPLIED RESEARCH SYSTEMS ARS HOLDING NV	Τεχνική ανιχνεύσεως	3008066
0276516/17.03.93	DE STAAT DER NEDERLANDEN REPRESENTED BY THE DEPUTY DIRECTOR-GENERAL OF THE BILTHOVEN	Νέοι ολιγοσακχαρίτες ανοσογόνα και εμβόλια και μέθοδοι παρασκευής των ολιγοσακχαριτών ανοσογόνων και εμβολίων αυτών	3008151
0276541/24.03.93	SUNTORY LTD.	Διεργασία για παραγωγή αραχιδωνικού οξέως	3008121
0277459/07.04.92	MEPHA AG	Φαρμακευτικό μέσον με επιβραδυνόμενη απελευθέρωση της δραστικής ουσίας	3008263
0277588/24.03.93	ONO PHARMACEUTICAL CO. LTD	Νέα παράγωγα προλινάλης	3008268
0277848/07.04.93	MERLIN GERIN	Πολυφασικός διακόπτης αυτοδίχυσης εφοδιασμένος με ένα θάλαμο διακοπής θωρακισμένο ανά πόλο	3008369
0278074/14.04.93	1) MEIJI SEIKA KAISHA LTD 2) TACHIBANA SHUNRO	Συσκευή (kits) ενδερμικής εφαρμογής για εξωτερικά φάρμακα	3008251
0278214/17.03.93	PVG PATENT-VERWERTUNGSGESELLSCHAFT GMBH	Διάταξη θερμάνσεως ενός δαπέδου	3008087

ΑΡ./ΗΜ. ΔΗΜ. Ε.Δ. (87)	ΔΙΚΑΙΟΥΧΟΣ (73)	ΤΙΤΛΟΣ ΕΦΕΥΡΕΣΗΣ (54)	ΑΡ.ΕΥΡ.Δ.Ε. (11)
0279466/19.05.93	WARNER-LAMBERT COMPANY	Νέα παράγωγα ναφθαλίνης και αντιαλλεργικαί και αντιφλεγμονώδεις φαρμακευτικαί ουσίαι	3008075
0279633/07.04.93	ELI LILLY AND COMPANY	Αντισπασμωδικοί παράγοντες	3008333
0279984/10.03.93	RUDOV DAVID	Φαρμακευτική χρήση εκχυλισμάτων αγρωστωδών	3008126
0280943/12.05.93	CHARTEX INTERNATIONAL PLC.	Σωληνωτή προστατευτική συσκευή για προστασία ενάντια στην μεταφορά μολυσματικής ύλης κατά τη διάρκεια σεξουαλικής επαφής	3008219
0281201/28.04.93	PB DIAGNOSTIC SYSTEMS INC.	Ολοκληρωμένο (αυτόνομο) στοιχείο ανοσοδοκιμασίας	3008296
0284734/19.05.93	SIEMENS AG	Διάταξη ζεύξης για αναγνώριση σημάτων διπλού τόνου πολλαπλής συχνότητας σε εγκαταστάσεις τηλεφωνικών κέντρων	3008322
0286220/31.03.93	NEWTEC VASCULAR PRODUCTS LTD.	Μέθοδος και εξοπλισμός κατασκευής πολυμερούς υλικού	3008181
0286478/10.03.93	ELF ATOCHEM S.A.	Νέα άλατα φωσφορώδους οξέος συνθέσεις οι οποίες τα περιέχουν και εφαρμογή τους ως παραγόντων εναντίον της αναφλέξεως	3008098
0287523/09.06.93	SIGMA TAU INDUSTRIE FARMACEUTICHE RIUNITE S.P.A.	Μέθοδος παραγωγής (-)-Ν-ακετυλαμινο-καρνιτίνης και (+) Ν-ακετυλαμινο-καρνιτίνης	3008318
0287959/28.04.93	BASF AG	Π-φαινοξυ-φαινοξυμεθυλο-ετεροαρωματικές ενώσεις με πενταμελή δακτύλιο	3008157
0288144/12.05.93	BEECHAM GROUP PLC.	3-(6 μεθοξυ-2-ναφθυλομεθυλο)-2, 4-πεντανοδιόνη, διεργασία για την παρασκευή της και ενδιάμεσα	3008188
0289356/16.06.93	ICI PLC	Παρασιτοκτόνα σκευάσματα	3008167
0289363/31.03.93	PRINTPAC-UEB LTD	Βελτιώσεις εις ή σχετικές με συσκευασία	3008332
0290714/14.04.93	TEC. AL S.N.C. DI FABBRI ROBERTO & MONTACUTI GIANFRANCO	Θάλαμος ψύξης με άνω (υπέρθεν) ψεκαστήρα ύδατος ειδικώς για κυλινδρικούς υποδοχείς (τύμπανα) αποστείρωσης τροφών	3008051
0291654/23.06.93	RIBAUDO VERTICAL SYSTEMS CO	Υδραυλική συσκευή ανοίγματος και κλεισίματος θύρας	3008319
0291784/17.03.93	B.V. OPTISCHE INDUSTRIE DE OUDE DELFT	Αγγειομετρική διάταξη	3008179
0291785/17.03.93	B.V. OPTISCHE INDUSTRIE DE OUDE DELFT	Αγγειομετρική διάταξη	3008180
0291958/14.04.93	UNION CARBIDE CORPORATION	Μέθοδος παραγωγής στερεοκανονικών πολυμερών με στενή κατανομή μοριακών βαρών	3008144
0293331/31.03.93	NOKIA-MAILLEFER S.A.	Εργαλείο εξαγωγής δια την απόθεση μιας θήκης πλαστικού υλικού επί ενός νήματος	3008313
0293857/21.04.93	U.S. FARM PRODUCTS LTD	Συσκευή ποτίσματος	3008055
0295043/26.05.93	THE KITASATO INSTITUTE	Σταθεροποιημένο ζωντανό εξασθενημένο εμβόλιο και η παρασκευή του	3008280

ΑΡ./ΗΜ. ΔΗΜ. Ε.Δ. (87)	ΔΙΚΑΙΟΥΧΟΣ (73)	ΤΙΤΛΟΣ ΕΦΕΥΡΕΣΗΣ (54)	ΑΡ.ΕΥΡ.Δ.Ε. (11)
0295371/05.05.93	ELPATRONIC AG	Μηχανή επιθεωρήσεως φιαλών από συνθετική ύλη	3008116
0295542/10.03.93	GRAFOPLAST S.P.A.	Υποστήριγμα για επισημάνσεις καλωδίων ανοικτού κέλυφους με ελατηριωτή μανδάλωση	3008068
0296341/17.03.93	DEUTSCHE SOLVAY-WERKE GMBH	Μέθοδος για την παρασκευή πολυγλυκερινών	3008143
0296374/07.04.93	HOECHST AG	Γλυκοσυλιωμένα αμινοξέα και πεπτίδια	3008147
0296748/07.04.93	ELI LILLY AND COMPANY	Κυκλοαλκυλαμίδια (8 Βητα)-1-αλκυλο-6-(υποκατεστημένων) εργολινών	3008343
0296966/31.03.93	SCHLUMBERGER INDUSTRIES	Γεννήτρια τριγωνικής κυματομορφής για πολλαπλασιαστή πλάτους παλμωθήσεως	3008222
0297199/17.03.93	FISI FIBRE SINTETICHE S.P.A.	Μέθοδος για την κατασκευή μιας βάτας με θερμικά μονωτικά αποτελέσματα, χρήσιμη για ρούχα και έπιπλα	3008165
0298922/21.04.93	WARNER-LAMBERT COMPANY	Νέο υδρόφιλο σύστημα πλαστικοποιήσεως και τσίχλα η οποία το περιέχει	3008067
0299164/21.04.93	UNION CARBIDE CORPORATION	Μέθοδος παρασκευής 2,2-παρακυκλοφαινίου	3008139
0299782/07.04.93	SCHERING BIOTECH CO.	Παράγων διεγέρσεως αποικίας μακροφάγου σε κοκκοκύτταρα ανθρώπου και μουτεΐνες δι ' αυτόν	3008233
0299913/31.03.93	SCHERING AG	IIB-φαινυλο-4, 9, 1-οιστρατριένια, η παρασκευή τους και φαρμακευτικά παρασκευάσματα που τα περιέχουν	3008374
0299914/07.04.93	SCHERING AG	Παράγωγα 9-αλογονο-(Ζ)-προσταγλανδίνης, μέθοδος για την παρασκευή τους και η χρήση τους ως φάρμακων	3008373
0300536/24.03.93	ROCKWOOL LAPINUS B.V.	Μέθοδος και συσκευή για ορυκτού μαλλιού καλλιέργεια φυτών με έλεγχο πίεσης αναρρόφησης	3008123
0301316/23.06.93	AGROLINZ AGRARCHEMIKALIEN GMBH	Μέθοδος μεταφοράς γονιδίων σε φυτά	3008252
0303306/10.03.93	AKZO N.V.	Αντισυλληπτικό εμφύτευμα	3008101
0303540/12.05.93	TRANSGENE S.A.	Ανάλογο του παράγοντα VIII, μέθοδος παρασκευής και φαρμακευτική σύνθεση που το περιέχει	3008284
0303573/09.06.93	CIBA-GEIGY AG	Νέες πυρρολιδινο-2, 5-διόνες και 4, 5, 6, 7-τετραϋδροισοϊνδόλο-1 3-διόνες	3008304
0303865/21.04.93	FOCKE & CO.	Πτυσσόμενο κυτίο δια σιγαρέττα	3008342
0304227/03.03.93	ALZA CORPORATION	Μέθοδος αποτροπής σχηματισμού κρυσταλλικού υδρίτη σε διάσπαρμα υγρού σε μη υδατική μήτρα	3008020
0305952/02.06.93	AMERICAN CYANAMID COMPANY	Υποκατεστημένα 2-φαινυλο-4—κινολινο-καρβοξυλικά οξέα	3008033
0306207/31.03.93	PHARO DANIEL A.	Σύστημα συσκευασίας και μέθοδος	3008190

ΑΡ./ΗΜ. ΔΗΜ. Ε.Δ. (87)	ΔΙΚΑΙΟΥΧΟΣ (73)	ΤΙΤΛΟΣ ΕΦΕΥΡΕΣΗΣ (54)	ΑΡ.ΕΥΡ.Δ.Ε. (11)
0306758/12.05.93	ARMCO INC	Δια πυριτίου τροποποιημένο φεριτικό κράμα χαμηλού χρωμίου για χρήση σε υψηλές θερμοκρασίες	3008256
0307066/12.05.93	ELKEM A/S	Μέθοδος εκτοξεύσεως σκυροδέματος	3008285
0308345/28.04.93	ROUSSEL-UCLAF	Νέα στεροειδή περιλαμβάνοντα σπειρανικό δακτύλιο με 3, 4 ή 6 αλυσίδες στη θέση 17 μέθοδος και ενδιάμεσα παρασκευής αυτών εφαρμογή τους ως φαρμάκων και φαρμακευτικές συνθέσεις που τα περιέχουν	3008221
0309368/10.03.93	STEELCASE STRAFOR S.A.	Εργονομικό κάθισμα	3008032
0309769/17.03.93	DEUTSCHE THOMSON-BRANDT GMBH	Ταλαντωτής ελεγχόμενος από τάση με έναν κεραμικό κρύσταλλο ταλάντωσης	3008163
0310550/26.05.93	CIBA-GEIGY AG	Μέσα για την καταπολέμηση επιβλαβών οργανισμών	3008150
0310584/14.04.93	TPS TERMISKA PROCESSER AB	Καθαρισμός ακατέργαστου αερίου	3008287
0310716/10.03.93	IMMUNET	Ένα προϊόν παρασκευής και μέθοδος αντιμετώπισης αλλεργιών	3008072
0310795/10.03.93	DEUTSCHE THOMSON-BRANDT GMBH	Διάταξη οπτικής δειγματοληψίας	3008038
0312203/21.04.93	IMPACT INTERNATIONAL PTY. LTD	Μέθοδος κατασκευής πολύστρωτου σωληνοειδούς σώματος	3008368
0312304/24.03.93	CMB FOODCAN PLC.	Ελασματοποιημένο μεταλλικό φύλλο	3008127
0312697/21.04.93	1) JOSHI RAJENDRA K. DR. 2) SPEISER PETER PAUL PROF. DR.	Φαρμακευτικά παρασκευάσματα για θεραπεία ψωριάσεως ψωριακής αρθρίτιδος, νευροδερματίτιδος και εντοπισμένης εντερίτιδος Crohn	3008046
0313745/17.03.93	DEUTSCHE THOMSON-BRANDT GMBH	Κύκλωμα ρύθμισης της πρόσβασης πάνω στο ίχνος σε μια διάταξη οπτικής δειγματοληψίας	3008164
0314363/07.04.93	PFIZER INC.	Παράγοντες κατά του άγχους	3008078
0314401/16.06.93	FUJISAWA PHARMACEUTICAL CO LTD	Νέες ενώσεις WF 2015 A και B παραγωγή αυτών και χρήση αυτών	3008173
0314626/19.05.93	WARNER-LAMBERT COMPANY	Συστήματα διανομής ενίσχυσης γεύσης και γλυκύτητας και μέθοδος παρασκευής	3008272
0315059/10.03.93	HENKEL CORPORATION	Μέθοδος και σύνθεση για επικάλυψη με φωσφορικό ψευδάργυρο	3008064
0315162/07.04.93	BECTON DICKINSON AND COMPANY	Συνθέσεις πολυολεφίνης υψηλής καθαρότητας και αντοχής σε οξείδωση	3008217
0315282/31.03.93	UNILEVER N.V.	Ζεόλιθοι σε υγρές απορρυπαντικές συνθέσεις	3008025
0316145/31.03.93	SOCIÉTÉ DES PRODUITS NESTLE S.A.	Προϊόν διατροφής για πρόχειρο φαγητό (σνακ)	3008212
0317292/07.04.93	SANKYO COMPANY LTD	Νέα αντιβιοτικά της ομάδας μουρεϊδομυκίνης, παρασκευή τους και θεραπευτική τους χρήση	3008340
0317927/17.03.93	GEC ALSTHOM S.A.	Διάταξη κίνησης ενός μηχανισμού αλλαγής σιδηροδρομικών γραμμών	3008071

ΑΡ./ΗΜ. ΔΗΜ. Ε.Δ. (87)	ΔΙΚΑΙΟΥΧΟΣ (73)	ΤΙΤΛΟΣ ΕΦΕΥΡΕΣΗΣ (54)	ΑΡ.ΕΥΡ.Δ.Ε. (11)
0318234/17.03.93	ELI LILLY AND COMPANY	Βελτιώσεις εις ή σχετικά προς εκλεκτικούς αναστολείς προσλήψεως σεροτονίνης	3008122
0320057/14.04.93	QUEST INTERNATIONAL B.V.	Μέθοδος για τη βελτίωση των γευστικών χαρακτηριστικών προϊόντων από πατάτα	3008359
0320455/09.06.93	CIBA-GEIGY AG	Αραλειφατυλαμινοαλκανοδιφωσφονικά οξέα	3008117
0321020/02.06.93	ENIRICERCHE S.P.A.	Μέθοδος δια την παρασκευή Ν-ακυλ-ανιλινών	3008312
0321409/17.03.93	SANDOZ AG	Παράγωγα κυκλοπροπανίου	3008130
0322049/07.04.93	UNILEVER NV	Καταλύτες νικελίου/σίλικα και η παρασκευή αυτών	3008031
0322291/10.03.93	RHÔNE-POULENC CHIMIE	Καταλύτες δια την επεξεργασίαν αερίων λυμάτων και μεθόδους επεξεργασίας των λυμάτων αυτών	3008094
0322296/17.03.93	INSTITUDE DE RECHERCHES CHIMIQUES ET BIOLOGIQUES APLIQUEES (I.RC.E.B.A.)	Οξύμινο παράγωγα της θειαζόλης, μέθοδος παρασκευής και χρησιμοποίηση στον τομέα της θεραπευτικής	3008153
0322323/10.03.93	ELF ATOCHEM S.A.	Μέθοδος διαχωρισμού αιθυλενοξειδίου από αλδεϋδικές ακαθαρσίες	3008097
0324454/19.05.93	SIEMENS AG	Μέθοδος και συσκευή για καθαρισμό καπναερίων	3008323
0324474/31.03.93	BOEHRINGER MANNHEIM GMBH	Μέθοδος για την απόδειξη παρουσίας νουκλεϊνικών οξέων	3008113
0324577/10.03.93	MINNESOTA MINING AND MANUFACTURING CO.	Απορρίψιμο σπάργανο με βελτιωμένο τμήμα αγκίστρου στερεώσεως	3008021
0324712/07.04.93	HOECHST AG	Παράγωγο χιρουδίνης	3008145
0325537/07.04.93	UNIVERSITE PIERRE ET MARIE CURIE PARIS VI	Μέθοδος συνθέσεως της αξιδιο-3΄-δεσοξυ-3΄-θυμιδίνης και αναλόγων	3008196
0325540/14.04.93	CENTRE INTERNATIONAL DE RECHERCHES DERMATOLOGIQUES GALDERMA-CIRD GALDERMA	Αρωματικοί εστέρες και θειοεστέρες, η μέθοδος παρασκευής τους και η χρησιμοποίησής τους στην ιατρική ή την κτηνιατρική και στην κοσμετολογία	3008195
0325900/24.03.93	METALLURGICA METRA TRAFILATI ALLUMINIO S.P.A.	Συντονισμένο συγκρότημα στοιχείων για την κατασκευή θωρακισμένων πλαισίων θυρών και παραθύρων	3008231
0325901/17.03.93	METALLURGICA METRA TRAFILATI ALLUMINIO S.P.A.	Συγκρότημα στοιχείων για την κατασκευή πλαισίων παραθύρων και θυρών γενικά	3008166
0325970/07.04.93	BOEHRINGER MANNHEIM GMBH	Φορέας για την ενζυματική ή χημική και ενζυματική αντίδραση νουκλεϊκών οξέων ή τμημάτων νουκλεϊνικών οξέων σε στερεές φάσεις	3008229
0326151/16.06.93	1) KOKEN CO LTD 2) SUMITOMO PHARMACEUTICALS CO LTD	Βελτιωμένη σύνθεση ελεγχόμενης απελευθέρωσης	3008174
0326482/09.06.93	RHÔNE-POULENC SANTE	Μέθοδος παρασκευής των οπτικώς ενεργών αρυλ-2 αλκανικών οξέων	3008107

ΑΡ./ΗΜ. ΔΗΜ. Ε.Δ. (87)	ΔΙΚΑΙΟΥΧΟΣ (73)	ΤΙΤΛΟΣ ΕΦΕΥΡΕΣΗΣ (54)	ΑΡ.ΕΥΡ.Δ.Ε. (11)
0326640/28.04.93	LEDERLE LTD	Παράγωγα (1R,5S,6S)-2-υποκατεστημένου θειο-6(R)-1-υδροξυαιθυλ-1-μεθυλο-καρβαπενεμ-καρβοξυλικού οξέος	3008266
0326992/14.04.93	EUROPEAN ATOMIC ENERGY COMMUNITY	Διάταξη για τη μέτρηση της συνθέτου αντιστάσεως ενός μέσου κατά μήκος μιας γραμμής μετρήσεως	3008260
0327061/05.05.93	THE MEDTECH GROUP INC	Εισελκόμενη σύριγγα που απορρίπτεται μετά τη χρήση	3008057
0327244/16.06.93	ELOPAK SYSTEMS AG	Βελτιώσεις σε/ή σχετικές με καλαμάκι για πόση	3008317
0327326/02.06.93	RICHARDSON-VICKS INC.	Φαρμακευτικά στυπεία καθαρισμού	3008079
0328434/31.03.93	LABORATOIRE L. LAFON	Παράγωγα της 1-(αμινοφαινυλο)-2-διμεθυλαμινοπροπανόλης μέθοδος παρασκευής και χρησιμοποίηση στη θεραπευτική	3008363
0329363/31.03.93	SCHERING BIOTECH CO	Ιχνοθέτες ενεργοποιήσεως κυττάρων Τ	3008239
0329941/07.04.93	1) MINISTER DELLA DIFESA DIREZIONE GENERALE 2) SEKUR S.P.A.	Μάσκα αερίων για μολυσμένες περιοχές	3008375
0330071/28.04.93	COMPAGNIE GENERALE D'AUTOMATISME CGA-HBS	Σύστημα πληρωμής για χρήστες μεταφορικών μέσων	3008364
0330132/21.04.93	BASF AG	Αζολυλομεθυλοκυκλοαλκυλοξιράνες, η παρασκευή αυτών και η χρησιμοποίησή των ως μέσων προστασίας των φυτών	3008158
0330353/07.04.93	ELI LILLY AND COMPANY	(Παράγωγα) τετραζόλης (ως) ανταγωνισταί υποδοχέως διεγερτικού αμινοξέος	3008346
0330380/23.06.93	TANABE SEIYAKU CO LTD	Νέα παράγωγα του ινδανοξικού οξέος και μέθοδοι για την παρασκευή αυτών	3008250
0330548/21.04.93	1) OPPERMANN RENE 2) SALESSE CHRISTIAN	Διάταξη εξισορροπήσεως των δυνάμεων ειδικά της βαρύτητος που επενεργούν επί ενός βραχίονος ρομπότ ή αναλόγου	3008042
0330863/12.05.93	DEGUSSA AG.	Χρησιμοποίηση κραμάτων παλλαδίου-αργύλου για την κατασκευή τεχνητών δοντιών	3008205
0330907/21.04.93	JACOBS SUCHARD AG	Μέθοδος και μηχανισμός δια την παρασκευή κροκάν εσπέρμων καρπών	3008352
0331567/12.05.93	CENTRE NATIONAL D'ETUDES SPATIALES	Σύστημα επικοινωνιών με κινητά με τη βοήθεια δορυφόρων	3008178
0331590/14.04.93	RHÔNE-POULENC CHIMIE	Μέθοδος καταλυτικής οξειδώσεως αλκανίων εν μίγματι με αλκοόλες και κετόνες	3008237
0332823/21.04.93	HOESCH MASCHINENFABRIK DEUTSCHLAND AG	Τόρνος κατεργασίας των δίσκων των φρένων ενός σετ τροχών βγαλμένου από ένα όχημα κινούμενο σε ράγες	3008161
0332946/12.05.93	S.I.F.I. SOCIETA INDUSTRIA FARMACEUTICA	Το διπεπτίδιο L-πυρογλουταμυλ-L-κυστεΐνη, που διαθέτει υψηλή αντικαταρροκτογόνο δράση και φαρμακευτικές συνθέσεις που το περιέχουν	3008259

ΑΡ./ΗΜ. ΔΗΜ. Ε.Δ. (87)	ΔΙΚΑΙΟΥΧΟΣ (73)	ΤΙΤΛΟΣ ΕΦΕΥΡΕΣΗΣ (54)	ΑΡ.ΕΥΡ.Δ.Ε. (11)
0333000/19.05.93	ZAMBON GROUP S.P.A.	Πεπτίδια έχοντα ανασταλτική δράση ενζυματικών συστημάτων μέθοδος δια την παρασκευή των και φαρμακευτικαί συνθέσεις περιέχουσαι ταύτα	3008330
0333529/07.04.93	ADIDAS SARRAGAN FRANCE S.A.R.L.	Σύνθεση για την επίχριση της εξωτερικής επιφάνειας σφαιρών αθλοπαιδιών και έτσι λαμβανόμενες σφαίρες	3008197
0333561/12.05.93	CHEMUNEX	Μηχάνημα και μέθοδος ανίχνευσης και καταμέτρησης φθοριζόντων μορίων που φαίρονται από ένα στερεό στήριγμα	3008156
0333575/19.05.93	GAZ DE FRANCE (SERVICE NATIONAL)	Μέθοδος και διάταξη αυτόματης ανάγνωσης ενός μετρητή ρευστών με μηχανικό χρονοδιακόπτη	3008290
0333984/07.04.93	DEUTSCHE SOLVAY-WERKE GMBH	Μέθοδος για την παρασκευή πολυγλυκερινών	3008142
0334139/28.04.93	HENKEL KG AUF AKTIEN	Πανί υγρού σφρουγγαρίσματος για την περιποίηση δαπέδων	3008244
0335003/10.03.93	WARNER-LAMBERT COMPANY	Μηχανή και μέθοδος για την περιτύλιξη μαλακών τσιχλών	3008103
0335375/09.06.93	WARNER-LAMBERT COMPANY	Αντιυπερλιπιδημικές και αντιαρτηριοσκληρωτικές ενώσεις και συνθέσεις	3008338
0337601/05.05.93	SCOTIA HOLDINGS PLC.	Πορφυρίνες και θεραπευτική αντιμετώπιση καρκίνου	3008056
0337880/23.06.93	AEROSPATIALE SOCIÉTÉ NATIONALE INDUSTRIELLE	Εγκατάσταση διευθέτησης εκτόξευσης ενός πέμπτου κατευθυνόμενου ενσύρματα	3008371
0337885/17.03.93	ADIR ET COMPAGNIE	Νέα περιεκτικά παράγωγα με αλουμινικές δομές μεθόδους παρασκευής αυτών και φαρμακευτικές συνθέσεις οι οποίες τα περιέχουν	3008093
0337967/12.05.93	BIOVENTURES N.V.	Συνθέσεις που προκαλούν τη σύνδεση μεταξύ τμημάτων ζώντος οστίτη ιστού	3008183
0338122/10.03.93	LANDIS & GYR BETRIEBS AG	Διάταξις δια την βελτίωσιν της μακροχρονίου σταθερότητος ενός αισθητηρίου μαγνητικού πεδίου που παρασκευάζεται από ημιαγωγικόν υλικόν και ειδικώτερα ενός στοιχείου Hall	3008134
0338465/02.06.93	SCHERING AG	1-χλωροπυριμιδινυλο-1Η-1, 2,4-τριαζολο-3-σουλφονικά αμίδια μέθοδος για την παρασκευή τους και η χρήση τους ως μέσα με ζιζανιοκτόνο επίδραση	3008306
0338975/10.03.93	HAAG-STREIT AG WERKSTÄTTEN FUR PRÄZISIONSMECHANIK	Όργανο για την εξέταση και την θεραπεία του οφθαλμού	3008106
0339416/26.05.93	BAYER AG	Α-υποκατεστημένα 4-(κινολινο-2-υλ-μεθοξυ) φαινυλοξεϊκά οξέα και εστέρες	3008267
0341054/03.03.93	SUN CHEMICAL CORPORATION	Διαδικασία παρασκευής μελανών	3008073
0341938/14.04.93	1) COVENTRY UNIVERSITY 2) MERRITT DAN DR.	Μηχανή εσωτερικής καύσης	3008060

ΑΡ./ΗΜ. ΔΗΜ. Ε.Δ. (87)	ΔΙΚΑΙΟΥΧΟΣ (73)	ΤΙΤΛΟΣ ΕΦΕΥΡΕΣΗΣ (54)	ΑΡ.ΕΥΡ.Δ.Ε. (11)
0344408/05.05.93	BARILLA G.E.R. FRATELLI SOCIETA PER AZIONI	Μια μέθοδος για θερμική σταθεροποίηση προσυσκευασμένων προϊόντων τροφίμων επί μιας συνεχούς βάσης	3008292
0345735/02.06.93	BRISTOL-MYERS SQUIBB COMPANY	Αντιβιοτικά γλυκοζιδίου BU-3608D και BU-3608E	3008035
0345955/16.06.93	ICI PLC	Αντιμικροβιακή σύνθεση και χρήση αυτής	3008168
0346193/28.04.89	BOULARD MICHEL	Ανάμικτρον κυρίως για κλίβανο μικροκυμάτων	3008175
0346238/09.06.93	RHÔNE-POULENC SANTE	Αναλγητικά παράγωγα φαινοθειαζίνης	3008112
0346239/02.06.93	RHÔNE-POULENC SANTE	Νέα παράγωγα της φαινοθειαζίνης παρασκευή τους και φαρμακευτικές συνθέσεις που τα περιέχουν	3008141
0346240/02.06.93	RHÔNE-POULENC SANTE	Νέα παράγωγα φαινοθειαζίνης παρασκευή τους και συνθέσεις που τα περιέχουν	3008034
0346258/03.03.93	DETALLE EDOUARD	Αποφράκτης χυτεύσεως με γραμμική μετατόπιση και αξονική συμμετρία	3008070
0347402/07.04.93	FMC CO.	Σύστημα σταθεροποιητού στηριζόμενου επί μικροκρυσταλλικής κυτταρίνης δια ξηρόν μίγμα στιγμιαίου ροφήματος σοκολάτας	3008347
0347493/10.03.93	EMIL FLACHSMANN AG.	Μέθοδος παρασκευής ενός μερικού εκχυλίσματος που περιέχει τους πτητικούς υδρατμούς και άλλες λιποφιλικές ουσίες από θεραπευτικά και/ή αρωματικά φυτά	3008102
0347637/07.04.93	B.S. BARBIERI DI BARBIERI SILVANO	Μηχανή για άπλωμα λιπασμάτων σπόρων άλατος άμμου και παρομοίων υλικών	3008039
0347751/31.03.93	F. HOFFMANN-LA ROCHE AG	Σταθερά ικανά για διασπορά σε κρύο νερό παρασκευάσματα	3008140
0348184/03.03.93	UNILEVER NV	Καλλυντική σύνθεση	3008024
0348215/28.04.93	RICHTER GEDEON VEGYESZETI GYAR R.T.	Νέες καλλυντικές και παραϊατρικές συνθέσεις	3008084
0349401/31.03.93	RHÔNE-POULENC CHIMIE	Τριφθορίδια σπανίων γαιών με νέα μορφολογικά χαρακτηριστικά και μέθοδος παρασκευής αυτών	3008235
0349451/03.03.93	CENTRE NATIONALE DE LA RECHERCHE SCIENTIFIQUE (CNRS)	Πεπτιδικά μόρια με δράση επί των κατά Gram θετικών μικροοργανισμών	3008062
0349935/09.06.93	HOECHST AG.	Υδατικά διαλύματα ρητινών πολυαμιδαμίνης επιχλωρυδρίνης μέθοδος παρασκευής των και χρήση αυτών	3008148
0350021/05.05.93	CAULDRON LTD PARTNERSHIP	Αφαίρεσις επιφανειακών μολυντικών υλών μέσω ακτινοβολίας από μια πηγή υψηλής ενέργειας	3008370
0350396/07.04.93	HISPANO-SUIZA S.A.	Μηχανικό σύστημα αντιγραφής (μεταφοράς) μιας γωνιώδους θέσης	3008289
0350667/31.03.93	1) KURIHARA YOSHIE 2) ASAHI DENKA KOGUO KABUSHIKI KAISHA	Ενισχυτικό για τροποποιητή γεύσης	3008192

ΑΡ./ΗΜ. ΔΗΜ. Ε.Δ. (87)	ΔΙΚΑΙΟΥΧΟΣ (73)	ΤΙΤΛΟΣ ΕΦΕΥΡΕΣΗΣ (54)	ΑΡ.ΕΥΡ.Δ.Ε. (11)
0351302/10.03.93	VETROTEX SAINT-GOBAIN	Μέθοδος επιλογής μιας πουζζολάνης η οποία προορίζεται να ενσωματωθεί εντός ενός σύνθετου υλικού που περιέχει τσιμέντο και ύαλο	3008096
0351315/31.03.93	BULL S.A.	Σύστημα ηλεκτρικής συνδέσεως υπολογιστή	3008316
0351457/31.03.93	STUVEX INTERNATIONAL	Διάταξη συσφίγξεως για πίνακες εκρήξεως	3008286
0351580/12.05.93	SHIONOGI SEIYAKU KABUSHIKI KAISHA	Σκευάσματα παρατεταμένης απελευθέρωσης και η μέθοδος παρασκευής τους	3008262
0352876/23.06.93	BORDEN INC.	Μέθοδος παρασκευής προϊόντος ζυμαρικών ταχέος μαγειρέματος	3008325
0353180/14.04.93	MANNESMANN AG	Σωλήν τρυπάνου	3008261
0354078/10.03.93	ADIR ET COMPAGNIE	Νέα παράγωγα βενζοκυκλοπτενίου, η μέθοδος παρασκευής αυτών και φαρμακευτικές συνθέσεις οι οποίες τα παρέχουν	3008100
0354124/05.05.93	AEROSPATIALE SOCIÉTÉ NATIONALE INDUSTRIELLE	Συσκευή ελέγχου καλής στερέωσης των βυσμάτων μιας πολυβυσματικής λήψης	3008372
0354133/31.03.93	EASTMAN KODAK COMPANY	Τερματισμένο συμπολυ(σουλφίδιο αρυλενίου)	3008131
0354680/14.04.93	WARNER-LAMBERT COMPANY	Συνεργικές γλυκαντικές συνθέσεις οι οποίες περιέχουν χλωροδεοξυζάχαρη και συνθέσεις οι οποίες τις περιέχουν	3008348
0354894/31.03.93	MONSATO COMPANY	Παρασκευή γλυκοξυλικών αλκυλίων με καταλύτη φωσφορικού σιδήρου	3008246
0355379/03.03.93	FRIEDR. ISCHEBECK GMBH	Διατρητικό εγχυτικό αγκύριο	3008052
0355807/21.04.93	MONSATO COMPANY	Διαδικασία για την παρασκευή αιθερικών καρβοξυλικών οξέων	3008355
0356239/28.04.93	1) PILKINGTON PLC. 2) FLACHGLAS AG	Μέθοδος για την επίστρωση υάλου	3008213
0356247/17.03.93	SANKYO COMPANY LTD.	Αναλγητικά παράγωγα αμίδης καρβοξυλικού οξέος	3008120
0356297/31.03.93	SAVERDUN TERRE CUITE S.A.	Προκατασκευασμένη κορωνίδα για κτίρια	3008327
0357316/14.04.93	PFIZER INC.	Αντικαταθλιπτικές ενώσεις ν-υποκατεστημένου νικοτιναμιδίου	3008124
0359009/14.04.93	RUMPP GERHARD	Διάταξη στερεώσεως για ένα λυώμενο τμήμα που είναι δυνάμενο να φέρεται σε ένα όχημα έλξεως	3008277
0359286/28.04.93	NORSK HYDRO A.S.	Μέθοδος με μείωση οξειδίου αζώτου	3008209
0359552/19.05.93	E.I. DU PONT DE NEMOURS AND COMPANY	Πολυπυριτικά μικροπήγματα σαν βοηθήματα κατακράτησης/αποστράγγισης στην παραγωγή χαρτιού	3008283
0359921/31.03.93	GIES JAKOB	Διάταξη σημάτων κινδύνου	3008245
0360020/09.06.93	STILO AG	Εξοπλισμός δια την ρύθμισιν του ύψους και την σταθεροποίηση της πλάκας επιφανείας ενός τραπεζιού	3008115
0360067/31.03.93	N.V. UNION MINIERE S.A.	Κράμα ψευδαργύρου για δοχεία ηλεκτροχημικών στηλών	3008059

ΑΡ./ΗΜ. ΔΗΜ. Ε.Δ. (87)	ΔΙΚΑΙΟΥΧΟΣ (73)	ΤΙΤΛΟΣ ΕΦΕΥΡΕΣΗΣ (54)	ΑΡ.ΕΥΡ.Δ.Ε. (11)
0360982/05.05.93	PRIEHS FRIEDRICH	Παραγεμιστικό για μίγμα λιπασμάτων και παρομοίων	3008293
0361829/21.04.93	ELI LILLY AND COMPANY	Συγκρατητής υποδερμικής σύριγγας	3008335
0362092/31.03.93	SPITZER-EUROVRAC SARL	Κυλινδρική δεξαμενή για την χύδην μεταφορά λεπτών προϊόντων	3008155
0362146/09.06.93	SCHNEIDER (EUROPE) AG	Καθετήρας διαστολής αγγείων	3008328
0362436/24.03.93	UNION CARBIDE CORPORATION	Βελτιωμένο σύστημα και μέθοδος διαχωρισμού με μεμβράνη	3008223
0362437/05.05.93	UNION CARBIDE CORPORATION	Ενισχυμένος κοχλιωτός σύνδεσμος (ρακόρ) γραφίτη μετάλλου	3008224
0362704/12.05.93	HOECHST AG.	Μέθοδος για την μικροποίηση γλιβενκλαμίδης	3008309
0365133/10.03.93	UNILEVER N.V.	Μέσα γαλακτωματοποιήσεως	3008028
0366328/19.05.93	NISSAN CHEMICAL INDUSTRIES LTD	Μέθοδος παρασκευής 4-μεθυλπυραζολών	3008074
0366534/31.03.93	TRANSPHYTO S.A.	Συσκευασία προοριζόμενη να τροποποιεί τη σύνθεση ενός υγρού	3008063
0367019/12.05.93	BOEHRINGER MANNHEIM GMBH	Φάρμακο που περιέχει νιτροξυαλκυλαμίνες με λειτουργία αμιδίου και μέθοδος για την παρασκευή των ενώσεων αυτών	3008302
0367040/21.04.93	KABI PHARMACIA AB	Ενώσεις για την αγωγή της ακράτειας ούρων	3008350
0367869/07.04.93	ETHYL CORPORATION	Διεργασία τετραβρωμοδισφαινόλης-Α	3008199
0369216/16.06.93	KANOLDT ARZNEIMITTEL GMBH	Εξ εστερικών παραγώγων της Hecogenin και χρησιμοποίησίς των δια την θεραπείαν κακοηθών υπερπλασίων του προστάτου	3008170
0369388/19.05.93	HOECHST-ROUSSEL PHARMACEUTICALS INC.	Υδροξυ-1, 2, 3, 4-τετραϋδροαμινοακριδίνες μια μέθοδος για την παρασκευή τους και η χρήση τους ως φάρμακα	3008303
0369563/14.04.93	SCHERING AG	Μέθοδος για την παρασκευή παραγώγων καρβακυκλίνης δια στερεοεπιλεκτικής εισαγωγής του διπλού δεσμού 5, 6	3008307
0370698/05.05.93	SCOT YOUNG RESEARCH LTD	Συσκευές καθαρισμού	3008257
0370731/21.04.93	GKN CHEP LTD	Μηχανή κοψίματος παλέττας	3008366
0371560/05.05.93	SHELL INTERNATIONALE RESEARCH MAATSCHAPPIJ B.V.	Βιοκτόνα παράγωγα αρωματικού αζωκαρβοξυλικού οξέος	3008043
0372804/14.04.93	RHÔNE-POULENC CHEMICALS LTD	Πολυμερείς συνθέσεις οι οποίες σκληρύνονται εις θερμοκρασίαν περιβάλλοντος	3008238
0373230/17.02.93	UNILEVER N.V.	Πορεία για την μικροβιολογική παρασκευή 1,3-προπανοδιόλης από γλυκερίνη	3008026
0373246/21.04.93	FRISCO-FINDUS AG	Διάταξη διαμορφώσεως ειδών ζαχαροπλαστικής παγωτών	3008279
0373753/28.04.93	FISONS PLC.	Συσκευή εισπνοής αεροζόλ	3008186
0373759/09.06.93	ICI PLC	Ένωση, σκεύασμα, διεργασία και χρήση	3008104
0374314/31.03.93	RUSSEL CORPORATION	Μέθοδος και συσκευή επεξεργασίας τμημάτων ενδυμάτων	3008040

ΑΡ./ΗΜ. ΔΗΜ. Ε.Δ. (87)	ΔΙΚΑΙΟΥΧΟΣ (73)	ΤΙΤΛΟΣ ΕΦΕΥΡΕΣΗΣ (54)	ΑΡ.ΕΥΡ.Δ.Ε. (11)
0375015/31.03.93	SIEMENS TELECOMUNICAZIONI S.P.A.	Μέθοδος και διάταξη για προσαρμοστική ψηφιακή απόσβεση της ηχούς που παράγεται στις τηλεφωνικές συνδέσεις με χρονομεταβλητά χαρακτηριστικά	3008227
0375572/23.06.93	PECHINEY RHENALU	Κράμμα αλουμινίου για σφυρηλάτηση που περιέχει πυρίτιο μαγνήσιο και χαλκό	3008253
0375573/17.03.93	EASTMAN KODAK COMPANY	Σε χαμηλή πίεση καταλυόμενη με ρόδιο υδροφορμυλίωση ολεφινών	3008132
0377788/31.03.93	QUAKER CHIARI & FORTI S.P.A.	Ένα εύκολου ανοίγματος έγκλειστρο για τα μεταλλικού φύλλου καπάκια κανίστρων και των παρομοίων	3008053
0377874/05.05.93	SIEMENS AG	Διάταξη συγκολλήσεως με ένα τουλάχιστον ηλεκτρόδιο τύπου αναβολέως και δύο αντικρυστές γέφυρες συγκολλήσεως ή τέσσερις κατά ζεύγη αντικρυστές γέφυρες συγκολλήσεως	3008298
0378289/23.06.93	ROHM AND HAAS COMPANY	Μέθοδος παρασκευής υδροξυαλκυλεστέρων	3008249
0378842/28.04.93	HOOGOVENS ALUMINIUM HUTTENWERK GMBH	Προστατευτικός μανδύας για στοιχεία παροχής ρεύματος	3008160
0379823/02.06.93	ASTRA PLASTIQUE S.A.	Πώμα με ελικώσεις από συνθετικό υλικό	3008276
0379932/07.04.93	LOHMANN GBMH & CO KG	Υδατοδιαλυτές μάζες συγκολλήσεως δια προσφύσεις και χρησιμοποιήσεις αυτών δια την παρασκευή συνθετικών ταινιών που προσφύονται επί υγρών υποστρωμάτων και αντέχουν εις τη συνεχή θερμότητα	3008202
0380713/17.03.93	RHEINISCHE BAUSTOFFWERKE GMBH & CO. KG	Συνεκτικοποίησης βιομηχανικών κόνεων και αποθέσεις των προϊόντων συνεκτικοποιήσεως	3008218
0380919/14.04.93	HOESCH MASCHINENFABRIK DEUTSCHLAND AG	Υποδαπέδιος τόρνος σετ τροχών για την ανακατεργασία των τροχών από σετ τροχών τραίνων	3008086
0381007/24.03.93	REIFLOCK-ABWASSERTESCHNIK GMBH	Μέθοδος και εγκατάσταση για τον αερόβιο διαχωρισμό πολύ φορτισμένων υγρών αποβλήτων	3008230
0381220/26.05.93	WARNER LAMBERT COMPANY	Δυνάμενες να διασπείρονται σε νερό συνθέσεις Γκεμφιμπροζίλ	3008044
0382291/19.05.93	UNILEVER N.V.	Ανακατεμένο τυρί και μέθοδος για την παρασκευή του	3008243
0383375/12.05.93	UNILEVER N.V.	Προϊόν τυριού και μέθοδος παρασκευής του	3008240
0383645/14.04.93	ASSOCIATION D'AQUITAINE POUR LE DEVELOPPEMENT DE LA TRANSFUSION SANGUINE ET DES RECHERCHES HEMATOLOGIQUES	Μέθοδος παραγωγής του αντιαιμοφιλικού παράγοντος (FVIIIC) έχοντος πολύ υψηλή καθαρότητα και έτσι λαμβανόμενος αντιαιμοφιλικός παράγων (FVIIIc), καθώς και φαρμακευτική σύνθεση που τον περιέχει	3008191
0384516/02.06.93	CLABER S.P.A.	Αρσενικό-θηλυκό στοιχείο προσαρμογής ιδίως για εύκαμπτους σωλήνες μεγάλης διαμέτρου	3008367
0384539/16.06.93	AHOLD RETAIL SERVICES AG	Μέθοδος παρασκευής κατεψυγμένων τεμαχίων ζυμαριού άρτου και παρασκευής προϊόντων άρτου	3008171

ΑΡ./ΗΜ. ΔΗΜ. Ε.Δ. (87)	ΔΙΚΑΙΟΥΧΟΣ (73)	ΤΙΤΛΟΣ ΕΦΕΥΡΕΣΗΣ (54)	ΑΡ.ΕΥΡ.Δ.Ε. (11)
0385434/12.05.93	FUCHS TECHNOLOGY AG	Συγκρότημα ανατήξεως με προθερμαντήρα τροφοδοτουμένου υλικού μορφής φρεατίου	3008215
0386326/12.05.93	HYDAC TECHNOLOGY GMBH	Σύστημα ελέγχου παροχής για εγκαταστάσεις λιπάνσεως	3008269
0386490/16.06.93	TETRA ALFA HOLDINGS S.A.	Δοχείο συσκευασίας εξοπλισμένο με διάταξη ανοίγματος	3008300
0386638/17.03.93	HENKEL KGAA	Χρήση επιλεγμένων εστερικών ελαίων καρβοξυλικών οξέων χαμηλού μοριακού βάρους σε εκπλύσεις γεωτρήσεων	3008154
0386817/12.05.93	UNILEVER N.V.	Ζυμωθέν προϊόν τροφίμου	3008241
0387867/05.05.93	G.D. SEARLE & CO	Σύνθεση περιέχουσα D-κυκλοσερίνη και D-αλανίνη για την ενίσχυση της μνήμης και της μαθήσεως ή την θεραπευτική αγωγή διαταραχών της αντιλήψεως ή ψυχωτικών διαταραχών	3008225
0388033/26.05.93	THE BRITISH PETROLEUM COMPANY P.L.C.	Ακροφύσιο ψεκασμού για τον έλεγχο της φωτιάς	3008265
0388270/26.05.93	WENMAEKERS PAUL	Διανομέας παχύρευστης ουσίας	3008334
0388916/31.03.93	UNION CARBIDE CHEMICALS AND PLASTICS COMPANY INC.	Υπερκρίσιμα ρευστά ως αραιωτές σε εφαρμογές συγκολλητικών υλών σε μορφή υγρών ψεκασμάτων	3008295
0389355/10.03.93	ISOVER SAINT-GOBAIN	Υπόστρωμα δια την καλλιέργεια εκτός του εδάφους	3008095
0389388/19.05.93	EASTMAN KODAK COMPANY	Συνθέσεις επικαλύψεων σε σκόνη	3008050
0389755/05.05.93	IREKS GMBH	Μέθοδος παρασκευής τροφίμου από δημητριακά και χρήση του	3008204
0391274/09.06.93	1) NISSAN CHEMICAL INDUSTRY CO LTD 2) SHIONOGI SEIYAKU K.K. (SHIONOGI & CO LTD)	Σύνθεση προστατευτική του δέρματος	3008114
0393361/14.04.93	SOCIÉTÉ DES PRODUITS NESTLE S.A.	Προϊόν διατροφής εκ πολλών συνιστωσών με φράγμα προστασίας, μέθοδος παραγωγής του και σύνθεση υλοποιήσεώς του	3008198
0394557/10.03.93	VAW ALUMINIUM AG	Μέθοδος παρασκευής πτωχών σε χλωριούχα άλατα προϊόντων γύψου από περιέχοντα ασβέστιο υπολείμματα εγκαταστάσεων καθαρισμού καυσαερίων	3008091
0394801/24.03.93	HENKEL KGAA	Φαρδυά πρέσσα	3008023
0395145/23.06.93	UNILEVER NV	Κατεψυγμένο σκεύασμα στιγμιαίου milk shake	3008362
0395868/26.05.93	MELITTA HAUSHALTPRODUKTE GMBH & CO KOMMA	Γυάλινη κανάτα με πλαστικό καπάκι για μια καφετιέρα ή μια τσαγιέρα	3008080
0397357/09.06.93	SCHNEIDER INC.	Καθετήρας μονοτροχιάς με δείκτη στομίου διόδου οδηγού σύρματος	3008118
0399098/02.06.93	L. & C. ARNOLD GMBH	Κομοδίνο για κρεβάτι νοσοκομείου	3008037

ΑΡ./ΗΜ. ΔΗΜ. Ε.Δ. (87)	ΔΙΚΑΙΟΥΧΟΣ (73)	ΤΙΤΛΟΣ ΕΦΕΥΡΕΣΗΣ (54)	ΑΡ.ΕΥΡ.Δ.Ε. (11)
0401154/09.06.93	PHILIPP HOLSMANN AG	Δοχείο για αποθήκευση στερεοποιημένων υγρών	3008310
0401180/10.03.93	TENDER S.R.L.	Πτυσσόμενο χώρισμα	3008092
0402000/17.03.93	SAMUEL JONES & CO LTD	Πολυστρωματικές ετικέττες επιχρισμένες με προσκολλητικό υλικό	3008182
0402324/31.03.93	FABIO PERINI S.P.A.	Συσκευή για την παραγωγή χαρτοπετσετών και παρόμοιων προϊόντων	3008228
0403017/10.02.93	BREMAT B.V.	Μηχάνημα μεταφοράς κονιάματος	3008019
0403331/24.03.93	ELF ATOCHEM S.A.	Μέθοδος διαχωρισμού δύο ισομερών και η εφαρμογή της δια τον καθαρισμό φαινυλ-1 βρωμιο-2 αιθανίων	3008236
0404514/28.04.93	LEE YUAN-HO	Προσδετήρας για πλαίσια φόρμας	3008208
0404747/21.04.93	AKTIEBOLAGET HÄSSLE	Νέον πολυστυρολιοσουλφονικόν οξέον	3008291
0405075/16.06.93	I.S.T. MOLCHTECKNIK GMBH	Παρέμβυσμα σωληνωτού αγωγού	3008357
0405329/28.04.93	HENKEL KOMANDITGESELLSCHAFT AUF AKTIEN	Κόλλα τύπου στικ με βελτιωμένη κολλητική δύναμη	3008214
0405595/07.04.93	EMPAC S.A.	Μια διαδικασία για την συνεχόμενη κατασκευή δικτυωτών σάκκων, μια βελτιωμένη μηχανή για την εκπλήρωση της διαδικασίας και δικτυωτοί σάκκοι που παράγονται	3008311
0406037/14.04.93	BENDIX EUROPE SERVICES TECHNIQUES S.A.	Περόνη μανδαλώσεως	3008336
0406474/17.03.93	VAW ALUMINIUM AG	Συνθετικό κρυσταλλικό πυριτικό αργίλλιο και μέθοδος παρασκευής του	3008090
0406686/12.05.93	SPINNSTOFFABRIK ZEHLENDORF AG	Δίσκοι κατά της φθοράς για μηχανές βοστρυχώσεως ινών	3008326
0406742/21.04.93	KALI-CHEMIE PHARMA GMBH	Μέθοδος για την παρασκευή Cis-διυδρονοπόλης	3008294
0407018/31.03.93	CONCERTAINER LTD	Συσκευή πτυσσόμενου δοχείου για χρήση στην αποθήκευση και μεταφορά ρευστών υλικών	3008315
0407089/10.03.93	UNILEVER NV	Καλλυντική σύνθεση	3008022
0407852/19.05.93	DEGUSSA AG	Πλάκες από ακρυλική ύαλο κατάλληλες ως προστατευτικά στοιχεία έναντι θορύβου	3008349
0408044/26.05.93	SENJU PHARMACEUTICAL CO. LTD	Αντι-φλεγμονώδες και/ή αντι-αλλεργικό σκεύασμα που περιέχει παράγωγα γλουταθειόνης	3008085
0408364/24.03.93	MCG CLOSURES LTD	Πώματα για περιέκτες	3008232
0409014/19.05.93	APPLIED INDUSTRIAL MATERIALS CORPORATION AIMCOR	Μέθοδος για την παραγωγή καυσίμων υλικών πλιθάνθρακα και καύσιμα υλικά πλιθάνθρακα κατασκευασμένα σύμφωνα με αυτή	3008088
0412226/16.06.93	SCA WIFSTA-OSTRAND AB	Κουτί από χαρτόνι γκοφρέ και μέθοδος πακεταρίσματος	3008172

ΑΡ./ΗΜ. ΔΗΜ. Ε.Δ. (87)	ΔΙΚΑΙΟΥΧΟΣ (73)	ΤΙΤΛΟΣ ΕΦΕΥΡΕΣΗΣ (54)	ΑΡ.ΕΥΡ.Δ.Ε. (11)
0412338/05.05.93	GERD UND BERND VIELER KG	Πλαίσιο αποτελούμενο από λυόμενες ράβδους ελάσματος συμπλεκόμενες μεταξύ τους με ένα σύνδεσμο	3008216
0412402/07.04.93	1) RHEINBRAUN AG 2) SIEMENS AG	Μέθοδος ελέγχου για μηχανές χωματουργικών (εκσκαπτικών) έργων	3008110
0413130/31.03.93	ASEA BROWN BOVERI AG	Μηχανή κυμάτων πιέσεως	3008365
0413955/21.04.93	ELPATRONIC AG	Διάταξη για το στρογγύλευμα και προώθηση τμημάτων σιδηρελάσματος για σώματα κουτιών (κονσερβών)	3008149
0414274/23.06.93	GODECKE AG	Μέθοδος παρασκευής 1-αμινομεθυλο-1-κυκλοεξανοξεικού οξέος	3008351
0414609/26.05.93	HISPANO-SUIZA S.A.	Αναστροφέας με θυρίδες χωρίς ολισθαίνον κάλυμμα (καπό) για τουρμποαντιδραστήρα	3008274
0414611/14.04.93	BOUYGUES	Μέθοδος και διάταξη τοποθετήσεως τανυστήρων για την προένταση καλωδίων σε κατασκευές	3008203
0414939/26.05.93	SIEMENS AG	Άνευ ταλαντώσεων ρύθμιση εκκινήσεως και τροχοπέδησης εγκαταστάσεων προώθησης	3008321
0415902/17.03.93	WASHINGTON UNIVERSITY	Οξύ-ή θειο-υποκατεστημένα ανάλογα λιπαρών οξέων για χρήση στη θεραπεία λοιμώξεων από ρετρό-ιούς	3008162
0417025/10.03.93	SANCHEZ PEREZ FRANCISCO	Συσκευή για να κολλάμε ετικέττες ταυτότητος σε ζώα	3008137
0417875/12.05.93	SCHERING AG	1-μεθοξυπυριμιδινυλο-1Η-1, 2, 4-τριαζολο-3-σουλφονικά νιτροανιλίδια, μέθοδος για την παρασκευή τους και η χρήση τους ως μέσα με ζιζανιοκτόνο επίδραση	3008305
0419360/02.06.93	RHÖNE-POULENC SANTE	Νέα παράγωγα φαινοθειαζίνης, παρασκευή τους και φαρμακευτικές συνθέσεις που τα περιέχουν	3008036
0419790/26.05.93	ZELLER PLASTIK GMBH	Πώμα από συνθετικό υλικό για δοχεία και στόμια φιαλών	3008271
0419885/19.05.93	RESMER PAUL	Υγρή πόσιμη και χορηγούμενη με σωληνάκι τροφή, περιέχουσα σταθεροποιημένο άλευρο από πυρήνες γκουάρ	3008270
0420762/14.04.93	MITSUBISHI KASEI CO	Ετεροκυκλικές ενώσεις οι οποίες έχουν δράση αναστολής λιποξυγονάσης	3008264
0421223/14.04.93	POGLIO ACHILLE	Μία διεργασία και εγκατάσταση για διάθεση οργανικών αποβλήτων	3008207
0422753/07.04.93	MANNESMANN AG	Μέθοδος δια την παρασκευή ενός λεπτοκόκκου μίγματος που παρουσιάζει υδροφόβους ιδιότητας	3008201
0423503/03.03.93	HEINRICH KERSCHGENS GMBH	Βάση μεταφοράς γυαλιών	3008077
0425788/21.04.93	HARTWIG & FUHRER GMBH & CO. KG	Σύνδεση επιπέδων δομικών στοιχείων	3008353

ΑΡ./ΗΜ. ΔΗΜ. Ε.Δ. (87)	ΔΙΚΑΙΟΥΧΟΣ (73)	ΤΙΤΛΟΣ ΕΦΕΥΡΕΣΗΣ (54)	ΑΡ.ΕΥΡ.Δ.Ε. (11)
0425969/16.06.93	CEFLA SOC. COOP. A.R.L.	Διάταξις ανακτήσεως της βαφής από μεταφορικούς ιμάντες σε εγκαταστάσεις χρωματισμού μέσω ψεκασμού	3008177
0427402/16.06.93	KABUSHIKI KAISHA UENO SEIYAKU OYO KENKYJ	Αγωγή των σοκ με κυκλοδεξτρίνες και τα παράγωγά τους	3008176
0427444/07.04.93	HOWMEDICA INTERNATIONAL INC.	Επικεντρωτής για στέλεχος ενδομυελικής προσθέσεως	3008331
0428978/12.05.93	BÜHLER AG	Μηχανισμός δια τη συμπίεση υλικού επεξεργασίας	3008206
0429752/05.05.93	E.I. DU PONT DE NEMOURS AND COMPANY	Καλούπι για διαμορφωμένο σκυρόδεμα	3008136
0433140/31.03.93	THEA S.A.	Νέο αντιαλλεργικό φαρμακευτικό σκεύασμα με παρατεταμένη δράση	3008337
0434094/31.03.93	G.D. SEARLE & CO	Μέθοδος χρήσεως 2-ισοπροπυλο-2-φαινυλαμινοβαλερονιτριλίων ως ανοσοκατασταλτικών και αγγειοδιασταλτικών (φαρμάκων)	3008320
0436051/16.06.93	TANAKA GIKEN CO. LTD	Συσκευή ανακύκλωσης ασφάλτου	3008258
0436167/24.03.93	TALLERES DAUMAR S.A.	Μέθοδος για την πλήρωση υποδοχών με προϊόντα σύμφωνα με ένα προκαθορισμένο σχέδιο	3008089
0436261/26.05.93	SCHERING AG	Θρομβολυτικώς δραστικό μέσο συνδυασμού (ουσιών)	3008303
0439030/31.03.93	DR. KARL THOMAE GMBH	Από στόματος φαρμακευτικές μορφές για Pimobendan	3008069
0440845/19.05.93	SCHEIDT & BACHMANN GMBH	Διάταξη κάνουλας για τη διάθεση υγρών καυσίμων	3008356
0440846/09.06.93	ARZNEIMITTEL GMBH APOTHEKER VETTER & CO	Σύριγγα ενέσεως με διπλό θάλαμο	3008324
0441701/16.06.93	CAOUTCHOUC MANUFACTURE ET PLASTIQUES	Αρθρωτός ενισχυτικός οπλισμός για πέλμα ενδυνάμωσης εύκαμπτης σωληνωτής κατασκευής και εύκαμπτη σωληνωτή κατασκευή περιλαμβάνουσα ένα τέτοιο ενισχυτικό οπλισμό	3008169
0442168/12.05.93	SIEMENS AG	Διάταξη στήριξης πόρτας κιβωτίου διακοπτών	3008301
0442487/26.05.93	ELTREVA AG	Συνδετικό στοιχείο μεταξύ δύο δομικών τμημάτων πλαισίου	3008275
0446123/26.05.93	FMC EUROPE S.A.	Εγκατάσταση επιλεκτικής προσωρινής συνδέσεως με πολλαπλές εισόδους και εξόδους ρευστού	3008339
0450349/16.06.93	THYSSEN STAHL AG	Μέθοδος και διάταξη για τη συνεχή συγκόλληση οδηγουμένων σε συνάρμοση ταινιών μέσω μιας δέσμης Laser	3008360
0455260/21.04.93	RITTER FRANK GEORG	Σταθεροποιητής χλόης	3008354
0460446/07.04.93	HOECHST AG	Ένα νέο αντιδραστήριο σύνδεσης για την σύνθεση πεπτιδίων	3008146
0465951/26.05.93	BASF AG	Ξηραντήρας ταινίας επαφής	3008159

ΑΡ./ΗΜ. ΔΗΜ. Ε.Δ. (87)	ΔΙΚΑΙΟΥΧΟΣ (73)	ΤΙΤΛΟΣ ΕΦΕΥΡΕΣΗΣ (54)	ΑΡ.ΕΥΡ.Δ.Ε. (11)
0467011/12.05.93	SIHI GMBH & CO. KG	Αντλία νερού για δακτύλιο υγρού με μηχανισμό κινήσεως σωλήνα διάκενου (μαγνητικών πόλων)	3008361
0468137/21.04.93	BALD ERWIN	Διάταξη συλλογής υγρών διαρροών	3008081
0469281/16.06.93	CLONIT S.P.A.	Ακολουθία ριζών αμινοξέων του αντιγόνου του πυρήνα του ιού της ηπατίτιδος Β	3008281
0473818/02.06.93	SCHEIDT & BACHMANN GMBH	Διάταξη ρυθμίσεως τροφοδοσίας υγρών καυσίμων σε μια συσκευή μετρήσεως ποσοτήτων	3008247
0495836/17.03.93	1) NOVO NORDISK A/S 2) THE PROCTER & GAMBLE COMPANY	Παρεμπόδιση μεταδόσεως χρωστικού	3008076
0507363/19.05.93	N.V. VANDEMOORTELE INTERNATIONAL	Διεργασία για τη συνεχή απομάκρυνση μιας ελαστικής φάσης από ένα λάδι τριγλυκεριδίου	3008220

ΕΥΡΕΤΗΡΙΟ ΕΥΡΩΠΑΪΚΩΝ Δ.Ε. ΣΥΜΦΩΝΑ ΜΕ ΤΗΝ ΑΛΦΑΒΗΤΙΚΗ ΣΕΙΡΑ ΤΩΝ ΔΙΚΑΙΟΥΧΩΝ

ΔΙΚΑΙΟΥΧΟΣ (73)	*ΤΙΤΛΟΣ ΕΦΕΥΡΕΣΗΣ* (54)	*ΑΡ./ΗΜ.ΔΗΜ.Ε.Δ.* (87)	*ΑΡ.ΕΥΡ.Δ.Ε.* (11)
ABBOTT LABORATORIES	Σχηματισμοί αναλόγου LHRH	0275404/21.04.93	3008194
ADIDAS SARRAGAN FRANCE S.A.R.L.	Σύνθεση για την επίχριση της εξωτερικής επιφάνειας σφαιρών αθλοπαιδιών και έτσι λαμβανόμενες σφαίρες	0333529/07.04.93	3008197
ADIR ET COMPAGNIE	Νέα παράγωγα βενζοκυκλοπτενίου, η μέθοδος παρασκευής αυτών και φαρμακευτικές συνθέσεις οι οποίες τα παρέχουν	0354078/10.03.93	3008100
ADIR ET COMPAGNIE	Νέα περιεκτικά παράγωγα με αλουμινικές δομές μεθόδους παρασκευής αυτών και φαρμακευτικές συνθέσεις οι οποίες τα περιέχουν	0337885/17.03.93	3008093
AEROSPATIALE SOCIÉTÉ NATIONALE INDUSTRIELLE	Εγκατάσταση διευθέτησης εκτόξευσης ενός πέμπτου κατευθυνόμενου ενσύρματα	0337880/23.06.93	3008371
AEROSPATIALE SOCIÉTÉ NATIONALE INDUSTRIELLE	Συσκευή ελέγχου καλής στερέωσης των βυσμάτων μιας πολυβυσματικής λήψης	0354124/05.05.93	3008372
AGROLINZ AGRARCHEMIKALIEN GMBH	Μέθοδος μεταφοράς γονιδίων σε φυτά	0301316/23.06.93	3008252
AHOLD RETAIL SERVICES AG	Μέθοδος παρασκευής κατεψυγμένων τεμαχίων ζυμαριού άρτου και παρασκευής προϊόντων άρτου	0384539/16.06.93	3008171
AKTIEBOLAGET HÄSSLE	Σωματίδιο περιλαμβάνον επιστρωμένον πυρήνα	0220151/28.04.93	3008185
AKTIEBOLAGET HÄSSLE	Συσκευή για την απελευθέρωση ουσίας	0252892/21.04.93	3008200
AKTIEBOLAGET HÄSSLE	Νέον πολυστυρολιοσουλφονικόν οξέον	0404747/21.04.93	3008291
AKZO N.V.	Αντισυλληπτικό εμφύτευμα	0303306/10.03.93	3008101
AKZO N.V.	Ανοσοχημικό αντιδραστήριο	0227169/17.03.93	3008152
ALFIO BERTOLINI	Φαρμακευτικές συνθέσεις που περιέχουν πεπτίδια της ομάδας χολοκυστονίνη και ρουλίνη για τη θεραπεία καταστάσεων καταπληξίας και ανεπαρκειών στο αναπνευστικό και κυκλοφορικό	0239716/31.03.93	3008314
ALZA CORPORATION	Μέθοδος αποτροπής σχηματισμού κρυσταλλικού υδρίτη σε διάσπαρμα υγρού σε μη υδατική μήτρα	0304227/03.03.93	3008020
AMERICAN CYANAMID COMPANY	Υποκατεστημένα 2-φαινυλο-4-κινολινο-καρβοξυλικά οξέα	0305952/02.06.93	3008033
APPLIED INDUSTRIAL MATERIALS CORPORATION AIMCOR	Μέθοδος για την παραγωγή καυσίμων υλικών πλιθάνθρακα και καύσιμα υλικά πλιθάνθρακα κατασκευασμένα σύμφωνα με αυτή	0409014/19.05.93	3008088
APPLIED RESEARCH SYSTEMS ARS HOLDING N.V.	Τεχνική ανιχνεύσεως	0276142/14.04.93	3008066
ARMCO INC	Δια πυριτίου τροποποιημένο φεριτικό κράμα χαμηλού χρωμίου για χρήση σε υψηλές θερμοκρασίες	0306758/12.05.93	3008256
ARZNEIMITTEL GMBH APOTHEKER VETTER & CO.	Σύριγγα ενέσεως με διπλό θάλαμο	0440846/09.06.93	3008324
ASAHI DENKA KOGUO KABUSHIKI KAISHA	Ενισχυτικό για τροποποιητή γεύσης	0350667/31.03.93	3008192

ΔΙΚΑΙΟΥΧΟΣ (73)	ΤΙΤΛΟΣ ΕΦΕΥΡΕΣΗΣ (54)	ΑΡ./ΗΜ.ΔΗΜ.Ε.Δ. (87)	ΑΡ.ΕΥΡ.Δ.Ε. (11)
ASEA BROWN BOVERI AG	Μηχανή κυμάτων πιέσεως	0413130/31.03.93	3008365
ASSOCIATION D'AQUITAINE POUR LE DEVELOPPEMENT DE LA TRANSFUSION SANGUINE ET DES RECHERCHES HEMATOLOGIQUES	Μέθοδος παραγωγής του αντιαιμοφιλικού παράγοντος (FVIIIC) έχοντος πολύ υψηλή καθαρότητα και έτσι λαμβανόμενος αντιαιμοφιλικός παράγων (FVIIIc), καθώς και φαρμακευτική σύνθεση που τον περιέχει	0383645/14.04.93	3008191
ASTRA PLASTIQUE S.A.	Πώμα με ελικώσεις από συνθετικό υλικό	0379823/02.06.93	3008276
B.S. BARBIERI DI BARBIERI SILVANO	Μηχανή για άπλωμα λιπασμάτων σπόρων άλατος άμμου και παρομοίων υλικών	0347637/07.04.93	3008039
B.V. OPTISCHE INDUSTRIE DE OUDE DELFT	Αγγειομετρική διάταξη	0291784/17.03.93	3008179
B.V. OPTISCHE INDUSTRIE DE OUDE DELFT	Αγγειομετρική διάταξη	0291785/17.03.93	3008180
BALD ERWIN	Διάταξη συλλογής υγρών διαρροών	0468137/21.04.93	3008081
BARIERL & DEMMELHUDER GMBH & CO.	Ανθεκτικά και σε υψηλό βαθμό σταθερά χυτά μέρη	0270075/07.04.93	3008049
BARILLA G.E.R. FRATELLI SOCIETA PER AZIONI	Μια μέθοδος για θερμική σταθεροποίηση προσυσκευασμένων προϊόντων τροφίμων επί μιας συνεχούς βάσης	0344408/05.05.93	3008292
BASF AG	Π-φαινοξυ-φαινοξυμεθυλο-ετεροαρωματικές ενώσεις με πενταμελή δακτύλιο	0287959/28.04.93	3008157
BASF AG	Αζολυλομεθυλοκυκλοαλκυλοοξιράνες, η παρασκευή αυτών και η χρησιμοποίησή των ως μέσων προστασίας των φυτών	0330132/21.04.93	3008158
BASF AG	Ξηραντήρας ταινίας επαφής	0465951/26.05.93	3008159
BAYER AG	Α-υποκατεστημένα 4-(κινολινο-2-υλ-μεθοξυ) φαινυλοξεϊκά οξέα και εστέρες	0339416/26.05.93	3008267
BAYER AG	Υποκατεστημένες βασικές 2-αμινοτετραλίνες	0270947/19.05.93	3008273
BECTON DICKINSON AND COMPANY	Συνθέσεις πολυολεφίνης υψηλής καθαρότητας και αντοχής σε οξείδωση	0315162/07.04.93	3008217
BEECHAM GROUP PLC	Παράγωγα 8-αζαδίκυκλο[3.2.1]οκτανίου και 9-αζαδικυκλο-[3.3.1] ενανίου	0223385/10.03.93	3008048
BEECHAM GROUP PLC.	Παράγωγα ινδόλης τα οποία έχουν αζαδικυκλίνη πλάγια άλυσο μέθοδος δια την παρασκευή αυτών ενδιάμεσες ουσίες και φαρμακευτικές συνθέσεις	0247266/10.03.93	3008058
BEECHAM GROUP PLC.	3-(6 Μεθοξυ-2-ναφθυλομεθυλο)-2, 4-πεντανοδιόνη, διεργασία για την παρασκευή της και ενδιάμεσα	0288144/12.05.93	3008188
BENDIX EUROPE SERVICES TECHNIQUES S.A.	Περόνη μανδαλώσεως	0406037/14.04.93	3008336
BIOVENTURES N.V.	Συνθέσεις που προκαλούν τη σύνδεση μεταξύ τμημάτων ζώντος οστίτη ιστού	0337967/12.05.93	3008183
BOEHRINGER MANNHEIM GMBH	Μέθοδος για την απόδειξη παρουσίας νουκλεϊνικών οξέων	0324474/31.03.93	3008113

ΔΙΚΑΙΟΥΧΟΣ (73)	ΤΙΤΛΟΣ ΕΦΕΥΡΕΣΗΣ (54)	ΑΡ./ΗΜ.ΔΗΜ.Ε.Δ. (87)	ΑΡ.ΕΥΡ.Δ.Ε. (11)
BOEHRINGER MANNHEIM GMBH	Φάρμακο που περιέχει νιτροξυαλκυλαμίνες με λειτουργία αμιδίου και μέθοδος για την παρασκευή των ενώσεων αυτών	0367019/12.05.93	3008302
BOEHRINGER MANNHEIM GMBH	Φορέας για την ενζυματική ή χημική και ενζυματική αντίδραση νουκλεϊκών οξέων ή τμημάτων νουκλεϊνικών οξέων σε στερεές φάσεις	0325970/07.04.93	3008229
BORDEN INC.	Μέθοδος παρασκευής προϊόντος ζυμαρικών ταχέος μαγειρέματος	0352876/23.06.93	3008325
BOULARD MICHEL	Ανάμικτρον κυρίως για κλίβανο μικροκυμάτων	0346193/28.04.89	3008175
BOUYGUES	Μέθοδος και διάταξη τοποθετήσεως τανυστήρων για την προένταση καλωδίων σε κατασκευές	0414611/14.04.93	3008203
BOYER DANIELLE	Προϊόν υγιεινής και συγκεκριμένα για την περιποίηση της οδοντοστοιχίας σκύλων	0272968/10.03.93	3008119
BREMAT B.V.	Μηχάνημα μεταφοράς κονιάματος	0403017/10.02.93	3008019
BRISTOL-MYERS SQUIBB COMPANY	Αντιβιοτικά γλυκοζιδίου BU-3608D και BU-3608E	0345735/02.06.93	3008035
BÜHLER AG	Μηχανισμός δια τη συμπίεση υλικού επεξεργασίας	0428978/12.05.93	3008206
BULL S.A.	Σύστημα ηλεκτρικής συνδέσεως υπολογιστή	0351315/31.03.93	3008316
CAOUTCHOUC MANUFACTURE ET PLASTIQUES	Αρθρωτός ενισχυτικός οπλισμός για πέλμα ενδυνάμωσης εύκαμπτης σωληνωτής κατασκευής και εύκαμπτη σωληνωτή κατασκευή περιλαμβάνουσα ένα τέτοιο ενισχυτικό οπλισμό	0441701/16.06.93	3008169
CAULDRON LTD PARTNERSHIP	Αφαίρεσις επιφανειακών μολυντικών υλών μέσω ακτινοβολίας από μια πηγή υψηλής ενέργειας	0350021/05.05.93	3008370
CEFLA SOC. COOP. A.R.L.	Διάταξις ανακτήσεως της βαφής από μεταφορικούς ιμάντες σε εγκαταστάσεις χρωματισμού μέσω ψεκασμού	0425969/16.06.93	3008177
CENTRE INTERNATIONAL DE RECHERCHES DERMATOLOGIQUES GALDERMA-CIRD GALDERMA	Αρωματικοί εστέρες και θειοεστέρες, η μέθοδος παρασκευής τους και η χρησιμοποίησή τους στην ιατρική ή την κτηνιατρική και στην κοσμετολογία	0325540/14.04.93	3008195
CENTRE NATIONAL D'ETUDES SPATIALES	Σύστημα επικοινωνιών με κινητά με τη βοήθεια δορυφόρων	0331567/12.05.93	3008178
CENTRE NATIONALE DE LA RECHERCHE SCIENTIFIQUE (CNRS)	Πεπτιδικά μόρια με δράση επί των κατά GRAM θετικών μικροοργανισμών	0349451/03.03.93	3008062
CHARTEX INTERNATIONAL PLC	Σωληνωτή προστατευτική συσκευή για προστασία ενάντια στην μεταφορά μολυσματικής ύλης κατά τη διάρκεια σεξουαλικής επαφής	0280943/12.05.93	3008219
CHEMUNEX	Μηχάνημα και μέθοδος ανίχνευσης και καταμέτρησης φθοριζόντων μορίων που φέρονται από ένα στερεό στήριγμα	0333561/12.05.93	3008156
CHILDREN'S HOSPITAL MEDICAL CENTER	Σταθερά γαλακτώματα υψηλά φορτωμένης οργανικής ένωσης	0231091/31.03.93	3008187

ΔΙΚΑΙΟΥΧΟΣ (73)	ΤΙΤΛΟΣ ΕΦΕΥΡΕΣΗΣ (54)	ΑΡ./ΗΜ.ΔΗΜ.Ε.Δ. (87)	ΑΡ.ΕΥΡ.Δ.Ε. (11)
CIBA-GEIGY AG	Νέες πυρρολιδινο-2, 5-διόνες και 4, 5, 6, 7-τετρα-ϋδροισοϊνδόλο-1 3-διόνες	0303573/09.06.93	3008304
CIBA-GEIGY AG	Μέσα για την καταπολέμηση επιβλαβών οργανισμών	0310550/26.05.93	3008150
CIBA-GEIGY AG	Αραλειφατυλαμινοαλκανοδιφωσφονικά οξέα	0320455/09.06.93	3008117
CLABER S.P.A.	Αρσενικό-θηλυκό στοιχείο προσαρμογής ιδίως για εύκαμπτους σωλήνες μεγάλης διαμέτρου	0384516/02.06.93	3008367
CLONIT S.P.A.	Ακολουθία ριζών αμινοξέων του αντιγόνου του πυρήνα του ιού της ηπατίτιδος Β	0469281/16.06.93	3008281
CMB FOODCAN PLC.	Ελασματοποιημένο μεταλλικό φύλλο	0312304/24.03.93	3008127
COHEN ERIC A.	Πεπτίδια κατά ιών και μέσα για την αγωγή προσβολών έρπητος	0246630/14.04.93	3008210
COMPAGNIE GENERALE D'AUTOMATISME CGA-HBS	Σύστημα πληρωμής για χρήστες μεταφορικών μέσων	0330071/28.04.93	3008364
CONCERTAINER LTD	Συσκευή πτυσσόμενου δοχείου για χρήση στην αποθήκευση και μεταφορά ρευστών υλικών	0407018/31.03.93	3008315
COVENTRY UNIVERSITY	Μηχανή εσωτερικής καύσης	0341938/14.04.93	3008060
CPC INTERNATIONAL INC	Ξηρή τροφική σύνθεση	0241293/09.06.93	3008108
DE STAAT DER NEDERLANDEN REPRESENTED BY THE DEPUTY DIRECTOR GENERAL OF THE BILTHOVEN	Νέοι ολιγοσακχαρίτες ανοσογόνα και εμβόλια και μέθοδοι παρασκευής των ολισακχαριτών ανοσογόνων και εμβολίων αυτών	0276516/17.03.93	3008151
DEGUSSA AG.	Χρησιμοποίηση κραμάτων παλλαδίου-αργύλου για την κατασκευή τεχνητών δοντιών	0330863/12.05.93	3008205
DEGUSSA AG.	Πλάκες από ακρυλική ύαλο κατάλληλες ως προστατευτικά στοιχεία έναντι θορύβου	0407852/19.05.93	3008349
DENSERT BARBARA	Μέθοδος και εξοπλισμός δια την θεραπευτική αγωγή της ασθένειας του Menieres	0266474/31.03.93	3008193
DENSERT OVE	Μέθοδος και εξοπλισμός δια την θεραπευτική αγωγή της ασθένειας του Menieres	0266474/31.03.93	3008193
DETALLE EDOUARD	Αποφράκτης χυτεύσεως με γραμμική μετατόπιση και αξονική συμμετρία	0346258/03.03.93	3008070
DEUTSCHE SOLVAY-WERKE GMBH	Μέθοδος για την παρασκευή πολυγλυκερινών	0333984/07.04.93	3008142
DEUTSCHE SOLVAY-WERKE GMBH	Μέθοδος για την παρασκευή πολυγλυκερινών	0296341/17.03.93	3008143
DEUTSCHE THOMSON-BRANDT GMBH	Διάταξη οπτικής δειγματοληψίας	0310795/10.03.93	3008038
DEUTSCHE THOMSON-BRANDT GMBH	Ταλαντωτής ελεγχόμενος από τάση με έναν κεραμικό κρύσταλλο ταλάντωσης	0309769/17.03.93	3008163
DEUTSCHE THOMSON-BRANDT GMBH	Κύκλωμα ρύθμισης της πρόσβασης πάνω στο ίχνος σε μια διάταξη οπτικής δειγματοληψίας	0313745/17.03.93	3008164
DOW DANKMARK A/S	Διαπερατή πορώδης πολυμερής μεμβράνη με υδρόφιλο χαρακτήρα, μέθοδος παρασκευής των αναφερθεισών μεμβρανών και η χρήσις αυτών	0257635/03.03.93	3008047

ΔΙΚΑΙΟΥΧΟΣ (73)	ΤΙΤΛΟΣ ΕΦΕΥΡΕΣΗΣ (54)	ΑΡ./ΗΜ.ΔΗΜ.Ε.Δ. (87)	ΑΡ.ΕΥΡ.Δ.Ε. (11)
DR. KARL THOMAE GMBH	Από στόματος φαρμακευτικές μορφές για Pimobendan	0439030/31.03.93	3008069
DUMA PACKAGING A/S	Ένα συγκρότημα κλεισίματος για ένα περιέκτη και ένας περιέκτης που περιλαμβάνει το ίδιο	0265219/10.03.93	3008128
DYNAMIT NOBEL AG	Μέθοδος απαγωγής του μολυσμένου αέρα σε τήγματα μετάλλων	0267394/14.04.93	3008083
E.I. DU PONT DE NEMOURS AND COMPANY	Καλούπι για διαμορφωμένο σκυρόδεμα	0429752/05.05.93	3008136
E.I. DU PONT DE NEMOURS AND COMPANY	Πολυπυριτικά μικροπήγματα σαν βοηθήματα κατακράτησης/αποστράγγισης στην παραγωγή χαρτιού	0359552/19.05.93	3008283
EASTMAN KODAK COMPANY	Συνθέσεις επικαλύψεων σε σκόνη	0389388/19.05.93	3008050
EASTMAN KODAC COMPANY	Σε χαμηλή πίεση καταλυόμενη με ρόδιο υδροφορμυλίωση ολεφινών	0375573/17.03.93	3008132
EASTMAN KODAC COMPANY	Τερματισμένο συμπολυ(σουφλίδιο αρυλενίου)	0354133/31.03.93	3008131
ELF ATOCHEM S.A.	Μέθοδος διαχωρισμού αιθυλενοξειδίου από αλδεϋδικές ακαθαρσίες	0322323/10.03.93	308097
ELF ATOCHEM S.A.	Νέα άλατα φωσφορώδους οξέος συνθέσεις οι οποίες τα περιέχουν και εφαρμογή τους ως παραγόντων εναντίον της αναφλέξεως	0286478/10.03.93	3008098
ELF ATOCHEM S.A.	Μέθοδος εκχυλίσεως κατιόντων και εφαρμογή αυτής εις την επεξεργασία υδατικών λυμάτων	0275763/10.03.93	3008099
ELF ATOCHEM S.A.	Μέθοδος διαχωρισμού δύο ισομερών και η εφαρμογή της δια τον καθαρισμό φαινυλ-1 βρωμιο-2 αιθανίων	0403331/24.03.93	3008236
ELI LILLY AND COMPANY	Βελτιώσεις εις ή σχετικά προς εκλεκτικούς αναστολείς προσλήψεως σεροτονίνης	0318234/17.03.93	3008122
ELI LILLY AND COMPANY	Αντιβιοτικά 1-Καρβακεφαλοσπορίνης	0232623/17.03.93	3008189
ELI LILLY AND COMPANY	Αντισπασμωδικοί παράγοντες	0279633/07.04.93	3008333
ELI LILLY AND COMPANY	Συγκρατητής υποδερμικής σύριγγας	0361829/21.04.93	3008335
ELI LILLY AND COMPANY	Κυκλοαλκυλαμίδια (8 Βήτα)-1-αλκυλο-6-(υποκατεστημένων) εργολινών	0296748/07.04.93	3008343
ELI LILLY AND COMPANY	(Παράγωγα) τετραζόλης (ως) ανταγωνισταί υποδοχέως διεγερτικού αμινοξέος	0330353/07.04.93	3008346
ELKEM A/S	Μέθοδος εκτοξεύσεως σκυροδέματος	0307066/12.05.93	3008285
ELOPAK SYSTEMS AG	Βελτιώσεις σε/ή σχετικές με καλαμάκια για πόση	0327244/16.06.93	3008317
ELPATRONIC AG	Διάταξη για το στρογγύλευμα και προώθηση τμημάτων σιδηρελάσματος για σώματα κουτιών (κονσερβών)	0413955/21.04.93	3008149
ELPATRONIC AG	Μηχανή επιθεωρήσεως φιαλών από συνθετική ύλη	0295371/05.05.93	3008116
ELTREVA AG	Συνδετικό στοιχείο μεταξύ δύο δομικών τμημάτων πλαισίου	0442487/26.05.93	3008275

ΔΙΚΑΙΟΥΧΟΣ (73)	ΤΙΤΛΟΣ ΕΦΕΥΡΕΣΗΣ (54)	ΑΡ./ΗΜ.ΔΗΜ.Ε.Δ. (87)	ΑΡ.ΕΥΡ.Δ.Ε. (11)
EMIL FLACHSMANN AG	Μέθοδος παρασκευής ενός μερικού εκχυλίσματος που περιέχει τους πτητικούς υδρατμούς και άλλες λιποφιλικές ουσίες από θεραπευτικά και/ή αρωματικά φυτά	0347493/10.03.93	3008102
EMPAC S.A.	Μία διαδικασία για την συνεχόμενη κατασκευή δικτυωτών σάκκων, μια βελτιωμένη μηχανή για την εκπλήρωση της διαδικασίας και δικτυωτοί σάκκοι που παράγονται	0405595/07.04.93	3008311
ENIRICERCHE S.P.A.	Μέθοδος δια την παρασκευή N-ακυλ-ανιλινών	0321020/02.06.93	3008312
ETHYL CORPORATION	Διεργασία τετραβρωμοδισφαινόλης-Α	0367869/07.04.93	3008199
EUROPEAN ATOMIC ENERGY COMMUNITY	Διάταξη για τη μέτρηση της σύνθετου αντιστάσεως ενός μέσου κατά μήκος μιας γραμμής μετρήσεως	0326992/14.04.93	3008260
F. HOFFMANN-LA ROCHE AG	Σταθερά ικανά για διασπορά σε κρύο νερό παρασκευάσματα	0347751/31.03.93	3008140
FABIO PERINI S.P.A.	Συσκευή για την παραγωγή χαρτοπετσετών και παρόμοιων προϊόντων	0402324/31.03.93	3008228
FISI FIBRE SINTETICHE S.P.A.	Μέθοδος για την κατασκευή μιας βάτας με θερμικά μονωτικά αποτελέσματα, χρήσιμη για ρούχα και έπιπλα	0297199/17.03.93	3008165
FISONS PLC.	Συσκευή εισπνοής αεροζόλ	0373753/28.04.93	3008186
FLACHGLAS AG	Μέθοδος για την επίστρωση υάλου	0356239/28.04.93	3008213
FMC CO.	Σύστημα σταθεροποιητού στηριζόμενου επί μικροκρυσταλλικής κυτταρίνης δια ξηρόν μίγμα στιγμιαίου ροφήματος σοκολάτας	0347402/07.04.93	3008347
FMC EUROPE S.A.	Εγκατάσταση επιλεκτικής προσωρινής συνδέσεως με πολλαπλές εισόδους και εξόδους ρευστού	0446123/26.05.93	3008339
FOCKE & CO.	Πτυσσόμενο κυτίο δια σιγαρέττα	0303865/21.04.93	3008342
FRAUNHOFER GESELLSCHAFT ZUR FORDERUNG DER ANGEWANDTEN FOASCHUNG E.V.	Ανθεκτικά και σε υψηλό βαθμό σταθερά χυτά μέρη	0270075/07.04.93	3008049
FRIEDR. ISCHEBECK GMBH	Διατρητικό εγχυτικό αγκύριο	0355379/03.03.93	3008052
FRISCO-FINDUS AG	Διάταξη διαμορφώσεως ειδών ζαχαροπλαστικής παγωτών	373246/21.04.93	3008279
FUCHS TECHNOLOGY AG.	Συγκρότημα ανατήξεως με προθερμαντήρα τροφοδοτουμένου υλικού μορφής φρεατίου	0385434/12.05.93	3008215
FUJISAWA PHARMACEUTICAL CO LTD	Νέες ενώσεις WF 2015 A και B παραγωγή αυτών και χρήση αυτών	0314401/16.06.93	3008173
FUJISAWA PHARMACEUTICAL CO. LTD	Παράγωγα 3,4-διυποκατεστειμένων 2-αζετιδινόνων και μέθοδοι παρασκευής αυτών	0239853/19.05.93	3008255
G.D. SEARLE & CO	Μέθοδος χρήσεως 2-ισοπροπυλο-2-φαινυλαμινοβαλερονιτριλιών ως ανοσοκατασταλτικών και αγγειοδιασταλτικών (φαρμάκων)	0434094/31.03.93	3008320
G.D. SEARLE & CO.	Σύνθεση περιέχουσα D-κυκλοσερίνη και D-αλανίνη για την ενίσχυση της μνήμης και της μαθήσεως ή την θεραπευτική αγωγή διαταραχών της αντιλήψεως ή ψυχωτικών διαταραχών	0387867/05.05.93	3008225

ΔΙΚΑΙΟΥΧΟΣ (73)	ΤΙΤΛΟΣ ΕΦΕΥΡΕΣΗΣ (54)	ΑΡ./ΗΜ.ΔΗΜ.Ε.Δ. (87)	ΑΡ.ΕΥΡ.Δ.Ε. (11)
GAUDREAM PIERRETTE	Πεπτίδια κατά ιών και μέσα για την αγωγή προσβολών έρπητος	0246630/14.04.93	3008210
GAZ DE FRANCE (SERVICE NATIONAL)	Μέθοδος και διάταξη αυτόματης ανάγνωσης ενός μετρητή ρευστών με μηχανικό χρονοδιακόπτη	0333575/19.05.93	3008290
GEBO S.A.	Μεταφορική διάταξη χωρίς πίεση φιαλών ή αναλόγων αντικειμένων	0263047/10.03.93	3008030
GEC ALSTHOM SA	Διάταξη κίνησης ενός μηχανισμού αλλαγής σιδηροδρομικών γραμμών	0317927/17.03.93	3008071
GERD UND BERND VIELER KG.	Πλαίσιο αποτελούμενο από λυόμενες ράβδους ελάσματος συμπλεκόμενες μεταξύ τους με ένα σύνδεσμο	0412338/05.05.93	3008216
GIES JAKOB	Διάταξη σημάτων κινδύνου	0359921/31.03.93	3008245
GKN CHEP LTD	Μηχανή κοψίματος παλέττας	0370731/21.04.93	3008366
GODECKE AG	Μέθοδος παρασκευής 1-αμινομεθυλο-1-κυκλοεξανοξεϊκού οξέος	0414274/23.06.93	3008351
GRAFOPLAST S.P.A.	Υποστήριγμα για επισημάνσεις καλωδίων ανοικτού κέλυφους με ελατηριωτή μανδάλωση	0295542/10.03.93	3008068
GRUNENTHAL GMBH	Αλληλουχίες DNA οι οποίες κωδικοποιούν για τις πρωτεΐνες, με την βιολογική ενεργότητα των ανασταλτών του τύπου Husi-Typ 1, μέθοδοι τεχνολογίας γονιδίων για την παρασκευή αυτών των πρωτεϊνών και φαρμακευτικά προϊόντα που περιέχουν τις πρωτεΐνες αυτές	0232523/21.04.93	3008248
GRUPPO LEPETIT S.P.A.	Μέθοδος εκλεκτικής αύξησης της αναλογίας των μεμονωμένων κυρίων συστατικών του συμπλόκου αντιβιοτικού A/16686	0259780/24.03.93	3008242
HAAG-STREIT AG WERKSTÄTTEN FUR PRÄZISIONSMECHANIK	Όργανο για την εξέταση και την θεραπεία του οφθαλμού	0338975/10.03.93	3008106
HARTWIG & FUHRER GMBH & CO. KG	Σύνδεση επιπέδων δομικών στοιχείων	0425788/21.04.93	3008353
HEINRICH KERSCHEGENS GMBH	Βάση μεταφοράς γυαλιών	0423503/03.03.93	3008077
HEMAGEN PFC	Σταθερά γαλακτώματα υψηλά φορτωμένης οργανικής ένωσης	0231091/31.03.93	3008187
HENKEL CORPORATION	Μέθοδος και σύνθεση για επικάλυψη με φωσφορικό ψευδάργυρο	0315059/10.03.93	3008064
HENKEL KG AUF AKTIEN	Πανί υγρού σφουγγαρίσματος για την περιποίηση δαπέδων	0334139/28.04.93	3008244
HENKEL KGAA	Φαρδυά πρέσσα	0394801/24.03.93	3008023
HENKEL KGAA	Χρήση επιλεγμένων εστερικών ελαίων καρβοξυλικών οξέων χαμηλού μοριακού βάρους σε εκπλύσεις γεωτρήσεων	0386638/17.03.93	3008154
HENKEL KOMANDITGESELLSCHAFT AUF AKTIEN	Κόλλα τύπου στικ με βελτιωμένη κολλητική δύναμη	0405329/28.04.93	3008214

ΔΙΚΑΙΟΥΧΟΣ (73)	ΤΙΤΛΟΣ ΕΦΕΥΡΕΣΗΣ (54)	ΑΡ./ΗΜ.ΔΗΜ.Ε.Δ. (87)	ΑΡ.ΕΥΡ.Δ.Ε. (11)
HER MAJESTY IN RIGHT OF CANADA AS REPRESENTED BY THE MINISTER OF AGRICULTURE	Μυκητοκτόνο υποκατεστημένης βενζιμιδαζόλης	0256789/05.05.93	3008211
HISPANO-SUIZA S.A.	Αναστροφέας με θυρίδες χωρίς ολισθαίνον κάλυμμα (καπό) για τουρμποαντιδραστήρα	0414609/26.05.93	3008274
HISPANO-SUIZA S.A.	Μηχανικό σύστημα αντιγραφής (μεταφοράς) μιας γωνιωδούς θέσης	0350396/07.04.93	3008289
HOECHST AG	Παράγωγο χιρουδίνης	0324712/07.04.93	3008145
HOECHST AG	Ένα νέο αντιδραστήριο σύνδεσης για την σύνθεση πεπτιδίων	0460446/07.04.93	3008146
HOECHST AG	Γλυκοσυλιωμένα αμινοξέα και πεπτίδια	0296374/07.04.93	3008147
HOECHST AG	Υδατικά διαλύματα ρητινών πολυαμιδαμίνης επιχλωρυδρίνης μέθοδος παρασκευής των και χρήση αυτών	0349935/09.06.93	3008148
HOECHST AG	Μέθοδος για την μικροποίηση γλιβενκλαμίδης	0362704/12.05.93	3008309
HOECHST JAPAN LTD	Χρήση παραγώγων αδενοσίνης ως ουσιών κατά της ανοίας	0253962/24.03.93	3008111
HOECHST-ROUSSEL PHARMACEUTICALS INC.	Υδροξυ-1, 2, 3, 4-τετραϋδροαμινοακριδίνες μια μέθοδος για την παρασκευή τους και η χρήση τους ως φάρμακα	0369388/19.05.93	3008308
HOESCH MASCHINENFABRIK DEUTSCHLAND AG	Τόρνος κατεργασίας των δίσκων των φρένων ενός σετ τροχών βγαλμένου από ένα όχημα κινούμενο σε ράγες	0332823/21.04.93	3008161
HOESCH MASCHINENFABRIK DEUTSCHLAND AG	Υποδαπέδιος τόρνος σετ τροχών για την ανακατεργασία των τροχών από σετ τροχών τραίνων	0380919/14.04.93	3008086
HOOGOVENS ALUMINIUM HUTTENWERK GMBH	Προστατευτικός μανδύας για στοιχεία παροχής ρεύματος	0378842/28.04.93	3008160
HOWMEDICA INTERNATIONAL INC.	Επικεντρωτής για στέλεχος ενδομυελικής προσθέσεως	0427444/07.04.93	3008331
HYDAC TECHNOLOGY GMBH	Σύστημα ελέγχου παροχής για εγκαταστάσεις λιπάνσεως	0386326/12.05.93	3008269
I.S.T. MOLCHTECKNIK GMBH	Παρέμβυσμα σωληνωτού αγωγού	0405075/16.06.93	3008357
ICI PLC	Ένωση, σκεύασμα, διεργασία και χρήση	0373759/09.06.93	3008104
ICI PLC	Παρασιτοκτόνα σκευάσματα	0289356/16.06.93	3008167
ICI PLC	Αντιμικροβιακή σύνθεση και χρήση αυτής	0345955/16.06.93	3008168
IMCERA GROUP INC.	Παράγοντες ανοσοδιέγερσης	0251813/23.06.93	3008254
IMMUNET	Ένα προϊόν παρασκευής και μέθοδος αντιμετώπισης αλλεργιών	0310716/10.03.93	3008072
IMPACT INTERNATIONAL PTY. LTD	Μέθοδος κατασκευής πολύστρωτου σωληνοειδούς σώματος	0312203/21.04.93	3008368
INSTITUTE DE RECHERCHES CHIMIQUES ET BIOLOGIQUES APLIQUEES (I.R.C.E.B.A.)	Οξύμινο παράγωγα της θειαζόλης, μέθοδος παρασκευής και χρησιμοποίηση στον τομέα της θεραπευτικής	0322296/17.03.93	3008153

ΔΙΚΑΙΟΥΧΟΣ (73)	ΤΙΤΛΟΣ ΕΦΕΥΡΕΣΗΣ (54)	ΑΡ./ΗΜ.ΔΗΜ.Ε.Δ. (87)	ΑΡ.ΕΥΡ.Δ.Ε. (11)
IREKS GMBH	Μέθοδος παρασκευής τροφίμου από δημητριακά και χρήση του	0389755/05.05.93	3008204
ISOVER SAINT-GOBAIN	Υπόστρωμα δια την καλλιέργεια εκτός του εδάφους	0389355/10.03.93	3008095
JACOBS SUCHARD AG	Μέθοδος και μηχανισμός δια την παρασκευή κροκάν εσπέρμων καρπών	0330907/21.04.93	3008352
JANSSEN PHARMACEUTICA N.V.	Νέα μέθοδος για την ανίχνευση ειδικών συνδετικών παραγόντων και των αντίστοιχων τους συνεσίμων ουσιών	0227173/31.03.03	3008345
JOSHI RAJENDRA K. DR.	Φαρμακευτικά παρασκευάσματα για θεραπεία ψωριάσεως ψωριακής αρθρίτιδος, νευροδερματίτιδος και εντοπισμένης εντερίτιδος Crohn	0312697/21.04.93	3008046
KABI PHARMACIA AB	Ενώσεις για την αγωγή της ακράτειας ούρων	0367040/21.04.93	3008350
KABUSHIKI KAISHA UENO SEIYAKU OYO KENKYJ	Αγωγή των σοκ με κυκλοδεξτρίνες και τα παράγωγά τους	0427402/16.06.93	3008176
KALI-CHEMIE PHARMA GMBH	Μέθοδος για την παρασκευή Cis-διυδρονοπόλης	0406742/21.04.93	3008294
KANOLDT ARZNEIMITTEL GMBH	Εξ εστερικών παραγώγων της Hecogenin και χρησιμοποίησίς των δια την θεραπείαν κακοηθών υπερπλασιών του προστάτου	0369216/16.06.93	3008170
KOKEN CO LTD	Βελτιωμένη σύνθεση ελεγχόμενης απελευθέρωσης	0326151/16.06.93	3008174
KREHA KAGAKU KIGYO KABUSHIKI KAISHA	Σύνθεση πολυαρελυνο-θειοαιθέρα και μορφωφθέν προϊόν αυτής	0263714/07.04.93	3008341
KURIHARA YOSHIE	Ενισχυτικό για τροποποιητή γεύσης	0350667/31.03.93	3008192
L. & C. ARNOLD GMBH	Κομοδίνο για κρεβάτι νοσοκομείου	0399098/02.06.93	3008037
LABORATOIRE L. LAFON	Παράγωγα της I-(αμινοφαινυλο)-2-διμεθυλαμινοπροπανόλης μέθοδος παρασκευής και χρησιμοποίηση στη θεραπευτική	0328434/31.03.93	3008363
LANDIS & GYR BETRIEBS AG	Διάταξις δια την βελτίωσιν της μακροχρονίου σταθερότητος ενός αισθητηρίου μαγνητικού πεδίου που παρασκευάζεται από ημιαγωγικόν υλικόν και ειδικώτερα ενός στοιχείου Hall	0338122/10.03.93	3008134
LEDERLE LTD	Παράγωγα (1R, 5S, 6S)-2-υποκατεστημένου θειο-6(R)-1-υδροξυαιθυλ-1-μεθυλο-καρβαπενεμ-καρβοξυλικού οξέος	0326640/28.04.93	3008266
LEE YUAN-HO	Προσδετήρας για πλαίσια φόρμας	0404514/28.04.93	3008208
LITHIUM AMERICA CORPORATION	Αλογονίδια υδροκαρβυλοξυμαγνησίου	0242801/10.03.93	3008129
LOHMANN GMBH & CO KG	Υδατοδιαλυτές μάζες συγκολλήσεως δια προσφύσεις και χρησιμοποιήσεις αυτών δια την παρασκευή συνθετικών ταινιών που προσφύονται επί υγρών υποστρωμάτων και αντέχουν εις τη συνεχή θερμότητα	0379932/07.04.93	3008202
MANNESMANN AG	Σωλήν τρυπάνου	0353180/14.04.93	3008261

ΔΙΚΑΙΟΥΧΟΣ (73)	ΤΙΤΛΟΣ ΕΦΕΥΡΕΣΗΣ (54)	ΑΡ./ΗΜ.ΔΗΜ.Ε.Δ. (87)	ΑΡ.ΕΥΡ.Δ.Ε. (11)
MANNESMANN AG	Μέθοδος δια την παρασκευή ενός λεπτοκόκκου μίγματος που παρουσιάζει υδροφόβους ιδιότητας	0422753/07.04.93	3008201
MCG CLOSURES LTD	Πώματα για περιέκτες	0408364/24.03.93	3008232
MEIJI SEIKA KAISHA LTD	Συσκευή (kits) ενδερμικής εφαρμογής για εξωτερικά φάρμακα	0278074/14.04.93	3008251
MELITTA HAUSHALTPRODUKTE GMBH & CO KOMMA	Γυάλινη κανάτα με πλαστικό καπάκι για μια καφετιέρα ή μια τσαγιέρα	0395868/26.05.93	3008080
MEPHA AG	Φαρμακευτικό μέσον με επιβραδυνόμενη απελευθέρωση της δραστικής ουσίας	0277459/07.04.93	3008263
MERLIN GERIN	Πολυφασικός διακόπτης αυτοδίχυσης εφοδιασμένος με ένα θάλαμο διακοπής θωρακισμένο ανά πόλο	0277848/07.04.93	3008369
MERREL DOW PHARMACEUTICALS INC.	Παράγωγα αργινίνης και αγματίνης δια θεραπευτικήν αγωγήν πρωτοζωϊκών μολύνσεων	0228034/03.03.93	3008045
MERRITT DAN DR.	Μηχανή εσωτερικής καύσης	0341938/14.04.93	3008060
METALLURGICA METRA TRAFILATI ALLUMINIO S.P.A.	Συγκρότημα στοιχείων για την κατασκευή πλαισίων παραθύρων και θυρών γενικά	0325901/17.03.93	3008166
METALLURGICA METRA TRAFILATI ALLUMINIO S.P.A.	Συντονισμένο συγκρότημα στοιχείων για την κατασκευή θωρακισμένων πλαισίων θυρών και παραθύρων	0325900/24.03.93	3008231
MINISTER DELLA DIFESA DIREZIONE GENERALE	Μάσκα αερίων για μολυσμένες περιοχές	0329941/07.04.93	3008375
MINNESOTA MINING AND MANUFACTURING CO.	Απορρίψιμο σπάργανο με βελτιωμένο τμήμα αγκίστρου στερεώσεως	0324577/10.03.93	3008021
MITSUBISHI KASEI CO	Ετεροκυκλικές ενώσεις οι οποίες έχουν δράση αναστολής λιποξυγόνασης	0420762/14.04.93	3008264
MONSATO COMPANY	Παρασκευή γλυκοξυλικών αλκυλίων με καταλύτη φωσφορικού σιδήρου	0354894/31.03.93	3008246
MONSATO COMPANY	Διαδικασία για την παρασκευή αιθερικών καρβοξυλικών οξέων	0355807/21.04.93	3008355
MONSATO COMPANY	Αναστολείς πρωτεάσης σερίνης	0252057/28.04.93	3008358
N.V. UNION MINIERE S.A.	Κράμα ψευδαργύρου για δοχεία ηλεκτροχημικών στηλών	0360067/31.03.93	3008059
N.V. VANDEMOORTELE INTERNATIONAL	Διεργασία για τη συνεχή απομάκρυνση μιας ελαστικής φάσης από ένα λάδι τριγλυκεριδίου	0507363/19.05.93	3008220
NALCO CHEMICAL COMPANY	Μέθοδος συνθέσεως πολυμερών τροποποιημένων καρβοξυλικών ακρυλαμιδών και πολυμερή αυτών	028852/21.04.93	3008329
NESTE OY	Τροποποιημένες πολυολεφίνες	0247877/21.04.93	3008299
NEWTEC VASCULAR PRODUCTS LTD.	Μέθοδος και εξοπλισμός κατασκευής πολυμερούς υλικού	0286220/31.03.93	3008181
NISSAN CHEMICAL INDUSTRIES LTD	Μέθοδος παρασκευής 4-μεθυλπυραζολών	0366328/19.05.93	3008074

ΔΙΚΑΙΟΥΧΟΣ (73)	ΤΙΤΛΟΣ ΕΦΕΥΡΕΣΗΣ (54)	ΑΡ./ΗΜ.ΔΗΜ.Ε.Δ. (87)	ΑΡ.ΕΥΡ.Δ.Ε. (11)
NISSAN CHEMICAL INDUSTRY CO LTD	Σύνθεση προστατευτική του δέρματος	0391274/09.06.93	3008114
NOKIA-MAILLEFER S.A.	Εργαλείο εξαγωγής δια την απόθεση μιας θήκης πλαστικού υλικού επί ενός νήματος	0293331/31.03.93	3008313
NORSK HYDRO A.S.	Μέθοδος με μείωση οξειδίου αζώτου	0359286/28.04.93	3008209
NOVO NORDISK A/S	Παρεμπόδιση μεταδόσεως χρωστικού	0495836/17.03.93	3008076
ODIN DEVELOPMENTS LTD.	Συσκευασία	0274280/21.04.93	3008138
ONO PHARMACEUTICAL CO., LTD	Νέα παράγωγα προλινάλης	0277588/24.03.93	3008268
OPPERMANN RENE	Διάταξη εξισορροπήσεως των δυνάμεων ειδικά της βαρύτητος που επενεργούν επί ενός βραχίονος ρομπότ ή αναλόγου	0330548/21.04.93	3008042
ORION-YHTYMA OY	Αγχολυτική σύνθεση	0270267/21.04.93	3008041
OSCAR MAYER FOODS CORPORATION	Εξοπλισμός για πριονισμό στηθών γαλοπούλας και άλλων αντικειμένων	0275637/31.03.93	3008135
PB DIAGNOSTIC SYSTEMS INC.	Ολοκληρωμένο (αυτόνομο) στοιχείο ανοσοδοκιμασίας	0281201/28.04.93	3008296
PECHINEY RHENALU	Κράμμα αλουμινίου για σφυρηλάτηση που περιέχει πυρίτιο μαγνήσιο και χαλκό	0375572/23.06.93	3008253
PFIZER INC.	Έκφραση και έκκριση ετερολόγων πρωτεϊνών από μετασχηματισμένα Yarrowia Lipolytica	0220864/03.03.93	3008061
PFIZER INC.	Παράγοντες κατά του άγχους	0314363/07.04.93	3008078
PFIZER INC.	Αντικαταθλιπτικές ενώσεις N-υποκατεστημένου νικοτιναμιδίου	0357316/14.04.93	3008124
PFIZER LTD	Νέον αντιβιοτικόν παραγόμενον δια ζυμώσεως	0274422/12.05.93	3008344
PHARO DANIEL A.	Σύστημα συσκευασίας και μέθοδος	0306207/31.03.93	3008190
PHILIPP HOLSMANN AG	Δοχείο για αποθήκευση στερεοποιημένων υγρών	0401154/09.06.93	3008310
PILKINGTON PLC.	Μέθοδος για την επίστρωση υάλου	0356239/28.04.93	3008213
PIRELLI GOORDINAMENTO PNEUMATICI SOCIETA	Βελτιώσεις σε πρέσσες βουλκανισμού επισώτρων	0270022/07.04.93	3008376
PITMAN MOORE INC.	Βακτηριοκτόνα μείγματα	0238207/26.05.93	3008278
PITMAN-MOORE INC.	Απομόνωση βιοενεργού μονομερούς αυξητικής ορμόνης	0248618/10.03.93	3008054
POGLIO ACHILLE	Μία διεργασία και εγκατάσταση για διάθεση οργανικών αποβλήτων	0421223/14.04.93	3008207
PRIEHS FRIEDRICH	Παραγεμιστικό για μίγμα λιπασμάτων και παρομοίων	0360982/05.05.93	3008293
PRINTPAC-UEB LTD	Βελτιώσεις εις ή σχετικές με συσκευασία	0289363/31.03.93	3008332
PVG PATENT-VERWERTUNGSGESELLSCHAFT GMBH	Διάταξη θερμάνσεως ενός δαπέδου	0278214/17.03.93	3008087
QUAKER CHIARI & FORTI S.P.A.	Ένα εύκολου ανοίγματος έγκλειστρο για τα μεταλλικού φύλλου καπάκια κανίστρων και των παρομοίων	0377788/31.03.93	3008053

ΔΙΚΑΙΟΥΧΟΣ (73)	ΤΙΤΛΟΣ ΕΦΕΥΡΕΣΗΣ (54)	ΑΡ./ΗΜ.ΔΗΜ.Ε.Δ. (87)	ΑΡ.ΕΥΡ.Δ.Ε. (11)
QUEST INTERNATIONAL B.V.	Μέθοδος για τη βελτίωση των γευστικών χαρακτηριστικών προϊόντων από πατάτα	0320057/14.04.93	3008359
REIFLOCK-ABWASSERTESCHNIK GMBH	Μέθοδος και εγκατάσταση για το αερόβιο διαχωρισμό πολύ φορτισμένων υγρών αποβλήτων	0381007/24.03.93	3008230
RESMER PAUL	Υγρή πόσιμη και χορηγούμενη με σωληνάκι τροφή, περιέχουσα σταθεροποιημένο άλευρο από πυρήνες γκουάρ	0419885/19.05.93	3008270
RHEINBRAUN AG	Μέθοδος ελέγχου για μηχανές χωματουργικών (εκσκαπτικών) έργων	0412402/07.04.93	3008110
RHEINISCHE BAUSTOFFWERKE GMBH & CO. KG	Συνεκτικοποίησης βιομηχανικών κόνεων και αποθέσεις των προϊόντων συνεκτικοποιήσεως	0380713/17.03.93	3008218
RHÔNE-POULENC CHEMICALS LTD	Πολυμερείς συνθέσεις οι οποίες σκληρύνονται εις θερμοκρασίαν περιβάλλοντος	0372804/14.04.93	3008238
RHÔNE-POULENC CHIMIE	Καταλύτες δια την επεξεργασίαν αερίων λυμάτων και μεθόδους επεξεργασίας των λυμάτων αυτών	0322291/10.03.93	3008094
RHÔNE-POULENC CHIMIE	Καταλύτης με βάση οξείδιο του δημητρίου και μέθοδος δια την επεξεργασία βιομηχανικών αερίων που περιέχουν ενώσεις θείου	0272979/24.03.93	3008234
RHÔNE-POULENC CHIMIE	Τριφθορίδια σπανίων γαιών με νέα μορφολογικά χαρακτηριστικά και μέθοδος παρασκευής αυτών	0349401/31.03.93	3008235
RHÔNE-POULENC CHIMIE	Μέθοδος καταλυτικής οξειδώσεως αλκανίων εν μίγματι με αλκοόλες και κετόνες	0331590/14.04.93	3008237
RHÔNE-POULENC SANTE	Μέθοδος παρασκευής των οπτικώς ενεργών αρυλ-2 αλκανικών οξέων	0326482/09.06.93	3008107
RHÔNE-POULENC SANTE	Νέα παράγωγα φαινοθειαζίνης παρασκευή τους και συνθέσεις που τα περιέχουν	0346240/02.06.93	3008034
RHÔNE-POULENC SANTE	Αναλγητικά παράγωγα φαινοθειαζίνης	0346238/09.06.93	3008112
RHONE-POULENC SANTE	Νέα παράγωγα φαινοθειαζίνης, παρασκευή τους και φαρμακευτικές συνθέσεις που τα περιέχουν	0419360/02.06.93	3008036
RHÔNE-POULENC SANTE	Νέα παράγωγα της φαινοθειαζίνης παρασκευή τους και φαρμακευτικές συνθέσεις που τα περιέχουν	0346239/02.06.93	3008141
RIBAUDO VERTICAL SYSTEMS CO	Υδραυλική συσκευή ανοίγματος και κλεισίματος θύρας	0291654/23.06.93	3008319
RICHARDSON-VICKS INC.	Φαρμακευτικά στυπεία καθαρισμού	0327326/02.06.93	3008079
RICHTER GEDEON VEGYESZETI GYAR R.T.	Νέες καλλυντικές και παραϊατρικές συνθέσεις	0348215/28.04.93	3008084
RITTER FRANK GEORG	Σταθεροποιητής χλόης	0455260/21.04.93	3008354
ROCKWOOL LAPINUS B.V.	Μέθοδος και συσκευή για ορυκτού μαλλιού καλλιέργεια φυτών με έλεγχο πίεσης αναρρόφησης	0300536/24.03.93	3008123

ΔΙΚΑΙΟΥΧΟΣ (73)	ΤΙΤΛΟΣ ΕΦΕΥΡΕΣΗΣ (54)	ΑΡ./ΗΜ.ΔΗΜ.Ε.Δ. (87)	ΑΡ.ΕΥΡ.Δ.Ε. (11)
ROHM AND HAAS COMPANY	Μέθοδος παρασκευής υδροξυαλκυλεστέρων	0378289/23.06.93	3008249
ROUSSEL-UCLAF	Νέα στεροειδή περιλαμβάνοντα σπειρανικό δακτύλιο με 3, 4 ή 6 αλυσίδες στη θέση 17 μέθοδος και ενδιάμεσα παρασκευής αυτών εφαρμογή τους ως φαρμάκων και φαρμακευτικές συνθέσεις που τα περιέχουν	0308345/28.04.93	3008221
RUDOV DAVID	Φαρμακευτική χρήση εκχυλισμάτων αγρωστωδών	0279984/10.03.93	3008126
RUMPP GERHARD	Διάταξη στερεώσεως για ένα λυώμενο τμήμα που είναι δυνάμενο να φέρεται σε ένα όχημα έλξεως	0359009/14.04.93	3008277
RUSSEL CORPORATION	Μέθοδος και συσκευή επεξεργασίας τμημάτων ενδυμάτων	0374314/31.03.93	3008040
S.I.F.I. SOCIETA INDUSTRIA FARMACEUTICA	Το διπεπτίδιο L-πυρογλουταμυλ-L-κυστεΐνη, που διαθέτει υψηλή αντικαταρροκτόνο δράση και φαρμακευτικές συνθέσεις που το περιέχουν	0332946/12.05.93	3008259
SALESSE CHRISTIAN	Διάταξη εξισορροπήσεως των δυνάμεων ειδικά της βαρύτητος που επενεργούν επί ενός βραχίονος ρομπότ ή αναλόγου	0330548/21.04.93	3008042
SAMUEL JONES & CO. LTD	Πολυστρωματικές ετικέττες επιχρισμένες με προσκολλητικό υλικό	0402000/17.03.93	3008182
SANCHEZ PEREZ FRANCISCO	Συσκευή για να κολλάμε ετικέττες ταυτότητος σε ζώα	0417025/10.03.93	3008137
SANDOZ AG	Παράγωγα κυκλοπροπανίου	0321409/17.03.93	3008130
SANKYO COMPANY LTD	Νέα αντιβιοτικά της ομάδας μουρεϊδομυκίνης, παρασκευή τους και θεραπευτική τους χρήση	0317292/07.04.93	3008340
SANKYO COMPANY LTD.	Αναλγητικά παράγωγα αμίδης καρβοξυλικού οξέος	0356247/17.03.93	3008120
SAVERDUN TERRE CUITE S.A.	Προκατασκευασμένη καρωνίδα για κτίρια	0356297/31.03.93	3008327
SCA WIFSTA-OSTRAND AB	Κουτί από χαρτόνι γκοφρέ και μέθοδος πακεταρίσματος	0412226/16.06.93	3008172
SCHEIDT & BACHMANN GMBH	Διάταξη ρυθμίσεως τροφοδοσίας υγρών καυσίμων σε μια συσκευή μετρήσεως ποσοτήτων	0473818/02.06.93	3008247
SCHEIDT & BACHMANN GMBH	Διάταξη κάνουλας για τη διάθεση υγρών καυσίμων	0440845/19.05.93	3008356
SCHERING AG	Θρομβολυτικώς δραστικό μέσο συνδυασμού (ουσιών)	0436261/26.05.93	3008303
SCHERING AG	1-μεθοξυπυριμιδινυλο-1Η-1, 2, 4-Τριαζολο-3-σουλφονικά νιτροανιλίδια, μέθοδος για την παρασκευή τους και η χρήση τους ως μέσα με ζιζανιοκτόνο επίδραση	0417875/12.05.93	3008305
SCHERING AG	1-χλωροπυριμιδινυλο-1Η-1, 2, 4-Τριαζολο-3-σουλφονικά αμίδια μέθοδος για την παρασκευή τους και η χρήση τους ως μέσα με ζιζανιοκτόνο επίδραση	0338465/02.06.93	3008306

ΔΙΚΑΙΟΥΧΟΣ (73)	ΤΙΤΛΟΣ ΕΦΕΥΡΕΣΗΣ (54)	ΑΡ./ΗΜ.ΔΗΜ.Ε.Δ. (87)	ΑΡ.ΕΥΡ.Δ.Ε. (11)
SCHERING AG	Μέθοδος για την παρασκευή παραγώγων καρβακυκλίνης δια στερεοεπιλεκτικής εισαγωγής του διπλού δεσμού 5, 6	0369563/14.04.93	3008307
SCHERING AG	Παράγωγα 9-αλογονο-(Ζ)-προσταγλανδίνης, μέθοδος για την παρασκευή τους και η χρήση τους ως φάρμακων	0299914/07.04.93	3008373
SCHERING AG	ΙΙΒ-Φαινυλο-4', 9, 1-Οιστρατριένια, η παρασκευή τους και φαρμακευτικά παρασκευάσματα που τα περιέχουν	0299913/31.03.93	3008374
SCHERING BIOTECH CO	Ιχνοθέτες ενεργοποιήσεως κυττάρων Τ	0329363/31.03.93	3008239
SCHERING BIOTECH CO.	Παράγων διεγέρσεως αποικίας μακροφάγου σε κοκκοκύτταρα ανθρώπου και μουτείνες δι' αυτόν	0299782/07.04.93	3008233
SCHLUMBERGER INDUSTRIES	Γεννήτρια τριγωνικής κυματομορφής για πολλαπλασιαστή πλάτους παλμωθήσεως	0296966/31.03.93	3008222
SCHMALBACH-LUBECA AG	Μέθοδος για την παρακολούθηση και καθοδήγηση (έλεγχο) της κυκλοφορίας πολλαπλώς χρησιμοποιούμενων αντικειμένων	0255861/31.03.93	3008226
SCHNEIDER (EUROPE) AG	Καθετήρας διαστολής αγγείων	0362146/09.06.93	3008328
SCHNEIDER INC.	Καθετήρας μονοτροχιάς με δείκτη στομίου διόδου οδηγού σύρματος	0397357/09.06.93	3008118
SCOT YOUNG RESEARCH LTD	Συσκευές καθαρισμού	0370698/05.05.93	3008257
SCOTIA HOLDINGS PLC	Πορφυρίνες και θεραπευτική αντιμετώπιση καρκίνου	0337601/05.05.93	3008056
SCRIPPS CLINIC AND RESEARCH FOUNDATION	Μέθοδος ανάλυσης και διαγνωστικό σύστημα για ένα δείκτη ανωμάλου μεταβολισμού λιπών	0262854/03.02.93	3008027
SEKUR S.P.A.	Μάσκα αερίων για μολυσμένες περιοχές	0329941/07.04.93	3008375
SENJU PHARMACEUTICAL CO. LTD	Αντι-φλεγμονώδες και/ή αντι-αλλεργικό σκεύασμα που περιέχει παράγωγα γλουταθειόνης	0408044/26.05.93	3008085
SHELL INTERNATIONALE RESEARCH MAATSCHAPPIJ B.V.	Βιοκτόνα παράγωγα αρωματικού αζωκαρβοξυλικού οξέος	0371560/05.05.93	3008043
SHIONOGI SEIYAKU K.K. (SHIONOGI & CO LTD)	Σύνθεση προστατευτική του δέρματος	0391274/09.06.93	3008114
SHIONOGI SEIYAKU KABUSHIKI KAISHA	Σκευάσματα παρατεταμένης απελευθέρωσης και η μέθοδος παρασκευής τους	0351580/12.05.93	3008262
SIEMENS AG	Μέθοδος ελέγχου για μηχανές χωματουργικών (εκσκαπτικών) έργων	0412402/07.04.93	3008110
SIEMENS AG	Διάταξη συγκολλήσεως με ένα τουλάχιστον ηλεκτρόδιο τύπου αναβολέως και δύο αντικρυστές γέφυρες συγκολλήσεως ή τέσσερις κατά ζεύγη αντικρυστές γέφυρες συγκολλήσεως	0377874/05.05.93	3008298
SIEMENS AG	Άνευ ταλαντώσεων ρύθμιση εκκινήσεως και τροχοπέδησης εγκαταστάσεων προώθησης	0414939/26.05.93	3008321
SIEMENS AG	Διάταξη ζεύξης για αναγνώριση σημάτων διπλού τόνου πολλαπλής συχνότητας σε εγκαταστάσεις τηλεφωνικών κέντρων	0284734/19.05.93	3008322

ΔΙΚΑΙΟΥΧΟΣ (73)	ΤΙΤΛΟΣ ΕΦΕΥΡΕΣΗΣ (54)	ΑΡ./ΗΜ.ΔΗΜ.Ε.Δ. (87)	ΑΡ.ΕΥΡ.Δ.Ε. (11)
SIEMENS AG	Μέθοδος και συσκευή για καθαρισμό καπναερίων	0324454/19.05.93	3008323
SIEMENS AG	Διάταξη στήριξης πόρτας κιβωτίου διακοπτών	0442168/12.05.93	3008301
SIEMENS TELECOMUNICAZIONI S.P.A.	Κυκλοφορητής λεπτής στοιβάδας με τρεις ανάλογα προσαρμοσμένες θύρες (προσβάσεως)	0265001/31.03.93	3008109
SIEMENS TELECOMUNICAZIONI S.P.A.	Ραδιο-σύστημα ακτινοβολίας γωνιώδους αποκλίσεως για ραδιο-συνδέσεις τροποσφαιρικής σκεδάσεως	0261699/31.03.93	3008297
SIEMENS TELECOMUNICAZIONI S.P.A.	Μέθοδος και διάταξη για προσαρμοστική ψηφιακή απόσβεση της ηχούς που παράγεται στις τηλεφωνικές συνδέσεις με χρονομεταβλητά χαρακτηριστικά	0275015/31.03.93	3008227
SIGMA TAU INDUSTRIE FARMACEUTICHE RIUNITE S.P.A.	Μέθοδος παραγωγής (-)-N-ακετυλαμινο-καρνιτίνης και (+) N-ακετυλαμινο-καρνιτίνης	0287523/09.06.93	3008318
SIHI GMBH & CO. KG	Αντλία νερού για δακτύλιο υγρού με μηχανισμό κινήσεως σωλήνα διάκενου (μαγνητικών πόλων)	0467011/12.05.93	3008361
SOCIÉTÉ DES PRODUITS NESTLE S.A.	Προϊόν διατροφής εκ πολλών συνιστωσών με φράγμα προστασίας, μέθοδος παραγωγής του και σύνθεση υλοποιήσεώς του	0393361/14.04.93	3008198
SOCIÉTÉ DES PRODUITS NESTLE S.A.	Προϊόν διατροφής για πρόχειρο φαγητό (σνακ)	0316145/31.03.93	3008212
SPEISER PETER PAUL PROF. DR.	Φαρμακευτικά παρασκευάσματα για θεραπεία ψωριάσεως ψωριακής αρθρίτιδος, νευροδερματίτιδος και εντοπισμένης εντερίτιδος Crohn	0312697/21.04.93	3008046
SPINNSTOFFABRIK ZEHLENDORF AG.	Δίσκοι κατά της φθοράς για μηχανές βοστρυχώσεως ινών	0406686/12.05.93	3008326
SPITZER-EUROVRAC SARL	Κυλινδρική δεξαμενή για την χύδην μεταφορά λεπτών προϊόντων	0362092/31.03.93	3008155
STILO AG	Εξοπλισμός δια την ρύθμισιν του ύψους και την σταθεροποίηση της πλάκας επιφανείας ενός τραπεζιού	0360020/09.06.93	3008115
STRAFOR S.A.	Εργονομικό κάθισμα	0309368/10.03.93	3008032
STUVEX INTERNATIONAL	Διάταξη συσφίγξεως για πίνακες εκρήξεως	0351457/31.03.93	3008286
SUMITOMO PHARMACEUTICALS CO LTD	Βελτιωμένη σύνθεση ελεγχόμενης απελευθέρωσης	0326151/16.06.93	3008174
SUN CHEMICAL CORPORATION	Διαδικασία παρασκευής μελανών	0341054/03.03.93	308073
SUNTORY LTD	Διεργασία για παραγωγή αραχιδωνικού οξέος	0276541/24.03.93	3008121
TACHIBANA SHUNRO	Συσκευή (kits) ενδερμικής εφαρμογής για εξωτερικά φάρμακα	0278074/14.04.93	3008251
TALLERES DAUMAR S.A.	Μέθοδος για την πλήρωση υποδοχών με προϊόντα σύμφωνα με ένα προκαθορισμένο σχέδιο	0436167/24.03.93	3008089
TANABE SEIYAKU CO LTD	Νέα παράγωγα του ινδανοξικού οξέος και μέθοδοι για την παρασκευή αυτών	0330380/23.06.93	3008250

ΔΙΚΑΙΟΥΧΟΣ (73)	ΤΙΤΛΟΣ ΕΦΕΥΡΕΣΗΣ (54)	ΑΡ./ΗΜ.ΔΗΜ.Ε.Δ. (87)	ΑΡ.ΕΥΡ.Δ.Ε. (11)
TANAKA GIKEN CO. LTD	Συσκευή ανακύκλωσης ασφάλτου	0436051/16.06.93	3008258
TEC. AL S.N.C. DI FABBRI ROBERTO & MONTACUTI GIANFRANCO	Θάλαμος ψύξης με άνω (ύπερθεν) ψεκαστήρα ύδατος ειδικώς για κυλινδρικούς υποδοχείς (τύμπανα) αποστείρωσης τροφών	0290714/14.04.93	3008051
TENDER S.R.L.	Πτυσσόμενο χώρισμα	0401180/10.03.93	3008092
TETRA ALFA HOLDINGS S.A.	Δοχεία συσκευασίας εξοπλισμένο με διάταξη ανοίγματος	0386490/16.06.93	3008300
THE BRITISH PETROLEUM COMPANY P.L.C.	Ακροφύσιο ψεκασμού για τον έλεγχο της φωτιάς	0388033/26.05.93	3008265
THE DU PONT MERCK PHARMACEUTICAL COMPANY	Αντιμυκητικές καρβινόλες	0251086/17.03.93	3008125
THE KITASATO INSTITUTE	Σταθεροποιημένο ζωντανό εξασθενημένο εμβόλιο και η παρασκευή του	0295043/26.05.93	3008280
THE MEDTECH GROUP INC	Εισελκόμενη σύριγγα που απορρίπτεται μετά τη χρήση	0327061/05.05.93	3008057
THE PROCTER & GAMBLE COMPANY	Παρεμπόδιση μεταδόσεως χρωστικού	0495836/17.03.93	3008076
THEA S.A.	Νέο αντιαλλεργικό φαρμακευτικό σκευάσμα με παρατεταμένη δράση	0433140/31.03.93	3008337
THYSSEN STAHL AG	Μέθοδος και διάταξη για τη συνεχή συγκόλληση οδηγουμένων σε συνάρμοση ταινιών μέσω μιας δέσμης Laser	0450349/16.06.93	3008360
TPS TERMISKA PROCESSER AB	Καθαρισμός ακατέργαστου αερίου	0310584/14.04.93	3008287
TRANSGENE S.A.	Ανάλογο του παράγοντα VIII, μέθοδος παρασκευής και φαρμακευτική σύνθεση που το περιέχει	0303540/12.05.93	3008284
TRANPHYTO S.A.	Συσκευασία προοριζόμενη να τροποποιεί τη σύνθεση ενός υγρού	0366534/31.03.93	3008063
U.S. FARM PRODUCTS LTD	Συσκευή ποτίσματος	0293857/21.04.93	3008055
UNILEVER N.V.	Ζεόλιθοι σε υγρές απορρυπαντικές συνθέσεις	0315282/31.03.93	3008025
UNILEVER N.V.	Μέσα γαλακτωματοποιήσεως	0365133/10.03.93	3008028
UNILEVER N.V.	Καλλυντική σύνθεση	0273619/07.04.93	3008029
UNILEVER N.V.	Καλλυντική σύνθεση	0407089/10.03.93	3008022
UNILEVER N.V.	Καλλυντική σύνθεση	0348184/03.03.93	3008024
UNILEVER N.V.	Πορεία για την μικροβιολογική παρασκευή 1,3-προπανοδιόλης από γλυκερίνη	0373230/17.02.93	3008026
UNILEVER N.V.	Καταλύτες νικελίου/σίλικα και η παρασκευή αυτών	0322049/07.04.93	3008031
UNILEVER N.V.	Προϊόν τυριού και μέθοδος παρασκευής του	0383375/12.05.93	3008240
UNILEVER N.V.	Ζυμωθέν προϊόν τροφίμου	0386817/12.05.93	3008241
UNILEVER N.V.	Ανακατεμένο τυρί και μέθοδος για την παρασκευή του	0382291/19.05.93	3008243

ΔΙΚΑΙΟΥΧΟΣ (73)	ΤΙΤΛΟΣ ΕΦΕΥΡΕΣΗΣ (54)	ΑΡ./ΗΜ.ΔΗΜ.Ε.Δ. (87)	ΑΡ.ΕΥΡ.Δ.Ε. (11)
UNILEVER N.V.	Κατεψυγμένο σκεύασμα στιγμιαίου Milk Shake	0395145/23.06.93	3008362
UNION CARBIDE CHEMICALS AND PLASTICS COMPANY INC.	Υπερκρίσιμα ρευστά ως αραιωτές σε εφαρμογές συγκολλητικών υλών σε μορφή υγρών ψεκασμάτων	0388916/31.03.93	3008295
UNION CARBIDE CORPORATION	Μέθοδος παρασκευής 2, 2-παρακυκλοφαινίου	0299164/21.04.93	3008139
UNION CARBIDE CORPORATION	Ολιγομερισμός προς α-ολεφίνες	0254277/17.03.93	3008105
UNION CARBIDE CORPORATION	Βελτιωμένο σύστημα και μέθοδος διαχωρισμού με μεμβράνη	0362436/24.03.93	3008223
UNION CARBIDE CORPORATION	Μέθοδος παραγωγής στερεοκανονικών πολυμερών με στενή κατανομή μοριακών βαρών	0291958/14.04.93	3008144
UNION CARBIDE CORPORATION	Ενισχυμένος κοχλιωτός σύνδεσμος (Ρακόρ) γραφίτη μετάλλου	0362437/05.05.93	3008224
UNIVERSITE PIERRE ET MARIE CURIE PARIS VI	Μέθοδος συνθέσεως της αξιδιο-3΄-δεσοξυ-3΄-θυμιδίνης και αναλόγων	0325537/07.04.93	3008196
UNIVERSITY OF FLORIDA	Αντιχολινεργικές ενώσεις φαρμακευτικές συνθέσεις και μέθοδος θεραπείας	0238982/10.03.93	3008082
VALOIS S.A.	Δοσιμετρικό συγκρότημα για ζυμώδες ή ημιρευστό προϊόν	0251863/21.04.93	3008282
VAW ALUMINIUM AG	Συνθετικό κρυσταλλικό πυριτικό αργίλλιο και μέθοδος παρασκευής του	0406474/17.03.93	3008090
VAW ALUMINIUM AG	Μέθοδος παρασκευής πτωχών σε χλωριούχα άλατα προϊόντων γύψου από περιέχοντα ασβέστιο υπολείμματα εγκαταστάσεων καθαρισμού καυσαερίων	0394557/10.03.93	3008091
VETROTEX SAINT-GOBAIN	Μέθοδος επιλογής μιας πουζζολάνης η οποία προορίζεται να ενσωματωθεί εντός ενός σύνθετου υλικού που περιέχει τσιμέντο και ύαλο	0351302/10.03.93	3008096
WARNER LAMBERT COMPANY	Ζαχαροπλαστικό προϊόν και μέθοδος παρασκευής αυτού	0267160/17.03.93	3008133
WARNER LAMBERT COMPANY	Δυνάμενες να διασπείρονται σε νερό συνθέσεις γκεμφιμπροζίλ	0381220/26.05.93	3008044
WARNER-LAMBERT COMPANY	Βελτιωμένη μέθοδος παρασκευής 5, 6-υποκατεστημένων 2, 4-κιναζολινοδιαμινών και νέα ενδιάμεσα	0253396/17.03.93	3008184
WARNER-LAMBERT COMPANY	Βάση μασητικής τσίχλας με μειωμένες θερμίδες και συνθέσεις που περιέχουν αυτή	0271445/10.03.93	3008065
WARNER-LAMBERT COMPANY	Νέο υδρόφιλο σύστημα πλαστικοποιήσεως και τσίχλα η οποία το περιέχει	0298922/21.04.93	3008067
WARNER-LAMBERT COMPANY	Νέα παράγωγα ναφθαλίνης και αντιαλλεργικαί και αντιφλεγμονώδεις φαρμακευτικαί ουσίαι	0279466/19.05.93	3008075
WARNER-LAMBERT COMPANY	Μηχανή και μέθοδος για την περιτύλιξη μαλακών τσιχλών	0335003/10.03.93	3008103
WARNER-LAMBERT COMPANY	Συστήματα διανομής ενίσχυσης γεύσης και γλυκύτητας και μέθοδος παρασκευής	0314626/19.05.93	3008272

ΔΙΚΑΙΟΥΧΟΣ (73)	ΤΙΤΛΟΣ ΕΦΕΥΡΕΣΗΣ (54)	ΑΡ./ΗΜ.ΔΗΜ.Ε.Δ. (87)	ΑΡ.ΕΥΡ.Δ.Ε. (11)
WARNER-LAMBERT COMPANY	Αντιυπερλιπιδημικές και αντιαρτηριοσκληρωτικές ενώσεις και συνθέσεις	0335375/09.06.93	3008338
WARNER-LAMBERT COMPANY	Συνεργικές γλυκαντικές συνθέσεις οι οποίες περιέχουν χλωροδεοξυζάχαρη και συνθέσεις οι οποίες τις περιέχουν	0354680/14.04.93	3008348
WASHINGTON UNIVERSITY	Οξύ- ή θειο-υποκατεστημένα ανάλογα λιπαρών οξέων για χρήση στη θεραπεία λοιμώξεων από ρετρό-ιούς	0415902/17.03.93	3008162
WENMAEKERS PAUL	Διανομέας παχύρευστης ουσίας	0388270/26.05.93	3008334
ZAMBON GROUP S.P.A.	Πεπτίδια έχοντα ανασταλτική δράση ενζυματικών συστημάτων μέθοδος δια την παρασκευή των και φαρμακευτικαί συνθέσεις περιέχουσαι ταύτα	0333000/19.05.93	3008330
ZAMBON S.P.A.	Φαρμακευτικά χρήσιμα παράγωγα του θειαζολιδινιο-4-καρβοξυλικού οξέος	0254354/31.03.93	3008288
ZELLER PLASTIK GMBH	Πώμα από συνθετικό υλικό για δοχεία και στόμια φιαλών	0419790/26.05.93	3008271

ΜΕΡΟΣ Γ΄
ΜΕΤΑΒΟΛΕΣ

ΕΥΡΩΠΑΪΚΑ ΔΙΠΛΩΜΑΤΑ ΕΥΡΕΣΙΤΕΧΝΙΑΣ	
ΑΡ. ΕΔΕ	***ΜΕΤΑΒΙΒΑΣΕΙΣ***
3000563	Η εταιρεία "Bracco S.P.A." (μετά από αλλαγή της επωνυμίας της από Bracco Industria Chimica S.P.A.) μεταβίβασε όλα τα δικαιώματα που απορρέουν από το υπ' αριθμ. 3000563 πιστοποιητικό κατάθεσης μετάφρασης Ευρωπαϊκού Δ.Ε. στην εταιρεία "Bracco International B.V." που εδρεύει στο 7 de Boelelaan 1083 HJ Amsterdam, Ολλανδία.
3001142	Η εταιρεία "UHU GmbH" (μετά από αλλαγή της επωνυμίας της από Lingner & Fischer GmbH) μεταβίβασε όλα τα δικαιώματα που απορρέουν από το υπ' αριθμ. 3001142 πιστοποιητικό κατάθεσης μετάφρασης Ευρωπαϊκού Δ.Ε. στην εταιρεία "Beecham Group PLC" που εδρεύει στο Four New Horizons Court, Harlequin Avenue, Brentford, Middlesex, TW8 9EP, Αγγλία.
3004743	Η εταιρεία "UHU GmbH" (μετά από αλλαγή της επωνυμίας της από Lingner & Fischer GmbH) μεταβίβασε όλα τα δικαιώματα που απορρέουν από το υπ' αριθμ. 3004743 πιστοποιητικό κατάθεσης μετάφρασης Ευρωπαϊκού Δ.Ε. στην εταιρεία "Beecham Group PLC" που εδρεύει στο Four New Horizons Court, Harlequin Avenue, Brentford, Middlesex, TW8 9EP, Αγγλία.
3002330	Η εταιρεία "C.F. Spiess & Sohn GmbH & Co Chemische Fabrik" μεταβίβασε όλα τα δικαιώματα που απορρέουν από το υπ' αριθμ. 3002330 πιστοποιητικό κατάθεσης μετάφρασης Ευρωπαϊκού Δ.Ε. 3002330 στην εταιρεία "D.R. Spiess Chemische Fabrik GmbH & Co" που εδρεύει στο D-6719 Kleinkarlbach, Γερμανία.
ΑΡ. ΑΙΤ./ΕΔΕ	***ΑΛΛΑΓΗ ΕΠΩΝΥΜΙΑΣ***
920402510	Η εταιρεία "Tonali S.p.A." δικαιούχος της υπ' αριθμ. 920402510 αίτησης για κατάθεση μετάφρασης Ευρωπαϊκού Δ.Ε. μετέβαλε την επωνυμία της σε: "Tonali Holding S.p.A."
3000563	Η εταιρεία "Bracco Industria Chimica S.P.A." δικαιούχος του υπ' αριθμ. 3000563 πιστοποιητικού κατάθεσης μετάφρασης Ευρωπαϊκού Δ.Ε. μετέβαλε την επωνυμία της σε: "Bracco S.P.A."
3001142	Η εταιρεία "Lingner & Fischer GmbH" δικαιούχος του υπ' αριθμ. 3001142 πιστοποιητικού κατάθεσης μετάφρασης Ευρωπαϊκού Δ.Ε. μετέβαλε την επωνυμία της σε: "UHU GmbH".
3003150	Η εταιρεία "Eurand Italia S.P.A." δικαιούχος του υπ' αριθμ. 3003150 πιστοποιητικού κατάθεσης μετάφρασης Ευρωπαϊκού Δ.Ε. (λόγω συγχωνεύσεως με την εταιρεία Eurand International S.R.L.) μετέβαλε την επωνυμία της σε: "Eurand International S.p.A."
3004285	Η εταιρεία "Eurand Italia S.P.A." δικαιούχος του υπ' αριθμ. 3004285 πιστοποιητικού κατάθεσης μετάφρασης Ευρωπαϊκού Δ.Ε. (λόγω συγχωνεύσεως με την εταιρεία Eurand International S.R.L.) μετέβαλε την επωνυμία της σε: "Eurand International S.p.A."
30004743	Η εταιρεία "Lingner & Fischer GmbH" δικαιούχος του υπ' αριθμ. 3004743 πιστοποιητικού κατάθεσης μετάφρασης Ευρωπαϊκού Δ.Ε. μετέβαλε την επωνυμία της σε: "UHU GmbH".
ΑΡ. ΑΙΤ. ΕΔΕ	***ΑΛΛΑΓΗ ΕΔΡΑΣ***
920402510	Η εταιρεία "Tonali Holding S.p.A." δικαιούχος της υπ' αριθμ. 920402510 αίτησης για κατάθεση μετάφρασης Ευρωπαϊκού Δ.Ε. (μετά από αλλαγή της επωνυμίας της από Tonali S.p.A.) άλλαξε την έδρα της από: Via Fontana 16, I-20122 Milano, Ιταλία σε: Via Monte Nàpoleone, 8, Milano, Ιταλία.
920403263	Η εταιρεία "Richardson Vicks, Inc." δικαιούχος της υπ' αριθμ. 920403263 αίτηση για κατάθεση μετάφρασης Ευρωπαϊκού Δ.Ε. άλλαξε την έδρα της από: Ten Westport Road, Wilton, CT 068977, Η.Π.Α. σε: One Procter & Gamble Plaza, Cincinnati Ohio 45202, Η.Π.Α.
ΑΡ. ΕΔΕ	***ΣΥΓΧΩΝΕΥΣΗ ΕΤΑΙΡΕΙΩΝ***
3003150	Η εταιρεία "Eurand Italia S.p.A." δικαιούχος του υπ' αριθμ. 3003150 πιστοποιητικού κατάθεσης μετάφρασης Ευρωπαϊκού Δ.Ε. συγχωνεύθηκε με την εταιρεία "Eurand International S.R.L." που εδρεύει στο Μιλάνο Ιταλίας.
3004285	Η εταιρεία "Eurand Italia S.p.A." δικαιούχος του υπ' αριθμ. 3004285 πιστοποιητικού κατάθεσης μετάφρασης Ευρωπαϊκού Δ.Ε. συγχωνεύθηκε με την εταιρεία "Eurand International S.R.L." που εδρεύει στο Μιλάνο Ιταλίας.

ΚΟΙΝΟΠΟΙΗΣΕΙΣ

Επίσης κοινοποιήθηκαν στον Ο.Β.Ι. οι παρακάτω μεταβολές που συντελέστηκαν κατά την Ευρωπαϊκή φάση ενώπιον του ΕΓΔΕ:

ΑΡ. ΑΙΤ. ΕΔΕ	ΜΕΤΑΒΙΒΑΣΕΙΣ
920402756	Η εταιρεία "ESPE Stiftung & Co Production und Vertriebs KG" μεταβίβασε όλα τα δικαιώματα που απορρέουν από την υπ' αριθμ. 920402756 αίτηση για κατάθεση μετάφρασης Ευρωπαϊκού Δ.Ε. στην εταιρεία "THERA Patent GmbH & Co. KG Gesellschaft fur industrielle Schutzrechte" που εδρεύει στο Am Griesberg 2, W-8031 Seefeld 1, Γερμανία.
930400027	Η εταιρεία "Union Carbide Corporation" μεταβίβασε όλα τα δικαιώματά της που απορρέουν από την υπ' αριθμ. 930400027 αίτηση για κατάθεση μετάφρασης Ευρωπαϊκού Δ.Ε. στην εταιρεία "Praxair Technology, Inc." που εδρεύει στο 39 Old Ridgebury Road, Danbury, Connecticut 06810-5113, Η.Π.Α.
ΑΡ. ΑΙΤ. ΕΔΕ	**ΑΛΛΑΓΗ ΕΠΩΝΥΜΙΑΣ**
930400367	Η εταιρεία "Kanoldt Arzneimittel GmbH" δικαιούχος της υπ' αριθμ. 930400367 αίτησης για κατάθεση μετάφρασης Ευρωπαϊκού Δ.Ε. μετέβαλε την επωνυμία της σε: "Boots Pharma GmbH"
930400656	Η εταιρεία "Stichting MAVU" δικαιούχος της υπ' αριθμ. 930400656 αίτησης για κατάθεση μετάφρασης Ευρωπαϊκού Δ.Ε. μετέβαλε την επωνυμία της σε: "Stichting voor Materiaalkunde Vrije Universiteit Amsterdam "MAVU".

ΣΥΝΔΡΟΜΕΣ ΓΙΑ ΤΟ ΕΔΒΙ

— Τέλος αγοράς του Ειδικού Δελτίου Βιομηχανικής Ιδιοκτησίας ανά τεύχος ..... δρχ. 1000
— Συνδρομές εσωτερικού (για ένα έτος) ..... δρχ. 10000
— Συνδρομές εξωτερικού (για ένα έτος) ..... δρχ. 20000

(άρθρο 4, παρ. 3 ν. 1733/1987)

Κάθε ενδιαφερόμενος μπορεί να προμηθεύεται το ΕΔΒΙ ή να ζητήσει να γίνει συνδρομητής από τον:
Οργανισμό Βιομηχανικής Ιδιοκτησίας (ΟΒΙ)
Αρτέμιδος & Επιδαύρου
151 25 Παράδεισος Αμαρουσίου
τηλ.: 6828231

SUBSCRIPTION FOR THE INDUSTRIAL PROPERTY BULLETIN

— Purchase fee per issue ..... GRD 1000
— Subscription: domestic (one year) ..... GRD 10000
— Subscription: foreign (one year) ..... GRD 20000

(art. 4, par. 3, law 1733/1987)

For bulletin purchasing or subscription information, please contact:

Industrial Property Organisation (OBI)
Artemidos & Epidavrou str,
151 25 Paradissos Amaroussiou
Athens - Greece
tel.: (00301) 6828231

ISSN 1105-0012