ΟΡΓΑΝΙΣΜΟΣ
ΒΙΟΜΗΧΑΝΙΚΗΣ
ΙΔΙΟΚΤΗΣΙΑΣ

ΕΙΔΙΚΟ ΔΕΛΤΙΟ ΒΙΟΜΗΧΑΝΙΚΗΣ ΙΔΙΟΚΤΗΣΙΑΣ

(ΕΔΒΙ)

ΤΕΥΧΟΣ Α΄

ΕΥΡΕΣΙΤΕΧΝΙΕΣ

ΔΕΚΕΜΒΡΙΟΣ 2008

ΟΡΓΑΝΙΣΜΟΣ
ΒΙΟΜΗΧΑΝΙΚΗΣ
ΙΔΙΟΚΤΗΣΙΑΣ

Παντανάσσης 5
151 25 Παράδεισος Αμαρουσίου

ΤΕΛΕΦΑΞ: 210 6819231

ΤΗΛΕΦΩΝΑ:

ΓΕΝΙΚΕΣ ΠΛΗΡΟΦΟΡΙΕΣ: 210 6183500
ΚΑΤΑΘΕΣΕΙΣ: 210 6183593
ΤΕΛΗ: 210 6183594
ΕΞΕΤΑΣΤΕΣ: 210 6183595
ΛΟΓΙΣΤΗΡΙΟ: 210 6183596
ΝΟΜΙΚΑ ΘΕΜΑΤΑ: 210 6183597
ΤΕΧΝΙΚΗ ΠΛΗΡΟΦΟΡΗΣΗ: 210 6183598
ΔΗΜΟΣΙΕΣ ΣΧΕΣΕΙΣ: 210 6183599

Επιμέλεια - Έκδοση:
Βασιλείου Χρήστος
Οργανισμός Βιομηχανικής Ιδιοκτησίας (ΟΒΙ)

© Οργανισμός Βιομηχανικής Ιδιοκτησίας (ΟΒΙ)
20 Ιανουαρίου 2009

ΟΡΓΑΝΙΣΜΟΣ
ΒΙΟΜΗΧΑΝΙΚΗΣ
ΙΔΙΟΚΤΗΣΙΑΣ

5 Pandanassis Str.
GR 151 25 Paradissos Amaroussiou Athens, Greece

TELEFAX: 210 6819231

TELEPHONS:

GENERAL INFORMATION: 003 210 6183500
RECEIVING OFFICE: 003 210 6183593
FEES: 003 210 6183594
EXAMINERS: 003 210 6183595
ACCOUNTS OFFICE: 003 210 6183596
LEGAL METTERS: 003 210 6183597
TECHNICAL INFORMATION: 003 210 6183598
PUBLIC RELATIONS: 003 210 6183599

Editor - Publisher:
Vassiliou Christos
Industrial Property Organisation (OBI)

© Industrial Property Organisation (OBI)
January 20, 2009

ΕΙΣΑΓΩΓΙΚΟ ΣΗΜΕΙΩΜΑ

Το Ειδικό Δελτίο Βιομηχανικής Ιδιοκτησίας τηρείται από τον Οργανισμό Βιομηχανικής Ιδιοκτησίας (Ο.Β.Ι.) κατ' εφαρμογή του άρθρου 4 του νόμου 1733/1987 (ΦΕΚ 171,Α΄) και αποτελείται δύο τεύχη:

Στο **ΤΕΥΧΟΣ Α΄** δημοσιεύονται σε μηνιαία βάση τα εξής :

- Αιτήσεις και χορηγήσεις Διπλωμάτων Ευρεσιτεχνίας (Δ.Ε.)
- Αιτήσεις και χορηγήσεις Πιστοποιητικών Υποδείγματος Χρησιμότητας (Π.Υ.Χ.)
- Αιτήσεις και χορηγήσεις Συμπληρωματικών Πιστοποιητικών Προστασίας για Φυτοπροστατευτικά προϊόντα (Σ.Π.Π.Φ.Π.)
- Αιτήσεις και χορηγήσεις Συμπληρωματικών Πιστοποιητικών Προστασίας για Φάρμακα (Σ.Π.Π.Φ.)
- Αιτήσεις Μετάφρασης Αξιώσεων Ευρωπαϊκών Διπλωμάτων Ευρεσιτεχνίας
- Βεβαιώσεις Μεταφράσεων Ευρωπαϊκών Διπλωμάτων Ευρεσιτεχνίας
- Μεταβολές - Διορθώσεις αιτήσεων και χορηγήσεων τίτλων βιομηχανικής ιδιοκτησίας
- Εκπτώσεις - Ανακλήσεις Εκπτώσεων αιτήσεων και χορηγήσεων τίτλων βιομηχανικής ιδιοκτησίας

Στο **ΤΕΥΧΟΣ Β΄** δημοσιεύονται σε μηνιαία βάση οι αιτήσεις και τα καταχωρημένα Σχέδια ή Υποδείγματα.

Τα παραπάνω τεύχη διατίθενται ξεχωριστά.

ΔΕΚΕΜΒΡΙΟΣ 2008
Ημερομηνία έκδοσης: 20/01/2009

ΠΕΡΙΕΧΟΜΕΝΑ

Σελ.
Ανάλυση κωδικών αρθμών 5
Συντμήσεις 5

ΜΕΡΟΣ Α΄
ΕΘΝΙΚΟΙ ΤΙΤΛΟΙ ΠΡΟΣΤΑΣΙΑΣ

ΚΕΦΑΛΑΙΟ 1
ΑΙΤΗΣΕΙΣ :
- ΔΙΠΛΩΜΑΤΩΝ ΕΥΡΕΣΙΤΕΧΝΙΑΣ
- ΠΙΣΤΟΠΟΙΗΤΙΚΩΝ ΥΠΟΔΕΙΓΜΑΤΟΣ ΧΡΗΣΙΜΟΤΗΤΑΣ
- ΣΥΜΠΛΗΡΩΜΑΤΙΚΩΝ ΠΙΣΤΟΠΟΙΗΤΙΚΩΝ ΠΡΟΣΤΑΣΙΑΣ

1.1 Αιτήσεις Διπλωμάτων Ευρεσιτεχνίας 9
1.2 Ευρετήριο αιτήσεων Δ.Ε. σύμφωνα με την ημερομηνία κατάθεσης 24
1.3 Ευρετήριο αιτήσεων Δ.Ε. σύμφωνα με την αλφαβητική σειρά των καταθετών 26
1.4 Αιτήσεις Πιστοποιητικών Υποδείγματος Χρησιμότητας 28
1.5 Ευρετήριο αιτήσεων Π.Υ.Χ. σύμφωνα με την ημερομηνία κατάθεσης 31
1.6 Ευρετήριο αιτήσεων Π.Υ.Χ. σύμφωνα με την αλφαβητική σειρά των καταθετών 32
1.7 Αιτήσεις για Συμπληρωματικά Πιστοποιητικά Προστασίας για Φάρμακα 33
1.8 Ευρετήριο αιτήσεων για Συμπληρωματικά Πιστοποιητικά Προστασίας για Φάρμακα σύμφωνα με την ημερομηνία κατάθεσης 34
1.9 Ευρετήριο αιτήσεων για Συμπληρωματικά Πιστοποιητικά Προστασίας για Φάρμακα σύμφωνα με αλφαβητική σειρά των αιτούντων 35
1.10 Αιτήσεις για Συμπληρωματικά Πιστοποιητικά Προστασίας για Φυτοπροστατευτικά Προϊόντα 36
1.11 Ευρετήριο αιτήσεων για Συμπληρωματικά Πιστοποιητικά Προστασίας για Φυτοπροστατευτικά Προϊόντα σύμφωνα με την ημερομηνία κατάθεσης 37
1.12 Ευρετήριο αιτήσεων για Συμπληρωματικά Πιστοποιητικά Προστασίας για Φυτοπροστατευτικά Προϊόντα σύμφωνα με αλφαβητική σειρά των αιτούντων 38

ΚΕΦΑΛΑΙΟ 2
ΔΙΠΛΩΜΑΤΑ ΕΥΡΕΣΙΤΕΧΝΙΑΣ ΚΑΙ ΠΙΣΤΟΠΟΙΗΤΙΚΑ ΥΠΟΔΕΙΓΜΑΤΟΣ ΧΡΗΣΙΜΟΤΗΤΑΣ

2.1 Διπλώματα Ευρεσιτεχνίας 39
2.2 Ευρετήριο Δ.Ε. σύμφωνα με την ημερομηνία κατάθεσης 56
2.3 Ευρετήριο Δ.Ε. σύμφωνα με την αλφαβητική σειρά των δικαιούχων 58
2.4 Πιστοποιητικά Υποδείγματος Χρησιμότητας 61
2.5 Ευρετήριο Π.Υ.Χ. σύμφωνα με την ημερομηνία κατάθεσης 63
2.6 Ευρετήριο Π.Υ.Χ. σύμφωνα με την αλφαβητική σειρά των δικαιούχων 64
2.7 Συμπληρωματικά Πιστοποιητικά Προστασίας για Φάρμακα 65

DECEMBER 2008
Publication date: 20/01/2009

CONTENTS

Page
INID Codes 5
Abbreviations 5

PART A´
NATIONAL PROTECTION TITLES

CHAPTER 1
APPLICATIONS:
- PATENT
- UTILITY MODEL APPLICATIONS
- SUPPLEMENTARY PROTECTION CERTIFICATES

1.1 Patent Applications 9
1.2 Patent Application Index by filing date 24
1.3 Patent Application Index in alphabetical order of the patentee 26
1.4 Utility Model Applications 28
1.5 Utility Model Application Index by filing date 31
1.6 Utility Model Application Index in alphabetical order of the applicants 32
1.7 Applications for Supplementary Protection Certificates for plant protection medicines 33
1.8 Applications Index for Supplementary Protection Certificates for plant protection medicines by filing date 34
1.9 Applications Index for Supplementary Protection Certificates for plant protection medicines in alphabetical order of the applicants 35
1.10 Applications for Supplementary Protection Certificates for plant protection products 36
1.11 Applications Index forSupplementary Protection Certificates for plant protection products by filing date 37
1.12 Applications Index for Supplementary Protection Certificates for plant protection products in alphabetical order of the applicants 38

CHAPTER 2
PATENTS AND UTILITY MODELS

2.1 Patents 39
2.2 Patent Index by filing date 56
2.3 Patent Index in alphabetical order of the patentee 58
2.4 Utility Models 61
2.5 Utility Model Index by filing date 63
2.6 Utility Model Index in alphabetical order of the patentee 64
2.7 Supplementary Protection Certificates for medicines products 65

2.8 Ευρετήριο Συμπληρωματικών Πιστοποιητικών Προστασίας για Φάρμακα σύμφωνα με την ημερομηνία κατάθεσης 66
2.9 Ευρετήριο Συμπληρωματικών Πιστοποιητικών Προστασίας για Φάρμακα σύμφωνα με την αλφαβητική σειρά των δικαιούχων 67
2.10 Συμπληρωματικά Πιστοποιητικά Προστασίας για Φυτοπροστατευτικά Προϊόντα 68
2.11 Ευρετήριο Συμπληρωματικών Πιστοποιητικών Προστασίας για Φυτοπροστατευτικά Προϊόντα σύμφωνα με την ημερομηνία κατάθεσης 69
2.12 Ευρετήριο Συμπληρωματικών Πιστοποιητικών Προστασίας για Φυτοπροστατευτικά Προϊόντα σύμφωνα με αλφαβητική σειρά των δικαιούχων 70

ΜΕΡΟΣ Β΄
ΕΥΡΩΠΑΪΚΟΙ ΤΙΤΛΟΙ ΠΡΟΣΤΑΣΙΑΣ

ΚΕΦΑΛΑΙΟ 1
ΜΕΤΑΦΡΑΣΕΙΣ ΕΥΡΩΠΑΪΚΩΝ ΑΙΤΗΣΕΩΝ

1.1 Ανακοίνωση για κατάθεση μετάφρασης των αξιώσεων Ευρωπαϊκών αιτήσεων Δ.Ε. 73
1.2 Ευρετήριο Ευρωπαϊκών αιτήσεων σύμφωνα με τον αριθμό δημοσίευσης 74
1.3 Ευρετήριο Ευρωπαϊκών αιτήσεων σύμφωνα με την αλφαβητική σειρά των καταθετών 75

ΚΕΦΑΛΑΙΟ 2
ΕΥΡΩΠΑΪΚΑ ΔΙΠΛΩΜΑΤΑ ΕΥΡΕΣΙΤΕΧΝΙΑΣ

2.1 Ανακοίνωση για κατάθεση μετάφρασης στα Ελληνικά Ευρωπαϊκών Δ.Ε. 76
2.2 Ευρετήριο σύμφωνα με τον αριθμό δημοσίευσης μεταφρασμένων στα Ελληνικά Ευρωπαϊκών Δ.Ε. 235
2.3 Ευρετήριο σύμφωνα με την αλφαβητική σειρά των δικαιούχων μεταφρασμένων στα Ελληνικά Ευρωπαϊκών Δ.Ε. 250

ΚΕΦΑΛΑΙΟ 3
ΤΡΟΠΟΠΟΙΗΜΕΝΑ ΕΥΡΩΠΑΪΚΑ ΔΙΠΛΩΜΑΤΑ ΕΥΡΕΣΙΤΕΧΝΙΑΣ

3.1 Ανακοίνωση για κατάθεση μετάφρασης στα Ελληνικά Τροποποιημένων Ευρωπαϊκών Δ.Ε. 265
3.2 Ευρετήριο σύμφωνα με τον αριθμό δημοσίευσης μεταφρασμένων στα Ελληνικά Τροποποιημένων Ευρωπαϊκών Δ.Ε. 268
3.3 Ευρετήριο σύμφωνα με την αλφαβητική σειρά των δικαιούχων μεταφρασμένων στα Ελληνικά Τροποποιημένων Ευρωπαϊκών Δ.Ε. 269

ΚΕΦΑΛΑΙΟ 4
ΓΝΩΣΤΟΠΟΙΗΣΕΙΣ ΑΠΌ ΕΓΔΕ

4.2 Ανακλήσεις από ΕΓΔΕ χορηγηθέντων ΕΔΕ 270

ΜΕΡΟΣ Γ΄
ΜΕΤΑΒΟΛΕΣ - ΕΚΠΤΩΣΕΙΣ

ΜΕΤΑΒΟΛΕΣ - ΔΙΟΡΘΩΣΕΙΣ 273
ΕΚΠΤΩΣΕΙΣ -ΑΝΑΚΛΗΣΕΙΣ ΕΚΠΤΩΣΕΩΝ 278

2.8 Intex to Supplementary Protection Certificates for medicines products by filing date 66
2.9 Intex to Supplementary Protection Certificates for medicines products in alphabetical order of the owner 67
2.10 Supplementary Protection Certificates for plant protection products 68
2.11 Intex to Supplementary Protection Certificates for plant protection products by filing date.....69
2.12 Intex to Supplementary Protection Certificates for plant protection product in alphabetical order of the owner 70

PART B΄
EUROPEAN PROTECTION TITLES

CHAPTER 1
TRANSLATIONS OF EUROPEAN PATENT APPLICATIONS

1.1 Notification concerning the translation of the European patents applications claims.....73
1.2 Index by publication number of the European applications patents 74
1.3 Index in alphabetical order of the patentee 75

CHAPTER 2
EUROPEAN PATENTS

2.1 Notification concerning the translation into Greek of the European patents 76
2.2 Index by publication number of the European patents translated into Greek 235
2.3 Index in alphabetical order of the patentee of the European patents translated into Greek.....250

CHAPTER 3
AMENDED EUROPEAN PATENTS

3.1 Notification concerning the translation into Greek of the Amended European patents.....265
3.2 Index by publication number of the Amended European patents translated into Greek.....268
3.3 Index in alphabetical order of the patentee of the Amended European patents translated into Greek 269

CHAPTER 4
REVOCATION FROM EPO

4.2 Revocations from EPO of European patents.....270

PART C΄
MODIFICATIONS - ANNULMENTS

MODIFICATIONS - CORRECTIONS 273
ANNULMENTS-REVOCATIONS OF ANNULMENTS 278

ΜΕΡΟΣ Δ΄
ΕΚΤΑΚΤΕΣ ΑΝΑΚΟΙΝΩΣΕΙΣ 291

Συνδρομές για το ΕΔΒΙ 292

PART D΄
SPECIAL COMMUNICATIONS 291

Subscription of the Industrial Property Bulletin 292

ΚΩΔΙΚΟΙ ΑΡΙΘΜΟΙ
ΤΕΥΧΟΣ Α'
ΕΘΝΙΚΟ

(11)	Αριθμός Δ.Ε.
(11)	Αριθμός Π.Υ.Χ.
(21)	Αριθμός Αίτησης Δ.Ε.
(21)	Αριθμός Αίτησης Π.Υ.Χ.
(22)	Ημερομηνία κατάθεσης
(30)	Συμβατικές Προτεραιότητες
(47)	Ημερομηνία απονομής
(51)	Διεθνής ταξινόμηση
(54)	Τίτλος εφεύρεσης
(57)	Περίληψη
(61)	Τροποποίηση στο κύριο Δ.Ε.
(71)	Καταθέτης
(72)	Εφευρέτης
(73)	Δικαιούχος
(74)	Ειδικός Πληρεξούσιος
(74)	Αντίκλητος

ΤΕΥΧΟΣ Β'
ΕΥΡΩΠΑΪΚΟ

(11)	Αριθμός Ευρωπαϊκού Δ.Ε.
(21)	Αριθμός Ελληνικής κατάθεσης
(22)	Ημερομηνία Ελληνικής κατάθεσης
(30)	Προτεραιότητα
(54)	Τίτλος εφεύρεσης
(57)	Περίληψη
(71)	Καταθέτης
(72)	Εφευρέτης
(73)	Δικαιούχος
(74)	Ειδικός Πληρεξούσιος
(74)	Αντίκλητος
(86)	Αριθμ./ημερ. κατάθεσης Ευρωπαϊκής αίτησης
(87)	Αριθμ./ημερ. δημοσίευσης Ευρωπαϊκής αίτησης
(68)	Αριθμ./ημερ. κυρίου Δ.Ε.
(92)	Αριθμ./ημερ. ισχύουσας άδειας κυκλοφορίας στην Ελλάδα
(93)	Αριθμ./ημερ. 1ης άδειας κυκλοφορίας στην Ε.Κ.
(95)	Προσδιορισμός προϊόντος

INID CODES
PART A'
NATIONAL PROTECTION TITLES

(11)	Patent No
(11)	Utility Model No
(21)	Patent application No
(21)	Utility Model application No
(22)	Filing date
(30)	Priority
(47)	Date of grant
(51)	International Patent Classification
(54)	Invention title
(57)	Abstract
(61)	Addition to the patent
(71)	Applicant
(72)	Inventor
(73)	Patentee
(74)	Attorney
(74)	Representative

PART B'
EUROPEAN PATENTS

(11)	European Patent No
(21)	Greek application No
(22)	Greek application filing date
(30)	Priority
(54)	Invention title
(57)	Abstract
(71)	Applicant
(72)	Inventor
(73)	Patentee
(74)	Attorney
(74)	Representative
(86)	European application No/European application filing date
(87)	EP Publication No/Date
(68)	Number/publication number of the basic patent
(92)	Number/date of the first marketing authorization in Greece
(93)	Number/date of the first marketing authorization in the EU
(95)	Name of the product

<u>ΣΥΝΤΜΗΣΕΙΣ</u>

ΟΒΙ: Οργανισμός Βιομηχανικής Ιδιοκτησίας
ΕΔΒΙ: Ειδικό Δελτίο Βιομηχανικής Ιδιοκτησίας
ΔΕΒΙ: Δελτίο Εμπορικής και Βιομηχανικής Ιδιοκτησίας
Δ.Ε.: Δίπλωμα Ευρεσιτεχνίας
ΠΥΧ: Πιστοποιητικό Υποδείγματος Χρησιμότητας
Δ.Σ.: Διοικητικό Συμβούλιο
ΑΠ./ΗΜ.ΔΗΜ.Ε.Α. (87): Αριθμός/ημερομηνία δημοσίευσης ευρωπαϊκής αίτησης
ΑΡ.ΕΛΛ.ΚΑΤ. (21): Αριθμός Ελληνικής Κατάθεσης
ΑΡ.ΑΙΤ.ΠΥΧ.: Αριθμός αίτησης πιστοποιητικού υποδείγματος χρησιμότητας
ΕΓΔΕ: Ευρωπαϊκό Γραφείο Διπλωμάτων Ευρεσιτεχνίας
ΕΡΟ: European Patent Office
ΣΠΠΦΠ: Συμπληρωματικό Πιστοποιητικό Προστασίας για Φυτοπροστατευτικά Προϊόντα
ΣΠΠΦ: Συμπληρωματικό Πιστοποιητικό Προστασίας για Φάρμακα

ΜΕΡΟΣ Α΄

ΕΘΝΙΚΟΙ ΤΙΤΛΟΙ ΠΡΟΣΤΑΣΙΑΣ

Κ Ε Φ Α Λ Α Ι Ο 1

ΑΙΤΗΣΕΙΣ ΔΙΠΛΩΜΑΤΩΝ ΕΥΡΕΣΙΤΕΧΝΙΑΣ , ΠΙΣΤΟΠΟΙΗΤΙΚΩΝ ΥΠΟΔΕΙΓΜΑΤΟΣ ΧΡΗΣΙΜΟΤΗΤΑΣ ΚΑΙ ΣΥΜΠΛΗΡΩΜΑΤΙΚΩΝ ΠΙΣΤΟΠΟΙΗΤΙΚΩΝ ΠΡΟΣΤΑΣΙΑΣ

1.1 ΑΙΤΗΣΕΙΣ ΔΙΠΛΩΜΑΤΩΝ ΕΥΡΕΣΙΤΕΧΝΙΑΣ

ΑΡΙΘΜΟΣ ΑΙΤΗΣΗΣ Δ.Ε. ***(21):20070100342***
ΔΙΕΘΝΗΣ ΤΑΞΙΝΟΜΗΣΗ *(51):IPC8: A46B 11/00*
ΚΑΤΑΘΕΤΗΣ *(71):*1)ΛΙΟΚΟΥΡΑΣ ΘΕΜΕΛΗΣ-ΑΘΑΝΑΣΙΟΣ Σκιάθου και Νισύρου, 19010 ΚΑΛΥΒΙΑ ΘΟΡΙΚΟΥ (ΑΤΤΙΚΗΣ), ΕΛΛΑΔΑ
ΗΜΕΡΟΜ. ΚΑΤΑΘΕΣΗΣ *(22):*05/06/2007
ΣΥΜΒ. ΠΡΟΤΕΡΑΙΟΤΗΤΕΣ *(30):*
ΤΡΟΠΟΠ. ΚΥΡΙΟΥ Δ.Ε. *(61):*
ΕΦΕΥΡΕΤΗΣ *(72):*1)ΛΙΟΚΟΥΡΑΣ ΘΕΜΕΛΗΣ-ΑΘΑΝΑΣΙΟΣ
ΕΙΔΙΚΟΣ ΠΛΗΡΕΞΟΥΣΙΟΣ *(74):*
ΑΝΤΙΚΛΗΤΟΣ *(74):*
ΤΙΤΛΟΣ ΕΦΕΥΡΕΣΗΣ ***(54):*****ΗΛΕΚΤΡΙΚΗ ΟΔΟΝΤΟΒΟΥΡΤΣΑ ΜΕ ΔΥΝΑΤΟΤΗΤΑ ΑΠΟΘΗΚΕΥΣΗΣ ΚΑΙ ΤΡΟΦΟΔΟΤΗΣΗΣ ΟΔΟΝΤΟΠΑΣΤΑΣ ΣΤΗΝ ΒΟΥΡΤΣΑ ΜΕ ΜΗΧΑΝΙΚΟ ΤΡΟΠΟ**

ΠΕΡΙΛΗΨΗ(57)

Η ηλεκτρική οδοντόβουρτσα που αποτελείται από ένα μοτέρ και ένα μηχανισμό παλινδρόμησης, τροφοδοτούμενο με μπαταρία, περιέχει στο κάτω μέρος αποθηκευτικός χώρο (οδοντόπαστας) όπου διευκολύνει την διαδικασία χρήσης.

ΑΡΙΘΜΟΣ ΑΙΤΗΣΗΣ Δ.Ε. ***(21):20070100347***
ΔΙΕΘΝΗΣ ΤΑΞΙΝΟΜΗΣΗ *(51):IPC8: A23N 12/02*
IPC8: A23L 1/00
ΚΑΤΑΘΕΤΗΣ *(71):*1)ΤΡΑΜΟΥΝΤΑΝΤΑΣ ΚΟΣΜΑΣ 10χλμ Ε.Ο> Θεσ/κης-Κατερίνης, Σίνδος, 57400 ΣΙΝΔΟΣ (ΘΕΣΣΑΛΟΝΙΚΗΣ), ΕΛΛΑΔΑ
ΗΜΕΡΟΜ. ΚΑΤΑΘΕΣΗΣ *(22):*06/06/2007
ΣΥΜΒ. ΠΡΟΤΕΡΑΙΟΤΗΤΕΣ *(30):*
ΤΡΟΠΟΠ. ΚΥΡΙΟΥ Δ.Ε. *(61):*
ΕΦΕΥΡΕΤΗΣ *(72):*1)ΤΡΑΜΟΥΝΤΑΝΤΑΣ ΚΟΣΜΑΣ
ΕΙΔΙΚΟΣ ΠΛΗΡΕΞΟΥΣΙΟΣ *(74):*
ΑΝΤΙΚΛΗΤΟΣ *(74):*
ΤΙΤΛΟΣ ΕΦΕΥΡΕΣΗΣ ***(54):*****ΜΗΧΑΝΗΜΑ ΠΛΥΣΙΜΑΤΟΣ ΛΑΧΑΝΙΚΩΝ**

ΠΕΡΙΛΗΨΗ(57)

Είναι ένα μηχάνημα πλυσίματος λαχανικών, που αποτελείται από δυο δεξαμενές (Ια), (13) μέσα στις οποίες οδηγούνται τα λαχανικά (11) και αφού πλυθούν από όλες τις πλευρές χάρις στην ύπαρξη μπέκ ψεκασμού • (5αl) , (5β1) , (5α2) (5β2) με νερό (5), με την βοήθεια μεταφορικών ταινιών (12α)(12β), μεταφέροντα ι στον τελικό πάγκο(9) απαγωγής, έτοιμα για την τελική συσκευασία για να διατεθούν στο καταναλωτικό κοινό.

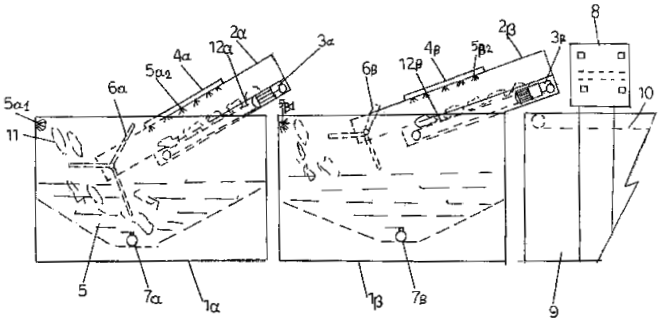

ΑΡΙΘΜΟΣ ΑΙΤΗΣΗΣ Δ.Ε. ***(21):*****20070100348**
ΔΙΕΘΝΗΣ ΤΑΞΙΝΟΜΗΣΗ *(51):IPC8: G09F 21/04*
IPC8: G09F 11/26
IPC8: G09F 13/04
ΚΑΤΑΘΕΤΗΣ *(71):*1)ΜΕΛΕΪΣΗΣ ΒΑΣΙΛΕΙΟΥ ΕΜΜΑΝΟΥΗΛ
Κέννεντι 34, 85100 ΡΟΔΟΣ
(ΔΩΔΕΚΑΝΗΣΟΥ), ΕΛΛΑΔΑ
ΗΜΕΡΟΜ. ΚΑΤΑΘΕΣΗΣ *(22):*07/06/2007
ΣΥΜΒ. ΠΡΟΤΕΡΑΙΟΤΗΤΕΣ *(30):*
ΤΡΟΠΟΠ. ΚΥΡΙΟΥ Δ.Ε. *(61):*
ΕΦΕΥΡΕΤΗΣ *(72):*1)ΜΕΛΕΪΣΗΣ ΒΑΣΙΛΕΙΟΥ
ΕΜΜΑΝΟΥΗΛ
ΕΙΔΙΚΟΣ ΠΛΗΡΕΞΟΥΣΙΟΣ *(74):*
ΑΝΤΙΚΛΗΤΟΣ *(74):*
ΤΙΤΛΟΣ ΕΦΕΥΡΕΣΗΣ ***(54):*****ΔΙΑΦΗΜΙΣΤΙΚΟ ΟΧΗΜΑ**

ΠΕΡΙΛΗΨΗ(57)

Το διαφημιστικό όχημα φέρει διάφανο κουβούκλιο με εσωτερικό μηχανισμό κινήσεων και εσωτερικό φωτισμό και δίνει τη δυνατότητα σε προϊόντα και επιχειρήσεις να διαφημιστούν όπου επιθυμούν, τόσο την ημέρα όσο και τις βραδινές ώρες. Οι αφίσες θα προβάλλονται εναλλασσόμενα, πάνω, κάτω και αντιστρόφως και ανεξάρτητα μεταξύ τους σε κάθε πλευρά του κουβουκλίου είτε κινείται το όχημα είτε είναι ακίνητο.

ΑΡΙΘΜΟΣ ΑΙΤΗΣΗΣ Δ.Ε. ***(21):*****20070100349**
ΔΙΕΘΝΗΣ ΤΑΞΙΝΟΜΗΣΗ *(51):IPC8: A61N 7/02*
IPC8: A61B 17/32
ΚΑΤΑΘΕΤΗΣ *(71):*1)ΣΙΔΕΡΗΣ ΘΕΜΕΛΗ ΜΙΧΑΗΛ
Θεοδώρου Γεωμέτρου 45, 11743 ΑΘΗΝΑ, ΕΛΛΑΔΑ
2)ΠΑΠΑΛΟΗΣ ΕΥΘΥΜΙΟΥ ΑΠΟΣΤΟΛΟΣ
Ελ.βενιζέλου 60, 15341 ΑΓΙΑ ΠΑΡΑΣΚΕΥΗ (ΑΤΤΙΚΗΣ), ΕΛΛΑΔΑ
3)ΒΟΛΙΚΑΣ ΓΕΩΡΓΙΟΥ ΖΑΧΑΡΙΑΣ
Σερεπετζή 3, 15452 ΨΥΧΙΚΟ (ΑΤΤΙΚΗΣ), ΕΛΛΑΔΑ
ΗΜΕΡΟΜ. ΚΑΤΑΘΕΣΗΣ *(22):*07/06/2007
ΣΥΜΒ. ΠΡΟΤΕΡΑΙΟΤΗΤΕΣ *(30):*
ΤΡΟΠΟΠ. ΚΥΡΙΟΥ Δ.Ε. *(61):*
ΕΦΕΥΡΕΤΗΣ *(72):*1)ΣΙΔΕΡΗΣ ΘΕΜΕΛΗ ΜΙΧΑΗΛ
2)ΠΑΠΑΛΟΗΣ ΕΥΘΥΜΙΟΥ ΑΠΟΣΤΟΛΟΣ
3)ΒΟΛΙΚΑΣ ΓΕΩΡΓΙΟΥ ΖΑΧΑΡΙΑΣ
ΕΙΔΙΚΟΣ ΠΛΗΡΕΞΟΥΣΙΟΣ *(74):*
ΑΝΤΙΚΛΗΤΟΣ *(74):*
ΤΙΤΛΟΣ ΕΦΕΥΡΕΣΗΣ ***(54):*****ΣΥΣΤΗΜΑ ΔΙΑΘΕΡΜΙΑΣ ΥΠΕΡΗΧΩΝ ΠΛΗΡΩΣ ΕΛΕΓΧΟΜΕΝΗΣ ΛΕΙΤΟΥΡΓΙΑΣ**

ΠΕΡΙΛΗΨΗ(57)

Το σύστημα διαθερμίας υπερήχων πλήρως ελεγχόμενης λειτουργίας είναι μια διαθερμία υπερήχων, η οποία μπορεί να εφαρμοστεί με ασφάλεια σε πολύ ευαίσθητους νευρικούς ιστούς όπως αυτούς του εγκεφάλου, νωτιαίου μυελού, κ.α. Προκαλεί τομή και αιμόσταση στους ιστούς, στεγανοποιεί αγγεία σχετικά μικρής διατομής όπως αυτά που συναντάμε στον εγκέφαλο, χωρίς να προκαλεί την ρήξη αυτών. Δεν προκαλεί την διασπορά υγρών, λόγο μεταπήδησης και η χρήση της είναι όσο το δυνατόν απλούστερη και φιλική προς τον χρήστη. Μία ηλεκτρονική συσκευή ελέγχου λειτουργίας (7) ελέγχει την λειτουργία της διαθερμίας υπερήχων στην τελική βαθμίδα , δηλαδή στην βαθμίδα εξόδου της διαθερμίας υπερήχων ρυθμίζοντας έτσι την ισχύ εξόδου κατά τέτοιον τρόπο ώστε να έχουμε τομή και αιμόσταση σε πολύ ευαίσθητους ιστούς αποφεύγοντας την βλάβη και την καταστροφή τους από τα μεγάλα ποσά θερμικής ενέργειας.

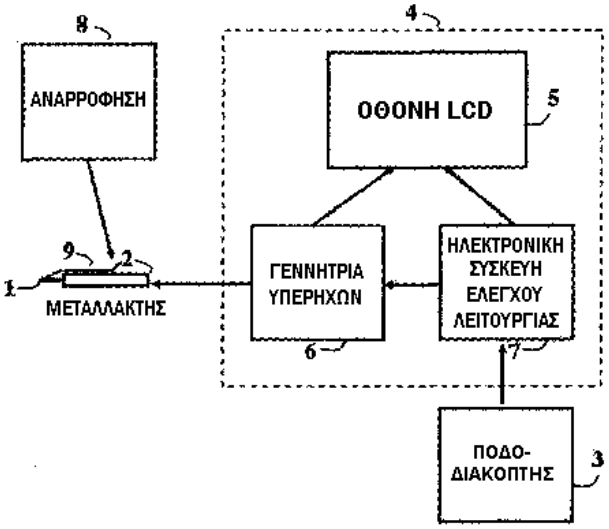

ΑΡΙΘΜΟΣ ΑΙΤΗΣΗΣ Δ.Ε. ***(21):20070100351***
ΔΙΕΘΝΗΣ ΤΑΞΙΝΟΜΗΣΗ *(51):IPC8: H01L 31/052*
ΚΑΤΑΘΕΤΗΣ *(71):*1)ΚΑΡΑΒΑΣΙΛΗΣ ΘΕΟΔΩΡΟΣ
Σάμου 28, 19016 ΑΡΤΕΜΙΣ (ΑΤΤΙΚΗΣ), ΕΛΛΑΔΑ
ΗΜΕΡΟΜ. ΚΑΤΑΘΕΣΗΣ *(22):*07/06/2007
ΣΥΜΒ. ΠΡΟΤΕΡΑΙΟΤΗΤΕΣ *(30):*
ΤΡΟΠΟΠ. ΚΥΡΙΟΥ Δ.Ε. *(61):*
ΕΦΕΥΡΕΤΗΣ *(72):*1)ΚΑΡΑΒΑΣΙΛΗΣ ΘΕΟΔΩΡΟΣ
ΕΙΔΙΚΟΣ ΠΛΗΡΕΞΟΥΣΙΟΣ *(74):*
ΑΝΤΙΚΛΗΤΟΣ *(74):*
ΤΙΤΛΟΣ ΕΦΕΥΡΕΣΗΣ ***(54):*****ΜΕΤΑΤΡΟΠΗ ΤΗΣ ΕΣΤΙΑΖΟΜΕΝΗΣ ΗΛΙΑΚΗΣ ΑΚΤΙΝΟΒΟΛΙΑΣ ΣΕ ΗΛΕΚΤΡΙΚΗ ΕΝΕΡΓΕΙΑ ΜΕ ΧΡΗΣΗ ΦΩΤΟΒΟΛΤΑΪΚΩΝ ΕΝΤΟΣ ΔΙΑΦΑΝΗΣ ΣΩΛΗΝΑΣ**

ΠΕΡΙΛΗΨΗ(57)

Η ΕΣΤ. ΗΛΙ. ΑΚ. Η μέθοδος με χρήση σωλήνας είναι ο μόνος τρόπος να μπορέσουμε να τοποθετήσουμε φωτοβολταϊκά κύτταρα σε διάταξη χωρίς κολήσεις μεταξύ τους που θα είχαν σαν αποτέλεσμα την δημιουργία κενών και θα έπεφτε η συνολική απόδοση της διάταξης.Ο μόνος τρόπος τα φωτοβολταϊκά κύτταρα να προστατευθούν αποτελεσματικά από το περιβάλλον και να μπορούν να δέχονται υψηλά εστιαζόμενη ηλιακή ακτινοβολία χωρίς να θερμαίνονται ώστε να έχουν τη μέγιστη δυνατή απόδοση. Τα φωτοβολταϊκά κύτταρα τοποθετούνται με ελαφρά πίεση ανάμεσα στα ηλεκτρόδια και πλέουν εντός υγρού διαλύματος σε ένα προστατευόμενοπεριβάλλον (εντός της διάφανης σωλήνας) όπου τα κύτταρα και τα ηλεκτρόδια δεν οξειδώνονται και λόγω του συστήματος ψύξης - εντός της σωλήνας - και του φίλτρου αποκοπής υπέρρυθρης ακτινοβολίας - εκτόςτης σωλήνας - δεν ανεβάζουν υψηλές θερμοκρασίες. Λόγω της διάταξης αυτής, η απόδοση των κυττάρων είναι πάντα κορυφαία, η διάρκεια ζωής τους παρατείνεται και η φθορά τους με το πέρασμα του χρόνου μειώνεται σημαντικά.

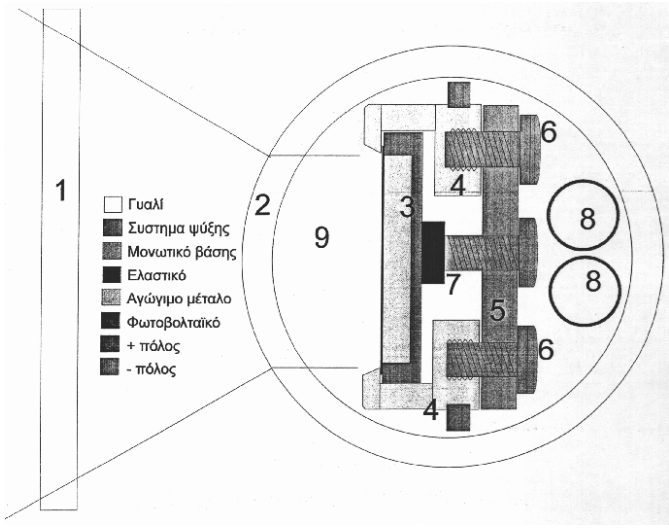

ΑΡΙΘΜΟΣ ΑΙΤΗΣΗΣ Δ.Ε. ***(21):20070100352***
ΔΙΕΘΝΗΣ ΤΑΞΙΝΟΜΗΣΗ *(51):IPC8: A24F 19/14*
IPC8: A24F 19/00
ΚΑΤΑΘΕΤΗΣ *(71):*1)ΓΚΙΟΚΑ ΜΥΡΣΙΝΗ
Κροκεές, 23057 ΚΡΟΚΕΕΣ (ΛΑΚΩΝΙΑΣ), ΕΛΛΑΔΑ
ΗΜΕΡΟΜ. ΚΑΤΑΘΕΣΗΣ *(22):*05/06/2007
ΣΥΜΒ. ΠΡΟΤΕΡΑΙΟΤΗΤΕΣ *(30):*
ΤΡΟΠΟΠ. ΚΥΡΙΟΥ Δ.Ε. *(61):*
ΕΦΕΥΡΕΤΗΣ *(72):*1)ΓΚΙΟΚΑ ΜΥΡΣΙΝΗ
ΕΙΔΙΚΟΣ ΠΛΗΡΕΞΟΥΣΙΟΣ *(74):*
ΑΝΤΙΚΛΗΤΟΣ *(74):*
ΤΙΤΛΟΣ ΕΦΕΥΡΕΣΗΣ ***(54):*****ΣΦΟΥΓΓΑΡΙ ΣΤΑΧΤΟΔΟΧΕΙΟΥ**

ΠΕΡΙΛΗΨΗ(57)

Σφουγγάρι σταχτοδοχείου, που αποτελείται από σκληρό ύφασμα (1), που στο εσωτερικό του υπάρχει πηχτό αρωματικό ζελέ (2). Το σκληρό ύφασμα συγκρατεί, δεν εγκλωβίζει το ζελέ και εξέρχεται μέσα από το ύφασμα του σφουγγαριού, μόνο όταν πιέζουμε το αναμμένο τσιγάρο πάνω σε αυτό. Πλεονέκτημα αυτής της εφεύρεσης , είναι ότι με αυτό το σφουγγάρι, καλύπτεται η δυσάρεστη μυρωδιά της καύτρας του τσιγάρου, την στιγμή που το πιέζουμε , πάνω σε αυτό.

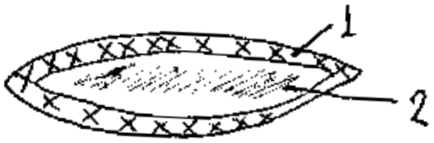

ΑΡΙΘΜΟΣ ΑΙΤΗΣΗΣ Δ.Ε. ***(21):*****20070100355**
ΔΙΕΘΝΗΣ ΤΑΞΙΝΟΜΗΣΗ *(51):IPC8: E04B 1/04*
IPC8: E04B 2/00
IPC8: E04B 1/41
IPC8: E04B 1/48
ΚΑΤΑΘΕΤΗΣ *(71):*1)ΤΣΙΛΙΠΑΝΗΣ ΑΙΜΙΛΙΟΣ
Βύρωνος 26, 19200 ΕΛΕΥΣΙΝΑ (ΑΤΤΙΚΗΣ), ΕΛΛΑΔΑ
2)ΤΣΙΜΠΟΥΡΛΑΣ ΓΕΡΑΣΙΜΟΣ
Φανερωμένης 40, 15562 ΧΟΛΑΡΓΟΣ (ΑΤΤΙΚΗΣ), ΕΛΛΑΔΑ
ΗΜΕΡΟΜ. ΚΑΤΑΘΕΣΗΣ *(22):*08/06/2007
ΣΥΜΒ. ΠΡΟΤΕΡΑΙΟΤΗΤΕΣ *(30):*
ΤΡΟΠΟΠ. ΚΥΡΙΟΥ Δ.Ε. *(61):*
ΕΦΕΥΡΕΤΗΣ *(72):*1)ΤΣΙΛΙΠΑΝΗΣ ΑΙΜΙΛΙΟΣ
2)ΤΣΙΜΠΟΥΡΛΑΣ ΓΕΡΑΣΙΜΟΣ
ΕΙΔΙΚΟΣ ΠΛΗΡΕΞΟΥΣΙΟΣ *(74):*
ΑΝΤΙΚΛΗΤΟΣ *(74):*
ΤΙΤΛΟΣ ΕΦΕΥΡΕΣΗΣ ***(54):*****ΠΡΟΚΑΤΑΣΚΕΥΑΣΜΕΝΑ ΚΤΙΡΙΑ ΑΠΟ ΜΠΕΤΟΝ**

ΠΕΡΙΛΗΨΗ(57)

Προκατασκευασμένα κτίρια από μπετόν σύμφωνα με ένα ολοκληρωμένο σύστημα δόμησης το οποίο δίνει την δυνατότητα προκατασκευής των στοιχείων (τοίχοι, πλάκες ορόφων) σε βιομηχανικό χώρο και εν συνεχεία συναρμολόγηση στην τελική τους θέση εξασφαλίζοντας μόνιμη και ασφαλή σύνδεση μεταξύ τους. Η σχεδίαση των κτιρίων εφαρμόζεται σε κάνναβο προκαθορισμένου βήματος. Στους τοίχους τοποθετούνται πριν την σκυροδέτηση σε προκαθορισμένα σημεία μεταλλικά εξαρτήματα (11) & (12) στα προβλεπόμενα σημεία σύνδεσης.Οι πλάκες (19) παράγονται από καλούπια και φέρουν σε αντίστοιχες θέσεις οπές (15) μέσω των οποίων με κοχλίες (7) ή συνδετήρες (14) γίνεται η σύνδεση με τους τοίχους (21). Τα καλούπια σκυροδέτησης φέρουν τρύπες (15) με κέντρα που συμπίπτουν με τους κόμβους του κάνναβου. Σε αυτές στερεώνονται κατά περίπτωση μούφες (11) και κώνοι αν είναι καλούπι τοίχου ή αφαιρούμενοι πείροι αν είναι καλούπι πλάκας, προκείμενου να ακολουθήσει η σκυροδέτηση. Πλεονεκτήματα της παρούσας εφεύρεσης αποτελούν ο μικρός χρόνος ανέγερσης , η άψογη αισθητική των σημείων σύνδεσης και κατά συνέπεια όλου του κτιρίου και ο ασφαλής τρόπος μόνιμης σύνδεσης των στοιχείων του κτιρίου σε προκαθορισμένα με ακρίβεια σημεία όπως αυτά προκύπτουν από την σχεδίαση.

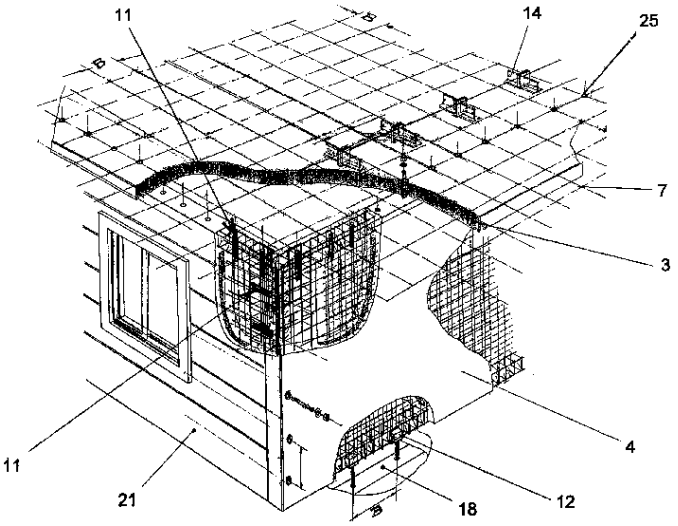

ΑΡΙΘΜΟΣ ΑΙΤΗΣΗΣ Δ.Ε. ***(21):*****20070100361**
ΔΙΕΘΝΗΣ ΤΑΞΙΝΟΜΗΣΗ *(51):IPC8: F03B 17/06*
IPC8: F03B 13/26
ΚΑΤΑΘΕΤΗΣ *(71):*1)ΓΡΗΓΟΡΙΑΔΗΣ ΠΑΝΑΓΙΩΤΗ ΔΑΜΙΑΝΟΣ
Κομνηνών 6, 55131 ΚΑΛΑΜΑΡΙΑ (ΘΕΣΣΑΛΟΝΙΚΗΣ), ΕΛΛΑΔΑ
ΗΜΕΡΟΜ. ΚΑΤΑΘΕΣΗΣ *(22):*08/06/2007
ΣΥΜΒ. ΠΡΟΤΕΡΑΙΟΤΗΤΕΣ *(30):*
ΤΡΟΠΟΠ. ΚΥΡΙΟΥ Δ.Ε. *(61):*
ΕΦΕΥΡΕΤΗΣ *(72):*1)ΓΡΗΓΟΡΙΑΔΗΣ ΠΑΝΑΓΙΩΤΗ ΔΑΜΙΑΝΟΣ
ΕΙΔΙΚΟΣ ΠΛΗΡΕΞΟΥΣΙΟΣ *(74):*ΤΣΑΡΑΜΠΟΥΛΙΔΗΣ ΓΕΩΡΓΙΟΣ
Ερμού 2, 54625 ΘΕΣΣΑΛΟΝΙΚΗ (ΘΕΣΣΑΛΟΝΙΚΗΣ)
ΑΝΤΙΚΛΗΤΟΣ *(74):*
ΤΙΤΛΟΣ ΕΦΕΥΡΕΣΗΣ ***(54):*****ΜΗΧΑΝΙΣΜΟΣ ΠΑΡΑΓΩΓΗΣ ΕΝΕΡΓΕΙΑΣ ΑΠΟ ΥΔΑΤΙΝΑ ΡΕΥΜΑΤΑ**

ΠΕΡΙΛΗΨΗ(57)

Ο μηχανισμός παραγωγής ηλεκτρικής ενέργειας με την εκμετάλλευση επιφανειακών υδάτινων ρευμάτων είναι μία επιπλέουσα κατασκευή η οποία αποτελείται από μία ανέμη(2)και δύο περιστρεφόμενους πλωτήρες(Ι)δεξιά και αριστερά, στις απολήξεις των αξόνων περιστροφής των πλωτήρων είναι προσαρμοσμένοι οι δύο αντίστοιχοι βραχίονες (6), οι οποίοι καταλήγουν σε δύο πλωτήρες (7) ώστε να κρατούν την κατασκευή σεμια οριζόντια θέση, επάνω στους βραχίονες είναι προσαρμοσμένες οι γεννήτριες (4) οι οποίες παραλαμβάνουν την κίνηση από τους πλωτήρες (1) μέσω αλυσίδας(5). Ο μηχανισμός μπορεί να εργάζεται καινά επιπλέει με οποιαδήποτε στάθμη νερού και να σταματάει όταν αυτή πέσει πολύ χαμηλά και ακουμπήσει στην κοίτη, επίσης μπορεί να δεχτεί οποιαδήποτε πρόσκρουση με βαριά αντικείμενα που φέρουν οι ποταμοί.

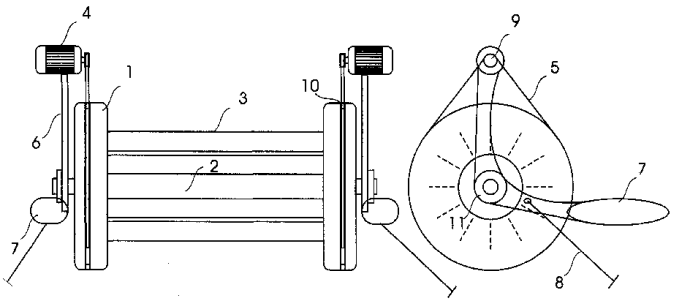

ΑΡΙΘΜΟΣ ΑΙΤΗΣΗΣ Δ.Ε. ***(21):20070100365***
ΔΙΕΘΝΗΣ ΤΑΞΙΝΟΜΗΣΗ *(51):IPC8: A45D 20/10*
IPC8: F24H 3/04
IPC8: F26B 21/00
IPC8: H05B 3/00
ΚΑΤΑΘΕΤΗΣ *(71):*1)ΔΑΣΚΑΛΑΚΗΣ ΕΜΜΑΝΟΥΗΛ ΙΩΑΝΝΗΣ
Ηρούς 15, 10442 ΑΘΗΝΑ, ΕΛΛΑΔΑ
ΗΜΕΡΟΜ. ΚΑΤΑΘΕΣΗΣ *(22):*11/06/2007
ΣΥΜΒ. ΠΡΟΤΕΡΑΙΟΤΗΤΕΣ *(30):*
ΤΡΟΠΟΠ. ΚΥΡΙΟΥ Δ.Ε. *(61):*
ΕΦΕΥΡΕΤΗΣ *(72):*1)ΔΑΣΚΑΛΑΚΗΣ ΕΜΜΑΝΟΥΗΛ ΙΩΑΝΝΗΣ
ΕΙΔΙΚΟΣ ΠΛΗΡΕΞΟΥΣΙΟΣ *(74):*
ΑΝΤΙΚΛΗΤΟΣ *(74):*ΚΡΙΤΣΩΤΑΚΗ ΜΑΡΙΑ
Ηρούς 15,10442 ΑΘΗΝΑ
ΤΙΤΛΟΣ ΕΦΕΥΡΕΣΗΣ ***(54):ΣΥΣΤΗΜΑ ΧΤΕΝΙΣΜΑΤΟΣ ΜΑΛΛΙΩΝ***

ΠΕΡΙΛΗΨΗ(57)

Η εφεύρεση αναφέρεται σε σύστημα χτενίσματος μαλλιών που αποτελείται από απομακρυσμένη μονάδα παραγωγής αέρα (μοτέρ) (Ι), που βρίσκεται μέσα σε κουτί (2), και μεταφορά του μέσω σωλήνα (5) στη τελική χειρολαβή (7) και σημείο χρήσης, Η ρύθμιση της παροχής του αέρα και της θερμοκρασίας γίνονται με τη τοποθέτηση ηλεκτρικής αντίστασης (18) και δύο διακόπτων dimmer (8, 9). Τα κύρια πλεονεκτήματα της εφεύρεσης σε σχέση με το κοινό πιστολάκι είναι ότι έχει σημαντικά μικρότερο βάρος, είναι περισσότερο ευέλικτη στη χρήση της αθόρυβη, μπορεί να εκμεταλλευτεί τα πλεονεκτήματα ενός μεγαλύτερου μοτέρ παραγωγής αέρα, καλύτερη ρύθμιση της έντασης και θερμοκρασίας, μη ανακύκλωση αλλά χρήση ελεύθερου από μολύσματα αέρα και προστασία του χρήστη από την ηλεκτρομαγνητική ακτινοβολία που εκπέμπει το κοινό πιστολάκι.

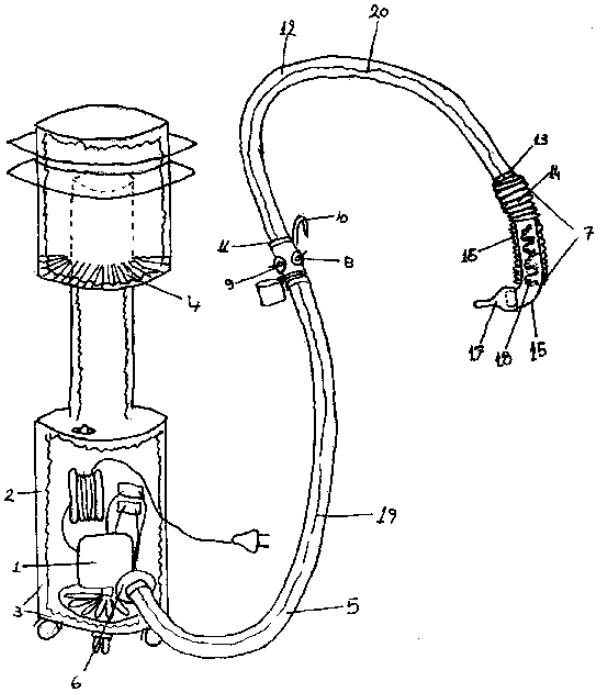

ΑΡΙΘΜΟΣ ΑΙΤΗΣΗΣ Δ.Ε. ***(21):20070100369***
ΔΙΕΘΝΗΣ ΤΑΞΙΝΟΜΗΣΗ *(51):IPC8: A01M 1/08*
IPC8: A01M 1/10
IPC8: A01M 1/14
IPC8: A01M 5/00
ΚΑΤΑΘΕΤΗΣ *(71):*1)ΚΑΛΑΠΟΘΑΚΗΣ ΔΗΜΗΤΡΙΟΣ
Νηρηίδων 61, 175 61 ΠΑΛΑΙΟ ΦΑΛΗΡΟ (ΑΤΤΙΚΗΣ), ΕΛΛΑΔΑ
ΗΜΕΡΟΜ. ΚΑΤΑΘΕΣΗΣ *(22):*12/06/2007
ΣΥΜΒ. ΠΡΟΤΕΡΑΙΟΤΗΤΕΣ *(30):*
ΤΡΟΠΟΠ. ΚΥΡΙΟΥ Δ.Ε. *(61):*
ΕΦΕΥΡΕΤΗΣ *(72):*1)ΚΑΛΑΠΟΘΑΚΗΣ ΔΗΜΗΤΡΙΟΣ
ΕΙΔΙΚΟΣ ΠΛΗΡΕΞΟΥΣΙΟΣ *(74):*
ΑΝΤΙΚΛΗΤΟΣ *(74):*
ΤΙΤΛΟΣ ΕΦΕΥΡΕΣΗΣ ***(54):ΕΝΤΟΜΟΠΑΓΙΔΕΣ ΠΡΟΗΓΜΕΝΗΣ ΤΕΧΝΟΛΟΓΙΑΣ***

ΠΕΡΙΛΗΨΗ(57)

Εντομοπαγίδα σε πολλά μεγέθη και τύπους που στηρίζονται στην ίδια αρχή Η εντομοπαγίδα αποτελείται από το πλαίσιο κουτί στήριξης, την φωτεινή πηγή (φωτοδιόδους ειδικών επιλεγμένων ακτινοβολιών και το μέσον παγίδευσης (απορροφητήρας ή και κολλητική επιφάνεια) Τα έντομα προσελκύονται από την φωτεινή πηγή που είναι συνδιασμός φωτοδιόδων διαφόρων μηκών κύματος του υπεριώδους φάσματος, φωτεινότητας και γωνίας φωτισμού. Επί πλέον μπορεί να χρησιμοποιηθεί και άλλη πηγή προσέλκυσης υπέρυθρη φωτοδίοδος (ανω των 700nm) και ηχητικός μηχανισμός μιμούμενος τον ήχο της ανθρώπινης καρδιάς Όταν πλησιάζουν απορροφώνται από απορροφητήρα και συγκρατούνται από το εσωτερικό της Το μέγεθος αρχίζει από 3χ3χ3 (εκ), και αφορά συσκευές ατομικής χρήσης για προστασία από νυκτόβια έντομα (κουνούπια, σκνίπες κλπ.) και φθάνει σε οποιοδήποτε μέγεθος π. χ. (200χ200χ200 εκ) για προστασία μεγάλων εκτάσεων από κουνούπια κλπ, εργοστασίων και καλλιεργειών Οι συσκευές κατασκευάστηκαν με την φιλοσοφία της επεκτασιμότητας (modular)

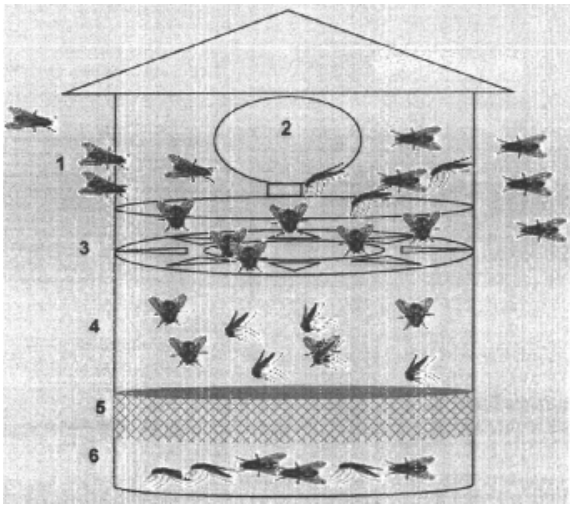

ΑΡΙΘΜΟΣ ΑΙΤΗΣΗΣ Δ.Ε. ***(21):*****20070100370**
ΔΙΕΘΝΗΣ ΤΑΞΙΝΟΜΗΣΗ *(51):IPC8: A46B 11/00*
IPC8: A61C 17/00
ΚΑΤΑΘΕΤΗΣ *(71):*1)ΛΙΟΚΟΥΡΑΣ ΘΕΜΕΛΗΣ-ΑΘΑΝΑΣΙΟΣ
Σκιάθου και Νισύρου, 19010 ΚΑΛΥΒΙΑ ΘΟΡΙΚΟΥ (ΑΤΤΙΚΗΣ), ΕΛΛΑΔΑ
ΗΜΕΡΟΜ. ΚΑΤΑΘΕΣΗΣ *(22):*13/06/2007
ΣΥΜΒ. ΠΡΟΤΕΡΑΙΟΤΗΤΕΣ *(30):*
ΤΡΟΠΟΠ. ΚΥΡΙΟΥ Δ.Ε. *(61):*
ΕΦΕΥΡΕΤΗΣ *(72):*1)ΛΙΟΚΟΥΡΑΣ ΘΕΜΕΛΗΣ-ΑΘΑΝΑΣΙΟΣ
ΕΙΔΙΚΟΣ ΠΛΗΡΕΞΟΥΣΙΟΣ *(74):*
ΑΝΤΙΚΛΗΤΟΣ *(74):*
ΤΙΤΛΟΣ ΕΦΕΥΡΕΣΗΣ ***(54):*****ΗΛΕΚΤΡΙΚΗ ΟΔΟΝΤΟΒΟΥΡΤΣΑ ΜΕ ΔΥΝΑΤΟΤΗΤΑ ΑΠΟΘΗΚΕΥΣΗΣ ΚΑΙ ΤΡΟΦΟΔΟΤΗΣΗΣ ΟΔΟΝΤΟΠΑΣΤΑΣ ΣΤΗΝ ΒΟΥΡΤΣΑ ΜΕ ΗΛΕΚΤΡΙΚΟ ΤΡΟΠΟ**

ΠΕΡΙΛΗΨΗ(57)

Η ηλεκτρική οδοντόβουρτσα που αποτελείται από το κυρίως σώμα με τον εξοπλισμό της, μηχανισμός παλινδρόμησης της βούρτσας παίρνοντας κίνηση από ένα μοτέρ DC (μπαταρίας). Η διαφορά αυτής οδοντόβουρτσας είναι ότι έχει αποθηκευτικό χώρο (οδοντόπαστας) που διευκολύνει την διαδικασία χρήσης.

ΑΡΙΘΜΟΣ ΑΙΤΗΣΗΣ Δ.Ε. ***(21):*****20070100371**
ΔΙΕΘΝΗΣ ΤΑΞΙΝΟΜΗΣΗ *(51):IPC8: A23C 13/14*
IPC8: A23L 1/19
ΚΑΤΑΘΕΤΗΣ *(71):*1)ΚΡΕΝΤΙΝ ΕΛΛΑΣ ΒΙΟΜΗΧΑΝΙΚΗ ΕΜΠΟΡΙΚΗ ΕΤΑΙΡΙΑ ΕΙΔΩΝ ΑΡΤΟΠΟΙΙΑΣ ΖΑΧΑΡΟΠΛΑΣΤΙΚΗΣ ΚΑΙ ΜΑΓΕΙΡΙΚΗΣ ΑΝΩΝΥΜΗ ΕΤΑΙΡΙΑ
Φλέμιγκ 22, 18233 ΑΓΙΟΣ ΙΩΑΝΝΗΣ ΡΕΝΤΗΣ (ΑΤΤΙΚΗΣ), ΕΛΛΑΔΑ
ΗΜΕΡΟΜ. ΚΑΤΑΘΕΣΗΣ *(22):*13/06/2007
ΣΥΜΒ. ΠΡΟΤΕΡΑΙΟΤΗΤΕΣ *(30):*
ΤΡΟΠΟΠ. ΚΥΡΙΟΥ Δ.Ε. *(61):*
ΕΦΕΥΡΕΤΗΣ *(72):*1)ΧΕΡΡΑΣ ΙΩΑΝΝΗΣ
ΕΙΔΙΚΟΣ ΠΛΗΡΕΞΟΥΣΙΟΣ *(74):*ΒΕΡΥΚΑΚΗ ΕΛΕΝΗ
Πριήνης 14-16, 11522 ΑΘΗΝΑ
ΑΝΤΙΚΛΗΤΟΣ *(74):*ΧΕΡΡΑΣ ΙΩΑΝΝΗΣ
Φλέμιγκ 22,18233 ΑΓΙΟΣ ΙΩΑΝΝΗΣ ΡΕΝΤΗΣ (ΑΤΤΙΚΗΣ)
ΤΙΤΛΟΣ ΕΦΕΥΡΕΣΗΣ ***(54):*****ΕΤΟΙΜΟ ΠΡΟΪΟΝ ΓΙΑ ΤΗ ΖΑΧΑΡΟ-ΠΛΑΣΤΙΚΗ ΚΑΙ ΜΑΓΕΙΡΙΚΗ ΥΠΟΚΑ-ΤΑΣΤΑΤΟ ΚΑΙ ΑΝΤΙΣΤΟΙΧΟ - ΣΤΗΝ ΧΡΗΣΗ- ΤΗΣ ΚΡΕΜΑΣ ΣΑΝΤΙΓΥ**

ΠΕΡΙΛΗΨΗ(57)

Έτοιμο προϊόν, πλήρως αποστειρωμένο, χωρίς συντηρητικά, για άμεση και πρακτική χρήση στη ζαχαροπλαστική και μαγειρική - κατόπιν αφροποίησης - αντίστοιχη με της ζωικής ή φυτικής κρέμας (πολύ υψηλής παστερίωσης), συσκευασμένο σε λευκοσίδηρο δοχείο με ειδική εσωτερική επίστρωση και συντηρούμενο για πολύ μεγάλο χρονικό διάστημα σε συνθήκες περιβάλλοντος. Έτοιμο προϊόν σε ημιστερεή μορφή (πάστας) γιαχρήση ίδια με αυτή της κρέμας γάλακτος ή των φυτικών κρεμών πολύ υψηλής παστερίωσης. Αποτελείται από άπαχο γάλα, φυτικά λιπαρά και γαλακτωματοποιητές και αρωματικές ύλες, με περίπου μηδενική παρουσίαζωικών λιπαρών και αμελητέα περιεκτικότητα σε χοληστερόλη. Είναι απαλλαγμένο συντηρητικών, διατηρείται σε συνθήκες περιβάλλοντος (εκτός ψυγείου) με τουλάχιστον 24μηνη διάρκεια ζωής, είναι πλήρως αποστειρωμένο και ομογενοποιημένο και ως σταθεροποιημένο προϊόν, δημιουργεί -κατά τη διόγκωση του- τελικό όγκο που φθάνει το 300 τοις εκατό του αρχικού του. Η φύση των συστατικών του, η παραγωγική διαδικασίακαι η συσκευασία του σε λευκοσιδηρά δοχείο με εσωτερική επίστρωση, του προσδίδουν χαρακτηριστικά που το καθιστούν υπέρτερο σε θέματα διατηρησιμότητας, ασφάλειας, ποιότητας και χρηστικότητας έναντιτων φυτικών και ζωικών κρεμών γάλακτος (οι οποίες είναι προϊόντα ψυγείου, υπολείπονται «δομικής» σταθερότητας, είναι ευπαθείς στις συνθήκες συντήρησης και παρασκευής και έχουν μέγιστο χρόνο ζωής 9 μήνες).

ΑΡΙΘΜΟΣ ΑΙΤΗΣΗΣ Δ.Ε. ***(21):*****20070100372**
ΔΙΕΘΝΗΣ ΤΑΞΙΝΟΜΗΣΗ *(51):IPC8: A23C 13/14*
IPC8: A23C 9/152
IPC8: A23L 1/19
ΚΑΤΑΘΕΤΗΣ *(71):*1)ΚΡΕΝΤΙΝ ΕΛΛΑΣ ΒΙΟΜΗΧΑΝΙΚΗ ΕΜΠΟΡΙΚΗ ΕΤΑΙΡΙΑ ΕΙΔΩΝ ΑΡΤΟΠΟΙΙΑΣ ΖΑΧΑΡΟΠΛΑΣΤΙΚΗΣ ΚΑΙ ΜΑΓΕΙΡΙΚΗΣ ΑΝΩΝΥΜΗ ΕΤΑΙΡΙΑ
Φλέμιγκ 22, 18233 ΑΓΙΟΣ ΙΩΑΝΝΗΣ ΡΕΝΤΗΣ (ΑΤΤΙΚΗΣ), ΕΛΛΑΔΑ
ΗΜΕΡΟΜ. ΚΑΤΑΘΕΣΗΣ *(22):*13/06/2007
ΣΥΜΒ. ΠΡΟΤΕΡΑΙΟΤΗΤΕΣ *(30):*
ΤΡΟΠΟΠ. ΚΥΡΙΟΥ Δ.Ε. *(61):*
ΕΦΕΥΡΕΤΗΣ *(72):*1)ΧΕΡΡΑΣ ΙΩΑΝΝΗΣ
ΕΙΔΙΚΟΣ ΠΛΗΡΕΞΟΥΣΙΟΣ *(74):*ΒΕΡΥΚΑΚΗ ΕΛΕΝΗ
Πριήνης 14-16, 11522 ΑΘΗΝΑ
ΑΝΤΙΚΛΗΤΟΣ *(74):*ΧΕΡΡΑΣ ΙΩΑΝΝΗΣ
Φλέμιγκ 22,18233 ΑΓΙΟΣ ΙΩΑΝΝΗΣ ΡΕΝΤΗΣ (ΑΤΤΙΚΗΣ)
ΤΙΤΛΟΣ ΕΦΕΥΡΕΣΗΣ ***(54):*****ΕΤΟΙΜΟ ΠΡΟΪΟΝ ΓΙΑ ΤΗ ΖΑΧΑΡΟΠΛΑΣΤΙΚΗ ΚΑΙ ΜΑΓΕΙΡΙΚΗ ΥΠΟΚΑΤΑΣΤΑΤΟ ΚΑΙ ΑΝΤΙΣΤΟΙΧΟ - ΣΤΗΝ ΧΡΗΣΗ- ΤΗΣ ΚΡΕΜΑΣ ΣΑΝΤΙΓΥ**

ΠΕΡΙΛΗΨΗ(57)

Έτοιμο προϊόν, πλήρως αποστειρωμένο, χωρίς συντηρητικά, για άμεση και πρακτική χρήση στη ζαχαροπλαστική και μαγειρική - κατόπιν αφροποίησης - αντίστοιχη με της ζωικής ή φυτικής κρέμας (πολύ υψηλής παστερίωσης), συσκευασμένο σε λευκοσίδηρο δοχείο με ειδική εσωτερική επίστρωση και συντηρούμενο για πολύ μεγάλο χρονικό διάστημα σε συνθήκες περιβάλλοντος. Έτοιμο προϊόν σε ημιστερεή μορφή (πάστας) γιαχρήση ίδια με αυτή της κρέμας γάλακτος ή των φυτικών κρεμών πολύ υψηλής παστερίωσης. Αποτελείται από άπαχο γάλα, φυτικά λιπαρά και γαλακτωματοποιητές και αρωματικές ύλες, με περίπου μηδενική παρουσίαζωικών λιπαρών και αμελητέα περιεκτικότητα σε χοληστερόλη. Είναι απαλλαγμένο συντηρητικών, διατηρείται σε συνθήκες περιβάλλοντος (εκτός ψυγείου) με τουλάχιστον 24μηνη διάρκεια ζωής, είναι πλήρως αποστειρωμένο και ομογενοποιημένο και ως σταθεροποιημένο προϊόν, δημιουργεί -κατά τη διόγκωση του- τελικό όγκο που φθάνει το 300 τοις εκατό του αρχικού του. Η φύση των συστατικών του, η παραγωγική διαδικασίακαι η συσκευασία του σε λευκοσίδηρο δοχείο με εσωτερική επίστρωση, του προσδίδουν χαρακτηριστικά που το καθιστούν υπέρτερο σε θέματα διατηρησιμότητας, ασφάλειας, ποιότητας και χρηστικότητας έναντιτων φυτικών και ζωικών κρεμών γάλακτος (οι οποίες είναι προϊόντα ψυγείου, υπολείπονται «δομικής» σταθερότητας, είναι ευπαθείς στις συνθήκες συντήρησης και παρασκευής και έχουν μέγιστο χρόνο ζωής 9 μήνες).

ΑΡΙΘΜΟΣ ΑΙΤΗΣΗΣ Δ.Ε. ***(21):*****20070100373**
ΔΙΕΘΝΗΣ ΤΑΞΙΝΟΜΗΣΗ *(51):IPC8: A23C 13/14*
IPC8: A23C 9/152
IPC8: A23L 1/19
ΚΑΤΑΘΕΤΗΣ *(71):*1)ΚΡΕΝΤΙΝ ΕΛΛΑΣ ΒΙΟΜΗΧΑΝΙΚΗ ΕΜΠΟΡΙΚΗ ΕΤΑΙΡΙΑ ΕΙΔΩΝ ΑΡΤΟΠΟΙΙΑΣ ΖΑΧΑΡΟΠΛΑΣΤΙΚΗΣ ΚΑΙ ΜΑΓΕΙΡΙΚΗΣ ΑΝΩΝΥΜΗ ΕΤΑΙΡΙΑ
Φλέμιγκ 22, 18233 ΑΓΙΟΣ ΙΩΑΝΝΗΣ ΡΕΝΤΗΣ (ΑΤΤΙΚΗΣ), ΕΛΛΑΔΑ
ΗΜΕΡΟΜ. ΚΑΤΑΘΕΣΗΣ *(22):*13/06/2007
ΣΥΜΒ. ΠΡΟΤΕΡΑΙΟΤΗΤΕΣ *(30):*
ΤΡΟΠΟΠ. ΚΥΡΙΟΥ Δ.Ε. *(61):*
ΕΦΕΥΡΕΤΗΣ *(72):*1)ΧΕΡΡΑΣ ΙΩΑΝΝΗΣ
ΕΙΔΙΚΟΣ ΠΛΗΡΕΞΟΥΣΙΟΣ *(74):*ΒΕΡΥΚΑΚΗ ΕΛΕΝΗ
Πριήνης 14-16, 11522 ΑΘΗΝΑ
ΑΝΤΙΚΛΗΤΟΣ *(74):*ΧΕΡΡΑΣ ΙΩΑΝΝΗΣ
Φλέμιγκ 22,18233 ΑΓΙΟΣ ΙΩΑΝΝΗΣ ΡΕΝΤΗΣ (ΑΤΤΙΚΗΣ)
ΤΙΤΛΟΣ ΕΦΕΥΡΕΣΗΣ ***(54):*****ΕΤΟΙΜΟ ΠΡΟΙΟΝ ΓΙΑ ΤΗ ΖΑΧΑΡΟΠΛΑΣΤΙΚΗ ΚΑΙ ΜΑΓΕΙΡΙΚΗ ΥΠΟΚΑΤΑΣΤΑΤΟ ΚΑΙ ΑΝΤΙΣΤΟΙΧΟ - ΣΤΗΝ ΧΡΉΣΗ - ΤΗΣ ΚΡΕΜΑΣ ΣΑΝΤΙΓΥ**

ΠΕΡΙΛΗΨΗ(57)

Έτοιμο προϊόν, πλήρως αποστειρωμένο, χωρίς συντηρητικά, για άμεση και πρακτική χρήση στη ζαχαροπλαστική και μαγειρική - κατόπιν αφροποίησης - αντίστοιχη με της ζωικής ή φυτικής κρέμας (πολύ υψηλής παστερίωσης), συσκευασμένο σε λευκοσίδηρο δοχείο με ειδική εσωτερική επίστρωση και συντηρούμενο για πολύ μεγάλο χρονικό διάστημα σε συνθήκες περιβάλλοντος. Έτοιμο προϊόν σε ημιστερεή μορφή (πάστας) γιαχρήση ίδια με αυτή της κρέμας γάλακτος ή των φυτικών κρεμών πολύ υψηλής παστερίωσης. Αποτελείται από άπαχο γάλα, φυτικά λιπαρά και γαλακτωματοποιητές και αρωματικές ύλες, με περίπου μηδενική παρουσίαζωικών λιπαρών και αμελητέα περιεκτικότητα σε χοληστερόλη. Είναι απαλλαγμένο συντηρητικών, διατηρείται σε συνθήκες περιβάλλοντος (εκτός ψυγείου) με τουλάχιστον 24μηνη διάρκεια ζωής, είναι πλήρως αποστειρωμένο και ομογενοποιημένο και ως σταθεροποιημένο προϊόν, δημιουργεί -κατά τη διόγκωση του- τελικό όγκο που φθάνει το 300 τοις εκατό του αρχικού του. Η φύση των συστατικών του, η παραγωγική διαδικασίακαι η συσκευασία του σε λευκοσιδηρά δοχείο με εσωτερική επίστρωση, του προσδίδουν χαρακτηριστικά που το καθιστούν υπέρτερο σε θέματα διατηρησιμότητας, ασφάλειας, ποιότητας και χρηστικότητας έναντιτων φυτικών και ζωικών κρεμών γάλακτος (οι οποίες είναι προϊόντα ψυγείου, υπολείπονται «δομικής» σταθερότητας, είναι ευπαθείς στις συνθήκες συντήρησης και παρασκευής και έχουν μέγιστο χρόνο ζωής 9 μήνες).

ΑΡΙΘΜΟΣ ΑΙΤΗΣΗΣ Δ.Ε. ***(21):20070100375***
ΔΙΕΘΝΗΣ ΤΑΞΙΝΟΜΗΣΗ *(51):IPC8: G09F 11/12*
IPC8: G09F 11/15
IPC8: G09F 11/29
ΚΑΤΑΘΕΤΗΣ *(71):*1)ΣΚΟΡΔΑΛΟΣ ΕΜΜΑΝΟΥΗΛ ΗΡΑΚΛΗΣ Πέρα Χωριό Λιβαδειάς, 32100 ΛΙΒΑΔΕΙΑ (ΒΟΙΩΤΙΑΣ), ΕΛΛΑΔΑ
ΗΜΕΡΟΜ. ΚΑΤΑΘΕΣΗΣ *(22):*13/06/2007
ΣΥΜΒ. ΠΡΟΤΕΡΑΙΟΤΗΤΕΣ *(30):*
ΤΡΟΠΟΠ. ΚΥΡΙΟΥ Δ.Ε. *(61):*
ΕΦΕΥΡΕΤΗΣ *(72):*1)ΣΚΟΡΔΑΛΑΣ ΕΜΜΑΝΟΥΗΛ ΗΡΑΚΛΗΣ
ΕΙΔΙΚΟΣ ΠΛΗΡΕΞΟΥΣΙΟΣ *(74):*
ΑΝΤΙΚΛΗΤΟΣ *(74):*
ΤΙΤΛΟΣ ΕΦΕΥΡΕΣΗΣ ***(54):ΔΙΑΦΗΜΙΣΤΙΚΟ ΤΑΜΠΛΟ ΣΥΝΘΕΣΗΣ ΤΜΗΜΑΤΩΝ***

ΠΕΡΙΛΗΨΗ(57)

Διαφημιστικό ταμπλό, με ταινία (1), που είναι χωρισμένη κατά το πλάτος της, σε απολύτως ίσα τμήματα, και ρολλάρει οριζόντια η κάθετα, συνθέτοντας κάθε φορά και μία διαφήμιση από αυτές που είναι γραμμένες πάνω στην ταινία. Αποτελείται από τη διαφημιστική ταινία (1), γρανάζι κίνησης (2), που παίρνει κίνηση από το μοτέρ (Μ), τους άξονες περιστροφής με γρανάζι στο πάνω μέρος (3), τους άξονες κύλισης(4) και (4α). Η λειτουργία έχει ως εξής: Σε ταμπλό π. χ. με 5 διαφημίσεις, η ταινία είναι χωρισμένη σε 25 τμήματα (σχέδιο 3 και 3α). Στο χρόνο Τ1, το ταμπλό συνθέτει και προβάλλει τα κομμάτια 1, 6, 11, 16, και 21, σχηματίζοντας δηλαδή τη λέξη «ΑΘΗΝΑ». Στο χρόνο Τ2, προβάλλονται τα τμήματα 2, 7, 12, 17 και 22, σχηματίζοντας δηλαδή τη λέξη «ΠΑΤΡΑ». Τοίδιο γίνεται και στους επόμενους 3 χρόνους. Έναηλεκτρονικό κύκλωμα με χρονοδιακόπτη ελέγχει την κίνηση και το STOP της ταινίας, με μεταλλικές επαφές που βρίσκονται πάνω στην ταινία και κλείνουν την επαφή (7). Όταν προβληθεί και η τελευταία διαφήμισηκλείνει η επαφή (8) και η κίνηση του μοτέρ (Μ) αναστρέφεται και ως εκ τούτου αναστρέφεται και φορά της ταινίας.

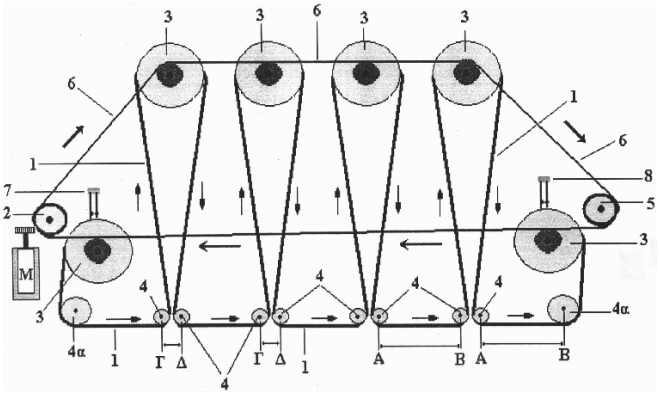

ΑΡΙΘΜΟΣ ΑΙΤΗΣΗΣ Δ.Ε. ***(21):20070100376***
ΔΙΕΘΝΗΣ ΤΑΞΙΝΟΜΗΣΗ *(51):IPC8: G09F 11/12*
IPC8: G09F 11/15
IPC8: G09F 11/26
ΚΑΤΑΘΕΤΗΣ *(71):*1)ΣΚΟΡΔΑΛΟΣ ΕΜΜΑΝΟΥΗΛ ΗΡΑΚΛΗΣ Πέρα Χωριό Λιβαδειάς, 32100 ΛΙΒΑΔΕΙΑ (ΒΟΙΩΤΙΑΣ), ΕΛΛΑΔΑ
ΗΜΕΡΟΜ. ΚΑΤΑΘΕΣΗΣ *(22):*13/06/2007
ΣΥΜΒ. ΠΡΟΤΕΡΑΙΟΤΗΤΕΣ *(30):*
ΤΡΟΠΟΠ. ΚΥΡΙΟΥ Δ.Ε. *(61):*
ΕΦΕΥΡΕΤΗΣ *(72):*1)ΣΚΟΡΔΑΛΑΣ ΕΜΜΑΝΟΥΗΛ ΗΡΑΚΛΗΣ
ΕΙΔΙΚΟΣ ΠΛΗΡΕΞΟΥΣΙΟΣ *(74):*
ΑΝΤΙΚΛΗΤΟΣ *(74):*
ΤΙΤΛΟΣ ΕΦΕΥΡΕΣΗΣ ***(54):ΔΙΑΦΗΜΙΣΤΙΚΑ ΤΑΜΠΛΟ ΠΟΛΛΑΠΛΗΣ ΠΡΟΒΟΛΗΣ***

ΠΕΡΙΛΗΨΗ(57)

Είναι διαφημιστικά ταμπλό των 2, 3 η 4 πλευρικών διαφημιστικών επιφανειών, που προβάλλουν 2πλάσιο αριθμό διαφημίσεων, (δηλαδή αντίστοιχα 4, 6, η 8 διαφημίσεις), σε σχέση με τις πλευρές τους. Αυτό γίνεται από μία πλαστική ταινία πάνω στην οποία είναιγραμμένες οι διαφημίσεις, η οποία περιστρέφεται οριζόντια, μέσω των αξόνων περιστροφής (6) και κίνησης (7), έτσι ώστε οι διαφημίσεις είναι ορατές από παντού. Η εμφάνιση των διαφημίσεων γίνεται σε 2 χρόνους. Στον 1 μοίρες χρόνο Τ1, σ ένα ταμπλό π. χ.4 πλευρών (που προβάλλει 8 διαφημίσεις), εμφανίζεται η 1η ομάδα διαφημίσεων Α, Γ, Ε & Η , ενώ οι διαφημίσεις της 2 ομάδας, Β, Δ, Ζ, & Θ, είναι διπλωμένες εσωτερικά. Στον 2 μοίρες χρόνο Τ2 εμφανίζεται η 2η ομάδα, ενώ η 1η διπλώνεται εσωτερικά. Αυτόγίνεται συνεχώς, με αποτέλεσμα όλες οι διαφημίσεις να περιστρέφονται και να φαίνονται (κυκλικά) από παντού. (Σχ. 4β) Έχουμε λοιπόν έναν τύπο διαφημιστικού ταμπλό που πλεονεκτεί σε σχέση με τα μέχρι σήμερα υπάρχοντα γιατί: 1. Προβάλλει 2πλάσιο αριθμόδιαφημίσεων σε σχέση με τις πλευρικές διαφημιστικές του επιφάνειες. 2. Κάθε διαφήμιση περιστρέφεται και γίνεται ορατή (κυκλικά) από παντού. Τα διαφημιστικά ταμπλό πολλαπλής προβολής, τοποθετούνται σε δρόμους, πλατείες, σταυροδρόμια, γενικά σε χώρουςμε μεγάλη κίνηση και στις 4 πλευρές σκεπές των περιπτέρων.

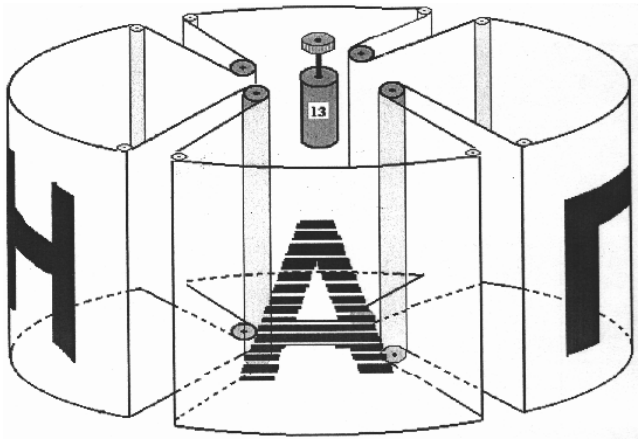

ΑΡΙΘΜΟΣ ΑΙΤΗΣΗΣ Δ.Ε. ***(21):*****20070100382**
ΔΙΕΘΝΗΣ ΤΑΞΙΝΟΜΗΣΗ *(51):IPC8: F03B 17/04*
ΚΑΤΑΘΕΤΗΣ *(71):*1)ΚΟΥΣΟΥΛΗΣ ΚΥΡΙΑΚΟΥ ΙΩΑΝΝΗΣ
Ναυαρίνου 5, 15122 ΜΑΡΟΥΣΙ (ΑΤΤΙΚΗΣ), ΕΛΛΑΔΑ
ΗΜΕΡΟΜ. ΚΑΤΑΘΕΣΗΣ *(22):*14/06/2007
ΣΥΜΒ. ΠΡΟΤΕΡΑΙΟΤΗΤΕΣ *(30):*
ΤΡΟΠΟΠ. ΚΥΡΙΟΥ Δ.Ε. *(61):*
ΕΦΕΥΡΕΤΗΣ *(72):*1)ΚΟΥΣΟΥΛΗΣ ΚΥΡΙΑΚΟΥ ΙΩΑΝΝΗΣ
ΕΙΔΙΚΟΣ ΠΛΗΡΕΞΟΥΣΙΟΣ *(74):*
ΑΝΤΙΚΛΗΤΟΣ *(74):*ΚΟΥΣΟΥΛΗ ΕΛΕΥΘΕΡΙΑ
Ναυαρίνου 5,15122 ΜΑΡΟΥΣΙ (ΑΤΤΙΚΗΣ)
ΤΙΤΛΟΣ ΕΦΕΥΡΕΣΗΣ ***(54):*****ΒΥΘΙΖΟΜΕΝΟΣ ΑΣΤΑΜΑΤΗΤΟΣ ΚΙΝΗΤΗΡΑΣ**

ΠΕΡΙΛΗΨΗ(57)

Βυθιζόμενος Ασταμάτητος Κινητήρας που αποτελείται από δύο τροχαλίες Σχέδιο Α (Νο 2, 3) συνδεόμενες μεταξύ τους με αλυσίδα μετάδοσης κίνησης (Νο 4) πάνω στην οποία προσαρμόζονται δοχεία (Νο 7) τα οποί δοχεία κλείνουν αεροστεγώς με καπάκια κατασκευασμένα από σκληρό υλικό (Νο 9) και από ελαστικό υλικό (Νο 10) και έχουν τη δυνατότητα να μετακινούνται μέσα στα δοχεία χωρίς αυτά να χάνουν τη στεγανότητα τους. Η παλινδρόμηση επιτυγχάνεται με βραχίονες (Νο 11) που τροχοδρομούν με τους κυλιόμενους τροχούς (Νο 12) πάνω σε δύο ανεξάρτητες σιδηροτροχιές (Νο 5, 6) που είναι τοποθετημένες σε δυσανάλογες αποστάσεις από το στόμιο των δοχείων και διαμορφωμένες με τέτοιο τρόπο που επιτρέπουν στα βυθιζόμενα δοχεία που οι βραχίονες τροχοδρομούν στην εσωτερικήεπιφάνεια της σιδηροτροχιάς, να σπρώχνουν τα καπάκια προς τον πυθμένα των δοχείων με αποτέλεσμα να γεμίζουν με νερό και να βυθίζονται, ενώ αντίθετα στα αναδυόμενα δοχεία, οι βραχίονες που τροχοδρομούν στην εξωτερική επιφάνεια της σιδηροτροχιάς τραβούν τα καπάκια με αποτέλεσμα να αδειάζουν το νερό και από μόνα τους κενά από νερό και αέρα να σπρώχνονται από τη πίεση στην επιφάνεια. Το πλεονέκτημα αυτής της εφεύρεσης είναι ότι ο κινητήρας με τη τεχνική των στεγανοποιημένων δοχείων περιστρέφεται ασταμάτητα εκμεταλλευόμενος μόνο τη πίεση του νερού που έχει σαν αποτέλεσμα να δημιουργείται ενέργεια χωρίς να καταναλώνει.

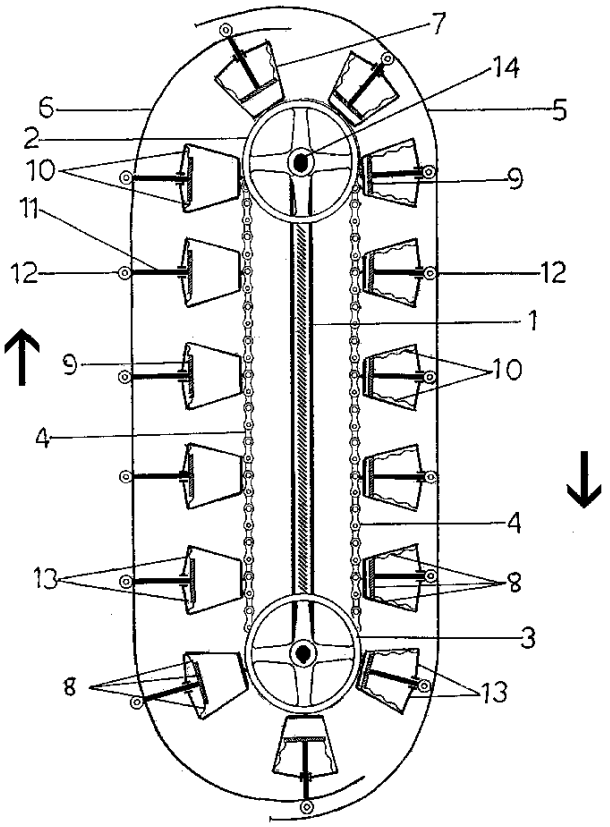

ΑΡΙΘΜΟΣ ΑΙΤΗΣΗΣ Δ.Ε. ***(21):*****20070100383**
ΔΙΕΘΝΗΣ ΤΑΞΙΝΟΜΗΣΗ *(51):IPC8: A23C 19/09*
IPC8: A01J 25/00
ΚΑΤΑΘΕΤΗΣ *(71):*1)ΚΑΚΙΑΣ ΣΩΤΗΡΙΟΥ ΓΕΩΡΓΙΟΣ
Μενάνδρου 9, 10553 ΑΘΗΝΑ, ΕΛΛΑΔΑ
ΗΜΕΡΟΜ. ΚΑΤΑΘΕΣΗΣ *(22):*18/06/2007
ΣΥΜΒ. ΠΡΟΤΕΡΑΙΟΤΗΤΕΣ *(30):*
ΤΡΟΠΟΠ. ΚΥΡΙΟΥ Δ.Ε. *(61):*
ΕΦΕΥΡΕΤΗΣ *(72):*1)ΚΑΚΙΑΣ ΣΩΤΗΡΙΟΥ ΓΕΩΡΓΙΟΣ
ΕΙΔΙΚΟΣ ΠΛΗΡΕΞΟΥΣΙΟΣ *(74):*
ΑΝΤΙΚΛΗΤΟΣ *(74):*
ΤΙΤΛΟΣ ΕΦΕΥΡΕΣΗΣ ***(54):*****ΠΑΡΑΣΚΕΥΗ ΤΥΡΙΟΥ ΜΕ ΤΗ ΠΡΟΣΘΗΚΗ ΥΛΙΚΩΝ ΑΓΡΟΤΙΚΗΣ ΠΑΡΑΓΩΓΗΣ ΠΑΡΑΔΟΣΙΑΚΩΝ ΓΕΥΣΕΩΝ**

ΠΕΡΙΛΗΨΗ(57)

Παρασκευή τυριού με τη προσθήκη υλικών αγροτικής παραγωγής παραδοσιακών γεύσεων, συμβατικού ή βιολογικού τρόπου παραγωγής, προκειμένου να αποκτήσει γεύσεις και οσμές γνωστές και ευχάριστες της Ελληνικής και Μεσογειακής διατροφής. Σύμφωνα με την παρούσα επινόηση το εν λόγω τυρί παρασκευάζεται από κάθε είδους γάλα με την παρακάτω διαδικασία. Το γάλα φιλτράρεται. Του γίνεται αποβουτύρωση εφόσον είναι επιθυμητό σε ποσοστό ή και ολόκληρο, παστεριώνεται, προστίθενται α. λαχανικά, φρούτα, πιπεριές παντός είδους, σκόρδα και ελιές, ή β. λάδι (αγουρόλαδο), ή γ. ξηροί καρποί (αμύγδαλα, καρύδια, φιστίκια), γίνεται πήξη, στραγγίζεται, γίνεται ωρίμανση και αλάτισμα κατά περίπτωση.

ΑΡΙΘΜΟΣ ΑΙΤΗΣΗΣ Δ.Ε. ***(21):20070100392***
ΔΙΕΘΝΗΣ ΤΑΞΙΝΟΜΗΣΗ *(51):IPC8: B27B 21/00*
IPC8: B23D 51/10
IPC8: B23D 51/01
IPC8: B25G 3/00
ΚΑΤΑΘΕΤΗΣ *(71):*1)ΠΑΠΑΝΤΩΝΗΣ ΚΩΝΣΤΑΝΤΙΝΟΣ
Πρωταγόρα 56, 13122 ΙΛΙΟΝ (ΑΤΤΙΚΗΣ), ΕΛΛΑΔΑ
ΗΜΕΡΟΜ. ΚΑΤΑΘΕΣΗΣ *(22):*20/06/2007
ΣΥΜΒ. ΠΡΟΤΕΡΑΙΟΤΗΤΕΣ *(30):*
ΤΡΟΠΟΠ. ΚΥΡΙΟΥ Δ.Ε. *(61):*
ΕΦΕΥΡΕΤΗΣ *(72):*1)ΠΑΠΑΝΤΩΝΗΣ ΚΩΝΣΤΑΝΤΙΝΟΣ
ΕΙΔΙΚΟΣ ΠΛΗΡΕΞΟΥΣΙΟΣ *(74):*
ΑΝΤΙΚΛΗΤΟΣ *(74):*
ΤΙΤΛΟΣ ΕΦΕΥΡΕΣΗΣ ***(54):ΧΕΙΡΟΛΑΒΗ ΓΙΑ ΠΡΙΟΝΟΛΑΜΕΣ ΔΙΠΛΗΣ ΚΟΠΗΣ***

ΠΕΡΙΛΗΨΗ(57)

Την αναγκαιότητα μιας χειρολαβής τη δημιούργησε η ίδια η πριονόλαμα γιατί είναι ένα αιχμηρό και επικίνδυνο εργαλείο και στις δύο πλευρές του. Η χειρολαβή καταργεί τις πρόχειρες λύσεις που επινοούσανοι χρήστες της για να μπορέσουν να την χρησιμοποιήσουν. Η χειρολαβή για πριονόλαμες είναι σε κυματοειδές σχήμα 1 και 2. Αποτελείται από δύο τεμάχια δεξιό και αριστερό. Στο εσωτερικό των δύο τεμαχίων σχηματίζεται υποδοχή για την τοποθέτηση της πριονολάμας. Επίσης, εσωτερικά των δύο τεμαχίων υπάρχουν δύο έδρες η (4α) και (4β) για την στήριξη της πριονόλαμας και την επιλογή μήκους ωφέλιμης λεπίδας. Το εξάρτημα της χειρολαβής είναι ο συμπαγής αποσπώμενος πύρος (9) που μπαίνει στις έδρες (4α) ή (4β) και στην οπή τής πριονόλαμας, τοποθετώντας την πριονόλαμα στην χειρολαβή και συσφίγγοντας τα δύο τεμάχια σχήμα (1) και (2) με τις βίδες (6). Έτσι, γίνεται μια χειρολαβή με πριονόλαμα διπλής κοπής απόλυτα στηριγμένη.

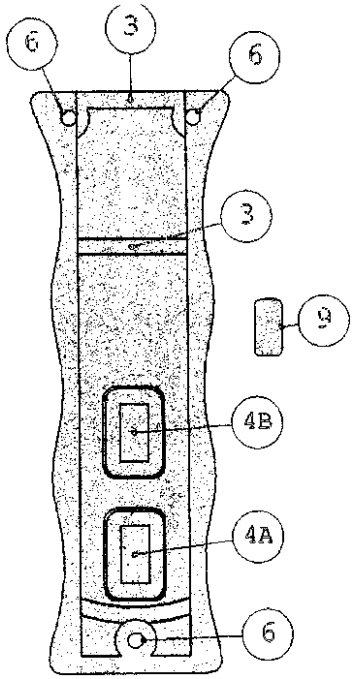

ΑΡΙΘΜΟΣ ΑΙΤΗΣΗΣ Δ.Ε. ***(21):20070100393***
ΔΙΕΘΝΗΣ ΤΑΞΙΝΟΜΗΣΗ *(51):IPC8: C04B 18/04*
IPC8: C04B 33/13
ΚΑΤΑΘΕΤΗΣ *(71):*1)ΑΛΟΥΜΙΝΙΟ ΑΝΩΝΥΜΟΣ ΕΤΑΙΡΕΙΑ με δ.τ. ΑΛΟΥΜΙΝΙΟ Α.Ε.
Λ. Κηφισίας 16, 15125 ΜΑΡΟΥΣΙ (ΑΤΤΙΚΗΣ), ΕΛΛΑΔΑ
2)ΠΑΝΕΠΙΣΤΗΜΙΟ ΠΑΤΡΩΝ
Ρίο, 26500 ΠΑΤΡΑ (ΑΧΑΙΑΣ), ΕΛΛΑΔΑ
ΗΜΕΡΟΜ. ΚΑΤΑΘΕΣΗΣ *(22):*19/06/2007
ΣΥΜΒ. ΠΡΟΤΕΡΑΙΟΤΗΤΕΣ *(30):*
ΤΡΟΠΟΠ. ΚΥΡΙΟΥ Δ.Ε. *(61):*
ΕΦΕΥΡΕΤΗΣ *(72):*1)ΑΓΓΕΛΟΠΟΥΛΟΣ ΓΕΩΡΓΙΟΣ
2)ΠΟΝΤΙΚΗΣ ΙΩΑΝΝΗΣ
3)ΜΠΟΥΦΩΝΟΣ ΔΗΜΗΤΡΙΟΣ
ΕΙΔΙΚΟΣ ΠΛΗΡΕΞΟΥΣΙΟΣ *(74):*ΜΑΛΑΜΗ ΑΛΚΗΣΤΙΣ-ΕΙΡΗΝΗ
Σκουφά 52, 10672 ΑΘΗΝΑ
ΑΝΤΙΚΛΗΤΟΣ *(74):*ΜΑΛΑΜΗ ΑΛΚΗΣΤΙΣ-ΕΙΡΗΝΗ
Σκουφά 52,10672 ΑΘΗΝΑ
ΤΙΤΛΟΣ ΕΦΕΥΡΕΣΗΣ ***(54):ΔΙΕΡΓΑΣΙΑ ΓΙΑ ΤΗΝ ΠΑΡΑΓΩΓΗ ΔΟΜΙΚΩΝ ΚΕΡΑΜΙΚΩΝ ΑΠΟ ΚΑΤΑΛΟΙΠΑ ΒΩΞΙΤΗ ΤΗΣ ΔΙΕΡΓΑΣΙΑΣ BAYER***

ΠΕΡΙΛΗΨΗ(57)

Η ευρεσιτεχνία παρέχει διεργασία για την παραγωγή δομικών κεραμικών, η οποία διεργασία αποτελείται από όπτηση, σε αναγωγικές του αιματίτη συνθήκες, σύνθεσης η οποία περιέχει κατάλοιπα βωξίτη τα οποία προέρχονται από τη διεργασία Bayer. Η ευρεσιτεχνία παρέχει επίσης κεραμικό βιομηχανικής παραγωγής το οποίο προκύπτει από τη διεργασία της ευρεσιτεχνίας.

ΑΡΙΘΜΟΣ ΑΙΤΗΣΗΣ Δ.Ε. ***(21):20070100399***
ΔΙΕΘΝΗΣ ΤΑΞΙΝΟΜΗΣΗ *(51):IPC8: B25F 5/00*
ΚΑΤΑΘΕΤΗΣ *(71):*1)ΕΥΘΥΜΙΑΔΗΣ ΠΑΝΑΓΙΩΤΗΣ
Ερμού 33, 54624 ΘΕΣΣΑΛΟΝΙΚΗ
(ΘΕΣΣΑΛΟΝΙΚΗΣ), ΕΛΛΑΔΑ
ΗΜΕΡΟΜ. ΚΑΤΑΘΕΣΗΣ *(22):*22/06/2007
ΣΥΜΒ. ΠΡΟΤΕΡΑΙΟΤΗΤΕΣ *(30):*
ΤΡΟΠΟΠ. ΚΥΡΙΟΥ Δ.Ε. *(61):*
ΕΦΕΥΡΕΤΗΣ *(72):*1)ΕΥΘΥΜΙΑΔΗΣ ΠΑΝΑΓΙΩΤΗΣ
ΕΙΔΙΚΟΣ ΠΛΗΡΕΞΟΥΣΙΟΣ *(74):*
ΑΝΤΙΚΛΗΤΟΣ *(74):*
ΤΙΤΛΟΣ ΕΦΕΥΡΕΣΗΣ ***(54):ΑΥΤΟΜΑΤΙΣΜΟΣ ΓΙΑ ΤΗΝ ΑΠΟΦΥΓΗ ΔΙΑΤΡΗΣΗΣ ΜΕΤΑΛΛΙΚΩΝ ΣΩΛΗΝΩΣΕΩΝ ΝΕΡΟΥ ΚΑΤΑ ΤΗ ΧΡΗΣΗ ΔΙΑΤΡΗΤΙΚΩΝ-ΣΚΑΠΤΙΚΩΝ ΗΛΕΚΤΡΙΚΩΝ ΕΡΓΑΛΕΙΩΝ***

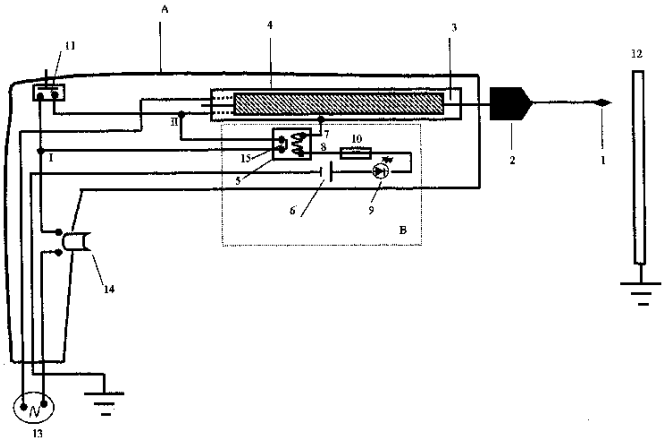

ΠΕΡΙΛΗΨΗ(57)
Αυτοματισμός ο οποίος χρησιμοποιείται για την αποφυγή διάτρησης γειωμένων αντικειμένων όπως μεταλλικών σωληνώσεων νερού κατά τη χρήση διατρητικών ή σκαπτικών εργαλείων και αποτελείται, συνδεδεμένα εν σειρά, από έναν ηλεκτρονόμο (5), μία πηγή τάσης (6), ένα ενδεικτικό led (9), μία ηλεκτρική ασφάλεια (10). Ο αυτοματισμός ενσωματώνεται εκ κατασκευής ή εκ των υστέρων σε οποιοδήποτε ηλεκτρικό εργαλείο διάτρησης ή ηλεκτρικό σκαπτικό εργαλείο το οποίο ρευματοδοτείται από το ηλεκτρικό δίκτυο της Δ. Ε. Η. ή από μπαταρία. Εάν η μύτη του εργαλείου (1) κατά τη διάρκεια της διάτρησης ή σκαψίματος έρθει σε επαφή με ένα μεταλλικό σωλήνα νερού (12) τότε ενεργοποιείται ο αυτοματισμός και σταματάει τη λειτουργία του εργαλείου πριν αυτό καταστρέψει το σωλήνα. Με την απομάκρυνση της μύτης από το σωλήνα ο αυτοματισμός επιτρέπει την επαναλειτουργία του εργαλείου.

ΑΡΙΘΜΟΣ ΑΙΤΗΣΗΣ Δ.Ε. ***(21):20070100405***
ΔΙΕΘΝΗΣ ΤΑΞΙΝΟΜΗΣΗ *(51):IPC8: A61K 9/20*
IPC8: A61K 31/445
IPC8: A61P 25/28
ΚΑΤΑΘΕΤΗΣ *(71):*1)GENEPHARM A.E.
18ο χλμ Λεωφόρος Μαραθώνος, 15351
ΠΑΛΛΗΝΗ (ΑΤΤΙΚΗΣ), ΕΛΛΑΔΑ
ΗΜΕΡΟΜ. ΚΑΤΑΘΕΣΗΣ *(22):*26/06/2007
ΣΥΜΒ. ΠΡΟΤΕΡΑΙΟΤΗΤΕΣ *(30):*
ΤΡΟΠΟΠ. ΚΥΡΙΟΥ Δ.Ε. *(61):*
ΕΦΕΥΡΕΤΗΣ *(72):*1)MURPANI DEEPAK
2)ΠΑΤΕΡΑΚΗΣ ΠΑΝΑΓΙΩΤΗΣ
ΕΙΔΙΚΟΣ ΠΛΗΡΕΞΟΥΣΙΟΣ *(74):*
ΑΝΤΙΚΛΗΤΟΣ *(74):*ΠΑΤΕΡΑΚΗΣ ΠΑΝΑΓΙΩΤΗΣ
18ο χλμ Λεωφόρου Μαραθώνος,15351
ΠΑΛΛΗΝΗ (ΑΤΤΙΚΗΣ)
ΤΙΤΛΟΣ ΕΦΕΥΡΕΣΗΣ ***(54):ΒΕΛΤΙΩΜΕΝΕΣ ΦΑΡΜΑΚΟΤΕΧΝΙΚΕΣ ΜΟΡΦΕΣ ΠΟΥ ΠΕΡΙΕΧΟΥΝ ΑΝΑΣΤΟΛΕΙΣ ΤΗΣ ΑΚΕΤΥΛΟΧΟΛΗΝΕΣΤΕΡΑΣΗΣ ΚΑΙ ΜΕΘΟΔΟΙ ΠΑΡΑΣΚΕΥΗΣ ΑΥΤΩΝ***

ΠΕΡΙΛΗΨΗ(57)
Η παρούσα εφεύρεση αναφέρεται στην μορφοποίηση στερεών φαρμακοτεχνικών μορφών οι οποίες περιέχουν θεραπευτική ποσότητα ενός αναστολέας της ακέτυλοχοληνεστεράσης, και συγκεκριμένα η υδροχλωρική Δονεπεζίλη ή άλατα αυτής, σε συνδυασμό με ένα έκδοχο πουεξαρτάται από το ρΗ ως παράγοντας κάλυψης της γεύσης, το οποίο παρεμποδίζει την απελευθέρωση της δραστικής ουσίας στο περιβάλλον ρΗ της στοματικής κοιλότητας, ενώ το συγκεκριμένο έκδοχο είναι πλήρως διαλυτό στο όξινο περιβάλλον και ελάχιστα διαλυτό σε ουδέτερο ή αλκαλικό περιβάλλον, και μια παραγωγική διαδικασία για την παρασκευή αυτών των μορφώνμε την μέθοδο της υγρής κοκκοποίησης.

ΑΡΙΘΜΟΣ ΑΙΤΗΣΗΣ Δ.Ε. ***(21):*****20070100407**
ΔΙΕΘΝΗΣ ΤΑΞΙΝΟΜΗΣΗ *(51):IPC8: B60K 26/04*
ΚΑΤΑΘΕΤΗΣ *(71):*1)ΡΑΜΜΟΥ ΑΘΑΝΑΣΙΑ
Κίμωνος 7α, 35100 ΛΑΜΙΑ (ΦΘΙΩΤΙΔΑΣ), ΕΛΛΑΔΑ
ΗΜΕΡΟΜ. ΚΑΤΑΘΕΣΗΣ *(22):*27/06/2007
ΣΥΜΒ. ΠΡΟΤΕΡΑΙΟΤΗΤΕΣ *(30):*
ΤΡΟΠΟΠ. ΚΥΡΙΟΥ Δ.Ε. *(61):*
ΕΦΕΥΡΕΤΗΣ *(72):*1)ΡΑΜΜΟΥ ΑΘΑΝΑΣΙΑ
ΕΙΔΙΚΟΣ ΠΛΗΡΕΞΟΥΣΙΟΣ *(74):*ΚΑΛΟΓΕΡΟΠΟΥΛΟΥ ΥΠΑΠΑΝΤΗ
Κηφισίας 56, 11526 ΑΘΗΝΑ
ΑΝΤΙΚΛΗΤΟΣ *(74):*ΚΑΛΟΓΕΡΟΠΟΥΛΟΥ ΥΠΑΠΑΝΤΗ
Κηφισίας 56,11526 ΑΘΗΝΑ
ΤΙΤΛΟΣ ΕΦΕΥΡΕΣΗΣ ***(54):*****ΕΠΙΤΑΧΥΝΤΗΣ ΑΥΤΟΚΙΝΗΤΟΥ**
ΠΕΡΙΛΗΨΗ(57)

Επιταχυντής αυτοκινήτου που αποτελείται από ηλεκτρονική συσκευή, που τοποθετείται στο πηδάλιο γκαζιού αυτοκινήτων με ηλεκτρονικό γκάζι. Ελέγχει τη ροή των σημάτων από το πηδάλιο γκαζιού προς τη μονάδα ελέγχου ECU. Η ψηφιακή ανάλυση των παλμών του ποτενσιόμετρου του γκαζιού, σε συνδυασμό με το λογισμικό (software), που περιέχει η πλακέτα μεταφέρει τα νέα ψηφιακά δεδομένα στη μονάδα ελέγχου, με αποτέλεσμα την καλύτερη επιτάχυνση του αυτοκινήτου σε όλο το φάσμα των στροφών του. Αποτελείται από δύομέρη: (α) την ηλεκτρονική πλακέτα και (β) δύο πλαστικά τμήματα στα οποία τοποθετείται η ηλεκτρονική πλακέτα. Επιτρέπει τον απρόσκοπτο χειρισμό του πηδαλίου γκαζιού χάρη στη δικλείδα ασφαλείας που περιέχει για την περίπτωση βλάβης του. Επίσης, καθίσταται δυνατή η ρύθμιση του προγράμματος ανάλογα μετην επιθυμία του οδηγού. Τα υλικά των (β) είναι ιδιαίτερης αντοχής, ώστε να μην καταστρέφονται και είναι ομοιόμορφα και για τα δύο τμήματα.

ΑΡΙΘΜΟΣ ΑΙΤΗΣΗΣ Δ.Ε. ***(21):*****20070100409**
ΔΙΕΘΝΗΣ ΤΑΞΙΝΟΜΗΣΗ *(51):IPC8: A61K 36/63*
IPC8: A61P 17/02
ΚΑΤΑΘΕΤΗΣ *(71):*1)ΛΩΛΑ ΛΑΜΠΡΟΥ ΠΑΝΑΓΙΩΤΑ
Αετός Μεσσηνίας, 24003 ΚΟΠΑΝΑΚΙ (ΜΕΣΣΗΝΙΑΣ), ΕΛΛΑΔΑ
ΗΜΕΡΟΜ. ΚΑΤΑΘΕΣΗΣ *(22):*28/06/2007
ΣΥΜΒ. ΠΡΟΤΕΡΑΙΟΤΗΤΕΣ *(30):*
ΤΡΟΠΟΠ. ΚΥΡΙΟΥ Δ.Ε. *(61):*
ΕΦΕΥΡΕΤΗΣ *(72):*1)ΛΩΛΑ ΛΑΜΠΡΟΥ ΠΑΝΑΓΙΩΤΑ
ΕΙΔΙΚΟΣ ΠΛΗΡΕΞΟΥΣΙΟΣ *(74):*
ΑΝΤΙΚΛΗΤΟΣ *(74):*
ΤΙΤΛΟΣ ΕΦΕΥΡΕΣΗΣ ***(54):*****ΦΥΣΙΚΗ ΕΛΑΙΟΑΛΟΙΦΗ ΔΕΡΜΑΤΟΣ**
ΠΕΡΙΛΗΨΗ(57)

Είναι φυσικό εκατό τοις εκατό προϊόν που παρασκευάζεται από παρθένο ελαιόλαδο, φυσικό κερί μέλισσας, τεμάχια φρέσκου ώριμου λεμονιού και χυμό λεμονιού ανακατωμένο με σπόρους λεμονιού.

ΑΡΙΘΜΟΣ ΑΙΤΗΣΗΣ Δ.Ε. ***(21):*****20070100410**
ΔΙΕΘΝΗΣ ΤΑΞΙΝΟΜΗΣΗ *(51):IPC8: E06B 9/00*
ΚΑΤΑΘΕΤΗΣ *(71):*1)ΛΙΑΝΟΣ ΔΗΜΗΤΡΙΟΣ
Μεσσηνίας 17, 14564 ΚΗΦΙΣΙΑ (ΑΤΤΙΚΗΣ), ΕΛΛΑΔΑ
ΗΜΕΡΟΜ. ΚΑΤΑΘΕΣΗΣ *(22):*28/06/2007
ΣΥΜΒ. ΠΡΟΤΕΡΑΙΟΤΗΤΕΣ *(30):*
ΤΡΟΠΟΠ. ΚΥΡΙΟΥ Δ.Ε. *(61):*
ΕΦΕΥΡΕΤΗΣ *(72):*1)ΛΙΑΝΟΣ ΔΗΜΗΤΡΙΟΣ
ΕΙΔΙΚΟΣ ΠΛΗΡΕΞΟΥΣΙΟΣ *(74):*
ΑΝΤΙΚΛΗΤΟΣ *(74):*ΛΙΑΝΟΥ ΜΑΡΓΑΡΙΤΑ
16ο χλμ Ε.Ο. Αθηνών-Λαμίας,14564 ΚΗΦΙΣΙΑ (ΑΤΤΙΚΗΣ)
ΤΙΤΛΟΣ ΕΦΕΥΡΕΣΗΣ ***(54):*****ΔΙΑΙΡΟΥΜΕΝΟ ΚΑΤΩΚΑΣΙ ΑΣΦΑΛΕΙΑΣ ΡΟΛΟΥ ΑΛΟΥΜΙΝΙΟΥ, ΑΠΟΤΕΛΟΥΜΕΝΟ ΑΠΟ ΔΥΟ ΑΝΕΞΑΡΤΗΤΑ ΠΡΟΦΙΛ, ΜΕ ΕΝΣΩΜΑΤΩΜΕΝΟ ΜΗΧΑΝΙΣΜΟ ΑΥΤΟΜΑΤΟΥ ΦΡΕΝΟΥ-ΚΛΕΙΔΩΜΑΤΟΣ ΣΤΟΝ ΟΔΗΓΟ, ΜΕ ΣΚΟΠΟ ΤΗΝ ΠΡΟΣΘΕΤΗ ΑΣΦΑΛΙΣΗ ΤΟΥ ΡΟΛΟΥ**

ΠΕΡΙΛΗΨΗ(57)

Προτείνεται διαιρούμενο κατωκάσι ασφαλείας ρολού αλουμινίου, αποτελούμενο από δύο ανεξάρτητα προφίλ, με ενσωματωμένο μηχανισμό αυτόματου φρένου - κλειδώματος στον οδηγό. Η αρχή λειτουργίας του παραπάνω μηχανισμού βασίζεται στην υπό γωνία σχετική ολίσθηση του ενός προφίλ ως προς το άλλο, η οποία προκαλεί αύξηση του πλάτους του συναρμολογημένου συνόλου εντός ενός οδηγού σταθερών διαστάσεων, με ταυτόχρονη μείωση του ύψους του. Άμεσο αποτέλεσμα είναι η σφήνωση του στον οδηγό, μέσω δυνάμεων τριβής. Σκοπός της προτεινόμενης σχεδίασης είναι η πρόσθετη ασφάλιση του ρολού έναντι ενδεχόμενων παραβιάσεων και ατυχημάτων και η παράλληλη αύξηση της αντοχής του σε φορτία και ανεμοπιέσεις.

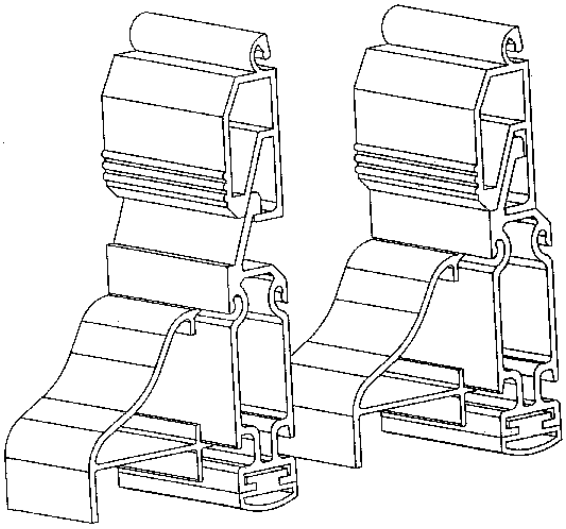

ΑΡΙΘΜΟΣ ΑΙΤΗΣΗΣ Δ.Ε. ***(21):*****20070100411**
ΔΙΕΘΝΗΣ ΤΑΞΙΝΟΜΗΣΗ *(51):IPC8: F24J 2/46*
IPC8: F24J 2/20
ΚΑΤΑΘΕΤΗΣ *(71):*1)ΞΥΛΙΝΑΚΗΣ ΕΜΜΑΝΟΥΗΛ ΔΗΜΗΤΡΙΟΣ
Νεραντζούλας 23, 13671 ΑΧΑΡΝΕΣ (ΑΤΤΙΚΗΣ), ΕΛΛΑΔΑ
ΗΜΕΡΟΜ. ΚΑΤΑΘΕΣΗΣ *(22):*28/06/2007
ΣΥΜΒ. ΠΡΟΤΕΡΑΙΟΤΗΤΕΣ *(30):*
ΤΡΟΠΟΠ. ΚΥΡΙΟΥ Δ.Ε. *(61):*
ΕΦΕΥΡΕΤΗΣ *(72):*1)ΞΥΛΙΝΑΚΗΣ ΕΜΜΑΝΟΥΗΛ ΔΗΜΗΤΡΙΟΣ
ΕΙΔΙΚΟΣ ΠΛΗΡΕΞΟΥΣΙΟΣ *(74):*ΣΑΚΕΛΛΑΡΙΔΗ ΒΑΛΗ-ΒΑΣΙΛΙΚΗ
Αδριανού 70, 10556 ΑΘΗΝΑ
ΑΝΤΙΚΛΗΤΟΣ *(74):*ΣΑΚΕΛΛΑΡΙΔΗ ΒΑΛΗ-ΒΑΣΙΛΙΚΗ
Αδριανού 70,10556 ΑΘΗΝΑ
ΤΙΤΛΟΣ ΕΦΕΥΡΕΣΗΣ ***(54):*****ΚΑΣΑ ΕΓΚΙΒΩΤΙΣΜΟΥ ΗΛΙΑΚΟΥ ΣΥΛΛΕΚΤΗ**

ΠΕΡΙΛΗΨΗ(57)

Μία κάσα εγκιβωτισμού ηλιακού συλλέκτη, η οποία χαρακτηρίζεται από το ότι κατασκευάζεται από φύλλο αλουμινίου η άλλο κατάλληλο υλικό και διαθέτει άνω μέρος 10 ανοικτό, πλαϊνό μέρος 3 που καταλήγει σε προεξοχή 11, το οποίο διαθέτει ενισχύσεις 4 για αύξηση των μηχανικών αντοχών και τέσσερις συμμετρικές οπές 5 για την έξοδο και στήριξη των σωλήνων του απορροφητή και βάση 1 με νευρώσεις 2 για αύξησητων αντοχών. Για την στεγανοποίηση των οπών 5 χρησιμοποιείται μονωτικό εξάρτημα 6, το οποίο διαθέτει αύλακες 16 και καλύμματα 17 για τον εξαερισμό της κάσας και αισθητήρα 18 ελέγχου θερμοκρασίας .

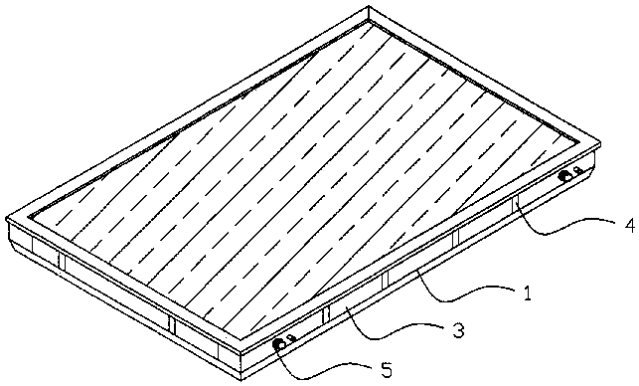

ΑΡΙΘΜΟΣ ΑΙΤΗΣΗΣ Δ.Ε. ***(21):*****20070100412**
ΔΙΕΘΝΗΣ ΤΑΞΙΝΟΜΗΣΗ *(51):IPC8: F24J 2/24*
IPC8: F24J 2/26
IPC8: F24J 2/46
ΚΑΤΑΘΕΤΗΣ *(71):*1)ΞΥΛΙΝΑΚΗΣ ΕΜΜΑΝΟΥΗΛ ΔΗΜΗΤΡΙΟΣ
Νεραντζούλας 23, 13671 ΑΧΑΡΝΕΣ (ΑΤΤΙΚΗΣ), ΕΛΛΑΔΑ
ΗΜΕΡΟΜ. ΚΑΤΑΘΕΣΗΣ *(22):*28/06/2007
ΣΥΜΒ. ΠΡΟΤΕΡΑΙΟΤΗΤΕΣ *(30):*
ΤΡΟΠΟΠ. ΚΥΡΙΟΥ Δ.Ε. *(61):*
ΕΦΕΥΡΕΤΗΣ *(72):*1)ΞΥΛΙΝΑΚΗΣ ΕΜΜΑΝΟΥΗΛ ΔΗΜΗΤΡΙΟΣ
ΕΙΔΙΚΟΣ ΠΛΗΡΕΞΟΥΣΙΟΣ *(74):*ΣΑΚΕΛΛΑΡΙΔΗ ΒΑΛΗ-ΒΑΣΙΛΙΚΗ
Αδριανού 70, 10556 ΑΘΗΝΑ
ΑΝΤΙΚΛΗΤΟΣ *(74):*ΣΑΚΕΛΛΑΡΙΔΗ ΒΑΛΗ-ΒΑΣΙΛΙΚΗ
Αδριανού 70,10556 ΑΘΗΝΑ
ΤΙΤΛΟΣ ΕΦΕΥΡΕΣΗΣ ***(54):*****ΣΥΣΤΗΜΑ ΓΙΑ ΤΗΝ ΑΣΦΑΛΗ ΣΥΝΔΕΣΗ ΟΡΙΖΟΝΤΙΩΝ ΚΑΙ ΚΑΘΕΤΩΝ ΣΩΛΗΝΩΝ ΑΠΟΡΡΟΦΗΤΗ ΗΛΙΑΚΟΥ ΣΥΛΛΕΚΤΗ**

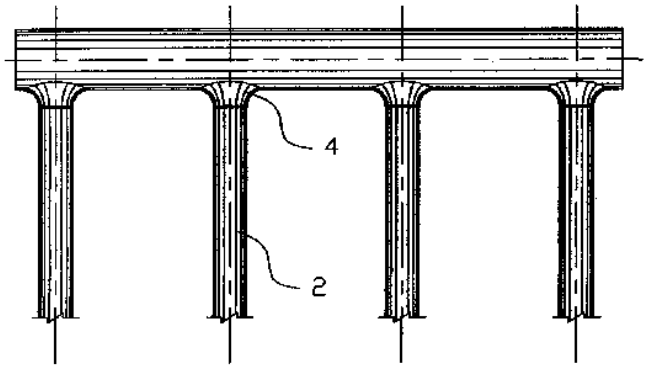

ΠΕΡΙΛΗΨΗ(57)
Ένα σύστημα για την ασφαλή σύνδεση οριζοντίων και καθέτων σωλήνων ηλιακού συλλέκτη, το οποίο χαρακτηρίζεται εκ του ότι επί των οριζοντίων σωλήνων 1 δημιουργούνται σε προεπιλεγμένα σημεία οπές 3 οι οποίες διαθέτουν εκτόνωση 4 προς τα άνω, επιτρέποντας στους κάθετους σωλήνες 2 να προσαρμόζονται αρχικά εντός των οπών των σωλήνων 1 και στην συνέχεια να συγκολλούνται μεταξύ τους.

ΑΡΙΘΜΟΣ ΑΙΤΗΣΗΣ Δ.Ε. ***(21):*****20070100416**
ΔΙΕΘΝΗΣ ΤΑΞΙΝΟΜΗΣΗ *(51):IPC8: C10B 53/02*
IPC8: C10L 5/44
IPC8: C10L 9/00
ΚΑΤΑΘΕΤΗΣ *(71):*1)ΚΟΥΚΙΟΣ ΓΕΩΡΓΙΟΥ ΕΜΜΑΝΟΥΗΛ
Ε.Μ.Π. Πολυτεχνειούπολη, Σχολή Χημικών Μηχανικών, 15700 ΖΩΓΡΑΦΟΥ, ΕΛΛΑΔΑ
ΗΜΕΡΟΜ. ΚΑΤΑΘΕΣΗΣ *(22):*29/06/2007
ΣΥΜΒ. ΠΡΟΤΕΡΑΙΟΤΗΤΕΣ *(30):*
ΤΡΟΠΟΠ. ΚΥΡΙΟΥ Δ.Ε. *(61):*
ΕΦΕΥΡΕΤΗΣ *(72):*1)ΚΟΥΚΙΟΣ ΓΕΩΡΓΙΟΥ ΕΜΜΑΝΟΥΗΛ
2)ΑΡΒΕΛΑΚΗΣ ΣΤΥΛΙΑΝΟΣ
ΕΙΔΙΚΟΣ ΠΛΗΡΕΞΟΥΣΙΟΣ *(74):*
ΑΝΤΙΚΛΗΤΟΣ *(74):*
ΤΙΤΛΟΣ ΕΦΕΥΡΕΣΗΣ ***(54):*****ΜΕΘΟΔΟΛΟΓΙΑ ΑΠΟΜΑΚΡΥΝΣΗΣ ΑΝΟΡΓΑΝΩΝ ΣΥΣΤΑΤΙΚΩΝ (ΚΑΛΙΟΥ, ΝΑΤΡΙΟΥ, ΧΛΩΡΙΟΥ ΚΑΙ ΘΕΙΟΥ) ΑΠΟ ΒΙΟΜΑΖΑ ΑΓΡΟΤΙΚΗΣ, ΔΑΣΙΚΗΣ ΚΑΙ ΑΣΤΙΚΗΣ ΠΡΟΕΛΕΥΣΗΣ**

ΠΕΡΙΛΗΨΗ(57)
Μια μεθοδολογία απομάκρυνσης των βλαβερών συστατικών της τέφρας της βιομάζας όπως είναι τα αλκαλικά μάταλλα, το χλώριο και το θείο από την βιομάζα πριν την θερμοχημική της μετατροπή ώστε να ελαχιστοποιήσει εξαφανίσει τα προβλήματα διαβρώσεων, εναποθέσεων, συσσωματτώσεων τέφρας καθώς και τις εκπομπές αλκαλικών μετάλλων, χλωρίου και θείου. Η απομάκρυνση επιτυγχάνεται με την προπυρόλυση της βιομάζας σε θερμοκρασία από 200-300 για χρονικό διάστημα από 5 λεπτά έως 2 ώρες και την ακόλουθη έκπλυση τουυλικού με νερό σε αναλογία υγρού στερεού που μπορεί να κυμαίνεται από 33 γραμμάρια ανά λίτρο έως 300 γραμμάρια ανά λίτρο σε θερμοκρασία από 13 βαθμούς C έως 55 βαθμούς C και χρόνο παραμονής που κυμαίνεται από 5 λεπτά έως 24 ώρες.

ΑΡΙΘΜΟΣ ΑΙΤΗΣΗΣ Δ.Ε.	***(21):*****20070100727**
ΔΙΕΘΝΗΣ ΤΑΞΙΝΟΜΗΣΗ	*(51):IPC8: B28B 7/16* *IPC8: B28B 23/02*
ΚΑΤΑΘΕΤΗΣ	*(71):*1)ΤΣΙΜΠΟΥΡΛΑΣ ΓΕΡΑΣΙΜΟΣ Φανερωμένης 40, 15562 ΧΟΛΑΡΓΟΣ (ΑΤΤΙΚΗΣ), ΕΛΛΑΔΑ 2)ΤΣΙΛΙΠΑΝΗΣ ΑΙΜΙΛΙΟΣ Βύρωνος 26, 19200 ΕΛΕΥΣΙΝΑ (ΑΤΤΙΚΗΣ), ΕΛΛΑΔΑ
ΗΜΕΡΟΜ. ΚΑΤΑΘΕΣΗΣ	*(22):*08/06/2007
ΣΥΜΒ. ΠΡΟΤΕΡΑΙΟΤΗΤΕΣ	*(30):*
ΤΡΟΠΟΠ. ΚΥΡΙΟΥ Δ.Ε.	*(61):*
ΕΦΕΥΡΕΤΗΣ	*(72):*1)ΤΣΙΜΠΟΥΡΛΑΣ ΓΕΡΑΣΙΜΟΣ 2)ΤΣΙΛΙΠΑΝΗΣ ΑΙΜΙΛΙΟΣ
ΕΙΔΙΚΟΣ ΠΛΗΡΕΞΟΥΣΙΟΣ	*(74):*
ΑΝΤΙΚΛΗΤΟΣ	*(74):*
ΤΙΤΛΟΣ ΕΦΕΥΡΕΣΗΣ	***(54):*****ΠΛΑΚΕΣ ΟΡΟΦΩΝ ΠΡΟΚΑΤΑΣΚΕΥΑΣΜΕΝΩΝ ΚΤΙΡΙΩΝ ΑΠΟ ΜΠΕΤΟΝ**

ΠΕΡΙΛΗΨΗ(57)

Πλάκες ορόφων προκατασκευασμένων κτιρίων από μπετόν σύμφωνα με ένα ολοκληρωμένο σύστημα δόμησης το οποίο δίνει την δυνατότητα προκατασκευής τους σε βιομηχανικό χώρο και εν συνεχεία συναρμολόγηση στην τελική τους θέση εξασφαλίζοντας μόνιμη και ασφαλήσύνδεση μεταξύ πλακών και μεταξύ πλακών και τοίχων. Οι πλάκες (19) παράγονται από καλούπια τα οποία φέρουν σε αντίστοιχες θέσεις διαμπερείς οπές (15) με προσωρινές τάπες (23) με την αφαίρεση των οποίων και την τοποθέτηση πείρων (27) διαμορφώνονται οπές μέσω των οποίων με κοχλίες (7) ή συνδετήρες (14) γίνεται η σύνδεση με τους τοίχους (21). Οι πλάκες (19) παράγονται από καλούπι το οποίο φέρει σε καθορισμένα και ακριβή σημεία έμβολα χειροκίνητα (29) ή μηχανικά (30) τα οποία εξερχόμενα διαμορφώνουν διαμπερείς οπές (15). Οι πλάκες ορόφων (19) φέρουν επίσης ειδικούς συνδετήρες (14) για την μεταξύ τους σύνδεση μέσω ηλεκτροσυγκόλλησης. Πλεονεκτήματα της παρούσας εφεύρεσης αποτελούν ο μικρός χρόνος ανέγερσης, η άψογη αισθητική των σημείων σύνδεσηςκαι κατά συνέπεια όλου του κτιρίου και ο ασφαλής τρόπος μόνιμης σύνδεσης των στοιχείων του κτιρίου σε προκαθορισμένα με ακρίβεια σημεία όπως αυτά προκύπτουν από την ακολουθούμενη μεθοδολογία σχεδίασης.

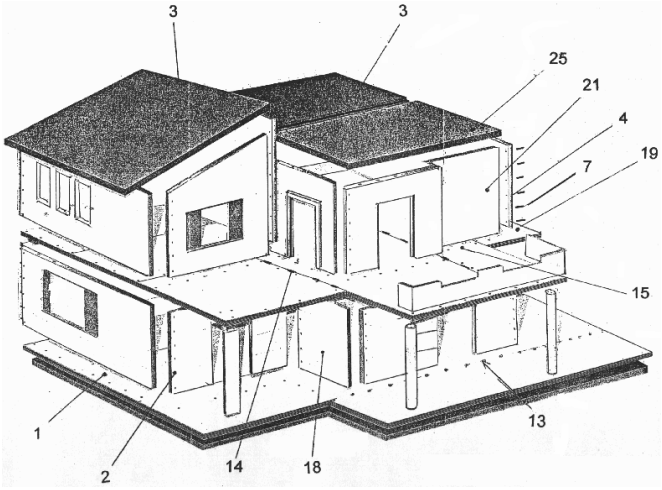

1.2 ΕΥΡΕΤΗΡΙΟ ΑΙΤΗΣΕΩΝ Δ.Ε. ΣΥΜΦΩΝΑ ΜΕ ΤΗΝ ΗΜΕΡΟΜΗΝΙΑ ΚΑΤΑΘΕΣΗΣ

ΚΑΤΑΘΕΣΗ (22)	ΚΑΤΑΘΕΤΗΣ (71)	ΤΙΤΛΟΣ ΕΦΕΥΡΕΣΗΣ (54)	ΑΡ. ΑΙΤ. (21)
05/06/2007	ΛΙΟΚΟΥΡΑΣ ΘΕΜΕΛΗΣ-ΑΘΑΝΑΣΙΟΣ	ΗΛΕΚΤΡΙΚΗ ΟΔΟΝΤΟΒΟΥΡΤΣΑ ΜΕ ΔΥΝΑΤΟΤΗΤΑ ΑΠΟΘΗΚΕΥΣΗΣ ΚΑΙ ΤΡΟΦΟΔΟΤΗΣΗΣ ΟΔΟΝΤΟΠΑΣΤΑΣ ΣΤΗΝ ΒΟΥΡΤΣΑ ΜΕ ΜΗΧΑΝΙΚΟ ΤΡΟΠΟ	20070100342
05/06/2007	ΓΚΙΟΚΑ ΜΥΡΣΙΝΗ	ΣΦΟΥΓΓΑΡΙ ΣΤΑΧΤΟΔΟΧΕΙΟΥ	20070100352
06/06/2007	ΤΡΑΜΟΥΝΤΑΝΤΑΣ ΚΟΣΜΑΣ	ΜΗΧΑΝΗΜΑ ΠΛΥΣΙΜΑΤΟΣ ΛΑΧΑΝΙΚΩΝ	20070100347
07/06/2007	ΚΑΡΑΒΑΣΙΛΗΣ ΘΕΟΔΩΡΟΣ	ΜΕΤΑΤΡΟΠΗ ΤΗΣ ΕΣΤΙΑΖΟΜΕΝΗΣ ΗΛΙΑΚΗΣ ΑΚΤΙΝΟΒΟΛΙΑΣ ΣΕ ΗΛΕΚΤΡΙΚΗ ΕΝΕΡΓΕΙΑ ΜΕ ΧΡΗΣΗ ΦΩΤΟΒΟΛΤΑΪΚΩΝ ΕΝΤΟΣ ΔΙΑΦΑΝΗΣ ΣΩΛΗΝΑΣ	20070100351
07/06/2007	ΒΟΛΙΚΑΣ ΖΑΧΑΡΙΑΣ ΠΑΠΑΛΟΗΣ ΑΠΟΣΤΟΛΟΣ ΣΙΔΕΡΗΣ ΜΙΧΑΗΛ	ΣΥΣΤΗΜΑ ΔΙΑΘΕΡΜΙΑΣ ΥΠΕΡΗΧΩΝ ΠΛΗΡΩΣ ΕΛΕΓΧΟΜΕΝΗΣ ΛΕΙΤΟΥΡΓΙΑΣ	20070100349
07/06/2007	ΜΕΛΕΪΣΗΣ ΕΜΜΑΝΟΥΗΛ	ΔΙΑΦΗΜΙΣΤΙΚΟ ΟΧΗΜΑ	20070100348
08/06/2007	ΤΣΙΛΙΠΑΝΗΣ ΑΙΜΙΛΙΟΣ ΤΣΙΜΠΟΥΡΛΑΣ ΓΕΡΑΣΙΜΟΣ	ΠΡΟΚΑΤΑΣΚΕΥΑΣΜΕΝΑ ΚΤΙΡΙΑ ΑΠΟ ΜΠΕΤΟΝ	20070100355
08/06/2007	ΓΡΗΓΟΡΙΑΔΗΣ ΔΑΜΙΑΝΟΣ	ΜΗΧΑΝΙΣΜΟΣ ΠΑΡΑΓΩΓΗΣ ΕΝΕΡΓΕΙΑΣ ΑΠΟ ΥΔΑΤΙΝΑ ΡΕΥΜΑΤΑ	20070100361
08/06/2007	ΤΣΙΛΙΠΑΝΗΣ ΑΙΜΙΛΙΟΣ ΤΣΙΜΠΟΥΡΛΑΣ ΓΕΡΑΣΙΜΟΣ	ΠΛΑΚΕΣ ΟΡΟΦΩΝ ΠΡΟΚΑΤΑΣΚΕΥΑΣΜΕΝΩΝ ΚΤΙΡΙΩΝ ΑΠΟ ΜΠΕΤΟΝ	20070100727
11/06/2007	ΔΑΣΚΑΛΑΚΗΣ ΙΩΑΝΝΗΣ	ΣΥΣΤΗΜΑ ΧΤΕΝΙΣΜΑΤΟΣ ΜΑΛΛΙΩΝ	20070100365
12/06/2007	ΚΑΛΑΠΟΘΑΚΗΣ ΔΗΜΗΤΡΙΟΣ	ΕΝΤΟΜΟΠΑΓΙΔΕΣ ΠΡΟΗΓΜΕΝΗΣ ΤΕΧΝΟΛΟΓΙΑΣ	20070100369
13/06/2007	ΣΚΟΡΔΑΛΟΣ ΗΡΑΚΛΗΣ	ΔΙΑΦΗΜΙΣΤΙΚΑ ΤΑΜΠΛΟ ΠΟΛΛΑΠΛΗΣ ΠΡΟΒΟΛΗΣ	20070100376
13/06/2007	ΚΡΕΝΤΙΝ ΕΛΛΑΣ ΒΙΟΜΗΧΑΝΙΚΗ ΕΜΠΟΡΙΚΗ ΕΤΑΙΡΙΑ ΕΙΔΩΝ ΑΡΤΟΠΟΙΙΑΣ ΖΑΧΑΡΟΠΛΑΣΤΙΚΗΣ ΚΑΙ ΜΑΓΕΙΡΙΚΗΣ ΑΝΩΝΥΜΗ ΕΤΑΙΡΙΑ	ΕΤΟΙΜΟ ΠΡΟΪΟΝ ΓΙΑ ΤΗ ΖΑΧΑΡΟΠΛΑΣΤΙΚΗ ΚΑΙ ΜΑΓΕΙΡΙΚΗ ΥΠΟΚΑΤΑΣΤΑΤΟ ΚΑΙ ΑΝΤΙΣΤΟΙΧΟ - ΣΤΗΝ ΧΡΗΣΗ- ΤΗΣ ΚΡΕΜΑΣ ΣΑΝΤΙΓΥ	20070100371
13/06/2007	ΚΡΕΝΤΙΝ ΕΛΛΑΣ ΒΙΟΜΗΧΑΝΙΚΗ ΕΜΠΟΡΙΚΗ ΕΤΑΙΡΙΑ ΕΙΔΩΝ ΑΡΤΟΠΟΙΙΑΣ ΖΑΧΑΡΟΠΛΑΣΤΙΚΗΣ ΚΑΙ ΜΑΓΕΙΡΙΚΗΣ ΑΝΩΝΥΜΗ ΕΤΑΙΡΙΑ	ΕΤΟΙΜΟ ΠΡΟΪΟΝ ΓΙΑ ΤΗ ΖΑΧΑΡΟΠΛΑΣΤΙΚΗ ΚΑΙ ΜΑΓΕΙΡΙΚΗ ΥΠΟΚΑΤΑΣΤΑΤΟ ΚΑΙ ΑΝΤΙΣΤΟΙΧΟ - ΣΤΗΝ ΧΡΗΣΗ- ΤΗΣ ΚΡΕΜΑΣ ΣΑΝΤΙΓΥ	20070100372
13/06/2007	ΚΡΕΝΤΙΝ ΕΛΛΑΣ ΒΙΟΜΗΧΑΝΙΚΗ ΕΜΠΟΡΙΚΗ ΕΤΑΙΡΙΑ ΕΙΔΩΝ ΑΡΤΟΠΟΙΙΑΣ ΖΑΧΑΡΟΠΛΑΣΤΙΚΗΣ ΚΑΙ ΜΑΓΕΙΡΙΚΗΣ ΑΝΩΝΥΜΗ ΕΤΑΙΡΙΑ	ΕΤΟΙΜΟ ΠΡΟΙΟΝ ΓΙΑ ΤΗ ΖΑΧΑΡΟΠΛΑΣΤΙΚΗ ΚΑΙ ΜΑΓΕΙΡΙΚΗ ΥΠΟΚΑΤΑΣΤΑΤΟ ΚΑΙ ΑΝΤΙΣΤΟΙΧΟ - ΣΤΗΝ ΧΡΗΣΗ - ΤΗΣ ΚΡΕΜΑΣ ΣΑΝΤΙΓΥ	20070100373
13/06/2007	ΣΚΟΡΔΑΛΟΣ ΗΡΑΚΛΗΣ	ΔΙΑΦΗΜΙΣΤΙΚΟ ΤΑΜΠΛΟ ΣΥΝΘΕΣΗΣ ΤΜΗΜΑΤΩΝ	20070100375
13/06/2007	ΛΙΟΚΟΥΡΑΣ ΘΕΜΕΛΗΣ-ΑΘΑΝΑΣΙΟΣ	ΗΛΕΚΤΡΙΚΗ ΟΔΟΝΤΟΒΟΥΡΤΣΑ ΜΕ ΔΥΝΑΤΟΤΗΤΑ ΑΠΟΘΗΚΕΥΣΗΣ ΚΑΙ ΤΡΟΦΟΔΟΤΗΣΗΣ ΟΔΟΝΤΟΠΑΣΤΑΣ ΣΤΗΝ ΒΟΥΡΤΣΑ ΜΕ ΗΛΕΚΤΡΙΚΟ ΤΡΟΠΟ	20070100370
14/06/2007	ΚΟΥΣΟΥΛΗΣ ΙΩΑΝΝΗΣ	ΒΥΘΙΖΟΜΕΝΟΣ ΑΣΤΑΜΑΤΗΤΟΣ ΚΙΝΗΤΗΡΑΣ	20070100382
18/06/2007	ΚΑΚΙΑΣ ΓΕΩΡΓΙΟΣ	ΠΑΡΑΣΚΕΥΗ ΤΥΡΙΟΥ ΜΕ ΤΗ ΠΡΟΣΘΗΚΗ ΥΛΙΚΩΝ ΑΓΡΟΤΙΚΗΣ ΠΑΡΑΓΩΓΗΣ ΠΑΡΑΔΟΣΙΑΚΩΝ ΓΕΥΣΕΩΝ	20070100383
19/06/2007	ΑΛΟΥΜΙΝΙΟ ΑΝΩΝΥΜΟΣ ΕΤΑΙΡΕΙΑ ΠΑΝΕΠΙΣΤΗΜΙΟ ΠΑΤΡΩΝ	ΔΙΕΡΓΑΣΙΑ ΓΙΑ ΤΗΝ ΠΑΡΑΓΩΓΗ ΔΟΜΙΚΩΝ ΚΕΡΑΜΙΚΩΝ ΑΠΟ ΚΑΤΑΛΟΙΠΑ ΒΩΞΙΤΗ ΤΗΣ ΔΙΕΡΓΑΣΙΑΣ BAYER	20070100393
20/06/2007	ΠΑΠΑΝΤΩΝΗΣ ΚΩΝΣΤΑΝΤΙΝΟΣ	ΧΕΙΡΟΛΑΒΗ ΓΙΑ ΠΡΙΟΝΟΛΑΜΕΣ ΔΙΠΛΗΣ ΚΟΠΗΣ	20070100392
22/06/2007	ΕΥΘΥΜΙΑΔΗΣ ΠΑΝΑΓΙΩΤΗΣ	ΑΥΤΟΜΑΤΙΣΜΟΣ ΓΙΑ ΤΗΝ ΑΠΟΦΥΓΗ ΔΙΑΤΡΗΣΗΣ ΜΕΤΑΛΛΙΚΩΝ ΣΩΛΗΝΩΣΕΩΝ ΝΕΡΟΥ ΚΑΤΑ ΤΗ ΧΡΗΣΗ ΔΙΑΤΡΗΤΙΚΩΝ-ΣΚΑΠΤΙΚΩΝ ΗΛΕΚΤΡΙΚΩΝ ΕΡΓΑΛΕΙΩΝ	20070100399

ΚΑΤΑΘΕΣΗ (22)	ΚΑΤΑΘΕΤΗΣ (71)	ΤΙΤΛΟΣ ΕΦΕΥΡΕΣΗΣ (54)	ΑΡ. ΑΙΤ. (21)
26/06/2007	GENEPHARM A.E.	ΒΕΛΤΙΩΜΕΝΕΣ ΦΑΡΜΑΚΟΤΕΧΝΙΚΕΣ ΜΟΡΦΕΣ ΠΟΥ ΠΕΡΙΕΧΟΥΝ ΑΝΑΣΤΟΛΕΙΣ ΤΗΣ ΑΚΕΤΥΛΟΧΟΛΗΝΕΣΤΕΡΑΣΗΣ ΚΑΙ ΜΕΘΟΔΟΙ ΠΑΡΑΣΚΕΥΗΣ ΑΥΤΩΝ	20070100405
27/06/2007	ΡΑΜΜΟΥ ΑΘΑΝΑΣΙΑ	ΕΠΙΤΑΧΥΝΤΗΣ ΑΥΤΟΚΙΝΗΤΟΥ	20070100407
28/06/2007	ΞΥΛΙΝΑΚΗΣ ΔΗΜΗΤΡΙΟΣ	ΣΥΣΤΗΜΑ ΓΙΑ ΤΗΝ ΑΣΦΑΛΗ ΣΥΝΔΕΣΗ ΟΡΙΖΟΝΤΙΩΝ ΚΑΙ ΚΑΘΕΤΩΝ ΣΩΛΗΝΩΝ ΑΠΟΡΡΟΦΗΤΗ ΗΛΙΑΚΟΥ ΣΥΛΛΕΚΤΗ	20070100412
28/06/2007	ΛΩΛΑ ΠΑΝΑΓΙΩΤΑ	ΦΥΣΙΚΗ ΕΛΑΙΟΑΛΟΙΦΗ ΔΕΡΜΑΤΟΣ	20070100409
28/06/2007	ΞΥΛΙΝΑΚΗΣ ΔΗΜΗΤΡΙΟΣ .	ΚΑΣΑ ΕΓΚΙΒΩΤΙΣΜΟΥ ΗΛΙΑΚΟΥ ΣΥΛΛΕΚΤΗ	20070100411
28/06/2007	ΛΙΑΝΟΣ ΔΗΜΗΤΡΙΟΣ	ΔΙΑΙΡΟΥΜΕΝΟ ΚΑΤΩΚΑΣΙ ΑΣΦΑΛΕΙΑΣ ΡΟΛΟΥ ΑΛΟΥΜΙΝΙΟΥ, ΑΠΟΤΕΛΟΥΜΕΝΟ ΑΠΟ ΔΥΟ ΑΝΕΞΑΡΤΗΤΑ ΠΡΟΦΙΛ, ΜΕ ΕΝΣΩ-ΜΑΤΩΜΕΝΟ ΜΗΧΑΝΙΣΜΟ ΑΥΤΟΜΑΤΟΥ ΦΡΕΝΟΥ-ΚΛΕΙΔΩΜΑ-ΤΟΣ ΣΤΟΝ ΟΔΗΓΟ, ΜΕ ΣΚΟΠΟ ΤΗΝ ΠΡΟΣΘΕΤΗ ΑΣΦΑΛΙΣΗ ΤΟΥ ΡΟΛΟΥ	20070100410
29/06/2007	ΚΟΥΚΙΟΣ ΕΜΜΑΝΟΥΗΛ	ΜΕΘΟΔΟΛΟΓΙΑ ΑΠΟΜΑΚΡΥΝΣΗΣ ΑΝΟΡΓΑΝΩΝ ΣΥΣΤΑΤΙΚΩΝ (ΚΑΛΙΟΥ, ΝΑΤΡΙΟΥ, ΧΛΩΡΙΟΥ ΚΑΙ ΘΕΙΟΥ) ΑΠΟ ΒΙΟΜΑΖΑ ΑΓΡΟΤΙΚΗΣ, ΔΑΣΙΚΗΣ ΚΑΙ ΑΣΤΙΚΗΣ ΠΡΟΕΛΕΥΣΗΣ	20070100416

1.3 ΕΥΡΕΤΗΡΙΟ ΑΙΤΗΣΕΩΝ Δ.Ε. ΣΥΜΦΩΝΑ ΜΕ ΤΗΝ ΑΛΦΑΒΗΤΙΚΗ ΣΕΙΡΑ ΤΩΝ ΚΑΤΑΘΕΤΩΝ

ΚΑΤΑΘΕΤΗΣ (71)	ΤΙΤΛΟΣ ΕΦΕΥΡΕΣΗΣ (54)	ΚΑΤΑΘΕΣΗ (22)	ΑΡ. ΑΙΤ. (21)
GENEPHARM Α.Ε.	ΒΕΛΤΙΩΜΕΝΕΣ ΦΑΡΜΑΚΟΤΕΧΝΙΚΕΣ ΜΟΡΦΕΣ ΠΟΥ ΠΕΡΙΕΧΟΥΝ ΑΝΑΣΤΟΛΕΙΣ ΤΗΣ ΑΚΕΤΥΛΟΧΟΛΗΝΕΣΤΕΡΑΣΗΣ ΚΑΙ ΜΕΘΟΔΟΙ ΠΑΡΑΣΚΕΥΗΣ ΑΥΤΩΝ	26/06/2007	20070100405
ΑΛΟΥΜΙΝΙΟ ΑΝΩΝΥΜΟΣ ΕΤΑΙΡΕΙΑ με δ.τ. ΑΛΟΥΜΙΝΙΟ Α.Ε.	ΔΙΕΡΓΑΣΙΑ ΓΙΑ ΤΗΝ ΠΑΡΑΓΩΓΗ ΔΟΜΙΚΩΝ ΚΕΡΑΜΙΚΩΝ ΑΠΟ ΚΑΤΑΛΟΙΠΑ ΒΩΞΙΤΗ ΤΗΣ ΔΙΕΡΓΑΣΙΑΣ BAYER	19/06/2007	20070100393
ΒΟΛΙΚΑΣ ΖΑΧΑΡΙΑΣ	ΣΥΣΤΗΜΑ ΔΙΑΘΕΡΜΙΑΣ ΥΠΕΡΗΧΩΝ ΠΛΗΡΩΣ ΕΛΕΓΧΟΜΕΝΗΣ ΛΕΙΤΟΥΡΓΙΑΣ	07/06/2007	20070100349
ΓΚΙΟΚΑ ΜΥΡΣΙΝΗ	ΣΦΟΥΓΓΑΡΙ ΣΤΑΧΤΟΔΟΧΕΙΟΥ	05/06/2007	20070100352
ΓΡΗΓΟΡΙΑΔΗΣ ΔΑΜΙΑΝΟΣ	ΜΗΧΑΝΙΣΜΟΣ ΠΑΡΑΓΩΓΗΣ ΕΝΕΡΓΕΙΑΣ ΑΠΟ ΥΔΑΤΙΝΑ ΡΕΥΜΑΤΑ	08/06/2007	20070100361
ΔΑΣΚΑΛΑΚΗΣ ΙΩΑΝΝΗΣ	ΣΥΣΤΗΜΑ ΧΤΕΝΙΣΜΑΤΟΣ ΜΑΛΛΙΩΝ	11/06/2007	20070100365
ΕΥΘΥΜΙΑΔΗΣ ΠΑΝΑΓΙΩΤΗΣ	ΑΥΤΟΜΑΤΙΣΜΟΣ ΓΙΑ ΤΗΝ ΑΠΟΦΥΓΗ ΔΙΑΤΡΗΣΗΣ ΜΕΤΑΛΛΙΚΩΝ ΣΩΛΗΝΩΣΕΩΝ ΝΕΡΟΥ ΚΑΤΑ ΤΗ ΧΡΗΣΗ ΔΙΑΤΡΗΤΙΚΩΝ-ΣΚΑΠΤΙΚΩΝ ΗΛΕΚΤΡΙΚΩΝ ΕΡΓΑΛΕΙΩΝ	22/06/2007	20070100399
ΚΑΚΙΑΣ ΓΕΩΡΓΙΟΣ	ΠΑΡΑΣΚΕΥΗ ΤΥΡΙΟΥ ΜΕ ΤΗ ΠΡΟΣΘΗΚΗ ΥΛΙΚΩΝ ΑΓΡΟΤΙΚΗΣ ΠΑΡΑΓΩΓΗΣ ΠΑΡΑΔΟΣΙΑΚΩΝ ΓΕΥΣΕΩΝ	18/06/2007	20070100383
ΚΑΛΑΠΟΘΑΚΗΣ ΔΗΜΗΤΡΙΟΣ	ΕΝΤΟΜΟΠΑΓΙΔΕΣ ΠΡΟΗΓΜΕΝΗΣ ΤΕΧΝΟΛΟΓΙΑΣ	12/06/2007	20070100369
ΚΑΡΑΒΑΣΙΛΗΣ ΘΕΟΔΩΡΟΣ	ΜΕΤΑΤΡΟΠΗ ΤΗΣ ΕΣΤΙΑΖΟΜΕΝΗΣ ΗΛΙΑΚΗΣ ΑΚΤΙΝΟΒΟΛΙΑΣ ΣΕ ΗΛΕΚΤΡΙΚΗ ΕΝΕΡΓΕΙΑ ΜΕ ΧΡΗΣΗ ΦΩΤΟΒΟΛΤΑΪΚΩΝ ΕΝΤΟΣ ΔΙΑΦΑΝΗΣ ΣΩΛΗΝΑΣ	07/06/2007	20070100351
ΚΟΥΚΙΟΣ ΕΜΜΑΝΟΥΗΛ	ΜΕΘΟΔΟΛΟΓΙΑ ΑΠΟΜΑΚΡΥΝΣΗΣ ΑΝΟΡΓΑΝΩΝ ΣΥΣΤΑΤΙΚΩΝ (ΚΑΛΙΟΥ, ΝΑΤΡΙΟΥ, ΧΛΩΡΙΟΥ ΚΑΙ ΘΕΙΟΥ) ΑΠΟ ΒΙΟΜΑΖΑ ΑΓΡΟΤΙΚΗΣ, ΔΑΣΙΚΗΣ ΚΑΙ ΑΣΤΙΚΗΣ ΠΡΟΕΛΕΥΣΗΣ	29/06/2007	20070100416
ΚΟΥΣΟΥΛΗΣ ΙΩΑΝΝΗΣ	ΒΥΘΙΖΟΜΕΝΟΣ ΑΣΤΑΜΑΤΗΤΟΣ ΚΙΝΗΤΗΡΑΣ	14/06/2007	20070100382
ΚΡΕΝΤΙΝ ΕΛΛΑΣ ΒΙΟΜΗΧΑΝΙΚΗ ΕΜΠΟΡΙΚΗ ΕΤΑΙΡΙΑ ΕΙΔΩΝ ΑΡΤΟΠΟΙΙΑΣ ΖΑΧΑΡΟΠΛΑΣΤΙΚΗΣ ΚΑΙ ΜΑΓΕΙΡΙΚΗΣ ΑΝΩΝΥΜΗ ΕΤΑΙΡΙΑ	ΕΤΟΙΜΟ ΠΡΟΪΟΝ ΓΙΑ ΤΗ ΖΑΧΑΡΟΠΛΑΣΤΙΚΗ ΚΑΙ ΜΑΓΕΙΡΙΚΗ ΥΠΟΚΑΤΑΣΤΑΤΟ ΚΑΙ ΑΝΤΙΣΤΟΙΧΟ - ΣΤΗΝ ΧΡΗΣΗ- ΤΗΣ ΚΡΕΜΑΣ ΣΑΝΤΙΓΥ	13/06/2007	20070100371
ΚΡΕΝΤΙΝ ΕΛΛΑΣ ΒΙΟΜΗΧΑΝΙΚΗ ΕΜΠΟΡΙΚΗ ΕΤΑΙΡΙΑ ΕΙΔΩΝ ΑΡΤΟΠΟΙΙΑΣ ΖΑΧΑΡΟΠΛΑΣΤΙΚΗΣ ΚΑΙ ΜΑΓΕΙΡΙΚΗΣ ΑΝΩΝΥΜΗ ΕΤΑΙΡΙΑ	ΕΤΟΙΜΟ ΠΡΟΪΟΝ ΓΙΑ ΤΗ ΖΑΧΑΡΟΠΛΑΣΤΙΚΗ ΚΑΙ ΜΑΓΕΙΡΙΚΗ ΥΠΟΚΑΤΑΣΤΑΤΟ ΚΑΙ ΑΝΤΙΣΤΟΙΧΟ - ΣΤΗΝ ΧΡΗΣΗ- ΤΗΣ ΚΡΕΜΑΣ ΣΑΝΤΙΓΥ	13/06/2007	20070100372
ΚΡΕΝΤΙΝ ΕΛΛΑΣ ΒΙΟΜΗΧΑΝΙΚΗ ΕΜΠΟΡΙΚΗ ΕΤΑΙΡΙΑ ΕΙΔΩΝ ΑΡΤΟΠΟΙΙΑΣ ΖΑΧΑΡΟΠΛΑΣΤΙΚΗΣ ΚΑΙ ΜΑΓΕΙΡΙΚΗΣ ΑΝΩΝΥΜΗ ΕΤΑΙΡΙΑ	ΕΤΟΙΜΟ ΠΡΟΙΟΝ ΓΙΑ ΤΗ ΖΑΧΑΡΟΠΛΑΣΤΙΚΗ ΚΑΙ ΜΑΓΕΙΡΙΚΗ ΥΠΟΚΑΤΑΣΤΑΤΟ ΚΑΙ ΑΝΤΙΣΤΟΙΧΟ - ΣΤΗΝ ΧΡΉΣΗ - ΤΗΣ ΚΡΕΜΑΣ ΣΑΝΤΙΓΥ	13/06/2007	20070100373
ΛΙΑΝΟΣ ΔΗΜΗΤΡΙΟΣ	ΔΙΑΙΡΟΥΜΕΝΟ ΚΑΤΩΚΑΣΙ ΑΣΦΑΛΕΙΑΣ ΡΟΛΟΥ ΑΛΟΥΜΙΝΙΟΥ, ΑΠΟΤΕΛΟΥΜΕΝΟ ΑΠΟ ΔΥΟ ΑΝΕΞΑΡΤΗΤΑ ΠΡΟΦΙΛ, ΜΕ ΕΝΣΩΜΑΤΩΜΕΝΟ ΜΗΧΑΝΙΣΜΟ ΑΥΤΟΜΑΤΟΥ ΦΡΕΝΟΥ-ΚΛΕΙΔΩΜΑΤΟΣ ΣΤΟΝ ΟΔΗΓΟ, ΜΕ ΣΚΟΠΟ ΤΗΝ ΠΡΟΣΘΕΤΗ ΑΣΦΑΛΙΣΗ ΤΟΥ ΡΟΛΟΥ	28/06/2007	20070100410
ΛΙΟΚΟΥΡΑΣ ΘΕΜΕΛΗΣ-ΑΘΑΝΑΣΙΟΣ	ΗΛΕΚΤΡΙΚΗ ΟΔΟΝΤΟΒΟΥΡΤΣΑ ΜΕ ΔΥΝΑΤΟΤΗΤΑ ΑΠΟΘΗΚΕΥΣΗΣ ΚΑΙ ΤΡΟΦΟΔΟΤΗΣΗΣ ΟΔΟΝΤΟΠΑΣΤΑΣ ΣΤΗΝ ΒΟΥΡΤΣΑ ΜΕ ΜΗΧΑΝΙΚΟ ΤΡΟΠΟ	05/06/2007	20070100342
ΛΙΟΚΟΥΡΑΣ ΘΕΜΕΛΗΣ-ΑΘΑΝΑΣΙΟΣ	ΗΛΕΚΤΡΙΚΗ ΟΔΟΝΤΟΒΟΥΡΤΣΑ ΜΕ ΔΥΝΑΤΟΤΗΤΑ ΑΠΟΘΗΚΕΥΣΗΣ ΚΑΙ ΤΡΟΦΟΔΟΤΗΣΗΣ ΟΔΟΝΤΟΠΑΣΤΑΣ ΣΤΗΝ ΒΟΥΡΤΣΑ ΜΕ ΗΛΕΚΤΡΙΚΟ ΤΡΟΠΟ	13/06/2007	20070100370
ΛΩΛΑ ΠΑΝΑΓΙΩΤΑ	ΦΥΣΙΚΗ ΕΛΑΙΟΑΛΟΙΦΗ ΔΕΡΜΑΤΟΣ	28/06/2007	20070100409
ΜΕΛΕΪΣΗΣ ΕΜΜΑΝΟΥΗΛ	ΔΙΑΦΗΜΙΣΤΙΚΟ ΟΧΗΜΑ	07/06/2007	20070100348

ΚΑΤΑΘΕΤΗΣ (71)	ΤΙΤΛΟΣ ΕΦΕΥΡΕΣΗΣ (54)	ΚΑΤΑΘΕΣΗ (22)	ΑΡ. ΑΙΤ. (21)
ΞΥΛΙΝΑΚΗΣ ΔΗΜΗΤΡΙΟΣ	ΚΑΣΑ ΕΓΚΙΒΩΤΙΣΜΟΥ ΗΛΙΑΚΟΥ ΣΥΛΛΕΚΤΗ	28/06/2007	20070100411
ΞΥΛΙΝΑΚΗΣ ΔΗΜΗΤΡΙΟΣ	ΣΥΣΤΗΜΑ ΓΙΑ ΤΗΝ ΑΣΦΑΛΗ ΣΥΝΔΕΣΗ ΟΡΙΖΟΝΤΙΩΝ ΚΑΙ ΚΑΘΕΤΩΝ ΣΩΛΗΝΩΝ ΑΠΟΡΡΟΦΗΤΗ ΗΛΙΑΚΟΥ ΣΥΛΛΕΚΤΗ	28/06/2007	20070100412
ΠΑΝΕΠΙΣΤΗΜΙΟ ΠΑΤΡΩΝ	ΔΙΕΡΓΑΣΙΑ ΓΙΑ ΤΗΝ ΠΑΡΑΓΩΓΗ ΔΟΜΙΚΩΝ ΚΕΡΑΜΙΚΩΝ ΑΠΟ ΚΑΤΑΛΟΙΠΑ ΒΩΞΙΤΗ ΤΗΣ ΔΙΕΡΓΑΣΙΑΣ BAYER	19/06/2007	20070100393
ΠΑΠΑΛΟΗΣ ΑΠΟΣΤΟΛΟΣ	ΣΥΣΤΗΜΑ ΔΙΑΘΕΡΜΙΑΣ ΥΠΕΡΗΧΩΝ ΠΛΗΡΩΣ ΕΛΕΓΧΟΜΕΝΗΣ ΛΕΙΤΟΥΡΓΙΑΣ	07/06/2007	20070100349
ΠΑΠΑΝΤΩΝΗΣ ΚΩΝΣΤΑΝΤΙΝΟΣ	ΧΕΙΡΟΛΑΒΗ ΓΙΑ ΠΡΙΟΝΟΛΑΜΕΣ ΔΙΠΛΗΣ ΚΟΠΗΣ	20/06/2007	20070100392
ΡΑΜΜΟΥ ΑΘΑΝΑΣΙΑ	ΕΠΙΤΑΧΥΝΤΗΣ ΑΥΤΟΚΙΝΗΤΟΥ	27/06/2007	20070100407
ΣΙΔΕΡΗΣ ΜΙΧΑΗΛ	ΣΥΣΤΗΜΑ ΔΙΑΘΕΡΜΙΑΣ ΥΠΕΡΗΧΩΝ ΠΛΗΡΩΣ ΕΛΕΓΧΟΜΕΝΗΣ ΛΕΙΤΟΥΡΓΙΑΣ	07/06/2007	20070100349
ΣΚΟΡΔΑΛΟΣ ΗΡΑΚΛΗΣ	ΔΙΑΦΗΜΙΣΤΙΚΟ ΤΑΜΠΛΟ ΣΥΝΘΕΣΗΣ ΤΜΗΜΑΤΩΝ	13/06/2007	20070100375
ΣΚΟΡΔΑΛΟΣ ΗΡΑΚΛΗΣ	ΔΙΑΦΗΜΙΣΤΙΚΑ ΤΑΜΠΛΟ ΠΟΛΛΑΠΛΗΣ ΠΡΟΒΟΛΗΣ	13/06/2007	20070100376
ΤΡΑΜΟΥΝΤΑΝΤΑΣ ΚΟΣΜΑΣ	ΜΗΧΑΝΗΜΑ ΠΛΥΣΙΜΑΤΟΣ ΛΑΧΑΝΙΚΩΝ	06/06/2007	20070100347
ΤΣΙΛΙΠΑΝΗΣ ΑΙΜΙΛΙΟΣ	ΠΡΟΚΑΤΑΣΚΕΥΑΣΜΕΝΑ ΚΤΙΡΙΑ ΑΠΟ ΜΠΕΤΟΝ	08/06/2007	20070100355
ΤΣΙΛΙΠΑΝΗΣ ΑΙΜΙΛΙΟΣ	ΠΛΑΚΕΣ ΟΡΟΦΩΝ ΠΡΟΚΑΤΑΣΚΕΥΑΣΜΕΝΩΝ ΚΤΙΡΙΩΝ ΑΠΟ ΜΠΕΤΟΝ	08/06/2007	20070100727
ΤΣΙΜΠΟΥΡΛΑΣ ΓΕΡΑΣΙΜΟΣ	ΠΡΟΚΑΤΑΣΚΕΥΑΣΜΕΝΑ ΚΤΙΡΙΑ ΑΠΟ ΜΠΕΤΟΝ	08/06/2007	20070100355
ΤΣΙΜΠΟΥΡΛΑΣ ΓΕΡΑΣΙΜΟΣ	ΠΛΑΚΕΣ ΟΡΟΦΩΝ ΠΡΟΚΑΤΑΣΚΕΥΑΣΜΕΝΩΝ ΚΤΙΡΙΩΝ ΑΠΟ ΜΠΕΤΟΝ	08/06/2007	20070100727

1.4 ΑΙΤΗΣΕΙΣ ΠΙΣΤΟΠΟΙΗΤΙΚΩΝ ΥΠΟΔΕΙΓΜΑΤΟΣ ΧΡΗΣΙΜΟΤΗΤΑΣ

ΑΡΙΘΜΟΣ ΑΙΤΗΣΗΣ Π.Υ.Χ.(21):**20070200117**

ΚΑΤΑΘΕΤΗΣ *(71):*1)ΑΝΔΡΙΚΟΠΟΥΛΟΣ ΘΕΜΙΣΤΟΚΛΗΣ Ρόδων 53, 14564 ΚΗΦΙΣΙΑ (ΑΤΤΙΚΗΣ), ΕΛΛΑΔΑ

ΗΜΕΡΟΜ. ΚΑΤΑΘΕΣΗΣ *(22):*04/06/2007

ΣΥΜΒ. ΠΡΟΤΕΡΑΙΟΤΗΤΕΣ *(30):*

ΕΦΕΥΡΕΤΗΣ *(72):*1)ΑΝΔΡΙΚΟΠΟΥΛΟΣ ΘΕΜΙΣΤΟΚΛΗΣ

ΕΙΔΙΚΟΣ ΠΛΗΡΕΞΟΥΣΙΟΣ *(74):*

ΑΝΤΙΚΛΗΤΟΣ *(74):*ΚΟΥΒΕΛΕΤΣΑ ΚΩΝΣΤΑΝΤΙΝΑ Πανεπιστημίου 67,10564 ΑΘΗΝΑ

ΤΙΤΛΟΣ ΕΦΕΥΡΕΣΗΣ ***(54):*****ΤΡΟΧΗΛΑΤΟ ΟΡΘΟΠΕΔΙΚΟ ΒΟΗΘΗΜΑ ΚΑΙ ΟΡΘΟΣΤΑΤΗΣ ΜΕ ΣΤΗΡΙΞΗ ΣΤΙΣ ΜΑΣΧΑΛΕΣ 'Η ΣΤΗ ΜΕΣΗ ΓΙΑ ΑΤΟΜΑ ΜΕ ΕΙΔΙΚΕΣ ΑΝΑΓΚΕΣ (ΑΜΕΑ)**

ΠΕΡΙΛΗΨΗ(57)

Η εφεύρεση αναφέρεται σε μία κατασκευή με τροχούς, με την οποία ένα άτομο που έχει δυσχέρεια στο βάδισμα ή και στο να στέκεται ορθός-ευθυτενής, μπορεί να στηρίζεται και με τις δύο μασχάλες ή με σύστημα που τον συγκρατεί από τη μέση και να βαδίζει μετο σώμα ορθωμένο και χωρίς να δέχεται το βάρος στα πόδια και στην μέση του και να χρησιμοποιεί τα πόδια του μόνο για περπάτημα και προώθηση της κατασκευής πάνω στους τροχούς της.

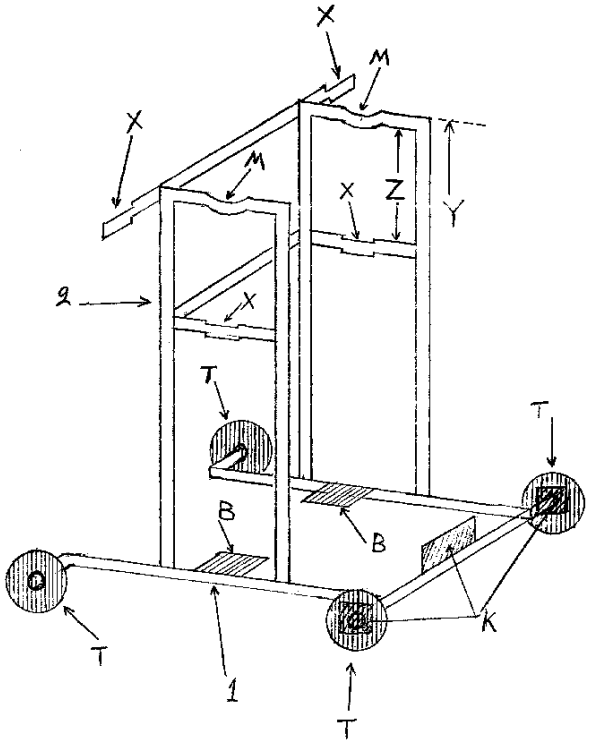

ΑΡΙΘΜΟΣ ΑΙΤΗΣΗΣ Π.Υ.Χ.(21):**20070200118**

ΚΑΤΑΘΕΤΗΣ *(71):*1)ΠΡΑΣΣΑΣ ΧΑΡΑΛΑΜΠΟΣ Ολοφύτου 36, 11142 ΑΘΗΝΑ, ΕΛΛΑΔΑ

ΗΜΕΡΟΜ. ΚΑΤΑΘΕΣΗΣ *(22):*05/06/2007

ΣΥΜΒ. ΠΡΟΤΕΡΑΙΟΤΗΤΕΣ *(30):*

ΕΦΕΥΡΕΤΗΣ *(72):*1)ΠΡΑΣΣΑΣ ΧΑΡΑΛΑΜΠΟΣ

ΕΙΔΙΚΟΣ ΠΛΗΡΕΞΟΥΣΙΟΣ *(74):*

ΑΝΤΙΚΛΗΤΟΣ *(74):*

ΤΙΤΛΟΣ ΕΦΕΥΡΕΣΗΣ ***(54):*****ΜΟΥΣΙΚΟ-ΟΜΙΛΩΝ-ΕΠΙΚΟΙΝΩΝΩΝ ΚΑΠΕΛΟ-ΚΡΑΝΟΣ**

ΠΕΡΙΛΗΨΗ(57)

Το μουσικό - ομιλών - επικοινωνών καπέλο - κράνος αποτελείται από οποιοδήποτε υλικό κατασκευής με τις προβλεπόμενες θέσεις - υποδοχές, εσωτερικά (1) ή εξωτερικά (2), ανάλογα με το σχήμα και το μέγεθος του καπέλου - κράνους, ώστε να τοποθετείται μίνισύστημα παραγωγής ήχων, MP3 άλλα παραδοσιακά ή εξελιγμένα συστήματα παραγωγής ήχων και ενδοεπικοινωνίας, το ακουστικό (3) για την άνετη ακρόαση από τον χρήστη μουσικής, ύμνων, πληροφοριών, μηνυμάτων κ. λ. π. και το μικρόφωνο (4) για την επικοινωνία.Το κράνος έχει προστατευτική εσωτερική επένδυση από μαλακό υλικό και περιμετρική ζώνη (5) ώστε στο α κάθετο α σημείο α πάνω από το α αυτί ά να τοποθετείται ενδιάμεσα στη ζώνη το σύστημα επικοινωνίας. Ο κάτοχος - χρήστης του μουσικού - ομιλούντος - επικοινωνούντος καπέλου -κράνους μπορεί οποιαδήποτε στιγμή το επιθυμεί να απολαμβάνει μουσική, τραγούδια, θρησκευτικούς και αθλητικούς ύμνους, παραμύθια, μυθιστορήματα, να διδάσκεται μαθήματα και ξένες γλώσσες, να λαμβάνει πληροφορίες κάθε φύσεως να γίνεται γνώστης της ιστορίας και των επιτευγμάτων σε όλους τους τομείς, καθώς και να επικοινωνεί μέσω του μικροφώνου της ενδοεπικοινωνίας. Με το μουσικό - ομιλών - επικοινωνών καπέλο - κράνος ο χρήστης με μία απλή κίνηση απολαμβάνει ό, τι επιθυμεί στοχώρο του ήχου, χωρίς περίπλοκες καλωδιώσεις γύρω από το λαιμό του και το σώμα του. Η θέση τοποθέτησης του συστήματος ήχου και της ενδοεπικοινωνίας μέχρι το αυτί και το στόμα του χρήστη είναι ελάχιστα εκατοστά.

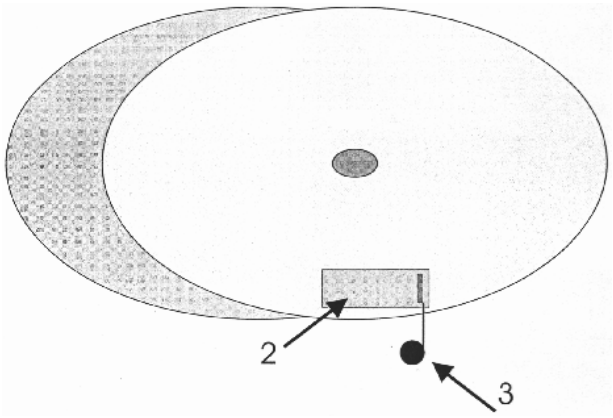

ΑΡΙΘΜΟΣ ΑΙΤΗΣΗΣ Π.Υ.Χ.(21):**20070200120**

ΚΑΤΑΘΕΤΗΣ *(71):*1)ΣΤΡΑΤΗΓΟΣ ΞΕΝΟΦΩΝΤΑΣ
Σάπαρη 69, 19009 ΡΑΦΗΝΑ (ΑΤΤΙΚΗΣ), ΕΛΛΑΔΑ

ΗΜΕΡΟΜ. ΚΑΤΑΘΕΣΗΣ *(22):*19/06/2007

ΣΥΜΒ. ΠΡΟΤΕΡΑΙΟΤΗΤΕΣ *(30):*

ΕΦΕΥΡΕΤΗΣ *(72):*1)ΣΤΡΑΤΗΓΟΣ ΞΕΝΟΦΩΝΤΑΣ

ΕΙΔΙΚΟΣ ΠΛΗΡΕΞΟΥΣΙΟΣ *(74):*

ΑΝΤΙΚΛΗΤΟΣ *(74):*ΣΤΡΑΤΗΓΟΣ ΣΤΥΛΙΑΝΟΣ
Σάπαρη 69,19009 ΡΑΦΗΝΑ (ΑΤΤΙΚΗΣ)

ΤΙΤΛΟΣ ΕΦΕΥΡΕΣΗΣ ***(54):*****ΔΙΑΔΙΚΤΥΑΚΟ ΣΥΣΤΗΜΑ ΣΕΙΡΑΣ ΠΡΟΤΕΡΑΙΟΤΗΤΑΣ ΜΕ ΑΠΟΣΤΟΛΗ ΣΥΝΤΟΜΩΝ ΓΡΑΠΤΩΝ ΜΗΝΥΜΑΤΩΝ**

ΠΕΡΙΛΗΨΗ(57)

Διαδικτυακό σύστημα σειράς προτεραιότητας με δυνατότητα αποστολής σύντομων γραπτών μηνυμάτων που αποτελείται από έναν ηλεκτρονικό υπολογιστή σαν κεντρική μονάδα με σύνδεση στο διαδίκτυο και σε συνεχή επικοινωνία με έναν ιστοχώρο . Ο υπολογιστής που θα αποτελεί τμήμα του δικτύου του διαδικτυακού συστήματος σειράς προτεραιότητας θα αποτελείται από Ν αριθμό οθονών (απλές ή αφής TFT-LCD) από 15 έως και 22 ιντσών που θα είναι τοποθετημένες στις θέσεις εργασίας και μία που θα είναι ορατή από το κοινό. Η οθόνες στις θέσεις εργασίας θα εξυπηρετούν τους εργαζόμενους στις υπηρεσίες και η άλλη το κοινό. Στη κεντρική μονάδα θα είναι εγκατεστημένο το κατάλληλο λογισμικό που θα επιτρέπει στο σύστημα να πραγματοποιεί όλες τις επιμέρους λειτουργίες.

ΑΡΙΘΜΟΣ ΑΙΤΗΣΗΣ Π.Υ.Χ.(21):**20070200124**

ΚΑΤΑΘΕΤΗΣ *(71):*1)ΑΣΗΜΑΚΟΠΟΥΛΟΣ ΧΡΗΣΤΟΥ ΒΑΣΙΛΕΙΟΣ
Ανδρέα Κάλβου 7, 13672 ΑΧΑΡΝΕΣ (ΑΤΤΙΚΗΣ), ΕΛΛΑΔΑ

ΗΜΕΡΟΜ. ΚΑΤΑΘΕΣΗΣ *(22):*19/06/2007

ΣΥΜΒ. ΠΡΟΤΕΡΑΙΟΤΗΤΕΣ *(30):*

ΕΦΕΥΡΕΤΗΣ *(72):*1)ΑΣΗΜΑΚΟΠΟΥΛΟΣ ΧΡΗΣΤΟΥ ΒΑΣΙΛΕΙΟΣ

ΕΙΔΙΚΟΣ ΠΛΗΡΕΞΟΥΣΙΟΣ *(74):*

ΑΝΤΙΚΛΗΤΟΣ *(74):*

ΤΙΤΛΟΣ ΕΦΕΥΡΕΣΗΣ ***(54):*****ΕΡΓΑΛΕΙΟ ΚΑΘΑΡΙΣΜΟΥ ΑΥΤΙΟΥ**

ΠΕΡΙΛΗΨΗ(57)

Μπατονέτα για τα αυτιά με πλαστικό καλαμάκι (1) που αποτελείται από μαλακό εύκαμπτο υλικό, βαμβάκι ή σιλικόνη (1, 2) σχήματος βίδας τοποθετημένο στην μια άκρη και στην άλλη άκρη βαμβάκι (3). Πλεονέκτημα αυτής της εφεύρεσης είναι η απομάκρυνση του κεριού από το εσωτερικό του αυτιού και παράλληλα καθαρισμός του.

ΑΡΙΘΜΟΣ ΑΙΤΗΣΗΣ Π.Υ.Χ.(21):**20080200129**

ΚΑΤΑΘΕΤΗΣ *(71):*1)L & D, S.A.
C/Marte No2, 04230 HUERCAL DE ALMERIA, ΙΣΠΑΝΙΑ

ΗΜΕΡΟΜ. ΚΑΤΑΘΕΣΗΣ *(22):*13/04/2007

ΣΥΜΒ. ΠΡΟΤΕΡΑΙΟΤΗΤΕΣ *(30):*

ΕΦΕΥΡΕΤΗΣ *(72):*1)TORRES DAVID FERNANDEZ

ΕΙΔΙΚΟΣ ΠΛΗΡΕΞΟΥΣΙΟΣ *(74):*ΣΙΩΤΟΥ ΑΙΚΑΤΕΡΙΝΗ
Πατησίων 122, 11257 ΑΘΗΝΑ

ΑΝΤΙΚΛΗΤΟΣ *(74):*ΣΙΩΤΟΥ ΑΙΚΑΤΕΡΙΝΗ
Πατησίων 122,11257 ΑΘΗΝΑ

ΤΙΤΛΟΣ ΕΦΕΥΡΕΣΗΣ ***(54):*****ΑΝΑΡΤΩΜΕΝΟ ΚΟΥΤΙ ΜΕ ΕΝΣΩΜΑΤΩΜΕΝΟ ΑΠΟΣΜΗΤΙΚΟ ΧΩΡΟΥ**

ΠΕΡΙΛΗΨΗ(57)

Θα περιγράψουμε μία αναρτώμενη θήκη με ενσωματωμένο αποσμητικό χώρου, του τύπου που χρησιμοποιείται αναρτημένο, που αποτελείται από δύο μισά με μία αισθητά ορθογώνια διαρρύθμιση με στρογγυλεμένες άκρες, που μπορούν να συζευχθούν μεταξύ τους υπό πίεση με προεξοχές και αυλακώσεις, όπου για αυτόν το σκοπό το αρσενικό μισό περιλαμβάνει ένα περιμετρικό χείλος στην περιοχή σύζευξης με τη μορφή ενός δακτυλίου με σχήμα Ο, και το αντικριστό μισό περιλαμβάνει δύο στριφώματα που ασκούν πίεση σε αυτό το χείλος, παρέχοντας έναν αεροστεγή σύνδεσμο μεταξύ των δύο μισών. Το εσωτερικό της θήκης περιέχει μία πλάκα υλικού κυτταρίνης, εμποτισμένη με το άρωμα και πιθανόν διαφορετικού χρώματος ανάλογα με το κάθε άρωμα, με κυματοειδείς άκρες και μία κεντρική σχισμή σε διαμήκη κατεύθυνση, με σκοπό την αύξηση της περιοχής επιφάνειας εξάτμισης. Το κάθε μισό περιλαμβάνει σχάρες εξαερισμού, με αυτές του ενός μισού στην άνω θέση και αυτά του αντίθετου μισού στην κάτω θέση, διευκολύνοντας έτσι την ανοδική κυκλοφορία του αέρα.

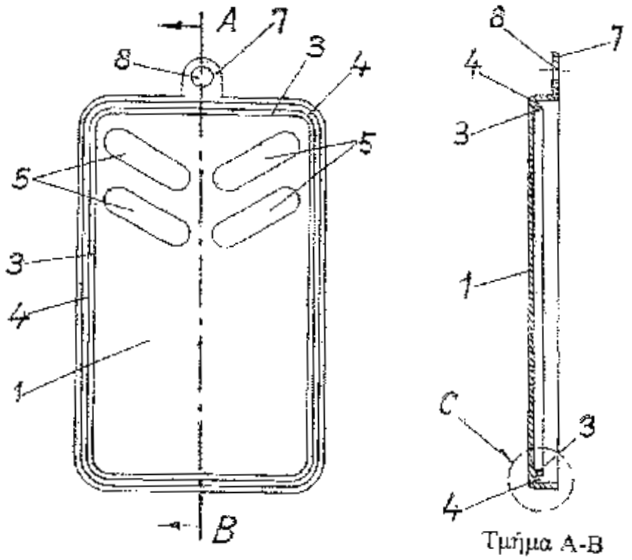

1.5 ΕΥΡΕΤΗΡΙΟ ΑΙΤΗΣΕΩΝ Π.Υ.Χ. ΣΥΜΦΩΝΑ ΜΕ ΤΗΝ ΗΜΕΡΟΜΗΝΙΑ ΚΑΤΑΘΕΣΗΣ

ΚΑΤΑΘΕΣΗ (22)	ΚΑΤΑΘΕΤΗΣ (71)	ΤΙΤΛΟΣ ΕΦΕΥΡΕΣΗΣ (54)	ΑΡ. ΑΙΤ. (21)
13/04/2007	L & D, S.A.	ΑΝΑΡΤΩΜΕΝΟ ΚΟΥΤΙ ΜΕ ΕΝΣΩΜΑΤΩΜΕΝΟ ΑΠΟΣΜΗΤΙΚΟ ΧΩΡΟΥ	20080200129
04/06/2007	ΑΝΔΡΙΚΟΠΟΥΛΟΣ ΘΕΜΙΣΤΟΚΛΗΣ	ΤΡΟΧΗΛΑΤΟ ΟΡΘΟΠΕΔΙΚΟ ΒΟΗΘΗΜΑ ΚΑΙ ΟΡΘΟΣΤΑΤΗΣ ΜΕ ΣΤΗΡΙΞΗ ΣΤΙΣ ΜΑΣΧΑΛΕΣ 'Η ΣΤΗ ΜΕΣΗ ΓΙΑ ΑΤΟΜΑ ΜΕ ΕΙΔΙΚΕΣ ΑΝΑΓΚΕΣ (ΑΜΕΑ)	20070200117
05/06/2007	ΠΡΑΣΣΑΣ ΧΑΡΑΛΑΜΠΟΣ	ΜΟΥΣΙΚΟ-ΟΜΙΛΩΝ-ΕΠΙΚΟΙΝΩΝΩΝ ΚΑΠΕΛΟ-ΚΡΑΝΟΣ	20070200118
19/06/2007	ΑΣΗΜΑΚΟΠΟΥΛΟΣ ΒΑΣΙΛΕΙΟΣ	ΕΡΓΑΛΕΙΟ ΚΑΘΑΡΙΣΜΟΥ ΑΥΤΙΟΥ	20070200124
19/06/2007	ΣΤΡΑΤΗΓΟΣ ΞΕΝΟΦΩΝΤΑΣ	ΔΙΑΔΙΚΤΥΑΚΟ ΣΥΣΤΗΜΑ ΣΕΙΡΑΣ ΠΡΟΤΕΡΑΙΟΤΗΤΑΣ ΜΕ ΑΠΟΣΤΟΛΗ ΣΥΝΤΟΜΩΝ ΓΡΑΠΤΩΝ ΜΗΝΥΜΑΤΩΝ	20070200120

1.6 ΕΥΡΕΤΗΡΙΟ ΑΙΤΗΣΕΩΝ Π.Υ.Χ. ΣΥΜΦΩΝΑ ΜΕ ΤΗΝ ΑΛΦΑΒΗΤΙΚΗ ΣΕΙΡΑ ΤΩΝ ΚΑΤΑΘΕΤΩΝ

ΚΑΤΑΘΕΤΗΣ (71)	ΤΙΤΛΟΣ ΕΦΕΥΡΕΣΗΣ (54)	ΚΑΤΑΘΕΣΗ (22)	ΑΡ. ΑΙΤ. (21)
L & D, S.A.	ΑΝΑΡΤΩΜΕΝΟ ΚΟΥΤΙ ΜΕ ΕΝΣΩΜΑΤΩΜΕΝΟ ΑΠΟΣΜΗΤΙΚΟ ΧΩΡΟΥ	13/04/2007	20080200129
ΑΝΔΡΙΚΟΠΟΥΛΟΣ ΘΕΜΙΣΤΟΚΛΗΣ	ΤΡΟΧΗΛΑΤΟ ΟΡΘΟΠΕΔΙΚΟ ΒΟΗΘΗΜΑ ΚΑΙ ΟΡΘΟΣΤΑΤΗΣ ΜΕ ΣΤΗΡΙΞΗ ΣΤΙΣ ΜΑΣΧΑΛΕΣ 'Η ΣΤΗ ΜΕΣΗ ΓΙΑ ΑΤΟΜΑ ΜΕ ΕΙΔΙΚΕΣ ΑΝΑΓΚΕΣ (ΑΜΕΑ)	04/06/2007	20070200117
ΑΣΗΜΑΚΟΠΟΥΛΟΣ ΒΑΣΙΛΕΙΟΣ	ΕΡΓΑΛΕΙΟ ΚΑΘΑΡΙΣΜΟΥ ΑΥΤΙΟΥ	19/06/2007	20070200124
ΠΡΑΣΣΑΣ ΧΑΡΑΛΑΜΠΟΣ	ΜΟΥΣΙΚΟ-ΟΜΙΛΩΝ-ΕΠΙΚΟΙΝΩΝΩΝ ΚΑΠΕΛΟ-ΚΡΑΝΟΣ	05/06/2007	20070200118
ΣΤΡΑΤΗΓΟΣ ΞΕΝΟΦΩΝΤΑΣ	ΔΙΑΔΙΚΤΥΑΚΟ ΣΥΣΤΗΜΑ ΣΕΙΡΑΣ ΠΡΟΤΕΡΑΙΟΤΗΤΑΣ ΜΕ ΑΠΟΣΤΟΛΗ ΣΥΝΤΟΜΩΝ ΓΡΑΠΤΩΝ ΜΗΝΥΜΑΤΩΝ	19/06/2007	20070200120

1.7 ΑΙΤΗΣΕΙΣ ΣΥΜΠΛΗΡΩΜΑΤΙΚΩΝ ΠΙΣΤΟΠΟΙΗΤΙΚΩΝ ΠΡΟΣΤΑΣΙΑΣ ΓΙΑ ΦΑΡΜΑΚΑ

Ο Υ Δ Ε Μ Ι Α

1.8 ΕΥΡΕΤΗΡΙΟ ΑΙΤΗΣΕΩΝ Σ.Π.Π.Φ. ΣΥΜΦΩΝΑ ΜΕ ΤΗΝ ΗΜΕΡΟΜΗΝΙΑ ΚΑΤΑΘΕΣΗΣ

Δ Ε Ν Υ Π Α Ρ Χ Ε Ι Δ Η Μ Ο Σ Ι Ε Υ Σ Η

1.9 ΕΥΡΕΤΗΡΙΟ ΑΙΤΗΣΕΩΝ Σ.Π.Π.Φ. ΣΥΜΦΩΝΑ ΜΕ ΤΗΝ ΑΛΦΑΒΗΤΙΚΗ ΣΕΙΡΑ ΤΩΝ ΑΙΤΟΥΝΤΩΝ

Δ Ε Ν Υ Π Α Ρ Χ Ε Ι Δ Η Μ Ο Σ Ι Ε Υ Σ Η

1.10 ΑΙΤΗΣΕΙΣ ΣΥΜΠΛΗΡΩΜΑΤΙΚΩΝ ΠΙΣΤΟΠΟΙΗΤΙΚΩΝ ΠΡΟΣΤΑΣΙΑΣ ΓΙΑ ΦΥΤΟΠΡΟΣΤΑΤΕΥΤΙΚΑ ΠΡΟΪΟΝΤΑ

ΑΡΙΘΜΟΣ ΑΙΤΗΣΗΣ ΣΠΠΦΠ	***(21):*****20080700005**
ΗΜΕΡΟΜ. ΚΑΤΑΘΕΣΗΣ	*(22):*11/07/2008
ΑΙΤΩΝ	*(71):*1)IHARA CHEMICAL INDUSTRY CO. LTD 4-26, Ikenohata 1-chome, 110 Taitoh-ku, Tokyo, ΙΑΠΩΝΙΑ 2)KUMIAI CHEMICAL INDUSTRY CO. LTD. 4-26, Ikenohata I-chome, 110-91 Taitoh-ku Tokyo, ΙΑΠΩΝΙΑ
ΤΙΤΛΟΣ ΕΦΕΥΡΕΣΗΣ	***(54):*****ΠΑΡΑΓΩΓΑ ΠΥΡΙΜΙΔΙΝΗΣ, ΜΕΘΟΔΟΙ ΓΙΑ ΤΗΝ ΠΑΡΑΣΚΕΥΗ ΤΟΥΣ ΚΑΘΩΣ ΚΑΙ ΜΕΘΟΔΟΣ ΖΙΖΑΝΙΟΚΤΟΝΙΑΣ ΚΑΙ ΣΥΝΘΕΣΕΙΣ.**
ΑΡΙΘ./ΗΜΕΡ. ΚΥΡΙΟΥ Ε.Δ.Ε.	*(68):*3016866
ΠΡΟΣΔΙΟΡΙΣΜΟΣ ΠΡΟΪΟΝΤΟΣ	*(95):*ADORA 400 SC με δραστική ουσία bispyribac-sodium
ΑΡΙΘ./ΗΜΕΡ. ΙΣΧΥΟΥΣΑΣ ΑΔΕΙΑΣ ΚΥΚΛΟΦΟΡΙΑΣ ΣΤΗΝ ΕΛΛΑΔΑ	*(92):*ΑΠ.ΥΠΟΥΡΓΕΙΟΥ ΓΕΩΡΓΙΑΣ 7843/23-01-2008
ΑΡΙΘ./ΗΜΕΡ. ΠΡΩΤΗΣ ΑΔΕΙΑΣ ΚΥΚΛΟΦΟΡΙΑΣ ΣΤΗΝ ΑΓΟΡΑ ΤΗΣ ΕΥΡΩΠΑΪΚΗΣ ΚΟΙΝΟΤΗΤΑΣ	*(93):*12070/16-01-2004/IT
ΕΙΔΙΚΟΣ ΠΛΗΡΕΞΟΥΣΙΟΣ	*(74):*ΛΕΣΤΟΣ ΘΕΜΙΣΤΟΚΛΗΣ Σόλωνος 125, 10678 ΑΘΗΝΑ
ΑΝΤΙΚΛΗΤΟΣ	*(74):*ΛΑΔΑ-ΦΡΥΔΑ ΕΛΛΗ Σόλωνος 125,10678 ΑΘΗΝΑ

1.11 ΕΥΡΕΤΗΡΙΟ ΑΙΤΗΣΕΩΝ Σ.Π.Π.Φ.Π. ΣΥΜΦΩΝΑ ΜΕ ΤΗΝ ΗΜΕΡΟΜΗΝΙΑ ΚΑΤΑΘΕΣΗΣ

ΚΑΤΑΘΕΣΗ (22)	**ΚΑΤΑΘΕΤΗΣ (71)**	**ΤΙΤΛΟΣ ΕΦΕΥΡΕΣΗΣ (54)**	**ΑΡ. ΑΙΤ. (21)**
11/07/2008	IHARA CHEMICAL INDUSTRY CO. LTD KUMIAI CHEMICAL INDUSTRY CO. LTD.	ΠΑΡΑΓΩΓΑ ΠΥΡΙΜΙΔΙΝΗΣ, ΜΕΘΟΔΟΙ ΓΙΑ ΤΗΝ ΠΑΡΑΣΚΕΥΗ ΤΟΥΣ ΚΑΘΩΣ ΚΑΙ ΜΕΘΟΔΟΣ ΖΙΖΑΝΙΟΚΤΟΝΙΑΣ ΚΑΙ ΣΥΝΘΕΣΕΙΣ.	20080700005

1.12 ΕΥΡΕΤΗΡΙΟ ΑΙΤΗΣΕΩΝ Σ.Π.Π.Φ.Π. ΣΥΜΦΩΝΑ ΜΕ ΤΗΝ ΑΛΦΑΒΗΤΙΚΗ ΣΕΙΡΑ ΤΩΝ ΑΙΤΟΥΝΤΩΝ

ΚΑΤΑΘΕΤΗΣ (71)	**ΤΙΤΛΟΣ ΕΦΕΥΡΕΣΗΣ (54)**	**ΚΑΤΑΘΕΣΗ (22)**	**ΑΡ. ΑΙΤ. (21)**
IHARA CHEMICAL INDUSTRY CO. LTD	ΠΑΡΑΓΩΓΑ ΠΥΡΙΜΙΔΙΝΗΣ, ΜΕΘΟΔΟΙ ΓΙΑ ΤΗΝ ΠΑΡΑΣΚΕΥΗ ΤΟΥΣ ΚΑΘΩΣ ΚΑΙ ΜΕΘΟΔΟΣ ΖΙΖΑΝΙΟΚΤΟΝΙΑΣ ΚΑΙ ΣΥΝΘΕΣΕΙΣ.	11/07/2008	20080700005
KUMIAI CHEMICAL INDUSTRY CO. LTD.	ΠΑΡΑΓΩΓΑ ΠΥΡΙΜΙΔΙΝΗΣ, ΜΕΘΟΔΟΙ ΓΙΑ ΤΗΝ ΠΑΡΑΣΚΕΥΗ ΤΟΥΣ ΚΑΘΩΣ ΚΑΙ ΜΕΘΟΔΟΣ ΖΙΖΑΝΙΟΚΤΟΝΙΑΣ ΚΑΙ ΣΥΝΘΕΣΕΙΣ.	11/07/2008	20080700005

Κ Ε Φ Α Λ Α Ι Ο 2
ΔΙΠΛΩΜΑΤΑ ΕΥΡΕΣΙΤΕΧΝΙΑΣ , ΠΙΣΤΟΠΟΙΗΤΙΚΑ ΥΠΟΔΕΙΓΜΑΤΟΣ ΧΡΗΣΙΜΟΤΗΤΑΣ ΚΑΙ ΣΥΜΠΛΗΡΩΜΑΤΙΚΑ ΠΙΣΤΟΠΟΙΗΤΙΚΑ ΠΡΟΣΤΑΣΙΑΣ

2.1 ΔΙΠΛΩΜΑΤΑ ΕΥΡΕΣΙΤΕΧΝΙΑΣ

ΑΡΙΘΜΟΣ Δ.Ε. ***(11):*****1006174**
ΑΡΙΘΜΟΣ ΑΙΤΗΣΗΣ Δ.Ε. *(21):*20060100021
ΔΙΕΘΝΗΣ ΤΑΞΙΝΟΜΗΣΗ *(51):IPC8: A61K 8/97*
ΔΙΚΑΙΟΥΧΟΣ *(73):*1)ΤΣΟΜΠΑΝΑΚΗΣ ΒΑΣΙΛΕΙΟΥ ΑΠΟΣΤΟΛΟΣ
Ξηρό Χωριό Ρεθύμνου,74100 ΡΕΘΥΜΝΟ (ΡΕΘΥΜΝΗΣ), ΕΛΛΑΔΑ
ΗΜΕΡΟΜ. ΚΑΤΑΘΕΣΗΣ *(22):*16/01/2006
ΗΜΕΡΟΜ. ΑΠΟΝΟΜΗΣ *(47):*02/12/2008
ΣΥΜΒ. ΠΡΟΤΕΡΑΙΟΤΗΤΕΣ *(30):*
ΤΡΟΠΟΠ. ΚΥΡΙΟΥ Δ.Ε. *(61):*
ΕΦΕΥΡΕΤΗΣ *(72):*1)ΤΣΟΜΠΑΝΑΚΗΣ ΒΑΣΙΛΕΙΟΥ ΑΠΟΣΤΟΛΟΣ
ΕΙΔΙΚΟΣ ΠΛΗΡΕΞΟΥΣΙΟΣ *(74):*ΠΟΛΥΜΕΝΑΚΟΥ-ΣΥΝΟΔΙΝΟΥ ΕΛΕΥΘΕΡΙΑ
Ζωοδόχου Πηγής 12-14, 10681 ΑΘΗΝΑ
ΑΝΤΙΚΛΗΤΟΣ *(74):*ΚΟΣΚΙΝΑ ΜΑΡΙΑ
Νικηταρά 8-10,10678 ΑΘΗΝΑ
ΤΙΤΛΟΣ ΕΦΕΥΡΕΣΗΣ ***(54):*****ΠΡΟΪΟΝ ΚΑΙ ΜΕΘΟΔΟΣ ΕΚΧΥΛΙΣΗΣ ΔΙΚΤΑΜΟΥ ΣΕ ΕΛΑΙΟΛΑΔΟ ΓΙΑ ΧΡΗΣΗ ΩΣ ΒΑΣΙΚΟ ΣΥΣΤΑΤΙΚΟ ΚΑΛΛΥΝΤΙΚΩΝ ΠΡΟΪΟΝΤΩΝ**

ΠΕΡΙΛΗΨΗ(57)
Η παρούσα εφεύρεση αναφέρεται σε ένα προϊόν εκχύλισης το οποίο προκύπτει από ένα μοναδικό συνδυασμό ελαιολάδου βιολογικής καλλιέργειας και δίκταμου φυτικής προέλευσης, σύμφωνα με μία επινοηθείσα μέθοδο εκχύλισης, με την οποία επιτυγχάνεται η λήψη και κατ επέκταση ο συνδυασμός όλων ανεξαιρέτως των ευεργετικών ιδιοτήτων και δράσεων αμφότερων του ελαιολάδου και του δίκταμου χωρίς την παραμικρή απώλεια, σε ένα και μόνο προϊόν εκχύλισης, το οποίο χρησιμοποιείται ως βασικό συστατικό της σύνθεσης μίας ευρείας σειράς καλλυντικών προϊόντων περιποίησης προσώπου, σώματος και μαλλιών, όπως κρέμες σώματος και προσώπου, γαλακτώματα προσώπου και σώματος, λοσιόν, αφρίζοντα καθαριστικά (αφρόλουτρα, σαμπουάν κλπ), για να προσδώσει σ αυτά τα καλλυντικά προϊόντα, ανάλογα με τη μορφή, τον προορισμό και την περιεκτικότητά τους σε εκχύλισμα αντιοξειδωτικές, αντιγηραντικές, αναπλαστικές, θρεπτικές, απαλυντικές, επουλωτικές, αντισηπτικές και αντιμυκητικές ιδιότητες.

ΑΡΙΘΜΟΣ Δ.Ε. ***(11):*****1006175**
ΑΡΙΘΜΟΣ ΑΙΤΗΣΗΣ Δ.Ε. *(21):*20060100378
ΔΙΕΘΝΗΣ ΤΑΞΙΝΟΜΗΣΗ *(51):IPC8: A61D 1/00*
IPC8: A61B 17/34
ΔΙΚΑΙΟΥΧΟΣ *(73):*1)ΑΜΟΙΡΙΔΗΣ ΣΩΚΡΑΤΗ ΓΕΩΡΓΙΟΣ
Τέρμα Τρικάλων,43100 ΚΑΡΔΙΤΣΑ (ΚΑΡΔΙΤΣΑΣ), ΕΛΛΑΔΑ
ΗΜΕΡΟΜ. ΚΑΤΑΘΕΣΗΣ *(22):*29/06/2006
ΗΜΕΡΟΜ. ΑΠΟΝΟΜΗΣ *(47):*02/12/2008
ΣΥΜΒ. ΠΡΟΤΕΡΑΙΟΤΗΤΕΣ *(30):*
ΤΡΟΠΟΠ. ΚΥΡΙΟΥ Δ.Ε. *(61):*
ΕΦΕΥΡΕΤΗΣ *(72):*1)ΑΜΟΙΡΙΔΗΣ ΣΩΚΡΑΤΗ ΓΕΩΡΓΙΟΣ
ΕΙΔΙΚΟΣ ΠΛΗΡΕΞΟΥΣΙΟΣ *(74):*ΣΑΚΕΛΛΑΡΙΔΗ ΒΑΛΗ-ΒΑΣΙΛΙΚΗ
Αδριανού 70, 10556 ΑΘΗΝΑ
ΑΝΤΙΚΛΗΤΟΣ *(74):*ΣΑΚΕΛΛΑΡΙΔΗ ΒΑΛΗ-ΒΑΣΙΛΙΚΗ
Αδριανού 70,10556 ΑΘΗΝΑ
ΤΙΤΛΟΣ ΕΦΕΥΡΕΣΗΣ ***(54):*****ΣΥΣΚΕΥΗ ΑΝΑΡΡΟΦΗΣΗΣ ΚΥΣΤΕΩΝ ΩΟΘΗΚΗΣ ΑΓΕΛΑΔΩΝ ΚΑΙ ΜΕΘΟΔΟΣ ΕΦΑΡΜΟΓΗΣ ΤΗΣ**

ΠΕΡΙΛΗΨΗ(57)
Η εφεύρεση αναφέρεται σε μία συσκευή μικρού βάρους η οποία έχει χαμηλό κόστος, μεταφέρεται και λειτουργεί εύκολα και δίδει τη δυνατότητα αναρρόφησης των κύστεων ωοθήκης των αγελάδων χωρίς την αναγκαιότητα χρησιμοποίησης καθοδήγησης από σύστημα υπερηχογραφίας. Η συσκευή αυτή αποτελείται από ένα πλαστικό σωλήνα (2) στο πρόσθιο άκρο του οποίου (2) εφαρμόζει σταθερά συμπαγής πλαστική κεφαλή (1) που φέρει οπή (14). Το οπίσθιο άκρο του στελέχους (2) της συσκευής συναρτάται σταθερά με πλαστική βάση (3) στο οποίο έχει προσαρμοστεί πεταλούδα (4). Η βάση (3) φέρει οπή (10). Στο εσωτερικό του στελέχους προσαρμόζεται πλαστική ράβδος (5) το οπίσθιο άκρο της οποίας φέρει οδοντωτή διαμόρφωση (15). Η βελόνα συνέχεται με εύκαμπτο ελαστικό σωληνίσκο (7) ο οποίος εξέρχεται της συσκευής μέσω της οπής (10) της βάσης (3), και συνδέεται με πλαστική σύριγγα μιας χρήσης (8).

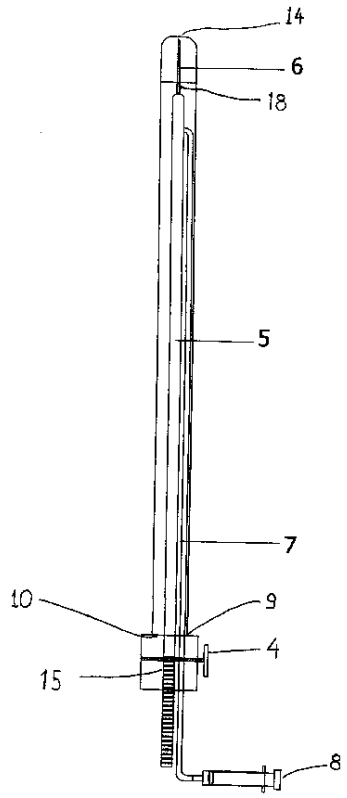

ΑΡΙΘΜΟΣ Δ.Ε. ***(11):*****1006176**
ΑΡΙΘΜΟΣ ΑΙΤΗΣΗΣ Δ.Ε. *(21):*20070100643
ΔΙΕΘΝΗΣ ΤΑΞΙΝΟΜΗΣΗ *(51):IPC8: C10L 5/44*
ΔΙΚΑΙΟΥΧΟΣ *(73):*1)ΜΠΑΡΑΚΟΣ ΒΑΣΙΛΕΙΟΥ ΙΩΑΝΝΗΣ
Οδός Γιαννιός Χαλκιά, ΚΑΝΗΘΟΣ,34100 ΧΑΛΚΙΔΑ (ΕΥΒΟΙΑΣ), ΕΛΛΑΔΑ
ΗΜΕΡΟΜ. ΚΑΤΑΘΕΣΗΣ *(22):*24/10/2007
ΗΜΕΡΟΜ. ΑΠΟΝΟΜΗΣ *(47):*02/12/2008
ΣΥΜΒ. ΠΡΟΤΕΡΑΙΟΤΗΤΕΣ *(30):*
ΤΡΟΠΟΠ. ΚΥΡΙΟΥ Δ.Ε. *(61):*
ΕΦΕΥΡΕΤΗΣ *(72):*1)ΜΠΑΡΑΚΟΣ ΒΑΣΙΛΕΙΟΥ ΙΩΑΝΝΗΣ
ΕΙΔΙΚΟΣ ΠΛΗΡΕΞΟΥΣΙΟΣ *(74):*
ΑΝΤΙΚΛΗΤΟΣ *(74):*
ΤΙΤΛΟΣ ΕΦΕΥΡΕΣΗΣ ***(54):*****ΤΕΧΝΗΤΗ ΚΑΥΣΙΜΗ ΥΛΗ ΓΙΑ ΤΖΑΚΙΑ ΚΑΙ ΣΟΜΠΕΣ**

ΠΕΡΙΛΗΨΗ(57)

Με την σωστή επεξεργασία του μίγματος των υλικών της αξίωσης 1 παίρνουμε μία τεχνητή καύσιμη ύλη μη τοξική και φιλική προς το περιβάλλον, ισάξια σε θερμίδες του φυσικού ξύλου που με την καύση της μας δίνει την μέγιστη απόδοση θερμότητας και κατάλληλη για καύση σε τζάκια και σόμπες.

ΑΡΙΘΜΟΣ Δ.Ε. ***(11):*****1006177**
ΑΡΙΘΜΟΣ ΑΙΤΗΣΗΣ Δ.Ε. *(21):*20070100693
ΔΙΕΘΝΗΣ ΤΑΞΙΝΟΜΗΣΗ *(51):IPC8: G01K 13/00*
IPC8: A62B 18/08
IPC8: B01D 53/00
IPC8: A62B 9/00
ΔΙΚΑΙΟΥΧΟΣ *(73):*1)ΑΝΑΡΓΥΡΟΥ ΑΝΑΡΓΥΡΟΣ
Απολλωνίου 10, ΤΘ 5,19400 ΚΟΡΩΠΙ (ΑΤΤΙΚΗΣ), ΕΛΛΑΔΑ
ΗΜΕΡΟΜ. ΚΑΤΑΘΕΣΗΣ *(22):*20/11/2007
ΗΜΕΡΟΜ. ΑΠΟΝΟΜΗΣ *(47):*02/12/2008
ΣΥΜΒ. ΠΡΟΤΕΡΑΙΟΤΗΤΕΣ *(30):*
ΤΡΟΠΟΠ. ΚΥΡΙΟΥ Δ.Ε. *(61):*
ΕΦΕΥΡΕΤΗΣ *(72):*1)ΑΝΑΡΓΥΡΟΥ ΑΝΑΡΓΥΡΟΣ
ΕΙΔΙΚΟΣ ΠΛΗΡΕΞΟΥΣΙΟΣ *(74):*
ΑΝΤΙΚΛΗΤΟΣ *(74):*ΓΚΟΥΡΟΥΣΗΣ ΙΩΑΝΝΗΣ
Σκίπη 33 Β,17675 ΚΑΛΛΙΘΕΑ (ΑΤΤΙΚΗΣ)
ΤΙΤΛΟΣ ΕΦΕΥΡΕΣΗΣ ***(54):*****ΔΙΑΤΑΞΗ ΜΕΤΡΗΣΗΣ ΧΡΟΝΟΥ ΛΗΞΗΣ ΦΙΛΤΡΩΝ ΠΡΟΣΩΠΙΔΩΝ ΑΕΡΙΩΝ ΚΑΙ ΦΙΛΤΡΩΝ ΣΥΛΛΟΓΙΚΗΣ ΠΡΟΣΤΑΣΙΑΣ**

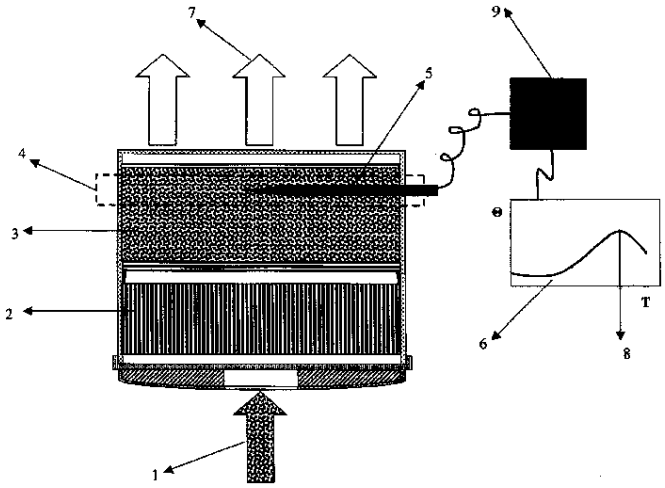

ΠΕΡΙΛΗΨΗ(57)

Παρακολουθώντας τη θερμοκρασία σε ένα ελεγχόμενο στρώμα του ροφητικού υλικού ενός Φίλτρου Προσωπίδας Αερίων ή Φίλτρου Συλλογικής Προστασίας, μπορούμε να συμπεράνουμε τη χρονική στιγμή στην οποία η δυνατότητα ρόφησης του έχει ολοκληρωθεί, καθώς τη στιγμή αυτή η κλίση της καμπύλης της θερμοκρασίας γίνεται αρνητική, λόγω πτώσης της θερμοκρασίας της. Γνωρίζοντας δε το πόσο απέχει το στρώμα αυτό από τη λήξη του στρώματος του ροφητικού υλικού, και γνωρίζοντας πότε ξεκίνησε η χρήση του Φίλτρου, μπορείνα εκτιμηθεί ο υπολειπόμενος χρόνος διάρρηξης.

ΑΡΙΘΜΟΣ Δ.Ε. ***(11):*****1006178**
ΑΡΙΘΜΟΣ ΑΙΤΗΣΗΣ Δ.Ε. *(21):*20070100740
ΔΙΕΘΝΗΣ ΤΑΞΙΝΟΜΗΣΗ *(51):IPC8: B65D 85/10*
IPC8: B65D 5/66
IPC8: A24F 15/12
ΔΙΚΑΙΟΥΧΟΣ *(73):*1)ΓΡΗΓΟΡΟΠΟΥΛΟΣ ΙΩΑΝΝΗΣ
Θεμιστοκλέους 31,24100 ΚΑΛΑΜΑΤΑ (ΜΕΣΣΗΝΙΑΣ), ΕΛΛΑΔΑ
ΗΜΕΡΟΜ. ΚΑΤΑΘΕΣΗΣ *(22):*05/12/2007
ΗΜΕΡΟΜ. ΑΠΟΝΟΜΗΣ *(47):*02/12/2008
ΣΥΜΒ. ΠΡΟΤΕΡΑΙΟΤΗΤΕΣ *(30):*
ΤΡΟΠΟΠ. ΚΥΡΙΟΥ Δ.Ε. *(61):*
ΕΦΕΥΡΕΤΗΣ *(72):*1)ΓΡΗΓΟΡΟΠΟΥΛΟΣ ΙΩΑΝΝΗΣ
ΕΙΔΙΚΟΣ ΠΛΗΡΕΞΟΥΣΙΟΣ *(74):*ΚΑΡΣΑΜΠΑΣ ΠΟΛΥΧΡΟΝΗΣ
Μαυροκορδάτου 5, 10678 ΑΘΗΝΑ
ΑΝΤΙΚΛΗΤΟΣ *(74):*ΓΡΗΓΟΡΟΠΟΥΛΟΥ ΠΑΤΤΥ
Θεμιστοκλέους 31,24100 ΚΑΛΑΜΑΤΑ (ΜΕΣΣΗΝΙΑΣ)
ΤΙΤΛΟΣ ΕΦΕΥΡΕΣΗΣ ***(54):*****ΝΕΟ ΚΟΥΤΙ ΚΑΣΕΤΙΝΑΣ ΣΥΣΚΕΥΑΣΙΑΣ ΣΙΓΑΡΕΤΩΝ ΠΟΥ ΑΠΟΤΕΛΕΙΤΑΙ ΑΠΟ ΕΝΑ ΤΕΜΑΧΙΟ ΧΑΡΤΟΝΙ ΚΑΙ ΚΟΛΛΑ**

ΠΕΡΙΛΗΨΗ(57)

1. Το νέο πακέτο κασετίνας συσκευασίας σιγαρέτων που αποτελείται από ένα τεμάχιο χαρτόνι και κόλλα. Είναι μια εφεύρεση που κατασκευάζεται για να αυξήσει την παραγωγικότητα. Να αυξήσει τα κέρδη. Να κερδίσει εργασιακούς χώρους σκεπασμένους ο καπνοβιομήχανος. 2. Διότι σήμερα για να έχουμε 300 πακέτα ανά ένα πρώτο λεπτό με την κυκλοφορούσα κασετίνα χρειάζονται : 21 μηχανές με 50 HP για μοτέρ και 24000 W για θέρμανση πρεσών, σύνολο 70 KW ηλεκτρικής ενέργειας, 30 εργαζόμενους (χειριστές), 1500 τετραγωνικά Μ σκεπασμένο εργασιακό χώρο. 3. Ενώ για την εφεύρεσή μου χρειάζεται μία νέα μηχανή πακεταριστική για νέο πακέτο παραγωγικότητας 300 πακέτων ανά λεπτό 10 HP, ένα κόψιμο - χάραγμα, μία εκτύπωση, λίγη κόλλα, 30 τετραγωνικά Μ σκεπασμένο χώρο, έναν εργαζόμενο χειριστή. 4. Οικονομικό όφελος με την εφαρμογή της εφεύρεσής μου αρκετά μεγάλο. Νομίζω ότι θα ενδιαφερθούν οι καπνοβιομηχανίες αλλά και οι κατασκευάστριες εταιρείες τέτοιου είδους μηχανών.

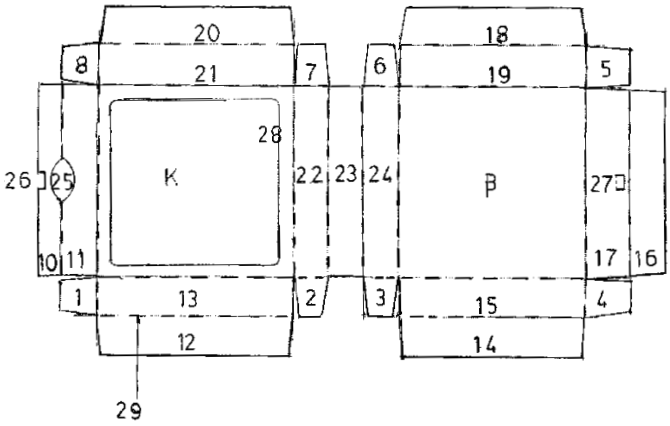

ΑΡΙΘΜΟΣ Δ.Ε. ***(11):*****1006179**
ΑΡΙΘΜΟΣ ΑΙΤΗΣΗΣ Δ.Ε. *(21):*20060100670
ΔΙΕΘΝΗΣ ΤΑΞΙΝΟΜΗΣΗ *(51):IPC8: F03D 9/00*
ΔΙΚΑΙΟΥΧΟΣ *(73):*1)SOUKOS ROBOTS ABEE
9ο χλμ Ε.Ο.Λάρισας-Θεσσαλονίκης, Τ.Θ. 1228,41110 ΛΑΡΙΣΑ, ΕΛΛΑΔΑ
ΗΜΕΡΟΜ. ΚΑΤΑΘΕΣΗΣ *(22):*08/12/2006
ΗΜΕΡΟΜ. ΑΠΟΝΟΜΗΣ *(47):*02/12/2008
ΣΥΜΒ. ΠΡΟΤΕΡΑΙΟΤΗΤΕΣ *(30):*
ΤΡΟΠΟΠ. ΚΥΡΙΟΥ Δ.Ε. *(61):*
ΕΦΕΥΡΕΤΗΣ *(72):*1)ΣΟΥΚΟΣ ΚΩΝΣΤΑΝΤΙΝΟΣ
ΕΙΔΙΚΟΣ ΠΛΗΡΕΞΟΥΣΙΟΣ *(74):*
ΑΝΤΙΚΛΗΤΟΣ *(74):*ΣΟΥΚΟΣ ΒΑΣΙΛΕΙΟΣ
9ο χλμ Ε.Ο.Λάρισας-Θεσσαλονίκης, Τ.Θ 1228,41110 ΛΑΡΙΣΑ
ΤΙΤΛΟΣ ΕΦΕΥΡΕΣΗΣ ***(54):*****ΣΥΓΧΡΟΝΟ ΥΒΡΙΔΙΚΟ ΣΥΣΤΗΜΑ ΠΑΡΑΓΩΓΗΣ, ΑΠΟΘΗΚΕΥΣΗΣ ΚΑΙ ΔΙΑΝΟΜΗΣ ΗΛΕΚΤΡΙΚΗΣ ΕΝΕΡΓΕΙΑΣ**

ΠΕΡΙΛΗΨΗ(57)

Το σύστημα επιτυγχάνει την παραγωγή ηλεκτρικής ενέργειας αρκετών κιλοβατώρων αξιοποιώντας τις ανανεώσιμες πηγές ενέργειας, όπως είναι ο ήλιος, ο άνεμος και οι υδατοπτώσεις ταυτοχρόνως. Παράλληλα επιτυγχάνει την συλλογή και την αποθήκευση της ηλεκτρικής ενέργειας, ώστε να μπορεί να τροφοδοτεί αδιάλειπτα είτε μονοφασικά είτε τριφασικά φορτία, καθώς και την μετατροπή της ηλιακής ενέργειας σε θερμική για παροχή ζεστού νερού. Αποτελείται από έναν κύριο κορμό (2), που περιλαμβάνει ένα σύστημα γραναζιών κίνησης (8) και έναν συγκεκριμένο αριθμό μεταλλακτών ενέργειας (9), μια βάση στήριξης (1) του κορμού (2), μια τουλάχιστον φτερωτή (6), η οποία κινείται με την βοήθεια αιολικής ενέργειας και επιτυγχάνει την περιστροφή ενός τουλάχιστον κεντρικού άξονα κίνησης (3), δύο παράλληλες ως προς τον οριζόντιο άξονα δεξαμενές ύδατος (4, 5) που δημιουργούνε ένα κέλυφος μέσα στο οποίο περιστρέφεται η φτερωτή (6), σταθερά πτερύγια (7) τοποθετημένα εξωτερικά του κελύφους, έναν συγκεκριμένο αριθμό συσσωρευτώνηλεκτρικής ενέργειας (11), έναν τουλάχιστον αντιστροφέα τάσης.

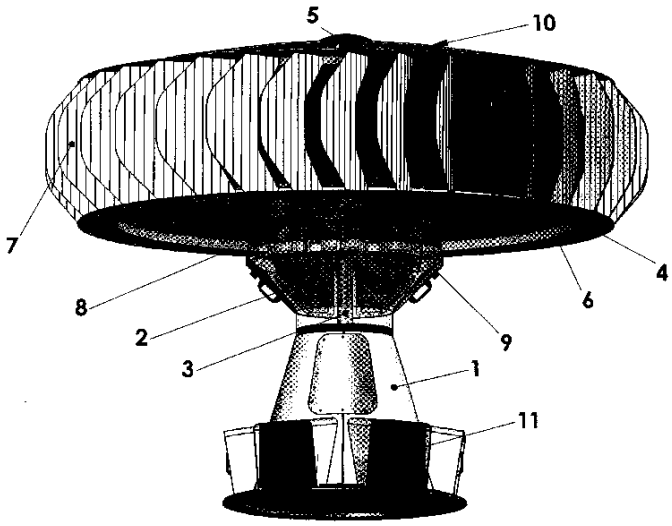

ΑΡΙΘΜΟΣ Δ.Ε. ***(11):*****1006180**
ΑΡΙΘΜΟΣ ΑΙΤΗΣΗΣ Δ.Ε. *(21):*20070100448
ΔΙΕΘΝΗΣ ΤΑΞΙΝΟΜΗΣΗ *(51):IPC8: A61J 7/04*
ΔΙΚΑΙΟΥΧΟΣ *(73):*1)ΠΑΛΙΟΚΑΣ ΓΕΩΡΓΙΟΥ ΙΩΑΝΝΗΣ Σαπφούς 14,55535 ΠΥΛΑΙΑ (ΘΕΣΣΑΛΟΝΙΚΗΣ), ΕΛΛΑΔΑ
ΗΜΕΡΟΜ. ΚΑΤΑΘΕΣΗΣ *(22):*12/07/2007
ΗΜΕΡΟΜ. ΑΠΟΝΟΜΗΣ *(47):*02/12/2008
ΣΥΜΒ. ΠΡΟΤΕΡΑΙΟΤΗΤΕΣ *(30):*
ΤΡΟΠΟΠ. ΚΥΡΙΟΥ Δ.Ε. *(61):*
ΕΦΕΥΡΕΤΗΣ *(72):*1)ΠΑΛΙΟΚΑΣ ΓΕΩΡΓΙΟΥ ΙΩΑΝΝΗΣ
ΕΙΔΙΚΟΣ ΠΛΗΡΕΞΟΥΣΙΟΣ *(74):*
ΑΝΤΙΚΛΗΤΟΣ *(74):*ΠΑΛΙΟΚΑ ΠΑΣΧΑΛΙΑ-ΜΑΡΙΑ Δελφών 101,54644 ΘΕΣΣΑΛΟΝΙΚΗ (ΘΕΣΣΑΛΟΝΙΚΗΣ)
ΤΙΤΛΟΣ ΕΦΕΥΡΕΣΗΣ ***(54):*****ΣΥΣΚΕΥΗ ΑΤΟΜΙΚΗΣ ΗΛΕΚΤΡΟΝΙΚΗΣ ΦΑΡΜΑΚΕΥΤΙΚΗΣ ΥΠΕΝΘΥΜΙΣΗΣ**

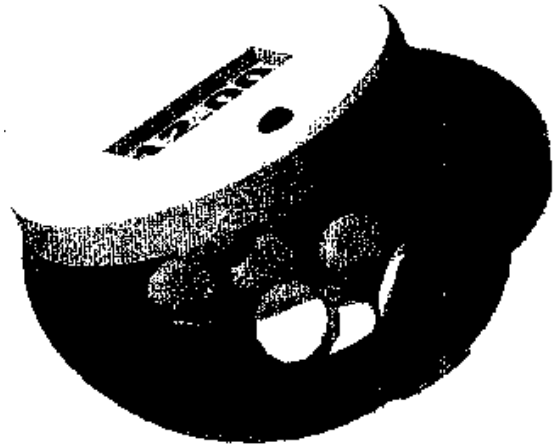

ΠΕΡΙΛΗΨΗ(57)
Μια φορητή ατομική ηλεκτρονική συσκευή φύλαξης φαρμάκων, χάρτινη ή πλαστική κατάλληλης χημικής σύστασης για φύλαξη φαρμάκων, με κυκλική ή τετραγωνική διατομή που παρέχει λειτουργίες υπενθύμισης με ήχο, φωτεινή ένδειξη και δόνηση προς άτομα που πρέπει να τηρούν αυστηρό χρονοδιάγραμμα λήψης των χορηγούμενων φαρμάκων. Η συσκευασία περιέχει το ηλεκτρονικό κύκλωμα λειτουργίας με ενσωματωμένο ψηφιακό χρονόμετρο, τα πλήκτρα χειρισμού, την οθόνη κατάδειξης, μπαταρία τροφοδοσίας, κινητήρα DC ως δόνηση.

ΑΡΙΘΜΟΣ Δ.Ε. ***(11):*****1006181**
ΑΡΙΘΜΟΣ ΑΙΤΗΣΗΣ Δ.Ε. *(21):*20070100657
ΔΙΕΘΝΗΣ ΤΑΞΙΝΟΜΗΣΗ *(51):IPC8: F24D 19/06*
ΔΙΚΑΙΟΥΧΟΣ *(73):*1)ΑΝΩΝΥΜΗ ΒΙΟΤΕΧΝΙΚΗ ΚΑΙ ΕΜΠΟΡΙΚΗ ΕΤΑΙΡΕΙΑ ΜΕΤΑΛΛΙΚΩΝ ΚΑΙ ΟΡΕΙΧΑΛΚΙΝΩΝ ΚΑΤΑΣΚΕΥΩΝ BRASS FORM ABEE Ξηρό Πηγάδι,19600 ΜΑΝΔΡΑ (ΑΤΤΙΚΗΣ), ΕΛΛΑΔΑ
ΗΜΕΡΟΜ. ΚΑΤΑΘΕΣΗΣ *(22):*30/10/2007
ΗΜΕΡΟΜ. ΑΠΟΝΟΜΗΣ *(47):*02/12/2008
ΣΥΜΒ. ΠΡΟΤΕΡΑΙΟΤΗΤΕΣ *(30):*
ΤΡΟΠΟΠ. ΚΥΡΙΟΥ Δ.Ε. *(61):*
ΕΦΕΥΡΕΤΗΣ *(72):*1)ΚΑΡΑΚΑΪΔΟΣ ΔΙΟΝΥΣΙΟΣ 2)ΤΕΡΖΟΠΟΥΛΟΣ ΠΑΝΟΣ
ΕΙΔΙΚΟΣ ΠΛΗΡΕΞΟΥΣΙΟΣ *(74):*ΠΑΠΑΓΕΩΡΓΙΟΥ ΜΙΧΑΗΛ Θεμιστοκλέους 42, 10678 ΑΘΗΝΑ
ΑΝΤΙΚΛΗΤΟΣ *(74):*ΠΑΠΑΓΕΩΡΓΙΟΥ ΜΙΧΑΗΛ Θεμιστοκλέους 42,10678 ΑΘΗΝΑ
ΤΙΤΛΟΣ ΕΦΕΥΡΕΣΗΣ ***(54):*****ΠΙΝΑΚΑΣ ΥΔΡΟΛΗΨΙΑΣ ΥΔΡΕΥΣΗΣ/ΘΕΡΜΑΝΣΗΣ/ΨΥΞΗΣ ΜΕΤΑΒΑΛΛΟΜΕΝΟΥ ΜΗΚΟΥΣ**

ΠΕΡΙΛΗΨΗ(57)
Πίνακας υδροληψίας - ύδρευσης θέρμανσης ψύξης μεταβαλλόμενου μήκους που αποτελείται από δυο κύρια μέρη: το κιβώτιο (Α) του πίνακα και την πόρτα (Β) αυτού, όπου το κιβώτιο (Α) του πίνακα αποτελείται από τρία (3) μέρη, δηλαδή μια ακίνητη πλάτη (1), ένα δεξιό κινούμενο μέρος πλάτης (2) και ένα αριστερό κινούμενο μέρος πλάτης (3), ομοίως και η πόρτα (Β) του πίνακα αποτελείται από τρία (3) μέρη ήτοι ένα δεξιό μέρος κινούμενης πόρτας (4), ένα αριστερό μέρος κινούμενης πόρτας (5) και μια ακίνητη πλάτηπόρτας (6), όπου τα κινούμενα μέρη τόσο του κιβωτίου (Α) όσο και της πόρτας (Β) ολισθαίνουν πάνω στις ακίνητες πλάτες αντιστοίχως μεταβάλλοντας το συνολικό μήκος του πίνακα. Το τελικό μήκος του πίνακα ρυθμίζεται επιτόπου από τον εγκαταστάτη ανάλογα με τις ανάγκες του χωρίς να απαιτείται οποιοδήποτε πρόσθετο κόστος σε οποιαδήποτε αύξηση του αριθμού των παροχών.

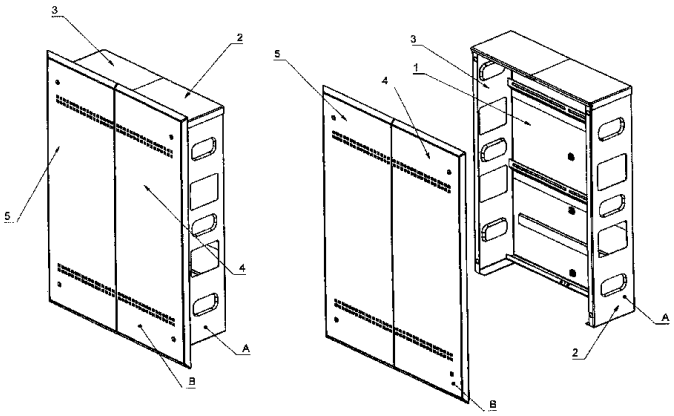

ΑΡΙΘΜΟΣ Δ.Ε. ***(11):*****1006182**
ΑΡΙΘΜΟΣ ΑΙΤΗΣΗΣ Δ.Ε. *(21):*20070100736
ΔΙΕΘΝΗΣ ΤΑΞΙΝΟΜΗΣΗ *(51):IPC8: E03D 9/03*
ΔΙΚΑΙΟΥΧΟΣ *(73):*1)ΑΝΤΩΝΙΑΔΗΣ ΕΛΕΥΘΕΡΙΟΣ Διογένους 6, ΦΙΛΥΡΟΝ,57010 ΑΣΒΕΣΤΟΧΩΡΙ (ΘΕΣΣΑΛΟΝΙΚΗΣ), ΕΛΛΑΔΑ
ΗΜΕΡΟΜ. ΚΑΤΑΘΕΣΗΣ *(22):*04/12/2007
ΗΜΕΡΟΜ. ΑΠΟΝΟΜΗΣ *(47):*02/12/2008
ΣΥΜΒ. ΠΡΟΤΕΡΑΙΟΤΗΤΕΣ *(30):*
ΤΡΟΠΟΠ. ΚΥΡΙΟΥ Δ.Ε. *(61):*
ΕΦΕΥΡΕΤΗΣ *(72):*1)ΑΝΤΩΝΙΑΔΗΣ ΕΛΕΥΘΕΡΙΟΣ
ΕΙΔΙΚΟΣ ΠΛΗΡΕΞΟΥΣΙΟΣ *(74):*
ΑΝΤΙΚΛΗΤΟΣ *(74):*
ΤΙΤΛΟΣ ΕΦΕΥΡΕΣΗΣ ***(54):*****ΑΥΤΟΜΑΤΗ ΣΥΣΚΕΥΗ ΜΗΧΑΝΙΚΗΣ ΑΠΟΛΥΜΑΝΣΗΣ ΛΕΚΑΝΗΣ ΤΟΥΑΛΕΤΑΣ**

ΠΕΡΙΛΗΨΗ(57)

Αυτόματη συσκευή μηχανικής απολύμανσης λεκάνης τουαλέτας η οποία αποτελείται από έναν αναμίκτη - σωλήνα Venturi (1), έναν σωλήνα αναρρόφησης (2) (τζιφάρι) και ένα δοχείο (3) όπου θα περιέχειτο απολυμαντικό υλικό σε υγρή μορφή (4). Η συσκευή θα είναι τοποθετημένη στον σωλήνα προσαγωγής του ύδατος (5) στο καζανάκι (6) (είσοδος). Έτσι ώστε να στέλνει αμέσως το μίγμα αφρού (8) μέσαστο καζανάκι (6) για να χρησιμοποιηθεί με την πρώτη ενεργοποίηση του μηχανισμού εκκένωσης ύδατος (10) στην λεκάνη τουαλέτας (9).

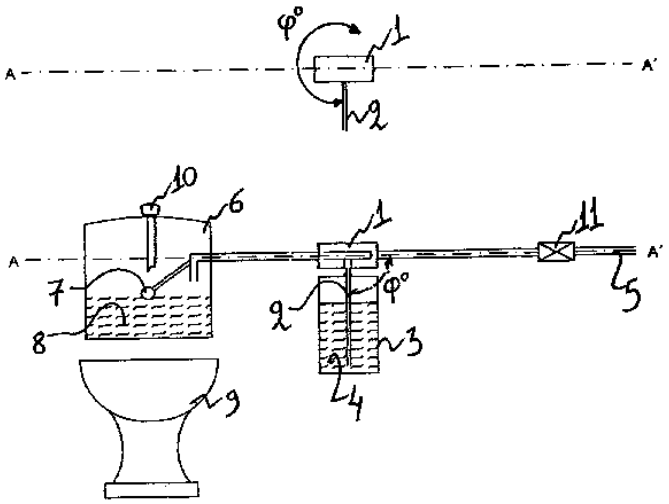

ΑΡΙΘΜΟΣ Δ.Ε. ***(11):*****1006183**
ΑΡΙΘΜΟΣ ΑΙΤΗΣΗΣ Δ.Ε. *(21):*20050100508
ΔΙΕΘΝΗΣ ΤΑΞΙΝΟΜΗΣΗ *(51):IPC8: E04B 1/24*
ΔΙΚΑΙΟΥΧΟΣ *(73):*1)ΦΑΗΣ ΓΕΩΡΓΙΟΥ ΔΗΜΗΤΡΙΟΣ Ελπίδος 14,10434 ΑΘΗΝΑ, ΕΛΛΑΔΑ
ΗΜΕΡΟΜ. ΚΑΤΑΘΕΣΗΣ *(22):*07/10/2005
ΗΜΕΡΟΜ. ΑΠΟΝΟΜΗΣ *(47):*08/12/2008
ΣΥΜΒ. ΠΡΟΤΕΡΑΙΟΤΗΤΕΣ *(30):*
ΤΡΟΠΟΠ. ΚΥΡΙΟΥ Δ.Ε. *(61):*
ΕΦΕΥΡΕΤΗΣ *(72):*1)ΦΑΗΣ ΓΕΩΡΓΙΟΥ ΔΗΜΗΤΡΙΟΣ
ΕΙΔΙΚΟΣ ΠΛΗΡΕΞΟΥΣΙΟΣ *(74):*
ΑΝΤΙΚΛΗΤΟΣ *(74):*
ΤΙΤΛΟΣ ΕΦΕΥΡΕΣΗΣ ***(54):*****ΜΕΘΟΔΟΣ ΚΑΤΑΣΚΕΥΗΣ ΦΕΡΟΝΤΑ ΟΡΓΑΝΙΣΜΟΥ (ΣΚΕΛΕΤΟΥ) ΠΡΟΣ ΑΝΕΓΕΡΣΗ ΚΤΙΡΙΩΝ, ΜΕ ΣΥΝΔΕΣΗ ΜΕΤΑΞΥ ΤΟΥΣ ΓΡΑΜΜΙΚΩΝ ΦΟΡΕΩΝ ΟΡΘΟΓΩΝΙΚΗΣ ΔΙΑΤΟΜΗΣ ΚΑΙ ΠΡΙΣΜΑΤΙΚΗΣ ΜΟΡΦΗΣ.**

ΠΕΡΙΛΗΨΗ(57)

Μέθοδος-σύστημα σύνδεσης δομικών στοιχείων για την κατασκευή φέροντα οργανισμού (σκελετού) κτιρίων αποτελούεμενο από γραμμικούς φορείς ορθογωνικής διατομής, μορφής ορθογωνίου παραλληλεπιπέδου, οι οποίοι λειτουργούν είτε ως στύλοι (1) είτε ως δοκοί (2,3) με τους διαμήκεις άξονες και τα επίπεδα των εδρών τους πάντα κάθετα ή παράλληλα μεταξύ τους και προς κατακόρυφο ή οριζόντιο επίπεδο. Οι φορείς συνδεόμενοι δημιουργούν κατακόρυφα πλαίσια (13) τα οποία μορφώνουν τους τοίχους και οριζόνται πλαίσια (15) τα οποία μορφώνουν τα δάπεδα-οροφές-προβόλους. Με τη σύνδεση των πλαισίων μεταξύ τους (20,21) δημιουργείται ο σκελετός της κατασκευής, ο οποίος δύναται να αποσυναρμολογείται να μεταφέρεται και να επανασυντίθεται.

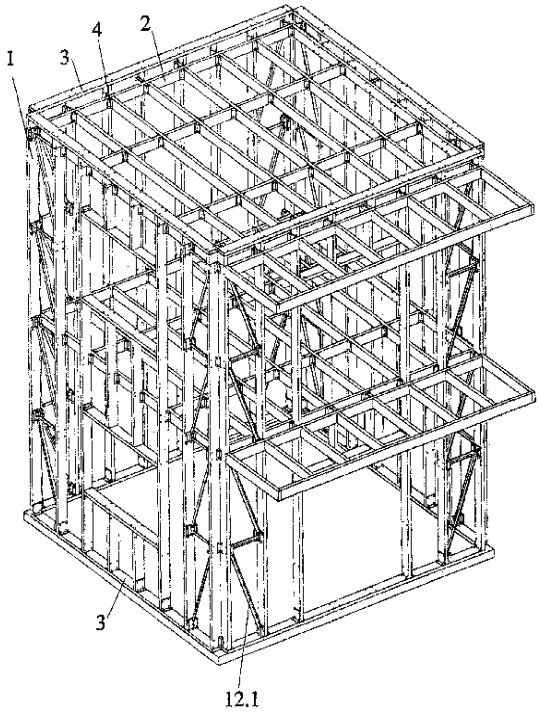

ΑΡΙΘΜΟΣ Δ.Ε. ***(11):*****1006184**
ΑΡΙΘΜΟΣ ΑΙΤΗΣΗΣ Δ.Ε. *(21):*20070100107
ΔΙΕΘΝΗΣ ΤΑΞΙΝΟΜΗΣΗ *(51):IPC8: F24H 3/00*
IPC8: F24D 13/02
ΔΙΚΑΙΟΥΧΟΣ *(73):*1)ΨΩΜΑΣ ΒΛΑΣΙΟΣ-ΠΑΝΑΓΙΩΤΗΣ
Ανω Ανθούπολη, Νέα Μηχανιώνα,57004
ΝΕΑ ΜΗΧΑΝΙΩΝΑ (ΘΕΣΣΑΛΟΝΙΚΗΣ),
ΕΛΛΑΔΑ
ΗΜΕΡΟΜ. ΚΑΤΑΘΕΣΗΣ *(22):*20/02/2007
ΗΜΕΡΟΜ. ΑΠΟΝΟΜΗΣ *(47):*08/12/2008
ΣΥΜΒ. ΠΡΟΤΕΡΑΙΟΤΗΤΕΣ *(30):*
ΤΡΟΠΟΠ. ΚΥΡΙΟΥ Δ.Ε. *(61):*
ΕΦΕΥΡΕΤΗΣ *(72):*1)ΨΩΜΑΣ ΒΛΑΣΙΟΣ-ΠΑΝΑΓΙΩΤΗΣ
ΕΙΔΙΚΟΣ ΠΛΗΡΕΞΟΥΣΙΟΣ *(74):*
ΑΝΤΙΚΛΗΤΟΣ *(74):*
ΤΙΤΛΟΣ ΕΦΕΥΡΕΣΗΣ ***(54):*****ΣΙΛΙΚΟΝΟΥΧΑ ΗΛΕΚΤΡΟΠΑΝΕΛ ΘΕΡΜΑΝΣΗΣ**

ΠΕΡΙΛΗΨΗ(57)

Σιλικονούχα ηλεκτροπάνελ θέρμανσης (1) που αποτελείται από μεταλλική επιφάνεια (2) (1) κάλυμμα καλώδιον (6) καλωδίωση (4) προεξοχή καλωδίου (8) ενώσεις στο ρεύμα μα σούκο (10) σύστημα πιεστικής ασφαλίσεις (14) (11) (12) (15) (16) (17) σύστημα ελέγχου και ρυθμίσεις ρεύματος (9) (7) αντιστάσεις και καλώδια του (3) (4) (5) (6) (8) (10) τάπες (13) βάνα πλήρωσης (18) τροχούς, προαιρετικούς (19) και στηρίγματα τοίχου (20). Οι σιλικονούχες αντιστάσεις (3) τοποθετούνται εφαρμοστά στην επιφάνεια (2) με αλουμινοταινία που ακουμπάνε στην συνέχεια στην επιφάνεια (1) του πάνελ σώματος, που έχει προετοιμαστεί κατάλληλα (κενό 28mmHg) για την εισαγωγή του βοηθητικού μέσον θέρμανσης (γλυκόλη ή μείγμα αυτής). Τοποθετούνται στην εξωτερική επιφάνεια δεξιά ή αριστερά ο θερμοστάτης (9) με τους διακόπτες (7) και τα ανάλογα καλώδια (10) (8) (6) (4) (5). Δεδομένο ότι οι αντιστάσεις σιλικόνης καλύπτουν όλη σχεδόν την επιφάνεια (2) (1) του πάνελ (1) και της μεταλλικής επιφάνειας (2) η ενέργεια μεταδίδεται σε όλο το εμβαδόν των επιφανειών και με το κενό και του βοηθητικού θερμαντικού μέσον δημιουργείται η διευθυνόμενη μοριακή θέρμανση με αποτέλεσμα μικρή κατανάλωση ηλεκτρικής ενέργειας και δυνατότητας χρήσεως μεγάλων επιφανειών πάνελ για θέρμανση χώρου.

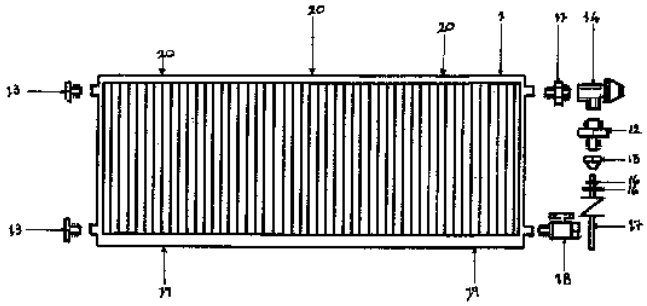

ΑΡΙΘΜΟΣ Δ.Ε. ***(11):*****1006185**
ΑΡΙΘΜΟΣ ΑΙΤΗΣΗΣ Δ.Ε. *(21):*20070100318
ΔΙΕΘΝΗΣ ΤΑΞΙΝΟΜΗΣΗ *(51):IPC8: F02M 27/04*
IPC8: B01J 19/08
ΔΙΚΑΙΟΥΧΟΣ *(73):*1)ΚΑΪΜΑΣΙΔΗΣ ΘΕΟΔΟΣΙΟΣ
Θειρών 11,56728 ΝΕΑΠΟΛΗ
(ΘΕΣΣΑΛΟΝΙΚΗΣ), ΕΛΛΑΔΑ
ΗΜΕΡΟΜ. ΚΑΤΑΘΕΣΗΣ *(22):*29/05/2007
ΗΜΕΡΟΜ. ΑΠΟΝΟΜΗΣ *(47):*08/12/2008
ΣΥΜΒ. ΠΡΟΤΕΡΑΙΟΤΗΤΕΣ *(30):*
ΤΡΟΠΟΠ. ΚΥΡΙΟΥ Δ.Ε. *(61):*
ΕΦΕΥΡΕΤΗΣ *(72):*1)ΚΑΪΜΑΣΙΔΗΣ ΘΕΟΔΟΣΙΟΣ
ΕΙΔΙΚΟΣ ΠΛΗΡΕΞΟΥΣΙΟΣ *(74):*
ΑΝΤΙΚΛΗΤΟΣ *(74):*
ΤΙΤΛΟΣ ΕΦΕΥΡΕΣΗΣ ***(54):*****ΒΕΛΤΙΩΤΗΣ ΟΡΥΚΤΩΝ ΥΓΡΩΝ ΝΕΡΟΥ ΚΑΥΣΙΜΟΥ ΠΑΡΑΓΩΓΩΝ ΚΑΙ ΦΥΣΙΚΟΥ ΑΕΡΙΟΥ**

ΠΕΡΙΛΗΨΗ(57)

Ο βελτιωτής ορυκτών υγρών νερού - καυσίμου παραγώγων και φυσικού αερίου είναι μία ηλεκτρονική συσκευή, η οποία λειτουργεί κάτω από οποιεσδήποτε συνθήκες. Αποτελείται από την γεννήτρια και την κεφαλή. Η κεφαλή δημιουργεί κάθετο μαγνητικό ή ηλεκτρικό πεδίο στη ροή του υγρού (νερού, καυσίμου παραγώγων) ή του φυσικού αερίου και αλλάζει τις φυσικές και χημικές τους ιδιότητες, "εξαναγκάζοντας" τα ξέναστοιχεία που περιέχονται σε αυτά να συμπυκνώνονται σε κόκκους και στη συνέχεια να απομακρύνονται με τη χρήση φίλτρου, αποδίδοντας καθαρό νερό και καύσιμο. Η συσκευή τροφοδοτείται με 12 Volt, και προσφέρεται για κάθε είδους χρήση, από καθαρισμό νερού μέχρι και βελτίωση της λειτουργίας του κινητήρα, επιτυγχάνοντας μεγαλύτερη απόδοση κι οικονομία. Είναι φιλική προς το περιβάλλον, ενώ διατηρεί σε καλή κατάσταση κάθε μηχανή που τη χρησιμοποιεί. Λειτουργεί σε κάθε χώρο με αξιοπιστία, σταθερότητα και με μηδενική πιθανότητα βλαβών της. Έτσι συμβάλλει στην ποιότητα της ζωής μας.

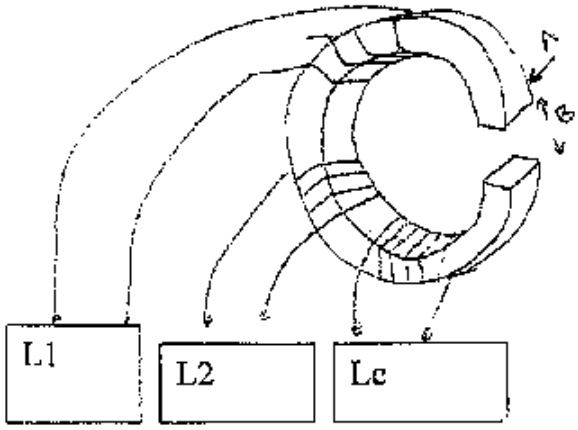

ΑΡΙΘΜΟΣ Δ.Ε.	***(11):*****1006186**
ΑΡΙΘΜΟΣ ΑΙΤΗΣΗΣ Δ.Ε.	*(21):*20070100368
ΔΙΕΘΝΗΣ ΤΑΞΙΝΟΜΗΣΗ	*(51):IPC8: E04B 2/96*
ΔΙΚΑΙΟΥΧΟΣ	*(73):*1)ΑΛΚΟ ΕΛΛΑΣ ΑΒΕΕ ΑΛΟΥΜΙΝΙΟΥ ΘΕΣΗ ΚΥΡΙΛΛΟ,19300 ΑΣΠΡΟΠΥΡΓΟΣ (ΑΤΤΙΚΗΣ), ΕΛΛΑΔΑ
ΗΜΕΡΟΜ. ΚΑΤΑΘΕΣΗΣ	*(22):*12/06/2007
ΗΜΕΡΟΜ. ΑΠΟΝΟΜΗΣ	*(47):*08/12/2008
ΣΥΜΒ. ΠΡΟΤΕΡΑΙΟΤΗΤΕΣ	*(30):*
ΤΡΟΠΟΠ. ΚΥΡΙΟΥ Δ.Ε.	*(61):*
ΕΦΕΥΡΕΤΗΣ	*(72):*1)ΤΖΩΡΤΖΗΣ ΘΕΟΔΩΡΟΣ
ΕΙΔΙΚΟΣ ΠΛΗΡΕΞΟΥΣΙΟΣ	*(74):*ΜΠΑΝΤΕΚΑ ΙΩΑΝΝΑ Ομήρου 41, 10672 ΑΘΗΝΑ
ΑΝΤΙΚΛΗΤΟΣ	*(74):*ΜΠΑΝΤΕΚΑ ΙΩΑΝΝΑ Ασκληπιού 6-8,10680 ΑΘΗΝΑ
ΤΙΤΛΟΣ ΕΦΕΥΡΕΣΗΣ	***(54):*****ΚΑΤΑΣΚΕΥΗ ΠΡΟΣΟΨΗΣ ΜΕ ΠΡΟΦΙΛ ΚΟΛΟΝΑΣ ΚΑΙ ΠΡΟΦΙΛ ΤΡΑΒΕΡΣΑΣ ΠΟΥ ΑΠΟΒΛΕΠΕΙ ΣΤΗΝ ΔΗΜΙΟΥΡΓΙΑ ΠΛΑΙΣΙΟΥ ΥΠΟΔΟΧΗΣ ΚΡΥΣΤΑΛΛΩΝ Ή ΠΛΑΚΩΝ**

ΠΕΡΙΛΗΨΗ(57)

Η παρούσα επινόηση αναφέρεται σε κατασκευή πρόσοψης με προφίλ κολόνας (1) και προφίλ τραβέρσας (4) με σκοπό την δημιουργία πλαισίου για την υποδοχή κρυστάλλων ή πλακών προσόψεως. Υπάρχουν επίσης αύλακες (7) και (15) για την υποδοχή των στεγανοποιήσεων, καθώς και σύνδεσμος (2) μεταξύ του προφίλ τραβέρσας (4) και του προφίλ κολόνας (1), με τον σύνδεσμο να στερεώνεται στο προφίλ κολόνας και στην συνέχεια να πραγματοποιείται η στερέωση του προφίλ τραβέρσας σε αυτόν. Το πρόβλημα των διάκενων μεταξύ κολόνας και τραβέρσας, αντιμετωπίζεται κατά την συναρμολόγηση του προφίλ τραβέρσας επί του συνδέσμου επαφής (2) με την δημιουργία ροπής στρέψης του προφίλ τραβέρσας προς το προφίλ κολόνας. Λόγω της κατασκευαστικής προκύπτουσας ροπής στρέψης κατά την συναρμολόγηση η τομή του προφίλ τραβέρσας ακουμπά, χωρίς την δημιουργία διάκενου, πάνω στο πλευρικό τοίχωμα του προφίλ κολόνας και συγκρατείται υπό τάση.

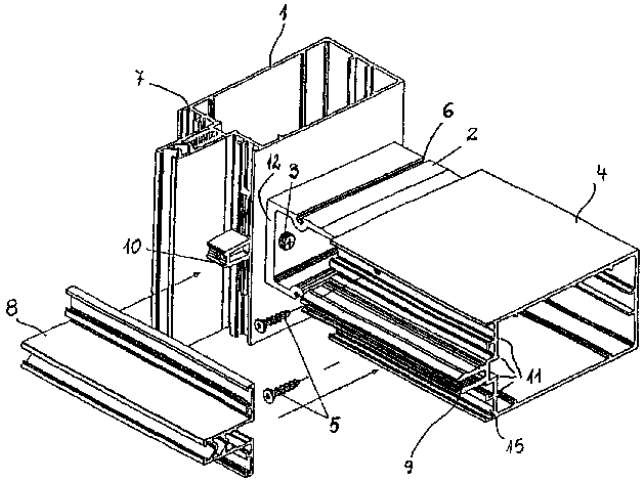

ΑΡΙΘΜΟΣ Δ.Ε.	***(11):*****1006187**
ΑΡΙΘΜΟΣ ΑΙΤΗΣΗΣ Δ.Ε.	*(21):*20070100431
ΔΙΕΘΝΗΣ ΤΑΞΙΝΟΜΗΣΗ	*(51):IPC8: G05D 13/00* *IPC8: G05D 13/08* *IPC8: F16H 33/02*
ΔΙΚΑΙΟΥΧΟΣ	*(73):*1)ΚΑΖΑΝΤΖΗΣ ΣΑΒΒΑ ΑΝΑΣΤΑΣΙΟΣ Ε. ΚΑΛΥΒΑ 4,55131 ΚΑΛΑΜΑΡΙΑ (ΘΕΣΣΑΛΟΝΙΚΗΣ), ΕΛΛΑΔΑ
ΗΜΕΡΟΜ. ΚΑΤΑΘΕΣΗΣ	*(22):*06/07/2007
ΗΜΕΡΟΜ. ΑΠΟΝΟΜΗΣ	*(47):*08/12/2008
ΣΥΜΒ. ΠΡΟΤΕΡΑΙΟΤΗΤΕΣ	*(30):*
ΤΡΟΠΟΠ. ΚΥΡΙΟΥ Δ.Ε.	*(61):*
ΕΦΕΥΡΕΤΗΣ	*(72):*1)ΚΑΖΑΝΤΖΗΣ ΣΑΒΒΑ ΑΝΑΣΤΑΣΙΟΣ
ΕΙΔΙΚΟΣ ΠΛΗΡΕΞΟΥΣΙΟΣ	*(74):*
ΑΝΤΙΚΛΗΤΟΣ	*(74):*ΓΡΗΓΟΡΙΑΔΗΣ ΔΑΜΙΑΝΟΣ Κομνηνών 6,55131 ΚΑΛΑΜΑΡΙΑ (ΘΕΣΣΑΛΟΝΙΚΗΣ)
ΤΙΤΛΟΣ ΕΦΕΥΡΕΣΗΣ	***(54):*****ΦΥΓΟΚΕΝΤΡΙΚΟΣ ΤΑΛΑΝΤΟΥΜΕΝΟΣ ΡΥΘΜΙΣΤΗΣ ΣΤΡΟΦΩΝ**

ΠΕΡΙΛΗΨΗ(57)

Ο φυγοκεντρικός ταλαντούμενος ρυθμιστής στροφών ενός δεδομένου συστήματος παραγωγής ασταθούς περιστροφικής κίνησης όπως οι ανεμογεννήτριες, οι υδατογεννήτριες, ο οποίος έχει την δυνατότητα να αντιλαμβάνεται την διαφοροποίηση της συχνότητας στις παραγόμενες στροφές, να τις διαμορφώνει και να τις αποδίδει σταθερές, πράγμα απαραίτητο για την κανονική χρήση του ηλ. ρεύματος (50 HZ). Ο εν λόγω μηχανισμός του οποίου η βασική αρχή λειτουργίας είναι η ίδια με αυτή του φυγοκεντρικού ταλαντούμενου κινητήρα με αρ. ΔΕ 20070100343, έχει την ικανότητα να αντιλαμβάνεται αμέσως την μεταβολή της ταχύτητας της περιστροφικής κίνησης που παραλαμβάνει και μέσω της εκμετάλλευσης της αδράνειας που δημιουργείται κατά την περιστροφή ενός σφονδύλου (6) με ανισομερή κατανομή του βάρους του και με την συγκεκριμένη μετακίνηση του κέντρου περιστροφής του (5), μέσω ενός εμπλεκόμενου δίσκου οδηγού (4) να παράγει επιτάχυνση ή επιβράδυνση ώστε η κίνηση που αποδίδει στον κινητήριο άξονα (2), να είναι σταθερή.

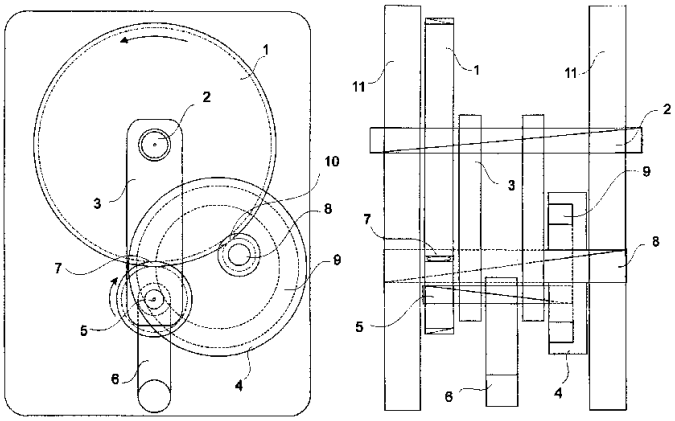

ΑΡΙΘΜΟΣ Δ.Ε. ***(11):*****1006188**
ΑΡΙΘΜΟΣ ΑΙΤΗΣΗΣ Δ.Ε. *(21):*20070100527
ΔΙΕΘΝΗΣ ΤΑΞΙΝΟΜΗΣΗ *(51):IPC8: F01B 9/04*
IPC8: F01B 9/08
IPC8: F02B 75/24
ΔΙΚΑΙΟΥΧΟΣ *(73):*1)ΤΣΟΛΠΑΚΗΣ ΦΩΤΙΟΣ
Σοφοκλή Βενιζέλου 58,59300
ΑΛΕΞΑΝΔΡΕΙΑ (ΗΜΑΘΙΑΣ), ΕΛΛΑΔΑ
ΗΜΕΡΟΜ. ΚΑΤΑΘΕΣΗΣ *(22):*10/08/2007
ΗΜΕΡΟΜ. ΑΠΟΝΟΜΗΣ *(47):*08/12/2008
ΣΥΜΒ. ΠΡΟΤΕΡΑΙΟΤΗΤΕΣ *(30):*
ΤΡΟΠΟΠ. ΚΥΡΙΟΥ Δ.Ε. *(61):*
ΕΦΕΥΡΕΤΗΣ *(72):*1)ΤΣΟΛΠΑΚΗΣ ΦΩΤΙΟΣ
ΕΙΔΙΚΟΣ ΠΛΗΡΕΞΟΥΣΙΟΣ *(74):*
ΑΝΤΙΚΛΗΤΟΣ *(74):*
ΤΙΤΛΟΣ ΕΦΕΥΡΕΣΗΣ ***(54):*****ΜΗΧΑΝΗ ΕΣΩΤΕΡΙΚΗΣ ΚΑΥΣΕΩΣ ΑΝΕΥ ΣΤΡΟΦΑΛΟΦΟΡΟΥ ΑΞΟΝΑ**

ΠΕΡΙΛΗΨΗ(57)

Μηχανή εσωτερικής καύσεως, στην οποία ο στροφαλοφόρος άξονας αντικαθίσταται με ένα ζεύγος από καστάνιες (9, 10) τοποθετημένες στον άξονα (11) της μηχανής για κάθε ζεύγος κυλίνδρων (1, 2) και αντιστοίχων εμβόλων (3, 4). Ο άξονας (11) παράγει έτσι πολύ μεγαλύτερο έργο αφού επ' αυτού ασκείται συνεχώς η μέγιστη ροπή στρέψεως, ενώ στην περίπτωση του στροφαλοφόρου άξονα η ροπή στρέψεως αυξομειώνεται. Οι καστάνιες (9, 10) περιλαμβάνουν ένα εσωτερικό μέρος (Ι) και ένα εξωτερικό μέρος (ΙΙ) και συνδέονται στα συνδεδεμένα με βραχίονες (Δ, Ε) βάκτρα (7, 8) των εμβόλων (3, 4). Κατά τη διαδοχική εκτόνωση των εμβόλων (3) και (4) του ζεύγους εμβόλων (3, 4) στρέφουν αριστερόστροφα αντιστοίχως οι καστανιές (9) και (10) με σύζευξη του εσωτερικού μέρους τους (Ι) στο εξωτερικό μέρος (ΙΙ), ενώ ταυτόχρονα αντιστοίχως στρέφονται τρελά οι καστανιές (10) και (9) με αποσύζευξη του εσωτερικού μέρους τους (Ι) από το εξωτερικό μέρος (ΙΙ). Λαμβάνεται έτσι μόνιμα αριστερόστροφη περιστροφή του άξονα (11).

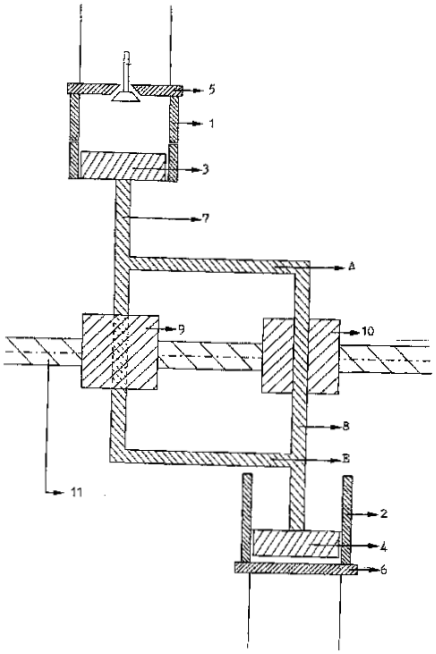

ΑΡΙΘΜΟΣ Δ.Ε. ***(11):*****1006189**
ΑΡΙΘΜΟΣ ΑΙΤΗΣΗΣ Δ.Ε. *(21):*20070100582
ΔΙΕΘΝΗΣ ΤΑΞΙΝΟΜΗΣΗ *(51):IPC8: F16J 13/00*
ΔΙΚΑΙΟΥΧΟΣ *(73):*1)ΚΕΧΑΓΙΑΣ ΓΡΗΓΟΡΙΟΥ ΒΑΣΙΛΕΙΟΣ
Μελισσοχωρίου 8,57013 ΩΡΑΙΟΚΑΣΤΡΟ (ΘΕΣΣΑΛΟΝΙΚΗΣ), ΕΛΛΑΔΑ
2)ΚΕΧΑΓΙΑΣ ΓΡΗΓΟΡΙΟΥ ΛΟΥΪΖΟΣ
Δόμνας Βυζβιζή 8, Επταπύργιο,54634 ΘΕΣΣΑΛΟΝΙΚΗ (ΘΕΣΣΑΛΟΝΙΚΗΣ), ΕΛΛΑΔΑ
ΗΜΕΡΟΜ. ΚΑΤΑΘΕΣΗΣ *(22):*21/09/2007
ΗΜΕΡΟΜ. ΑΠΟΝΟΜΗΣ *(47):*08/12/2008
ΣΥΜΒ. ΠΡΟΤΕΡΑΙΟΤΗΤΕΣ *(30):*
ΤΡΟΠΟΠ. ΚΥΡΙΟΥ Δ.Ε. *(61):*
ΕΦΕΥΡΕΤΗΣ *(72):*1)ΚΕΧΑΓΙΑΣ ΓΡΗΓΟΡΙΟΥ ΒΑΣΙΛΕΙΟΣ
2)ΚΕΧΑΓΙΑΣ ΓΡΗΓΟΡΙΟΥ ΛΟΥΪΖΟΣ
ΕΙΔΙΚΟΣ ΠΛΗΡΕΞΟΥΣΙΟΣ *(74):*
ΑΝΤΙΚΛΗΤΟΣ *(74):*
ΤΙΤΛΟΣ ΕΦΕΥΡΕΣΗΣ ***(54):*****ΠΩΜΑ ΦΡΑΓΗΣ ΔΙΑΡΡΟΩΝ ΚΛΕΙΣΤΡΟΥ ΦΙΑΛΩΝ ΚΑΙ ΔΟΧΕΙΩΝ ΥΨΗΛΗΣ ΠΙΕΣΗΣ**

ΠΕΡΙΛΗΨΗ(57)

Πώμα φραγής διαρροών κλείστρου φιαλών και δοχείων υψηλής πίεσης ως συναρμολογημένο σετ συγκεκριμένων εξαρτημάτων αποτελούμενο από δύο χαλύβδινες κάψουλες εσωτερική (1), εξωτερική (2) και διαιρούμενη βάση (2α, 2β). Η εσωτερική κάψουλα χρησιμοποιείταιγια την δημιουργία φραγής μέσω του στεγανοποιητικού δακτυλίου O-Ring (5) στην βάση της που πατάει με την βοήθεια άσκησης δύναμης φραγής μέσω κοχλία Άλεν M20 (3) στο επίπεδο πρόσωπο του στομίου (γ) της φιάλης ή του δοχείου υψηλής πίεσης και την προσαρμογή του νέου κλείστρου. Η εξωτερική κάψουλα (2) χρησιμοποιείται για την στερέωση της εσωτερικής κάψουλας (1), για την περιστροφή, στερέωση και πάτημα του κοχλία άλεν M20 στην κεφαλή της εσωτερικής κάψουλας (1) και την εξασφάλιση της δύναμης φραγής μέσω της σύσφιξης της διαιρούμενης βάσης της (2α και 2β) στο χείλος του στομίου (α) της φιάλης ή του δοχείου υψηλής πίεσης. Η διαιρούμενη βάση (2α και 2β) έχει πατούρα στο κάτω μέρος της και το ένα τμήμα της (2α) είναι συγκολλητό στο κυλινδρικό περίβλημα της εξωτερικής κάψουλας (2), ενώ το άλλο τμήμα της βάσης (2β) είναι ελεύθερο και συσφίγγεται με το συγκολλητό με την βοήθεια δύο κοχλιών σύσφιξης Άλεν M14 (4). Στο πώμα φραγής διαρροών κλείστρου φιαλών και δοχείων υψηλής πίεσης περιλαμβάνονται οι δύο κοχλίες σύσφιξης άλεν M14 (4) απαραίτητοι για την συναρμογή και σύσφιξη της διαιρούμενης βάσης (2α και 2β) και ένας κοχλίας Άλεν M20 (3) ποιότητας αντοχών 10.9, για την σύσφιξη της εσωτερικής κάψουλας (1) πάνω στην επίπεδη επιφάνεια του προσώπου του στομίου (γ).

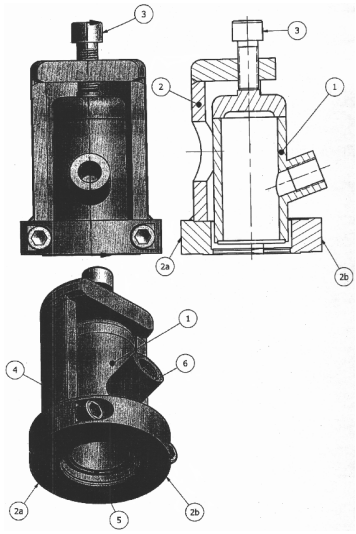

ΑΡΙΘΜΟΣ Δ.Ε. ***(11):*****1006190**
ΑΡΙΘΜΟΣ ΑΙΤΗΣΗΣ Δ.Ε. *(21):*20070100734
ΔΙΕΘΝΗΣ ΤΑΞΙΝΟΜΗΣΗ *(51):IPC8: G01G 1/18*
IPC8: G09B 23/00
IPC8: A63H 33/30
ΔΙΚΑΙΟΥΧΟΣ *(73):*1)ΜΠΑΛΑΝΤΟΥΚΑΣ ΑΝΤΩΝΗΣ
Ιθάκης 6,16673 ΒΟΥΛΑ (ΑΤΤΙΚΗΣ), ΕΛΛΑΔΑ
ΗΜΕΡΟΜ. ΚΑΤΑΘΕΣΗΣ *(22):*04/12/2007
ΗΜΕΡΟΜ. ΑΠΟΝΟΜΗΣ *(47):*08/12/2008
ΣΥΜΒ. ΠΡΟΤΕΡΑΙΟΤΗΤΕΣ *(30):*
ΤΡΟΠΟΠ. ΚΥΡΙΟΥ Δ.Ε. *(61):*
ΕΦΕΥΡΕΤΗΣ *(72):*1)ΜΠΑΛΑΝΤΟΥΚΑΣ ΑΝΤΩΝΗΣ
ΕΙΔΙΚΟΣ ΠΛΗΡΕΞΟΥΣΙΟΣ *(74):*
ΑΝΤΙΚΛΗΤΟΣ *(74):*ΜΟΡΦΙΑΔΟΥ ΕΥΑΓΓΕΛΙΑ
Κανάρη 20,15121 ΠΕΥΚΗ (ΑΤΤΙΚΗΣ)
ΤΙΤΛΟΣ ΕΦΕΥΡΕΣΗΣ ***(54):*****ΕΚΠΑΙΔΕΥΤΙΚΗ ΣΥΣΚΕΥΗ ΖΥΓΟΥ ΜΕ ΔΥΟ ΠΑΡΑΛΛΗΛΟΥΣ ΒΡΑΧΙΟΝΕΣ, ΚΑΤΑΣΚΕΥΑΣΜΕΝΗ ΑΠΟ ΑΝΑΚΥΚΛΩΣΙΜΑ ΥΛΙΚΑ**

ΠΕΡΙΛΗΨΗ(57)

Η κατασκευή πειραματικών συσκευών από απαξιωμένα και ανακυκλώσιμα υλικά, που θα χρησιμοποιηθούν για τη διεξαγωγή εκπαιδευτικής έρευνας έχει πολλαπλούς εκπαιδευτικούς στόχους, μεταξύ των οποίων είναι η απομυθοποίηση της τεχνολογίας και ο επαγγελματικός προσανατολισμός των μαθητών προς τις εφαρμοσμένες επιστήμες, με ευκταίο αποτέλεσμα την τεχνολογική ανάπτυξη της χώρας. Η εφεύρεση που παρουσιάζεται εδώ, συνίσταται στην κατασκευή ενός εκπαιδευτικού ζυγού με δύο παράλληλους βραχίονες. Όπως φαίνεταιστο Σχήμα 1, ο εν λόγω μηχανισμός διακρίνεται σε τρία τμήματα: (ι) το μηχανισμό φόρτωσης των προς ζύγιση μαζών (7) έως (20), (ii) το τμήμα ανάγνωσης της ένδειξης ζύγισης (3) έως (6) και (iii) τη βάση στήριξης (1), (2). Στο Σχήμα 2, παρουσιάζεται το τμήμα (i) του μηχανισμού φόρτωσης με μεγαλύτερη ανάλυση. Η εν λόγω εκπαιδευτική συσκευή, μπορεί να συναρμολογηθεί από απαξιωμένα και ανακυκλώσιμα υλικά και να αποτελέσει πειραματική συσκευή για την εισαγωγή μαθητών, οι οποίοι εργάζονται σε ομάδα, στις βασικές αρχές της εφαρμοσμένης έρευνας. Για τη συναρμολόγηση της εκπαιδευτικής συσκευής μέτρησης στροφών πτερωτής που κινείται με ρεύμα αέρα, απαιτούνται πλαστικά μπουκάλια συσκευασίας υγρών, πλαστικά πώματα από μπουκάλια συσκευασίας υγρών, κοχλίεςδιαφόρων μηκών, ελάσματα από πλαστικές συσκευασίες τροφίμων και μια ξύλινη σανίδα ως βάση στήριξης όλων των ανωτέρω εξαρτημάτων, καθώς και περικόχλια συναρμολόγησης τους.

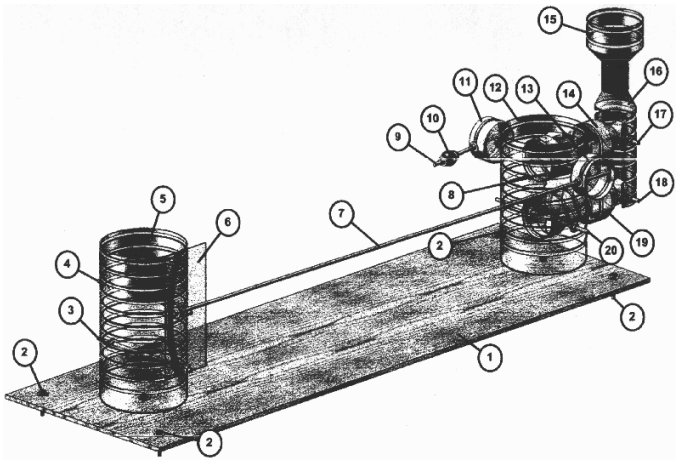

ΑΡΙΘΜΟΣ Δ.Ε. ***(11):*****1006191**
ΑΡΙΘΜΟΣ ΑΙΤΗΣΗΣ Δ.Ε. *(21):*20070100744
ΔΙΕΘΝΗΣ ΤΑΞΙΝΟΜΗΣΗ *(51):IPC8: F24J 3/00*
ΔΙΚΑΙΟΥΧΟΣ *(73):*1)ΣΤΟΥΠΑΣ ΔΗΜΗΤΡΙΟΣ
Μοναστηρίου 43,54627 ΘΕΣΣΑΛΟΝΙΚΗ (ΘΕΣΣΑΛΟΝΙΚΗΣ), ΕΛΛΑΔΑ
ΗΜΕΡΟΜ. ΚΑΤΑΘΕΣΗΣ *(22):*07/12/2007
ΗΜΕΡΟΜ. ΑΠΟΝΟΜΗΣ *(47):*08/12/2008
ΣΥΜΒ. ΠΡΟΤΕΡΑΙΟΤΗΤΕΣ *(30):*
ΤΡΟΠΟΠ. ΚΥΡΙΟΥ Δ.Ε. *(61):*
ΕΦΕΥΡΕΤΗΣ *(72):*1)ΣΤΟΥΠΑΣ ΔΗΜΗΤΡΙΟΣ
ΕΙΔΙΚΟΣ ΠΛΗΡΕΞΟΥΣΙΟΣ *(74):*
ΑΝΤΙΚΛΗΤΟΣ *(74):*
ΤΙΤΛΟΣ ΕΦΕΥΡΕΣΗΣ ***(54):*****ΥΔΡΑΥΛΙΚΟ ΣΥΓΚΡΟΤΗΜΑ ΠΑΡΑΓΩΓΗΣ ΘΕΡΜΟΤΗΤΑΣ ΜΕ ΤΡΙΒΗ ΛΑΔΙΟΥ**

ΠΕΡΙΛΗΨΗ(57)

Υδραυλικό συγκρότημα παραγωγής θερμότητας με την τριβή λαδιού, υπό συνθήκες υψηλής πιέσεως που αποτελείται από το καπάκι της δεξαμενής λαδιού, στου οποίου την επάνω όψη είναι τοποθετημένα το κουτί με τα ηλεκτρολογικά (1), το μανόμετρο υψηλής πίεσης λαδιού (2), η έξοδος του λαδιού υπό πίεση από αντλία πιέσεως (3), βαλβίδα ασφαλείας λαδιού (4), το θερμόμετρο λαδιού (5), ο στραγγαλιστής λαδιού (6) και ο δείκτης στάθμης λαδιού (7). Στην κάτω όψη του καπακιού είναι προσαρμοσμένα μία αντλία γραναζωτήυψηλής πιέσεως λαδιού (8) και ένα κομπλέρ και λατέρνα ζεύξης αντλίας με ηλεκτροκινητήρα (9). Η δεξαμενή του λαδιού (15) που τοποθετείται κατά την λειτουργία εντός δεξαμενής νερού περιλαμβανομένου και του καπακιού της δεξαμενής του νερού σε μόνιμη σύνδεση με ηλεκτροσυγκόλληση. Στο καπάκι περιλαμβάνονται το θερμόμετρο νερού (10), ελαστικός σωλήνας λαδιού υψηλής πίεσης (11) για τη συνέχεια της ροής του λαδιού από τους σωλήνες υψηλής πίεσης στη δεξαμενή του λαδιού, είσοδος (12) και έξοδος (13) τουνερού για κεντρική θέρμανση, ελαστικός σωλήνας λαδιού υψηλής πιέσεως (14) για την εξωτερική μεταφορά του λαδιού από την αντλία στους σωλήνες υψηλής πίεσης, είσοδος νερού από δίκτυο ύδρευσης (16), έξοδος ζεστού νερού για οικιακή χρήση (17), βαλβίδα ασφαλείας νερού (18) (σκαστήρας). Γύρω από την δεξαμενή λαδιού βρίσκονται τοποθετημένοι σπειροειδώς χαλκοσωλήνες νερού (19), οι οποίοι εφάπτονται τηςδεξαμενής, και πέριξ αυτών περιελίσσονται σωλήνες υψηλής πίεσης λαδιού (20). Η δεξαμενή νερού είναι κυλινδρική (21) και φέρει βάνα εκκενώσεως δεξαμενής (22). Τα επιμέρους τμήματα συνδέονται μεταξύ τους με βίδες (23), στις οποίες παρεμβάλλεται φλάντζα (24) αντοχής για υψηλές θερμοκρασίες και πιέσεις.

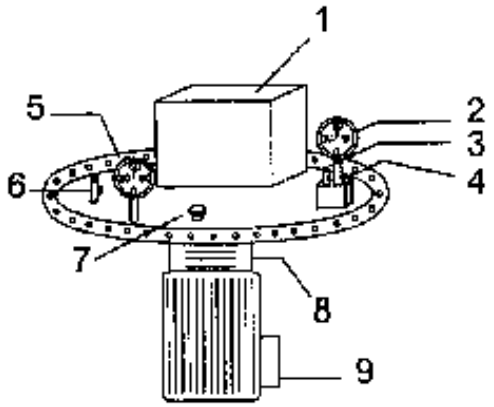

ΑΡΙΘΜΟΣ Δ.Ε. ***(11):*****1006192**
ΑΡΙΘΜΟΣ ΑΙΤΗΣΗΣ Δ.Ε. *(21):*20070100436
ΔΙΕΘΝΗΣ ΤΑΞΙΝΟΜΗΣΗ *(51):IPC8: C02F 11/14*
ΔΙΚΑΙΟΥΧΟΣ *(73):*1)ΤΣΕΠΑΠΑΔΑΚΗΣ ΕΥΑΓΓΕΛΟΣ
Γ. Αβέρωφ 24,18120 ΚΟΡΥΔΑΛΛΟΣ (ΑΤΤΙΚΗΣ), ΕΛΛΑΔΑ
2)ΜΑΡΓΙΩΛΟΣ ΓΕΩΡΓΙΟΥ ΙΩΑΝΝΗΣ (κατά ποσοστό 33,33%)
Έντισον 9,15351 ΠΑΛΛΗΝΗ (ΑΤΤΙΚΗΣ), ΕΛΛΑΔΑ
3)ΓΕΩΡΓΑΚΟΠΟΥΛΟΣ ΚΩΝΣΤΑΝΤΙΝΟΥ ΑΡΙΣΤΟΜΕΝΗΣ (κατά ποσοστό 33,33%)
Δερβενακίων 22,16673 ΒΟΥΛΑ (ΑΤΤΙΚΗΣ), ΕΛΛΑΔΑ
ΗΜΕΡΟΜ. ΚΑΤΑΘΕΣΗΣ *(22):*10/07/2007
ΗΜΕΡΟΜ. ΑΠΟΝΟΜΗΣ *(47):*12/12/2008
ΣΥΜΒ. ΠΡΟΤΕΡΑΙΟΤΗΤΕΣ *(30):*
ΤΡΟΠΟΠ. ΚΥΡΙΟΥ Δ.Ε. *(61):*
ΕΦΕΥΡΕΤΗΣ *(72):*1)ΤΣΕΠΑΠΑΔΑΚΗΣ ΕΥΑΓΓΕΛΟΣ
2)ΓΕΩΡΓΑΚΟΠΟΥΛΟΣ ΑΡΙΣΤΟΜΕΝΗΣ
3)ΜΑΡΓΙΩΛΟΣ ΙΩΑΝΝΗΣ
ΕΙΔΙΚΟΣ ΠΛΗΡΕΞΟΥΣΙΟΣ *(74):*
ΑΝΤΙΚΛΗΤΟΣ *(74):*ΓΕΩΡΓΑΚΟΠΟΥΛΟΣ ΑΡΙΣΤΟΜΕΝΗΣ
Δερβενακίων 22,16673 ΒΟΥΛΑ (ΑΤΤΙΚΗΣ)
ΤΙΤΛΟΣ ΕΦΕΥΡΕΣΗΣ ***(54):*****ΔΙΑΤΑΞΗ ΚΑΙ ΜΕΘΟΔΟΣ ΕΠΕΞΕΡΓΑΣΙΑΣ ΑΦΥΔΑΤΩΜΕΝΗΣ ΙΛΥΟΣ ΜΕ ΑΝΥΔΡΟ ΑΣΒΕΣΤΗ ΣΕ ΕΝΑ ΣΤΑΔΙΟ ΚΑΙ ΠΑΡΑΓΩΓΗ ΕΔΑΦΙΚΟΥ ΥΛΙΚΟΥ ΚΑΤΑΛΛΗΛΟΥ ΓΙΑ ΥΛΙΚΟ ΕΠΙΚΑΛΥΨΗΣ ΧΩΡΩΝ ΥΓΕΙΟΝΟΜΙΚΗΣ ΤΑΦΗΣ ΑΠΟΡΡΙΜΑΤΩΝ (ΧΥΤΑ).**

ΠΕΡΙΛΗΨΗ(57)

Η εφεύρεση αναφέρεται σε μια διάταξη επεξεργασίας-ανάμιξης αφυδατωμένης ιλύος με άνυδρο ασβέστη για την παραγωγή ενός υλικού με χρηστική αξία. Η ανάμιξη των δύο υλικών, αφυδατωμένης ιλύος και ασβέστη γίνεται σε ειδικό ανάμικτη, τύπου υνιού. Η ποιότητα του ασβέστη ως προς την κοκκομετρία και την αντιδραστικότητα, η δόση του ασβέστη, αλλά και τα ιδιαίτερα χαρακτηριστικά λειτουργίας του συστήματος, όπως ο χρόνος παραμονής του υλικού στον ανάμικτη και η ενέργεια ανάμιξης, διαμορφώνουν συνθήκες πλήρους ανάμιξης των δύο υλικών, ρΗ μεγαλύτερο του 12, και θερμοκρασία υλικού στον ανάμικτη μεγαλύτερη των 80 βαθμών κελσίου. Το παραγόμενο υλικό είναι πλήρως σταθεροποιημένο και υγειονοποιημένο και διαθέτει τέτοια χαρακτηριστικά που το κάνουν κατάλληλο για υλικό επικάλυψης ΧΥΤΑ.

ΑΡΙΘΜΟΣ Δ.Ε. ***(11):*****1006193**
ΑΡΙΘΜΟΣ ΑΙΤΗΣΗΣ Δ.Ε. *(21):*20040100449
ΔΙΕΘΝΗΣ ΤΑΞΙΝΟΜΗΣΗ *(51):IPC8: C12N 15/63*
IPC8: C12N 15/64
IPC8: C12N 15/65
IPC8: C12N 15/81
IPC8: C07K 14/47
IPC8: A61K 7/48
ΔΙΚΑΙΟΥΧΟΣ *(73):*1)ΣΙΜΟΣ ΓΕΩΡΓΙΟΣ
Δαβάκη 67,41334 ΛΑΡΙΣΑ (ΛΑΡΙΣΑΣ), ΕΛΛΑΔΑ
2)ΜΠΡΑΛΙΟΥ ΓΕΩΡΓΙΑ
Γοργοποτάμου 17β,35100 ΛΑΜΙΑ (ΦΘΙΩΤΙΔΑΣ), ΕΛΛΑΔΑ
ΗΜΕΡΟΜ. ΚΑΤΑΘΕΣΗΣ *(22):*24/11/2004
ΗΜΕΡΟΜ. ΑΠΟΝΟΜΗΣ *(47):*12/12/2008
ΣΥΜΒ. ΠΡΟΤΕΡΑΙΟΤΗΤΕΣ *(30):*
ΤΡΟΠΟΠ. ΚΥΡΙΟΥ Δ.Ε. *(61):*
ΕΦΕΥΡΕΤΗΣ *(72):*1)ΣΙΜΟΣ ΓΕΩΡΓΙΟΣ
2)ΜΠΡΑΛΙΟΥ ΓΕΩΡΓΙΑ
ΕΙΔΙΚΟΣ ΠΛΗΡΕΞΟΥΣΙΟΣ *(74):*
ΑΝΤΙΚΛΗΤΟΣ *(74):*
ΤΙΤΛΟΣ ΕΦΕΥΡΕΣΗΣ ***(54):*****ΒΙΟΑΝΑΛΥΤΙΚΗ ΜΕΘΟΔΟΣ ΤΑΥΤΟΠΟΙΗΣΗΣ ΑΝΤΙΚΑΡΚΙΝΙΚΩΝ ΟΥΣΙΩΝ: ΣΤΕΛΕΧΟΣ ΖΥΜΟΜΥΚΗΤΑ ΠΟΥ ΕΠΙΤΡΕΠΕΙ ΤΗΝ ΜΕΤΡΗΣΗ ΜΕΤΑΓΡΑΦΙΚΗΣ ΔΡΑΣΤΙΚΟΤΗΤΑΣ ΤΟΥ ΑΝΘΡΩΠΙΝΟΥ ΕΠΑΓΟΜΕΝΟΥ ΑΠΟ ΤΗΝ ΥΠΟΞΙΑ ΠΑΡΑΓΟΝΤΑ 1**

ΠΕΡΙΛΗΨΗ(57)

Ο επαγόμενος από την υποξία παράγοντας 1 (HIF-1) είναι ρυθμιστής των γονιδίων που ενεργοποιούνται σε συνθήκες υποξίας, εμπλέκεται σε ανθρώπινες ασθένειες και αποτελεί στόχο αντικαρκινικών φαρμάκων. Ο έλεγχος του HIF-1 στα ανθρώπινα κύτταρα είναι πολύπλοκος. Για τη μελέτη του HIF-1 σε έναν απλό και γενετικά χειραγωγήσιμο οργανισμό, δημιουργήθηκε ένα στέλεχος σακχαρομύκητα Sacharomyces cerevisiac που φέρει σύστημα κατάλληλα τροποποιημένων πλασμιδιακών κατασκευών DNA. Το σύστημα αυτό επιτρέπει, αφενός, την παραγωγή λειτουργικού ανασυνδυασμένου ανθρώπινου HIF-1 σε κύτταρα σακχαρομύκητα και, αφετέρου, την μέτρηση της μεταγραφικής δραστικότητας του παραγομένου HIF-1 μέσω σύνθεσης ενός ενζύμου που προσδιορίζεται εύκολα με οπτικό ή φασματοφωτομετρικό τρόπο. Το στέλεχος αυτό μπορεί να χρησιμοποιηθεί για την ανίχνευση και ταυτοποίηση χημικών ουσιών και βιολογικών παραγόντων που παρεμποδίζουν τη δράση του HIF-1 και είναι πιθανόν να έχουν αντικαρκινικές ιδιότητες.

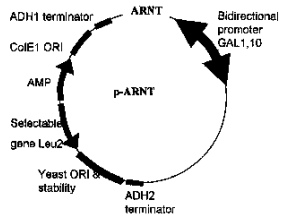

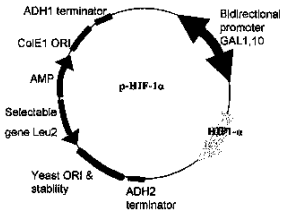

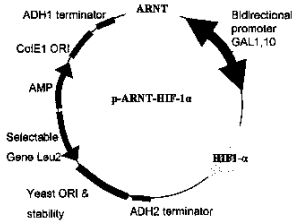

ΑΡΙΘΜΟΣ Δ.Ε. ***(11):*****1006194**
ΑΡΙΘΜΟΣ ΑΙΤΗΣΗΣ Δ.Ε. *(21):*20070100094
ΔΙΕΘΝΗΣ ΤΑΞΙΝΟΜΗΣΗ *(51):IPC8: A43B 13/36*
ΔΙΚΑΙΟΥΧΟΣ *(73):*1)ΠΕΝΤΑΚΑΛΟΥ ΦΩΤΙΟΥ ΜΑΡΙΑ
Κατσιμπίρη 52,15561 ΧΟΛΑΡΓΟΣ (ΑΤΤΙΚΗΣ), ΕΛΛΑΔΑ
ΗΜΕΡΟΜ. ΚΑΤΑΘΕΣΗΣ *(22):*14/02/2007
ΗΜΕΡΟΜ. ΑΠΟΝΟΜΗΣ *(47):*12/12/2008
ΣΥΜΒ. ΠΡΟΤΕΡΑΙΟΤΗΤΕΣ *(30):*
ΤΡΟΠΟΠ. ΚΥΡΙΟΥ Δ.Ε. *(61):*
ΕΦΕΥΡΕΤΗΣ *(72):*1)ΠΕΝΤΑΚΑΛΟΥ ΦΩΤΙΟΥ ΜΑΡΙΑ
ΕΙΔΙΚΟΣ ΠΛΗΡΕΞΟΥΣΙΟΣ *(74):*
ΑΝΤΙΚΛΗΤΟΣ *(74):*ΠΕΝΤΑΚΑΛΟΣ ΦΩΤΗΣ
Αρμενιστής Ραχών,83301 ΡΑΧΕΣ (ΣΑΜΟΥ)
ΤΙΤΛΟΣ ΕΦΕΥΡΕΣΗΣ ***(54):*****ΑΥΤΟΚΟΛΛΗΤΕΣ ΣΟΛΕΣ ΠΑΠΟΥΤΣΙΩΝ**

ΠΕΡΙΛΗΨΗ(57)

Το χειροκίνητα ανοιγόμενο αλλά αυτόματα επαναφερόμενο και περιστρεφόμενο καλώδιο με μικρόφωνο και ακουστικό είναι μία συσκευή όπου το καλώδιο (1) επανέρχεται στην αρχική του θέση αυτόματα. Γύρω από τον κλασικό μηχανισμό του μέτρου - κουλούρα (4) τυλίγεται το καλώδιο (1) αφού πρώτα υποστεί μία ειδική επεξεργασία που του δίνει τις ιδιότητες του ελατηρίου. Το βύσμα του καλωδίου που συνδέεται με το κινητό τηλέφωνο ενσωματώνεται στη βάση του μηχανισμού μας (4). Συνδέουμε την άλλη άκρη του καλωδίου (1), στο σημείο που ενώνεται με το μικρόφωνο (2), με την άκρη του σχοινιού (5) που είναι τυλιγμένο μέσα στο μηχανισμό (5) και έχουμε έτοιμο το χειροκίνητα ανοιγόμενο αλλά αυτόματα επαναφερόμενο και περιστρεφόμενο καλώδιο με μικρόφωνο και ακουστικό.

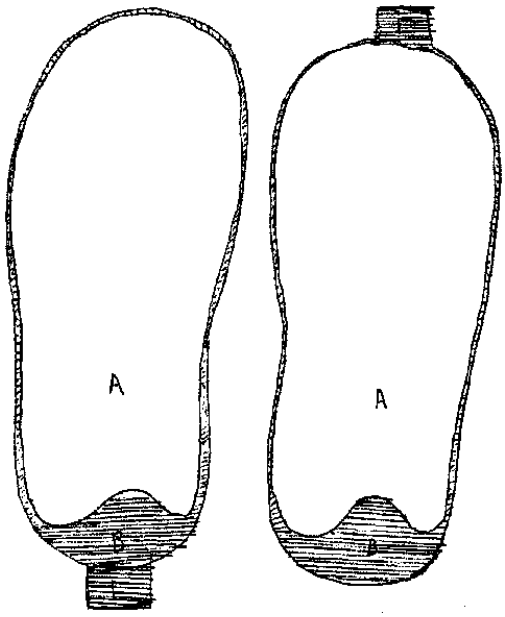

ΑΡΙΘΜΟΣ Δ.Ε. ***(11):*****1006195**
ΑΡΙΘΜΟΣ ΑΙΤΗΣΗΣ Δ.Ε. *(21):*20080100086
ΔΙΕΘΝΗΣ ΤΑΞΙΝΟΜΗΣΗ *(51):IPC8: E02B 7/00*
ΔΙΚΑΙΟΥΧΟΣ *(73):*1)ΒΑΣΙΛΟΠΟΥΛΟΣ ΠΑΝΑΓΙΩΤΗ ΑΝΔΡΕΑΣ
Φλοίας 13,,15125 ΜΑΡΟΥΣΙ (ΑΤΤΙΚΗΣ), ΕΛΛΑΔΑ
2)ΕΥΕΛΠΙΔΟΥ ΝΙΚΗ
Ολύμπου 14β,15235 ΒΡΙΛΗΣΙΑ (ΑΤΤΙΚΗΣ), ΕΛΛΑΔΑ
ΗΜΕΡΟΜ. ΚΑΤΑΘΕΣΗΣ *(22):*06/02/2008
ΗΜΕΡΟΜ. ΑΠΟΝΟΜΗΣ *(47):*12/12/2008
ΣΥΜΒ. ΠΡΟΤΕΡΑΙΟΤΗΤΕΣ *(30):*
ΤΡΟΠΟΠ. ΚΥΡΙΟΥ Δ.Ε. *(61):*
ΕΦΕΥΡΕΤΗΣ *(72):*1)ΒΑΣΙΛΟΠΟΥΛΟΣ ΠΑΝΑΓΙΩΤΗ ΑΝΔΡΕΑΣ
2)ΕΥΕΛΠΙΔΟΥ ΝΙΚΗ
ΕΙΔΙΚΟΣ ΠΛΗΡΕΞΟΥΣΙΟΣ *(74):*
ΑΝΤΙΚΛΗΤΟΣ *(74):*
ΤΙΤΛΟΣ ΕΦΕΥΡΕΣΗΣ ***(54):*****ΣΥΣΤΗΜΑ ΑΥΤΟΜΑΤΗΣ ΑΝΤΙΠΛΗΜΜΥΡΙΚΗΣ ΠΡΟΣΤΑΣΙΑΣ ΑΠΟ ΥΠΕΡΧΕΙΛΙΣΗ ΥΔΡΟΓΡΑΦΙΚΟΥ ΔΙΚΤΥΟΥ**

ΠΕΡΙΛΗΨΗ(57)

Η εφεύρεση αναφέρεται σε ένα σύστημα το οποίο, χωρίς την ανθρώπινη παρέμβαση, παρακολουθεί τη στάθμη ενός ποταμού και χρησιμοποιώντας τη δύναμη του ρέοντος ύδατος, διατηρεί το ύψος του πάντοτε χ εκατοστά υψηλότερα από τη στάθμη του ποταμού. Το σύστημα αυτό, σύμφωνα με την παρούσα εφεύρεση, έχει το χαρακτηριστικό ότι χρησιμοποιεί α) τη δύναμη από τη ορμή του ποταμού, β) την υδροστατική πίεση, γ) τη στάθμη του ποταμού, προκειμένου να ενεργοποιείται και να υψώνει ένα αντιπλημμυρικό φράγμα εκατέρωθεν της κοίτης και να διασφαλίζει ότι το ύψος του φράγματος αυτού θα είναι πάντοτε χ εκατοστά ψηλότερα από την εκάστοτε στάθμη του ποταμού. Το σύστημα τοποθετείται κατά μήκος του ποταμού, σε περιόδους ηρεμίας, μετά από κατάλληλη μελέτη των γεωμορφολογιών, γεωλογικών και υδραυλικών χαρακτηριστικών της περιοχής και του ποταμού. Πλεονέκτημα της παρούσας εφεύρεσης, είναι η αυτόματη αντίδραση του συστήματος στην ξαφνική άνοδο της στάθμης ενός ποταμού, προστατεύοντας έτσι τις γύρω περιοχές από ενδεχόμενη υπερχείλιση, χωρίς την ανάγκη επέμβασης δυνάμεων της πολιτείας ή μεμονωμένων ιδιωτών (Σχήμα 1, στάθμες a, b, c).

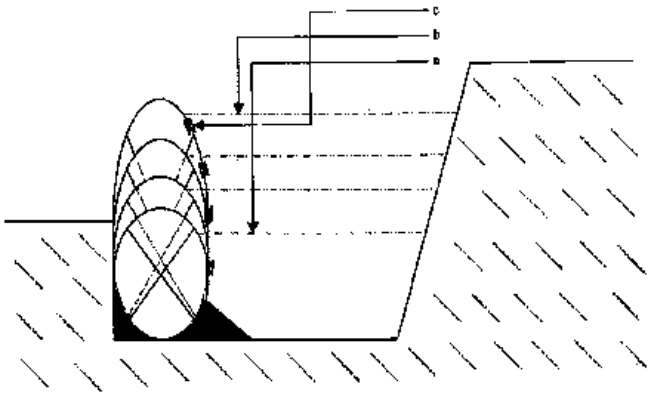

ΑΡΙΘΜΟΣ Δ.Ε. ***(11):*****1006196**
ΑΡΙΘΜΟΣ ΑΙΤΗΣΗΣ Δ.Ε. *(21):*20070100559
ΔΙΕΘΝΗΣ ΤΑΞΙΝΟΜΗΣΗ *(51):IPC8: F42B 5/16*
IPC8: F42B 7/02
ΔΙΚΑΙΟΥΧΟΣ *(73):*1)ΒΑΣΙΛΕΙΑΔΗΣ ΕΛΕΥΘΕΡΙΟΣ
Καβάλας 16,56625 ΣΥΚΙΕΣ
(ΘΕΣΣΑΛΟΝΙΚΗΣ), ΕΛΛΑΔΑ
ΗΜΕΡΟΜ. ΚΑΤΑΘΕΣΗΣ *(22):*07/09/2007
ΗΜΕΡΟΜ. ΑΠΟΝΟΜΗΣ *(47):*12/12/2008
ΣΥΜΒ. ΠΡΟΤΕΡΑΙΟΤΗΤΕΣ *(30):*
ΤΡΟΠΟΠ. ΚΥΡΙΟΥ Δ.Ε. *(61):*
ΕΦΕΥΡΕΤΗΣ *(72):*1)ΒΑΣΙΛΕΙΑΔΗΣ ΕΛΕΥΘΕΡΙΟΣ
ΕΙΔΙΚΟΣ ΠΛΗΡΕΞΟΥΣΙΟΣ *(74):*
ΑΝΤΙΚΛΗΤΟΣ *(74):*ΒΑΣΙΛΕΙΑΔΗΣ ΑΝΑΣΤΑΣΙΟΣ
Καβάλας 16,56625 ΣΥΚΙΕΣ
(ΘΕΣΣΑΛΟΝΙΚΗΣ)
ΤΙΤΛΟΣ ΕΦΕΥΡΕΣΗΣ ***(54):*****ΦΥΣΙΓΓΙΟ ΔΙΑΜΕΤΡΗΜΑΤΟΣ 12**

ΠΕΡΙΛΗΨΗ(57)

Φυσίγγιο διαμετρήματος 12 (12 gauge) που γομώνεται με πυρίτιδες βραδείας ταχύτητας καύσεως (slow burning shotgun powders) ίδιες με αυτές που χρησιμοποιούνται στο διαμέτρημα 410 (410 bore) καθώς και με συγκεντρωτήρες για ατσάλινα σκάγια (steel shot wads). Το πλεονέκτημα αυτής της εφεύρεσης είναι, ότι ο συνδυασμός των δύο αυτών συστατικών στη γόμωση του φυσιγγίου 12 (12 gauge) επιφέρει υψηλές αρχικές ταχύτητες, χαμηλές αναπτυσσόμενες πιέσεις κατά την πυροδότηση, και ποιοτική κατανομή των σκαγιών (shot) στο στόχο.

ΑΡΙΘΜΟΣ Δ.Ε. ***(11):*****1006197**
ΑΡΙΘΜΟΣ ΑΙΤΗΣΗΣ Δ.Ε. *(21):*20070100654
ΔΙΕΘΝΗΣ ΤΑΞΙΝΟΜΗΣΗ *(51):IPC8: B63B 1/12*
IPC8: B63B 1/24
ΔΙΚΑΙΟΥΧΟΣ *(73):*1)ΣΙΟΥΤΗΣ ΘΕΜΙΣΤΟΚΛΕΟΥΣ ΓΕΩΡΓΙΟΣ
Βορείου Ηπείρου 91,16562 ΓΛΥΦΑΔΑ
(ΑΤΤΙΚΗΣ), ΕΛΛΑΔΑ
ΗΜΕΡΟΜ. ΚΑΤΑΘΕΣΗΣ *(22):*26/10/2007
ΗΜΕΡΟΜ. ΑΠΟΝΟΜΗΣ *(47):*18/12/2008
ΣΥΜΒ. ΠΡΟΤΕΡΑΙΟΤΗΤΕΣ *(30):*
ΤΡΟΠΟΠ. ΚΥΡΙΟΥ Δ.Ε. *(61):*
ΕΦΕΥΡΕΤΗΣ *(72):*1)ΣΙΟΥΤΗΣ ΘΕΜΙΣΤΟΚΛΕΟΥΣ ΓΕΩΡΓΙΟΣ
ΕΙΔΙΚΟΣ ΠΛΗΡΕΞΟΥΣΙΟΣ *(74):*
ΑΝΤΙΚΛΗΤΟΣ *(74):*ΜΑΝΤΖΙΚΑΣ ΒΑΣΙΛΕΙΟΣ
Σόλωνος 68,10680 ΑΘΗΝΑ
ΤΙΤΛΟΣ ΕΦΕΥΡΕΣΗΣ ***(54):*****ΣΚΑΦΟΣ ΜΕ ΚΕΚΛΙΜΕΝΗ ΤΡΟΠΙΔΑ ΚΑΙ ΠΡΟΟΔΕΥΤΙΚΑ ΑΝΕΣΤΡΑΜΜΕΝΟΥΣ ΝΟΜΕΙΣ**

ΠΕΡΙΛΗΨΗ(57)

Ταχύπλοο σκάφος με δυνατότητα πλεύσεως σε υψηλές ταχύτητες με μικρότερη κατανάλωση καυσίμων λόγω της υψηλού βαθμού αποδόσεως γάστρας του, που εκτείνεται μεταξύ πλευρών (A, B) και περιλαμβάνει σε συνδυασμό νομείς (3) με μορφολογία τοξοειδούς καμπύληςχαμηλής αντιστάσεως στο πρωραίο τμήμα και με προοδευτικά αύξουσα ανεστραμμένη μορφολογία στη συνέχεια και με εκατέρωθεν διαμήκη ελάσματα (4) στο πρωραίο τμήμα που οδηγούν εντός των ορίων της γάστρας μεγάλο μέρος του δημιουργούμενου κατά την πρόωση του σκάφους κυματισμού, κεντρική διαμήκη κεκλιμένη τρόπιδα (2) εκτεινόμενη σε προοδευτικά μειούμενο βάθος από την πλώρη έως την πρύμνη έτσι ώστε να δημιουργείται προοδευτικά διευρυνόμενη κοιλότητα (10) διατομής ανεστραμμένου V από το μέσο περίπου του σκάφους και μέχρι την πρύμνη που συνεπάγεται κατ` αντιστοιχία προοδευτικά μειούμενη υδροστατική πίεση της εγκλωβισμένης εντός των ορίων της γάστρας του σκάφους υδάτινης μάζας, και πτέρυγες ανώσεως (5) στα εκατέρωθεν άκρα της πρύμνης που συντελούν στην ανύψωση της πρύμνης κατ` αντιστοιχία με την ανύψωση της πλώρης κατά την πρόωση του σκάφους και την επίτευξη σταθεράς οριζοντίου πλεύσεως με το σκάφος προοδευτικά ανυψούμενο καθώς αυξάνεται η ταχύτητα και την βρεχόμενη επιφάνεια αντίστοιχα μειούμενη.

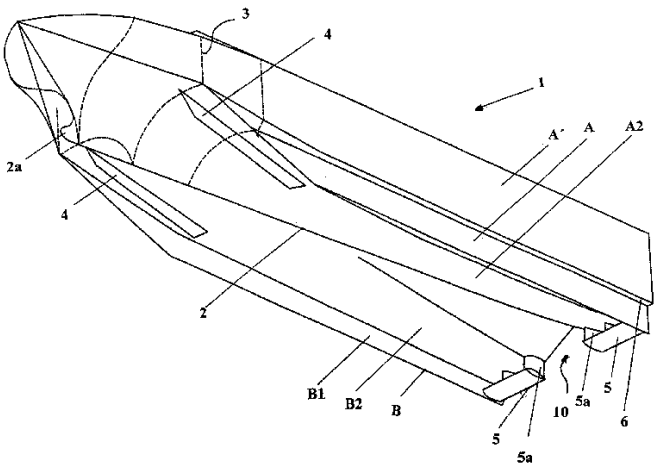

ΑΡΙΘΜΟΣ Δ.Ε. ***(11):*****1006198**
ΑΡΙΘΜΟΣ ΑΙΤΗΣΗΣ Δ.Ε. *(21):*20070100663
ΔΙΕΘΝΗΣ ΤΑΞΙΝΟΜΗΣΗ *(51):IPC8: G05G 9/047*
IPC8: A63F 13/02
ΔΙΚΑΙΟΥΧΟΣ *(73):*1)ΚΟΥΣΗΣ ΙΟΡΔΑΝΗΣ
Λυκούργου 134,17675 ΚΑΛΛΙΘΕΑ (ΑΤΤΙΚΗΣ), ΕΛΛΑΔΑ
ΗΜΕΡΟΜ. ΚΑΤΑΘΕΣΗΣ *(22):*02/11/2007
ΗΜΕΡΟΜ. ΑΠΟΝΟΜΗΣ *(47):*18/12/2008
ΣΥΜΒ. ΠΡΟΤΕΡΑΙΟΤΗΤΕΣ *(30):*
ΤΡΟΠΟΠ. ΚΥΡΙΟΥ Δ.Ε. *(61):*
ΕΦΕΥΡΕΤΗΣ *(72):*1)ΚΟΥΣΗΣ ΙΟΡΔΑΝΗΣ
ΕΙΔΙΚΟΣ ΠΛΗΡΕΞΟΥΣΙΟΣ *(74):*ΚΩΝΣΤΑΝΤΙΝΙΔΗΣ ΘΡΑΣΥΒΟΥΛΟΣ
Μπόταση 9, 10682 ΑΘΗΝΑ
ΑΝΤΙΚΛΗΤΟΣ *(74):*ΚΩΝΣΤΑΝΤΙΝΙΔΗΣ ΘΡΑΣΥΒΟΥΛΟΣ
Μπόταση 9,10682 ΑΘΗΝΑ
ΤΙΤΛΟΣ ΕΦΕΥΡΕΣΗΣ ***(54):*****ΧΕΙΡΙΣΤΗΡΙΟ ΠΑΛΑΙΟΥ ΤΥΠΟΥ ΗΛΕΚΤΡΟΝΙΚΩΝ ΠΑΙΧΝΙΔΙΩΝ**

ΠΕΡΙΛΗΨΗ(57)

Η εφεύρεση αυτή αναφέρεται σε χειριστήριο (joystick) ηλεκτρονικών βιντεοπαιχνιδιών προσωπικού υπολογιστή και πιο συγκεκριμένα για χρήση κυρίως σε περιπτώσεις παιχνιδιών παλαιού τύπου (π. χ. PACMAN). Το χειριστήριο retro ηλεκτρονικών παιχνιδιών περιλαμβάνει χειριστήριο ελέγχου τύπου joystick, δηλαδή κινούμενου περί άξονα κάθετου σε επίπεδο, μοχλού και κομβία (κουμπιά) αντίστοιχου τύπου ηλεκτρονικών παιχνιδιών τοποθετημένα εντός ξύλινου υψηλής αντοχής κελύφους (κουτί). Η διασύνδεση της κατασκευής πραγματοποιείται μέσω ειδικού καλωδίου τύπου USB και ηλεκτρονικού κυκλώματος (ηλεκτρονική πλακέτα) ελέγχου που βρίσκεται εντός του κελύφους και περιλαμβάνει επιπλέον και το λογισμικό προκειμένου να γίνεται αντιληπτό από τον ηλεκτρονικό υπολογιστή στον οποίο συνδέεται.

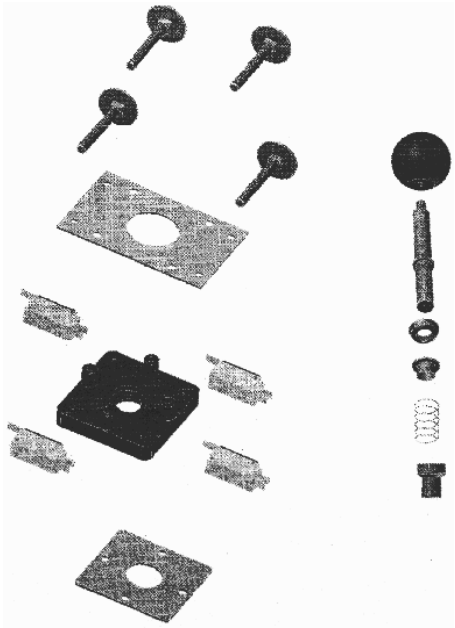

ΑΡΙΘΜΟΣ Δ.Ε. ***(11):*****1006199**
ΑΡΙΘΜΟΣ ΑΙΤΗΣΗΣ Δ.Ε. *(21):*20070100511
ΔΙΕΘΝΗΣ ΤΑΞΙΝΟΜΗΣΗ *(51):IPC8: A61K 36/63*
IPC8: A61K 31/05
IPC8: A61P 29/00
ΔΙΚΑΙΟΥΧΟΣ *(73):*1)ΕΤΑΙΡΕΙΑ ΕΡΕΥΝΩΝ ΒΙΟΤΕΧΝΟΛΟΓΙΑΣ ΗΠΕΙΡΟΥ ΑΦΟΙ Α. ΠΙΤΕΝΗ & ΣΙΑ Ο.Ε. Η.Η.Β.Τ. R JSCO
5ο χιλιόμετρο Περ.Οδ.Κοζάνης-Νέας Νικόπολης,50100 ΚΟΖΑΝΗ (ΚΟΖΑΝΗΣ), ΕΛΛΑΔΑ
ΗΜΕΡΟΜ. ΚΑΤΑΘΕΣΗΣ *(22):*07/08/2007
ΗΜΕΡΟΜ. ΑΠΟΝΟΜΗΣ *(47):*19/12/2008
ΣΥΜΒ. ΠΡΟΤΕΡΑΙΟΤΗΤΕΣ *(30):*
ΤΡΟΠΟΠ. ΚΥΡΙΟΥ Δ.Ε. *(61):*
ΕΦΕΥΡΕΤΗΣ *(72):*1)ΒΕΡΓΙΝΑΔΗΣ ΙΩΑΝΝΗΣ
ΕΙΔΙΚΟΣ ΠΛΗΡΕΞΟΥΣΙΟΣ *(74):*
ΑΝΤΙΚΛΗΤΟΣ *(74):*ΒΕΡΓΙΝΑΔΗΣ ΙΩΑΝΝΗΣ
Αχερουσίας 4,45445 ΙΩΑΝΝΙΝΑ (ΙΩΑΝΝΙΝΩΝ)
ΤΙΤΛΟΣ ΕΦΕΥΡΕΣΗΣ ***(54):*****ΕΚΧΥΛΙΣΜΑΤΑ ΤΩΝ ΦΥΛΛΩΝ, ΦΛΟΙΩΝ ΚΑΙ ΑΝΘΕΩΝ ΔΙΑΦΟΡΩΝ ΓΗΓΕΝΩΝ ΕΛΛΗΝΙΚΩΝ ΠΟΙΚΙΛΙΩΝ ΤΟΥ ΦΥΤΟΥ "ΕΥΡΩΠΑΪΚΗ ΕΛΑΙΑ" ΣΕ ΣΕΙΡΕΣ ΠΟΛΙΚΩΝ ΚΑΙ ΜΗ ΠΟΛΙΚΩΝ ΔΙΑΛΥΤΩΝ, ΜΕ ΑΝΟΣΟΕΝΙΣΧΥΤΙΚΕΣ, ΑΝΤΙΘΡΟΜΒΩΤΙΚΕΣ, ΑΝΤΙΑΙΜΟΠΕΤΑΛΙΑΚΕΣ, ΑΝΤΙΛΙΠΙΔΑΙΜΙΚΕΣ, ΑΝΤΙΓΗΡΑΝΤΙΚΕΣ, ΑΝΤΙΚΑΡΚΙΝΟΓΟΝΕΣ, ΝΕΥΡΟΠΡΟΣΤΑΤΕΥΤΙΚΕΣ, ΑΝΤΙΚΑΡΚΙΝΙΚΕΣ, ΑΚΤΙΝΟΠΡΟΣΤΑΤΕΥΤΙΚΕΣ, ΑΝΤΙΡΕΥΜΑΤΙΚΕΣ, ΑΝΤΙΦΛΕΓΜΟΝΩΔΕΙΣ, ΔΕΡΜΟΠΡΟΣΤΑΤΕΥΤΙΚΕΣ, ΕΓΚΕΦΑΛΟΠΡΟΣΤΑΤΕΥΤΙΚΕΣ ΚΑΙ ΑΝΤΙΟΞΕΙΔΩΤΙΚΕΣ ΙΔΙΟΤΗΤΕΣ ΚΑΘΩΣ ΚΑΙ ΠΡΟΣΤΑΣΙΑ ΑΠΟ ΤΗΝ ΟΞΕΙΔΩΣΗ ΤΩΝ ΛΙΠΟΠΡΩΤΕΪΝΩΝ**

ΠΕΡΙΛΗΨΗ(57)

Το αντικείμενο της ευρεσιτεχνίας είναι τα εκχυλίσματα φύλλων, φλοιών και ανθέων διαφόρων γηγενών Ελληνικών ποικιλιών του φυτού «Ευρωπαϊκή Ελαία»(Olea europea). Η εκχύλιση πραγματοποιήθηκε τόσο σε πολικούς όσο και σε μη πολικούς διαλύτες. Μετά την εκχύλιση έγινε πλήρης απομάκρυνση των διαλυτών και απομάκρυνση της υγρασίας (ξήρανση) τους. Τα διάφορα εκχυλίσματα ζυγίστηκαν, διαλύθηκαν σε κατάλληλα διαλύματα και έγινε βιολογική δοκιμασία αυτών στα εξής υποδείγματα: 1ον) Σε καρκινικά κύτταρα διαφόρων σειρών, 2ον) Σε καρκινοπαθείς επίμυες, 3ον) Σε επίμυες στους οποίους προκλήθηκε εικόνα αρθρίτιδας, 4ον) Σε συσσωρευόμενα αιμοπετάλια ανθρώπου, 5ον) Σε επίμυες στους οποίους προκλήθηκε θερμικό έγκαυμα, 6ον) Σε φονικά λεμφοκύτταρα ανθρώπου εναντίον καρκινικών κυττάρων, 7ον) Σε επίμυες στους οποίους προκλήθηκε χημική καρκινογένεση δια χορηγήσεως 3, 4-βενζοπυρενίου και 7ον) Σε επίμυες καθ' όλη την διάρκεια της ζωής τους διά της τροφής τους. Από τα δεδομένα που εξήχθησαν από τα ανωτέρω πειράματα προκύπτουν τα εξής: Τα εκχυλίσματα του φυτού «Ευρωπαϊκή Ελαία» (Olea europea) παρουσιάζουν με ανοσοενισχυτικές, αντιθρομβωτικές, αντιαιμοπεταλιακές, αντιλιπιδαιμικές, αντιγηραντικές, αντικαρκινογόνες, νευροπροστατευτικές, αντικαρκινικές, ακτινοπροσταταυτικές, αντιρευματικές, αντιφλεγμονώδης, εγκεφαλοπροστατευτικές και αντιοξειδωτικές ιδιότητες καθώς και προστασία από την οξείδωση των λιποπρωτεϊνών. Επίσης τα εκχυλίσματα παρουσιάζουν ιδιότητες δερματοπροσταταυτικές απέναντι στο θερμικό έγκαυμα, ενώαπό την άλλη πλευρά φαίνεται να επιμηκύνουν το μέσο προσδόκιμο επιβίωσης των πειραματόζωων που ταλάμβαναν καθ' όλη την διάρκεια της ζωής των δια της τροφής. Τέλος τα εκχυλίσματα της «Ευρωπαϊκής Ελαίας» (Olea europea) προφύλαξαν σημαντικά τα πειραματόζωα από την καρκινογόνο δράση του 3, 4-βενζοπυρενίου.

ΑΡΙΘΜΟΣ Δ.Ε. ***(11):*****1006200**
ΑΡΙΘΜΟΣ ΑΙΤΗΣΗΣ Δ.Ε. *(21):*20070100580
ΔΙΕΘΝΗΣ ΤΑΞΙΝΟΜΗΣΗ *(51):IPC8: A01G 13/02*
IPC8: A01G 17/00
ΔΙΚΑΙΟΥΧΟΣ *(73):*1)ΜΑΝΤΖΑΡΗΣ ΘΕΟΔΩΡΟΣ
Θέση Τσακίρη,20001 ΖΕΥΓΟΛΑΤΕΙΟ (ΚΟΡΙΝΘΙΑΣ), ΕΛΛΑΔΑ
2)ΧΡΥΣΑΝΙΔΗΣ ΧΑΡΑΛΑΜΠΟΣ
Μυρτόφυτο Καβάλας,64007 ΝΕΑ ΠΕΡΑΜΟΣ (ΚΑΒΑΛΑΣ), ΕΛΛΑΔΑ
ΗΜΕΡΟΜ. ΚΑΤΑΘΕΣΗΣ *(22):*20/09/2007
ΗΜΕΡΟΜ. ΑΠΟΝΟΜΗΣ *(47):*19/12/2008
ΣΥΜΒ. ΠΡΟΤΕΡΑΙΟΤΗΤΕΣ *(30):*
ΤΡΟΠΟΠ. ΚΥΡΙΟΥ Δ.Ε. *(61):*
ΕΦΕΥΡΕΤΗΣ *(72):*1)ΜΑΝΤΖΑΡΗΣ ΘΕΟΔΩΡΟΣ
2)ΧΡΥΣΑΝΙΔΗΣ ΧΑΡΑΛΑΜΠΟΣ
ΕΙΔΙΚΟΣ ΠΛΗΡΕΞΟΥΣΙΟΣ *(74):*
ΑΝΤΙΚΛΗΤΟΣ *(74):*ΧΟΥΧΟΥΛΗΣ ΓΕΩΡΓΙΟΣ
ΘΕΣΗ ΤΣΑΚΙΡΗ,20001 ΖΕΥΓΟΛΑΤΕΙΟ (ΚΟΡΙΝΘΙΑΣ)
ΤΙΤΛΟΣ ΕΦΕΥΡΕΣΗΣ ***(54):*****ΜΕΘΟΔΟΣ ΚΑΛΥΨΗΣ ΕΔΑΦΟΥΣ ΠΟΙΚΙΛΙΩΝ ΕΠΙΤΡΑΠΕΖΙΩΝ ΣΤΑΦΥΛΙΩΝ ΓΙΑ ΤΗ ΜΕΙΩΣΗ ΤΩΝ ΕΠΙΖΗΜΙΩΝ ΕΠΙΔΡΑΣΕΩΝ ΤΩΝ ΒΡΟΧΟΠΤΩΣΕΩΝ**

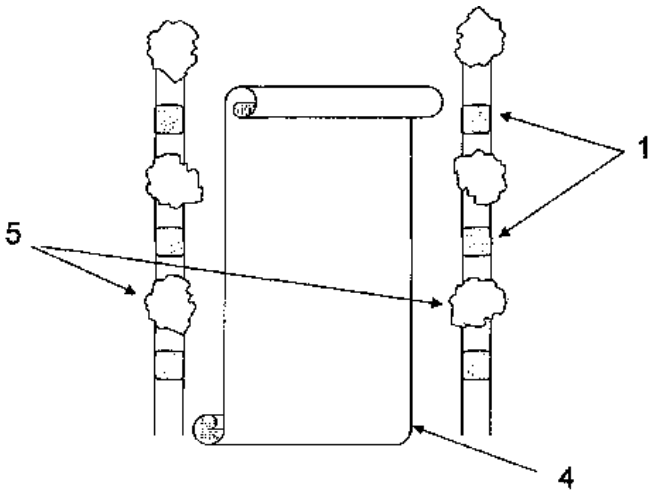

ΠΕΡΙΛΗΨΗ(57)
Μέθοδος κάλυψης του εδάφους σκεπαστών αμπελώνων με film (2) ανάμεσα στις γραμμές φύτευσης αμπέλου (5) με πλαστικό film (4), ώστε να αποφεύγεται η υπερβολική ύγρανση του εδάφους κατά τη διάρκεια των βροχοπτώσεων. Παράλληλα επιτυγχάνεται η απομάκρυνσητου νερού της βροχής από τον αμπελώνα με ευεργετικά αποτελέσματα στην ποιότητα του τελικού προϊόντος με την αποφυγή ασθενειών και την ελάττωση χρήσης φυτοφαρμάκων.

ΑΡΙΘΜΟΣ Δ.Ε. ***(11):*****1006201**
ΑΡΙΘΜΟΣ ΑΙΤΗΣΗΣ Δ.Ε. *(21):*20070100786
ΔΙΕΘΝΗΣ ΤΑΞΙΝΟΜΗΣΗ *(51):IPC8: A01K 63/04*
IPC8: A01K 61/00
IPC8: A22C 29/04
IPC8: C02F 1/24
IPC8: C02F 3/12
IPC8: C02F 3/32
ΔΙΚΑΙΟΥΧΟΣ *(73):*1)ΝΕΑΡΧΟΣ Ο.Ε. (κατά ποσοστό 85%)
Αναξιμανδρου 69,,54250 ΘΕΣΣΑΛΟΝΙΚΗ (ΘΕΣΣΑΛΟΝΙΚΗΣ), ΕΛΛΑΔΑ
2)ΚΑΛΟΓΕΡΑΚΗΣ ΝΙΚΟΛΑΟΣ (κατά ποσοστό 15%)
Αρκαδίου 41,73100 ΧΑΝΙΑ (ΧΑΝΙΩΝ), ΕΛΛΑΔΑ
ΗΜΕΡΟΜ. ΚΑΤΑΘΕΣΗΣ *(22):*31/12/2007
ΗΜΕΡΟΜ. ΑΠΟΝΟΜΗΣ *(47):*19/12/2008
ΣΥΜΒ. ΠΡΟΤΕΡΑΙΟΤΗΤΕΣ *(30):*
ΤΡΟΠΟΠ. ΚΥΡΙΟΥ Δ.Ε. *(61):*
ΕΦΕΥΡΕΤΗΣ *(72):*1)ΚΑΛΟΓΕΡΑΚΗΣ ΝΙΚΟΛΑΟΣ
ΕΙΔΙΚΟΣ ΠΛΗΡΕΞΟΥΣΙΟΣ *(74):*
ΑΝΤΙΚΛΗΤΟΣ *(74):*ΚΟΥΚΑΡΑΣ ΚΩΝΣΤΑΝΤΙΝΟΣ
Αναξιμάνδρου 69,54250 ΘΕΣΣΑΛΟΝΙΚΗ (ΘΕΣΣΑΛΟΝΙΚΗΣ)
ΤΙΤΛΟΣ ΕΦΕΥΡΕΣΗΣ ***(54):*****ΣΥΣΤΗΜΑ ΑΠΟΜΑΚΡΥΝΣΗΣ ΤΟΞΙΚΩΝ ΒΑΡΕΩΝ ΜΕΤΑΛΛΩΝ ΑΠΟ ΟΣΤΡΑΚΟΕΙΔΗ**

ΠΕΡΙΛΗΨΗ(57)
Η εφεύρεση αναφέρεται σε ένα σύστημα κλειστού κυκλώματος θαλασσινού νερού. Αφορά μία τεχνολογική εφαρμογή όπου επιτυγχάνεται η απομάκρυνση βαρέων μετάλλων από οστρακοειδή με βιολογικές και χημικές μεθόδους. Η παρούσα εφεύρεση αποτελείται από συνδυασμό φίλτρων και συγκεκριμένα : 1. Φίλτρο βιορόφησης όπου το νερό έρχεται σε επαφή με αιωρούμενα στερεά (κυρίως νεκρή βιομάζα) ακολουθούμενο από ένα βήμα επίπλευσης για το διαχωρισμό των στερεών από το διάλυμα. 2. Φίλτρο με αιωρούμενα σωματίδια, με τη χρήση καθηλωμένων μικροοργανισμών σε κατάλληλα σφαιρίδια. 3. Βιοαντιδραστήρα μεμβράνης (microfiltration membrance bioreactor) με σύστημα μικροδιήθησης. 4. Φίλτρο Φυκών. 5. Μηχανικό Φίλτρο. 6. Λαμπτήρες υπεριώδους ακτινοβολίας (UV). 7. Αντλίες νερού. Το ανταγωνιστικό και καινοτομικό πλεονέκτημα της παρούσης εφεύρεσης έγκειται στο γεγονός ότι μέσω της τεχνολογικής εφαρμογής ανακυκλοφορίας του νερού και της επεξεργασίας του με τη χρήση πολλαπλών μεθόδων, επιτυγχάνεται η απομάκρυνση των βαρέων μετάλλων από τα οστρακοειδή χωρίς πρόσθετα τροφής. Επιπλέον, το προτεινόμενο σύστημα μπορεί να εγκατασταθεί οπουδήποτε και δύναται να προσαρτάται σε άλλου τύπου υφιστάμενα κλειστά ή ανοιχτά κυκλώματα νερού που χρησιμοποιούνται για την εξυγίανση (από υψηλόμικροβιακό φορτίο) ή την πάχυνση οστρακοειδών.

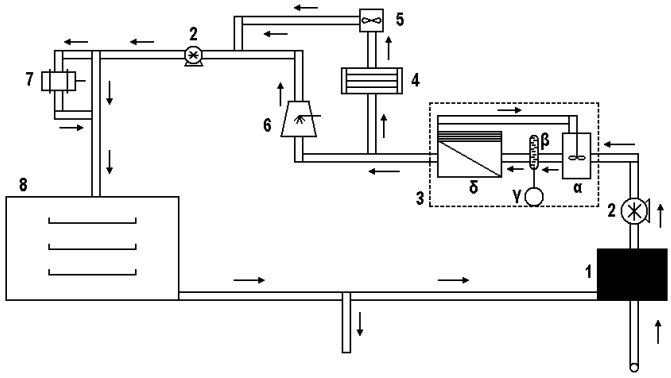

ΑΡΙΘΜΟΣ Δ.Ε. ***(11):*****1006202**
ΑΡΙΘΜΟΣ ΑΙΤΗΣΗΣ Δ.Ε. *(21):*20060100215
ΔΙΕΘΝΗΣ ΤΑΞΙΝΟΜΗΣΗ *(51):IPC8: C02F 1/52*
IPC8: C02F 1/467
IPC8: C02F 9/00
IPC8: C02F 1/24
IPC8: C02F 1/40
IPC8: C02F 1/46
IPC8: C02F 1/70
IPC8: C02F 1/72
ΔΙΚΑΙΟΥΧΟΣ *(73):*1)ΝΙΝΟΛΑΚΗΣ ΑΝΑΣΤΑΣΙΟΥ ΜΑΡΚΟΣ
Βιοτεχνικό Πάρκο Σούδας, Κτήριο 18.03,73200 ΣΟΥΔΑ (ΧΑΝΙΩΝ), ΕΛΛΑΔΑ
ΗΜΕΡΟΜ. ΚΑΤΑΘΕΣΗΣ *(22):*07/04/2006
ΗΜΕΡΟΜ. ΑΠΟΝΟΜΗΣ *(47):*22/12/2008
ΣΥΜΒ. ΠΡΟΤΕΡΑΙΟΤΗΤΕΣ *(30):*
ΤΡΟΠΟΠ. ΚΥΡΙΟΥ Δ.Ε. *(61):*
ΕΦΕΥΡΕΤΗΣ *(72):*1)ΝΙΝΟΛΑΚΗΣ ΑΝΑΣΤΑΣΙΟΥ ΜΑΡΚΟΣ
ΕΙΔΙΚΟΣ ΠΛΗΡΕΞΟΥΣΙΟΣ *(74):*ΒΟΖΕΜΠΕΡΓΚ-ΒΡΕΤΟΥ ΙΛΕΑΝΑ
Αιγιαλείας 30, 15125 ΜΑΡΟΥΣΙ (ΑΤΤΙΚΗΣ)
ΑΝΤΙΚΛΗΤΟΣ *(74):*ΒΟΖΕΜΠΕΡΓ-ΒΡΕΤΟΥ ΙΛΕΑΝΑ
Αιγιαλείας 30,15125 ΜΑΡΟΥΣΙ (ΑΤΤΙΚΗΣ)
ΤΙΤΛΟΣ ΕΦΕΥΡΕΣΗΣ ***(54):*****ΗΛΕΚΤΡΟΛΥΤΙΚΗ ΜΕΘΟΔΟΣ ΔΙΑΧΕΙΡΙΣΗΣ ΑΣΤΙΚΩΝ ΛΥΜΑΤΩΝ**

ΠΕΡΙΛΗΨΗ(57)

Ηλεκτρολυτική μέθοδος διαχείρισης αστικών λυμάτων κατά την οποία τα λύματα πριν την είσοδό τους στην μονάδα διαχείρισης αυτών αναμειγνύοντας με οξειδωτικά ηλεκτρολυτικά παραγόμενα και με την είσοδό τους στην μονάδα διαχείρισης διέρχονται διαδοχικά περιέχοντας οξειδωτικά από: α) εξάμωση, β) λεπτές αυτοκαθαριζόμενες εσχαρώσεις, γ) σύστημα DAFF για απολίπανση, δ) φίλτρα και κατόπιν καταλήγουν στην δεξαμενή οξείδωσης όπου βάσει των ενδείξεων μετρητή REDOX και PH, γίνεται εάν χρειάζεται, με εντολή από το PLC επιπλέον οξείδωση. Τα υπό επεξεργασία λύματα κατόπιν διέρχονται από ηλεκτρόδιο αυξημένης παραγωγής σε υδροξυλικές ρίζες, γίνεται αναγωγή αυτών κατά την έξοδό τους από το ηλεκτρόδιο και στο τέλος διέρχονται από φίλτρο ενεργού άνθρακα. Τα εσχαρίσματα και τα προϊόντα της φίλτρανσης οδηγούνται σε δεξαμενή συνεχούς ηλεκτρόλυσης έως ότου οξειδωθούν στα όρια απόρριψης που προβλέπει η νομοθεσία.

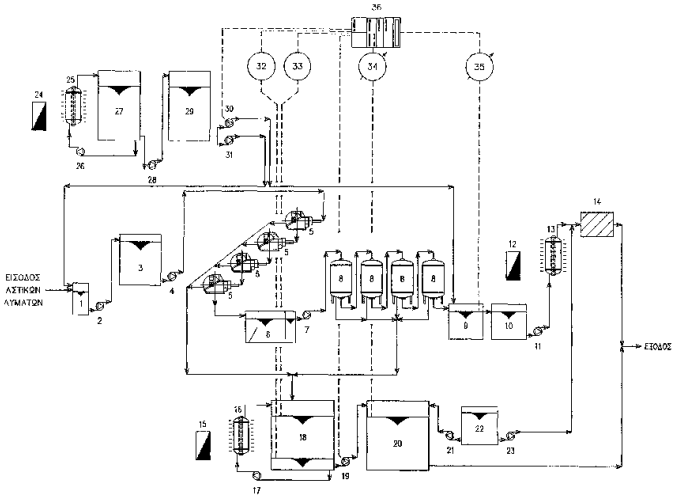

ΑΡΙΘΜΟΣ Δ.Ε. ***(11):*****1006203**
ΑΡΙΘΜΟΣ ΑΙΤΗΣΗΣ Δ.Ε. *(21):*20070100516
ΔΙΕΘΝΗΣ ΤΑΞΙΝΟΜΗΣΗ *(51):IPC8: A42B 1/06*
IPC8: A42C 5/00
IPC8: A61F 7/02
ΔΙΚΑΙΟΥΧΟΣ *(73):*1)ΣΑΗΣ ΑΓΓΕΛΟΣ-ΜΙΧΑΗΛ
25ης Μαρτίου 21,85100 ΡΟΔΟΣ (ΔΩΔΕΚΑΝΗΣΟΥ), ΕΛΛΑΔΑ
ΗΜΕΡΟΜ. ΚΑΤΑΘΕΣΗΣ *(22):*08/08/2007
ΗΜΕΡΟΜ. ΑΠΟΝΟΜΗΣ *(47):*22/12/2008
ΣΥΜΒ. ΠΡΟΤΕΡΑΙΟΤΗΤΕΣ *(30):*
ΤΡΟΠΟΠ. ΚΥΡΙΟΥ Δ.Ε. *(61):*
ΕΦΕΥΡΕΤΗΣ *(72):*1)ΣΑΗΣ ΑΓΓΕΛΟΣ-ΜΙΧΑΗΛ
ΕΙΔΙΚΟΣ ΠΛΗΡΕΞΟΥΣΙΟΣ *(74):*
ΑΝΤΙΚΛΗΤΟΣ *(74):*
ΤΙΤΛΟΣ ΕΦΕΥΡΕΣΗΣ ***(54):*****ΚΑΛΥΜΜΑ ΚΕΦΑΛΗΣ ΕΛΕΓΧΟΜΕΝΗΣ ΘΕΡΜΟΚΡΑΣΙΑΣ**

ΠΕΡΙΛΗΨΗ(57)

Κάλυμμα κεφαλής με διπλό ισοθερμικό πάτο στο πάνω μέρος σχήμα 7 και περιμετρικά του καλύμματος εάν κριθεί αναγκαίο. Ειδικό στόμιο από το οποίο τοποθετούμε μέσα στο διπλό πάτο σχήμα 2 ειδικές παγοκύστες το καλοκαίρι ή θερμοφόρες το χειμώνα σχήμα 6. Με τον τρόπο αυτό μπορούμε να εξασφαλίσουμε την επιθυμητή θερμοκρασία για το κεφάλι μας. Το στόμιο του διπλού πάτου μπορούμε να το ανοίξουμε σε όποιο σημείο του καλύμματος θέλουμε: Μπροστά, πίσω, δεξιά, αριστερά.

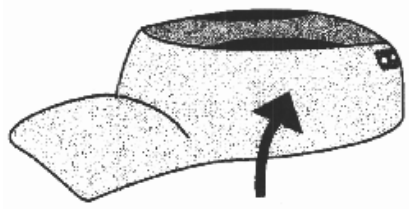

ΑΡΙΘΜΟΣ Δ.Ε.	***(11):*****1006204**
ΑΡΙΘΜΟΣ ΑΙΤΗΣΗΣ Δ.Ε.	*(21):*20070100532
ΔΙΕΘΝΗΣ ΤΑΞΙΝΟΜΗΣΗ	*(51):IPC8: A01D 46/24* *IPC8: A23N 15/02* *IPC8: A01D 46/26*
ΔΙΚΑΙΟΥΧΟΣ	*(73):*1)ΜΠΙΡΑΤΣΗΣ ΠΑΥΛΟΥ ΧΡΗΣΤΟΣ Δεληγιάννη 31,22100 ΤΡΙΠΟΛΗ (ΑΡΚΑΔΙΑΣ), ΕΛΛΑΔΑ
ΗΜΕΡΟΜ. ΚΑΤΑΘΕΣΗΣ	*(22):*14/08/2007
ΗΜΕΡΟΜ. ΑΠΟΝΟΜΗΣ	*(47):*22/12/2008
ΣΥΜΒ. ΠΡΟΤΕΡΑΙΟΤΗΤΕΣ	*(30):*
ΤΡΟΠΟΠ. ΚΥΡΙΟΥ Δ.Ε.	*(61):*
ΕΦΕΥΡΕΤΗΣ	*(72):*1)ΜΠΙΡΑΤΣΗΣ ΠΑΥΛΟΥ ΧΡΗΣΤΟΣ
ΕΙΔΙΚΟΣ ΠΛΗΡΕΞΟΥΣΙΟΣ	*(74):*ΣΑΚΕΛΛΑΡΙΔΗ ΒΑΛΗ-ΒΑΣΙΛΙΚΗ Αδριανού 70, 10556 ΑΘΗΝΑ
ΑΝΤΙΚΛΗΤΟΣ	*(74):*ΣΑΚΕΛΛΑΡΙΔΗ ΒΑΛΗ-ΒΑΣΙΛΙΚΗ Αδριανού 70,10556 ΑΘΗΝΑ
ΤΙΤΛΟΣ ΕΦΕΥΡΕΣΗΣ	***(54):*****ΜΗΧΑΝΗ ΑΦΑΙΡΕΣΗΣ ΕΛΑΙΟΚΑΡΠΟΥ ΑΠΟ ΚΟΜΜΕΝΑ ΚΛΑΔΙΑ ΜΕ ΕΝΣΩΜΑΤΩΜΕΝΟ ΜΗΧΑΝΙΣΜΟ ΘΡΥΜΜΑΤΙΣΜΟΥ ΤΩΝ ΑΔΕΙΩΝ ΚΛΑΔΙΩΝ**

ΠΕΡΙΛΗΨΗ(57)

Μια μηχανή (1) αφαίρεσης ελαιοκάρπου από κομμένα κλαδιά με ενσωματωμένο μηχανισμό θρυμματισμού των άδειων κλαδιών, η οποία διαθέτει στο άνω μέρος της προεξέχουσες ράβδους (2), προσαρμοσμένες σε περιστρεφόμενους άξονες (6), και σπαστήρα (3) στο εσωτερικό του οποίου υπάρχει ρότορας (7), που κινείται μέσω του άξονα κίνησης (8). Κάτω από τις προεξέχουσες ράβδους (2) βρίσκεται διάτρητη χοάνη συλλογής ελαιοκάρπου (11), με βάση (33), κάτω από την οποία βρίσκεται ταψί (12) οδήγησης καρπού, το οποίο κινείται παλμικά μέσω άξονα (25). Πάνω από την βάση(33) της χοάνης (11), βρίσκεται φτερωτή αλωνίσματος - κοσκινίσματος (27) του ελαιοκάρπου, προκειμένου να απομακρυνθούν τα υπάρχοντα φύλλα και ο καρπός να καταλήξει στην βάση (33) καθαρός. Για την κίνησητου διαθέτει άξονα (23) σύνδεσης με το τρακτέρ, που δίδει κίνηση στον άξονα (8), και την τροχαλία (10) και μέσω αυτών στην δοκό μεταφοράς κίνησης (13) στην ράβδο μεταφοράς κίνησης (17) και στους οδοντωτούς τροχούς (14), (15) και (16).

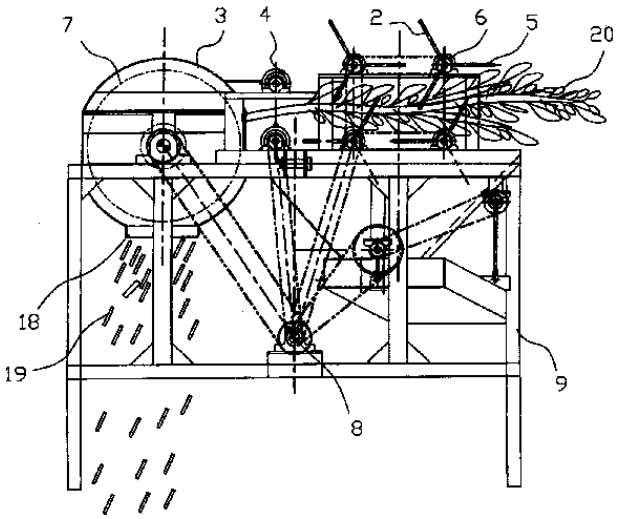

ΑΡΙΘΜΟΣ Δ.Ε.	***(11):*****1006205**
ΑΡΙΘΜΟΣ ΑΙΤΗΣΗΣ Δ.Ε.	*(21):*20070100567
ΔΙΕΘΝΗΣ ΤΑΞΙΝΟΜΗΣΗ	*(51):IPC8: A21D 13/08*
ΔΙΚΑΙΟΥΧΟΣ	*(73):*1)ΕΒΓΑ ΣΥΜΜΕΤΟΧΩΝ ΑΝΩΝΥΜΗ ΕΤΑΙΡΕΙΑ Ιερά Οδός 88,10447 ΑΘΗΝΑ, ΕΛΛΑΔΑ
ΗΜΕΡΟΜ. ΚΑΤΑΘΕΣΗΣ	*(22):*14/09/2007
ΗΜΕΡΟΜ. ΑΠΟΝΟΜΗΣ	*(47):*22/12/2008
ΣΥΜΒ. ΠΡΟΤΕΡΑΙΟΤΗΤΕΣ	*(30):*
ΤΡΟΠΟΠ. ΚΥΡΙΟΥ Δ.Ε.	*(61):*
ΕΦΕΥΡΕΤΗΣ	*(72):*1)ΦΙΛΙΠΠΟΥ ΑΘΑΝΑΣΙΟΣ-ΚΥΡΟΣ
ΕΙΔΙΚΟΣ ΠΛΗΡΕΞΟΥΣΙΟΣ	*(74):*ΜΟΥΖΑΚΗ ΑΙΚΑΤΕΡΙΝΗ Ακαδημίας 18, 10671 ΑΘΗΝΑ
ΑΝΤΙΚΛΗΤΟΣ	*(74):*ΓΕΩΡΓΙΟΥ-ΚΩΣΤΑΚΟΠΟΥΛΟΣ ΓΕΩΡΓΙΟΣ Ακαδημίας 18,10671 ΑΘΗΝΑ
ΤΙΤΛΟΣ ΕΦΕΥΡΕΣΗΣ	***(54):*****ΔΙΠΛΟΣ ΚΩΝΟΣ ΣΕ ΠΡΟΪΟΝΤΑ ΖΑΧΑΡΟΠΛΑΣΤΙΚΗΣ**

ΠΕΡΙΛΗΨΗ(57)

Διπλός κώνος από μπισκότο για παγωτό ο οποίος αποτελείται από δύο κώνους διαφορετικής διατομής και μήκους, εκ των οποίων ο μικρότερος τοποθετείται μέσα στον μεγαλύτερο και μεταξύ των οποίων έχει τοποθετηθεί σοκολάτα ή οποιαδήποτε άλλη γλυκαντική ουσία. Πλεονεκτήματα αυτής της εφεύρεσης είναι ότι προστίθεται δεύτερος κώνος εσωτερικά του πρώτου με αποτέλεσμα ο κώνος να είναι περισσότερο ανθεκτικόςκαι να μην απορροφά εύκολα υγρασία από το παγωτό ή οποιοδήποτε άλλο προϊόν ζαχαροπλαστικής που τοποθετείται μέσα σε αυτό.

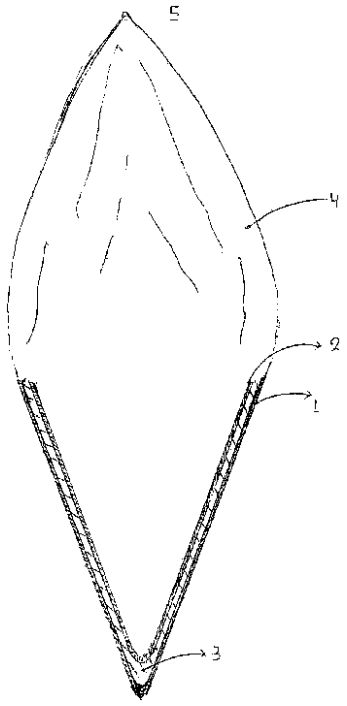

ΑΡΙΘΜΟΣ Δ.Ε. ***(11):*****1006206**
ΑΡΙΘΜΟΣ ΑΙΤΗΣΗΣ Δ.Ε. *(21):*20070100568
ΔΙΕΘΝΗΣ ΤΑΞΙΝΟΜΗΣΗ *(51):IPC8: A21D 13/00*
IPC8: A21D 13/08
ΔΙΚΑΙΟΥΧΟΣ *(73):*1)UNISMACK ΑΝΩΝΥΜΗ ΒΙΟΜΗΧΑΝΙΚΗ ΚΑΙ ΕΜΠΟΡΙΚΗ ΕΤΑΙΡΕΙΑ ΤΡΟΦΙΜΩΝ ΚΑΙ ΜΕ ΔΙΑΚΡΙΤΙΚΟ ΤΙΤΛΟ "U & S UNISMACK ΑΒΕΕ
Βιομηχανική Περιοχή Κιλκίς,61100 ΚΙΛΚΙΣ (ΚΙΛΚΙΣ), ΕΛΛΑΔΑ
ΗΜΕΡΟΜ. ΚΑΤΑΘΕΣΗΣ *(22):*17/09/2007
ΗΜΕΡΟΜ. ΑΠΟΝΟΜΗΣ *(47):*22/12/2008
ΣΥΜΒ. ΠΡΟΤΕΡΑΙΟΤΗΤΕΣ *(30):*
ΤΡΟΠΟΠ. ΚΥΡΙΟΥ Δ.Ε. *(61):*
ΕΦΕΥΡΕΤΗΣ *(72):*1)ΣΤΡΑΤΑΚΗΣ ΓΕΩΡΓΙΟΣ
ΕΙΔΙΚΟΣ ΠΛΗΡΕΞΟΥΣΙΟΣ *(74):*ΜΑΣΟΥΛΑ-ΔΗΜΗΤΡΑΚΟΠΟΥΛΟΥ ΑΘΗΝΑ
Σίνα 11, 10680 ΑΘΗΝΑ
ΑΝΤΙΚΛΗΤΟΣ *(74):*ΜΑΣΟΥΛΑΣ ΑΘΑΝΑΣΙΟΣ
Σίνα 11,10680 ΑΘΗΝΑ
ΤΙΤΛΟΣ ΕΦΕΥΡΕΣΗΣ ***(54):*****ΣΝΑΚ ΜΕ ΑΝΥΨΩΜΕΝΑ ΤΟΙΧΩΜΑΤΑ (ΦΟΥΣΚΩΜΕΝΟ), ΜΕ ΒΑΣΗ ΤΟ ΤΥΡΙ ΚΑΙ ΤΟ ΑΜΥΛΟ ΠΑΤΑΤΑΣ ΚΑΙ ΜΕΘΟΔΟΣ ΠΑΡΑΓΩΓΗΣ ΤΟΥ**

ΠΕΡΙΛΗΨΗ(57)

Σνάκ με ανυψωμένα τοιχώματα (φουσκωμένο), με βάση το τυρί και το άμυλο πατάτας, παραγόμενο με ειδική μορφοποίηση ζύμης (άνοιγμα φύλλου), ψημένο στο φούρνο και συσκευασμένο σε προστατευμένη ατμόσφαιρα. Στερεό τρόφιμο τύπου σνάκ παραγόμενο με συνδυασμό μηχανικών μερών κατασκευασμένα για την βιομηχανία τροφίμων. Προϊόν με ιδανική τραγανότητα λόγο τελικής υγρασίας και λιπαρών, χρωματισμένο με φυσικές μεθόδους, (προσθήκη ορού γάλακτος και γεύσεων) και τέλος παραγόμενο με προσθήκη 53 τοις εκατό και αποδεκτή αναλογία από 30 τοις εκατό έως 60 τοις εκατό τυριού Edam ή τυριού gouda. Προορίζεται ως τρόφιμο για κατανάλωση όλες τις ώρες της ημέρας και σε οποιαδήποτε ποσότητα χωρίς παρενέργειες.

ΑΡΙΘΜΟΣ Δ.Ε. ***(11):*****1006207**
ΑΡΙΘΜΟΣ ΑΙΤΗΣΗΣ Δ.Ε. *(21):*20070100674
ΔΙΕΘΝΗΣ ΤΑΞΙΝΟΜΗΣΗ *(51):IPC8: A47B 1/03*
ΔΙΚΑΙΟΥΧΟΣ *(73):*1)TZANOY ΓΕΩΡΓΙΟΥ ΕΥΓΕΝΙΑ
Χαριλάου Τρικούπη 17,14452 ΜΕΤΑΜΟΡΦΩΣΗ (ΑΤΤΙΚΗΣ), ΕΛΛΑΔΑ
ΗΜΕΡΟΜ. ΚΑΤΑΘΕΣΗΣ *(22):*08/11/2007
ΗΜΕΡΟΜ. ΑΠΟΝΟΜΗΣ *(47):*22/12/2008
ΣΥΜΒ. ΠΡΟΤΕΡΑΙΟΤΗΤΕΣ *(30):*
ΤΡΟΠΟΠ. ΚΥΡΙΟΥ Δ.Ε. *(61):*
ΕΦΕΥΡΕΤΗΣ *(72):*1)TZANOY ΓΕΩΡΓΙΟΥ ΕΥΓΕΝΙΑ
ΕΙΔΙΚΟΣ ΠΛΗΡΕΞΟΥΣΙΟΣ *(74):*
ΑΝΤΙΚΛΗΤΟΣ *(74):*
ΤΙΤΛΟΣ ΕΦΕΥΡΕΣΗΣ ***(54):*****ΜΗΧΑΝΙΣΜΟΣ ΑΥΞΟΜΕΙΩΣΗΣ ΜΗΚΟΥΣ ΤΡΑΠΕΖΙΟΥ ΚΑΙ ΑΝΑΔΙΠΛΩΣΗΣ ΚΑΠΑΚΙΩΝ ΤΟΥ**

ΠΕΡΙΛΗΨΗ(57)

Μηχανισμός αναδίπλωσης καπακιών για την αυξομείωση μήκους τραπεζιού, που χαρακτηρίζεται από το ότι αποτελείται από μία ράβδο που στα άκρα της φέρει γωνίες στήριξης ή ήλους και ενδιάμεσα υπάρχουν δύο ήλοι. Στη ράβδο υπάρχουν περασμένα στηρίγματα καπακιών τραπεζιού τύπου Ω. Η ράβδος λειτουργεί ως μηχανισμός αναδίπλωσης καπακιών τραπεζιού που οδηγεί και τοποθετεί τα αναδιπλούμενα καπάκια κάτω από τα σταθερά καπάκια του τραπεζιού. Τα βασικά πλεονεκτήματα της εφεύρεσης αυτής είναι ότι η αυξομείωση του μήκους τραπεζιού γίνεται με ευκολία, ασφάλεια, ενσωμάτωση με ακρίβεια των πρόσθετων καπακιών, εύκολη ασφαλής αποθήκευση τους και χαμηλό κόστος αγοράς του μηχανισμού.

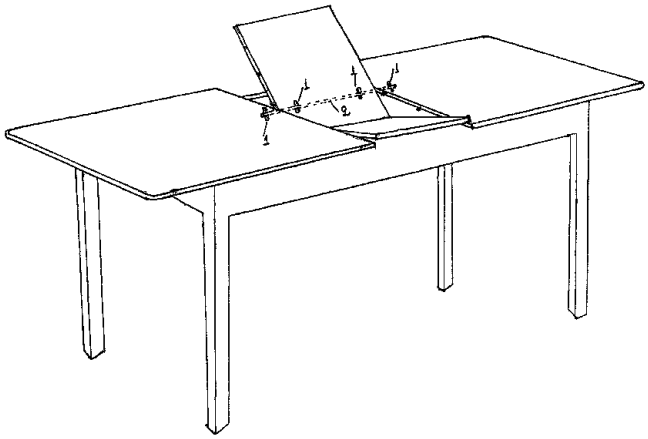

2.2 ΕΥΡΕΤΗΡΙΟ Δ.Ε. ΣΥΜΦΩΝΑ ΜΕ ΤΗΝ ΗΜΕΡΟΜΗΝΙΑ ΚΑΤΑΘΕΣΗΣ

ΚΑΤΑΘΕΣΗ (22)	ΔΙΚΑΙΟΥΧΟΣ (73)	ΤΙΤΛΟΣ ΕΦΕΥΡΕΣΗΣ (54)	ΑΡ. Δ.Ε. (11)
24/11/2004	ΣΙΜΟΣ ΓΕΩΡΓΙΟΣ ΜΠΡΑΛΙΟΥ ΓΕΩΡΓΙΑ	ΒΙΟΑΝΑΛΥΤΙΚΗ ΜΕΘΟΔΟΣ ΤΑΥΤΟΠΟΙΗΣΗΣ ΑΝΤΙΚΑΡΚΙΝΙΚΩΝ ΟΥΣΙΩΝ: ΣΤΕΛΕΧΟΣ ΖΥΜΟΜΥΚΗΤΑ ΠΟΥ ΕΠΙΤΡΕΠΕΙ ΤΗΝ ΜΕΤΡΗΣΗ ΜΕΤΑΓΡΑΦΙΚΗΣ ΔΡΑΣΤΙΚΟΤΗΤΑΣ ΤΟΥ ΑΝΘΡΩΠΙΝΟΥ ΕΠΑΓΟΜΕΝΟΥ ΑΠΟ ΤΗΝ ΥΠΟΞΙΑ ΠΑΡΑΓΟΝΤΑ 1	1006193
07/10/2005	ΦΑΗΣ ΔΗΜΗΤΡΙΟΣ	ΜΕΘΟΔΟΣ ΚΑΤΑΣΚΕΥΗΣ ΦΕΡΟΝΤΑ ΟΡΓΑΝΙΣΜΟΥ (ΣΚΕΛΕΤΟΥ) ΠΡΟΣ ΑΝΕΓΕΡΣΗ ΚΤΙΡΙΩΝ, ΜΕ ΣΥΝΔΕΣΗ ΜΕΤΑΞΥ ΤΟΥΣ ΓΡΑΜΜΙΚΩΝ ΦΟΡΕΩΝ ΟΡΘΟΓΩΝΙΚΗΣ ΔΙΑΤΟΜΗΣ ΚΑΙ ΠΡΙΣΜΑΤΙΚΗΣ ΜΟΡΦΗΣ.	1006183
16/01/2006	ΤΣΟΜΠΑΝΑΚΗΣ ΑΠΟΣΤΟΛΟΣ	ΠΡΟΪΟΝ ΚΑΙ ΜΕΘΟΔΟΣ ΕΚΧΥΛΙΣΗΣ ΔΙΚΤΑΜΟΥ ΣΕ ΕΛΑΙΟΛΑΔΟ ΓΙΑ ΧΡΗΣΗ ΩΣ ΒΑΣΙΚΟ ΣΥΣΤΑΤΙΚΟ ΚΑΛΛΥΝΤΙΚΩΝ ΠΡΟΪΟΝΤΩΝ	1006174
07/04/2006	ΝΙΝΟΛΑΚΗΣ ΜΑΡΚΟΣ	ΗΛΕΚΤΡΟΛΥΤΙΚΗ ΜΕΘΟΔΟΣ ΔΙΑΧΕΙΡΙΣΗΣ ΑΣΤΙΚΩΝ ΛΥΜΑΤΩΝ	1006202
29/06/2006	ΑΜΟΙΡΙΔΗΣ ΓΕΩΡΓΙΟΣ	ΣΥΣΚΕΥΗ ΑΝΑΡΡΟΦΗΣΗΣ ΚΥΣΤΕΩΝ ΩΟΘΗΚΗΣ ΑΓΕΛΑΔΩΝ ΚΑΙ ΜΕΘΟΔΟΣ ΕΦΑΡΜΟΓΗΣ ΤΗΣ	1006175
08/12/2006	SOUKOS ROBOTS ABEE	ΣΥΓΧΡΟΝΟ ΥΒΡΙΔΙΚΟ ΣΥΣΤΗΜΑ ΠΑΡΑΓΩΓΗΣ, ΑΠΟΘΗΚΕΥΣΗΣ ΚΑΙ ΔΙΑΝΟΜΗΣ ΗΛΕΚΤΡΙΚΗΣ ΕΝΕΡΓΕΙΑΣ	1006179
14/02/2007	ΠΕΝΤΑΚΑΛΟΥ ΜΑΡΙΑ	ΑΥΤΟΚΟΛΛΗΤΕΣ ΣΟΛΕΣ ΠΑΠΟΥΤΣΙΩΝ	1006194
20/02/2007	ΨΩΜΑΣ ΒΛΑΣΙΟΣ-ΠΑΝΑΓΙΩΤΗΣ	ΣΙΛΙΚΟΝΟΥΧΑ ΗΛΕΚΤΡΟΠΑΝΕΛ ΘΕΡΜΑΝΣΗΣ	1006184
29/05/2007	ΚΑΪΜΑΣΙΔΗΣ ΘΕΟΔΟΣΙΟΣ	ΒΕΛΤΙΩΤΗΣ ΟΡΥΚΤΩΝ ΥΓΡΩΝ ΝΕΡΟΥ ΚΑΥΣΙΜΟΥ ΠΑΡΑΓΩΓΩΝ ΚΑΙ ΦΥΣΙΚΟΥ ΑΕΡΙΟΥ	1006185
12/06/2007	ΑΛΚΟ ΕΛΛΑΣ ΑΒΕΕ ΑΛΟΥΜΙΝΙΟΥ	ΚΑΤΑΣΚΕΥΗ ΠΡΟΣΟΨΗΣ ΜΕ ΠΡΟΦΙΛ ΚΟΛΟΝΑΣ ΚΑΙ ΠΡΟΦΙΛ ΤΡΑΒΕΡΣΑΣ ΠΟΥ ΑΠΟΒΛΕΠΕΙ ΣΤΗΝ ΔΗΜΙΟΥΡΓΙΑ ΠΛΑΙΣΙΟΥ ΥΠΟΔΟΧΗΣ ΚΡΥΣΤΑΛΛΩΝ Ή ΠΛΑΚΩΝ	1006186
06/07/2007	ΚΑΖΑΝΤΖΗΣ ΑΝΑΣΤΑΣΙΟΣ	ΦΥΓΟΚΕΝΤΡΙΚΟΣ ΤΑΛΑΝΤΟΥΜΕΝΟΣ ΡΥΘΜΙΣΤΗΣ ΣΤΡΟΦΩΝ	1006187
10/07/2007	ΤΣΕΠΑΠΑΔΑΚΗΣ ΕΥΑΓΓΕΛΟΣ ΜΑΡΓΙΩΛΟΣ ΙΩΑΝΝΗΣ ΓΕΩΡΓΑΚΟΠΟΥΛΟΣ ΑΡΙΣΤΟΜΕΝΗΣ	ΔΙΑΤΑΞΗ ΚΑΙ ΜΕΘΟΔΟΣ ΕΠΕΞΕΡΓΑΣΙΑΣ ΑΦΥΔΑΤΩΜΕΝΗΣ ΙΛΥΟΣ ΜΕ ΑΝΥΔΡΟ ΑΣΒΕΣΤΗ ΣΕ ΕΝΑ ΣΤΑΔΙΟ ΚΑΙ ΠΑΡΑΓΩΓΗ ΕΔΑΦΙΚΟΥ ΥΛΙΚΟΥ ΚΑΤΑΛΛΗΛΟΥ ΓΙΑ ΥΛΙΚΟ ΕΠΙΚΑΛΥΨΗΣ ΧΩΡΩΝ ΥΓΕΙΟΝΟΜΙΚΗΣ ΤΑΦΗΣ ΑΠΟΡΡΙΜΑΤΩΝ (ΧΥΤΑ).	1006192
12/07/2007	ΠΑΛΙΟΚΑΣ ΙΩΑΝΝΗΣ	ΣΥΣΚΕΥΗ ΑΤΟΜΙΚΗΣ ΗΛΕΚΤΡΟΝΙΚΗΣ ΦΑΡΜΑΚΕΥΤΙΚΗΣ ΥΠΕΝΘΥΜΙΣΗΣ	1006180
07/08/2007	ΕΤΑΙΡΕΙΑ ΕΡΕΥΝΩΝ ΒΙΟΤΕΧΝΟΛΟΓΙΑΣ ΗΠΕΙΡΟΥ ΑΦΟΙ Α. ΠΙΤΕΝΗ & ΣΙΑ Ο.Ε. Η.Η.Β.Τ. R JSCO	ΕΚΧΥΛΙΣΜΑΤΑ ΤΩΝ ΦΥΛΛΩΝ, ΦΛΟΙΩΝ ΚΑΙ ΑΝΘΕΩΝ ΔΙΑΦΟΡΩΝ ΓΗΓΕΝΩΝ ΕΛΛΗΝΙΚΩΝ ΠΟΙΚΙΛΙΩΝ ΤΟΥ ΦΥΤΟΥ "ΕΥΡΩΠΑΪΚΗ ΕΛΑΙΑ" ΣΕ ΣΕΙΡΕΣ ΠΟΛΙΚΩΝ ΚΑΙ ΜΗ ΠΟΛΙΚΩΝ ΔΙΑΛΥΤΩΝ, ΜΕ ΑΝΟΣΟΕΝΙΣΧΥΤΙΚΕΣ, ΑΝΤΙΘΡΟΜΒΩΤΙΚΕΣ, ΑΝΤΙΑΙΜΟΠΕΤΑΛΙΑΚΕΣ, ΑΝΤΙΛΙΠΙΔΑΙΜΙΚΕΣ, ΑΝΤΙΓΗΡΑΝΤΙΚΕΣ, ΑΝΤΙΚΑΡΚΙΝΟΓΟΝΕΣ, ΝΕΥΡΟΠΡΟΣΤΑΤΕΥΤΙΚΕΣ, ΑΝΤΙΚΑΡΚΙΝΙΚΕΣ, ΑΚΤΙΝΟΠΡΟΣΤΑΤΕΥΤΙΚΕΣ, ΑΝΤΙΡΕΥΜΑΤΙΚΕΣ, ΑΝΤΙΦΛΕΓΜΟΝΩΔΕΙΣ, ΔΕΡΜΟΠΡΟΣΤΑΤΕΥΤΙΚΕΣ, ΕΓΚΕΦΑΛΟΠΡΟΣΤΑΤΕΥΤΙΚΕΣ ΚΑΙ ΑΝΤΙΟΞΕΙΔΩΤΙΚΕΣ ΙΔΙΟΤΗΤΕΣ ΚΑΘΩΣ ΚΑΙ ΠΡΟΣΤΑΣΙΑ ΑΠΟ ΤΗΝ ΟΞΕΙΔΩΣΗ ΤΩΝ ΛΙΠΟΠΡΩΤΕΪΝΩΝ	1006199
08/08/2007	ΣΑΗΣ ΑΓΓΕΛΟΣ-ΜΙΧΑΗΛ	ΚΑΛΥΜΜΑ ΚΕΦΑΛΗΣ ΕΛΕΓΧΟΜΕΝΗΣ ΘΕΡΜΟΚΡΑΣΙΑΣ	1006203
10/08/2007	ΤΣΟΛΠΑΚΗΣ ΦΩΤΙΟΣ	ΜΗΧΑΝΗ ΕΣΩΤΕΡΙΚΗΣ ΚΑΥΣΕΩΣ ΑΝΕΥ ΣΤΡΟΦΑΛΟΦΟΡΟΥ ΑΞΟΝΑ	1006188
14/08/2007	ΜΠΙΡΑΤΣΗΣ ΧΡΗΣΤΟΣ	ΜΗΧΑΝΗ ΑΦΑΙΡΕΣΗΣ ΕΛΑΙΟΚΑΡΠΟΥ ΑΠΟ ΚΟΜΜΕΝΑ ΚΛΑΔΙΑ ΜΕ ΕΝΣΩΜΑΤΩΜΕΝΟ ΜΗΧΑΝΙΣΜΟ ΘΡΥΜΜΑΤΙΣΜΟΥ ΤΩΝ ΑΔΕΙΩΝ ΚΛΑΔΙΩΝ	1006204
07/09/2007	ΒΑΣΙΛΕΙΑΔΗΣ ΕΛΕΥΘΕΡΙΟΣ	ΦΥΣΙΓΓΙΟ ΔΙΑΜΕΤΡΗΜΑΤΟΣ 12	1006196
14/09/2007	ΕΒΓΑ ΣΥΜΜΕΤΟΧΩΝ ΑΝΩΝΥΜΗ ΕΤΑΙΡΕΙΑ	ΔΙΠΛΟΣ ΚΩΝΟΣ ΣΕ ΠΡΟΪΟΝΤΑ ΖΑΧΑΡΟΠΛΑΣΤΙΚΗΣ	1006205

ΚΑΤΑΘΕΣΗ (22)	ΔΙΚΑΙΟΥΧΟΣ (73)	ΤΙΤΛΟΣ ΕΦΕΥΡΕΣΗΣ (54)	ΑΡ. Δ.Ε. (11)
17/09/2007	UNISMACK ΑΝΩΝΥΜΗ ΒΙΟΜΗΧΑΝΙΚΗ ΚΑΙ ΕΜΠΟΡΙΚΗ ΕΤΑΙΡΕΙΑ ΤΡΟΦΙΜΩΝ ΚΑΙ ΜΕ ΔΙΑΚΡΙΤΙΚΟ ΤΙΤΛΟ "U & S UNISMACK ABEE	ΣΝΑΚ ΜΕ ΑΝΥΨΩΜΕΝΑ ΤΟΙΧΩΜΑΤΑ (ΦΟΥΣΚΩΜΕΝΟ), ΜΕ ΒΑΣΗ ΤΟ ΤΥΡΙ ΚΑΙ ΤΟ ΑΜΥΛΟ ΠΑΤΑΤΑΣ ΚΑΙ ΜΕΘΟΔΟΣ ΠΑΡΑΓΩΓΗΣ ΤΟΥ	1006206
20/09/2007	ΜΑΝΤΖΑΡΗΣ ΘΕΟΔΩΡΟΣ ΧΡΥΣΑΝΙΔΗΣ ΧΑΡΑΛΑΜΠΟΣ	ΜΕΘΟΔΟΣ ΚΑΛΥΨΗΣ ΕΔΑΦΟΥΣ ΠΟΙΚΙΛΙΩΝ ΕΠΙΤΡΑΠΕΖΙΩΝ ΣΤΑΦΥΛΙΩΝ ΓΙΑ ΤΗ ΜΕΙΩΣΗ ΤΩΝ ΕΠΙΖΗΜΙΩΝ ΕΠΙΔΡΑΣΕΩΝ ΤΩΝ ΒΡΟΧΟΠΤΩΣΕΩΝ	1006200
21/09/2007	ΚΕΧΑΓΙΑΣ ΒΑΣΙΛΕΙΟΣ ΚΕΧΑΓΙΑΣ ΛΟΥΪΖΟΣ	ΠΩΜΑ ΦΡΑΓΗΣ ΔΙΑΡΡΟΩΝ ΚΛΕΙΣΤΡΟΥ ΦΙΑΛΩΝ ΚΑΙ ΔΟΧΕΙΩΝ ΥΨΗΛΗΣ ΠΙΕΣΗΣ	1006189
24/10/2007	ΜΠΑΡΑΚΟΣ ΙΩΑΝΝΗΣ	ΤΕΧΝΗΤΗ ΚΑΥΣΙΜΗ ΥΛΗ ΓΙΑ ΤΖΑΚΙΑ ΚΑΙ ΣΟΜΠΕΣ	1006176
26/10/2007	ΣΙΟΥΤΗΣ ΓΕΩΡΓΙΟΣ	ΣΚΑΦΟΣ ΜΕ ΚΕΚΛΙΜΕΝΗ ΤΡΟΠΙΔΑ ΚΑΙ ΠΡΟΟΔΕΥΤΙΚΑ ΑΝΕΣΤΡΑΜΜΕΝΟΥΣ ΝΟΜΕΙΣ	1006197
30/10/2007	ΑΝΩΝΥΜΗ ΒΙΟΤΕΧΝΙΚΗ ΚΑΙ ΕΜΠΟΡΙΚΗ ΕΤΑΙΡΕΙΑ ΜΕΤΑΛΛΙΚΩΝ ΚΑΙ ΟΡΕΙΧΑΛΚΙΝΩΝ ΚΑΤΑΣΚΕΥΩΝ BRASS FORM ABEE	ΠΙΝΑΚΑΣ ΥΔΡΟΛΗΨΙΑΣ ΥΔΡΕΥΣΗΣ/ΘΕΡΜΑΝΣΗΣ/ΨΥΞΗΣ ΜΕΤΑΒΑΛΛΟΜΕΝΟΥ ΜΗΚΟΥΣ	1006181
02/11/2007	ΚΟΥΣΗΣ ΙΟΡΔΑΝΗΣ	ΧΕΙΡΙΣΤΗΡΙΟ ΠΑΛΑΙΟΥ ΤΥΠΟΥ ΗΛΕΚΤΡΟΝΙΚΩΝ ΠΑΙΧΝΙΔΙΩΝ	1006198
08/11/2007	ΤΖΑΝΟΥ ΕΥΓΕΝΙΑ	ΜΗΧΑΝΙΣΜΟΣ ΑΥΞΟΜΕΙΩΣΗΣ ΜΗΚΟΥΣ ΤΡΑΠΕΖΙΟΥ ΚΑΙ ΑΝΑΔΙΠΛΩΣΗΣ ΚΑΠΑΚΙΩΝ ΤΟΥ	1006207
20/11/2007	ΑΝΑΡΓΥΡΟΥ ΑΝΑΡΓΥΡΟΣ	ΔΙΑΤΑΞΗ ΜΕΤΡΗΣΗΣ ΧΡΟΝΟΥ ΛΗΞΗΣ ΦΙΛΤΡΩΝ ΠΡΟΣΩΠΙΔΩΝ ΑΕΡΙΩΝ ΚΑΙ ΦΙΛΤΡΩΝ ΣΥΛΛΟΓΙΚΗΣ ΠΡΟΣΤΑΣΙΑΣ	1006177
04/12/2007	ΑΝΤΩΝΙΑΔΗΣ ΕΛΕΥΘΕΡΙΟΣ	ΑΥΤΟΜΑΤΗ ΣΥΣΚΕΥΗ ΜΗΧΑΝΙΚΗΣ ΑΠΟΛΥΜΑΝΣΗΣ ΛΕΚΑΝΗΣ ΤΟΥΑΛΕΤΑΣ	1006182
04/12/2007	ΜΠΑΛΝΤΟΥΚΑΣ ΑΝΤΩΝΗΣ	ΕΚΠΑΙΔΕΥΤΙΚΗ ΣΥΣΚΕΥΗ ΖΥΓΟΥ ΜΕ ΔΥΟ ΠΑΡΑΛΛΗΛΟΥΣ ΒΡΑΧΙΟΝΕΣ, ΚΑΤΑΣΚΕΥΑΣΜΕΝΗ ΑΠΟ ΑΝΑΚΥΚΛΩΣΙΜΑ ΥΛΙΚΑ	1006190
05/12/2007	ΓΡΗΓΟΡΟΠΟΥΛΟΣ ΙΩΑΝΝΗΣ	ΝΕΟ ΚΟΥΤΙ ΚΑΣΕΤΙΝΑΣ ΣΥΣΚΕΥΑΣΙΑΣ ΣΙΓΑΡΕΤΩΝ ΠΟΥ ΑΠΟΤΕΛΕΙΤΑΙ ΑΠΟ ΕΝΑ ΤΕΜΑΧΙΟ ΧΑΡΤΟΝΙ ΚΑΙ ΚΟΛΛΑ	1006178
07/12/2007	ΣΤΟΥΠΑΣ ΔΗΜΗΤΡΙΟΣ	ΥΔΡΑΥΛΙΚΟ ΣΥΓΚΡΟΤΗΜΑ ΠΑΡΑΓΩΓΗΣ ΘΕΡΜΟΤΗΤΑΣ ΜΕ ΤΡΙΒΗ ΛΑΔΙΟΥ	1006191
31/12/2007	ΝΕΑΡΧΟΣ Ο.Ε. ΚΑΛΟΓΕΡΑΚΗΣ ΝΙΚΟΛΑΟΣ	ΣΥΣΤΗΜΑ ΑΠΟΜΑΚΡΥΝΣΗΣ ΤΟΞΙΚΩΝ ΒΑΡΕΩΝ ΜΕΤΑΛΛΩΝ ΑΠΟ ΟΣΤΡΑΚΟΕΙΔΗ	1006201
06/02/2008	ΒΑΣΙΛΟΠΟΥΛΟΣ ΑΝΔΡΕΑΣ ΕΥΕΛΠΙΔΟΥ ΝΙΚΗ	ΣΥΣΤΗΜΑ ΑΥΤΟΜΑΤΗΣ ΑΝΤΙΠΛΗΜΜΥΡΙΚΗΣ ΠΡΟΣΤΑΣΙΑΣ ΑΠΟ ΥΠΕΡΧΕΙΛΙΣΗ ΥΔΡΟΓΡΑΦΙΚΟΥ ΔΙΚΤΥΟΥ	1006195

2.3 ΕΥΡΕΤΗΡΙΟ Δ.Ε. ΣΥΜΦΩΝΑ ΜΕ ΤΗΝ ΑΛΦΑΒΗΤΙΚΗ ΣΕΙΡΑ ΤΩΝ ΔΙΚΑΙΟΥΧΩΝ

ΔΙΚΑΙΟΥΧΟΣ (73)	ΤΙΤΛΟΣ ΕΦΕΥΡΕΣΗΣ (54)	ΚΑΤΑΘΕΣΗ (22)	ΑΡ. Δ.Ε. (21)
ΚΑΪΜΑΣΙΔΗΣ ΘΕΟΔΟΣΙΟΣ	ΒΕΛΤΙΩΤΗΣ ΟΡΥΚΤΩΝ ΥΓΡΩΝ ΝΕΡΟΥ ΚΑΥΣΙΜΟΥ ΠΑΡΑΓΩΓΩΝ ΚΑΙ ΦΥΣΙΚΟΥ ΑΕΡΙΟΥ	29/05/2007	1006185
SOUKOS ROBOTS ABEE	ΣΥΓΧΡΟΝΟ ΥΒΡΙΔΙΚΟ ΣΥΣΤΗΜΑ ΠΑΡΑΓΩΓΗΣ, ΑΠΟΘΗΚΕΥΣΗΣ ΚΑΙ ΔΙΑΝΟΜΗΣ ΗΛΕΚΤΡΙΚΗΣ ΕΝΕΡΓΕΙΑΣ	08/12/2006	1006179
UNISMACK ΑΝΩΝΥΜΗ ΒΙΟΜΗΧΑΝΙΚΗ ΚΑΙ ΕΜΠΟΡΙΚΗ ΕΤΑΙΡΕΙΑ ΤΡΟΦΙΜΩΝ ΚΑΙ ΜΕ ΔΙΑΚΡΙΤΙΚΟ ΤΙΤΛΟ "U & S UNISMACK ABEE	ΣΝΑΚ ΜΕ ΑΝΥΨΩΜΕΝΑ ΤΟΙΧΩΜΑΤΑ (ΦΟΥΣΚΩΜΕΝΟ), ΜΕ ΒΑΣΗ ΤΟ ΤΥΡΙ ΚΑΙ ΤΟ ΑΜΥΛΟ ΠΑΤΑΤΑΣ ΚΑΙ ΜΕΘΟΔΟΣ ΠΑΡΑΓΩΓΗΣ ΤΟΥ	17/09/2007	1006206
ΑΛΚΟ ΕΛΛΑΣ ΑΒΕΕ ΑΛΟΥΜΙΝΙΟΥ	ΚΑΤΑΣΚΕΥΗ ΠΡΟΣΟΨΗΣ ΜΕ ΠΡΟΦΙΛ ΚΟΛΟΝΑΣ ΚΑΙ ΠΡΟΦΙΛ ΤΡΑΒΕΡΣΑΣ ΠΟΥ ΑΠΟΒΛΕΠΕΙ ΣΤΗΝ ΔΗΜΙΟΥΡΓΙΑ ΠΛΑΙΣΙΟΥ ΥΠΟΔΟΧΗΣ ΚΡΥΣΤΑΛΛΩΝ Ή ΠΛΑΚΩΝ	12/06/2007	1006186
ΑΜΟΙΡΙΔΗΣ ΓΕΩΡΓΙΟΣ	ΣΥΣΚΕΥΗ ΑΝΑΡΡΟΦΗΣΗΣ ΚΥΣΤΕΩΝ ΩΟΘΗΚΗΣ ΑΓΕΛΑΔΩΝ ΚΑΙ ΜΕΘΟΔΟΣ ΕΦΑΡΜΟΓΗΣ ΤΗΣ	29/06/2006	1006175
ΑΝΑΡΓΥΡΟΥ ΑΝΑΡΓΥΡΟΣ	ΔΙΑΤΑΞΗ ΜΕΤΡΗΣΗΣ ΧΡΟΝΟΥ ΛΗΞΗΣ ΦΙΛΤΡΩΝ ΠΡΟΣΩΠΙΔΩΝ ΑΕΡΙΩΝ ΚΑΙ ΦΙΛΤΡΩΝ ΣΥΛΛΟΓΙΚΗΣ ΠΡΟΣΤΑΣΙΑΣ	20/11/2007	1006177
ΑΝΤΩΝΙΑΔΗΣ ΕΛΕΥΘΕΡΙΟΣ	ΑΥΤΟΜΑΤΗ ΣΥΣΚΕΥΗ ΜΗΧΑΝΙΚΗΣ ΑΠΟΛΥΜΑΝΣΗΣ ΛΕΚΑΝΗΣ ΤΟΥΑΛΕΤΑΣ	04/12/2007	1006182
ΑΝΩΝΥΜΗ ΒΙΟΤΕΧΝΙΚΗ ΚΑΙ ΕΜΠΟΡΙΚΗ ΕΤΑΙΡΕΙΑ ΜΕΤΑΛΛΙΚΩΝ ΚΑΙ ΟΡΕΙΧΑΛΚΙΝΩΝ ΚΑΤΑΣΚΕΥΩΝ BRASS FORM ABEE	ΠΙΝΑΚΑΣ ΥΔΡΟΛΗΨΙΑΣ ΥΔΡΕΥΣΗΣ/ΘΕΡΜΑΝΣΗΣ/ΨΥΞΗΣ ΜΕΤΑΒΑΛΛΟΜΕΝΟΥ ΜΗΚΟΥΣ	30/10/2007	1006181
ΒΑΣΙΛΕΙΑΔΗΣ ΕΛΕΥΘΕΡΙΟΣ	ΦΥΣΙΓΓΙΟ ΔΙΑΜΕΤΡΗΜΑΤΟΣ 12	07/09/2007	1006196
ΒΑΣΙΛΟΠΟΥΛΟΣ ΑΝΔΡΕΑΣ	ΣΥΣΤΗΜΑ ΑΥΤΟΜΑΤΗΣ ΑΝΤΙΠΛΗΜΜΥΡΙΚΗΣ ΠΡΟΣΤΑΣΙΑΣ ΑΠΟ ΥΠΕΡΧΕΙΛΙΣΗ ΥΔΡΟΓΡΑΦΙΚΟΥ ΔΙΚΤΥΟΥ	06/02/2008	1006195
ΓΕΩΡΓΑΚΟΠΟΥΛΟΣ ΑΡΙΣΤΟΜΕΝΗΣ	ΔΙΑΤΑΞΗ ΚΑΙ ΜΕΘΟΔΟΣ ΕΠΕΞΕΡΓΑΣΙΑΣ ΑΦΥΔΑΤΩΜΕΝΗΣ ΙΛΥΟΣ ΜΕ ΑΝΥΔΡΟ ΑΣΒΕΣΤΗ ΣΕ ΕΝΑ ΣΤΑΔΙΟ ΚΑΙ ΠΑΡΑΓΩΓΗ ΕΔΑΦΙΚΟΥ ΥΛΙΚΟΥ ΚΑΤΑΛΛΗΛΟΥ ΓΙΑ ΥΛΙΚΟ ΕΠΙΚΑΛΥΨΗΣ ΧΩΡΩΝ ΥΓΕΙΟΝΟΜΙΚΗΣ ΤΑΦΗΣ ΑΠΟΡΡΙΜΑΤΩΝ (ΧΥΤΑ).	10/07/2007	1006192
ΓΡΗΓΟΡΟΠΟΥΛΟΣ ΙΩΑΝΝΗΣ	ΝΕΟ ΚΟΥΤΙ ΚΑΣΕΤΙΝΑΣ ΣΥΣΚΕΥΑΣΙΑΣ ΣΙΓΑΡΕΤΩΝ ΠΟΥ ΑΠΟΤΕΛΕΙΤΑΙ ΑΠΟ ΕΝΑ ΤΕΜΑΧΙΟ ΧΑΡΤΟΝΙ ΚΑΙ ΚΟΛΛΑ	05/12/2007	1006178
ΕΒΓΑ ΣΥΜΜΕΤΟΧΩΝ ΑΝΩΝΥΜΗ ΕΤΑΙΡΕΙΑ	ΔΙΠΛΟΣ ΚΩΝΟΣ ΣΕ ΠΡΟΪΟΝΤΑ ΖΑΧΑΡΟΠΛΑΣΤΙΚΗΣ	14/09/2007	1006205
ΕΤΑΙΡΕΙΑ ΕΡΕΥΝΩΝ ΒΙΟΤΕΧΝΟΛΟΓΙΑΣ ΗΠΕΙΡΟΥ ΑΦΟΙ Α. ΠΙΤΕΝΗ & ΣΙΑ Ο.Ε. Η.Η.Β.Τ. R JSCO	ΕΚΧΥΛΙΣΜΑΤΑ ΤΩΝ ΦΥΛΛΩΝ, ΦΛΟΙΩΝ ΚΑΙ ΑΝΘΕΩΝ ΔΙΑΦΟΡΩΝ ΓΗΓΕΝΩΝ ΕΛΛΗΝΙΚΩΝ ΠΟΙΚΙΛΙΩΝ ΤΟΥ ΦΥΤΟΥ "ΕΥΡΩΠΑΪΚΗ ΕΛΑΙΑ" ΣΕ ΣΕΙΡΕΣ ΠΟΛΙΚΩΝ ΚΑΙ ΜΗ ΠΟΛΙΚΩΝ ΔΙΑΛΥΤΩΝ, ΜΕ ΑΝΟΣΟΕΝΙΣΧΥΤΙΚΕΣ, ΑΝΤΙΘΡΟΜΒΩΤΙΚΕΣ, ΑΝΤΙΑΙΜΟΠΕΤΑΛΙΑΚΕΣ, ΑΝΤΙΛΙΠΙΔΑΙΜΙΚΕΣ, ΑΝΤΙΓΗΡΑΝΤΙΚΕΣ, ΑΝΤΙΚΑΡΚΙΝΟΓΟΝΕΣ, ΝΕΥΡΟΠΡΟΣΤΑΤΕΥΤΙΚΕΣ, ΑΝΤΙΚΑΡΚΙΝΙΚΕΣ, ΑΚΤΙΝΟΠΡΟΣΤΑΤΕΥΤΙΚΕΣ, ΑΝΤΙΡΕΥΜΑΤΙΚΕΣ, ΑΝΤΙΦΛΕΓΜΟΝΩΔΕΙΣ, ΔΕΡΜΟΠΡΟΣΤΑΤΕΥΤΙΚΕΣ, ΕΓΚΕΦΑΛΟΠΡΟΣΤΑΤΕΥΤΙΚΕΣ ΚΑΙ ΑΝΤΙΟΞΕΙΔΩΤΙΚΕΣ ΙΔΙΟΤΗΤΕΣ ΚΑΘΩΣ ΚΑΙ ΠΡΟΣΤΑΣΙΑ ΑΠΟ ΤΗΝ ΟΞΕΙΔΩΣΗ ΤΩΝ ΛΙΠΟΠΡΩΤΕΪΝΩΝ	07/08/2007	1006199
ΕΥΕΛΠΙΔΟΥ ΝΙΚΗ	ΣΥΣΤΗΜΑ ΑΥΤΟΜΑΤΗΣ ΑΝΤΙΠΛΗΜΜΥΡΙΚΗΣ ΠΡΟΣΤΑΣΙΑΣ ΑΠΟ ΥΠΕΡΧΕΙΛΙΣΗ ΥΔΡΟΓΡΑΦΙΚΟΥ ΔΙΚΤΥΟΥ	06/02/2008	1006195
ΚΑΖΑΝΤΖΗΣ ΑΝΑΣΤΑΣΙΟΣ	ΦΥΓΟΚΕΝΤΡΙΚΟΣ ΤΑΛΑΝΤΟΥΜΕΝΟΣ ΡΥΘΜΙΣΤΗΣ ΣΤΡΟΦΩΝ	06/07/2007	1006187
ΚΑΛΟΓΕΡΑΚΗΣ ΝΙΚΟΛΑΟΣ	ΣΥΣΤΗΜΑ ΑΠΟΜΑΚΡΥΝΣΗΣ ΤΟΞΙΚΩΝ ΒΑΡΕΩΝ ΜΕΤΑΛΛΩΝ ΑΠΟ ΟΣΤΡΑΚΟΕΙΔΗ	31/12/2007	1006201
ΚΕΧΑΓΙΑΣ ΒΑΣΙΛΕΙΟΣ	ΠΩΜΑ ΦΡΑΓΗΣ ΔΙΑΡΡΟΩΝ ΚΛΕΙΣΤΡΟΥ ΦΙΑΛΩΝ ΚΑΙ ΔΟΧΕΙΩΝ ΥΨΗΛΗΣ ΠΙΕΣΗΣ	21/09/2007	1006189
ΚΕΧΑΓΙΑΣ ΛΟΥΪΖΟΣ	ΠΩΜΑ ΦΡΑΓΗΣ ΔΙΑΡΡΟΩΝ ΚΛΕΙΣΤΡΟΥ ΦΙΑΛΩΝ ΚΑΙ ΔΟΧΕΙΩΝ ΥΨΗΛΗΣ ΠΙΕΣΗΣ	21/09/2007	1006189

ΔΙΚΑΙΟΥΧΟΣ (73)	ΤΙΤΛΟΣ ΕΦΕΥΡΕΣΗΣ (54)	ΚΑΤΑΘΕΣΗ (22)	ΑΡ. Δ.Ε. (21)
ΚΟΥΣΗΣ ΙΟΡΔΑΝΗΣ	ΧΕΙΡΙΣΤΗΡΙΟ ΠΑΛΑΙΟΥ ΤΥΠΟΥ ΗΛΕΚΤΡΟΝΙΚΩΝ ΠΑΙΧΝΙΔΙΩΝ	02/11/2007	1006198
ΜΑΝΤΖΑΡΗΣ ΘΕΟΔΩΡΟΣ	ΜΕΘΟΔΟΣ ΚΑΛΥΨΗΣ ΕΔΑΦΟΥΣ ΠΟΙΚΙΛΙΩΝ ΕΠΙΤΡΑΠΕΖΙΩΝ ΣΤΑΦΥΛΙΩΝ ΓΙΑ ΤΗ ΜΕΙΩΣΗ ΤΩΝ ΕΠΙΖΗΜΙΩΝ ΕΠΙΔΡΑΣΕΩΝ ΤΩΝ ΒΡΟΧΟΠΤΩΣΕΩΝ	20/09/2007	1006200
ΜΑΡΓΙΩΛΟΣ ΙΩΑΝΝΗΣ	ΔΙΑΤΑΞΗ ΚΑΙ ΜΕΘΟΔΟΣ ΕΠΕΞΕΡΓΑΣΙΑΣ ΑΦΥΔΑΤΩΜΕΝΗΣ ΙΛΥΟΣ ΜΕ ΑΝΥΔΡΟ ΑΣΒΕΣΤΗ ΣΕ ΕΝΑ ΣΤΑΔΙΟ ΚΑΙ ΠΑΡΑΓΩΓΗ ΕΔΑΦΙΚΟΥ ΥΛΙΚΟΥ ΚΑΤΑΛΛΗΛΟΥ ΓΙΑ ΥΛΙΚΟ ΕΠΙΚΑΛΥΨΗΣ ΧΩΡΩΝ ΥΓΕΙΟΝΟΜΙΚΗΣ ΤΑΦΗΣ ΑΠΟΡΡΙΜΑΤΩΝ (ΧΥΤΑ).	10/07/2007	1006192
ΜΠΑΛΝΤΟΥΚΑΣ ΑΝΤΩΝΗΣ	ΕΚΠΑΙΔΕΥΤΙΚΗ ΣΥΣΚΕΥΗ ΖΥΓΟΥ ΜΕ ΔΥΟ ΠΑΡΑΛΛΗΛΟΥΣ ΒΡΑΧΙΟΝΕΣ, ΚΑΤΑΣΚΕΥΑΣΜΕΝΗ ΑΠΟ ΑΝΑΚΥΚΛΩΣΙΜΑ ΥΛΙΚΑ	04/12/2007	1006190
ΜΠΑΡΑΚΟΣ ΙΩΑΝΝΗΣ	ΤΕΧΝΗΤΗ ΚΑΥΣΙΜΗ ΥΛΗ ΓΙΑ ΤΖΑΚΙΑ ΚΑΙ ΣΟΜΠΕΣ	24/10/2007	1006176
ΜΠΙΡΑΤΣΗΣ ΧΡΗΣΤΟΣ	ΜΗΧΑΝΗ ΑΦΑΙΡΕΣΗΣ ΕΛΑΙΟΚΑΡΠΟΥ ΑΠΟ ΚΟΜΜΕΝΑ ΚΛΑΔΙΑ ΜΕ ΕΝΣΩΜΑΤΩΜΕΝΟ ΜΗΧΑΝΙΣΜΟ ΘΡΥΜΜΑΤΙΣΜΟΥ ΤΩΝ ΑΔΕΙΩΝ ΚΛΑΔΙΩΝ	14/08/2007	1006204
ΜΠΡΑΛΙΟΥ ΓΕΩΡΓΙΑ	ΒΙΟΑΝΑΛΥΤΙΚΗ ΜΕΘΟΔΟΣ ΤΑΥΤΟΠΟΙΗΣΗΣ ΑΝΤΙΚΑΡΚΙΝΙΚΩΝ ΟΥΣΙΩΝ: ΣΤΕΛΕΧΟΣ ΖΥΜΟΜΥΚΗΤΑ ΠΟΥ ΕΠΙΤΡΕΠΕΙ ΤΗΝ ΜΕΤΡΗΣΗ ΜΕΤΑΓΡΑΦΙΚΗΣ ΔΡΑΣΤΙΚΟΤΗΤΑΣ ΤΟΥ ΑΝΘΡΩΠΙΝΟΥ ΕΠΑΓΟΜΕΝΟΥ ΑΠΟ ΤΗΝ ΥΠΟΞΙΑ ΠΑΡΑΓΟΝΤΑ 1	24/11/2004	1006193
ΝΕΑΡΧΟΣ Ο.Ε.	ΣΥΣΤΗΜΑ ΑΠΟΜΑΚΡΥΝΣΗΣ ΤΟΞΙΚΩΝ ΒΑΡΕΩΝ ΜΕΤΑΛΛΩΝ ΑΠΟ ΟΣΤΡΑΚΟΕΙΔΗ	31/12/2007	1006201
ΝΙΝΟΛΑΚΗΣ ΜΑΡΚΟΣ	ΗΛΕΚΤΡΟΛΥΤΙΚΗ ΜΕΘΟΔΟΣ ΔΙΑΧΕΙΡΙΣΗΣ ΑΣΤΙΚΩΝ ΛΥΜΑΤΩΝ	07/04/2006	1006202
ΠΑΛΙΟΚΑΣ ΙΩΑΝΝΗΣ	ΣΥΣΚΕΥΗ ΑΤΟΜΙΚΗΣ ΗΛΕΚΤΡΟΝΙΚΗΣ ΦΑΡΜΑΚΕΥΤΙΚΗΣ ΥΠΕΝΘΥΜΙΣΗΣ	12/07/2007	1006180
ΠΕΝΤΑΚΑΛΟΥ ΜΑΡΙΑ	ΑΥΤΟΚΟΛΛΗΤΕΣ ΣΟΛΕΣ ΠΑΠΟΥΤΣΙΩΝ	14/02/2007	1006194
ΣΑΗΣ ΑΓΓΕΛΟΣ-ΜΙΧΑΗΛ	ΚΑΛΥΜΜΑ ΚΕΦΑΛΗΣ ΕΛΕΓΧΟΜΕΝΗΣ ΘΕΡΜΟΚΡΑΣΙΑΣ	08/08/2007	1006203
ΣΙΜΟΣ ΓΕΩΡΓΙΟΣ	ΒΙΟΑΝΑΛΥΤΙΚΗ ΜΕΘΟΔΟΣ ΤΑΥΤΟΠΟΙΗΣΗΣ ΑΝΤΙΚΑΡΚΙΝΙΚΩΝ ΟΥΣΙΩΝ: ΣΤΕΛΕΧΟΣ ΖΥΜΟΜΥΚΗΤΑ ΠΟΥ ΕΠΙΤΡΕΠΕΙ ΤΗΝ ΜΕΤΡΗΣΗ ΜΕΤΑΓΡΑΦΙΚΗΣ ΔΡΑΣΤΙΚΟΤΗΤΑΣ ΤΟΥ ΑΝΘΡΩΠΙΝΟΥ ΕΠΑΓΟΜΕΝΟΥ ΑΠΟ ΤΗΝ ΥΠΟΞΙΑ ΠΑΡΑΓΟΝΤΑ 1	24/11/2004	1006193
ΣΙΟΥΤΗΣ ΓΕΩΡΓΙΟΣ	ΣΚΑΦΟΣ ΜΕ ΚΕΚΛΙΜΕΝΗ ΤΡΟΠΙΔΑ ΚΑΙ ΠΡΟΟΔΕΥΤΙΚΑ ΑΝΕΣΤΡΑΜΜΕΝΟΥΣ ΝΟΜΕΙΣ	26/10/2007	1006197
ΣΤΟΥΠΑΣ ΔΗΜΗΤΡΙΟΣ	ΥΔΡΑΥΛΙΚΟ ΣΥΓΚΡΟΤΗΜΑ ΠΑΡΑΓΩΓΗΣ ΘΕΡΜΟΤΗΤΑΣ ΜΕ ΤΡΙΒΗ ΛΑΔΙΟΥ	07/12/2007	1006191
ΤΖΑΝΟΥ ΕΥΓΕΝΙΑ	ΜΗΧΑΝΙΣΜΟΣ ΑΥΞΟΜΕΙΩΣΗΣ ΜΗΚΟΥΣ ΤΡΑΠΕΖΙΟΥ ΚΑΙ ΑΝΑΔΙΠΛΩΣΗΣ ΚΑΠΑΚΙΩΝ ΤΟΥ	08/11/2007	1006207
ΤΣΕΠΑΠΑΔΑΚΗΣ ΕΥΑΓΓΕΛΟΣ	ΔΙΑΤΑΞΗ ΚΑΙ ΜΕΘΟΔΟΣ ΕΠΕΞΕΡΓΑΣΙΑΣ ΑΦΥΔΑΤΩΜΕΝΗΣ ΙΛΥΟΣ ΜΕ ΑΝΥΔΡΟ ΑΣΒΕΣΤΗ ΣΕ ΕΝΑ ΣΤΑΔΙΟ ΚΑΙ ΠΑΡΑΓΩΓΗ ΕΔΑΦΙΚΟΥ ΥΛΙΚΟΥ ΚΑΤΑΛΛΗΛΟΥ ΓΙΑ ΥΛΙΚΟ ΕΠΙΚΑΛΥΨΗΣ ΧΩΡΩΝ ΥΓΕΙΟΝΟΜΙΚΗΣ ΤΑΦΗΣ ΑΠΟΡΡΙΜΑΤΩΝ (ΧΥΤΑ).	10/07/2007	1006192
ΤΣΟΛΠΑΚΗΣ ΦΩΤΙΟΣ	ΜΗΧΑΝΗ ΕΣΩΤΕΡΙΚΗΣ ΚΑΥΣΕΩΣ ΑΝΕΥ ΣΤΡΟΦΑΛΟΦΟΡΟΥ ΑΞΟΝΑ	10/08/2007	1006188
ΤΣΟΜΠΑΝΑΚΗΣ ΑΠΟΣΤΟΛΟΣ	ΠΡΟΪΟΝ ΚΑΙ ΜΕΘΟΔΟΣ ΕΚΧΥΛΙΣΗΣ ΔΙΚΤΑΜΟΥ ΣΕ ΕΛΑΙΟΛΑΔΟ ΓΙΑ ΧΡΗΣΗ ΩΣ ΒΑΣΙΚΟ ΣΥΣΤΑΤΙΚΟ ΚΑΛΛΥΝΤΙΚΩΝ ΠΡΟΪΟΝΤΩΝ	16/01/2006	1006174
ΦΑΗΣ ΔΗΜΗΤΡΙΟΣ	ΜΕΘΟΔΟΣ ΚΑΤΑΣΚΕΥΗΣ ΦΕΡΟΝΤΑ ΟΡΓΑΝΙΣΜΟΥ (ΣΚΕΛΕΤΟΥ) ΠΡΟΣ ΑΝΕΓΕΡΣΗ ΚΤΙΡΙΩΝ, ΜΕ ΣΥΝΔΕΣΗ ΜΕΤΑΞΥ ΤΟΥΣ ΓΡΑΜΜΙΚΩΝ ΦΟΡΕΩΝ ΟΡΘΟΓΩΝΙΚΗΣ ΔΙΑΤΟΜΗΣ ΚΑΙ ΠΡΙΣΜΑΤΙΚΗΣ ΜΟΡΦΗΣ.	07/10/2005	1006183

ΔΙΚΑΙΟΥΧΟΣ (73)	ΤΙΤΛΟΣ ΕΦΕΥΡΕΣΗΣ (54)	ΚΑΤΑΘΕΣΗ (22)	ΑΡ. Δ.Ε. (21)
ΧΡΥΣΑΝΙΔΗΣ ΧΑΡΑΛΑΜΠΟΣ	ΜΕΘΟΔΟΣ ΚΑΛΥΨΗΣ ΕΔΑΦΟΥΣ ΠΟΙΚΙΛΙΩΝ ΕΠΙΤΡΑΠΕΖΙΩΝ ΣΤΑΦΥΛΙΩΝ ΓΙΑ ΤΗ ΜΕΙΩΣΗ ΤΩΝ ΕΠΙΖΗΜΙΩΝ ΕΠΙΔΡΑΣΕΩΝ ΤΩΝ ΒΡΟΧΟΠΤΩΣΕΩΝ	20/09/2007	1006200
ΨΩΜΑΣ ΒΛΑΣΙΟΣ-ΠΑΝΑΓΙΩΤΗΣ	ΣΙΛΙΚΟΝΟΥΧΑ ΗΛΕΚΤΡΟΠΑΝΕΛ ΘΕΡΜΑΝΣΗΣ	20/02/2007	1006184

2.4 ΠΙΣΤΟΠΟΙΗΤΙΚΑ ΥΠΟΔΕΙΓΜΑΤΟΣ ΧΡΗΣΙΜΟΤΗΤΑΣ

ΑΡΙΘΜΟΣ Π.Υ.Χ. ***(11):2002769***
ΑΡΙΘΜΟΣ ΑΙΤΗΣΗΣ Π.Υ.Χ. *(21):*20050200071
ΔΙΚΑΙΟΥΧΟΣ *(73):*1)ΒΑΣΙΛΟΠΟΥΛΟΣ ΠΑΝΑΓΙΩΤΗ ΑΝΔΡΕΑΣ
Φλοίας 13,,15125 ΜΑΡΟΥΣΙ (ΑΤΤΙΚΗΣ), ΕΛΛΑΔΑ
ΗΜΕΡΟΜ. ΚΑΤΑΘΕΣΗΣ *(22):*08/09/2004
ΗΜΕΡΟΜ. ΑΠΟΝΟΜΗΣ *(47):*02/12/2008
ΣΥΜΒ. ΠΡΟΤΕΡΑΙΟΤΗΤΕΣ *(30):*
ΕΦΕΥΡΕΤΗΣ *(72):*1)ΒΑΣΙΛΟΠΟΥΛΟΣ ΠΑΝΑΓΙΩΤΗ ΑΝΔΡΕΑΣ
ΕΙΔΙΚΟΣ ΠΛΗΡΕΞΟΥΣΙΟΣ *(74):*
ΑΝΤΙΚΛΗΤΟΣ *(74):*
ΤΙΤΛΟΣ ΕΦΕΥΡΕΣΗΣ ***(54):ΠΛΗΡΟΦΟΡΙΑΚΟΣ ΧΑΡΤΗΣ ΣΧΕΔΙΑΣΜΕΝΟΣ ΓΙΑ ΔΟΡΥΦΟΡΙΚΟ ΑΝΙΧΝΕΥΤΗ ΣΤΙΓΜΑΤΟΣ.***

ΠΕΡΙΛΗΨΗ(57)

Η εφεύρεση αναφέρεται σε μία μορφή έντυπου ή ηλεκτρονικού GPS χάρτη που βοηθά το χρήστη να πλοηγείται μέσω Δορυφορικού Στίγματος (ΓΠΣ), εύκολα, απλά και χωρίς πολύπλοκους υπολογισμούς και μεταφορές συντεταγμένων, στο σημείο ενδιαφέροντός του. Γενικήαρχή λειτουργίας του GPS χάρτη είναι η ύπαρξη ενός ζεύγους γεωγραφικών συντεταγμένων για καθένα από τα σημεία που ο κατασκευαστής θεώρησε ως εν δυνάμει σημεία ενδιαφέροντος του τελικού χρήστη. Τις συντεταγμένες αυτές, ο χρήστης θα μπορεί να τις εισάγει στο GPS του με απλή αντιγραφή, χωρίς να απαιτούνται υπολογισμοί, μεταφορές συντεταγμένων από το περιθώριο του χάρτη και γενικά διαδικασίες που γενικά δυσκολεύουν το χρήστη στην πλοήγησή του. Ο GPS χάρτης, σχεδιάζεται από ειδική ομάδα του κατασκευαστή, η οποία λαμβάνοντας υπόψη τη χρήση για την οποία προορίζεται ο GPS χάρτης (π.χ. θαλάσσιο τουρισμό, περιπατητικό τουρισμό, οδικό τουρισμό, κλπ.), καθορίζουν τις ομάδες πληροφοριών, αλλά και το ποια θεωρούνται σημεία ενδιαφέροντος (π.χ. λιμάνια,σημεία ανεφοδιασμού, καταφύγια, αξιοθέατα κλπ.),που θα περιέχει ο χάρτης. Ο GPS χάρτης κατασκευάζεται με μεγάλη ακρίβεια ως προς τα στοιχεία και τις συντεταγμένες που φέρει, με χρήση ειδικού λογισμικού διαχείρισης χαρτογραφικών δεδομένων (γεωγραφικάσυστήματα πληροφοριών - GIS). Τα GIS έχουν όλες τα στοιχεία σε πληροφοριακά επίπεδα ψηφιακής μορφής, ενώ παράλληλα γνωρίζουν με πολύ μεγάλη ακρίβεια τις γεωγραφικές συντεταγμένες σε κάθε σημείο επί του χάρτη. Ο GPS χάρτης αποτελεί μία εύχρηστη για πλοήγηση και παράλληλα παραστατικότατη μορφή χάρτη, που αναδεικνύει τον πλούτο της περιοχής που πραγματεύεται, ενώ για κάθε σημείο παρέχει συνοπτικές πληροφορίες (περιγραφή, εικόνες κλπ.) και τις ακριβείς συντεταγμένες έτοιμες για την απευθείας εισαγωγή τους στο GPS.

ΑΡΙΘΜΟΣ Π.Υ.Χ. ***(11):2002770***
ΑΡΙΘΜΟΣ ΑΙΤΗΣΗΣ Π.Υ.Χ. *(21):*20080200058
ΔΙΚΑΙΟΥΧΟΣ *(73):*1)ΤΡΙΧΑΚΗΣ ΑΝΤΩΝΙΟΣ
ΒΙ.ΠΕ. Νέας Ραιδεστού, 15ο χλμ ΘΕΣΣΑΛΟΝΙΚΗΣ-ΠΟΛΥΓΥΡΟΥ, Τ.Θ. 367,57001 ΘΕΡΜΗ (ΘΕΣΣΑΛΟΝΙΚΗΣ), ΕΛΛΑΔΑ
ΗΜΕΡΟΜ. ΚΑΤΑΘΕΣΗΣ *(22):*19/05/2008
ΗΜΕΡΟΜ. ΑΠΟΝΟΜΗΣ *(47):*02/12/2008
ΣΥΜΒ. ΠΡΟΤΕΡΑΙΟΤΗΤΕΣ *(30):*
ΕΦΕΥΡΕΤΗΣ *(72):*1)ΤΡΙΧΑΚΗΣ ΑΝΤΩΝΙΟΣ
ΕΙΔΙΚΟΣ ΠΛΗΡΕΞΟΥΣΙΟΣ *(74):*ΚΙΛΙΜΙΡΗΣ ΚΩΝΣΤΑΝΤΙΝΟΣ
Χατζηγιάννη Μέξη 7, 11528 ΑΘΗΝΑ
ΑΝΤΙΚΛΗΤΟΣ *(74):*ΚΙΛΙΜΙΡΗΣ ΚΩΝΣΤΑΝΤΙΝΟΣ
Χατζηγιάννη Μέξη 7,115 28 ΑΘΗΝΑ
ΤΙΤΛΟΣ ΕΦΕΥΡΕΣΗΣ ***(54):ΣΥΝΑΡΜΟΛΟΓΟΥΜΕΝΟ ΣΤΕΓΑΝΟ ΧΑΡΤΙΝΟ ΣΚΕΥΟΣ ΤΡΟΦΙΜΩΝ ΜΕ ΚΑΠΑΚΙ ΑΣΦΑΛΕΙΑΣ***

ΠΕΡΙΛΗΨΗ(57)

Συναρμολογούμενο στεγανό χάρτινο σκεύος τροφίμων με καπάκι ασφαλείας που αποτελείται από δύο ενιαία τμήματα (καπάκι και βάση αντίστοιχα). Το κάτω τμήμα (βάση) περιλαμβάνει κύριο σώμα με τέσσερα αναδιπλούμενα τμήματα (1, 2, 3, 4). Τα ως άνω τμήματα περιλαμβάνουν γωνιακής μορφής αναδιπλούμενα τμήματα (5, 6, 7, 8) που σχηματίζουν τις τέσσερις γωνίες με προεξοχές του σχήματος. Επιπλέον το κάτω τμήμα περιλαμβάνει ειδικά διαμορφωμένα τμήματα εγκοπών (9, 10, 11, 12) με τα οποία κουμπώνουν οι προεξοχέςτων παραπάνω γωνιών. Επίσης περιλαμβάνει κούμπωμα ασφαλείας (13). Το επάνω τμήμα (καπάκι) είναι σχεδιασμένο με εγκοπές (14, 15, 16, 17) έτσι ώστε όταν κλείνει να εφαρμόζει κουμπώνοντας με τις προεξοχές του κάτω τμήματος και να ασφαλίζει με τη χρήση του κουμπώματος ασφαλείας.

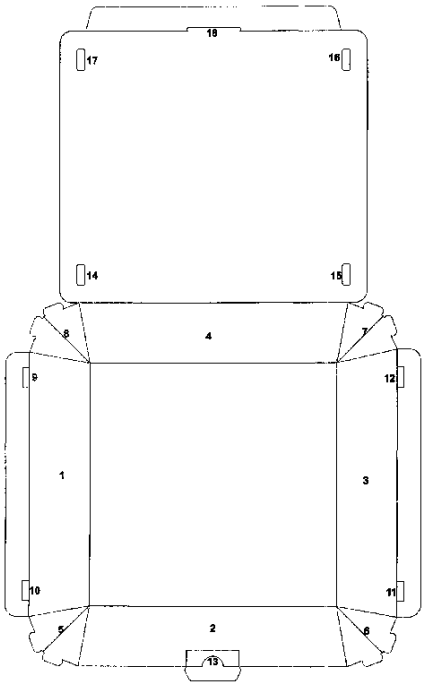

ΑΡΙΘΜΟΣ Π.Υ.Χ. ***(11):*****2002771**
ΑΡΙΘΜΟΣ ΑΙΤΗΣΗΣ Π.Υ.Χ. *(21):*20080200048
ΔΙΚΑΙΟΥΧΟΣ *(73):*1)ΑΘΑΝ. Δ. ΚΟΥΚΟΥΤΑΡΗΣ ΑΕΒΕ ΒΙΟΜΗΧΑΝΙΑ ΚΑΤΕΨΥΓΜΕΝΗΣ ΖΥΜΗΣ
1ο χλμ. Κοζάνης - Άργιλου,50100 ΚΟΖΑΝΗ (ΚΟΖΑΝΗΣ), ΕΛΛΑΔΑ
ΗΜΕΡΟΜ. ΚΑΤΑΘΕΣΗΣ *(22):*13/05/2008
ΗΜΕΡΟΜ. ΑΠΟΝΟΜΗΣ *(47):*18/12/2008
ΣΥΜΒ. ΠΡΟΤΕΡΑΙΟΤΗΤΕΣ *(30):*
ΕΦΕΥΡΕΤΗΣ *(72):*1)ΜΑΝΟΣ ΚΥΡΙΑΚΟΣ
ΕΙΔΙΚΟΣ ΠΛΗΡΕΞΟΥΣΙΟΣ *(74):*ΤΣΟΥΜΑ ΦΑΝΗ
Σανταρόζα 3,, 10564 ΑΘΗΝΑ
ΑΝΤΙΚΛΗΤΟΣ *(74):*ΤΣΟΥΜΑ ΦΑΝΗ
Σανταρόζα 3,,10564 ΑΘΗΝΑ
ΤΙΤΛΟΣ ΕΦΕΥΡΕΣΗΣ ***(54):*****ΣΚΕΥΟΣ ΑΠΟ ΕΙΔΙΚΟ ΧΑΡΤΙ ΓΙΑ ΨΗΣΙΜΟ ΠΙΤΑΣ ΣΕ ΟΙΚΙΑΚΟ ΦΟΥΡΝΟ**

ΠΕΡΙΛΗΨΗ(57)

Σκεύος από ειδικό χαρτί για ψήσιμο πίτας σε οικιακό φούρνο, το οποίο (σκεύος) κατασκευάζεται σε δύο κυκλικά σχέδια με διάμετρο βάσης 280 - 340 ΜΜ, ύψους 20 ΜΜ - 35 ΜΜ, με πτερύγια και χωρίς πτερύγια. Το σκεύος ψησίματος έχει σύνθεση υλικού, η οποία είναι πρωτογενές χαρτόνι 240 5gr ανά m2, μηχανικό πολτό 300 μm, 3πλής επίχρυσης και επικάλυψης PET 45 gr ανά m2, βομβαρδισμένο και πάχους 34 mm. Το σκεύος επιτρέπει το απευθείας ψήσιμο της περιεχόμενης πίτας σε οικιακό φούρνο με ομοιόμορφο τρόπο χωρίς να απαιτείται από το χρήστη του σκεύους να αλλάζει πλευρά στην πίτα προκειμένου αυτή να ψηθεί ομοιόμορφα.

ΑΡΙΘΜΟΣ Π.Υ.Χ. ***(11):*****2002772**
ΑΡΙΘΜΟΣ ΑΙΤΗΣΗΣ Π.Υ.Χ. *(21):*20080200118
ΔΙΚΑΙΟΥΧΟΣ *(73):*1)ΔΕΡΜΑΤΗΣ ΕΜΜΑΝΟΥΗΛ
Σχολείου 22,15342 ΑΓΙΑ ΠΑΡΑΣΚΕΥΗ (ΑΤΤΙΚΗΣ), ΕΛΛΑΔΑ

ΗΜΕΡΟΜ. ΚΑΤΑΘΕΣΗΣ *(22):*14/05/2008
ΗΜΕΡΟΜ. ΑΠΟΝΟΜΗΣ *(47):*19/12/2008
ΣΥΜΒ. ΠΡΟΤΕΡΑΙΟΤΗΤΕΣ *(30):*
ΕΦΕΥΡΕΤΗΣ *(72):*1)ΔΕΡΜΑΤΗΣ ΕΜΜΑΟΥΗΛ

ΕΙΔΙΚΟΣ ΠΛΗΡΕΞΟΥΣΙΟΣ *(74):*
ΑΝΤΙΚΛΗΤΟΣ *(74):*
ΤΙΤΛΟΣ ΕΦΕΥΡΕΣΗΣ ***(54):*****ΔΙΠΛΟΚΟΥΛΟΥΡΟ**
ΠΕΡΙΛΗΨΗ(57)

Το διπλοκούλουρο αποτελείται από δύο κουλούρια, ένα μεγαλύτερο (1) και ένα μικρότερο (2) και μάλιστα με τρόπο ώστε η εξωτερική διάμετρος (3) του μικρότερου (2) να είναι ίση ή ελαφρώς μικρότερη από την εσωτερική διάμετρο (4) του μεγαλύτερου (2). Τοποθετούνται δε προς ψήσιμο και στην συνέχεια προς διακίνηση, το ένα μέσα στο άλλο, μειώνοντας με τον τρόπο αυτό το κόστος παρασκευής των κουλουριών αφού εξοικονομείται χρόνος και χώρος ψησίματος και όγκος μεταφοράς και συσκευασίας αυτών. Το διπλοκούλουρο μπορεί να διατεθεί στην αγορά σαν ένα ενιαίο προϊόν ή σαν δύο ξεχωριστά κουλούρια.

2.5 ΕΥΡΕΤΗΡΙΟ Π.Υ.Χ. ΣΥΜΦΩΝΑ ΜΕ ΤΗΝ ΗΜΕΡΟΜΗΝΙΑ ΚΑΤΑΘΕΣΗΣ

ΚΑΤΑΘΕΣΗ (22)	ΔΙΚΑΙΟΥΧΟΣ (73)	ΤΙΤΛΟΣ ΕΦΕΥΡΕΣΗΣ (54)	ΑΡ. Π.Υ.Χ. (11)
08/09/2004	ΒΑΣΙΛΟΠΟΥΛΟΣ ΑΝΔΡΕΑΣ	ΠΛΗΡΟΦΟΡΙΑΚΟΣ ΧΑΡΤΗΣ ΣΧΕΔΙΑΣΜΕΝΟΣ ΓΙΑ ΔΟΡΥΦΟΡΙΚΟ ΑΝΙΧΝΕΥΤΗ ΣΤΙΓΜΑΤΟΣ.	2002769
13/05/2008	ΑΘΑΝ. Δ. ΚΟΥΚΟΥΤΑΡΗΣ ΑΕΒΕ ΒΙΟΜΗΧΑΝΙΑ ΚΑΤΕΨΥΓΜΕΝΗΣ ΖΥΜΗΣ	ΣΚΕΥΟΣ ΑΠΟ ΕΙΔΙΚΟ ΧΑΡΤΙ ΓΙΑ ΨΗΣΙΜΟ ΠΙΤΑΣ ΣΕ ΟΙΚΙΑΚΟ ΦΟΥΡΝΟ	2002771
14/05/2008	ΔΕΡΜΑΤΗΣ ΕΜΜΑΝΟΥΗΛ	ΔΙΠΛΟΚΟΥΛΟΥΡΟ	2002772
19/05/2008	ΤΡΙΧΑΚΗΣ ΑΝΤΩΝΙΟΣ	ΣΥΝΑΡΜΟΛΟΓΟΥΜΕΝΟ ΣΤΕΓΑΝΟ ΧΑΡΤΙΝΟ ΣΚΕΥΟΣ ΤΡΟΦΙΜΩΝ ΜΕ ΚΑΠΑΚΙ ΑΣΦΑΛΕΙΑΣ	2002770

2.6 ΕΥΡΕΤΗΡΙΟ Π.Υ.Χ. ΣΥΜΦΩΝΑ ΜΕ ΤΗΝ ΑΛΦΑΒΗΤΙΚΗ ΣΕΙΡΑ ΤΩΝ ΔΙΚΑΙΟΥΧΩΝ

ΔΙΚΑΙΟΥΧΟΣ (73)	**ΤΙΤΛΟΣ ΕΦΕΥΡΕΣΗΣ (54)**	**ΚΑΤΑΘΕΣΗ (22)**	**ΑΡ. Π.Υ.Χ. (21)**
ΒΑΣΙΛΟΠΟΥΛΟΣ ΑΝΔΡΕΑΣ	ΠΛΗΡΟΦΟΡΙΑΚΟΣ ΧΑΡΤΗΣ ΣΧΕΔΙΑΣΜΕΝΟΣ ΓΙΑ ΔΟΡΥΦΟΡΙΚΟ ΑΝΙΧΝΕΥΤΗ ΣΤΙΓΜΑΤΟΣ.	08/09/2004	2002769
ΤΡΙΧΑΚΗΣ ΑΝΤΩΝΙΟΣ	ΣΥΝΑΡΜΟΛΟΓΟΥΜΕΝΟ ΣΤΕΓΑΝΟ ΧΑΡΤΙΝΟ ΣΚΕΥΟΣ ΤΡΟΦΙΜΩΝ ΜΕ ΚΑΠΑΚΙ ΑΣΦΑΛΕΙΑΣ	19/05/2008	2002770
ΑΘΑΝ. Δ. ΚΟΥΚΟΥΤΑΡΗΣ ΑΕΒΕ ΒΙΟΜΗΧΑΝΙΑ ΚΑΤΕΨΥΓΜΕΝΗΣ ΖΥΜΗΣ	ΣΚΕΥΟΣ ΑΠΟ ΕΙΔΙΚΟ ΧΑΡΤΙ ΓΙΑ ΨΗΣΙΜΟ ΠΙΤΑΣ ΣΕ ΟΙΚΙΑΚΟ ΦΟΥΡΝΟ	13/05/2008	2002771
ΔΕΡΜΑΤΗΣ ΕΜΜΑΝΟΥΗΛ	ΔΙΠΛΟΚΟΥΛΟΥΡΟ	14/05/2008	2002772

2.7 ΣΥΜΠΛΗΡΩΜΑΤΙΚΑ ΠΙΣΤΟΠΟΙΗΤΙΚΑ ΠΡΟΣΤΑΣΙΑΣ ΓΙΑ ΦΑΡΜΑΚΑ

ΟΥΔΕΝ

2.8 ΕΥΡΕΤΗΡΙΟ Σ.Π.Π.Φ. ΣΥΜΦΩΝΑ ΜΕ ΤΗΝ ΗΜΕΡΟΜΗΝΙΑ ΚΑΤΑΘΕΣΗΣ

Δ Ε Ν Υ Π Α Ρ Χ Ε Ι Δ Η Μ Ο Σ Ι Ε Υ Σ Η

2.9 ΕΥΡΕΤΗΡΙΟ Σ.Π.Π.Φ. ΣΥΜΦΩΝΑ ΜΕ ΤΗΝ ΑΛΦΑΒΗΤΙΚΗ ΣΕΙΡΑ ΤΩΝ ΔΙΚΑΙΟΥΧΩΝ

Δ Ε Ν Υ Π Α Ρ Χ Ε Ι Δ Η Μ Ο Σ Ι Ε Υ Σ Η

2.10 ΣΥΜΠΛΗΡΩΜΑΤΙΚΑ ΠΙΣΤΟΠΟΙΗΤΙΚΑ ΠΡΟΣΤΑΣΙΑΣ ΓΙΑ ΦΥΤΟΠΡΟΣΤΑΤΕΥΤΙΚΑ ΠΡΟΪΟΝΤΑ

Ο Υ Δ Ε Ν

2.11 ΕΥΡΕΤΗΡΙΟ Σ.Π.Π.Φ.Π. ΣΥΜΦΩΝΑ ΜΕ ΤΗΝ ΗΜΕΡΟΜΗΝΙΑ ΚΑΤΑΘΕΣΗΣ

Δ Ε Ν Υ Π Α Ρ Χ Ε Ι Δ Η Μ Ο Σ Ι Ε Υ Σ Η

2.12 ΕΥΡΕΤΗΡΙΟ Σ.Π.Π.Φ.Π. ΣΥΜΦΩΝΑ ΜΕ ΤΗΝ ΑΛΦΑΒΗΤΙΚΗ ΣΕΙΡΑ ΤΩΝ ΔΙΚΑΙΟΥΧΩΝ

Δ Ε Ν Υ Π Α Ρ Χ Ε Ι Δ Η Μ Ο Σ Ι Ε Υ Σ Η

ΜΕΡΟΣ Β΄

ΕΥΡΩΠΑΪΚΟΙ ΤΙΤΛΟΙ ΠΡΟΣΤΑΣΙΑΣ

Κ Ε Φ Α Λ Α Ι Ο 1
ΜΕΤΑΦΡΑΣΕΙΣ ΕΥΡΩΠΑΪΚΩΝ ΑΙΤΗΣΕΩΝ

1.1 ΑΝΑΚΟΙΝΩΣΗ ΓΙΑ ΚΑΤΑΘΕΣΗ ΜΕΤΑΦΡΑΣΗΣ ΤΩΝ ΑΞΙΩΣΕΩΝ ΕΥΡΩΠΑΪΚΩΝ ΑΙΤΗΣΕΩΝ Δ.Ε.

ΑΡΙΘ. ΕΛΛ. ΚΑΤΑΘΕΣΗΣ ***(21):*****20080300021**
ΗΜΕΡ. ΕΛΛ. ΚΑΤΑΘΕΣΗΣ *(22):*20/01/2009
ΑΡΙΘ./ΗΜΕΡ. ΔΗΜΟΣΙΕΥΣΗΣ
ΕΥΡΩΠΑΪΚΗΣ ΑΙΤΗΣΗΣ *(87):*1952033 - 24/05/2007
ΑΡΙΘ./ΗΜΕΡ. ΚΑΤΑΘΕΣΗΣ
ΕΥΡΩΠΑΪΚΗΣ ΑΙΤΗΣΗΣ *(86):*06806573.9--26/10/2006
ΚΑΤΑΘΕΤΗΣ *(71):*1)SCHWING GMBH
Friedrich-Wilhelm-Schwing-Strasse 1, 9431
ST.STEFAN, ΑΥΣΤΡΙΑ
ΣΥΜΒ. ΠΡΟΤΕΡΑΙΟΤΗΤΕΣ *(30):*20050001874-17/11/2005-AT
ΕΙΔΙΚΟΣ ΠΛΗΡΕΞΟΥΣΙΟΣ *(74):*ΤΣΙΜΙΚΑΛΗΣ ΑΘΑΝΑΣΙΟΣ
Ν. Βάμβα 1, 10674 ΑΘΗΝΑ
ΑΝΤΙΚΛΗΤΟΣ *(74):*ΤΣΙΜΙΚΑΛΗΣ ΑΘΑΝΑΣΙΟΣ
Ν. Βάμβα 1,10674 ΑΘΗΝΑ
ΤΙΤΛΟΣ ΕΦΕΥΡΕΣΗΣ ***(54):*****ΥΔΡΑΥΛΙΚΟΣ ΚΥΛΙΝΔΡΟΣ**

1.2 ΕΥΡΕΤΗΡΙΟ ΕΥΡΩΠΑΪΚΩΝ ΑΙΤΗΣΕΩΝ ΣΥΜΦΩΝΑ ΜΕ ΤΟΝ ΑΡΙΘΜΟ ΔΗΜΟΣΙΕΥΣΗΣ ΤΗΣ ΕΥΡΩΠΑΪΚΗΣ ΑΙΤΗΣΗΣ

ΑΡ./ΗΜ.ΔΗΜ.Ε.Α. (87)	**ΚΑΤΑΘΕΤΗΣ (71)**	**ΤΙΤΛΟΣ ΕΦΕΥΡΕΣΗΣ (54)**	**ΑΡ.ΕΛ.ΚΑΤ. (21)**
1952033 - 24/05/2007	SCHWING GMBH	ΥΔΡΑΥΛΙΚΟΣ ΚΥΛΙΝΔΡΟΣ	20080300021

1.3 ΕΥΡΕΤΗΡΙΟ ΕΥΡΩΠΑΪΚΩΝ ΑΙΤΗΣΕΩΝ ΣΥΜΦΩΝΑ ΜΕ ΤΗΝ ΑΛΦΑΒΗΤΙΚΗ ΣΕΙΡΑ ΤΩΝ ΚΑΤΑΘΕΤΩΝ

ΚΑΤΑΘΕΤΗΣ (71)	**ΤΙΤΛΟΣ ΕΦΕΥΡΕΣΗΣ (54)**	**ΑΡ./ΗΜ.ΔΗΜ.Ε.Α. (87)**	**ΑΡ.ΕΛΛ.ΚΑΤ. (21)**
SCHWING GMBH	ΥΔΡΑΥΛΙΚΟΣ ΚΥΛΙΝΔΡΟΣ	1952033 - 24/05/2007	20080300021

2.1 ΑΝΑΚΟΙΝΩΣΗ ΓΙΑ ΚΑΤΑΘΕΣΗ ΜΕΤΑΦΡΑΣΗΣ ΕΥΡΩΠΑΪΚΩΝ Δ.Ε.

ΑΡΙΘΜΟΣ ΕΥΡ. Δ.Ε. ***(11):3067445***
ΑΡΙΘ. ΕΛΛ. ΚΑΤΑΘΕΣΗΣ *(21):*20080403326
ΗΜΕΡ. ΕΛΛ. ΚΑΤΑΘΕΣΗΣ *(22):*02/12/2008
ΑΡΙΘ./ΗΜΕΡ. ΔΗΜΟΣΙΕΥΣΗΣ
*ΕΥΡΩΠΑΪΚΟΥ ΔΙΠΛΩΜΑΤΟΣ(87):*1024191 - 10/09/2008
ΑΡΙΘ./ΗΜΕΡ. ΔΗΜΟΣΙΕΥΣΗΣ
ΕΥΡΩΠΑΪΚΗΣ ΑΙΤΗΣΗΣ *(86):*00107845.0--02/12/1992
ΔΙΚΑΙΟΥΧΟΣ *(73):*1)Medical Research Council
20 Park Crescent London W1B 1AL, ΜΕΓΑΛΗ ΒΡΕΤΑΝΝΙΑ
2)MEDIMMUNE LIMITED
MILSTEIN BUILDING GRANTA PARK CAMBRIDGE,CB21 6GH CAMBRIDGE-SHIRE, ΜΕΓΑΛΗ ΒΡΕΤΑΝΝΙΑ
ΣΥΜΒ. ΠΡΟΤΕΡΑΙΟΤΗΤΕΣ *(30):*9125579-02/12/1991-GB
9125582-02/12/1991-GB
9206318-24/03/1992-GB
9206372-24/03/1992-GB
PCT/GB92/01755-23/09/1992-WO
ΕΦΕΥΡΕΤΗΣ *(72):*1)Griffiths, Andrew David
2)Hoogenboom, Hendricus Renerus Jacobus Mattheus
3)Marks, James David
4)McCafferty, John
5)Winter, Gregory Paul
6)Grigg, Geoffrey Walter
ΕΙΔΙΚΟΣ ΠΛΗΡΕΞΟΥΣΙΟΣ *(74):*ΡΟΥΣΣΟΥ ΑΝΝΑ
Κουμπάρη 2, 10674 ΑΘΗΝΑ
ΑΝΤΙΚΛΗΤΟΣ *(74):*ΠΑΠΑΚΩΝΣΤΑΝΤΙΝΟΥ ΕΛΕΝΗ
Κουμπάρη 2,10674 ΑΘΗΝΑ
ΤΙΤΛΟΣ ΕΦΕΥΡΕΣΗΣ ***(54):ΠΑΡΑΓΩΓΗ ΑΝΤΙ-ΙΔΙΩΝ ΑΝΤΙΣΩΜΑΤΩΝ ΑΠΟ ΡΕΠΕΡΤΟΡΙΑ ΤΜΗΜΑΤΩΝ ΑΝΤΙΣΩΜΑΤΩΝ ΚΑΙ ΠΟΥ ΠΑΡΑΤΙΘΕΝΤΑΙ ΠΑΝΩ ΣΕ ΦΑΓΟ***

ΠΕΡΙΛΗΨΗ(57)

Αποκαλύπτονται και δημοσιοποιούνται ως αναφορά μέθοδοι για την παραγωγή αντι-ίδιων αντισωμάτων και θραυσμάτων αντισωμάτων, όντας αντισώματα ή θραύσματα ενός συγκεκριμένου είδους θηλαστικού τα οποία συνδέουν ίδια-αντιγόνα εκείνου του είδους. Οι μέθοδοι περιλαμβάνουν την παροχή μιας βιβλιοθήκης δυνάμενων αντιγραφής πακέτων γενετικής παράθεσης (rgdps), όπως είναι ο νηματοειδής φάγος, το κάθε ένα rgdp παραθέτοντας στην επιφάνεια αυτού ένα μέλος ενός συγκεκριμένου ζεύγους σύνδεσης το οποίο είναι έναντίσωμα ή θραύσμα αντισώματος, και το κάθε ένα igdp περιέχοντας αλληλουχία πυρηνικού οξέως που προέρχεται από ένα είδος θηλαστικού. Η αλληλουχία πυρηνικού οξέως στο κάθε ένα rgdp εγκωδικεύει μια άλλη άλυσο πολυπεπτιδίου η οποία είναι ένα συστατικό τμήμα του μέλους sbp που παρατίθεται πάνω στην επιφάνεια εκείνου του rgdp. Επιλέγονται θραύσματα αντι-ίδιων αντισωμάτων μέσω σύνδεσης με ένα ίδιο αντιγόνο από το εν λόγω είδος θηλαστικού Τα παρατιθέμενα θραύσματα αντισωμάτων μπορεί να είναι scFv, Fd,Fab ή το οποιοδήποτε άλλο θραύσμα το οποίο έχει την δυνατότητα σύνδεσης wnvfcmm. Οι βιβλιοθήκες πυρηνικών οξέως που χρησιμοποιούνται μπορεί να προέλθουν από επαναδιευθετούμενες αλληλουχίες γονιδίου-V μη-ανοσοποιημένου θηλαστικού. Περιγράφονται και φαίνεται ότι είναι χρήσιμες συνθετικές ή τεχνικές βιβλιοθήκες.

ΑΡΙΘΜΟΣ ΕΥΡ. Δ.Ε. ***(11):3067446***
ΑΡΙΘ. ΕΛΛ. ΚΑΤΑΘΕΣΗΣ *(21):*20080403327
ΗΜΕΡ. ΕΛΛ. ΚΑΤΑΘΕΣΗΣ *(22):*02/12/2008
ΑΡΙΘ./ΗΜΕΡ. ΔΗΜΟΣΙΕΥΣΗΣ
*ΕΥΡΩΠΑΪΚΟΥ ΔΙΠΛΩΜΑΤΟΣ(87):*1404782 - 10/09/2008
ΑΡΙΘ./ΗΜΕΡ. ΔΗΜΟΣΙΕΥΣΗΣ
ΕΥΡΩΠΑΪΚΗΣ ΑΙΤΗΣΗΣ *(86):*02752505.4--09/07/2002
ΔΙΚΑΙΟΥΧΟΣ *(73):*1)W.R. GRACE & CO.-CONN.
7500 Grace Drive, Columbia, MD 21044, ΗΝΩΜΕΝΕΣ ΠΟΛΙΤΕΙΕΣ ΤΗΣ ΑΜΕΡΙΚΗΣ
2)ExxonMobil Research and Engineering Company
3225 Gallows Road, Fairfax, VA 22037, ΗΝΩΜΕΝΕΣ ΠΟΛΙΤΕΙΕΣ ΤΗΣ ΑΜΕΡΙΚΗΣ
ΣΥΜΒ. ΠΡΟΤΕΡΑΙΟΤΗΤΕΣ *(30):*901939-10/07/2001-US
ΕΦΕΥΡΕΤΗΣ *(72):*1)ROBERIE, Terry, G.
2)KUMAR, Ranjit
3)CHENG, Wu-Cheng
4)ZHAO, Xinjin
5)ZIEBARTH, Michael, S.
6)BHORE, Nazeer
ΕΙΔΙΚΟΣ ΠΛΗΡΕΞΟΥΣΙΟΣ *(74):*ΡΟΥΣΣΟΥ ΑΝΝΑ
Κουμπάρη 2, 10674 ΑΘΗΝΑ
ΑΝΤΙΚΛΗΤΟΣ *(74):*ΠΑΠΑΚΩΝΣΤΑΝΤΙΝΟΥ ΕΛΕΝΗ
Κουμπάρη 2,10674 ΑΘΗΝΑ
ΤΙΤΛΟΣ ΕΦΕΥΡΕΣΗΣ ***(54):ΜΕΙΩΣΗ ΤΟΥ ΘΕΙΟΥ ΣΤΗΝ ΒΕΝΖΙΝΗ ΣΕ ΡΕΥΣΤΗ ΚΑΤΑΛΥΤΙΚΗ ΠΥΡΟΛΥΣΗ***

ΠΕΡΙΛΗΨΗ(57)

Η περιεκτικότητα σε θείο υγρών προϊόντων πυρολύσεως, ειδικότερα της πυρολυμένης βενζίνης, μειώνεται σε μέθοδο καταλυτικής πυρόλυσης με την χρησιμοποίηση καταλύτη πυρολύσεως περιέχοντος υψηλό ποσοστό βαναδίου. Η πυρολυτική μέθοδος χρησιμοποιεί την εισαγωγή μιας τουλάχιστον ενώσεως βαναδίου σε υδρογονανθρακική τροφοδοσία περιέχουσα θείο, η οποία πρόκειται να φορτωθεί σε αντιδραστήρα ρευστής καταλυτικής πυρόλυσης που λειτουργεί υπό συνθήκες σταθερής κατάστασης και περιέχει, εντός του αντιδραστήρος, μία απογραφή καταλύτη ρευστής πυρόλυσης σε ισορροπία. Η ποσότητα του θείου στα υγρά προϊόντα, ιδιαίτερα στα κλάσματα βενζίνης και LCO, μειώνεται ως αποτέλεσμα της αυξημένης περιεκτικότητας του βαναδίου επί του καταλύτη ισορροπίας. Κατά τρόπον επωφελή, η μείωση του θείου επιτυγχάνεται ακόμη και παρουσία άλλων μεταλλικών ξένων προσμίξεων, όπως νικελίου και σιδήρου, επί του καταλύτη σε ισορροπία.

ΑΡΙΘΜΟΣ ΕΥΡ. Δ.Ε. ***(11):*****3067447**
ΑΡΙΘ. ΕΛΛ. ΚΑΤΑΘΕΣΗΣ *(21):*20080403328
ΗΜΕΡ. ΕΛΛ. ΚΑΤΑΘΕΣΗΣ *(22):*02/12/2008
ΑΡΙΘ./ΗΜΕΡ. ΔΗΜΟΣΙΕΥΣΗΣ
*ΕΥΡΩΠΑΪΚΟΥ ΔΙΠΛΩΜΑΤΟΣ(87):*1716108 - 15/10/2008
ΑΡΙΘ./ΗΜΕΡ. ΔΗΜΟΣΙΕΥΣΗΣ
ΕΥΡΩΠΑΪΚΗΣ ΑΙΤΗΣΗΣ *(86):*05700625.6--02/02/2005
ΔΙΚΑΙΟΥΧΟΣ *(73):*1)H. LUNDBECK A/S
Ottiliavej 9, 2500 Valby-Copenhagen, ΔΑΝΙΑ
ΣΥΜΒ. ΠΡΟΤΕΡΑΙΟΤΗΤΕΣ *(30):*200400217-12/02/2004-DK
544970 P-12/02/2004-US
ΕΦΕΥΡΕΤΗΣ *(72):*1)LYNGSO, Lars Ole
ΕΙΔΙΚΟΣ ΠΛΗΡΕΞΟΥΣΙΟΣ *(74):*ΡΟΥΣΣΟΥ ΑΝΝΑ
Κουμπάρη 2, 10674 ΑΘΗΝΑ
ΑΝΤΙΚΛΗΤΟΣ *(74):*ΠΑΠΑΚΩΝΣΤΑΝΤΙΝΟΥ ΕΛΕΝΗ
Κουμπάρη 2,10674 ΑΘΗΝΑ
ΤΙΤΛΟΣ ΕΦΕΥΡΕΣΗΣ ***(54):*****ΜΕΘΟΔΟΣ ΓΙΑ ΤΟΝ ΔΙΑΧΩΡΙΣΜΟ ΕΝΔΙΑΜΕΣΩΝ ΤΑ ΟΠΟΙΑ ΜΠΟΡΕΙ ΝΑ ΧΡΗΣΙΜΟΠΟΙΗΘΟΥΝ ΓΙΑ ΤΗΝ ΠΑΡΑΣΚΕΥΗ ΕΣΙΤΑΛΟΠΡΑΜΗΣ**

ΠΕΡΙΛΗΨΗ(57)

Η εφεύρεση σχετίζεται με μια μέθοδο διαχωρισμού και απομόνωσης ενός ακυλιωμένου παραγώγου του 4-[(S)-4-διμεθυλαμινο-1-(4-φθοροφαινυλο)-1-υδροξυβουτυλο] -3-υδροξυμεθυλοβενζονιτριλίου μέσω αντίδρασης ενός μείγματος του 4-[(S)-4-διμεθυλαμινο-1-(4-φθοροφαινυλο)-1-υδροξυβουτυλο]-3-υδροξυμεθυλοβενζονιτριλίου και ενός ακυλιωμένου παραγώγου αυτού με μια ένωση η οποία σχηματίζει ένα παράγωγο του 4-[(S)-4-διμεθυλαμινο-1-(4-φθοροφαινυλο)-1-υδροξυ-βουτυλο]-3-υδροξυμεθυλοβενζονιτριλίου το οποίο περιέχει μιαομάδα καρβοξυλικού οξέος. Το ακυλιωμένο παράγωγο το οποίο περιέχει μια ομάδα καρβοξυλικού οξέος καταβυθίζεται μόλις αυτό σχηματιστεί και μπορεί εύκολα να διαχωριστεί από το μείγμα της αντίδρασης.

ΑΡΙΘΜΟΣ ΕΥΡ. Δ.Ε. ***(11):*****3067448**
ΑΡΙΘ. ΕΛΛ. ΚΑΤΑΘΕΣΗΣ *(21):*20080403329
ΗΜΕΡ. ΕΛΛ. ΚΑΤΑΘΕΣΗΣ *(22):*02/12/2008
ΑΡΙΘ./ΗΜΕΡ. ΔΗΜΟΣΙΕΥΣΗΣ
*ΕΥΡΩΠΑΪΚΟΥ ΔΙΠΛΩΜΑΤΟΣ(87):*1478855 - 03/09/2008
ΑΡΙΘ./ΗΜΕΡ. ΔΗΜΟΣΙΕΥΣΗΣ
ΕΥΡΩΠΑΪΚΗΣ ΑΙΤΗΣΗΣ *(86):*03706156.1--28/02/2003
ΔΙΚΑΙΟΥΧΟΣ *(73):*1)Turbocor Inc.
7575 Trans-Canada Highway Suite 500, St-Laurent H4T 1V6 (Quebec), ΚΑΝΑΔΑΣ
ΣΥΜΒ. ΠΡΟΤΕΡΑΙΟΤΗΤΕΣ *(30):*2373905-28/02/2002-CA
ΕΦΕΥΡΕΤΗΣ *(72):*1)CONRY, Ronald, David
ΕΙΔΙΚΟΣ ΠΛΗΡΕΞΟΥΣΙΟΣ *(74):*ΤΣΙΜΙΚΑΛΗΣ ΑΘΑΝΑΣΙΟΣ
Ν. Βάμβα 1, 10674 ΑΘΗΝΑ
ΑΝΤΙΚΛΗΤΟΣ *(74):*ΤΣΙΜΙΚΑΛΗΣ ΑΘΑΝΑΣΙΟΣ
Ν. Βάμβα 1,10674 ΑΘΗΝΑ
ΤΙΤΛΟΣ ΕΦΕΥΡΕΣΗΣ ***(54):*****ΕΝΑΣ ΦΥΓΟΚΕΝΤΡΙΚΟΣ ΣΥΜΠΙΕΣΤΗΣ**

ΠΕΡΙΛΗΨΗ(57)

Παρουσιάζεται ένας συνεκτικός και αποδοτικός συμπιεστής, που βασίζεται στη χρησιμοποίηση τεχνολογίας μαγνητικών εδράνων, ο οποίος μπορεί να λειτουργεί σε μεγάλη ταχύτητα και περιλαμβάνει ένα αξιόπιστο σύστημα ελέγχου. Ο συμπιεστής της παρούσας εφεύρεσης κάνει χρήση δύο χωριστών συμπιεστών στερεωμένων σε ένα μοναδικό κοινό κινητήρα, που μοιράζονται έτσι ένα κοινό κινητήριο μηχανισμό. Η εξισορρόπηση της ώθησης σε υψηλές Σ. Α. Λ. βελτιώνεται χρησιμοποιώντας ένα ζεύγος ηλεκτρομαγνητικών εδράνων.

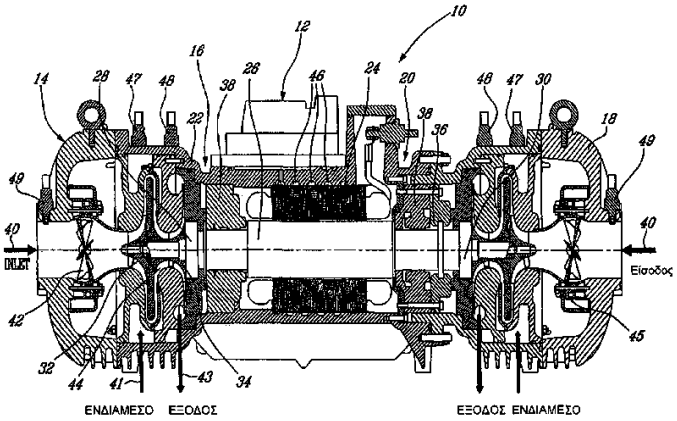

ΑΡΙΘΜΟΣ ΕΥΡ. Δ.Ε. ***(11):3067449***
ΑΡΙΘ. ΕΛΛ. ΚΑΤΑΘΕΣΗΣ *(21):*20080403330
ΗΜΕΡ. ΕΛΛ. ΚΑΤΑΘΕΣΗΣ *(22):*02/12/2008
ΑΡΙΘ./ΗΜΕΡ. ΔΗΜΟΣΙΕΥΣΗΣ
*ΕΥΡΩΠΑΪΚΟΥ ΔΙΠΛΩΜΑΤΟΣ(87):*1844323 - 17/09/2008
ΑΡΙΘ./ΗΜΕΡ. ΔΗΜΟΣΙΕΥΣΗΣ
ΕΥΡΩΠΑΪΚΗΣ ΑΙΤΗΣΗΣ *(86):*05798678.8--09/11/2005
ΔΙΚΑΙΟΥΧΟΣ *(73):*1)Plantcare AG
Sennhof 460, 8332 Russikon, ΕΛΒΕΤΙΑ
ΣΥΜΒ. ΠΡΟΤΕΡΑΙΟΤΗΤΕΣ *(30):*149052005-02/02/2005-CH
960052005-07/06/2005-CH
ΕΦΕΥΡΕΤΗΣ *(72):*1)SCHMIDT, Walter
ΕΙΔΙΚΟΣ ΠΛΗΡΕΞΟΥΣΙΟΣ *(74):*ΤΣΙΜΙΚΑΛΗΣ ΑΘΑΝΑΣΙΟΣ
Ν. Βάμβα 1, 10674 ΑΘΗΝΑ
ΑΝΤΙΚΛΗΤΟΣ *(74):*ΤΣΙΜΙΚΑΛΗΣ ΑΘΑΝΑΣΙΟΣ
Ν. Βάμβα 1,10674 ΑΘΗΝΑ
ΤΙΤΛΟΣ ΕΦΕΥΡΕΣΗΣ ***(54):ΟΡΓΑΝΟ ΚΑΙ ΜΕΘΟΔΟΣ ΓΙΑ ΤΟΝ ΠΡΟΣΔΙΟΡΙΣΜΟ ΤΗΣ ΥΓΡΑΣΙΑΣ ΣΤΟ ΜΕΣΟ***

ΠΕΡΙΛΗΨΗ(57)

Η εφεύρεση αναφέρεται σε μια μέθοδο και ένα όργανο για τον προσδιορισμό της περιεκτικότητας σε υγρασία ενός μέσου, κυρίως χωμάτων ή παρόμοιων, όπου ένα στοιχείο μέτρησης ή αισθητήρας (8) που βρίσκεται στο μέσο θερμαίνεται. Με απαγωγή της θερμικής ενέργειας από την υγρασία προς το περιβάλλον του στοιχείου μέτρησης γίνεται μια χρονική μεταβολή της θερμοκρασίας, η οποία χρησιμοποιείται για τον προσδιορισμό της περιεκτικότητας σε υγρασία του μέσου. Μεταξύ στοιχείου μέτρησης και περιβάλλοντος μέσου είναι διαταγμένο ένα ενδιάμεσο στρώμα (13), το οποίο είναι απορροφητικό και μπορεί να παραμορφώνεται μηχανικά για τη μηχανική σύζευξη του στοιχείου μέτρησης στο περιβάλλον μέσο και για τη θερμική αποσύζευξη του στοιχείου μέτρησης και του περιβάλλοντος μέσου, κατά τρόπο ώστε να γίνεται μια ακριβής μέτρηση υγρασίας όσο το δυνατόν χωρίς θερμική επίδραση του απροσδιόριστου σε μεγάλο βαθμό περιβάλλοντος μέσου.

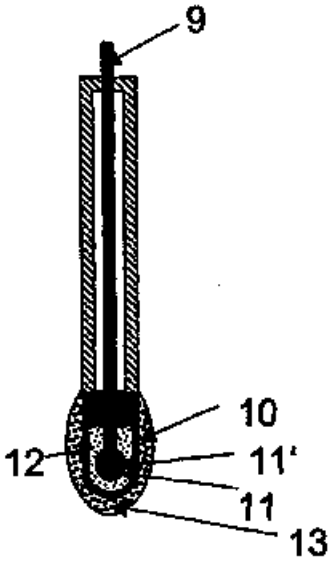

ΑΡΙΘΜΟΣ ΕΥΡ. Δ.Ε. ***(11):3067450***
ΑΡΙΘ. ΕΛΛ. ΚΑΤΑΘΕΣΗΣ *(21):*20080403331
ΗΜΕΡ. ΕΛΛ. ΚΑΤΑΘΕΣΗΣ *(22):*02/12/2008
ΑΡΙΘ./ΗΜΕΡ. ΔΗΜΟΣΙΕΥΣΗΣ
*ΕΥΡΩΠΑΪΚΟΥ ΔΙΠΛΩΜΑΤΟΣ(87):*1666487 - 29/10/2008
ΑΡΙΘ./ΗΜΕΡ. ΔΗΜΟΣΙΕΥΣΗΣ
ΕΥΡΩΠΑΪΚΗΣ ΑΙΤΗΣΗΣ *(86):*05077471.0--07/08/2001
ΔΙΚΑΙΟΥΧΟΣ *(73):*1)GlaxoSmithKline Biologicals SA
Rue de l`Institut 89, 1330 Rixensart, ΒΕΛΓΙΟ
ΣΥΜΒ. ΠΡΟΤΕΡΑΙΟΤΗΤΕΣ *(30):*0019728-10/08/2000-GB
0101334-18/01/2001-GB
ΕΦΕΥΡΕΤΗΣ *(72):*1)De Heyer, Koen
2)Schu, Peter
3)Serantoni, Michelle
4)Van Opstel, Omer
ΕΙΔΙΚΟΣ ΠΛΗΡΕΞΟΥΣΙΟΣ *(74):*ΤΣΙΜΙΚΑΛΗΣ ΑΘΑΝΑΣΙΟΣ
Ν. Βάμβα 1, 10674 ΑΘΗΝΑ
ΑΝΤΙΚΛΗΤΟΣ *(74):*ΤΣΙΜΙΚΑΛΗΣ ΑΘΑΝΑΣΙΟΣ
Ν. Βάμβα 1,10674 ΑΘΗΝΑ
ΤΙΤΛΟΣ ΕΦΕΥΡΕΣΗΣ ***(54):ΚΑΘΑΡΙΣΜΟΣ ΑΝΤΙΓΟΝΩΝ HBV ΓΙΑ ΧΡΗΣΗ ΣΕ ΕΜΒΟΛΙΑ***

ΠΕΡΙΛΗΨΗ(57)

Η παρούσα εφεύρεση αφορά μέθοδο για τη παρασκευή αντιγόνου ηπατίτιδας Β κατάλληλου για χρήση σε ένα εμβόλιο, η δε μέθοδος περιλαμβάνει καθαρισμό του αντιγόνου παρουσία κυστεϊνης προς εμβόλια που περιλαμβάνουν τέτοια αντιγόνα.

ΑΡΙΘΜΟΣ ΕΥΡ. Δ.Ε. ***(11):*****3067451**
ΑΡΙΘ. ΕΛΛ. ΚΑΤΑΘΕΣΗΣ *(21):*20080403332
ΗΜΕΡ. ΕΛΛ. ΚΑΤΑΘΕΣΗΣ *(22):*02/12/2008
ΑΡΙΘ./ΗΜΕΡ. ΔΗΜΟΣΙΕΥΣΗΣ
*ΕΥΡΩΠΑΪΚΟΥ ΔΙΠΛΩΜΑΤΟΣ(87):*1506113 - 03/09/2008
ΑΡΙΘ./ΗΜΕΡ. ΔΗΜΟΣΙΕΥΣΗΣ
ΕΥΡΩΠΑΪΚΗΣ ΑΙΤΗΣΗΣ *(86):*03732654.3--22/05/2003
ΔΙΚΑΙΟΥΧΟΣ *(73):*1)Robinson, Edwin
Lista Correos, 03410 Biar (Alicante), ΙΣΠΑΝΙΑ
ΣΥΜΒ. ΠΡΟΤΕΡΑΙΟΤΗΤΕΣ *(30):*0211839-23/05/2002-GB
ΕΦΕΥΡΕΤΗΣ *(72):*1)Robinson, Edwin
ΕΙΔΙΚΟΣ ΠΛΗΡΕΞΟΥΣΙΟΣ *(74):*ΒΡΕΤΤΟΥ ΒΑΣΙΛΙΚΗ
Σόλωνος 68, 10680 ΑΘΗΝΑ
ΑΝΤΙΚΛΗΤΟΣ *(74):*ΚΥΠΡΗΣ ΦΕΙΔΙΑΣ
Δήλου 12,14562 ΚΗΦΙΣΙΑ (ΑΤΤΙΚΗΣ)
ΤΙΤΛΟΣ ΕΦΕΥΡΕΣΗΣ ***(54):*****ΕΝΑ ΣΥΣΤΗΜΑ ΑΝΑΡΤΗΣΗΣ ΓΙΑ ΟΧΗΜΑΤΑ**

ΠΕΡΙΛΗΨΗ(57)

Μια διάταξη ανάρτησης για τους τροχούς οχημάτων, η οποία περιλαμβάνει συνδέσεις (1 & 2) ίσου περιστροφικού μήκους, που είναι προσαρτημένες περιστροφικά στο αμάξωμα ή στο σώμα στο ένα άκρο, με επάνω και κάτω σημεία προσάρτησης στο αμάξωμα (3 & 4), και μια σύνδεση στήριξης ακραξόνιου (7) που βρίσκεται σε ένα ακραξόνιο τροχού (8), στο ένα άκρο και είναι προσαρτημένο στα άλλα άκρα του (5 & 6) με τα απέναντι άκρα των συνδέσμων (1 & 2). Το διάστημα μεταξύ των προσαρτήσεων (3 & 4) είναι διπλάσιο από αυτό μεταξύ των (5 & 6) και η κεντρική απόσταση μεταξύ του άξονα και των σημείων προσάρτησης σύνδεσής του είναι η ίδια με το περιστροφικό μήκος των συνδέσεων (1 & 2). Η γεωμετρία της αναφερθείσας διάταξης περιορίζει την κίνηση του ακραξόνιου/τροχού ευθύγραμμα μεταξύ των σημείων προσάρτησης στο αμάξωμα και η γωνιακή μετατόπιση της σύνδεσης στήριξης ακραξόνιου εστιάζεται σε έναν άξονα (10), ο οποίος παρουσιάζει ελαφριά ευθύγραμμη μετατόπιση.

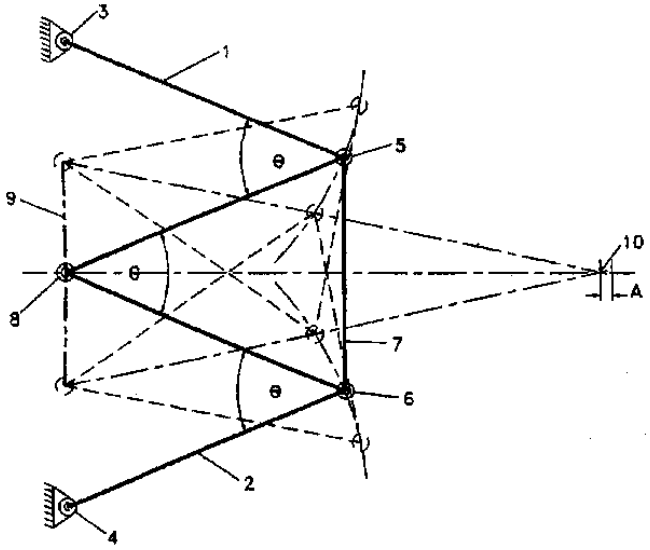

ΑΡΙΘΜΟΣ ΕΥΡ. Δ.Ε. ***(11):*****3067452**
ΑΡΙΘ. ΕΛΛ. ΚΑΤΑΘΕΣΗΣ *(21):*20080403333
ΗΜΕΡ. ΕΛΛ. ΚΑΤΑΘΕΣΗΣ *(22):*02/12/2008
ΑΡΙΘ./ΗΜΕΡ. ΔΗΜΟΣΙΕΥΣΗΣ
*ΕΥΡΩΠΑΪΚΟΥ ΔΙΠΛΩΜΑΤΟΣ(87):*1593780 - 03/09/2008
ΑΡΙΘ./ΗΜΕΡ. ΔΗΜΟΣΙΕΥΣΗΣ
ΕΥΡΩΠΑΪΚΗΣ ΑΙΤΗΣΗΣ *(86):*05290704.5--30/03/2005
ΔΙΚΑΙΟΥΧΟΣ *(73):*1)NORINCO
Z.I. de Marivaux, 60149 Saint Crepin Ibouvillers, ΓΑΛΛΙΑ
ΣΥΜΒ. ΠΡΟΤΕΡΑΙΟΤΗΤΕΣ *(30):*0403952-15/04/2004-FR
ΕΦΕΥΡΕΤΗΣ *(72):*1)Monneret, Jean-Jacques
2)Pierpaoli, Claudio
ΕΙΔΙΚΟΣ ΠΛΗΡΕΞΟΥΣΙΟΣ *(74):*ΣΑΚΕΛΛΑΡΙΔΗ ΒΑΛΗ-ΒΑΣΙΛΙΚΗ
Αδριανού 70, 10556 ΑΘΗΝΑ
ΑΝΤΙΚΛΗΤΟΣ *(74):*ΣΑΚΕΛΛΑΡΙΔΗ ΒΑΛΗ-ΒΑΣΙΛΙΚΗ
Αδριανού 70,10556 ΑΘΗΝΑ
ΤΙΤΛΟΣ ΕΦΕΥΡΕΣΗΣ ***(54):*****ΜΗΧΑΝΙΣΜΟΣ ΚΛΕΙΔΩΜΑΤΟΣ ΚΑΙ ΞΕΚΛΕΙΔΩΜΑΤΟΣ ΜΕ ΚΛΕΙΔΙ ΕΝΟΣ ΣΥΓΚΡΑΤΗΡΑ ΠΑΝΩ ΣΕ ΕΝΑ ΠΛΑΙΣΙΟ**

ΠΕΡΙΛΗΨΗ(57)

Η παρούσα εφεύρεση αφορά ένα μηχανισμό κλειδώματος και ξεκλειδώματος με κλειδί ενός συγκρατήρα πάνω σε ένα πλαίσιο. Ο μηχανισμός χαρακτηρίζεται από το ότι ο στροφέας του μανδάλου περιλαμβάνει ένα κυλινδρικό κορμό (17) που συναρμολογείται σε περιστροφή μέσα στο συγκρατήρα (1) που είναι αλληλέγγυος σε περιστροφή με το γλωσσίδιο (10) και ένα κυλινδρικό άξονα (18) με κεφάλι (21) που συναρμολογείταιελεύθερος μέσα στον κορμό (17). Η εφεύρεση εφαρμόζεται στον τομέα της οδοποιίας.

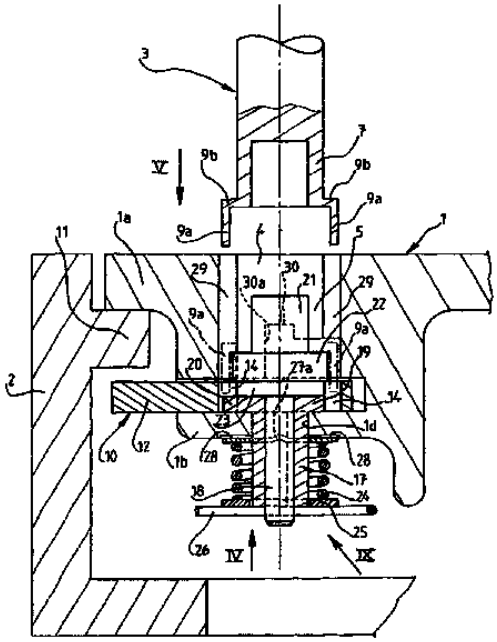

ΑΡΙΘΜΟΣ ΕΥΡ. Δ.Ε. ***(11):3067453***
ΑΡΙΘ. ΕΛΛ. ΚΑΤΑΘΕΣΗΣ *(21):*20080403334
ΗΜΕΡ. ΕΛΛ. ΚΑΤΑΘΕΣΗΣ *(22):*02/12/2008
ΑΡΙΘ./ΗΜΕΡ. ΔΗΜΟΣΙΕΥΣΗΣ
*ΕΥΡΩΠΑΪΚΟΥ ΔΙΠΛΩΜΑΤΟΣ(87):*1603813 - 03/09/2008
ΑΡΙΘ./ΗΜΕΡ. ΔΗΜΟΣΙΕΥΣΗΣ
ΕΥΡΩΠΑΪΚΗΣ ΑΙΤΗΣΗΣ *(86):*04720583.6--15/03/2004
ΔΙΚΑΙΟΥΧΟΣ *(73):*1)GAPLAST GmbH
Wurmansauerstrasse 22, D-82442 Altenau, ΓΕΡΜΑΝΙΑ
ΣΥΜΒ. ΠΡΟΤΕΡΑΙΟΤΗΤΕΣ *(30):*10311460-15/03/2003-DE
ΕΦΕΥΡΕΤΗΣ *(72):*1)KELLER, Alexander
2)KNEER, Ingmar
ΕΙΔΙΚΟΣ ΠΛΗΡΕΞΟΥΣΙΟΣ *(74):*ΣΤΑΘΑΚΗ-ΧΑΤΖΗΒΑΣΙΛΕΙΟΥ ΣΤΑΜΑΤΙΝΑ
Πανεπιστημίου 44, 10679 ΑΘΗΝΑ
ΑΝΤΙΚΛΗΤΟΣ *(74):*ΣΤΑΘΑΚΗ-ΧΑΤΖΗΒΑΣΙΛΕΙΟΥ ΣΤΑΜΑΤΙΝΑ
Πανεπιστημίου 44,10679 ΑΘΗΝΑ
ΤΙΤΛΟΣ ΕΦΕΥΡΕΣΗΣ ***(54):ΔΙΑΤΑΞΗ ΔΟΣΟΛΟΓΙΚΗΣ ΔΙΑΝΟΜΗΣ ΔΙΑ ΚΥΡΙΩΣ ΣΦΑΙΡΙΚΑ Ή ΣΦΑΙΡΟΕΙΔΗ ΠΕΡΙΕΧΟΜΕΝΑ ΣΩΜΑΤΑ ΕΝΟΣ ΥΠΟΔΟΧΕΩΣ***

ΠΕΡΙΛΗΨΗ(57)
Η διάταξη δοσολογικής διανομής (1) δια κυρίως σφαιρικά ή σφαιροειδή περιεχόμενα σώματα ενός υποδοχέως χαρακτηρίζεται εκ του ότι παρουσιάζει έναν αγωγό διόδου (11), η εγκάρσια διατομή του οποίου είναι μεγαλύτερη από τα περιεχόμενα σώματα και ένα άνοιγμα εξαγωγής, το οποίο εις την μη εντεταμένη κατάσταση της διάταξης διανομής έχει μία επιμήκη μορφή, το πλάτος της οποίας είναι μικρότερο και το μήκος της μεγαλύτερο εν συγκρίσει προς τα περιεχόμενα σώματα. Η διάταξη δοσολογικής διανομής αποτελείται από μία μαλακή ελαστική συνθετική ύλη και παραμορφώνεται δι'εφαρμοζομένης πίεσης τοιουτοτρόπως ώστε το άνοιγμα εξαγωγής να γίνεται μεγαλύτερο από τα περιεχόμενα σώματα. Η διάταξη δοσολογικής διανομής είναι δομημένη απλά και είναι δυνατόν να κατασκευάζεται κατά οικονομικό τρόπο.

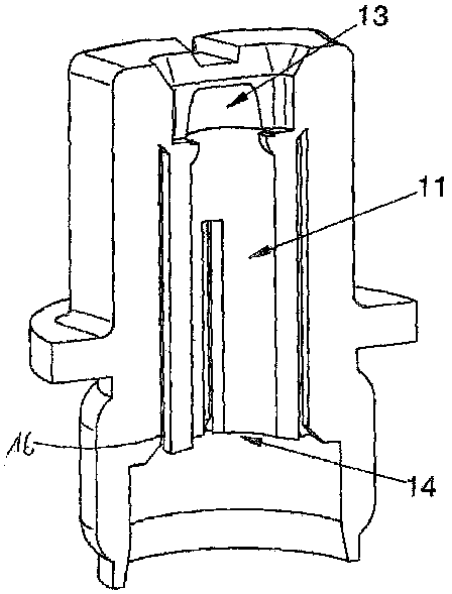

ΑΡΙΘΜΟΣ ΕΥΡ. Δ.Ε. ***(11):3067454***
ΑΡΙΘ. ΕΛΛ. ΚΑΤΑΘΕΣΗΣ *(21):*20080403335
ΗΜΕΡ. ΕΛΛ. ΚΑΤΑΘΕΣΗΣ *(22):*02/12/2008
ΑΡΙΘ./ΗΜΕΡ. ΔΗΜΟΣΙΕΥΣΗΣ
*ΕΥΡΩΠΑΪΚΟΥ ΔΙΠΛΩΜΑΤΟΣ(87):*1408996 - 10/09/2008
ΑΡΙΘ./ΗΜΕΡ. ΔΗΜΟΣΙΕΥΣΗΣ
ΕΥΡΩΠΑΪΚΗΣ ΑΙΤΗΣΗΣ *(86):*02757918.4--02/04/2002
ΔΙΚΑΙΟΥΧΟΣ *(73):*1)GEORGETOWN UNIVERSITY
37th and `O` Streets, N.W., Washington, D.C. 20057, ΗΝΩΜΕΝΕΣ ΠΟΛΙΤΕΙΕΣ ΤΗΣ ΑΜΕΡΙΚΗΣ
ΣΥΜΒ. ΠΡΟΤΕΡΑΙΟΤΗΤΕΣ *(30):*280134 P-02/04/2001-US
ΕΦΕΥΡΕΤΗΣ *(72):*1)CHANG, Esther, H.
2)PIROLLO, Kathleen, F.
ΕΙΔΙΚΟΣ ΠΛΗΡΕΞΟΥΣΙΟΣ *(74):*ΑΘΑΝΑΣΙΑΔΟΥ ΜΑΡΙΑ
Κουμπάρη 2, 10674 ΑΘΗΝΑ
ΑΝΤΙΚΛΗΤΟΣ *(74):*ΠΑΠΑΚΩΝΣΤΑΝΤΙΝΟΥ ΕΛΕΝΗ
Κουμπάρη 2,10674 ΑΘΗΝΑ
ΤΙΤΛΟΣ ΕΦΕΥΡΕΣΗΣ ***(54):ΑΠΛΟΠΟΙΗΜΕΝΗ ΚΑΙ ΒΕΛΤΙΩΜΕΝΗ ΜΕΘΟΔΟΣ ΓΙΑ ΠΑΡΑΣΚΕΥΗ ΕΝΟΣ ΑΝΤΙΣΩΜΑΤΟΣ Ή ΘΡΑΥΣΜΑΤΟΣ ΑΝΤΙΣΩΜΑΤΟΣ-ΣΤΟΧΕΥΟΜΕΝΟΥ ΑΝΟΣΟΛΙΠΟΣΩΜΑΤΟΣ Ή ΠΟΛΥΜΕΡΟΥΣ ΣΥΜΠΛΟΚΟΥ ΓΙΑ ΣΥΣΤΗΜΑΤΙΚΗ ΧΟΡΗΓΗΣΗ ΕΝΟΣ ΘΕΡΑΠΕΥΤΙΚΟΥ Ή ΔΙΑΓΝΩΣΤΙΚΟΥ ΠΑΡΑΓΟΝΤΑ***

ΠΕΡΙΛΗΨΗ(57)
Μέθοδος παρασκευής ενός αντισώματος ή θραύσματος αντισώματος-στοχευόμενου κατιονικού ανοσολιποσώματος ή πολυμερούς συμπλόκου που περιλαμβάνει τα στάδια (α) παρασκευής ενός αντισώματος ή θραύσματος αντισώματος, (β) ανάμειξη του εν λόγω αντισώματος ή θραύσματος αντισώματος με ένα κατιονικό λιπόσωμα για να σχηματιστεί κατιονικό ανοσολιπόσωμα ή με ένα κατιονικό πολυμερές για να σχηματιστεί ένα πολυμερές σύμπλοκο και (γ) ανάμειξη του εν λόγω κατιονικού ανοσολιποσώματος ή του εν λόγω πολυμερούς συμπλόκου με θεραπευτικό ή διαγνωστικό παράγοντα για να σχηματιστεί το εν λόγω αντισώματος ή θραύσματος αντισώματος-στοχευόμενο κατιονικό ανοσολιπόσωμα ή πολυμερές σύμπλοκο.

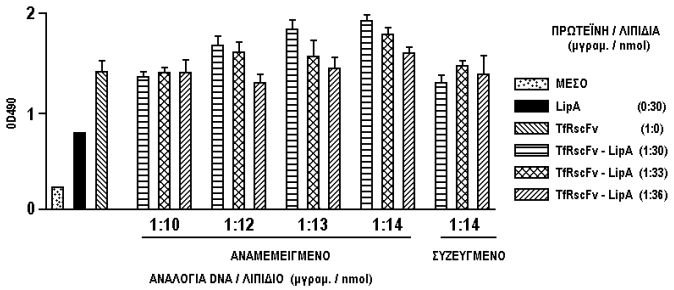

ΑΡΙΘΜΟΣ ΕΥΡ. Δ.Ε. ***(11):3067455***
ΑΡΙΘ. ΕΛΛ. ΚΑΤΑΘΕΣΗΣ *(21):*20080403336
ΗΜΕΡ. ΕΛΛ. ΚΑΤΑΘΕΣΗΣ *(22):*02/12/2008
ΑΡΙΘ./ΗΜΕΡ. ΔΗΜΟΣΙΕΥΣΗΣ
*ΕΥΡΩΠΑΪΚΟΥ ΔΙΠΛΩΜΑΤΟΣ(87):*1779725 - 08/10/2008
ΑΡΙΘ./ΗΜΕΡ. ΔΗΜΟΣΙΕΥΣΗΣ
ΕΥΡΩΠΑΪΚΗΣ ΑΙΤΗΣΗΣ *(86):*06076913.0--22/06/2000
ΔΙΚΑΙΟΥΧΟΣ *(73):*1)Xyleco, Inc.
90 Addington Road, Brookline, MA 02445,
ΗΝΩΜΕΝΕΣ ΠΟΛΙΤΕΙΕΣ ΤΗΣ ΑΜΕΡΙΚΗΣ
ΣΥΜΒ. ΠΡΟΤΕΡΑΙΟΤΗΤΕΣ *(30):*337580-22/06/1999-US
338209-22/06/1999-US
ΕΦΕΥΡΕΤΗΣ *(72):*1)Medoff, Marshall
2)Lagace, Arthur
ΕΙΔΙΚΟΣ ΠΛΗΡΕΞΟΥΣΙΟΣ *(74):*ΑΘΑΝΑΣΙΑΔΟΥ ΜΑΡΙΑ
Κουμπάρη 2, 10674 ΑΘΗΝΑ
ΑΝΤΙΚΛΗΤΟΣ *(74):*ΠΑΠΑΚΩΝΣΤΑΝΤΙΝΟΥ ΕΛΕΝΗ
Κουμπάρη 2,10674 ΑΘΗΝΑ
ΤΙΤΛΟΣ ΕΦΕΥΡΕΣΗΣ ***(54):ΑΝΑΓΛΥΦΑ ΚΥΤΤΑΡΙΝΙΚΑ ΚΑΙ ΛΙΓΝΟΚΥΤΤΑΡΙΝΙΚΑ ΥΛΙΚΑ ΚΑΙ ΣΥΝΘΕΣΕΙΣ ΚΑΙ ΣΥΝΘΕΤΑ ΚΑΤΑΣΚΕΥΑΣΜΕΝΑ ΑΠΟ ΑΥΤΑ***

ΠΕΡΙΛΗΨΗ(57)
Αποκαλύπτονται, ανάγλυφα κυτταρινικά ή λιγνοκυτταρινικά υλικά (π.χ., ανάγλυφο πολύ-επιχρισμένο χαρτί), και συνθέσεις και σύνθετα που κατασκευάζονται απ' αυτά.

ΑΡΙΘΜΟΣ ΕΥΡ. Δ.Ε. ***(11):3067456***
ΑΡΙΘ. ΕΛΛ. ΚΑΤΑΘΕΣΗΣ *(21):*20080403337
ΗΜΕΡ. ΕΛΛ. ΚΑΤΑΘΕΣΗΣ *(22):*02/12/2008
ΑΡΙΘ./ΗΜΕΡ. ΔΗΜΟΣΙΕΥΣΗΣ
*ΕΥΡΩΠΑΪΚΟΥ ΔΙΠΛΩΜΑΤΟΣ(87):*1761478 - 03/09/2008
ΑΡΙΘ./ΗΜΕΡ. ΔΗΜΟΣΙΕΥΣΗΣ
ΕΥΡΩΠΑΪΚΗΣ ΑΙΤΗΣΗΣ *(86):*05771573.2--28/06/2005
ΔΙΚΑΙΟΥΧΟΣ *(73):*1)Teva Pharmaceutical Fine Chemicals S.R.L.
Strada Statale Briantea, Km 36, No83, 23892
Bulciago, ΙΤΑΛΙΑ
ΣΥΜΒ. ΠΡΟΤΕΡΑΙΟΤΗΤΕΣ *(30):*583641 P-28/06/2004-US
583644 P-28/06/2004-US
583643 P-28/06/2004-US
609716 P-14/09/2004-US
622065 P-25/10/2004-US
652330 P-11/02/2005-US
652331 P-11/02/2005-US
652332 P-11/02/2005-US
666666 P-30/03/2005-US
675369 P-26/04/2005-US
689778-09/06/2005-US
690738-14/06/2005-US
ΕΦΕΥΡΕΤΗΣ *(72):*1)CASTELLI, Eugenio
2)VAILATI, Alessandra
ΕΙΔΙΚΟΣ ΠΛΗΡΕΞΟΥΣΙΟΣ *(74):*ΡΟΥΣΣΟΥ ΑΝΝΑ
Κουμπάρη 2, 10674 ΑΘΗΝΑ
ΑΝΤΙΚΛΗΤΟΣ *(74):*ΠΑΠΑΚΩΝΣΤΑΝΤΙΝΟΥ ΕΛΕΝΗ
Κουμπάρη 2,10674 ΑΘΗΝΑ
ΤΙΤΛΟΣ ΕΦΕΥΡΕΣΗΣ ***(54):ΑΠΟΜΟΝΩΜΕΝΗ ΠΡΟΣΜΕΙΞΗ ΑΤΟΜΟΧΕΤΙΝΕ, ΔΙΕΡΓΑΣΙΕΣ ΠΑΡΑΣΚΕΥΗΣ ΠΡΟΣΜΕΙΞΕΩΝ ΑΤΟΜΟΧΕΤΙΝΕ ΚΑΙ Η ΧΡΗΣΗ ΤΟΥΣ ΩΣ ΠΡΟΤΥΠΑ ΑΝΑΦΟΡΑΣ***

ΠΕΡΙΛΗΨΗ(57)
Η παρούσα εφεύρεση παρέχει απομονωμένη υδροχλωρική N-μεθυλο-3-(3-μεθυλοφαινοξυ)-3-φαινυλοπροπυλαμίνη, και παρασκευή αυτής ως επίσης και της υδροχλωρικής N-μεθυλο-3-(4-μεθυλοφαινοξυ)-3-φαινυλοπροπυλαμίνης και της υδροχλωρικής N-μεθυλο-3-φαινοξυ-3-φαινυλοπροπυλαμίνης. Η εφεύρεση περαιτέρω παρέχει τη χρήση των παραπάνω ενώσεων ως δείκτες αναφοράς και/ή ως πρότυπα αναφοράς κατά τη σύνθεση Atomoxetine. Επίσης παρέχεται μία μέθοδος περιορισμού των ποσών των προσμείξεων 3FT (3-φθοροτολουόλιο), 4FT (4-φθοροτολουόλιο) και FB (φθοροβενζόλιο) στην αρχική ύλη 2-φθοροτολουολίου το οποίο χρησιμοποιείται στη σύνθεση της Υδροχλωρικής Atomoxetine. Η καθαρότητα της Υδροχλωρικής Atomoxetine διασφαλίζεται προσδιορίζοντας τα ποσά 3FT, 4FT, και FB στην αρχική ύλη 2-φθοροτολουολίου με τον δείκτη 3-ATM HCl.

ΑΡΙΘΜΟΣ ΕΥΡ. Δ.Ε. ***(11):3067457***
ΑΡΙΘ. ΕΛΛ. ΚΑΤΑΘΕΣΗΣ *(21):*20080403338
ΗΜΕΡ. ΕΛΛ. ΚΑΤΑΘΕΣΗΣ *(22):*03/12/2008
ΑΡΙΘ./ΗΜΕΡ. ΔΗΜΟΣΙΕΥΣΗΣ
*ΕΥΡΩΠΑΪΚΟΥ ΔΙΠΛΩΜΑΤΟΣ(87):*1770280 - 08/10/2008
ΑΡΙΘ./ΗΜΕΡ. ΔΗΜΟΣΙΕΥΣΗΣ
ΕΥΡΩΠΑΪΚΗΣ ΑΙΤΗΣΗΣ *(86):*06018185.6--31/08/2006
ΔΙΚΑΙΟΥΧΟΣ *(73):*1)SANYO ELECTRIC CO., LTD.
5-5, Keihanhondori, 2-chome, Moriguchi-shi, Osaka-fu, ΙΑΠΩΝΙΑ
ΣΥΜΒ. ΠΡΟΤΕΡΑΙΟΤΗΤΕΣ *(30):*2005289025-30/09/2005-JP
2005330940-16/11/2005-JP
ΕΦΕΥΡΕΤΗΣ *(72):*1)Nakayama, Yoshitomo
ΕΙΔΙΚΟΣ ΠΛΗΡΕΞΟΥΣΙΟΣ *(74):*ΑΘΑΝΑΣΙΑΔΟΥ ΜΑΡΙΑ
Κουμπάρη 2, 10674 ΑΘΗΝΑ
ΑΝΤΙΚΛΗΤΟΣ *(74):*ΠΑΠΑΚΩΝΣΤΑΝΤΙΝΟΥ ΕΛΕΝΗ
Κουμπάρη 2,10674 ΑΘΗΝΑ
ΤΙΤΛΟΣ ΕΦΕΥΡΕΣΗΣ ***(54):ΣΥΜΠΙΕΣΤΗΣ ΜΕ ΕΠΑΓΩΓΙΚΟ ΗΛΕΚΤΡΙΚΟ ΣΤΟΙΧΕΙΟ***

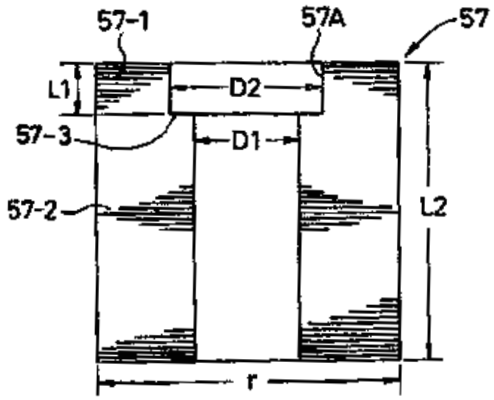

ΠΕΡΙΛΗΨΗ(57)
Ένα κάτω τμήμα (55-2) ρότορα διαμορφώνεται με πίεση και αυτόματο στοίβαγμα ενός απαιτούμενου αριθμού μελών (C) πυρήνα ρότορα που έχουν μία ορισμένη εξωτερική διάμετρο (R2) έτσι ώστε να διατηρείται ένα κατάλληλο διάκενο αέρα μεταξύ του κάτω τμήματος του ρότορα και του πυρήνα ενός στάτορα. Ένα άνω τμήμα (55-1) ρότορα διαμορφώνεται πλησίον του κάτω τμήματος (55-2) του ρότορα με πίεση και αυτόματο στοίβαγμα ενός απαιτούμενου αριθμού μελών (D) ρότορα που έχουν μικρότερη εξωτερική διάμετρο (R1) απ ότι η εξωτερική διάμετρος (R2). Ένα κλιμακωτό τμήμα (55-3) διαμορφώνεται σε μία θέση όπου το κάτω τμήμα (55-2) του ρότορα είναι γειτονικό με το άνω τμήμα (55-1) του ρότορα ώστε να διαμορφώσει έναν πυρήνα (55) ρότορα, ο οποίος χρησιμοποιείται σε ένα επαγωγικό ηλεκτρικό στοιχείο εγκλεισμένου συμπιεστή.

ΑΡΙΘΜΟΣ ΕΥΡ. Δ.Ε. ***(11):3067458***
ΑΡΙΘ. ΕΛΛ. ΚΑΤΑΘΕΣΗΣ *(21):*20080403339
ΗΜΕΡ. ΕΛΛ. ΚΑΤΑΘΕΣΗΣ *(22):*02/12/2008
ΑΡΙΘ./ΗΜΕΡ. ΔΗΜΟΣΙΕΥΣΗΣ
*ΕΥΡΩΠΑΪΚΟΥ ΔΙΠΛΩΜΑΤΟΣ(87):*1343324 - 03/09/2008
ΑΡΙΘ./ΗΜΕΡ. ΔΗΜΟΣΙΕΥΣΗΣ
ΕΥΡΩΠΑΪΚΗΣ ΑΙΤΗΣΗΣ *(86):*03251401.0--07/03/2003
ΔΙΚΑΙΟΥΧΟΣ *(73):*1)UPC BROADBAND OPERATIONS B.V.
BOEING AVENUE 53,1119 PE SCHIPOL-RIJK, ΟΛΛΑΝΔΙΑ
ΣΥΜΒ. ΠΡΟΤΕΡΑΙΟΤΗΤΕΣ *(30):*0205403-07/03/2002-GB
ΕΦΕΥΡΕΤΗΣ *(72):*1)Robert van Noetsele
ΕΙΔΙΚΟΣ ΠΛΗΡΕΞΟΥΣΙΟΣ *(74):*ΡΟΥΣΣΟΥ ΑΝΝΑ
Κουμπάρη 2, 10674 ΑΘΗΝΑ
ΑΝΤΙΚΛΗΤΟΣ *(74):*ΠΑΠΑΚΩΝΣΤΑΝΤΙΝΟΥ ΕΛΕΝΗ
Κουμπάρη 2,10674 ΑΘΗΝΑ
ΤΙΤΛΟΣ ΕΦΕΥΡΕΣΗΣ ***(54):ΜΕΤΑΔΟΣΗ ΜΗΝΥΜΑΤΩΝ ΣΕ ΕΝΑ ΔΙΑΔΡΑΣΤΙΚΟ ΣΥΣΤΗΜΑ ΤΗΛΕΟΡΑΣΕΩΣ***

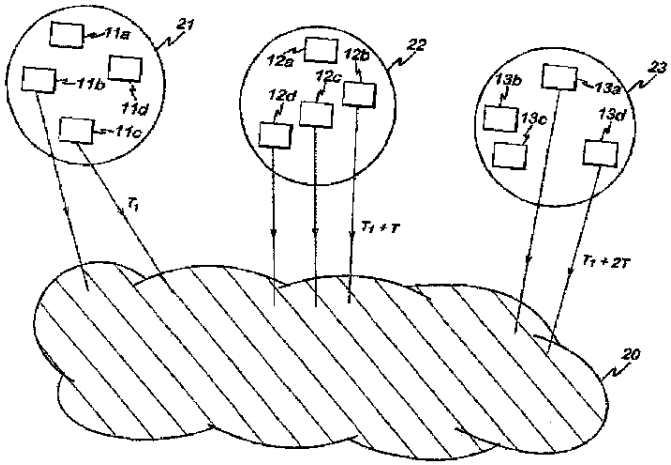

ΠΕΡΙΛΗΨΗ(57)
Μία μέθοδος για τον έλεγχο της μεταδόσεως μηνυμάτων σε ένα διαδραστικό σύστημα τηλεοράσεως που περιλαμβάνει ένα δίκτυο και ένα πλήθος μονάδων δεκτών που έχουν συνδεθεί στο δίκτυο η οποία μέθοδος περιλαμβάνει: τη μετάδοση στις μονάδες δεκτών μίας σκανδαλίσεως που καλεί για μία απάντηση από κάθε μονάδα δέκτη και υποδεικνύει ότι πρόκειται να εφαρμοσθεί μία διαδικασία καθυστερήσεως στις απαντήσεις και σε κάθε μονάδα δέκτη: την αποδοχή από ένα χρήστη της μονάδος δέκτη δεδομένων σε απόκριση στη σκανδάλιση τη διαμόρφωση ενός μηνύματος απαντήσεως για μετάδοση στο δίκτυο σε απόκριση στη σκανδάλιση, το οποίο μήνυμα απαντήσεως περιλαμβάνει τα δεδομένα που λήφθηκαν από το χρήστη τον προσδιορισμό του μήκους ενός διαστήματος καθυστερήσεως που πρέπει να εφαρμοσθεί στο μήνυμα απαντήσεως και τη μετάδοση του μηνύματος απαντήσεως στο δίκτυο μετά την καθυστέρηση.

ΑΡΙΘΜΟΣ ΕΥΡ. Δ.Ε. ***(11):3067459***
ΑΡΙΘ. ΕΛΛ. ΚΑΤΑΘΕΣΗΣ *(21):*20080403340
ΗΜΕΡ. ΕΛΛ. ΚΑΤΑΘΕΣΗΣ *(22):*02/12/2008
ΑΡΙΘ./ΗΜΕΡ. ΔΗΜΟΣΙΕΥΣΗΣ
*ΕΥΡΩΠΑΪΚΟΥ ΔΙΠΛΩΜΑΤΟΣ(87):*1678129 - 08/10/2008
ΑΡΙΘ./ΗΜΕΡ. ΔΗΜΟΣΙΕΥΣΗΣ
ΕΥΡΩΠΑΪΚΗΣ ΑΙΤΗΣΗΣ *(86):*04796038.0--22/10/2004
ΔΙΚΑΙΟΥΧΟΣ *(73):*1)MALLINCKRODT INC.
675 McDonnell Blvd, P.O. Box 5840, St. Louis, MO 63134, ΗΝΩΜΕΝΕΣ ΠΟΛΙΤΕΙΕΣ ΤΗΣ ΑΜΕΡΙΚΗΣ
ΣΥΜΒ. ΠΡΟΤΕΡΑΙΟΤΗΤΕΣ *(30):*513779 P-23/10/2003-US
557331 P-29/03/2004-US
ΕΦΕΥΡΕΤΗΣ *(72):*1)LIANG, Sidney
ΕΙΔΙΚΟΣ ΠΛΗΡΕΞΟΥΣΙΟΣ *(74):*ΑΘΑΝΑΣΙΑΔΟΥ ΜΑΡΙΑ
Κουμπάρη 2, 10674 ΑΘΗΝΑ
ΑΝΤΙΚΛΗΤΟΣ *(74):*ΠΑΠΑΚΩΝΣΤΑΝΤΙΝΟΥ ΕΛΕΝΗ
Κουμπάρη 2,10674 ΑΘΗΝΑ
ΤΙΤΛΟΣ ΕΦΕΥΡΕΣΗΣ ***(54):ΒΕΛΤΙΩΜΕΝΗ ΜΕΘΟΔΟΣ ΠΑΡΑΣΚΕΥΗΣ ΒΕΝΖΥΔΡΥΛΘΕΙΟΑΚΕΤΑΜΙΔΙΟΥ***

ΠΕΡΙΛΗΨΗ(57)

Η παρούσα εφεύρεση απευθύνεται σε μία βελτιωμένη μέθοδο για παρασκευή μονταφινίλης, όπου θειοοξεικός βενζυδρυλ εστέρας παρασκευάζεται σε υψηλή απόδοση και καθαρότητα με την αντίδραση ενός αλογονοοξεικού με το προϊόν αντίδρασης θειουρίας και βενζυδρόλης. Η αντίδραση που χρησιμοποιεί το αλογονοοξεικό διεξάγεται σε έναν διαλύτη που περιλαμβάνει οργανικό διαλύτη, όπως μεθανόλη, που έχει διαλελυμένη σε αυτόν μία οργανική βάση ή ένα ανόργανο βασικό άλας, όπως όξινο ανθρακικό νάτριο. Ο προκύπτων θειοοξεικός βενζυδρυλ εστέρας μπορεί να αμιδιώνεται και στη συνέχεια να οξειδώνεται για να παρέχει την φαρμακευτικής ποιότητας μονταφινίλη σε υψηλή απόδοση και καθαρότητα.

ΑΡΙΘΜΟΣ ΕΥΡ. Δ.Ε. ***(11):3067460***
ΑΡΙΘ. ΕΛΛ. ΚΑΤΑΘΕΣΗΣ *(21):*20080403341
ΗΜΕΡ. ΕΛΛ. ΚΑΤΑΘΕΣΗΣ *(22):*02/12/2008
ΑΡΙΘ./ΗΜΕΡ. ΔΗΜΟΣΙΕΥΣΗΣ
*ΕΥΡΩΠΑΪΚΟΥ ΔΙΠΛΩΜΑΤΟΣ(87):*1427708 - 10/09/2008
ΑΡΙΘ./ΗΜΕΡ. ΔΗΜΟΣΙΕΥΣΗΣ
ΕΥΡΩΠΑΪΚΗΣ ΑΙΤΗΣΗΣ *(86):*02758416.8--30/07/2002
ΔΙΚΑΙΟΥΧΟΣ *(73):*1)Pfizer Italia S.r.l.
Strada Statale 156 Km. 50, 04010 Latina, ΙΤΑΛΙΑ
ΣΥΜΒ. ΠΡΟΤΕΡΑΙΟΤΗΤΕΣ *(30):*922729-07/08/2001-US
ΕΦΕΥΡΕΤΗΣ *(72):*1)PULICI, Maurizio
ΕΙΔΙΚΟΣ ΠΛΗΡΕΞΟΥΣΙΟΣ *(74):*ΡΟΥΣΣΟΥ ΑΝΝΑ
Κουμπάρη 2, 10674 ΑΘΗΝΑ
ΑΝΤΙΚΛΗΤΟΣ *(74):*ΠΑΠΑΚΩΝΣΤΑΝΤΙΝΟΥ ΕΛΕΝΗ
Κουμπάρη 2,10674 ΑΘΗΝΑ
ΤΙΤΛΟΣ ΕΦΕΥΡΕΣΗΣ ***(54):ΠΑΡΑΓΩΓΑ ΑΜΙΝΟ-ΦΘΑΛΑΖΙΝΟΝΗΣ ΩΣ ΑΝΑΣΤΟΛΕΙΣ ΚΙΝΑΣΗΣ, ΜΕΘΟΔΟΙ ΔΙΑ ΤΗΝ ΠΑΡΑΣΚΕΥΗΝ ΤΩΝ ΚΑΙ ΦΑΡΜΑΚΕΥΤΙΚΑΙ ΣΥΝΘΕΣΕΙΣ ΠΕΡΙΕΧΟΥΣΑΙ ΑΥΤΑ***

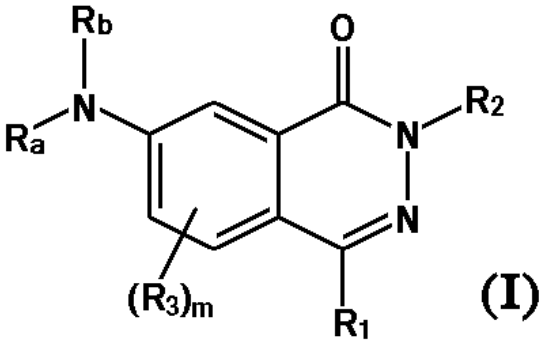

ΠΕΡΙΛΗΨΗ(57)

Αποκαλύπτονται ενώσεις οι οποίες είναι παράγωγα αμινο-φθαλαζινόνης συμφώνως προς τον τύπον (I) και φαρμακευτικώς αποδεκτά άλατα αυτών, μαζί με φαρμακευτικές συνθέσεις περιλαμβάνουσαι αυτά οι ενώσεις ή οι συνθέσεις αυτές είναι χρήσιμες εις την θεραπείαν νόσων προκαλουμένων υπό ή/και σχετιζομένων με αλλαγμένη (μεταβαλλόμενη) δράσιν πρωτεϊνο κινάσης, όπως καρκίνος, κύτταρο βλαστικών (εκφυτικών) διαταραχών, νόσου Alzheimer, ιοϊκών λοιμώξεων (ιώσεων), αυτοανόσων νόσων και νευροεκφυλιστικών διαταραχών.

ΑΡΙΘΜΟΣ ΕΥΡ. Δ.Ε. ***(11):3067461***
ΑΡΙΘ. ΕΛΛ. ΚΑΤΑΘΕΣΗΣ *(21):*20080403342
ΗΜΕΡ. ΕΛΛ. ΚΑΤΑΘΕΣΗΣ *(22):*02/12/2008
ΑΡΙΘ./ΗΜΕΡ. ΔΗΜΟΣΙΕΥΣΗΣ
*ΕΥΡΩΠΑΪΚΟΥ ΔΙΠΛΩΜΑΤΟΣ(87):*1586242 - 15/10/2008
ΑΡΙΘ./ΗΜΕΡ. ΔΗΜΟΣΙΕΥΣΗΣ
ΕΥΡΩΠΑΪΚΗΣ ΑΙΤΗΣΗΣ *(86):*05252099.6--04/04/2005
ΔΙΚΑΙΟΥΧΟΣ *(73):*1)KRAFT FOODS HOLDINGS, INC.
Three Lakes Drive, Northfield, Illinois 60093,
ΗΝΩΜΕΝΕΣ ΠΟΛΙΤΕΙΕΣ ΤΗΣ ΑΜΕΡΙΚΗΣ
ΣΥΜΒ. ΠΡΟΤΕΡΑΙΟΤΗΤΕΣ *(30):*826709-16/04/2004-US
ΕΦΕΥΡΕΤΗΣ *(72):*1)Gaonkar, Anilkumar Ganapati
2)Herbst, Laura
3)Chen, Weizhi
4)Kim, Dennis A.
ΕΙΔΙΚΟΣ ΠΛΗΡΕΞΟΥΣΙΟΣ *(74):*ΡΟΥΣΣΟΥ ΑΝΝΑ
Κουμπάρη 2, 10674 ΑΘΗΝΑ
ΑΝΤΙΚΛΗΤΟΣ *(74):*ΠΑΠΑΚΩΝΣΤΑΝΤΙΝΟΥ ΕΛΕΝΗ
Κουμπάρη 2,10674 ΑΘΗΝΑ
ΤΙΤΛΟΣ ΕΦΕΥΡΕΣΗΣ ***(54):ΠΟΛΥΣΤΡΩΜΑΤΙΚΟΣ ΒΡΩΣΙΜΟΣ ΦΡΑΓΜΟΣ ΥΓΡΑΣΙΑΣ ΓΙΑ ΠΡΟΪΟΝΤΑ ΔΙΑΤΡΟΦΗΣ***

ΠΕΡΙΛΗΨΗ(57)

Παρέχεται ένας βρώσιμος πολυστρωματικός φραγμός υγρασίας για προϊόντα διατροφής για το διαχωρισμό συνιστωσών τροφής με διαφορετική δραστικότητα ύδατος και την πρόληψη ή την ουσιαστική αναστολή της μετακινήσεως του νερού μεταξύ των συνιστωσών τροφής.Ο βρώσιμος πολυστρωματικός φραγμός υγρασίας της παρούσης εφευρέσεως περιλαμβάνει ένα στρώμα λιπιδίων και ένα εύκαμπτο υδρόφοβο στρώμα.

ΑΡΙΘΜΟΣ ΕΥΡ. Δ.Ε. ***(11):3067462***
ΑΡΙΘ. ΕΛΛ. ΚΑΤΑΘΕΣΗΣ *(21):*20080403343
ΗΜΕΡ. ΕΛΛ. ΚΑΤΑΘΕΣΗΣ *(22):*02/12/2008
ΑΡΙΘ./ΗΜΕΡ. ΔΗΜΟΣΙΕΥΣΗΣ
*ΕΥΡΩΠΑΪΚΟΥ ΔΙΠΛΩΜΑΤΟΣ(87):*1446985 - 03/09/2008
ΑΡΙΘ./ΗΜΕΡ. ΔΗΜΟΣΙΕΥΣΗΣ
ΕΥΡΩΠΑΪΚΗΣ ΑΙΤΗΣΗΣ *(86):*02801848.9--24/10/2002
ΔΙΚΑΙΟΥΧΟΣ *(73):*1)LYTTRON TECHNOLOGY GMBH
DUSSELDORFER STRASSE 601,51061
KOLN, ΓΕΡΜΑΝΙΑ
ΣΥΜΒ. ΠΡΟΤΕΡΑΙΟΤΗΤΕΣ *(30):*196501-24/10/2001-CH
200501-02/11/2001-CH
ΕΦΕΥΡΕΤΗΣ *(72):*1)ENZ, Emil
ΕΙΔΙΚΟΣ ΠΛΗΡΕΞΟΥΣΙΟΣ *(74):*ΤΣΙΜΙΚΑΛΗΣ ΑΘΑΝΑΣΙΟΣ
Ν. Βάμβα 1, 10674 ΑΘΗΝΑ
ΑΝΤΙΚΛΗΤΟΣ *(74):*ΤΣΙΜΙΚΑΛΗΣ ΑΘΑΝΑΣΙΟΣ
Ν. Βάμβα 1,10674 ΑΘΗΝΑ
ΤΙΤΛΟΣ ΕΦΕΥΡΕΣΗΣ ***(54):ΤΡΙΣΔΙΑΣΤΑΤΗ ΗΛΕΚΤΡΟΦΘΟΡΙΖΟΥΣΑ ΕΝΔΕΙΞΗ***

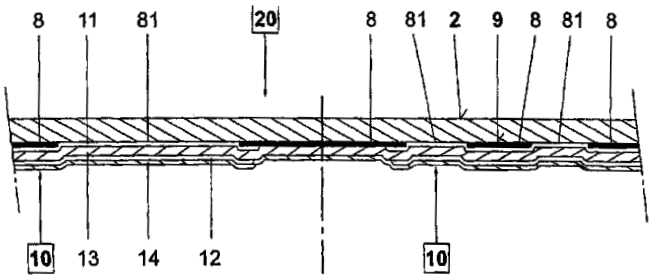

ΠΕΡΙΛΗΨΗ(57)

Η τρισδιάστατη ηλεκτροφθορίζουσα ένδειξη περιλαμβάνει ένα κύριο σώμα (1) και έναν ηλεκτροφθορίζοντα εξοπλισμό (20). Αυτός ο ηλεκτροφθορίζων εξοπλισμός (20) αποτελείται από μία μεμβράνη (2) και μία ηλεκτροφθορίζουσα διάταξη (10), οι οποίες σχηματίζουν ένα ενιαίο σύνολο. Η επιφάνεια της μεμβράνης (2), η οποία είναι εστραμμένη προς τον ηλεκτροφθορίζοντα εξοπλισμό (10), είναι εξοπλισμένη με παρουσιαζόμενα σχέδια (9). Η ηλεκτροφθορίζουσα διάταξη (10) περιλαμβάνει ένα πρόσθιο ηλεκτρόδιο (11) και ένα οπίσθιο ηλεκτρόδιο (12), μεταξύ των οποίων ευρίσκεται ένα διηλεκτρικό υλικό (13). Το πρόσθιο ηλεκτρόδιο (11) αντιστοιχεί προς την στρώση, η οποία αποδίδει το σχέδιο 9 και αποτελεί ένα τεμάχιο με αυτήν. Εντός της επιφάνειας του ηλεκτροφθορίζοντος εξοπλισμού (20) είναι τοποθετημένη μια πηγή τροφοδοσίας (15), η οποία ευρίσκεται σε επαφή με τα ηλεκτρόδια (11, 12) του ηλεκτροφθορίζοντος εξοπλισμού (20).

ΑΡΙΘΜΟΣ ΕΥΡ. Δ.Ε. ***(11):*****3067463**
ΑΡΙΘ. ΕΛΛ. ΚΑΤΑΘΕΣΗΣ *(21):*20080403344
ΗΜΕΡ. ΕΛΛ. ΚΑΤΑΘΕΣΗΣ *(22):*02/12/2008
ΑΡΙΘ./ΗΜΕΡ. ΔΗΜΟΣΙΕΥΣΗΣ
*ΕΥΡΩΠΑΪΚΟΥ ΔΙΠΛΩΜΑΤΟΣ(87):*1515614 - 03/09/2008
ΑΡΙΘ./ΗΜΕΡ. ΔΗΜΟΣΙΕΥΣΗΣ
ΕΥΡΩΠΑΪΚΗΣ ΑΙΤΗΣΗΣ *(86):*03735230.9--19/06/2003
ΔΙΚΑΙΟΥΧΟΣ *(73):*1)Burcon Nutrascience (MB) Corp.
1388 Waller Avenue, Winnipeg, Manitoba
R3T 1P9, ΚΑΝΑΔΑΣ
ΣΥΜΒ. ΠΡΟΤΕΡΑΙΟΤΗΤΕΣ *(30):*390126 P-21/06/2002-US
401782 P-08/08/2002-US
ΕΦΕΥΡΕΤΗΣ *(72):*1)MILANOVA, Radka
2)MURRAY, E., Donald
3)WESTDAL, Paul, S.
ΕΙΔΙΚΟΣ ΠΛΗΡΕΞΟΥΣΙΟΣ *(74):*ΑΘΑΝΑΣΙΑΔΟΥ ΜΑΡΙΑ
Κουμπάρη 2, 10674 ΑΘΗΝΑ
ΑΝΤΙΚΛΗΤΟΣ *(74):*ΠΑΠΑΚΩΝΣΤΑΝΤΙΝΟΥ ΕΛΕΝΗ
Κουμπάρη 2,10674 ΑΘΗΝΑ
ΤΙΤΛΟΣ ΕΦΕΥΡΕΣΗΣ ***(54):*****ΕΚΧΥΛΙΣΗ ΠΡΩΤΕΪΝΗΣ ΑΠΟ ΤΟ ΑΛΕΥΡΟ ΕΛΑΙΟΣΠΟΡΟΥ ΤΡΟΠΟΠΟΙΗΜΕΝΗΣ ΚΡΑΜΒΗΣ**

ΠΕΡΙΛΗΨΗ(57)

Η ανάκτηση πρωτεΐνης από άλευρο ελαιόσπορου τροποποιημένης κράμβης και άλλα άλευρα ελαιόσπορου, στην παρασκευή προϊόντος απομόνωσης της πρωτεΐνης ελαιόσπορου ελαιοκράμβης ή άλλου ελαιόσπορου, βελτιώνεται εν συγκρίσει προς τα συνηθισμένα φρυγμένα άλευρα με την χρήση ενός αλεύρου από το οποίο έχει απομακρυνθεί ο διαλύτης με αέρα σε θερμοκρασίες κάτω από περίπου 50 βαθμούς Κελσίου.

ΑΡΙΘΜΟΣ ΕΥΡ. Δ.Ε. ***(11):*****3067464**
ΑΡΙΘ. ΕΛΛ. ΚΑΤΑΘΕΣΗΣ *(21):*20080403345
ΗΜΕΡ. ΕΛΛ. ΚΑΤΑΘΕΣΗΣ *(22):*02/12/2008
ΑΡΙΘ./ΗΜΕΡ. ΔΗΜΟΣΙΕΥΣΗΣ
*ΕΥΡΩΠΑΪΚΟΥ ΔΙΠΛΩΜΑΤΟΣ(87):*1609863 - 24/09/2008
ΑΡΙΘ./ΗΜΕΡ. ΔΗΜΟΣΙΕΥΣΗΣ
ΕΥΡΩΠΑΪΚΗΣ ΑΙΤΗΣΗΣ *(86):*05014619.0--01/03/2000
ΔΙΚΑΙΟΥΧΟΣ *(73):*1)Genentech, Inc.
1 DNA Way, South San Francisco CA 94080-4990, ΗΝΩΜΕΝΕΣ ΠΟΛΙΤΕΙΕΣ ΤΗΣ ΑΜΕΡΙΚΗΣ
ΣΥΜΒ. ΠΡΟΤΕΡΑΙΟΤΗΤΕΣ *(30):*125774 P-23/03/1999-US
125778 P-23/03/1999-US
125826 P-24/03/1999-US
127035 P-31/03/1999-US
127706 P-05/04/1999-US
130359 P-21/04/1999-US
131270 P-27/04/1999-US
131272 P-27/04/1999-US
131291 P-27/04/1999-US
132371 P-04/05/1999-US
132379 P-04/05/1999-US
132383 P-04/05/1999-US
135750 P-25/05/1999-US
138166 P-08/06/1999-US
144791 P-20/07/1999-US
146970 P-03/08/1999-US
170262 P-09/12/1999-US
ΕΦΕΥΡΕΤΗΣ *(72):*1)Desnoyers, Luc
2)Eaton, Dan L.
3)Goddard, Audrey
4)Godowski, Paul J.
5)Gurney, Austin L.
6)Pan, James
7)Stewart, Timothy A.
8)Watanabe, Colin K.
9)Wood, William I.
10)Zhang, Zemin
ΕΙΔΙΚΟΣ ΠΛΗΡΕΞΟΥΣΙΟΣ *(74):*ΡΟΥΣΣΟΥ ΑΝΝΑ
Κουμπάρη 2, 10674 ΑΘΗΝΑ
ΑΝΤΙΚΛΗΤΟΣ *(74):*ΠΑΠΑΚΩΝΣΤΑΝΤΙΝΟΥ ΕΛΕΝΗ
Κουμπάρη 2,10674 ΑΘΗΝΑ
ΤΙΤΛΟΣ ΕΦΕΥΡΕΣΗΣ ***(54):*****ΕΚΚΡΙΜΕΝΑ ΚΑΙ ΔΙΑΜΕΜΒΡΑΝΙΚΑ ΠΟΛΥΠΕΠΤΙΔΙΑ ΚΑΙ ΝΟΥΚΛΕΪΚΑ ΟΞΕΑ ΠΟΥ ΤΑ ΚΩΔΙΚΟΠΟΙΟΥΝ**

ΠΕΡΙΛΗΨΗ(57)

Η παρούσα εφεύρεση αφορά πρωτότυπα πολυπεπτίδια και μόρια νουκλεϊκών οξέων που κωδικοποιούν αυτά τα πολυπεπτίδια. Παρέχονται επίσης εδώ φορείς και κύτταρα-ξενιστές που περιλαμβάνουν αυτές τις αλληλουχίες νουκλεϊκών οξέων, μόρια χιμαιρικών πολυπεπτιδίων που περιλαμβάνουν τα πολυπεπτίδια της παρούσας εφεύρεσης συντηγμένα με αλληλουχίες ετερόλογων πολυπεπτιδίων, αντισώματα που δεσμεύονται με τα πολυπεπτίδια της παρούσας εφεύρεσης και μέθοδοι παραγωγής των πολυπεπτιδίων της παρούσας εφεύρεσης.

ΑΡΙΘΜΟΣ ΕΥΡ. Δ.Ε. ***(11):3067465***
ΑΡΙΘ. ΕΛΛ. ΚΑΤΑΘΕΣΗΣ *(21):*20080403346
ΗΜΕΡ. ΕΛΛ. ΚΑΤΑΘΕΣΗΣ *(22):*02/12/2008
ΑΡΙΘ./ΗΜΕΡ. ΔΗΜΟΣΙΕΥΣΗΣ
*ΕΥΡΩΠΑΪΚΟΥ ΔΙΠΛΩΜΑΤΟΣ(87):*1121163 - 19/11/2008
ΑΡΙΘ./ΗΜΕΡ. ΔΗΜΟΣΙΕΥΣΗΣ
ΕΥΡΩΠΑΪΚΗΣ ΑΙΤΗΣΗΣ *(86):*99949217.6--13/10/1999
ΔΙΚΑΙΟΥΧΟΣ *(73):*1)KCI Licensing, Inc.
P.O. Box 659508, San Antonio, TX 78265-9508, ΗΝΩΜΕΝΕΣ ΠΟΛΙΤΕΙΕΣ ΤΗΣ ΑΜΕΡΙΚΗΣ
ΣΥΜΒ. ΠΡΟΤΕΡΑΙΟΤΗΤΕΣ *(30):*9822341-13/10/1998-GB
ΕΦΕΥΡΕΤΗΣ *(72):*1)HUNT, Kenneth, William
2)HEATON, Keith, Patrick
ΕΙΔΙΚΟΣ ΠΛΗΡΕΞΟΥΣΙΟΣ *(74):*ΑΘΑΝΑΣΙΑΔΟΥ ΜΑΡΙΑ
Κουμπάρη 2, 10674 ΑΘΗΝΑ
ΑΝΤΙΚΛΗΤΟΣ *(74):*ΠΑΠΑΚΩΝΣΤΑΝΤΙΝΟΥ ΕΛΕΝΗ
Κουμπάρη 2,10674 ΑΘΗΝΑ
ΤΙΤΛΟΣ ΕΦΕΥΡΕΣΗΣ ***(54):*****ΣΥΣΚΕΥΗ ΓΙΑ ΘΕΡΑΠΕΙΑ ΜΕΣΩ ΑΡΝΗΤΙΚΗΣ ΠΙΕΣΕΩΣ ΠΟΥ ΧΡΗΣΙΜΟΠΟΙΕΙ ΕΠΙΤΟΙΧΙΑ ΑΝΑΡΡΟΦΗΣΗ**

ΠΕΡΙΛΗΨΗ(57)
Αποκαλύπτεται μία συσκευή για την εφαρμογή θεραπείας μέσω αρνητικής πιέσεως στην περιοχή μίας πληγής, η οποία περιλαμβάνει ένα αφρώδες επίθεμα (1) ανοικτών κυψελών για εφαρμογή στην πληγή, ένα σωλήνα αναρροφήσεως (2) που συνδέει το αφρώδες επίθεμα σε ένα δοχείο συλλογής (3), όπου το εν λόγω δοχείο έχει μία βαλβίδα διακοπής (140) η οποία κλείνει την έξοδο από το δοχείο όταν αυτό είναι πλήρες, ένα σωλήνα (4) για να συνδέει το δοχείο σε ένα επιτοίχιο σημείο αναρροφήσεως (7) και ένα μέσον (10) ανιχνεύσεως της πιέσεως που συνδέεται στο σωλήνα αναρροφήσεως μεταξύ του αφρώδους επιθέματος και του δοχείου για να υποδεικνύει πότε η πίεση στο σωλήνα αναρροφήσεως κατέρχεται κάτω από μία προκαθορισμένη στάθμη.

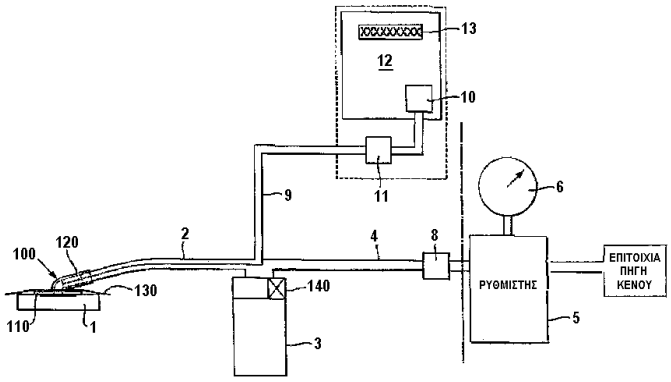

ΑΡΙΘΜΟΣ ΕΥΡ. Δ.Ε. ***(11):3067466***
ΑΡΙΘ. ΕΛΛ. ΚΑΤΑΘΕΣΗΣ *(21):*20080403347
ΗΜΕΡ. ΕΛΛ. ΚΑΤΑΘΕΣΗΣ *(22):*02/12/2008
ΑΡΙΘ./ΗΜΕΡ. ΔΗΜΟΣΙΕΥΣΗΣ
*ΕΥΡΩΠΑΪΚΟΥ ΔΙΠΛΩΜΑΤΟΣ(87):*1071779 - 08/10/2008
ΑΡΙΘ./ΗΜΕΡ. ΔΗΜΟΣΙΕΥΣΗΣ
ΕΥΡΩΠΑΪΚΗΣ ΑΙΤΗΣΗΣ *(86):*99945688.2--02/04/1999
ΔΙΚΑΙΟΥΧΟΣ *(73):*1)Genentech, Inc.
1 DNA Way, South San Francisco CA 94080-4990, ΗΝΩΜΕΝΕΣ ΠΟΛΙΤΕΙΕΣ ΤΗΣ ΑΜΕΡΙΚΗΣ
ΣΥΜΒ. ΠΡΟΤΕΡΑΙΟΤΗΤΕΣ *(30):*60939-15/04/1998-US
ΕΦΕΥΡΕΤΗΣ *(72):*1)DE SAUVAGE, Frederic, J.
2)CARPENTER, David, A.
ΕΙΔΙΚΟΣ ΠΛΗΡΕΞΟΥΣΙΟΣ *(74):*ΡΟΥΣΣΟΥ ΑΝΝΑ
Κουμπάρη 2, 10674 ΑΘΗΝΑ
ΑΝΤΙΚΛΗΤΟΣ *(74):*ΠΑΠΑΚΩΝΣΤΑΝΤΙΝΟΥ ΕΛΕΝΗ
Κουμπάρη 2,10674 ΑΘΗΝΑ
ΤΙΤΛΟΣ ΕΦΕΥΡΕΣΗΣ ***(54):*****ΠΡΩΤΕΪΝΗ ΣΠΟΝΔΥΛΩΤΩΝ PATCHED-2**

ΠΕΡΙΛΗΨΗ(57)
Η παρούσα εφεύρεση σχετίζεται με αλληλουχίες νουκλεοτιδίων, που περιλαμβάνουν τμήματα εκφραζόμενων αλληλουχιών (EST: expressed sequence tags), ολιγονουκλεοτιδικούς ανιχνευτές, πολυπεπτίδια, αντισώματα, φορείς και κύτταρα-ξενιστές που εκφράζουν patched-2, ανοσοπροσκολλητίνες (immunoadhesins), αγωνιστές και ανταγωνιστές του patched-2.

ΑΡΙΘΜΟΣ ΕΥΡ. Δ.Ε. ***(11):*****3067467**
ΑΡΙΘ. ΕΛΛ. ΚΑΤΑΘΕΣΗΣ *(21):*20080403348
ΗΜΕΡ. ΕΛΛ. ΚΑΤΑΘΕΣΗΣ *(22):*03/12/2008
ΑΡΙΘ./ΗΜΕΡ. ΔΗΜΟΣΙΕΥΣΗΣ
*ΕΥΡΩΠΑΪΚΟΥ ΔΙΠΛΩΜΑΤΟΣ(87):*1715340 - 03/09/2008
ΑΡΙΘ./ΗΜΕΡ. ΔΗΜΟΣΙΕΥΣΗΣ
ΕΥΡΩΠΑΪΚΗΣ ΑΙΤΗΣΗΣ *(86):*06016017.3--24/02/1999
ΔΙΚΑΙΟΥΧΟΣ *(73):*1)THE UNITED STATES GOVERNMENT as represented by THE DEPARTMENT OF HEALTH AND HUMAN SERVICES Office of Technology Transfer, Suite 325, 6011 Executive Boulevard, Rockville, MD 20852-3804, ΗΝΩΜΕΝΕΣ ΠΟΛΙΤΕΙΕΣ ΤΗΣ ΑΜΕΡΙΚΗΣ
ΣΥΜΒ. ΠΡΟΤΕΡΑΙΟΤΗΤΕΣ *(30):*75979 P-25/02/1998-US
ΕΦΕΥΡΕΤΗΣ *(72):*1)Leighton, Stephen B
2)Kononen, Juha
3)Kallioniemi, Olli
ΕΙΔΙΚΟΣ ΠΛΗΡΕΞΟΥΣΙΟΣ *(74):*ΠΑΠΑΝΙΚΟΛΑΟΥ ΜΑΡΙΑ
Μ. Ασίας 10, Ανω Πεύκη, 15121 ΠΕΥΚΗ (ΑΤΤΙΚΗΣ)
ΑΝΤΙΚΛΗΤΟΣ *(74):*ΜΑΛΑΜΗ ΑΛΚΗΣΤΙΣ-ΕΙΡΗΝΗ
Σκουφά 52,10672 ΑΘΗΝΑ
ΤΙΤΛΟΣ ΕΦΕΥΡΕΣΗΣ ***(54):*****ΜΕΘΟΔΟΣ ΚΑΙ ΣΥΣΚΕΥΗ ΓΙΑ ΤΗΝ ΠΡΟΕΤΟΙΜΑΣΙΑ ΔΕΙΓΜΑΤΩΝ ΙΣΤΟΥ ΓΙΑ ΠΑΡΑΛΛΗΛΗ ΑΝΑΛΥΣΗ**

ΠΕΡΙΛΗΨΗ(57)

Τεχνολογία με βάση τις συστοιχίες που διευκολύνει τη γρήγορη εύρεση του συσχετισμένου αριθμού γονιδιακών αντιγράφων και προφίλ έκφρασης πολύ μεγάλου αριθμού ανθρώπινων όγκων. Εκατοντάδες κυλινδρικέςβιοψίες ιστού (διαμέτρου 0,6 mm) από μορφολογικά αντιπροσωπευτικές περιοχές των μεμονωμένων όγκων μπορούν να τοποθετηθούν σε συστοιχία σε ένα μόνο τμήμα παραφίνης. Οι διαδοχικές τομές τέτοιων συστοιχιών παρέχουν στόχους για παράλληλη in situ οπτικοποίηση και ποσοτικοποίηση των στόχων DNA, RNA ή πρωτεϊνών. Παραδείγματος χάριν, ενισχύσεις έξι τόπων (mybL2, erbB2, Cyclin-D1, myc, 17q23 και 20ql3) καθορίσθηκαν γρήγορα με φθορίζοντα in situ υβριδισμό από 372 δείγματα καρκίνου του μαστού μονιμοποιημένα σε αιθανόλη. Η διαστρωμάτωση των όγκων με δεδομένα έκφρασης υποδοχέα οιστρογόνου και p53 αποκάλυψε διακριτά μοτίβα γονιδιακής ενίσχυσης στις διάφορες υπο-ομάδες του καρκίνου του μαστού που μπορεί να έχουν προγνωστική χρησιμότητα. Η τεχνολογία συστοιχιών ιστών χρησιμεύει στη γρήγορη εύρεση του μοριακού προφίλ εκατοντάδων δειγμάτων φυσιολογικών και παθολογικών ιστών ή κυτταρικών καλλιεργειών.

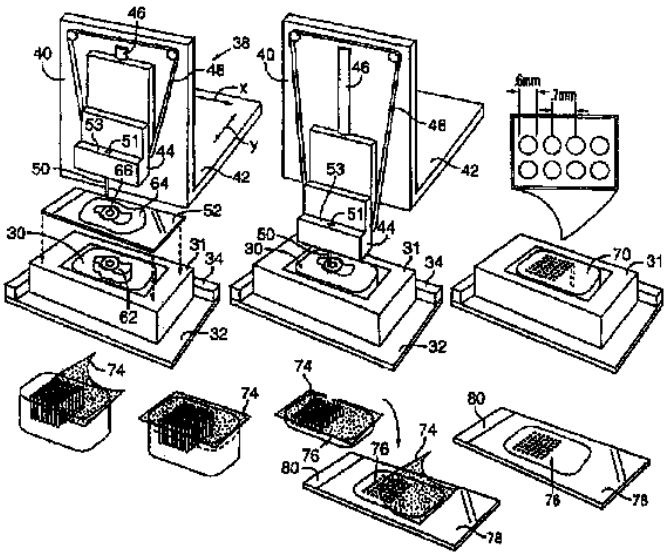

ΑΡΙΘΜΟΣ ΕΥΡ. Δ.Ε. ***(11):*****3067468**
ΑΡΙΘ. ΕΛΛ. ΚΑΤΑΘΕΣΗΣ *(21):*20080403349
ΗΜΕΡ. ΕΛΛ. ΚΑΤΑΘΕΣΗΣ *(22):*03/12/2008
ΑΡΙΘ./ΗΜΕΡ. ΔΗΜΟΣΙΕΥΣΗΣ
*ΕΥΡΩΠΑΪΚΟΥ ΔΙΠΛΩΜΑΤΟΣ(87):*1594456 - 03/09/2008
ΑΡΙΘ./ΗΜΕΡ. ΔΗΜΟΣΙΕΥΣΗΣ
ΕΥΡΩΠΑΪΚΗΣ ΑΙΤΗΣΗΣ *(86):*04703319.6--20/01/2004
ΔΙΚΑΙΟΥΧΟΣ *(73):*1)Auriga International S.A.
Chemin des Roussettes 2, 1410 Waterloo, ΒΕΛΓΙΟ
ΣΥΜΒ. ΠΡΟΤΕΡΑΙΟΤΗΤΕΣ *(30):*319887 P-20/01/2003-US
03447019-28/01/2003-EP
ΕΦΕΥΡΕΤΗΣ *(72):*1)MARCHAL, Alfred
ΕΙΔΙΚΟΣ ΠΛΗΡΕΞΟΥΣΙΟΣ *(74):*ΚΙΛΙΜΙΡΗΣ ΚΩΝΣΤΑΝΤΙΝΟΣ
Χατζηγιάννη Μέξη 7, 11528 ΑΘΗΝΑ
ΑΝΤΙΚΛΗΤΟΣ *(74):*ΚΙΛΙΜΙΡΗΣ ΚΩΝΣΤΑΝΤΙΝΟΣ
Χατζηγιάννη Μέξη 7,115 28 ΑΘΗΝΑ
ΤΙΤΛΟΣ ΕΦΕΥΡΕΣΗΣ ***(54):*****ΧΡΗΣΗ ΜΙΑΣ ΣΥΝΘΕΣΗΣ ΠΟΥ ΠΕΡΙΛΑΜΒΑΝΕΙ ΟΞΕΙΔΙΟ ΒΙΤΑΜΙΝΗΣ Κ1 Ή ΠΑΡΑΓΩΓΟ ΑΥΤΟΥ ΓΙΑ ΤΗ ΘΕΡΑΠΕΙΑ Ή/ΚΑΙ ΤΗ ΠΡΟΛΗΨΗ ΔΕΡΜΑΤΙΚΩΝ ΒΛΑΒΩΝ ΘΗΛΑΣΤΙΚΩΝ**

ΠΕΡΙΛΗΨΗ(57)

Η παρούσα εφεύρεση αφορά τη χρήση μιας σύνθεσης η οποία περιλαμβάνει ικανοποιητικό φαρμακευτικό ή καλλυντικό φορέα ή διαλύτη και ικανοποιητική ποσότητα βιταμίνης Κ1 ή παραγώγου αυτού για τη θεραπείαή/και τη πρόληψη δερματολογικών βλαβών θηλαστικών. Η παρούσα εφεύρεση αφορά επίσης καλλυντική σύνθεση που περιλαμβάνει ικανοποιητικό καλλυντικό φορέα, φωσφολιπίδια και υδροξείδιο βιταμίνης Κ1 ή παράγωγο αυτού.

ΑΡΙΘΜΟΣ ΕΥΡ. Δ.Ε. ***(11):3067469***
ΑΡΙΘ. ΕΛΛ. ΚΑΤΑΘΕΣΗΣ *(21):*20080403350
ΗΜΕΡ. ΕΛΛ. ΚΑΤΑΘΕΣΗΣ *(22):*03/12/2008
ΑΡΙΘ./ΗΜΕΡ. ΔΗΜΟΣΙΕΥΣΗΣ
*ΕΥΡΩΠΑΪΚΟΥ ΔΙΠΛΩΜΑΤΟΣ(87):*1631312 - 10/09/2008
ΑΡΙΘ./ΗΜΕΡ. ΔΗΜΟΣΙΕΥΣΗΣ
ΕΥΡΩΠΑΪΚΗΣ ΑΙΤΗΣΗΣ *(86):*04750581.3--23/04/2004
ΔΙΚΑΙΟΥΧΟΣ *(73):*1)MEDAREX, INC.
707 State Road, Princeton, NJ 08540-1437,
ΗΝΩΜΕΝΕΣ ΠΟΛΙΤΕΙΕΣ ΤΗΣ ΑΜΕΡΙΚΗΣ
ΣΥΜΒ. ΠΡΟΤΕΡΑΙΟΤΗΤΕΣ *(30):*465155 P-23/04/2003-US
ΕΦΕΥΡΕΤΗΣ *(72):*1)PICKFORD, Lesley, B.
2)BEBBINGTON, Christopher, R.
3)YARRANTON, Geoffrey, T.
4)KING, David
ΕΙΔΙΚΟΣ ΠΛΗΡΕΞΟΥΣΙΟΣ *(74):*ΠΑΠΑΝΙΚΟΛΑΟΥ ΜΑΡΙΑ
Μ. Ασίας 10, Ανω Πεύκη, 15121 ΠΕΥΚΗ
(ΑΤΤΙΚΗΣ)
ΑΝΤΙΚΛΗΤΟΣ *(74):*ΜΑΛΑΜΗ ΑΛΚΗΣΤΙΣ-ΕΙΡΗΝΗ
Σκουφά 52,10672 ΑΘΗΝΑ
ΤΙΤΛΟΣ ΕΦΕΥΡΕΣΗΣ ***(54):*ΣΥΝΘΕΣΕΙΣ ΚΑΙ ΜΕΘΟΔΟΙ ΓΙΑ ΤΗΝ ΘΕΡΑΠΕΙΑ ΑΣΘΕΝΕΙΑΣ ΦΛΕΓΜΟΝΩΔΟΥΣ ΕΝΤΕΡΟΥ**

ΠΕΡΙΛΗΨΗ(57)
Αποκαλύπτονται συνθέσεις και μέθοδοι για την θεραπεία Ασθένειας Φλεγμονώδους Εντέρου (IBD), συμπεριλαμβανομένων της Κοιλιακής Ασθένειας, Ασθένειας Crohn, και της Ελκώδους Κολίτιδας. Επεξηγηματικές συνθέσεις αποτελούνται από έναν ή περισσότερους ανταγωνιστές ιντερφερόνης αντι-τύπου 1, όπως ανταγωνιστές αντισώματος υποδοχέα ιντερφερόνης αντι-τύπου 1 και θραύσματα αυτών, καθώς επίσης πολυπεπτίδια και μικρά μόρια που αναστέλλουν την αλληλεπίδραση ιντερφερόνης τύπου 1 με τον υποδοχέα της (IFNAR).

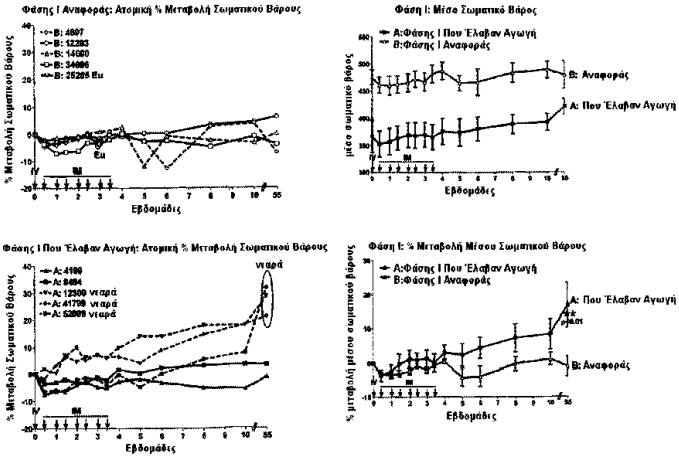

ΑΡΙΘΜΟΣ ΕΥΡ. Δ.Ε. ***(11):3067470***
ΑΡΙΘ. ΕΛΛ. ΚΑΤΑΘΕΣΗΣ *(21):*20080403351
ΗΜΕΡ. ΕΛΛ. ΚΑΤΑΘΕΣΗΣ *(22):*03/12/2008
ΑΡΙΘ./ΗΜΕΡ. ΔΗΜΟΣΙΕΥΣΗΣ
*ΕΥΡΩΠΑΪΚΟΥ ΔΙΠΛΩΜΑΤΟΣ(87):*1902186 - 08/10/2008
ΑΡΙΘ./ΗΜΕΡ. ΔΗΜΟΣΙΕΥΣΗΣ
ΕΥΡΩΠΑΪΚΗΣ ΑΙΤΗΣΗΣ *(86):*06828788.7--27/06/2006
ΔΙΚΑΙΟΥΧΟΣ *(73):*1)Pfeifer Holding GmbH & Co. KG
Dr.-Karl-Lenz-Strasse 66, 87700 Memmingen,
ΓΕΡΜΑΝΙΑ
ΣΥΜΒ. ΠΡΟΤΕΡΑΙΟΤΗΤΕΣ *(30):*202005010080 U-27/06/2005-DE
ΕΦΕΥΡΕΤΗΣ *(72):*1)KINTSCHER, Matthias
ΕΙΔΙΚΟΣ ΠΛΗΡΕΞΟΥΣΙΟΣ *(74):*ΡΟΥΣΣΟΥ ΑΝΝΑ
Κουμπάρη 2, 10674 ΑΘΗΝΑ
ΑΝΤΙΚΛΗΤΟΣ *(74):*ΠΑΠΑΚΩΝΣΤΑΝΤΙΝΟΥ ΕΛΕΝΗ
Κουμπάρη 2,10674 ΑΘΗΝΑ
ΤΙΤΛΟΣ ΕΦΕΥΡΕΣΗΣ ***(54):*ΜΗΧΑΝΙΣΜΟΣ ΣΥΝΔΕΣΗΣ**

ΠΕΡΙΛΗΨΗ(57)
Μηχανισμός σύνδεσης (1) με στόχο τη σύνδεση με δύναμη διάτμησης δομικών τμημάτων από σκυρόδεμα (20), ιδιαίτερα προκατασκευασμένων δομικών τμημάτων από μπετόν, ο οποίος περιλαμβάνει : ένα επίμηκες προστατευτικό κουτί (2), με στόχο την προσάρτηση μέσασε μία μετωπική πλευρά (20') των δομικών τμημάτων (20), το οποίο παρουσιάζει έναν πυθμένα (5) και τουλάχιστον δύο πλευρικά τοιχώματα (6) που εκτείνονται σε μία επιμήκη διεύθυνση του πυθμένα, τουλάχιστον ένα εύκαμπτο στοιχείο ενίσχυσης σε σχήμα θηλιάς (3), το οποίο είναι δυνατόν να τοποθετείται μέσα στο προστατευτικό κουτί (2) και κατόπιν να μπορεί να αφαιρεθεί από αυτό, ο οποίος μηχανισμός χαρακτηρίζεται από το ότι ο πυθμένας (5) παρουσιάζει μια διαμόρφωση πυθμένα με ομάδες από προεξοχές πυθμένα (7) καθώς και εσοχές πυθμένα (7') που εναλλάσσονται στην επιμήκη διεύθυνση, όπου κάθε ομάδα παρουσιάζει τουλάχιστον μία προεξοχή πυθμένα (7) και τουλάχιστον μία εσοχή πυθμένα (7').

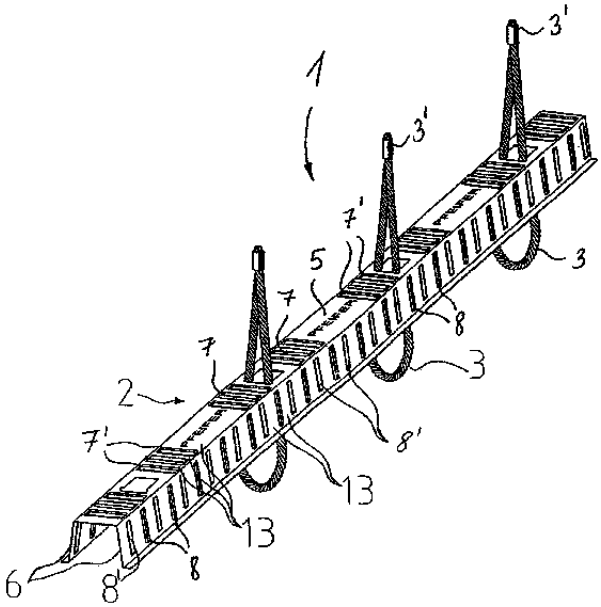

ΑΡΙΘΜΟΣ ΕΥΡ. Δ.Ε. ***(11):*****3067471**
ΑΡΙΘ. ΕΛΛ. ΚΑΤΑΘΕΣΗΣ *(21):*20080403352
ΗΜΕΡ. ΕΛΛ. ΚΑΤΑΘΕΣΗΣ *(22):*03/12/2008
ΑΡΙΘ./ΗΜΕΡ. ΔΗΜΟΣΙΕΥΣΗΣ
*ΕΥΡΩΠΑΪΚΟΥ ΔΙΠΛΩΜΑΤΟΣ(87):*1511141 - 17/09/2008
ΑΡΙΘ./ΗΜΕΡ. ΔΗΜΟΣΙΕΥΣΗΣ
ΕΥΡΩΠΑΪΚΗΣ ΑΙΤΗΣΗΣ *(86):*04018423.6--04/08/2004
ΔΙΚΑΙΟΥΧΟΣ *(73):*1)Tehalit GmbH
Seebergstrasse 37, 67716 Heltersberg, ΓΕΡΜΑΝΙΑ
ΣΥΜΒ. ΠΡΟΤΕΡΑΙΟΤΗΤΕΣ *(30):*20313161 U-26/08/2003-DE
ΕΦΕΥΡΕΤΗΣ *(72):*1)Kauf, Peter
2)Vatter, Klaus
ΕΙΔΙΚΟΣ ΠΛΗΡΕΞΟΥΣΙΟΣ *(74):*ΑΘΑΝΑΣΙΑΔΟΥ ΜΑΡΙΑ
Κουμπάρη 2, 10674 ΑΘΗΝΑ
ΑΝΤΙΚΛΗΤΟΣ *(74):*ΠΑΠΑΚΩΝΣΤΑΝΤΙΝΟΥ ΕΛΕΝΗ
Κουμπάρη 2,10674 ΑΘΗΝΑ
ΤΙΤΛΟΣ ΕΦΕΥΡΕΣΗΣ ***(54):*****ΕΝΑ ΚΑΝΑΛΙ ΓΙΑ ΤΟ ΠΕΡΑΣΜΑ ΑΓΩΓΩΝ Ή ΓΙΑ ΤΗΝ ΕΣΩΤΕΡΙΚΗ ΤΟΠΟΘΕΤΗΣΗ ΣΥΣΚΕΥΩΝ**

ΠΕΡΙΛΗΨΗ(57)

Αντικείμενο της εφεύρεσης είναι τα κανάλια για το πέρασμα αγωγών ή/και για την εσωτερική τοποθέτηση συσκευών, τα οποία κανάλια συναρμολογούνται από διαφορετικές βασικές κατατομές με διαφορετικά μεγέθη και για διαφορετικές λειτουργίες καθώς και από ενιαία καπάκια. Αυτό το κανάλι αποτελείται από δύο πλευρικές κατατομές (10), που περιλαμβάνουν μία λωρίδα τοιχώματος και τουλάχιστον μία κατατομή συγκράτησης, η οποία είναι διαμορφωμένη ως ενιαίο τεμάχιο με τη λωρίδα τοιχώματος, και από τουλάχιστον μία κατατομή U (20), η οποία περιλαμβάνει ένα πυθμένα, δύο πλευρικά τοιχώματα και κατατομές συγκράτησης καπακιών (22) στα ελεύθερα άκρα των πλευρικών τοιχωμάτων. Όλα τα στοιχεία μπορούν να συναρμολογηθούν, χρησιμοποιώντας τις ίδιες κατατομές ασφαλείας και συγκράτησης.

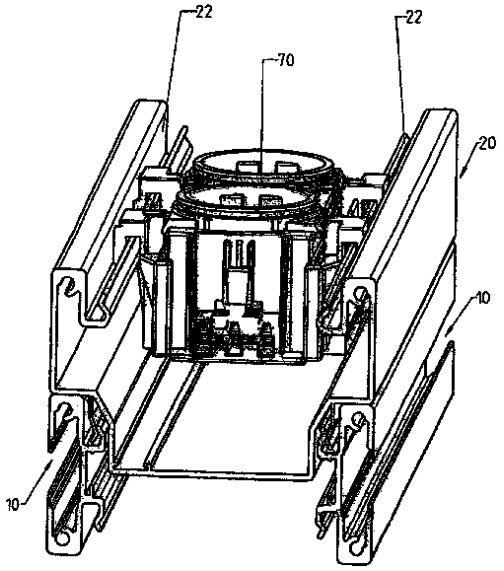

ΑΡΙΘΜΟΣ ΕΥΡ. Δ.Ε. ***(11):*****3067472**
ΑΡΙΘ. ΕΛΛ. ΚΑΤΑΘΕΣΗΣ *(21):*20080403353
ΗΜΕΡ. ΕΛΛ. ΚΑΤΑΘΕΣΗΣ *(22):*01/12/2008
ΑΡΙΘ./ΗΜΕΡ. ΔΗΜΟΣΙΕΥΣΗΣ
*ΕΥΡΩΠΑΪΚΟΥ ΔΙΠΛΩΜΑΤΟΣ(87):*1396533 - 03/09/2008
ΑΡΙΘ./ΗΜΕΡ. ΔΗΜΟΣΙΕΥΣΗΣ
ΕΥΡΩΠΑΪΚΗΣ ΑΙΤΗΣΗΣ *(86):*02019908.9--04/09/2002
ΔΙΚΑΙΟΥΧΟΣ *(73):*1)Nestec S.A.
Avenue Nestle 55, 1800 Vevey, ΕΛΒΕΤΙΑ
ΣΥΜΒ. ΠΡΟΤΕΡΑΙΟΤΗΤΕΣ *(30):*
ΕΦΕΥΡΕΤΗΣ *(72):*1)Bertholet, Raymond
2)Wang, Junkuan
3)Watzke, Heribert
4)German, Bruce
ΕΙΔΙΚΟΣ ΠΛΗΡΕΞΟΥΣΙΟΣ *(74):*ΧΡΥΣΑΝΘΗΣ ΧΡΗΣΤΟΣ
Μαυρομιχάλη 1, 10679 ΑΘΗΝΑ
ΑΝΤΙΚΛΗΤΟΣ *(74):*ΧΡΥΣΑΝΘΗΣ ΧΡΗΣΤΟΣ
Μαυρομιχάλη 1,10679 ΑΘΗΝΑ
ΤΙΤΛΟΣ ΕΦΕΥΡΕΣΗΣ ***(54):*****ΔΙΑΔΙΚΑΣΙΑ ΠΑΡΑΣΚΕΥΗΣ ΕΛΑΙΟΥ ΠΟΥ ΠΕΡΙΕΧΕΙ ΕΝΑ Η ΠΕΡΙΣΣΟΤΕΡΑ ΠΟΛΥΑΚΟΡΕΣΤΑ ΛΙΠΑΡΑ ΟΞΕΑ ΜΑΚΡΑΣ ΑΛΥΣΙΔΑΣ ΑΠΟ ΒΙΟΜΑΖΑ, ΤΡΟΦΙΜΑ, ΔΙΑΤΡΟΦΙΚΗ, ΚΑΛΛΥΝΤΙΚΗ Ή ΦΑΡΜΑΚΕΥΤΙΚΗ ΣΥΝΘΕΣΗ ΠΟΥ ΠΕΡΙΕΧΕΙ ΤΟ ΩΣ ΑΝΩ ΕΛΑΙΟ**

ΠΕΡΙΛΗΨΗ(57)

Ένα σταθερό έλαιο που περιέχει πολυακόρεστα λιπαρά οξέα μακράς αλυσίδας (LC-PUFA) σε μορφή τριακυλογλυκερολών, συγκεκριμένα αραχιδονικό (ARA), δίχομο γ-λινολενικό (DHGLA), δοκοσαεξανοϊκό (DHA) ή εικοσαπεντανοϊκό (EPA) οξύ, μπορεί να παρασκευαστεί μεαπευθείας έκθλιψη μίας ή περισσότερων βιομαζών που προέρχονται από την καλλιέργεια ενός μικροοργανισμού, συγκεκριμένα ενός μανιταριού ή μικροάλγης, που περιέχει τα οξέα ARA, DHGLA, DHA ή EPA, με αποτέλεσμα να παρασκευαστεί ένα πρώτο έλαιο εκ πιέσεως, και με θέση σε επαφή ενός ελαίου φορέα, το οποίο περιέχεται στη σύνθεση τροφίμου, καλλυντικού ή φαρμακευτικού προϊόντος, με τον πλακούντα βιομάζας και, στη συνέχεια, με έκθλιψη η οποία οδηγεί στην παρασκευή ενός δεύτερου ελαίου εκ πιέσεως, και έπειτα με ένωση των ελαίων εκ πιέσεως και εξευγενισμό του μίγματος σε ελεγχόμενες συνθήκες.

ΑΡΙΘΜΟΣ ΕΥΡ. Δ.Ε. ***(11):3067473***
ΑΡΙΘ. ΕΛΛ. ΚΑΤΑΘΕΣΗΣ *(21):*20080403354
ΗΜΕΡ. ΕΛΛ. ΚΑΤΑΘΕΣΗΣ *(22):*02/12/2008
ΑΡΙΘ./ΗΜΕΡ. ΔΗΜΟΣΙΕΥΣΗΣ
*ΕΥΡΩΠΑΪΚΟΥ ΔΙΠΛΩΜΑΤΟΣ(87):*1689404 - 03/09/2008
ΑΡΙΘ./ΗΜΕΡ. ΔΗΜΟΣΙΕΥΣΗΣ
ΕΥΡΩΠΑΪΚΗΣ ΑΙΤΗΣΗΣ *(86):*04798717.7--15/11/2004
ΔΙΚΑΙΟΥΧΟΣ *(73):*1)Pharma Mar, S.A.U.
Poligono Industrial La Mina Avda. de los Reyes, 1 Colmenar Viejo, 28770 Madrid, ΙΣΠΑΝΙΑ
ΣΥΜΒ. ΠΡΟΤΕΡΑΙΟΤΗΤΕΣ *(30):*519690 P-13/11/2003-US
ΕΦΕΥΡΕΤΗΣ *(72):*1)RYBAK, Mary, Ellen
ΕΙΔΙΚΟΣ ΠΛΗΡΕΞΟΥΣΙΟΣ *(74):*ΚΟΝΙΔΑΡΗ ΚΩΝΣΤΑΝΤΙΝΑ
Δημ. Μαλαγάρδη 16, 18120 ΚΟΡΥΔΑΛΛΟΣ (ΑΤΤΙΚΗΣ)
ΑΝΤΙΚΛΗΤΟΣ *(74):*ΜΑΛΑΜΗ ΑΛΚΗΣΤΙΣ-ΕΙΡΗΝΗ
Σκουφά 52,10672 ΑΘΗΝΑ
ΤΙΤΛΟΣ ΕΦΕΥΡΕΣΗΣ ***(54):ΣΥΝΔΥΑΣΜΟΣ ΕΤ 743 ΜΕ 5 ΦΘΟΡΙΟΟΥΡΑΚΙΛΟ ΠΡΟ-ΦΑΡΜΑΚΑ ΔΙΑ ΤΗΝ ΘΕΡΑΠΕΥΤΙΚΗ ΑΓΩΓΗ ΤΟΥ ΚΑΡΚΙΝΟΥ***

ΠΕΡΙΛΗΨΗ(57)
Δίδονται μέθοδοι δια την θεραπευτική αγωγή καρκίνου εις ανθρώπινο σώμα. Σε μορφή πραγματοποιήσεως θεραπευτική ποσότης καπεσιταβίνης χορηγείται σε συνδυασμό με ΕΤ 743 σε περιοχή δόσεων μεταξύ 0,75 mg/m2 και 1,4 mg/m2 διά το ET 743. Σε σχετική μορφή πραγματοποιήσεως, αποτελεσματική θεραπευτική ποσότης ΕΤ 743 χορηγείται σε συνδυασμό με καπεσιταβίνη σε περιοχή δόσεων μεταξύ 1.500 mg/m2 / ημέρα και 2.500 mg/m2 /ημέρα δια την καπεσιταβίνη.

ΑΡΙΘΜΟΣ ΕΥΡ. Δ.Ε. ***(11):3067474***
ΑΡΙΘ. ΕΛΛ. ΚΑΤΑΘΕΣΗΣ *(21):*20080403355
ΗΜΕΡ. ΕΛΛ. ΚΑΤΑΘΕΣΗΣ *(22):*03/12/2008
ΑΡΙΘ./ΗΜΕΡ. ΔΗΜΟΣΙΕΥΣΗΣ
*ΕΥΡΩΠΑΪΚΟΥ ΔΙΠΛΩΜΑΤΟΣ(87):*1765289 - 03/09/2008
ΑΡΙΘ./ΗΜΕΡ. ΔΗΜΟΣΙΕΥΣΗΣ
ΕΥΡΩΠΑΪΚΗΣ ΑΙΤΗΣΗΣ *(86):*05756461.9--05/07/2005
ΔΙΚΑΙΟΥΧΟΣ *(73):*1)Statens Serum Institut
Artillerivej 5, DK-2300 Copenhagen S, ΔΑΝΙΑ
ΣΥΜΒ. ΠΡΟΤΕΡΑΙΟΤΗΤΕΣ *(30):*200401070-07/07/2004-DK
ΕΦΕΥΡΕΤΗΣ *(72):*1)DAVIDSEN, Jesper
2)ROSENKRANDS, Ida
3)ANDERSEN, Peter
ΕΙΔΙΚΟΣ ΠΛΗΡΕΞΟΥΣΙΟΣ *(74):*ΚΟΝΙΔΑΡΗ ΚΩΝΣΤΑΝΤΙΝΑ
Δημ. Μαλαγάρδη 16, 18120 ΚΟΡΥΔΑΛΛΟΣ (ΑΤΤΙΚΗΣ)
ΑΝΤΙΚΛΗΤΟΣ *(74):*ΜΑΛΑΜΗ ΑΛΚΗΣΤΙΣ-ΕΙΡΗΝΗ
Σκουφά 52,10672 ΑΘΗΝΑ
ΤΙΤΛΟΣ ΕΦΕΥΡΕΣΗΣ ***(54):ΣΥΝΘΕΣΕΙΣ ΚΑΙ ΜΕΘΟΔΟΙ ΓΙΑ ΤΗ ΣΤΑΘΕΡΟΠΟΙΗΣΗ ΦΑΡΜΑΚΕΥΤΙΚΩΝ ΜΟΡΦΩΝ ΥΠΟΒΟΗΘΗΤΙΚΟΥ ΒΑΣΙΣΜΕΝΩΝ ΣΕ ΛΙΠΙΔΙΑ ΜΕ ΤΗ ΧΡΗΣΗ ΓΛΥΚΟΛΙΠΙΔΙΩΝ***

ΠΕΡΙΛΗΨΗ(57)
Η παρούσα ευρεσιτεχνία σχετίζεται με τυποποιήσεις λιποσωμάτων που είναι εκ φύσεως σταθερές. Κυρίως η παρούσα ευρεσιτεχνία σχετίζεται με τη στερική σταθεροποίηση κατιονικών λιποσωμάτων ενσωματώνοντας γλυκολιπίδια μέσα στα λιποσώματα. Τα σταθεροποιημένα λιποσώματα μπορούν να χρησιμοποιηθούν είτε ως υποβοηθητικό για αντιγονικά συστατικά ή ως σύστημα χορήγησης φαρμάκων. Κυρίως η ευρεσιτεχνία σχετίζεται με εμβόλια με υποβοηθητικά σε υδατικά μέσα για ανοσοποίηση, όπου το τελικό προϊόν είναι σταθερό.

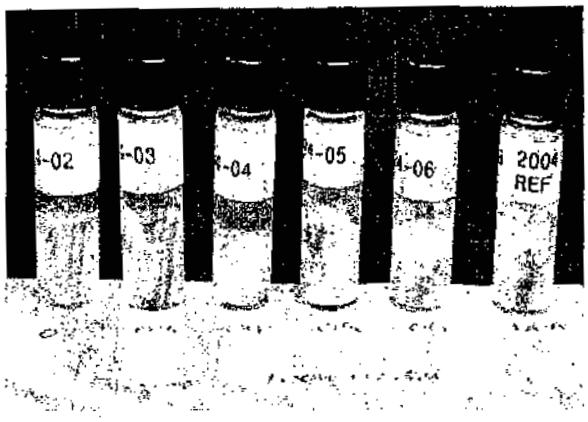

ΑΡΙΘΜΟΣ ΕΥΡ. Δ.Ε. ***(11):3067475***
ΑΡΙΘ. ΕΛΛ. ΚΑΤΑΘΕΣΗΣ *(21):*20080403356
ΗΜΕΡ. ΕΛΛ. ΚΑΤΑΘΕΣΗΣ *(22):*03/12/2008
ΑΡΙΘ./ΗΜΕΡ. ΔΗΜΟΣΙΕΥΣΗΣ
*ΕΥΡΩΠΑΪΚΟΥ ΔΙΠΛΩΜΑΤΟΣ(87):*1286592 - 03/09/2008
ΑΡΙΘ./ΗΜΕΡ. ΔΗΜΟΣΙΕΥΣΗΣ
ΕΥΡΩΠΑΪΚΗΣ ΑΙΤΗΣΗΣ *(86):*01946118.5--06/06/2001
ΔΙΚΑΙΟΥΧΟΣ *(73):*1)Woodholdings Environmental, Inc.
701 S. J Street, Pensacola, FL 32501,
ΗΝΩΜΕΝΕΣ ΠΟΛΙΤΕΙΕΣ ΤΗΣ ΑΜΕΡΙΚΗΣ
ΣΥΜΒ. ΠΡΟΤΕΡΑΙΟΤΗΤΕΣ *(30):*209743 P-06/06/2000-US
ΕΦΕΥΡΕΤΗΣ *(72):*1)THOMPSON, Michael, M.
ΕΙΔΙΚΟΣ ΠΛΗΡΕΞΟΥΣΙΟΣ *(74):*ΠΑΠΑΝΙΚΟΛΑΟΥ ΜΑΡΙΑ
Μ. Ασίας 10, Ανω Πεύκη, 15121 ΠΕΥΚΗ
(ΑΤΤΙΚΗΣ)
ΑΝΤΙΚΛΗΤΟΣ *(74):*ΜΑΛΑΜΗ ΑΛΚΗΣΤΙΣ-ΕΙΡΗΝΗ
Σκουφά 52,10672 ΑΘΗΝΑ
ΤΙΤΛΟΣ ΕΦΕΥΡΕΣΗΣ ***(54):ΣΥΝΘΕΣΕΙΣ ΣΥΝΤΗΡΗΤΙΚΟΥ ΓΙΑ ΞΥΛΙΝΑ ΠΡΟΪΟΝΤΑ***

ΠΕΡΙΛΗΨΗ(57)

Περιγράφονται συνθέσεις συντηρητικού για ξύλινα προϊόντα. Οι συνθέσεις περιλαμβάνουν ένα τουλάχιστον υλικό που περιέχει βόριο, όπως χωρίς περιορισμό το βορικό ανυδρίτη, και τουλάχιστον ένα υλικό που περιέχει σιλάνιο, όπως χωρίς περιορισμό το μεθυλοτριχλωροσιλάνιο. Προαιρετικά, τουλάχιστον ένας διαλύτης, όπως το τετραϋδροφουράνιο, το πεντάνιο, ή το νερό, μπορεί επίσης να υιοθετηθεί στις συνθέσεις. Οι συνθέσεις παρέχουν προστασία στα επεξεργασμένα ξύλινα προϊόντα, ιδιαίτερα από ζημιές που προκαλούνται από έκθεση στο νερό και τα έντομα.

ΑΡΙΘΜΟΣ ΕΥΡ. Δ.Ε. ***(11):3067476***
ΑΡΙΘ. ΕΛΛ. ΚΑΤΑΘΕΣΗΣ *(21):*20080403357
ΗΜΕΡ. ΕΛΛ. ΚΑΤΑΘΕΣΗΣ *(22):*03/12/2008
ΑΡΙΘ./ΗΜΕΡ. ΔΗΜΟΣΙΕΥΣΗΣ
*ΕΥΡΩΠΑΪΚΟΥ ΔΙΠΛΩΜΑΤΟΣ(87):*1587532 - 03/09/2008
ΑΡΙΘ./ΗΜΕΡ. ΔΗΜΟΣΙΕΥΣΗΣ
ΕΥΡΩΠΑΪΚΗΣ ΑΙΤΗΣΗΣ *(86):*04706615.4--30/01/2004
ΔΙΚΑΙΟΥΧΟΣ *(73):*1)Survac ApS
Alhambravej 3, 1826 Frederiksberg, ΔΑΝΙΑ
ΣΥΜΒ. ΠΡΟΤΕΡΑΙΟΤΗΤΕΣ *(30):*354090-30/01/2003-US
715417-19/11/2003-US
ΕΦΕΥΡΕΤΗΣ *(72):*1)STRATEN, Eivind, Per, Thor
2)ANDERSEN, Mads, Hald
ΕΙΔΙΚΟΣ ΠΛΗΡΕΞΟΥΣΙΟΣ *(74):*ΚΙΛΙΜΙΡΗΣ ΚΩΝΣΤΑΝΤΙΝΟΣ
Χατζηγιάννη Μέξη 7, 11528 ΑΘΗΝΑ
ΑΝΤΙΚΛΗΤΟΣ *(74):*ΚΙΛΙΜΙΡΗΣ ΚΩΝΣΤΑΝΤΙΝΟΣ
Χατζηγιάννη Μέξη 7,115 28 ΑΘΗΝΑ
ΤΙΤΛΟΣ ΕΦΕΥΡΕΣΗΣ ***(54):ΠΕΠΤΙΔΙΑ ΠΡΟΕΡΧΟΜΕΝΑ ΑΠΟ SURVIVIN ΚΑΙ ΧΡΗΣΕΙΣ ΑΥΤΩΝ***

ΠΕΡΙΛΗΨΗ(57)

MHC Τάξης I-περιορισμένα πεπτίδια που προέρχονται από το συνδεδεμένο με όγκο αντιγόνο, survivin, τα οποία πεπτίδια είναι ικανά να επάγουν πρόσδεση Τάξης I HLA μόρια με μία υψηλή συγγένεια, είναι ικανά να εκμαιεύουν κύτταρα που παράγουν INF-γ σε έναν PBL πληθυσμό ασθενούς με καρκίνο και είναι ικανά για in situ ανίχνευση κυτταροτοξικών T κυττάρων σε ιστό όγκου, θεραπευτική και διαγνωστική σύνθεση που περιλαμβάνει το πεπτίδιο και χρήσεις αυτών

ΑΡΙΘΜΟΣ ΕΥΡ. Δ.Ε. ***(11):3067477***
ΑΡΙΘ. ΕΛΛ. ΚΑΤΑΘΕΣΗΣ *(21):*20080403358
ΗΜΕΡ. ΕΛΛ. ΚΑΤΑΘΕΣΗΣ *(22):*03/12/2008
ΑΡΙΘ./ΗΜΕΡ. ΔΗΜΟΣΙΕΥΣΗΣ
*ΕΥΡΩΠΑΪΚΟΥ ΔΙΠΛΩΜΑΤΟΣ(87):*1798130 - 03/09/2008
ΑΡΙΘ./ΗΜΕΡ. ΔΗΜΟΣΙΕΥΣΗΣ
ΕΥΡΩΠΑΪΚΗΣ ΑΙΤΗΣΗΣ *(86):*06354040.5--29/11/2006
ΔΙΚΑΙΟΥΧΟΣ *(73):*1)POMAGALSKI S.A.
11, rue Rene Camphin, 38600 Fontaine, ΓΑΛΛΙΑ
ΣΥΜΒ. ΠΡΟΤΕΡΑΙΟΤΗΤΕΣ *(30):*0512748-15/12/2005-FR
ΕΦΕΥΡΕΤΗΣ *(72):*1)Brun, Paul
ΕΙΔΙΚΟΣ ΠΛΗΡΕΞΟΥΣΙΟΣ *(74):*ΚΙΛΙΜΙΡΗΣ ΚΩΝΣΤΑΝΤΙΝΟΣ
Χατζηγιάννη Μέξη 7, 11528 ΑΘΗΝΑ
ΑΝΤΙΚΛΗΤΟΣ *(74):*ΚΙΛΙΜΙΡΗΣ ΚΩΝΣΤΑΝΤΙΝΟΣ
Χατζηγιάννη Μέξη 7,115 28 ΑΘΗΝΑ
ΤΙΤΛΟΣ ΕΦΕΥΡΕΣΗΣ ***(54):*****ΔΙΑΤΑΞΗ ΑΣΦΑΛΕΙΑΣ ΓΙΑ ΜΙΑ ΕΓΚΑΤΑΣΤΑΣΗ ΜΕΤΑΦΟΡΑΣ ΜΕ ΣΚΟΙΝΙ**

ΠΕΡΙΛΗΨΗ(57)

Μια διάταξη ασφαλείας (30) για μια εγκατάσταση μεταφοράς με σκοινί περιλαμβάνει ένα συρματόσκοινο (31) τανυσμένο μεταξύ ενός πρώτου και ενός δεύτερου σταθερού στηρίγματος (23, 22), με ένα πρώτο άκρο του συρματόσκοινου (31) να λειτουργεί σε συνδυασμόμε μέσα ασφάλισης σταθερά προσαρτημένα στο πρώτο σταθερό στήριγμα (23) και να πραγματοποιεί απόσπαση του πρώτου άκρου του συρματόσκοινου (31) όταν η τάνυση του συρματόσκοινου (31) είναι μεγαλύτερη από μια προκαθορισμένη τιμή. Το δεύτερο άκρο του συρματόσκοινου (31) συνδέεται με έναν ηλεκτρομηχανικό διακόπτη (41) σταθερά προσαρτημένο στο δεύτερο σταθερό στήριγμα (22) και πραγματοποιεί αυτόματη ενεργοποίηση και σταμάτημα του σκοινιού (11) της εγκατάστασης όταν η τάνυση του συρματόσκοινου (31) είναι χαμηλότερη από ένα κάτω όριο ή υψηλότερη από ένα άνω όριο.

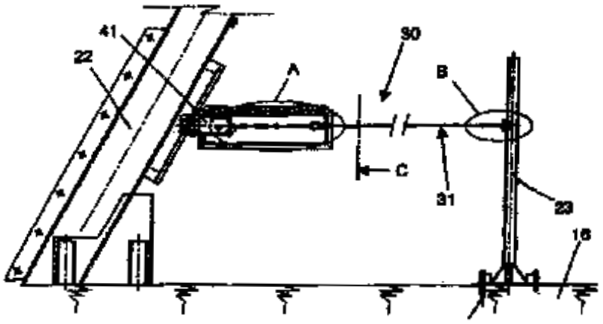

ΑΡΙΘΜΟΣ ΕΥΡ. Δ.Ε. ***(11):3067478***
ΑΡΙΘ. ΕΛΛ. ΚΑΤΑΘΕΣΗΣ *(21):*20080403359
ΗΜΕΡ. ΕΛΛ. ΚΑΤΑΘΕΣΗΣ *(22):*03/12/2008
ΑΡΙΘ./ΗΜΕΡ. ΔΗΜΟΣΙΕΥΣΗΣ
*ΕΥΡΩΠΑΪΚΟΥ ΔΙΠΛΩΜΑΤΟΣ(87):*1755370 - 03/09/2008
ΑΡΙΘ./ΗΜΕΡ. ΔΗΜΟΣΙΕΥΣΗΣ
ΕΥΡΩΠΑΪΚΗΣ ΑΙΤΗΣΗΣ *(86):*05757769.4--15/06/2005
ΔΙΚΑΙΟΥΧΟΣ *(73):*2)ERO-GERATEBAU GmbH
Simmerner Strasse 20, 55469 Niederkumbd, ΓΕΡΜΑΝΙΑ
3)Hochschule Wadenswil
Gruentalstrasse 14, 8820 Wadenswil, ΕΛΒΕΤΙΑ
4)GEA WESTFALIA SEPARATOR GMBH
Werner-Habig-Strasse 1,59302 OELDE, ΓΕΡΜΑΝΙΑ
ΣΥΜΒ. ΠΡΟΤΕΡΑΙΟΤΗΤΕΣ *(30):*102004029394-17/06/2004-DE
ΕΦΕΥΡΕΤΗΣ *(72):*1)HAMATSCHEK, Jochen
2)SCHAUZ, Frank
3)SCHOTTLER, Peter
4)BEYER, Hans-Joachim
5)ZIELKE, Dominik
6)ERBACH, Michael
7)HUHN, Tilo
ΕΙΔΙΚΟΣ ΠΛΗΡΕΞΟΥΣΙΟΣ *(74):*ΕΥΑΓΓΕΛΟΥ ΔΕΣΠΟΙΝΑ
Λεωφ.Συγγρού 45, 11743 ΑΘΗΝΑ
ΑΝΤΙΚΛΗΤΟΣ *(74):*ΕΥΑΓΓΕΛΟΥ ΔΕΣΠΟΙΝΑ
Λεωφ. Συγγρού 45,11743 ΑΘΗΝΑ
ΤΙΤΛΟΣ ΕΦΕΥΡΕΣΗΣ ***(54):*****ΜΕΘΟΔΟΣ ΚΑΙ ΟΧΗΜΑ ΣΥΓΚΟΜΙΔΗΣ ΦΡΟΥΤΩΝ ΠΟΥ ΚΑΛΛΙΕΡΓΟΥΝΤΑΙ ΣΕ ΣΕΙΡΕΣ, ΕΙΔΙΚΟΤΕΡΑ ΦΡΑΟΥΛΩΝ Ή ΣΤΑΦΥΛΙΩΝ**

ΠΕΡΙΛΗΨΗ(57)

Η εφεύρεση αφορά ένα όχημα συγκομιδής φραουλών ή σταφυλιών και μια μέθοδο δια την συγκομιδή φρούτων που καλλιεργούνται σε σειρές, και ειδικά φραουλών ή σταφυλιών αμπέλου, και δια περαιτέρω κατεργασία των φρούτων που καλλιεργούνται σε σειρές, και ειδικά φραουλών ή σταφυλιών, προς παραγωγή μούστου επί του οχήματος συγκομιδής. Το αναφερθέν όχημα περιλαμβάνει ένα πλαίσιο (2) το οποίον είναι ενσωματωμένο κατά τέτοιο τρόπο ώστε να επικαλύπτει μια σειρά φυτών που πρόκειται να τρυγηθούν σε μια εσοχή σχήματος-U, τροχούς (3) οι οποίοι είναι διατεταγμένοι επί του πλαισίου (2) επί των δυο πλευρών της εσοχής που έχει σχήμα U (9), μια διάταξη δια τον διαχωρισμό των φρούτων που καλλιεργούνται σε σειρά από τα κλήματα, και κατά προτίμηση μια διάταξη διαχωρισμού των στελεχών δια τον διαχωρισμό των φραουλών από τα κοτσάνια, ή κάτι παρόμοιο. Η εφεύρεση χαρακτηρίζεται εκ του ότι μια μεταφορική φυγόκεντρος με κοχλία, ειδικά μια μεταφορική φυγόκεντρος με κοχλία με πλήρη μανδύα(4) δια περαιτέρω κατεργασία ενός πολτού, είναι διατεταγμένη απ ευθείας εντός του οχήματος συγκομιδής (1) .

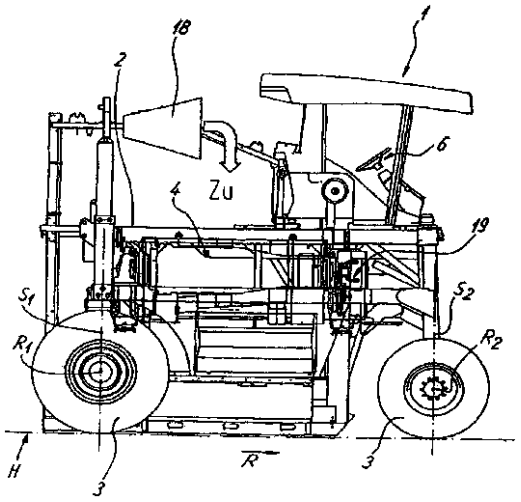

ΑΡΙΘΜΟΣ ΕΥΡ. Δ.Ε. ***(11):3067479***
ΑΡΙΘ. ΕΛΛ. ΚΑΤΑΘΕΣΗΣ *(21):*20080403360
ΗΜΕΡ. ΕΛΛ. ΚΑΤΑΘΕΣΗΣ *(22):*03/12/2008
ΑΡΙΘ./ΗΜΕΡ. ΔΗΜΟΣΙΕΥΣΗΣ
*ΕΥΡΩΠΑΪΚΟΥ ΔΙΠΛΩΜΑΤΟΣ(87):*1291429 - 03/09/2008
ΑΡΙΘ./ΗΜΕΡ. ΔΗΜΟΣΙΕΥΣΗΣ
ΕΥΡΩΠΑΪΚΗΣ ΑΙΤΗΣΗΣ *(86):*01938602.8--12/06/2001
ΔΙΚΑΙΟΥΧΟΣ *(73):*1)OTSUKA PHARMACEUTICAL CO., LTD.
9, Kandatsukasa-cho 2-chome, Chiyoda-ku Tokyo 101-8535, ΙΑΠΩΝΙΑ
ΣΥΜΒ. ΠΡΟΤΕΡΑΙΟΤΗΤΕΣ *(30):*2000176631-13/06/2000-JP
2000290679-25/09/2000-JP
ΕΦΕΥΡΕΤΗΣ *(72):*1)FUJIWARA, Tsutomu
2)OKAMOTO, Takashi
3)NIIMI, Masashi
4)KYUSHIKI, Hiroyuki
5)YAMAMOTO, Yasuchika
6)UEYAMA, Atsunori
ΕΙΔΙΚΟΣ ΠΛΗΡΕΞΟΥΣΙΟΣ *(74):*ΒΟΖΕΜΠΕΡΓΚ-ΒΡΕΤΟΣ ΝΙΚΟΛΑΟΣ
Αιγιαλείας 30,, 151 25 ΠΑΡΑΔΕΙΣΟΣ ΑΜΑΡΟΥΣΙΟΥ
ΑΝΤΙΚΛΗΤΟΣ *(74):*ΒΟΖΕΜΠΕΡΓΚ-ΒΡΕΤΟΣ ΝΙΚΟΛΑΟΣ
Αιγιαλείας 30,151 25 ΠΑΡΑΔΕΙΣΟΣ ΑΜΑΡΟΥΣΙΟΥ
ΤΙΤΛΟΣ ΕΦΕΥΡΕΣΗΣ ***(54):ΠΑΡΑΛΑΓΗ ΣΥΝΑΡΜΟΛΟΓΗΣΗΣ ΓΛΟΥΤΑΜΙΝΗΣ ΦΡΟΥΚΤΟΖΗΣ-6-ΦΩΣΦΟΡΙΚΗΣ ΑΜΙΔΟΤΡΑΣΦΕΡΑΣΗΣ ΚΑΙ ΠΡΟΪΟΝ ΕΚΦΡΑΣΗΣ ΑΥΤΗΣ***

ΠΕΡΙΛΗΨΗ(57)

Ένα γονίδιο που περιέχει ένα πολυνουκλεοτίδιο που κωδικοποιεί ένα πολυπεπτίδιο της αλληλουχίας αμινοξέων που αντιπροσωπεύεται από την SEQ ID NO: 1, ένα προϊόν έκφρασης γονιδίου που λαμβάνεται εκφράζοντας αυτό το γονίδιο, ένας ανασυνδυασμένος φορέας έκφρασης που έχει αυτό το γονίδιο, ένα κύτταρο ξενιστής (μετασχηματιστής) που μεταφέρει αυτό το φορέα, συνθέσεις για τη θεραπεία ή πρόληψη της υπογλυκαιμίας που περιέχουν, σαν δραστικό συστατικό, μια πρωτεΐνη που περιλαμβάνει την αλληλουχία αμινοξέωνπου αντιπροσωπεύεται από την SEQ ID NO: 1, το γονίδιο ή την πρωτεΐνη που περιγράφεται παραπάνω, ένα αντίσωμα ικανό να δεσμεύεται στην πρωτεΐνη που περιγράφεται παραπάνω, κ.τ.λ.. Η χρήση αυτού του γονιδίου και του προϊόντος της έκφρασης του, καθιστά δυνατή την διευκρίνηση των παθολογικών συνθηκών του διαβήτη και την ανάπτυξη φαρμάκων, κ.τ.λ. για την πρόληψη ή θεραπεία του διαβήτη βάση ενός νέου μηχανισμού λειτουργίας.

ΑΡΙΘΜΟΣ ΕΥΡ. Δ.Ε. ***(11):3067480***
ΑΡΙΘ. ΕΛΛ. ΚΑΤΑΘΕΣΗΣ *(21):*20080403361
ΗΜΕΡ. ΕΛΛ. ΚΑΤΑΘΕΣΗΣ *(22):*05/12/2008
ΑΡΙΘ./ΗΜΕΡ. ΔΗΜΟΣΙΕΥΣΗΣ
*ΕΥΡΩΠΑΪΚΟΥ ΔΙΠΛΩΜΑΤΟΣ(87):*1705989 - 12/11/2008
ΑΡΙΘ./ΗΜΕΡ. ΔΗΜΟΣΙΕΥΣΗΣ
ΕΥΡΩΠΑΪΚΗΣ ΑΙΤΗΣΗΣ *(86):*04801410.4--15/12/2004
ΔΙΚΑΙΟΥΧΟΣ *(73):*1)Pfizer Limited
Ramsgate Road, Sandwich, Kent CT13 9NJ, ΜΕΓΑΛΗ ΒΡΕΤΑΝΝΙΑ
2)Pfizer, Inc.
235 East 42nd Street, New York, NY 10017, ΗΝΩΜΕΝΕΣ ΠΟΛΙΤΕΙΕΣ ΤΗΣ ΑΜΕΡΙΚΗΣ
ΣΥΜΒ. ΠΡΟΤΕΡΑΙΟΤΗΤΕΣ *(30):*0329314-18/12/2003-GB
ΕΦΕΥΡΕΤΗΣ *(72):*1)BILLEN, Denis
2)CHUBB, Nathan Anthony Logan
3)GETHIN, David Morris
4)HALL, Kim Thomas
5)ROBERTS, Lee Richard
6)WALSHE, Nigel Derek Arthur
ΕΙΔΙΚΟΣ ΠΛΗΡΕΞΟΥΣΙΟΣ *(74):*ΚΙΛΙΜΙΡΗΣ ΚΩΝΣΤΑΝΤΙΝΟΣ
Χατζηγιάννη Μέξη 7, 11528 ΑΘΗΝΑ
ΑΝΤΙΚΛΗΤΟΣ *(74):*ΚΙΛΙΜΙΡΗΣ ΚΩΝΣΤΑΝΤΙΝΟΣ
Χατζηγιάννη Μέξη 7,115 28 ΑΘΗΝΑ
ΤΙΤΛΟΣ ΕΦΕΥΡΕΣΗΣ ***(54):ΥΠΟΚΑΤΕΣΤΗΜΕΝΑ ΑΡΥΛΠΥΡΑΖΟΛΙΑ ΩΣ ΠΑΡΑΣΙΤΟΚΤΟΝΑ***

ΠΕΡΙΛΗΨΗ(57)

Η εφεύρεση αυτή αφορά μία περιοχή 1-αρυλ-4-κυκλοπροπυλπυραζολίων στα οποία υπάρχει τουλάχιστον ένα φθόριο συνδεδεμένο προς τον κυκλοπροπυλ δακτύλιο, συνθέσεις που περιλαμβάνουν τέτοιες ενώσεις, μεθόδους σύνθεσής τους και χρήση τους ως παρασιτοκτόνα.

ΑΡΙΘΜΟΣ ΕΥΡ. Δ.Ε. ***(11):*****3067481**
ΑΡΙΘ. ΕΛΛ. ΚΑΤΑΘΕΣΗΣ *(21):*20080403362
ΗΜΕΡ. ΕΛΛ. ΚΑΤΑΘΕΣΗΣ *(22):*05/12/2008
ΑΡΙΘ./ΗΜΕΡ. ΔΗΜΟΣΙΕΥΣΗΣ
*ΕΥΡΩΠΑΪΚΟΥ ΔΙΠΛΩΜΑΤΟΣ(87):*1660239 - 26/11/2008
ΑΡΙΘ./ΗΜΕΡ. ΔΗΜΟΣΙΕΥΣΗΣ
ΕΥΡΩΠΑΪΚΗΣ ΑΙΤΗΣΗΣ *(86):*04738157.9--19/08/2004
ΔΙΚΑΙΟΥΧΟΣ *(73):*1)Sulzer Mixpac AG
Grundstrasse 12, 6343 Rotkreuz, ΕΛΒΕΤΙΑ
ΣΥΜΒ. ΠΡΟΤΕΡΑΙΟΤΗΤΕΣ *(30):*149703-01/09/2003-CH
ΕΦΕΥΡΕΤΗΣ *(72):*1)KELLER, Wilhelm, A.
ΕΙΔΙΚΟΣ ΠΛΗΡΕΞΟΥΣΙΟΣ *(74):*ΚΙΛΙΜΙΡΗΣ ΚΩΝΣΤΑΝΤΙΝΟΣ
Χατζηγιάννη Μέξη 7, 11528 ΑΘΗΝΑ
ΑΝΤΙΚΛΗΤΟΣ *(74):*ΚΙΛΙΜΙΡΗΣ ΚΩΝΣΤΑΝΤΙΝΟΣ
Χατζηγιάννη Μέξη 7,115 28 ΑΘΗΝΑ
ΤΙΤΛΟΣ ΕΦΕΥΡΕΣΗΣ ***(54):*****ΣΥΣΚΕΥΗ ΓΙΑ ΤΗΝ ΓΕΜΙΣΗ ΤΩΝ ΔΟΧΕΙΩΝ ΑΠΟΘΕΜΑΤΟΣ ΣΕ ΣΥΣΚΕΥΕΣ ΔΙΑΝΟΜΗΣ**

ΠΕΡΙΛΗΨΗ(57)
Αποκαλύπτεται μια συσκευή για την γέμιση συσκευών διανομής που περιλαμβάνουν μια μονάδα αντλίας που είναι εξοπλισμένη με έναν μετρητικό κύλινδρο και ένα δοχείο αποθήκευσης για κάθε συστατικό. Ένας μηχανισμός σύζευξής (5) διατίθεται μεταξύ κάθε δοχείου αποθήκευσης (2,3) και μιας συνδεδεμένης σχέσης του σταθμού γέμισης. Σε μια προτιμημένη υλοποίηση το μέρος (28) του εργαλείου σύζευξης ευρίσκεται τοποθετημένο σε ένα ακροφύσιο εισόδου (17) της συσκευής διανομής (1), ενώ το μέρος σύζευξης σταθμού (29) είναι εγκατεστημένο σε ένα στοιχείο οδηγό (31) μέσα σε ένα περίβλημα (33) του σταθμού (30). Η επινοημένη συσκευή καθιστά δυνατό το γέμισμα του δοχείων αποθήκευσης με ένα γρήγορο και απλό τρόπο χωρίς την πρόσθεση ξένων ουσιών και αέρα

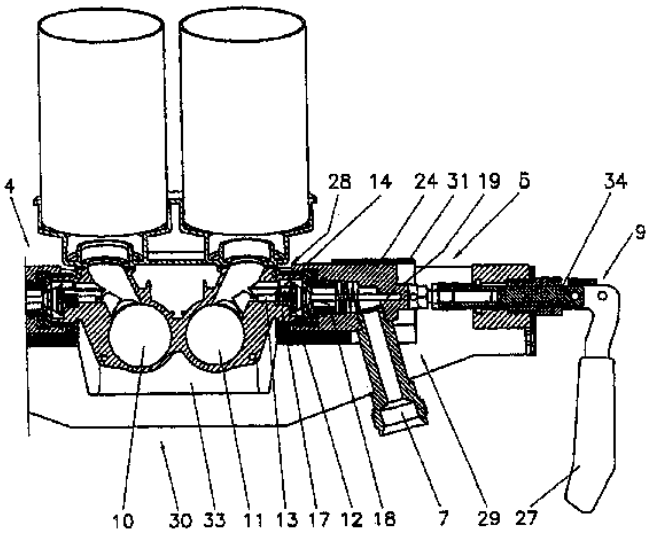

ΑΡΙΘΜΟΣ ΕΥΡ. Δ.Ε. ***(11):*****3067482**
ΑΡΙΘ. ΕΛΛ. ΚΑΤΑΘΕΣΗΣ *(21):*20080403363
ΗΜΕΡ. ΕΛΛ. ΚΑΤΑΘΕΣΗΣ *(22):*05/12/2008
ΑΡΙΘ./ΗΜΕΡ. ΔΗΜΟΣΙΕΥΣΗΣ
*ΕΥΡΩΠΑΪΚΟΥ ΔΙΠΛΩΜΑΤΟΣ(87):*1648889 - 29/10/2008
ΑΡΙΘ./ΗΜΕΡ. ΔΗΜΟΣΙΕΥΣΗΣ
ΕΥΡΩΠΑΪΚΗΣ ΑΙΤΗΣΗΣ *(86):*04737186.9--28/06/2004
ΔΙΚΑΙΟΥΧΟΣ *(73):*1)Warner-Lambert Company LLC
235 East 42nd Street, New York, NY 10017,
ΗΝΩΜΕΝΕΣ ΠΟΛΙΤΕΙΕΣ ΤΗΣ ΑΜΕΡΙΚΗΣ
ΣΥΜΒ. ΠΡΟΤΕΡΑΙΟΤΗΤΕΣ *(30):*486351 P-11/07/2003-US
ΕΦΕΥΡΕΤΗΣ *(72):*1)BEYLIN, Vladimir Genukh,
2)BLACKBURN, Anthony Clyde,
3)ERDMAN, David, Thomas
4)TOOGOOD, Peter Laurence
ΕΙΔΙΚΟΣ ΠΛΗΡΕΞΟΥΣΙΟΣ *(74):*ΚΙΛΙΜΙΡΗΣ ΚΩΝΣΤΑΝΤΙΝΟΣ
Χατζηγιάννη Μέξη 7, 11528 ΑΘΗΝΑ
ΑΝΤΙΚΛΗΤΟΣ *(74):*ΚΙΛΙΜΙΡΗΣ ΚΩΝΣΤΑΝΤΙΝΟΣ
Χατζηγιάννη Μέξη 7,115 28 ΑΘΗΝΑ
ΤΙΤΛΟΣ ΕΦΕΥΡΕΣΗΣ ***(54):*****ΙΣΑΙΘΙΟΝΙΚΟ ΑΛΑΣ ΕΝΟΣ ΕΚΛΕΚΤΙΚΟΥ CDK4 ΑΝΑΣΤΟΛΕΑ**

ΠΕΡΙΛΗΨΗ(57)
Αποκαλύπτονται πολύμορφα του ισαιθιονικού άλατος της 6-ακετυλ-8-κυκλοπεντυλ-5-μεθυλ-2(5πιπεραζιν- 1-υλ-πυριδιν-2-υλαμινο)-8Η- πυριδο[2,3-d]πυριμιδιν-7-όνης, το οποίο είναι ένας εκλεκτικός αναστολέας κινάσης 4 (CDK4), εξαρτώμενος από κυκλίνη, χρήσιμος για τη θεραπεία φλεγμονής και ασθενειών πολλαπλασιασμού κυττάρου, όπως καρκίνου και επαναστένωσης.

ΑΡΙΘΜΟΣ ΕΥΡ. Δ.Ε. ***(11):3067483***
ΑΡΙΘ. ΕΛΛ. ΚΑΤΑΘΕΣΗΣ *(21):*20080403364
ΗΜΕΡ. ΕΛΛ. ΚΑΤΑΘΕΣΗΣ *(22):*05/12/2008
ΑΡΙΘ./ΗΜΕΡ. ΔΗΜΟΣΙΕΥΣΗΣ
*ΕΥΡΩΠΑΪΚΟΥ ΔΙΠΛΩΜΑΤΟΣ(87):*1265608 - 29/10/2008
ΑΡΙΘ./ΗΜΕΡ. ΔΗΜΟΣΙΕΥΣΗΣ
ΕΥΡΩΠΑΪΚΗΣ ΑΙΤΗΣΗΣ *(86):*01916186.8--15/03/2001
ΔΙΚΑΙΟΥΧΟΣ *(73):*1)Pharmacia & Upjohn Company LLC
7000 Portage Road, Kalamazoo, MI 49001,
ΗΝΩΜΕΝΕΣ ΠΟΛΙΤΕΙΕΣ ΤΗΣ ΑΜΕΡΙΚΗΣ
ΣΥΜΒ. ΠΡΟΤΕΡΑΙΟΤΗΤΕΣ *(30):*190969 P-22/03/2000-US
ΕΦΕΥΡΕΤΗΣ *(72):*1)LIN, Homer
2)YAMAMOTO, Ken
ΕΙΔΙΚΟΣ ΠΛΗΡΕΞΟΥΣΙΟΣ *(74):*ΚΙΛΙΜΙΡΗΣ ΚΩΝΣΤΑΝΤΙΝΟΣ
Χατζηγιάννη Μέξη 7, 11528 ΑΘΗΝΑ
ΑΝΤΙΚΛΗΤΟΣ *(74):*ΚΙΛΙΜΙΡΗΣ ΚΩΝΣΤΑΝΤΙΝΟΣ
Χατζηγιάννη Μέξη 7,115 28 ΑΘΗΝΑ
ΤΙΤΛΟΣ ΕΦΕΥΡΕΣΗΣ ***(54):ΣΥΝΘΕΣΗ ΔΙΣΚΙΟΥ ΟΞΑΖΟΛΙΔΙΝΟ-ΝΗΣ***

ΠΕΡΙΛΗΨΗ(57)

Με την παρούσα εφεύρεση παρέχεται ένα συμπιεσμένο δισκίο ενός αντιβακτηριακού οξαζολιδινονικού μέσου, με το οποίο παρέχεται ένα υψηλό φαρμακευτικό φορτίο και εξαιρετική βιοδιαθεσιμότητα.

ΑΡΙΘΜΟΣ ΕΥΡ. Δ.Ε. ***(11):3067484***
ΑΡΙΘ. ΕΛΛ. ΚΑΤΑΘΕΣΗΣ *(21):*20080403365
ΗΜΕΡ. ΕΛΛ. ΚΑΤΑΘΕΣΗΣ *(22):*05/12/2008
ΑΡΙΘ./ΗΜΕΡ. ΔΗΜΟΣΙΕΥΣΗΣ
*ΕΥΡΩΠΑΪΚΟΥ ΔΙΠΛΩΜΑΤΟΣ(87):*1851099 - 10/09/2008
ΑΡΙΘ./ΗΜΕΡ. ΔΗΜΟΣΙΕΥΣΗΣ
ΕΥΡΩΠΑΪΚΗΣ ΑΙΤΗΣΗΣ *(86):*06710313.5--03/02/2006
ΔΙΚΑΙΟΥΧΟΣ *(73):*1)ANSALDOBREDA S.p.A.
VIA ARGINE 425, 80147 Napoli, ΙΤΑΛΙΑ
ΣΥΜΒ. ΠΡΟΤΕΡΑΙΟΤΗΤΕΣ *(30):*TO20050064-04/02/2005-IT
ΕΦΕΥΡΕΤΗΣ *(72):*1)FREDIANI, Aldo
ΕΙΔΙΚΟΣ ΠΛΗΡΕΞΟΥΣΙΟΣ *(74):*ΚΙΛΙΜΙΡΗΣ ΚΩΝΣΤΑΝΤΙΝΟΣ
Χατζηγιάννη Μέξη 7, 11528 ΑΘΗΝΑ
ΑΝΤΙΚΛΗΤΟΣ *(74):*ΚΙΛΙΜΙΡΗΣ ΚΩΝΣΤΑΝΤΙΝΟΣ
Χατζηγιάννη Μέξη 7,115 28 ΑΘΗΝΑ
ΤΙΤΛΟΣ ΕΦΕΥΡΕΣΗΣ ***(54):ΣΥΣΤΗΜΑ ΕΝΙΣΧΥΣΕΩΣ ΔΙΑ ΕΝΑ ΣΩΛΗΝΩΤΟ ΕΓΚΑΡΣΙΟ ΕΞΑΡΤΗΜΑ ΕΝΟΣ ΒΑΓΟΝΕΤΟΥ ΣΙΔΗΡΟΔΡΟΜΟΥ ΚΑΙ ΤΡΑΜ***

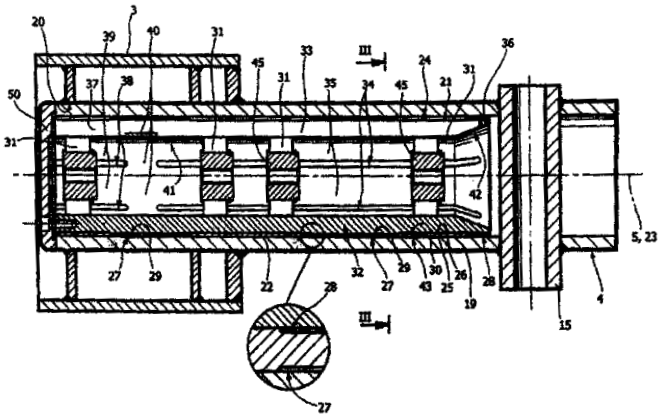

ΠΕΡΙΛΗΨΗ(57)

Ένα σύνολο ενισχύσεως (21) δια ένα σωληνωτό εγκάρσιο εξάρτημα (4) για ένα βαγονέτο σιδηροδρόμου και τραμ (1) έχει μια επένδυση (22), που έχει επιμηκυνθεί κατά μήκος ενός άξονος (23), η οποία μπορεί να παραμορφώνεται ακτινικά, και να εισάγεται αξονικά εντός ενός άκρου (19) του αναφερθέντος σωληνωτού εγκαρσίου εξαρτήματος (4) δια να επενδύει μια εσωτερική κυλινδρική επιφάνεια (25) του αναφερθέντος άκρου (19) ένα σωληνωτό σώμα (32), που μπορεί να εισάγεται ομοαξονικά εντός της επενδύσεως (22) και έναν αριθμό διατάξεων (31), ασκούντων εις ακτινική κατεύθυνση δυνάμεις, οι οποίες ενεργοποιούνται δια να πιέζουν το σωληνωτό σώμα (32) και τοιουτοτρόπως την αναφερθείσα επένδυση (22) ακτινικά προς τα έξω δια να στερεώνουν την επένδυση (22), κατά τηνχρησιμοποίηση, επί της αναφερθείσης εσωτερικής κυλινδρικής επιφανείας (25).

ΑΡΙΘΜΟΣ ΕΥΡ. Δ.Ε. ***(11):3067485***
ΑΡΙΘ. ΕΛΛ. ΚΑΤΑΘΕΣΗΣ *(21):*20080403366
ΗΜΕΡ. ΕΛΛ. ΚΑΤΑΘΕΣΗΣ *(22):*03/12/2008
ΑΡΙΘ./ΗΜΕΡ. ΔΗΜΟΣΙΕΥΣΗΣ
*ΕΥΡΩΠΑΪΚΟΥ ΔΙΠΛΩΜΑΤΟΣ(87):*1201819 - 10/09/2008
ΑΡΙΘ./ΗΜΕΡ. ΔΗΜΟΣΙΕΥΣΗΣ
ΕΥΡΩΠΑΪΚΗΣ ΑΙΤΗΣΗΣ *(86):*01440338.0--09/10/2001
ΔΙΚΑΙΟΥΧΟΣ *(73):*1)SOPREMA
14 rue de Saint-Nazaire, 67100 Strasbourg, ΓΑΛΛΙΑ
ΣΥΜΒ. ΠΡΟΤΕΡΑΙΟΤΗΤΕΣ *(30):*0013688-25/10/2000-FR
ΕΦΕΥΡΕΤΗΣ *(72):*1)Bindschedler, Pierre Etienne
2)Perrin, Remi
3)Fellmann, Herve
ΕΙΔΙΚΟΣ ΠΛΗΡΕΞΟΥΣΙΟΣ *(74):*ΑΘΑΝΑΣΙΑΔΟΥ ΜΑΡΙΑ
Κουμπάρη 2, 10674 ΑΘΗΝΑ
ΑΝΤΙΚΛΗΤΟΣ *(74):*ΠΑΠΑΚΩΝΣΤΑΝΤΙΝΟΥ ΕΛΕΝΗ
Κουμπάρη 2,10674 ΑΘΗΝΑ
ΤΙΤΛΟΣ ΕΦΕΥΡΕΣΗΣ ***(54):ΜΕΘΟΔΟΣ ΚΑΙ ΕΓΚΑΤΑΣΤΑΣΗ ΚΑΤΑΣΚΕΥΗΣ ΕΝΟΣ ΠΙΣΣΩΔΟΥΣ ΣΤΕΓΑΝΟΠΟΙΗΤΙΚΟΥ ΦΥΛΛΟΥ ΚΑΙ ΚΑΤΑΣΚΕΥΑΖΟΜΕΝΟ ΦΥΛΛΟ***

ΠΕΡΙΛΗΨΗ(57)

Η παρούσα εφεύρεση αναφέρεται σε μια μέθοδο και σε μια εγκατάσταση κατασκευής ενός πισσώδους στεγανοποιητικού φύλλου περιλαμβάνοντος έναν εμποτισμένο και/ή επιχρισμένο με μια δεδομένη πίσσα οπλισμό και παρουσιάζοντας μια περιοχή σχήματος λωρίδας ή τμήματος λωρίδας από πίσσα διαφορετική της εν λόγω πρώτης πίσσας. Μέθοδος χαρακτηριζόμενη από το ότι συνίσταται στην παραγωγή ενός φύλλου οπλισμού (2) εμποτισμένου και/ ή επιχρισμένου με εξαίρεση μια τουλάχιστον περιοχή σχήματος λωρίδας ή τμήματος λωρίδας (4) επί της μιας τουλάχιστον των επιφανειών της (2΄, 2΄΄) παρουσιάζοντας πάχος πίσσας (3, 3΄) μικρότερο και μη παρουσιάζοντας καμιά εφαρμογή πίσσας (3, 3΄) για μεταφορά στο επίπεδο της εν λόγω μιας τουλάχιστον λωρίδας ή τμήματος λωρίδας (4), επίενός ελεγχόμενου πάχους, μια πίσσα (5) διαφορετική αυτής που εφαρμόζεται αρχικά και, τέλος, μετά την ψύξη και τη στερεοποίηση της φερόμενης αργότερα πίσσας (5), στην συσκευασία του φύλλου ή της μεμβράνης στεγανοποίησης (1) που λαμβάνεται με την επιθυμητή μορφή, ενώ οι εν λόγω ενέργειες επεξεργασίας πραγματοποιούνται με συνεχή μετατόπιση του οπλισμού (2) εντός μιας κατάλληλης εγκατάστασης (6) ή γραμμής επίχρισης περιλαμβάνουσας δύο τουλάχιστον σημεία επίχρισης (7, 7΄,8).

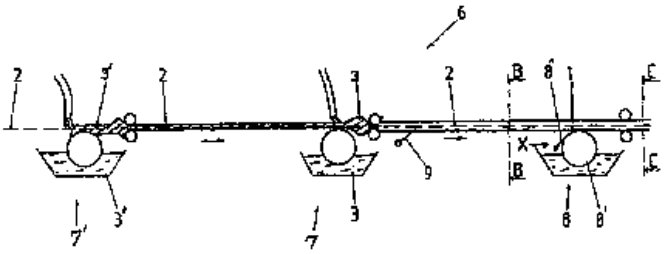

ΑΡΙΘΜΟΣ ΕΥΡ. Δ.Ε. ***(11):3067486***
ΑΡΙΘ. ΕΛΛ. ΚΑΤΑΘΕΣΗΣ *(21):*20080403367
ΗΜΕΡ. ΕΛΛ. ΚΑΤΑΘΕΣΗΣ *(22):*03/12/2008
ΑΡΙΘ./ΗΜΕΡ. ΔΗΜΟΣΙΕΥΣΗΣ
*ΕΥΡΩΠΑΪΚΟΥ ΔΙΠΛΩΜΑΤΟΣ(87):*1906916 - 29/10/2008
ΑΡΙΘ./ΗΜΕΡ. ΔΗΜΟΣΙΕΥΣΗΣ
ΕΥΡΩΠΑΪΚΗΣ ΑΙΤΗΣΗΣ *(86):*06759259.2--08/05/2006
ΔΙΚΑΙΟΥΧΟΣ *(73):*1)ALCON INC.
Bosch 69 P.O.Box 62, CH-6331 Hunenberg, ΕΛΒΕΤΙΑ
ΣΥΜΒ. ΠΡΟΤΕΡΑΙΟΤΗΤΕΣ *(30):*679510 P-10/05/2005-US
ΕΦΕΥΡΕΤΗΣ *(72):*1)OWEN, Geoffrey, Robert
2)BROOKS, Amy, C.
3)GRAFF, Gustav
ΕΙΔΙΚΟΣ ΠΛΗΡΕΞΟΥΣΙΟΣ *(74):*ΡΟΥΣΣΟΥ ΑΝΝΑ
Κουμπάρη 2, 10674 ΑΘΗΝΑ
ΑΝΤΙΚΛΗΤΟΣ *(74):*ΠΑΠΑΚΩΝΣΤΑΝΤΙΝΟΥ ΕΛΕΝΗ
Κουμπάρη 2,10674 ΑΘΗΝΑ
ΤΙΤΛΟΣ ΕΦΕΥΡΕΣΗΣ ***(54):ΟΦΘΑΛΜΙΚΟ ΕΝΑΙΩΡΗΜΑ ΠΕΡΙΛΑΜΒΑΝΟΝ ΕΝΑ ΟΦΘΑΛΜΙΚΟ ΦΑΡΜΑΚΟ, ΜΙΑ ΠΟΛΟΞΑΜΙΝΗ ΚΑΙ ΕΝΑΝ ΠΑΡΑΓΟΝΤΑ ΡΥΘΜΙΣΕΩΣ ΤΗΣ ΤΟΝΙΚΟΤΗΤΑΣ ΤΥΠΟΥ ΓΛΥΚΟΛΗΣ, ΧΡΗΣΗ ΤΗΣ ΕΝ ΛΟΓΩ ΣΥΝΘΕΣΕΩΣ ΓΙΑ ΤΗΝ ΠΑΡΑΓΩΓΗ ΕΝΟΣ ΦΑΡΜΑΚΟΥ ΓΙΑ ΤΗΝ ΑΓΩΓΗ ΟΦΘΑΛΜΙΚΩΝ ΔΙΑΤΑΡΑΧΩΝ***

ΠΕΡΙΛΗΨΗ(57)

Αποκαλύπτονται τοπικές συνθέσεις υδατικού εναιωρήματος δυσδιάλυτων οφθαλμικών φαρμάκων. Οι συνθέσεις περιλαμβάνουν ένα συνδυασμό ενός μη ιοντικού τασιενεργού τύπου πολοξαμίνης και ενός παράγοντα ρυθμίσεως τονικότητας τύπου γλυκόλης όπως η προπυλενιογλυκόλη.

ΑΡΙΘΜΟΣ ΕΥΡ. Δ.Ε. ***(11):*****3067487**
ΑΡΙΘ. ΕΛΛ. ΚΑΤΑΘΕΣΗΣ *(21):*20080403368
ΗΜΕΡ. ΕΛΛ. ΚΑΤΑΘΕΣΗΣ *(22):*04/12/2008
ΑΡΙΘ./ΗΜΕΡ. ΔΗΜΟΣΙΕΥΣΗΣ
*ΕΥΡΩΠΑΪΚΟΥ ΔΙΠΛΩΜΑΤΟΣ(87):*1444984 - 10/09/2008
ΑΡΙΘ./ΗΜΕΡ. ΔΗΜΟΣΙΕΥΣΗΣ
ΕΥΡΩΠΑΪΚΗΣ ΑΙΤΗΣΗΣ *(86):*04002671.8--06/02/2004
ΔΙΚΑΙΟΥΧΟΣ *(73):*1)B.S.D. BIO SCIENCE DEVELOPMENT SNC Di OMINI C. & ZUCCARI G.
Piazza Cavour, 5, 20060 Bussero (Milano), ΙΤΑΛΙΑ
ΣΥΜΒ. ΠΡΟΤΕΡΑΙΟΤΗΤΕΣ *(30):*MI20030195-06/02/2003-IT
ΕΦΕΥΡΕΤΗΣ *(72):*1)Omini, Claudio, Franco
2)Zuccari, Giuseppe
ΕΙΔΙΚΟΣ ΠΛΗΡΕΞΟΥΣΙΟΣ *(74):*ΒΡΕΤΤΟΥ ΒΑΣΙΛΙΚΗ
Σόλωνος 68, 10680 ΑΘΗΝΑ
ΑΝΤΙΚΛΗΤΟΣ *(74):*ΚΥΠΡΗΣ ΦΕΙΔΙΑΣ
Δήλου 12,14562 ΚΗΦΙΣΙΑ (ΑΤΤΙΚΗΣ)
ΤΙΤΛΟΣ ΕΦΕΥΡΕΣΗΣ ***(54):*****ΤΟΠΙΚΕΣ ΦΑΡΜΑΚΕΥΤΙΚΕΣ ΣΥΝΘΕΣΕΙΣ ΠΟΥ ΠΕΡΙΕΧΟΥΝ ΦΥΣΙΚΑ ΕΝΕΡΓΑ ΣΥΣΤΑΤΙΚΑ,ΚΑΤΑΛΛΗΛΑ ΓΙΑ ΤΗΝ ΠΡΟΛΗΨΗ ΚΑΙ ΤΗΝ ΑΝΤΙΜΕΤΩΠΙΣΗ ΦΛΕΓΜΟΝΩΔΩΝ ΔΙΑΔΙΚΑΣΙΩΝ ΤΗΣ ΒΛΕΝΝΟΓΟΝΟΥ**

ΠΕΡΙΛΗΨΗ(57)

Η παρούσα εφεύρεση αφορά συνθέσεις, οι οποίες περιλαμβάνουν οποιονδήποτε συσχετισμό υαλουρονικού οξέος, εκχυλισμάτων Melaleuca alternifolia και μεθυλσουλφονυλομεθάνιου (MSM), και είναι κατάλληλες για τοπική χορήγηση σε μεμβράνες της βλεννογόνου στον άνθρωπο ή σε ζώα, και ιδιαίτερα για την πρόληψη και/ ή την αντιμετώπιση φλεγμονωδών διαδικασιών της βλεννογόνου, που μπορεί να επιτευχθεί με εξωτερική φαρμακολογική αγωγή, όπως της στοματικής, πρωκτικής και γεννητικής βλεννογόνου.

ΑΡΙΘΜΟΣ ΕΥΡ. Δ.Ε. ***(11):*****3067488**
ΑΡΙΘ. ΕΛΛ. ΚΑΤΑΘΕΣΗΣ *(21):*20080403369
ΗΜΕΡ. ΕΛΛ. ΚΑΤΑΘΕΣΗΣ *(22):*04/12/2008
ΑΡΙΘ./ΗΜΕΡ. ΔΗΜΟΣΙΕΥΣΗΣ
*ΕΥΡΩΠΑΪΚΟΥ ΔΙΠΛΩΜΑΤΟΣ(87):*1722585 - 17/09/2008
ΑΡΙΘ./ΗΜΕΡ. ΔΗΜΟΣΙΕΥΣΗΣ
ΕΥΡΩΠΑΪΚΗΣ ΑΙΤΗΣΗΣ *(86):*06290559.1--06/04/2006
ΔΙΚΑΙΟΥΧΟΣ *(73):*1)Societe Francaise du Radiotelephone
42, Avenue de Friedland, 75008 Paris, ΓΑΛΛΙΑ
ΣΥΜΒ. ΠΡΟΤΕΡΑΙΟΤΗΤΕΣ *(30):*0504635-09/05/2005-FR
ΕΦΕΥΡΕΤΗΣ *(72):*1)Vincent, Francois
ΕΙΔΙΚΟΣ ΠΛΗΡΕΞΟΥΣΙΟΣ *(74):*ΒΡΕΤΤΟΥ ΒΑΣΙΛΙΚΗ
Σόλωνος 68, 10680 ΑΘΗΝΑ
ΑΝΤΙΚΛΗΤΟΣ *(74):*ΚΥΠΡΗΣ ΦΕΙΔΙΑΣ
Δήλου 12,14562 ΚΗΦΙΣΙΑ (ΑΤΤΙΚΗΣ)
ΤΙΤΛΟΣ ΕΦΕΥΡΕΣΗΣ ***(54):*****ΔΙΑΔΙΚΑΣΙΑ ΚΑΙ ΣΥΣΤΗΜΑ ΣΧΕΔΙΑΣΜΟΥ ΤΗΣ ΙΣΧΥΟΣ ΤΩΝ ΚΟΜΙΣΤΩΝ ΜΕΣΑ ΣΕ ΕΝΑ ΔΙΚΤΥΟ ΚΙΝΗΤΗΣ ΤΗΛΕΠΙΚΟΙΝΩΝΙΑΣ**

ΠΕΡΙΛΗΨΗ(57)

Η εφεύρεση προτείνει ένα σύστημα (1) το οποίο επιτρέπει την επαναχρησιμοποίηση της ίδιας συχνότητας πάνω σε όλες τις κυψέλες του δικτύου (N). Περιλαμβάνει μέσα (11) αποθήκευσης δεδομένων (d1, d2, d3, d4) χαρακτηριστικών του δικτύου καθώς και μία υπομονάδα υπολογισμού που παρέχει τα μέσα σύνδεσης: των κομιστών ενός εκπομπού (E) σε ζώνες υπηρεσίας (2) που έχει ως σκοπό τη διανομή της κυκλοφορίας που εκρέει από τον τομέα (Sc) σε N μέρη κυκλοφορίας μέσα σε N ζώνες (2) συμπληρωματικές με καθορισμένη λειτουργία και ραδιοφωνική λήψη, μίας καθορισμένης συχνότητας (f1, f2, f3) σε κάθε ζώνη υπηρεσίας (2), των διαφορετικών κομιστών (Po) που χρησιμοποιούνται και συνδέονται αντίστοιχα σε μία μοναδική ζώνη υπηρεσίας ενός τομέα. Το σύστημα (1) επιτρέπειτη ρύθμιση της ισχύος της εκπομπής καθενός κομιστή που βρίσκεται σε λειτουργία με έναν καθορισμό μέσω της υπομονάδας υπολογισμού (10) μίας διανομής της ισχύος του εκπομπού (E) μέσα στους κομιστές ενός ίδιου τομέα.

ΑΡΙΘΜΟΣ ΕΥΡ. Δ.Ε. ***(11):3067489***
ΑΡΙΘ. ΕΛΛ. ΚΑΤΑΘΕΣΗΣ *(21):*20080403370
ΗΜΕΡ. ΕΛΛ. ΚΑΤΑΘΕΣΗΣ *(22):*04/12/2008
ΑΡΙΘ./ΗΜΕΡ. ΔΗΜΟΣΙΕΥΣΗΣ
*ΕΥΡΩΠΑΪΚΟΥ ΔΙΠΛΩΜΑΤΟΣ(87):*1558013 - 15/10/2008
ΑΡΙΘ./ΗΜΕΡ. ΔΗΜΟΣΙΕΥΣΗΣ
ΕΥΡΩΠΑΪΚΗΣ ΑΙΤΗΣΗΣ *(86):*04293094.1--22/12/2004
ΔΙΚΑΙΟΥΧΟΣ *(73):*1)Societe Francaise du Radiotelephone
42, Avenue de Friedland, 75008 Paris,
ΓΑΛΛΙΑ
ΣΥΜΒ. ΠΡΟΤΕΡΑΙΟΤΗΤΕΣ *(30):*0315250-23/12/2003-FR
ΕΦΕΥΡΕΤΗΣ *(72):*1)Faisy, Christian
ΕΙΔΙΚΟΣ ΠΛΗΡΕΞΟΥΣΙΟΣ *(74):*ΒΡΕΤΤΟΥ ΒΑΣΙΛΙΚΗ
Σόλωνος 68, 10680 ΑΘΗΝΑ
ΑΝΤΙΚΛΗΤΟΣ *(74):*ΚΥΠΡΗΣ ΦΕΙΔΙΑΣ
Δήλου 12,14562 ΚΗΦΙΣΙΑ (ΑΤΤΙΚΗΣ)
ΤΙΤΛΟΣ ΕΦΕΥΡΕΣΗΣ ***(54):ΔΙΑΔΙΚΑΣΙΑ ΚΑΙ ΕΠΙΚΟΙΝΩΝΟΥΝΤΑ ΤΕΡΜΑΤΙΚΑ ΜΕ ΣΚΟΠΟ ΤΗΝ ΕΚΠΟΜΠΗ ΚΑΙ ΤΗ ΛΗΨΗ ΣΗΜΑΤΩΝ ΟΠΤΙΚΗΣ ΤΗΛΕΦΩΝΙΑΣ ΚΑΙ/Η ΕΝΔΟΤΗΛΕΦΩΝΙΑΣ ΣΕ ΑΠΟΣΤΑΣΗ***

ΠΕΡΙΛΗΨΗ(57)

(57) Η παρούσα εφεύρεση αφορά ένα σύστημα και μία διαδικασία εκπομπής και λήψης σημάτων οπτικής τηλεφωνίας και/ ή ενδοτηλεφωνίας σε απόσταση, που χαρακτηρίζεται από το ότι τίθεται σε λειτουργία μέσω τουλάχιστον ενός κινητού τερματικού που επικοινωνεί (3) με έναν τουλάχιστον κάτοχο και με τουλάχιστον ένα σύστημα (1) που επικοινωνεί με οπτικής τηλεφωνία και/ ή ενδοτηλεφωνία και περιλαμβάνει τουλάχιστον μία συσκευή μεταξύ μίας εσωτερικής συσκευής (12), η οποία ονομάζεται κεντρική, και τουλάχιστον μία εξωτερική συσκευή (11), που ονομάζεται προσάρτημα, και που χρησιμοποιεί τουλάχιστον ένα πρωτόκολλο επικοινωνίας χωρίς τοπικό σύρμα (2) μεταξύ του κινητού επικοινωνούντος τερματικού (3) και του συστήματος (1) οπτικής τηλεφωνίας και/ ή ενδοτηλεφωνίας. Η λειτουργία αυτών απαιτεί τα ακόλουθα προκαταρκτικά στάδια: - δήλωση τουλάχιστον ενός επικοινωνούντος κινητού τερματικού (3) τουλάχιστον ενός κατόχου στο σύστημα (1) που επικοινωνεί με οπτικής τηλεφωνίας και/ ή ενδοτηλεφωνίας διαθέτοντας μέσα (123) επικοινωνίας ραδιοτηλεφωνικής, έπειτα καθιέρωση των κανόνων της επικοινωνίας μεταξύ του εν λόγω συστήματος (1) οπτικής τηλεφωνίας και/ ή ενδοτηλεφωνίας και τουλάχιστον ενός κινητού τερματικού (3) με σχέση που δε στηρίζεται σε τοπικό σύρμα (2),- εντοπισμό, από το σύστημα (1) που επικοινωνεί της οπτικής τηλεφωνίας και/ή ενδοτηλεφωνίας, του κινητού τερματικού που επικοινωνεί (3) με τον κάτοχο από τη στιγμή που επιστρέφει στη ζώνη επιρροής της σχέσης χωρίς τοπικό σύρμα (2) του συστήματος (1)οπτικής τηλεφωνίας και/ή ενδοτηλεφωνίας.

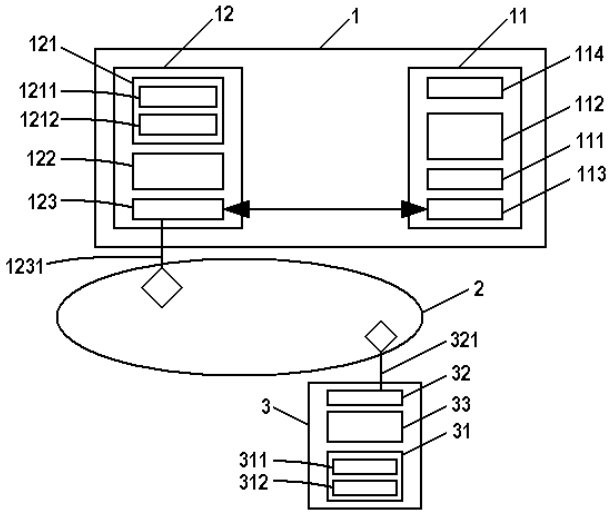

ΑΡΙΘΜΟΣ ΕΥΡ. Δ.Ε. ***(11):3067490***
ΑΡΙΘ. ΕΛΛ. ΚΑΤΑΘΕΣΗΣ *(21):*20080403371
ΗΜΕΡ. ΕΛΛ. ΚΑΤΑΘΕΣΗΣ *(22):*03/12/2008
ΑΡΙΘ./ΗΜΕΡ. ΔΗΜΟΣΙΕΥΣΗΣ
*ΕΥΡΩΠΑΪΚΟΥ ΔΙΠΛΩΜΑΤΟΣ(87):*1258271 - 22/10/2008
ΑΡΙΘ./ΗΜΕΡ. ΔΗΜΟΣΙΕΥΣΗΣ
ΕΥΡΩΠΑΪΚΗΣ ΑΙΤΗΣΗΣ *(86):*00927254.3--16/05/2000
ΔΙΚΑΙΟΥΧΟΣ *(73):*1)Ibanez Ballesteros, Joaquin
Resid. Venecia, Fase 5, Calle Currican, 7,
BWG. 9, 03540 Cabo de las Huertas,
ΙΣΠΑΝΙΑ
ΣΥΜΒ. ΠΡΟΤΕΡΑΙΟΤΗΤΕΣ *(30):*200000451-25/02/2000-ES
ΕΦΕΥΡΕΤΗΣ *(72):*1)Ibanez Ballesteros, Joaquin
ΕΙΔΙΚΟΣ ΠΛΗΡΕΞΟΥΣΙΟΣ *(74):*ΚΙΛΙΜΙΡΗΣ ΚΩΝΣΤΑΝΤΙΝΟΣ
Χατζηγιάννη Μέξη 7, 11528 ΑΘΗΝΑ
ΑΝΤΙΚΛΗΤΟΣ *(74):*ΚΙΛΙΜΙΡΗΣ ΚΩΝΣΤΑΝΤΙΝΟΣ
Χατζηγιάννη Μέξη 7,115 28 ΑΘΗΝΑ
ΤΙΤΛΟΣ ΕΦΕΥΡΕΣΗΣ ***(54):ΣΥΣΤΗΜΑ ΓΙΑ ΤΗ ΔΙΑΧΕΙΡΙΣΗ ΤΗΛΕΦΩΝΙΚΩΝ ΜΗΝΥΜΑΤΩΝ ΓΙΑ ΤΗΝ ΑΞΙΟΛΟΓΗΣΗ ΣΕ ΔΙΑΓΩΝΙ-ΣΜΟΥΣ***

ΠΕΡΙΛΗΨΗ(57)

Η εφεύρεση αφορά ένα σύστημα για τη διαχείριση και αξιολόγηση γραπτών μηνυμάτων κινητού τηλεφώνου, αποτελούμενο από ένα τηλεφωνικό τερματικό, έναν ηλεκτρονικό υπολογιστή και μια κατάλληλη διεπαφή μεταξύ των πιο πάνω αναφερθέντων στοιχείων. Η εφεύρεση προορίζεται κυρίως για την αγορά των υπηρεσιών ελεύθερου χρόνου. Ο ηλεκτρονικός υπολογιστής διαθέτει μια βάση δεδομένων των διαγωνιζομένων και τρέχει ένα πρόγραμμα το οποίο ελέγχει τους κανόνες συμμετοχής, τη μορφοποίηση των μηνυμάτων προς αποστολή, τις απαντήσεις και τα δώρα ή βραβεία που πρόκειται να απονεμηθούν.

ΑΡΙΘΜΟΣ ΕΥΡ. Δ.Ε. ***(11):3067491***
ΑΡΙΘ. ΕΛΛ. ΚΑΤΑΘΕΣΗΣ *(21):*20080403372
ΗΜΕΡ. ΕΛΛ. ΚΑΤΑΘΕΣΗΣ *(22):*03/12/2008
ΑΡΙΘ./ΗΜΕΡ. ΔΗΜΟΣΙΕΥΣΗΣ
*ΕΥΡΩΠΑΪΚΟΥ ΔΙΠΛΩΜΑΤΟΣ(87):*1627566 - 10/09/2008
ΑΡΙΘ./ΗΜΕΡ. ΔΗΜΟΣΙΕΥΣΗΣ
ΕΥΡΩΠΑΪΚΗΣ ΑΙΤΗΣΗΣ *(86):*05106349.3--12/07/2005
ΔΙΚΑΙΟΥΧΟΣ *(73):*1)HAEMOPHARM INDUSTRY AG
Aeulestrasse 5, 9490 Vaduz, ΛΙΧΤΕΝΣΤΑΪΝ
2)SIAD Healthcare S.p.A.
Via Edison, 6, 20090 Assago MI, ΙΤΑΛΙΑ
ΣΥΜΒ. ΠΡΟΤΕΡΑΙΟΤΗΤΕΣ *(30):*MI20041517-27/07/2004-IT
ΕΦΕΥΡΕΤΗΣ *(72):*1)Conconi, Mario
ΕΙΔΙΚΟΣ ΠΛΗΡΕΞΟΥΣΙΟΣ *(74):*ΚΙΛΙΜΙΡΗΣ ΚΩΝΣΤΑΝΤΙΝΟΣ
Χατζηγιάννη Μέξη 7, 11528 ΑΘΗΝΑ
ΑΝΤΙΚΛΗΤΟΣ *(74):*ΚΙΛΙΜΙΡΗΣ ΚΩΝΣΤΑΝΤΙΝΟΣ
Χατζηγιάννη Μέξη 7,115 28 ΑΘΗΝΑ
ΤΙΤΛΟΣ ΕΦΕΥΡΕΣΗΣ ***(54):*****ΑΣΚΟΣ ΑΣΦΑΛΕΙΑΣ ΓΙΑ ΤΗΝ ΚΡΥΟ-ΣΥΝΤΗΡΗΣΗ ΒΛΑΣΤΙΚΩΝ ΚΥΤΤΑΡΩΝ Ή ΠΑΡΟΜΟΙΩΝ ΣΥΣΤΑΤΙΚΩΝ ΤΟΥ ΑΙΜΑΤΟΣ**

ΠΕΡΙΛΗΨΗ(57)
Περιγράφεται ένας ασκός για την κρυο-συντήρηση βλαστικών κυττάρων ή παρόμοιων συστατικών του αίματος, ο οποίος περιλαμβάνει έναν κύριο ασκό (2) που περιέχει την ουσία (4) προς συντήρηση και σχετικά μέσα (5, 6) για την επικοινωνία με το εξωτερικό, ο οποίος χαρακτηρίζεται από το γεγονός ότι περιλαμβάνει επιπλέον έναν εξωτερικό τέλεια σφραγισμένο δευτερεύοντα ασκό (3) που περιέχει τον εν λόγω κύριο ασκό (2) και τα εν λόγω μέσα επικοινωνίας (5, 6).

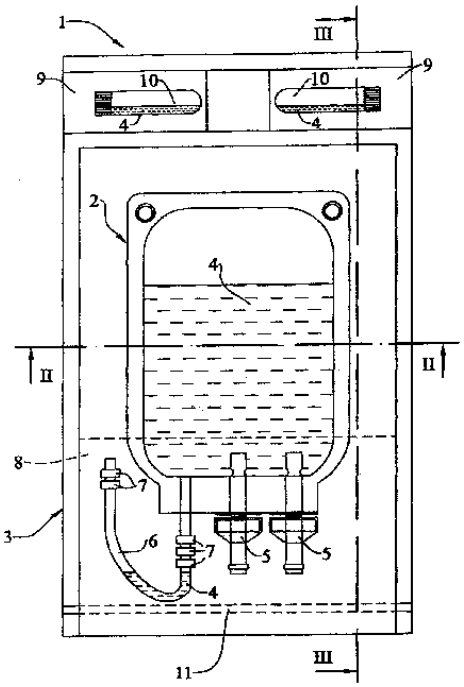

ΑΡΙΘΜΟΣ ΕΥΡ. Δ.Ε. ***(11):3067492***
ΑΡΙΘ. ΕΛΛ. ΚΑΤΑΘΕΣΗΣ *(21):*20080403373
ΗΜΕΡ. ΕΛΛ. ΚΑΤΑΘΕΣΗΣ *(22):*03/12/2008
ΑΡΙΘ./ΗΜΕΡ. ΔΗΜΟΣΙΕΥΣΗΣ
*ΕΥΡΩΠΑΪΚΟΥ ΔΙΠΛΩΜΑΤΟΣ(87):*1556016 - 03/09/2008
ΑΡΙΘ./ΗΜΕΡ. ΔΗΜΟΣΙΕΥΣΗΣ
ΕΥΡΩΠΑΪΚΗΣ ΑΙΤΗΣΗΣ *(86):*03809716.8--04/09/2003
ΔΙΚΑΙΟΥΧΟΣ *(73):*1)Evonik Rohm GmbH
Kirschenallee 45, 64293 Darmstadt,
ΓΕΡΜΑΝΙΑ
ΣΥΜΒ. ΠΡΟΤΕΡΑΙΟΤΗΤΕΣ *(30):*10250543-29/10/2002-DE
ΕΦΕΥΡΕΤΗΣ *(72):*1)PETEREIT, Hans-Ulrich
2)RUDOLPH, Markus
3)DRESSMAN, Jennifer
4)BECKERT, Thomas
ΕΙΔΙΚΟΣ ΠΛΗΡΕΞΟΥΣΙΟΣ *(74):*ΣΙΩΤΟΥ ΑΙΚΑΤΕΡΙΝΗ
Πατησίων 122, 11257 ΑΘΗΝΑ
ΑΝΤΙΚΛΗΤΟΣ *(74):*ΣΙΩΤΟΥ ΑΙΚΑΤΕΡΙΝΗ
Πατησίων 122,11257 ΑΘΗΝΑ
ΤΙΤΛΟΣ ΕΦΕΥΡΕΣΗΣ ***(54):*****ΠΟΛΥΣΤΙΒΑΔΙΚΕΣ ΦΑΡΜΑΚΕΥΤΙΚΕΣ ΜΟΡΦΕΣ ΠΟΥ ΠΕΡΙΕΧΟΥΝ ΔΡΑΣΤΙΚΕΣ ΟΥΣΙΕΣ ΚΑΙ ΟΙ ΟΠΟΙΕΣ ΠΕΡΙΛΑΜΒΑΝΟΥΝ ΟΥΔΕΤΕΡΟ ΠΥΡΗΝΑ ΚΑΘΩΣ ΚΑΙ ΕΣΩΤΕΡΙΚΗ ΚΑΙ ΕΞΩΤΕΡΙΚΗ ΕΠΙΣΤΡΩΣΗ ΑΠΟ ΣΥΜΠΟΛΥΜΕΡΗ ΚΑΙ ΜΟΝΟΜΕΡΗ ΜΕΘΑΚΡΥΛΙΚΟΥ**

ΠΕΡΙΛΗΨΗ(57)
Η εφεύρεση αναφέρεται σε πολυστιβαδική φαρμακευτική μορφή, δομημένη από α) ουδέτερο πυρήνα, β) εσωτερική επίστρωση από συμπολυμερές μεθακρυλικού, γ) εξωτερική επίστρωση από συμπολυμερές το οποίο συνίσταται από ριζικώς πολυμερισμένους C1- έως C4-αλκϋλεστέρες του ακρυλικού ή του μεθακρυλικού οξέος -σε ποσοστό 40 έως 95 τοις εκατό κ.β.- και μονομερή (μεθ)ακρυλικού με ανιονική ομάδα στην αλκυλο ρίζα -σε ποσοστό 5 έως 60 τοις εκατό κ.β.-, χαρακτηριζόμενη από το ότι η εσωτερική επίστρωση ουσιαστικά αποτελείται από συμπολυμερές μεθακρυλικού, το οποίο είναι δομημένο σε ποσοστό τουλάχιστον 90 τοις εκατό κ.β. από μονομερή (μεθ)ακρυλικού με ουδέτερες ρίζες, εμφανίζει ελάχιστη θερμοκρασία σχηματισμού υμενίου κατά DIN 53 787 το πολύ 30 βαθμούς Κελσίου,και περιέχει τη φαρμακευτική δραστική ουσία σε δεσμευμένη μορφή.

ΑΡΙΘΜΟΣ ΕΥΡ. Δ.Ε. ***(11):*****3067493**
ΑΡΙΘ. ΕΛΛ. ΚΑΤΑΘΕΣΗΣ *(21):*20080403374
ΗΜΕΡ. ΕΛΛ. ΚΑΤΑΘΕΣΗΣ *(22):*03/12/2008
ΑΡΙΘ./ΗΜΕΡ. ΔΗΜΟΣΙΕΥΣΗΣ
*ΕΥΡΩΠΑΪΚΟΥ ΔΙΠΛΩΜΑΤΟΣ(87):*1268073 - 03/09/2008
ΑΡΙΘ./ΗΜΕΡ. ΔΗΜΟΣΙΕΥΣΗΣ
ΕΥΡΩΠΑΪΚΗΣ ΑΙΤΗΣΗΣ *(86):*01911989.0--20/03/2001
ΔΙΚΑΙΟΥΧΟΣ *(73):*1)Global Eneco Limited
96 Woolston Road, Butlocks Heath, Southampton SO31 5FJ, ΜΕΓΑΛΗ ΒΡΕΤΑΝΝΙΑ
ΣΥΜΒ. ΠΡΟΤΕΡΑΙΟΤΗΤΕΣ *(30):*0006976-22/03/2000-GB
0029213-29/11/2000-GB
ΕΦΕΥΡΕΤΗΣ *(72):*1)WHETTINGSTEEL, Stephen
ΕΙΔΙΚΟΣ ΠΛΗΡΕΞΟΥΣΙΟΣ *(74):*ΣΙΩΤΟΥ ΑΙΚΑΤΕΡΙΝΗ
Πατησίων 122, 11257 ΑΘΗΝΑ
ΑΝΤΙΚΛΗΤΟΣ *(74):*ΣΙΩΤΟΥ ΑΙΚΑΤΕΡΙΝΗ
Πατησίων 122,11257 ΑΘΗΝΑ
ΤΙΤΛΟΣ ΕΦΕΥΡΕΣΗΣ ***(54):*****ΣΥΣΚΕΥΗ ΓΙΑ ΤΗ ΣΥΝΘΛΙΨΗ ΓΥΑΛΙΟΥ Ή ΚΕΡΑΜΙΚΟΥ ΥΛΙΚΟΥ**

ΠΕΡΙΛΗΨΗ(57)

Συσκευή (2) για τη σύνθλιψη γυαλιού ή κεραμικού υλικού, η οποία συσκευή (2) περιλαμβάνει ένα στροφείο (4), πτερύγια στροφείου (6) πάνω στο στροφείο (4), τουλάχιστον ένα στατικό πτερύγιο (8) το οποίο συνεργάζεται κατά τη χρήση με τα πτερύγια του στροφείου (6) καθώς το στροφείο (4) περιστρέφεται, κι ένα θάλαμο (16) για να λαμβάνει το συνθλιμμένο γυαλί ή το κεραμικό υλικό (18), η δε συσκευή (2) είναι τέτοια ώστε το στροφείο (4) είναι αντίθετα προς τη φορά της κίνησης του θαλάμου (16), το γυαλί ή το κεραμικό υλικό (18) πρώτα σπάει σε τεμάχια (20) μόλις προσκρούσει στο στροφείο (4), τα δε τεμάχια (20) μειώνονται σε μέγεθος και σχηματίζονται ως υαλόθραυσμα (22) καθώς περνούν μέσα από ένα κενό (24) ανάμεσα στα πτερύγια του στροφείου (6) και το στατικό πτερύγιο (8), και η δράση των πτερυγίων του στροφείου (6) και του στατικού πτερυγίου (8) έχουν σαν αποτέλεσμα το υαλόθραυσμα (22) να είναι τέτοιο ώστε να μην κόβει, να είναι ασφαλές κατά το χειρισμό, και κατάλληλο για περαιτέρω χρήση χωρίς περαιτέρω επεξεργασία.

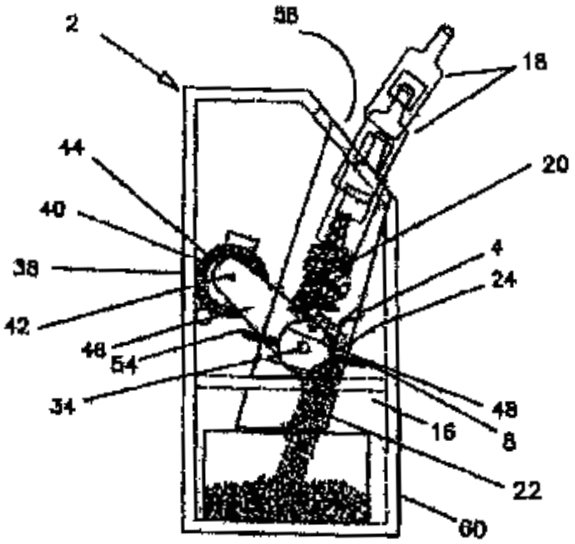

ΑΡΙΘΜΟΣ ΕΥΡ. Δ.Ε. ***(11):*****3067494**
ΑΡΙΘ. ΕΛΛ. ΚΑΤΑΘΕΣΗΣ *(21):*20080403375
ΗΜΕΡ. ΕΛΛ. ΚΑΤΑΘΕΣΗΣ *(22):*03/12/2008
ΑΡΙΘ./ΗΜΕΡ. ΔΗΜΟΣΙΕΥΣΗΣ
*ΕΥΡΩΠΑΪΚΟΥ ΔΙΠΛΩΜΑΤΟΣ(87):*1652857 - 03/09/2008
ΑΡΙΘ./ΗΜΕΡ. ΔΗΜΟΣΙΕΥΣΗΣ
ΕΥΡΩΠΑΪΚΗΣ ΑΙΤΗΣΗΣ *(86):*05017695.7--14/05/2003
ΔΙΚΑΙΟΥΧΟΣ *(73):*1)Bavarian Nordic A/S
Boegeskovvej 9, 3490 Kvistgaard, ΔΑΝΙΑ
ΣΥΜΒ. ΠΡΟΤΕΡΑΙΟΤΗΤΕΣ *(30):*200200754-16/05/2002-DK
ΕΦΕΥΡΕΤΗΣ *(72):*1)Howley, Paul
2)Leyrer, Sonja
3)Felder, Eva, Dr.
ΕΙΔΙΚΟΣ ΠΛΗΡΕΞΟΥΣΙΟΣ *(74):*ΣΙΩΤΟΥ ΑΙΚΑΤΕΡΙΝΗ
Πατησίων 122, 11257 ΑΘΗΝΑ
ΑΝΤΙΚΛΗΤΟΣ *(74):*ΣΙΩΤΟΥ ΑΙΚΑΤΕΡΙΝΗ
Πατησίων 122,11257 ΑΘΗΝΑ
ΤΙΤΛΟΣ ΕΦΕΥΡΕΣΗΣ ***(54):*****ΠΡΩΤΕΪΝΗ ΣΥΝΤΗΞΗΣ ΤΩΝ HIV ΡΥΘΜΙΣΤΙΚΩΝ/ΕΠΙΚΟΥΡΙΚΩΝ ΠΡΩΤΕΪΝΩΝ**

ΠΕΡΙΛΗΨΗ(57)

Η εφεύρεση αναφέρεται σε πρωτεΐνες σύντηξης που περιλαμβάνουν την αμινοξική αλληλουχία τουλάχιστον τεσσάρων πρωτεϊνών του HIV που επιλέγονται από τις Vif, Vpr, Vpu, Rev, Tat και Nef ή παράγωγα της αμινοξικής αλληλουχίας μίας ή περισσοτέρων από τις εν λόγω πρωτεΐνες, όπου η πρωτεΐνη σύντηξης δεν υφίσταται κατεργασία σε μεμονωμένες HIV πρωτεΐνες που έχουν τα φυσικά N και C άκρα. Η εφεύρεση περαιτέρω αναφέρεται σε νουκλεϊκά οξέα που κωδικοποιούν τις εν λόγω πρωτεΐνες, φορείς που περιλαμβάνουν τα εν λόγω νουκλεϊκά οξέα, και μεθόδους για την παραγωγή των εν λόγω πρωτεϊνών. Η πρωτεΐνη σύντηξης, τανουκλεϊκά οξέα και οι φορείς μπορούν να χρησιμοποιηθούν ως εμβόλια για εν μέρει τουλάχιστον πρόληψη κατά των μολύνσεων HIV.

ΑΡΙΘΜΟΣ ΕΥΡ. Δ.Ε. ***(11):3067495***
ΑΡΙΘ. ΕΛΛ. ΚΑΤΑΘΕΣΗΣ *(21):*20080403376
ΗΜΕΡ. ΕΛΛ. ΚΑΤΑΘΕΣΗΣ *(22):*03/12/2008
ΑΡΙΘ./ΗΜΕΡ. ΔΗΜΟΣΙΕΥΣΗΣ
*ΕΥΡΩΠΑΪΚΟΥ ΔΙΠΛΩΜΑΤΟΣ(87):*1587789 - 03/09/2008
ΑΡΙΘ./ΗΜΕΡ. ΔΗΜΟΣΙΕΥΣΗΣ
ΕΥΡΩΠΑΪΚΗΣ ΑΙΤΗΣΗΣ *(86):*04702584.6--15/01/2004
ΔΙΚΑΙΟΥΧΟΣ *(73):*1)Acadia Pharmaceuticals Inc.
3911 Sorrento Valley Blvd., San Diego, CA 92121-1402, ΗΝΩΜΕΝΕΣ ΠΟΛΙΤΕΙΕΣ ΤΗΣ ΑΜΕΡΙΚΗΣ
ΣΥΜΒ. ΠΡΟΤΕΡΑΙΟΤΗΤΕΣ *(30):*441406 P-16/01/2003-US
479346 P-17/06/2003-US
ΕΦΕΥΡΕΤΗΣ *(72):*1)WEINER, David, M.
2)DAVIS, Robert, E.
3)BRANN, Mark, R.
4)NASH, Norman
5)ANDERSSON , Carl - Magnus A.
6)ULDAM , Allan K.
ΕΙΔΙΚΟΣ ΠΛΗΡΕΞΟΥΣΙΟΣ *(74):*ΣΙΩΤΟΥ ΑΙΚΑΤΕΡΙΝΗ
Πατησίων 122, 11257 ΑΘΗΝΑ
ΑΝΤΙΚΛΗΤΟΣ *(74):*ΣΙΩΤΟΥ ΑΙΚΑΤΕΡΙΝΗ
Πατησίων 122,11257 ΑΘΗΝΑ
ΤΙΤΛΟΣ ΕΦΕΥΡΕΣΗΣ ***(54):ΕΠΙΛΕΚΤΙΚΟΙ ΑΝΤΙΣΤΡΟΦΟΙ ΑΓΩΝΙΣΤΕΣ ΥΠΟΔΟΧΕΟΣ ΣΕΡΟΤΟΝΙΝΗΣ 2Α/2C ΩΣ ΘΕΡΑΠΕΥΤΙΚΑ ΜΕΣΑ ΓΙΑ ΝΕΥΡΟΕΚΦΥΛΙΣΤΙΚΕΣ ΑΣΘΕΝΕΙΕΣ***

ΠΕΡΙΛΗΨΗ(57)

Συμπεριφορικά φαρμακολογικά δεδομένα με την ένωση του τύπου (I), ένας νέος και επιλεκτικός αντίστροφος αγωνιστής υποδοχέα 5HT2A/2C, επιδεικνύουν in vivo αποτελεσματικότητα σε μοντέλα ψύχωσης και δυσκινησίας. Αυτό περιλαμβάνει δράση στη μεταβολή των κινητικών συμπεριφορών που προκαλούνται από MK-801, υποδηλώνοντας ότι αυτή η ένωση μπορεί να είναι ένα αποτελεσματικό αντιψυχωτικό, και δράση σ' ένα πρωτεύον μοντέλο MPTP δυσκινησίας, υποδηλώνοντας αποτελεσματικότητα ως ένα μέσο κατά δυσκινησίας. Τα δεδομένα αυτά υποστηρίζουν την υπόθεση ότι ο αντίστροφος αγωνιστής υποδοχέα 5HT2A/2C μπορεί να επιφέρει αντιψυχωτική και κατά της δυσκινησίας αποτελεσματικότητα σε ανθρώπους, και ενδείκνυται για μία χρήση της ένωσης του τύπου (I) και σχετικών μέσων ως νέων θεραπευτικών μέσων για τη Νόσο του Parkinson, τις συγγενείς ανθρώπινες νευροεκφυλιστικές ασθένειες, και τη ψύχωση.

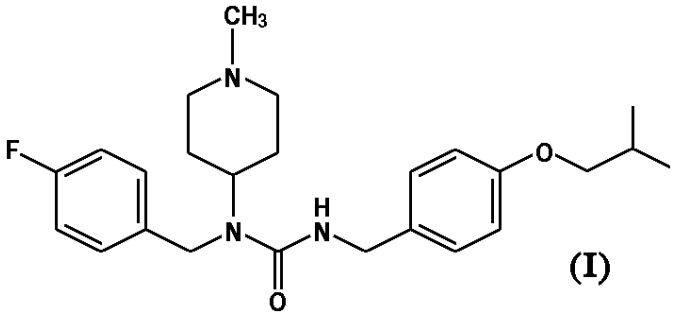

ΑΡΙΘΜΟΣ ΕΥΡ. Δ.Ε. ***(11):3067496***
ΑΡΙΘ. ΕΛΛ. ΚΑΤΑΘΕΣΗΣ *(21):*20080403377
ΗΜΕΡ. ΕΛΛ. ΚΑΤΑΘΕΣΗΣ *(22):*03/12/2008
ΑΡΙΘ./ΗΜΕΡ. ΔΗΜΟΣΙΕΥΣΗΣ
*ΕΥΡΩΠΑΪΚΟΥ ΔΙΠΛΩΜΑΤΟΣ(87):*0789575 - 03/09/2008
ΑΡΙΘ./ΗΜΕΡ. ΔΗΜΟΣΙΕΥΣΗΣ
ΕΥΡΩΠΑΪΚΗΣ ΑΙΤΗΣΗΣ *(86):*95939723.3--02/11/1995
ΔΙΚΑΙΟΥΧΟΣ *(73):*2)THE RESEARCH FOUNDATION OF STATE UNIVERSITY OF NEW YORK
State University of New York at Stony Brook,, Stony Brook, NY 11794-3366, ΗΝΩΜΕΝΕΣ ΠΟΛΙΤΕΙΕΣ ΤΗΣ ΑΜΕΡΙΚΗΣ
3)NPS PHARMACEUTICALS, INC.
550 Hills Drive, 3rd Floor,NJ 07921 Bedminster, ΗΝΩΜΕΝΕΣ ΠΟΛΙΤΕΙΕΣ ΤΗΣ ΑΜΕΡΙΚΗΣ
ΣΥΜΒ. ΠΡΟΤΕΡΑΙΟΤΗΤΕΣ *(30):*334029-02/11/1994-US
482401-07/06/1995-US
ΕΦΕΥΡΕΤΗΣ *(72):*1)MANDEL, Gail
2)HALEGOUA, Simon
3)BORDEN, Laurence A.
ΕΙΔΙΚΟΣ ΠΛΗΡΕΞΟΥΣΙΟΣ *(74):*ΜΠΑΝΤΕΚΑ ΙΩΑΝΝΑ
Ομήρου 41, 10672 ΑΘΗΝΑ
ΑΝΤΙΚΛΗΤΟΣ *(74):*ΜΑΡΟΥΛΗΣ ΠΡΑΞΙΤΕΛΗΣ
Εφέσσου 15,17121 ΝΕΑ ΣΜΥΡΝΗ (ΑΤΤΙΚΗΣ)
ΤΙΤΛΟΣ ΕΦΕΥΡΕΣΗΣ ***(54):ΔΙΑΥΛΟΙ ΝΑΤΡΙΟΥ ΕΙΔΙΚΟΙ ΓΙΑ ΤΟ ΠΕΡΙΦΕΡΙΚΟ ΝΕΥΡΙΚΟ ΣΥΣΤΗΜΑ , DNA ΠΟΥ ΤΟΥΣ ΚΩΔΙΚΕΥΟΥΝ, ΚΡΥΣΤΑΛΛΩΣΗ, ΠΕΡΙΘΛΑΣΗ ΑΚΤΙΝΩΝ Χ, ΜΟΡΙΑΚΗ ΜΟΝΤΕΛΟΠΟΙΗΣΗ ΜΕΣΩ ΥΠΟΛΟΓΙΣΤΗ, ΕΥΛΟΓΟΣ ΣΧΕΔΙΑΣΜΟΣ ΦΑΡΜΑΚΕΥΤΙΚΩΝ ΟΥΣΙΩΝ, ΕΞΕΤΑΣΗ ΔΙΑΛΟΓΗΣ ΦΑΡΜΑΚΕΥΤΙΚΩΝ ΟΥΣΙΩΝ, ΚΑΙ ΜΕΘΟΔΟΙ***

ΠΕΡΙΛΗΨΗ(57)

Παρέχονται φορείς κλωνοποίησης, έκφρασης, ιικοί φορείς και φορείς χορήγησης και ξενιστές που περιέχουν νουκλεϊκό οξύ που κωδικεύει τουλάχιστον ένα πεπτίδιο διαύλου νατρίου (SCP) ειδικό για περιφερικό νευρικό σύστημα (PNS), απομονωμένο PNS SCP, και ενώσεις και συνθέσεις και μέθοδοι, για την απομόνωση, κρυστάλλωση, ανάλυση ακτίνων Χ, μοριακή μοντελοποίηση, εύλογο σχεδιασμό φαρμακευτικών ουσιών, επιλογή, δημιουργία και χρήση θεραπευτικών ή διαγνωστικών μέσων ή συνδετών που φέρουν τουλάχιστον μία ενεργότητα διαμόρφωσης διαύλου νατρίου (SC) ειδικού για περιφερικό νευρικό σύστημα (PNS).

ΑΡΙΘΜΟΣ ΕΥΡ. Δ.Ε. ***(11):3067497***
ΑΡΙΘ. ΕΛΛ. ΚΑΤΑΘΕΣΗΣ *(21):*20080403378
ΗΜΕΡ. ΕΛΛ. ΚΑΤΑΘΕΣΗΣ *(22):*03/12/2008
ΑΡΙΘ./ΗΜΕΡ. ΔΗΜΟΣΙΕΥΣΗΣ
*ΕΥΡΩΠΑΪΚΟΥ ΔΙΠΛΩΜΑΤΟΣ(87):*1345556 - 10/09/2008
ΑΡΙΘ./ΗΜΕΡ. ΔΗΜΟΣΙΕΥΣΗΣ
ΕΥΡΩΠΑΪΚΗΣ ΑΙΤΗΣΗΣ *(86):*01997248.8--20/11/2001
ΔΙΚΑΙΟΥΧΟΣ *(73):*1)Board of Regents, The University of Texas System
201 West 7th Street, Austin Texas 78701,
ΗΝΩΜΕΝΕΣ ΠΟΛΙΤΕΙΕΣ ΤΗΣ ΑΜΕΡΙΚΗΣ
ΣΥΜΒ. ΠΡΟΤΕΡΑΙΟΤΗΤΕΣ *(30):*722206-25/11/2000-US
ΕΦΕΥΡΕΤΗΣ *(72):*1)KONYA, Andras
2)WRIGHT, Kenneth, C.
ΕΙΔΙΚΟΣ ΠΛΗΡΕΞΟΥΣΙΟΣ *(74):*ΚΙΛΙΜΙΡΗΣ ΚΩΝΣΤΑΝΤΙΝΟΣ
Χατζηγιάννη Μέξη 7, 11528 ΑΘΗΝΑ
ΑΝΤΙΚΛΗΤΟΣ *(74):*ΚΙΛΙΜΙΡΗΣ ΚΩΝΣΤΑΝΤΙΝΟΣ
Χατζηγιάννη Μέξη 7,115 28 ΑΘΗΝΑ
ΤΙΤΛΟΣ ΕΦΕΥΡΕΣΗΣ ***(54):ΜΗΧΑΝΙΣΜΟΙ ΑΠΟΦΡΑΞΗΣ***
ΠΕΡΙΛΗΨΗ(57)
Μηχανισμοί απόφραξης που περιλαμβάνουν άγκιστρα που έχουν διάφορα σχήματα και μέσα απόφραξης, όπως σπείρες, που είναι συνδεδεμένα με τα άγκιστρα. Οι μηχανισμοί απόφραξης είναι ανακτήσιμοι λόγω των σχημάτων και λόγω, σε μερικές περιπτώσεις, νημάτων που μπορούν να υποστούν χειρισμό για να αλλάξουν τα διάφορα σχήματα των άγκιστρων.

ΑΡΙΘΜΟΣ ΕΥΡ. Δ.Ε. ***(11):3067498***
ΑΡΙΘ. ΕΛΛ. ΚΑΤΑΘΕΣΗΣ *(21):*20080403379
ΗΜΕΡ. ΕΛΛ. ΚΑΤΑΘΕΣΗΣ *(22):*03/12/2008
ΑΡΙΘ./ΗΜΕΡ. ΔΗΜΟΣΙΕΥΣΗΣ
*ΕΥΡΩΠΑΪΚΟΥ ΔΙΠΛΩΜΑΤΟΣ(87):*1148839 - 10/09/2008
ΑΡΙΘ./ΗΜΕΡ. ΔΗΜΟΣΙΕΥΣΗΣ
ΕΥΡΩΠΑΪΚΗΣ ΑΙΤΗΣΗΣ *(86):*00910046.2--01/02/2000
ΔΙΚΑΙΟΥΧΟΣ *(73):*1)BOARD OF REGENTS, THE UNIVERSITY OF TEXAS SYSTEM
201 West 71th Street, Austin, TX 78701,
ΗΝΩΜΕΝΕΣ ΠΟΛΙΤΕΙΕΣ ΤΗΣ ΑΜΕΡΙΚΗΣ
ΣΥΜΒ. ΠΡΟΤΕΡΑΙΟΤΗΤΕΣ *(30):*118185 P-01/02/1999-US
125192 P-18/03/1999-US
ΕΦΕΥΡΕΤΗΣ *(72):*1)HYODOH, Hideki
2)KONYA, Andras
3)WRIGHT, Kenneth, C.
ΕΙΔΙΚΟΣ ΠΛΗΡΕΞΟΥΣΙΟΣ *(74):*ΚΙΛΙΜΙΡΗΣ ΚΩΝΣΤΑΝΤΙΝΟΣ
Χατζηγιάννη Μέξη 7, 11528 ΑΘΗΝΑ
ΑΝΤΙΚΛΗΤΟΣ *(74):*ΚΙΛΙΜΙΡΗΣ ΚΩΝΣΤΑΝΤΙΝΟΣ
Χατζηγιάννη Μέξη 7,115 28 ΑΘΗΝΑ
ΤΙΤΛΟΣ ΕΦΕΥΡΕΣΗΣ ***(54):ΠΛΕΚΤΗ ΔΙΧΑΛΩΤΗ ΚΑΙ ΜΕ ΤΡΙΑ ΣΚΕΛΗ ΕΝΔΟΠΡΟΘΕΣΗ ΚΑΙ ΜΕΘΟΔΟΙ ΓΙΑ ΤΗΝ ΚΑΤΑΣΚΕΥΗ ΤΗΣ***
ΠΕΡΙΛΗΨΗ(57)
Διχαλωτή και με τρία σκέλη πλεκτή ενδοπρόθεση για εισαγωγή και τοποθέτηση μέσα σε διάφορες ανατομικές δομές, συμπεριλαμβανομένων του αορτο-λαγονίου διχασμού, της συμβολής άνω κοίλης φλέβας και της συμβολής κάτω κοίλης φλέβας. Οι διχαλωτές ενδοπροθέσεις συμπεριλαμβάνουν ένα πρώτο σκέλος σχηματισμένο από ένα πρώτο πλήθος συρμάτων, ένα δεύτερο σκέλος σχηματισμένο από ένα δεύτερο πλήθος συρμάτων και ένα κοινό σώμα σχηματισμένο από το πρώτο και δεύτερο πλήθος συρμάτων. Τα σύρματα μπορούν να είναι από νικέλιο-τιτάνιο. Βιοδιασπώμενα νήματα μπορούν επίσης να χρησιμοποιηθούν. Οι γωνίες που δημιουργούνται ανάμεσα στα διασταυρωμένα σύρματα είναι κατά προτίμηση αμβλείες. Διάφοροι μηχανισμοί τοποθέτησης σχηματισμένοι από σωλήνες διαφορετικού μεγέθους, τμήματα των οποίων μπορούν να λειτουργούν ομοαξονικά το ένα με το άλλο, συμπεριλαμβάνονται επίσης. Οι διχαλωτές ενδοπροθέσεις που μπορούν να λειτουργούν ομοαξονικά η μία με την άλλη, συμπεριλαμβάνονται επίσης. Οι διχαλωτές ενδοπροθέσεις μπορούν να είναι σχηματισμένες από δύο και μόνο σύρματα. Οι ενδοπροθέσεις μπορούν να σχηματιστούν χρησιμοποιώντας απλή πλέξη που γίνεται είτε με το χέρι είτε με μηχανή.

ΑΡΙΘΜΟΣ ΕΥΡ. Δ.Ε. ***(11):3067499***
ΑΡΙΘ. ΕΛΛ. ΚΑΤΑΘΕΣΗΣ *(21):*20080403380
ΗΜΕΡ. ΕΛΛ. ΚΑΤΑΘΕΣΗΣ *(22):*04/12/2008
ΑΡΙΘ./ΗΜΕΡ. ΔΗΜΟΣΙΕΥΣΗΣ
*ΕΥΡΩΠΑΪΚΟΥ ΔΙΠΛΩΜΑΤΟΣ(87):*1283645 - 15/10/2008
ΑΡΙΘ./ΗΜΕΡ. ΔΗΜΟΣΙΕΥΣΗΣ
ΕΥΡΩΠΑΪΚΗΣ ΑΙΤΗΣΗΣ *(86):*02291977.3--06/08/2002
ΔΙΚΑΙΟΥΧΟΣ *(73):*1)Societe Francaise du Radiotelephone-SFR
42, avenue de Friedland, 75008 Paris,
ΓΑΛΛΙΑ
ΣΥΜΒ. ΠΡΟΤΕΡΑΙΟΤΗΤΕΣ *(30):*0110722-10/08/2001-FR
ΕΦΕΥΡΕΤΗΣ *(72):*1)Fattouch, Imad
ΕΙΔΙΚΟΣ ΠΛΗΡΕΞΟΥΣΙΟΣ *(74):*ΒΡΕΤΤΟΥ ΒΑΣΙΛΙΚΗ
Σόλωνος 68, 10680 ΑΘΗΝΑ
ΑΝΤΙΚΛΗΤΟΣ *(74):*ΚΥΠΡΗΣ ΦΕΙΔΙΑΣ
Δήλου 12,14562 ΚΗΦΙΣΙΑ (ΑΤΤΙΚΗΣ)
ΤΙΤΛΟΣ ΕΦΕΥΡΕΣΗΣ ***(54):ΠΡΟΓΡΑΜΜΑΤΙΣΜΟΣ ΓΙΑ ΖΩΝΕΣ ΕΝΤΟΠΙΣΜΟΥ***

ΠΕΡΙΛΗΨΗ(57)

Σύμφωνα με τη διαδικασία καθορισμού της τοπολογίας ενός δικτύου κινητής ραδιοτηλεφωνίας η οποία να φέρει σημαντικό αριθμό κυψελών προς καθορισμό (31, 32) σταθμών (11-18) διαχείρισης των αντίστοιχων κυψελών (1-8) που έχουν ενδιάμεσα όρια, οι σταθμοί (11-18) κάθε κυψέλης είναι συνδεδεμένες με έναν ελεγκτή (33-34) που με τη σειρά του συνδέεται με άλλους ελεγκτές (34, 33) για τη διαχείριση της κινητικότητας των τερματικών (21), - διαμορφώνουμε τη μετατόπιση των τερματικών (21), σύμφωνα με τη μορφή του νόμου της τυχαίας κίνησης των τέλειων αερίων, - υπολογίζουμε τις τιμές των εντάσεων ροής (42-45) στο πέρασμα των ενδιάμεσων ορίων (56-59), και - πραγματοποιούμε μία τομή ανάμεσα στις κυψέλες (1-4) σύμφωνα με τα περιγράμματα (311-321) που αντιστοιχούν δε έναν ελάχιστο βαθμό διακοπής της ροής (42-45) από τα διάφορα περιγράμματα (311-321).

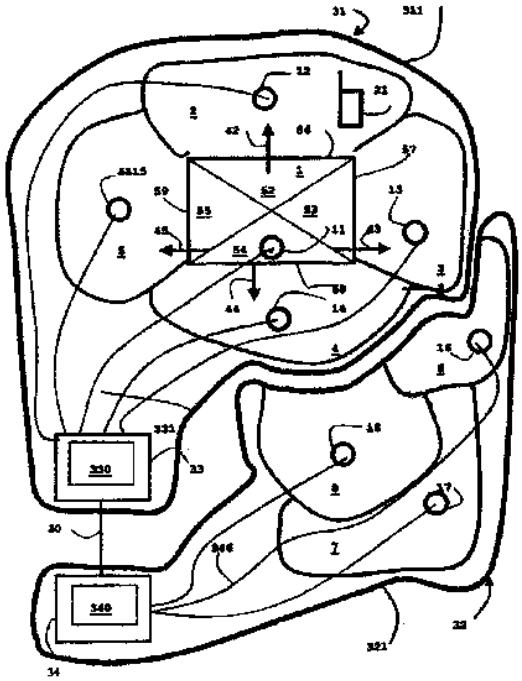

ΑΡΙΘΜΟΣ ΕΥΡ. Δ.Ε. ***(11):3067500***
ΑΡΙΘ. ΕΛΛ. ΚΑΤΑΘΕΣΗΣ *(21):*20080403381
ΗΜΕΡ. ΕΛΛ. ΚΑΤΑΘΕΣΗΣ *(22):*08/12/2008
ΑΡΙΘ./ΗΜΕΡ. ΔΗΜΟΣΙΕΥΣΗΣ
*ΕΥΡΩΠΑΪΚΟΥ ΔΙΠΛΩΜΑΤΟΣ(87):*1809151 - 10/09/2008
ΑΡΙΘ./ΗΜΕΡ. ΔΗΜΟΣΙΕΥΣΗΣ
ΕΥΡΩΠΑΪΚΗΣ ΑΙΤΗΣΗΣ *(86):*05782895.6--09/09/2005
ΔΙΚΑΙΟΥΧΟΣ *(73):*1)Nestec S.A.
Avenue Nestle 55, 1800 Vevey, ΕΛΒΕΤΙΑ
ΣΥΜΒ. ΠΡΟΤΕΡΑΙΟΤΗΤΕΣ *(30):*04021674-13/09/2004-EP
ΕΦΕΥΡΕΤΗΣ *(72):*1)BOUSSEMART, Christophe
2)PULZER, Jean-Bernard
ΕΙΔΙΚΟΣ ΠΛΗΡΕΞΟΥΣΙΟΣ *(74):*ΧΡΥΣΑΝΘΗΣ ΧΡΗΣΤΟΣ
Μαυρομιχάλη 1, 10679 ΑΘΗΝΑ
ΑΝΤΙΚΛΗΤΟΣ *(74):*ΧΡΥΣΑΝΘΗΣ ΧΡΗΣΤΟΣ
Μαυρομιχάλη 1,10679 ΑΘΗΝΑ
ΤΙΤΛΟΣ ΕΦΕΥΡΕΣΗΣ ***(54):ΣΥΣΚΕΥΗ ΚΑΙ ΜΕΘΟΔΟΣ ΘΕΡΜΑΝΣΗΣ ΥΓΡΟΥ***

ΠΕΡΙΛΗΨΗ(57)

Η εφεύρεση αφορά μια συσκευή θέρμανσης υγρού, οικιακής χρήσης, κυρίως για την παρασκευή ζεστών ροφημάτων, που περιλαμβάνει ένα σώμα με ένα δίαυλο ροής υγρού ο οποίος περιλαμβάνει μια είσοδο και μια έξοδο υγρού και είναι συνδεδεμένος με τουλάχιστον ένα ηλεκτρικό θερμαντικό σώμα, του οποίου η τροφοδοσία ελέγχεται με μέσα μεταγωγής συνδεδεμένα με μέσα ελέγχου. Η συσκευή της εφεύρεσης χαρακτηρίζεται από το γεγονός ότι ο δίαυλος αποτελείται από τουλάχιστον ένα πρώτο και ένα δεύτερο τμήμα, τα οποία συνδέονται μεταξύ τους με ένα τρίτο τμήμα διαύλου, σχηματίζοντας ένα συνδετικό αγωγό, ενώ κάθε πρώτο και δεύτερο τμήμα διαύλου συνδέεται με το θερμαντικό σώμα και ο συνδετικός αγωγός συνδέεται με έναν αισθητήρα ενδιάμεσης θερμοκρασίας, ο οποίος είναι συνδεδεμένος με τα ως άνω μέσα ελέγχου και είναι τοποθετημένος έτσι ώστε να έρχεται σε επαφή με το υγρό που ρέει στο δίαυλο, ενώ τα μέσα ελέγχου και μεταγωγής είναι διαμορφωμένα έτσι, ώστε να μπορούν να ελέγχουν το θερμαντικό σώμα τουλάχιστον του ως άνω δεύτερου τμήματος διαύλου, με βάση την ποσότητα της ενέργειας που πρέπει να ασκηθεί σε αυτό, προκειμένου να αυξάνουν την ενδιάμεση θερμοκρασία που μετριέται από τον αισθητήρα ενδιάμεσης θερμοκρασίας σε μια συγκεκριμένη θερμοκρασία.

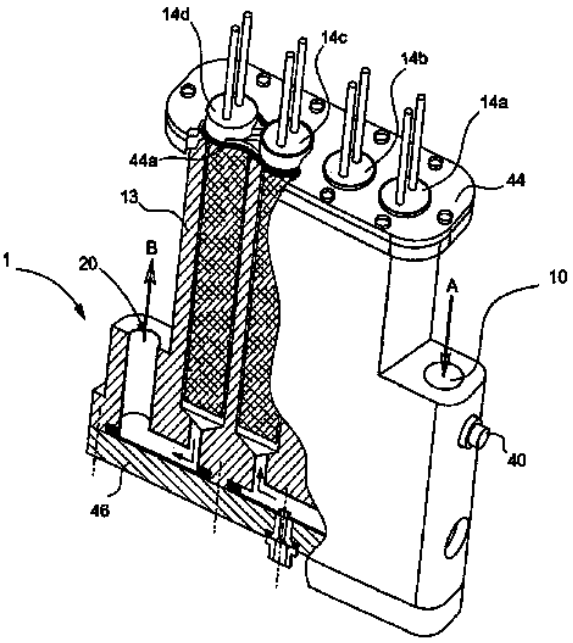

ΑΡΙΘΜΟΣ ΕΥΡ. Δ.Ε. ***(11):3067501***
ΑΡΙΘ. ΕΛΛ. ΚΑΤΑΘΕΣΗΣ *(21):*20080403382
ΗΜΕΡ. ΕΛΛ. ΚΑΤΑΘΕΣΗΣ *(22):*08/12/2008
ΑΡΙΘ./ΗΜΕΡ. ΔΗΜΟΣΙΕΥΣΗΣ
*ΕΥΡΩΠΑΪΚΟΥ ΔΙΠΛΩΜΑΤΟΣ(87):*1688073 - 10/09/2008
ΑΡΙΘ./ΗΜΕΡ. ΔΗΜΟΣΙΕΥΣΗΣ
ΕΥΡΩΠΑΪΚΗΣ ΑΙΤΗΣΗΣ *(86):*06100256.4--12/01/2006
ΔΙΚΑΙΟΥΧΟΣ *(73):*1)Nestec S.A.
IP Departement, Av. Nestle 55, 1800 Vevey, ΕΛΒΕΤΙΑ
ΣΥΜΒ. ΠΡΟΤΕΡΑΙΟΤΗΤΕΣ *(30):*54307-08/02/2005-US
ΕΦΕΥΡΕΤΗΣ *(72):*1)REDDY, Balakrishna
2)SCOVILLE, Eugene
3)TULLEY, Brian P.
ΕΙΔΙΚΟΣ ΠΛΗΡΕΞΟΥΣΙΟΣ *(74):*ΧΡΥΣΑΝΘΗΣ ΧΡΗΣΤΟΣ
Μαυρομιχάλη 1, 10679 ΑΘΗΝΑ
ΑΝΤΙΚΛΗΤΟΣ *(74):*ΧΡΥΣΑΝΘΗΣ ΧΡΗΣΤΟΣ
Μαυρομιχάλη 1,10679 ΑΘΗΝΑ
ΤΙΤΛΟΣ ΕΦΕΥΡΕΣΗΣ ***(54):ΔΙΑΤΑΞΗ ΥΓΙΕΙΝΗΣ ΑΝΑΜΙΞΗΣ ΚΑΙ ΑΝΑΔΕΥΣΗΣ ΡΟΦΗΜΑΤΩΝ***

ΠΕΡΙΛΗΨΗ(57)
Η παρούσα εφεύρεση αφορά σε διανεμητή ροφημάτων και, πιο συγκεκριμένα, σε διάταξη διανεμητή για ανάμιξη των συστατικών ροφημάτων και προαιρετική ανάδευση των ροφημάτων, ώστε να δημιουργηθεί αφρός. Η διάταξη περιλαμβάνει σύστημα καθαρισμού για τον καθαρισμό των επιφανειών που έρχονται σε επαφή με το ρόφημα ή τα συστατικά του.

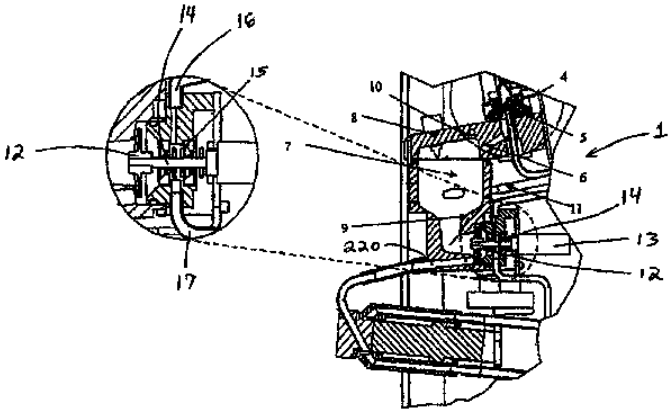

ΑΡΙΘΜΟΣ ΕΥΡ. Δ.Ε. ***(11):3067502***
ΑΡΙΘ. ΕΛΛ. ΚΑΤΑΘΕΣΗΣ *(21):*20080403383
ΗΜΕΡ. ΕΛΛ. ΚΑΤΑΘΕΣΗΣ *(22):*08/12/2008
ΑΡΙΘ./ΗΜΕΡ. ΔΗΜΟΣΙΕΥΣΗΣ
*ΕΥΡΩΠΑΪΚΟΥ ΔΙΠΛΩΜΑΤΟΣ(87):*1826153 - 15/10/2008
ΑΡΙΘ./ΗΜΕΡ. ΔΗΜΟΣΙΕΥΣΗΣ
ΕΥΡΩΠΑΪΚΗΣ ΑΙΤΗΣΗΣ *(86):*06120774.2--30/01/2006
ΔΙΚΑΙΟΥΧΟΣ *(73):*1)Grilli, Silvio
16, Op Dirbett, 3916 Mondercange, ΛΟΥΞΕΜΒΟΥΡΓΟ
ΣΥΜΒ. ΠΡΟΤΕΡΑΙΟΤΗΤΕΣ *(30):*
ΕΦΕΥΡΕΤΗΣ *(72):*1)Grilli, Silvio
ΕΙΔΙΚΟΣ ΠΛΗΡΕΞΟΥΣΙΟΣ *(74):*ΣΑΚΕΛΛΑΡΙΔΗ ΒΑΛΗ-ΒΑΣΙΛΙΚΗ
Αδριανού 70, 10556 ΑΘΗΝΑ
ΑΝΤΙΚΛΗΤΟΣ *(74):*ΣΑΚΕΛΛΑΡΙΔΗ ΒΑΛΗ-ΒΑΣΙΛΙΚΗ
Αδριανού 70,10556 ΑΘΗΝΑ
ΤΙΤΛΟΣ ΕΦΕΥΡΕΣΗΣ ***(54):ΓΡΑΜΜΗ ΜΕΤΑΦΟΡΑΣ ΚΟΝΤΕΪΝΕΡ***
ΠΕΡΙΛΗΨΗ(57)
Η μέθοδος αφορά την κατασκευή ενός συστήματος μεταφοράς σε μια μεγάλη απόσταση και καθοδήγηση των κοντέινερ πάνω σε περιστρεφόμενες κινητήριες μονάδες έτσι ώστε να είναι δυνατή η εκ μακρόθεν παράδοση των κοντέινερ σε μεγάλη τοπική κλίμακα. Τα κοντέινερ μπορούν να κινούνται μέσω κυλίνδρων θέσης σε κίνηση που είναι στερεωμένοι πάνω στο σύστημα μεταφοράς. Μια ανεξάρτητη αξίωση περιγράφει το σύστημα μεταφοράς με επίμηκες πλαίσιο, περισσότερες κινητήριες μονάδες στερεωμένες παράλληλα μεταξύ τους χιαστί στο πλαίσιο και όπου η κάθε μία έχει έναν τροχό θέσης σε κίνηση για το κοντέινερ ενώ είναι δυνατή η εκ μακρόθεν παράδοση των κοντέινερ σε μια τοπική κλίμακα. Μπορεί να παρέχεται μια λωρίδα συντήρησης κεντρικά ανάμεσα σε δύο ή τέσσερις λωρίδες.

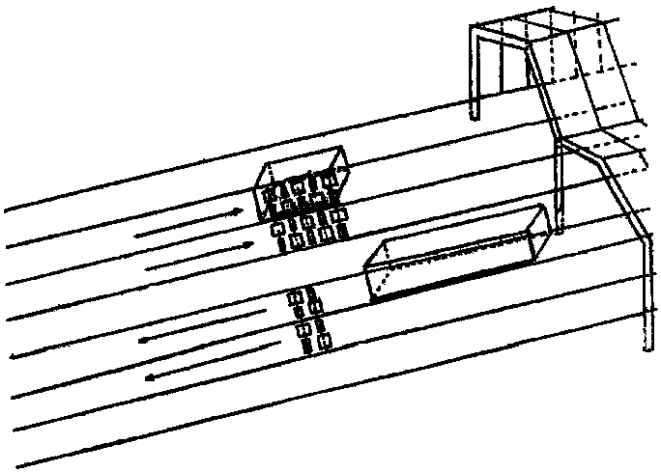

ΑΡΙΘΜΟΣ ΕΥΡ. Δ.Ε. ***(11):3067503***
ΑΡΙΘ. ΕΛΛ. ΚΑΤΑΘΕΣΗΣ *(21):*20080403384
ΗΜΕΡ. ΕΛΛ. ΚΑΤΑΘΕΣΗΣ *(22):*09/12/2008
ΑΡΙΘ./ΗΜΕΡ. ΔΗΜΟΣΙΕΥΣΗΣ
*ΕΥΡΩΠΑΪΚΟΥ ΔΙΠΛΩΜΑΤΟΣ(87):*1591177 - 01/10/2008
ΑΡΙΘ./ΗΜΕΡ. ΔΗΜΟΣΙΕΥΣΗΣ
ΕΥΡΩΠΑΪΚΗΣ ΑΙΤΗΣΗΣ *(86):*05013742.1--04/08/2000
ΔΙΚΑΙΟΥΧΟΣ *(73):*1)Pyrotek Engineering Materials Limited
Garamonde Drive, Wymbush, Milton Keynes
MK8 8LN, ΜΕΓΑΛΗ ΒΡΕΤΑΝΝΙΑ
ΣΥΜΒ. ΠΡΟΤΕΡΑΙΟΤΗΤΕΣ *(30):*9918350-05/08/1999-GB
ΕΦΕΥΡΕΤΗΣ *(72):*1)Tremblay, Sylvain
2)Vincent, Mark
ΕΙΔΙΚΟΣ ΠΛΗΡΕΞΟΥΣΙΟΣ *(74):*ΠΑΠΑΝΙΚΟΛΑΟΥ ΜΑΡΙΑ
Μ. Ασίας 10, Ανω Πεύκη, 15121 ΠΕΥΚΗ
(ΑΤΤΙΚΗΣ)
ΑΝΤΙΚΛΗΤΟΣ *(74):*ΜΑΛΑΜΗ ΑΛΚΗΣΤΙΣ-ΕΙΡΗΝΗ
Σκουφά 52,10672 ΑΘΗΝΑ
ΤΙΤΛΟΣ ΕΦΕΥΡΕΣΗΣ ***(54):ΣΥΣΚΕΥΗ ΔΙΑΝΟΜΗΣ***

ΠΕΡΙΛΗΨΗ(57)

Συσκευή διανομής για χρήση σε χύτευση αλουμινίου περιλαμβάνει άκαμπτο υποδοχέα (2), σε σχήμα λεκάνης, από πυρίμαχο υλικό, που έχει βάση (4) και περιφερικό τοίχωμα (6) που εκτείνεται προς τα πάνω από τη βάση. Ο υποδοχέας έχει άνοιγμα εισόδου (8) προςτο άνω άκρο αυτού και ζεύγος ανοιγμάτων εξόδου (14) προς τη βάση αυτού. Η συσκευή είναι κατασκευασμένη και διευθετημένη έτσι ώστε, στη χρήση, το λιωμένο αλουμίνιο που μεταφέρεται στη συσκευή διανομής μέσω του ανοίγματος εισόδου (8) να επανακατευθύνεται από τη συσκευή διανομής και να ρέει προς τα έξω μέσα στο καλούπι μέσω των ανοιγμάτων εξόδου (14).

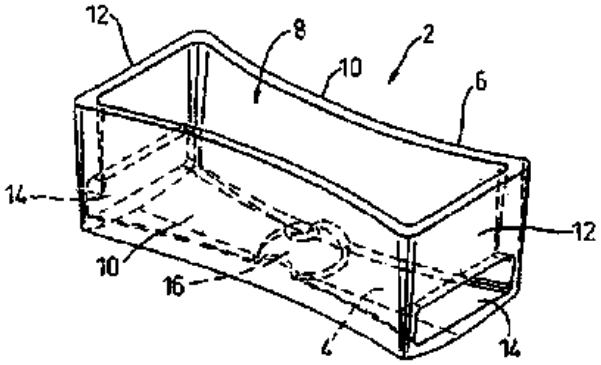

ΑΡΙΘΜΟΣ ΕΥΡ. Δ.Ε. ***(11):3067504***
ΑΡΙΘ. ΕΛΛ. ΚΑΤΑΘΕΣΗΣ *(21):*20080403385
ΗΜΕΡ. ΕΛΛ. ΚΑΤΑΘΕΣΗΣ *(22):*09/12/2008
ΑΡΙΘ./ΗΜΕΡ. ΔΗΜΟΣΙΕΥΣΗΣ
*ΕΥΡΩΠΑΪΚΟΥ ΔΙΠΛΩΜΑΤΟΣ(87):*1861130 - 10/09/2008
ΑΡΙΘ./ΗΜΕΡ. ΔΗΜΟΣΙΕΥΣΗΣ
ΕΥΡΩΠΑΪΚΗΣ ΑΙΤΗΣΗΣ *(86):*06708228.9--13/02/2006
ΔΙΚΑΙΟΥΧΟΣ *(73):*1)NOLabs AB
Kungsgatan 6, 252 21 Helsingborg, ΣΟΥΗΔΙΑ
ΣΥΜΒ. ΠΡΟΤΕΡΑΙΟΤΗΤΕΣ *(30):*05002936-11/02/2005-EP
652759 P-14/02/2005-US
05018269-23/08/2005-EP
711006 P-24/08/2005-US
ΕΦΕΥΡΕΤΗΣ *(72):*1)PETERS, Tor
ΕΙΔΙΚΟΣ ΠΛΗΡΕΞΟΥΣΙΟΣ *(74):*ΠΑΠΑΝΙΚΟΛΑΟΥ ΜΑΡΙΑ
Μ. Ασίας 10, Ανω Πεύκη, 15121 ΠΕΥΚΗ
(ΑΤΤΙΚΗΣ)
ΑΝΤΙΚΛΗΤΟΣ *(74):*ΜΑΛΑΜΗ ΑΛΚΗΣΤΙΣ-ΕΙΡΗΝΗ
Σκουφά 52,10672 ΑΘΗΝΑ
ΤΙΤΛΟΣ ΕΦΕΥΡΕΣΗΣ ***(54):ΣΥΣΚΕΥΗ ΚΑΙ ΜΕΘΟΔΟΣ ΓΙΑ ΤΗΝ ΘΕΡΑΠΕΙΑ ΤΗΣ ΔΕΡΜΑΤΟΜΥΚΗΤΙΑΣΗΣ ΚΑΙ ΙΔΙΩΣ ΤΗΣ ΟΝΥΧΟΜΥΚΗΤΙΑΣΗΣ***

ΠΕΡΙΛΗΨΗ(57)

Παρέχεται συσκευή που επιτρέπει την στοχευμένη αγωγή των μολύνσεων που προκαλούνται από δερματόφυτα, ζυμομύκητες και 5 μύκητες, όπως η ονυχομύκωση και η δερματοφύτωση. Η συσκευή περιλαμβάνει πολυμερές έκλουσης οξειδίου του αζώτου (NO) που διατάσσεται σε επαφή με τη μολυσμένη περιοχή έτσι ώστε να απελευθερώνεται θεραπευτική δόση οξειδίου του αζώτου από το εν λόγω πολυμερές έκλουσης οξειδίου του αζώτου επί της εν λόγω περιοχής. Το πολυμερές έκλουσης οξειδίου του αζώτου (NO) 10 ενσωματώνεται σε υλικό φορέα, έτσι ώστε το εν λόγω υλικό φορέας κατά τη χρήση να ρυθμίζει και να ελέγχει την απελευθέρωση της εν λόγω θεραπευτικής δόσης του οξειδίου του αζώτου (NO). Επιπλέον, παρέχεται αντίστοιχη μέθοδος κατασκευής.

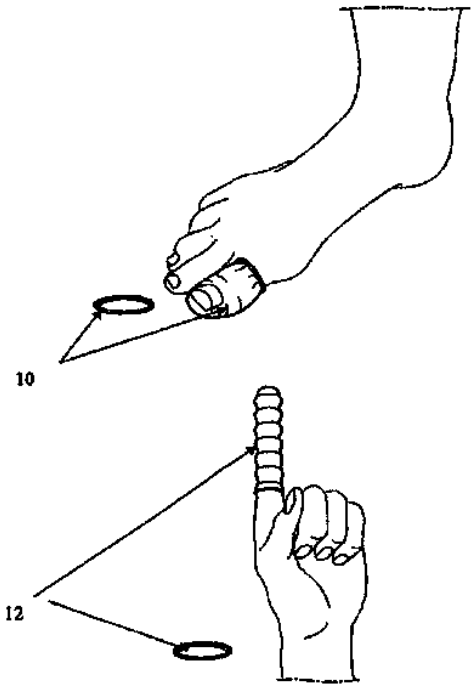

ΑΡΙΘΜΟΣ ΕΥΡ. Δ.Ε. ***(11):3067505***
ΑΡΙΘ. ΕΛΛ. ΚΑΤΑΘΕΣΗΣ *(21):*20080403387
ΗΜΕΡ. ΕΛΛ. ΚΑΤΑΘΕΣΗΣ *(22):*08/12/2008
ΑΡΙΘ./ΗΜΕΡ. ΔΗΜΟΣΙΕΥΣΗΣ
*ΕΥΡΩΠΑΪΚΟΥ ΔΙΠΛΩΜΑΤΟΣ(87):*1360954 - 01/10/2008
ΑΡΙΘ./ΗΜΕΡ. ΔΗΜΟΣΙΕΥΣΗΣ
ΕΥΡΩΠΑΪΚΗΣ ΑΙΤΗΣΗΣ *(86):*03252851.5--07/05/2003
ΔΙΚΑΙΟΥΧΟΣ *(73):*1)Georgia-Pacific Consumer Products LP
133 Peachtree Street, N.E., Atlanta GA 30303,
ΗΝΩΜΕΝΕΣ ΠΟΛΙΤΕΙΕΣ ΤΗΣ ΑΜΕΡΙΚΗΣ
ΣΥΜΒ. ΠΡΟΤΕΡΑΙΟΤΗΤΕΣ *(30):*141442-07/05/2002-US
ΕΦΕΥΡΕΤΗΣ *(72):*1)Luu, Phuong V.
2)White, David W.
3)Propp, Jacob H.
4)Schuh, Brian J.
ΕΙΔΙΚΟΣ ΠΛΗΡΕΞΟΥΣΙΟΣ *(74):*ΑΘΑΝΑΣΙΑΔΟΥ ΜΑΡΙΑ
Κουμπάρη 2, 10674 ΑΘΗΝΑ
ΑΝΤΙΚΛΗΤΟΣ *(74):*ΠΑΠΑΚΩΝΣΤΑΝΤΙΝΟΥ ΕΛΕΝΗ
Κουμπάρη 2,10674 ΑΘΗΝΑ
ΤΙΤΛΟΣ ΕΦΕΥΡΕΣΗΣ ***(54):*****ΜΗ-ΥΔΑΤΙΚΗ ΛΟΣΙΟΝ ΚΑΙ ΥΠΟ-ΣΤΡΩΜΑ ΚΑΤΕΡΓΑΣΜΕΝΟ ΜΕ ΤΗ ΛΟΣΙΟΝ**

ΠΕΡΙΛΗΨΗ(57)

Λοσιόν περιλαμβάνει σύνθεση μικρο-γαλακτώματος, που είναι υγρά σε θερμοκρασία δωματίου και υφίσταται αλλαγή φάσεως προς ημι-στερεά ή στερεά κατά την επαφή με ένα υπόστρωμα. Η σύνθεση μικρο-γαλακτώματος μπορεί να περιλαμβάνει ένα πολικό μαλακτικό, ένα μη-πολικό μαλακτικό, ένα μη-ιονικό τασιενεργό και ένα συν-τασιενεργό. Η ευρεσιτεχνία περιλαμβάνει επίσης ένα υπόστρωμα κατεργασμένο με την λοσιόν.

ΑΡΙΘΜΟΣ ΕΥΡ. Δ.Ε. ***(11):3067506***
ΑΡΙΘ. ΕΛΛ. ΚΑΤΑΘΕΣΗΣ *(21):*20080403388
ΗΜΕΡ. ΕΛΛ. ΚΑΤΑΘΕΣΗΣ *(22):*08/12/2008
ΑΡΙΘ./ΗΜΕΡ. ΔΗΜΟΣΙΕΥΣΗΣ
*ΕΥΡΩΠΑΪΚΟΥ ΔΙΠΛΩΜΑΤΟΣ(87):*1622133 - 24/09/2008
ΑΡΙΘ./ΗΜΕΡ. ΔΗΜΟΣΙΕΥΣΗΣ
ΕΥΡΩΠΑΪΚΗΣ ΑΙΤΗΣΗΣ *(86):*05254767.6--29/07/2005
ΔΙΚΑΙΟΥΧΟΣ *(73):*1)TAIYO YUDEN CO., LTD.
16-20 Ueno 6-chome, Taito-ku, Tokyo 110-0005, ΙΑΠΩΝΙΑ
ΣΥΜΒ. ΠΡΟΤΕΡΑΙΟΤΗΤΕΣ *(30):*2004224806-30/07/2004-JP
ΕΦΕΥΡΕΤΗΣ *(72):*1)Shimizu, Hironobu
2)Morishita, Daisuke
ΕΙΔΙΚΟΣ ΠΛΗΡΕΞΟΥΣΙΟΣ *(74):*ΡΟΥΣΣΟΥ ΑΝΝΑ
Κουμπάρη 2, 10674 ΑΘΗΝΑ
ΑΝΤΙΚΛΗΤΟΣ *(74):*ΠΑΠΑΚΩΝΣΤΑΝΤΙΝΟΥ ΕΛΕΝΗ
Κουμπάρη 2,10674 ΑΘΗΝΑ
ΤΙΤΛΟΣ ΕΦΕΥΡΕΣΗΣ ***(54):*****ΜΕΣΟ ΕΓΓΡΑΦΗΣ ΟΠΤΙΚΩΝ ΠΛΗΡΟ-ΦΟΡΙΩΝ**

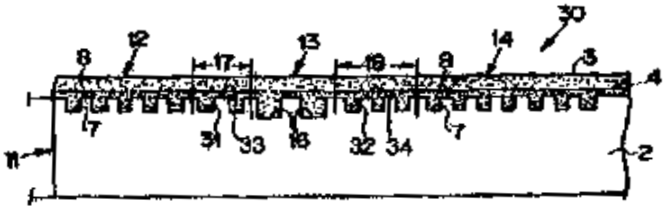

ΠΕΡΙΛΗΨΗ(57)

Η εφεύρεση στοχεύει στο να εξασφαλίσει τον σχηματισμό μιας ταινίας με σταθερές ιδιότητες διαμορφώνοντας εγκοπές προκαθορισμένης μορφής σε μια πρώτη περιοχή μνήμης (17) μεταξύ μιας πρώτης περιοχής υπο-πληροφοριών (12) και μιας δεύτερης περιοχής υπο-πληροφοριών (13) και μια δεύτερη περιοχή μνήμης (18) μεταξύ της δεύτερης περιοχής υπο-πληροφοριών και μιας κύριας περιοχής πληροφοριών (14), αντίστοιχα. Σε ένα μέσο εγγραφής οπτικών πληροφοριών, μια πρώτη περιοχή υπο-πληροφοριών, μια δεύτερη περιοχή υπο-πληροφοριών, και η κύρια περιοχή πληροφοριών παρέχονται σε σειρά από το κέντρο του οπτικού μέσου εγγραφής πληροφοριών προς μια εξωτερική απομακρυσμένη κατεύθυνση. Μία πρώτη εγκοπή (31) διαμορφώνεται στην πρώτη περιοχή μνήμης μεταξύ της πρώτης περιοχής υπο-πληροφοριών και της δεύτερης περιοχής υπο-πληροφοριών και μια δεύτερη εγκοπή (32) διαμορφώνεται στη δεύτερη περιοχή μνήμης μεταξύ της δεύτερης περιοχής υπο-πληροφοριών και της κύριας περιοχής πληροφοριών.

ΑΡΙΘΜΟΣ ΕΥΡ. Δ.Ε. ***(11):3067507***
ΑΡΙΘ. ΕΛΛ. ΚΑΤΑΘΕΣΗΣ *(21):*20080403389
ΗΜΕΡ. ΕΛΛ. ΚΑΤΑΘΕΣΗΣ *(22):*08/12/2008
ΑΡΙΘ./ΗΜΕΡ. ΔΗΜΟΣΙΕΥΣΗΣ
*ΕΥΡΩΠΑΪΚΟΥ ΔΙΠΛΩΜΑΤΟΣ(87):*1197193 - 24/09/2008
ΑΡΙΘ./ΗΜΕΡ. ΔΗΜΟΣΙΕΥΣΗΣ
ΕΥΡΩΠΑΪΚΗΣ ΑΙΤΗΣΗΣ *(86):*01203736.2--16/06/1999
ΔΙΚΑΙΟΥΧΟΣ *(73):*1)COLOPLAST A/S
Holtedam 1, 3050 Humlebaek, ΔΑΝΙΑ
ΣΥΜΒ. ΠΡΟΤΕΡΑΙΟΤΗΤΕΣ *(30):*80498-19/06/1998-DK
ΕΦΕΥΡΕΤΗΣ *(72):*1)Olsen, Hans
2)Hansen, Soren
3)Poulsen, Lars Bo
4)von Bulow, Martin
5)Andersen, Bithe Vestbo
ΕΙΔΙΚΟΣ ΠΛΗΡΕΞΟΥΣΙΟΣ *(74):*ΑΘΑΝΑΣΙΑΔΟΥ ΜΑΡΙΑ
Κουμπάρη 2, 10674 ΑΘΗΝΑ
ΑΝΤΙΚΛΗΤΟΣ *(74):*ΠΑΠΑΚΩΝΣΤΑΝΤΙΝΟΥ ΕΛΕΝΗ
Κουμπάρη 2,10674 ΑΘΗΝΑ
ΤΙΤΛΟΣ ΕΦΕΥΡΕΣΗΣ ***(54):ΣΑΚΟΣ ΣΥΛΛΟΓΗΣ ΓΙΑ ΑΠΟΒΛΗΤΑ ΤΟΥ ΑΝΘΡΩΠΙΝΟΥ ΣΩΜΑΤΟΣ***

ΠΕΡΙΛΗΨΗ(57)

Ο σάκος συλλογής περιλαμβάνει στέλεχος σάκου (1) διαμορφωμένο από δύο λεπτά ημικατεργασμένα τεμάχια μεμβράνης με ενωμένες άκρες και άνοιγμα εισροής που παρέχεται στο ένα από τα εν λόγω λεπτά ημικατεργασμένα τεμάχια μεμβράνης και περιβάλλεται από συνδετικά στοιχεία προκειμένου ο σάκος να συνδέεται σε μια οπή του σώματος. Ο σάκος εκκενώνεται διαμέσου στενού επιμήκους τμήματος εκκένωσης (8) που καταλήγει σε άνοιγμα εκκένωσης (9). Πλάκες σφράγισης (35α, 35β), που είναι φτιαγμένες από ελαστικό υλικόπ.χ. αφρό, συνδέονται με το τμήμα εκκένωσης (8) στο άνοιγμα εκκένωσης (9) ή κοντά σε αυτό, προκειμένου το άνοιγμα εκκένωσης να κλείνει με δίπλωση του τμήματος εκκένωσης (8).

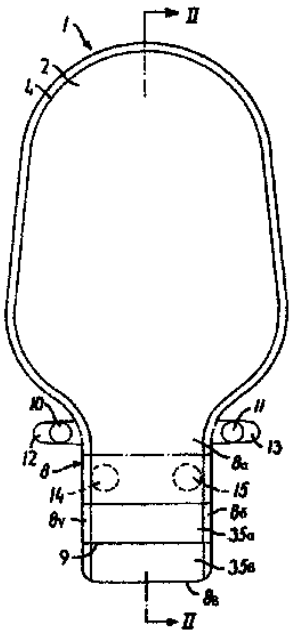

ΑΡΙΘΜΟΣ ΕΥΡ. Δ.Ε. ***(11):3067508***
ΑΡΙΘ. ΕΛΛ. ΚΑΤΑΘΕΣΗΣ *(21):*20080403390
ΗΜΕΡ. ΕΛΛ. ΚΑΤΑΘΕΣΗΣ *(22):*08/12/2008
ΑΡΙΘ./ΗΜΕΡ. ΔΗΜΟΣΙΕΥΣΗΣ
*ΕΥΡΩΠΑΪΚΟΥ ΔΙΠΛΩΜΑΤΟΣ(87):*1619137 - 10/09/2008
ΑΡΙΘ./ΗΜΕΡ. ΔΗΜΟΣΙΕΥΣΗΣ
ΕΥΡΩΠΑΪΚΗΣ ΑΙΤΗΣΗΣ *(86):*05106784.1--22/07/2005
ΔΙΚΑΙΟΥΧΟΣ *(73):*1)Kraft Foods Global Brands LLC
Three Lakes Drive, Northfield, Illinois 60093, ΗΝΩΜΕΝΕΣ ΠΟΛΙΤΕΙΕΣ ΤΗΣ ΑΜΕΡΙΚΗΣ
ΣΥΜΒ. ΠΡΟΤΕΡΑΙΟΤΗΤΕΣ *(30):*897712-23/07/2004-US
ΕΦΕΥΡΕΤΗΣ *(72):*1)Bonenfant, Daniel M.
ΕΙΔΙΚΟΣ ΠΛΗΡΕΞΟΥΣΙΟΣ *(74):*ΑΘΑΝΑΣΙΑΔΟΥ ΜΑΡΙΑ
Κουμπάρη 2, 10674 ΑΘΗΝΑ
ΑΝΤΙΚΛΗΤΟΣ *(74):*ΠΑΠΑΚΩΝΣΤΑΝΤΙΝΟΥ ΕΛΕΝΗ
Κουμπάρη 2,10674 ΑΘΗΝΑ
ΤΙΤΛΟΣ ΕΦΕΥΡΕΣΗΣ ***(54):ΕΝΑ ΕΠΑΝΑΣΤΕΓΑΝΟΠΟΙΗΣΙΜΟ ΚΑΛΥΜΜΑ ΠΟΥ ΥΠΟΔΕΙΚΝΥΕΙ ΤΗ ΛΑΘΡΟΧΕΙΡΙΑ***

ΠΕΡΙΛΗΨΗ(57)

Ένα επαναστεγανοποιήσιμο κάλυμμα (12) για μια συσκευασία, το οποίο υποδεικνύει τη λαθροχειρία, περιλαμβάνει ένα πρώτο και ένα δεύτερο λεπτό στρώμα (14,26), τα οποία είναι ενωμένα μεταξύ τους με κόλληση, έχοντας τη δυνατότητα να διαχωρίζονται με τρόπο τέτοιο, ώστε το πρώτο λεπτό στρώμα (14) να μπορεί να διαχωρίζεται τουλάχιστον εν μέρει από δεύτερο λεπτό στρώμα (26), όταν το δεύτερο λεπτό στρώμα (26) έλκεται μακριά από το πρώτο λεπτό στρώμα (14). Το πρώτο λεπτό στρώμα (14) περιλαμβάνει μια πρώτηκαι μια δεύτερη γραμμή απόσχισης (20,40), οι οποίες είναι διαμορφωμένες πάνω του, ώστε να ορίζουν ένα πρώτο και ένα δεύτερο πτερύγιο (22,42), αντίστοιχα. Το πρώτο πτερύγιο (22) ορίζει ένα άνοιγμα πρόσβασης μέσα από το πρώτο λεπτό στρώμα, όταν διαχωρίζεται κατά μήκος της πρώτης γραμμής απόσχισης (20) κατά τη διάρκεια του αρχικού διαχωρισμού του πρώτου (14) από το δεύτερο στρώμα (26). Το δεύτερο πτερύγιο (42) διαχωρίζεται επίσης από το πρώτο λεπτό στρώμα (14), όταν το δεύτερο λεπτό στρώμα (26) διαχωρίζεται από πρώτο λεπτό στρώμα (14), ώστε να παρέχει μια ένδειξη για το αρχικό άνοιγμα του καλύμματος (12). Ακολούθως, το δεύτερο λεπτό στρώμα (26) μπορεί να προσκολληθεί και πάλι στο πρώτο λεπτό στρώμα (14), ώστε να επαναστεγανοποιήσει το άνοιγμαπρόσβασης, ενώ το δεύτερο πτερύγιο (42) παραμένει διαχωρισμένο από το πρώτο λεπτό στρώμα (14).

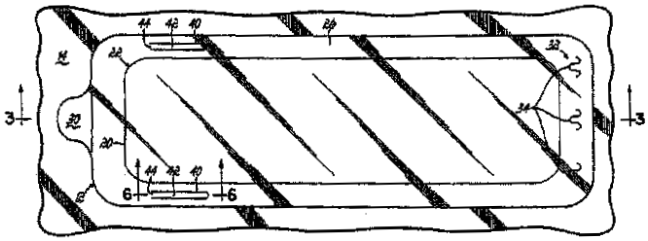

ΑΡΙΘΜΟΣ ΕΥΡ. Δ.Ε. ***(11):3067509***
ΑΡΙΘ. ΕΛΛ. ΚΑΤΑΘΕΣΗΣ *(21):*20080403391
ΗΜΕΡ. ΕΛΛ. ΚΑΤΑΘΕΣΗΣ *(22):*08/12/2008
ΑΡΙΘ./ΗΜΕΡ. ΔΗΜΟΣΙΕΥΣΗΣ
*ΕΥΡΩΠΑΪΚΟΥ ΔΙΠΛΩΜΑΤΟΣ(87):*1299291 - 10/09/2008
ΑΡΙΘ./ΗΜΕΡ. ΔΗΜΟΣΙΕΥΣΗΣ
ΕΥΡΩΠΑΪΚΗΣ ΑΙΤΗΣΗΣ *(86):*01960396.8--27/06/2001
ΔΙΚΑΙΟΥΧΟΣ *(73):*1)LESAFFRE et Cie
41, Rue Etienne Marcel, 75001 Paris,
ΓΑΛΛΙΑ
ΣΥΜΒ. ΠΡΟΤΕΡΑΙΟΤΗΤΕΣ *(30):*00202343-30/06/2000-EP
00204380-06/12/2000-EP
01200542-15/02/2001-EP
ΕΦΕΥΡΕΤΗΣ *(72):*1)DE VREEDE, Unno, Adrianus
2)MULDER, Karel, Hendrik
3)NOBEL, Leo
ΕΙΔΙΚΟΣ ΠΛΗΡΕΞΟΥΣΙΟΣ *(74):*ΑΘΑΝΑΣΙΑΔΟΥ ΜΑΡΙΑ
Κουμπάρη 2, 10674 ΑΘΗΝΑ
ΑΝΤΙΚΛΗΤΟΣ *(74):*ΠΑΠΑΚΩΝΣΤΑΝΤΙΝΟΥ ΕΛΕΝΗ
Κουμπάρη 2,10674 ΑΘΗΝΑ
ΤΙΤΛΟΣ ΕΦΕΥΡΕΣΗΣ ***(54):ΜΕΣΟ ΣΥΣΚΕΥΑΣΙΑΣ ΓΙΑ ΜΑΓΙΑ ΣΕ ΥΓΡΗ ΜΟΡΦΗ***

ΠΕΡΙΛΗΨΗ(57)

Η παρούσα εφεύρεση αφορά σε μέσο συσκευασίας που περιλαμβάνει περιέκτη ο οποίος περιέχει μαγιά αρτοποιίας σε υγρή μορφή και χαρακτηρίζεται από το ότι ο περιέκτης είναι εφοδιασμένος με μέσο για την εκτόνωση της υπερπίεσης και έχει όγκο που κυμαίνεταιαπό 0,1 έως λιγότερο από 100 λίτρα.

ΑΡΙΘΜΟΣ ΕΥΡ. Δ.Ε. ***(11):3067510***
ΑΡΙΘ. ΕΛΛ. ΚΑΤΑΘΕΣΗΣ *(21):*20080403392
ΗΜΕΡ. ΕΛΛ. ΚΑΤΑΘΕΣΗΣ *(22):*08/12/2008
ΑΡΙΘ./ΗΜΕΡ. ΔΗΜΟΣΙΕΥΣΗΣ
*ΕΥΡΩΠΑΪΚΟΥ ΔΙΠΛΩΜΑΤΟΣ(87):*1734049 - 03/12/2008
ΑΡΙΘ./ΗΜΕΡ. ΔΗΜΟΣΙΕΥΣΗΣ
ΕΥΡΩΠΑΪΚΗΣ ΑΙΤΗΣΗΣ *(86):*06015806.0--27/03/2003
ΔΙΚΑΙΟΥΧΟΣ *(73):*1)Immatics Biotechnologies GmbH
Paul-Ehrlich-Strasse 15, 72076 Tubingen,
ΓΕΡΜΑΝΙΑ
ΣΥΜΒ. ΠΡΟΤΕΡΑΙΟΤΗΤΕΣ *(30):*10225144-29/05/2002-DE
ΕΦΕΥΡΕΤΗΣ *(72):*1)Weinschenk, Toni
2)Rammensee, Hans-Georg
3)Stevanovic, Stefan
ΕΙΔΙΚΟΣ ΠΛΗΡΕΞΟΥΣΙΟΣ *(74):*ΑΘΑΝΑΣΙΑΔΟΥ ΜΑΡΙΑ
Κουμπάρη 2, 10674 ΑΘΗΝΑ
ΑΝΤΙΚΛΗΤΟΣ *(74):*ΠΑΠΑΚΩΝΣΤΑΝΤΙΝΟΥ ΕΛΕΝΗ
Κουμπάρη 2,10674 ΑΘΗΝΑ
ΤΙΤΛΟΣ ΕΦΕΥΡΕΣΗΣ ***(54):ΣΧΕΤΙΖΟΜΕΝΑ ΜΕ ΟΓΚΟΥΣ ΠΕΠΤΙΔΙΑ ΔΕΣΜΕΥΜΕΝΑ ΣΕ ΜΟΡΙΑ MHC***

ΠΕΡΙΛΗΨΗ(57)

Η εφεύρεση αφορά ένα σχετιζόμενο με όγκους πεπτίδιο με μία αμινοξική αλληλουχία που επιλέχθηκε από την ομάδα αποτελούμενη από αλληλ με τον αναγνωριστικό αριθμ. 1 έως αναγνωριστικό αριθμ. 79 από το συνημμένο πρωτόκολλο αλληλουχίας, όπου το πεπτίδιο παρουσιάζει την ικανότητα να δεσμεύει ένα μόριο του ανθρώπινου μείζονος συμπλέγματος ιστοσυμβατότητας (MHC) κλάσης I. Η εφεύρεση αφορά περαιτέρω την χρήση των πεπτιδίων για την παρασκευή ενός φαρμάκου και για την θεραπεία των καρκινικών νόσων. Επίσης περιγράφεται μία φαρμακευτική σύνθεση, η οποία παρουσιάζει τουλάχιστον ένα από τα πεπτίδια.

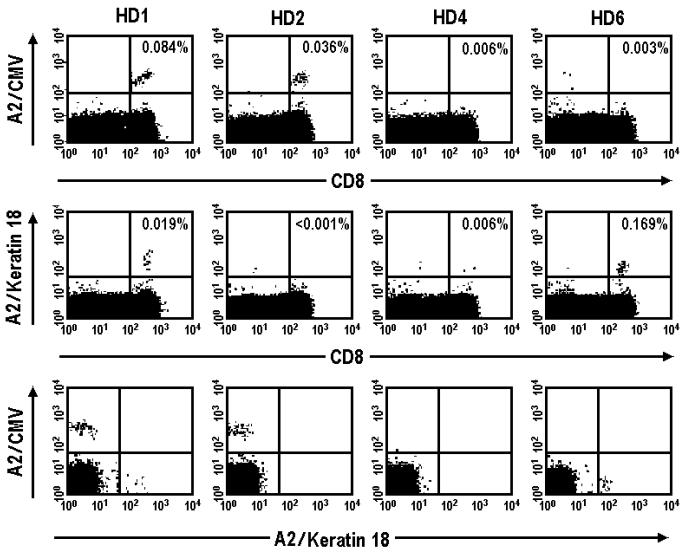

ΑΡΙΘΜΟΣ ΕΥΡ. Δ.Ε. ***(11):3067511***
ΑΡΙΘ. ΕΛΛ. ΚΑΤΑΘΕΣΗΣ *(21):*20080403393
ΗΜΕΡ. ΕΛΛ. ΚΑΤΑΘΕΣΗΣ *(22):*08/12/2008
ΑΡΙΘ./ΗΜΕΡ. ΔΗΜΟΣΙΕΥΣΗΣ
*ΕΥΡΩΠΑΪΚΟΥ ΔΙΠΛΩΜΑΤΟΣ(87):*1714916 - 10/09/2008
ΑΡΙΘ./ΗΜΕΡ. ΔΗΜΟΣΙΕΥΣΗΣ
ΕΥΡΩΠΑΪΚΗΣ ΑΙΤΗΣΗΣ *(86):*06007975.3--18/04/2006
ΔΙΚΑΙΟΥΧΟΣ *(73):*1)AEROPORTO DI VENEZIA MARCO POLO S.p.A. SAVE
Viale Galileo Galilei 30/1, 30030 Tessera VE, ΙΤΑΛΙΑ
ΣΥΜΒ. ΠΡΟΤΕΡΑΙΟΤΗΤΕΣ *(30):*UD20050012 U-20/04/2005-IT
ΕΦΕΥΡΕΤΗΣ *(72):*1)Soppani, Massimo
ΕΙΔΙΚΟΣ ΠΛΗΡΕΞΟΥΣΙΟΣ *(74):*ΑΘΑΝΑΣΙΑΔΟΥ ΜΑΡΙΑ
Κουμπάρη 2, 10674 ΑΘΗΝΑ
ΑΝΤΙΚΛΗΤΟΣ *(74):*ΠΑΠΑΚΩΝΣΤΑΝΤΙΝΟΥ ΕΛΕΝΗ
Κουμπάρη 2,10674 ΑΘΗΝΑ
ΤΙΤΛΟΣ ΕΦΕΥΡΕΣΗΣ ***(54):ΣΥΣΚΕΥΗ ΓΙΑ ΤΗΝ ΑΝΑΚΥΚΛΟΦΟΡΙΑ ΠΕΡΙΕΚΤΩΝ ΣΕ ΔΙΑΤΑΞΗ ΕΛΕΓΧΟΥ ΑΠΟΣΚΕΥΩΝ***

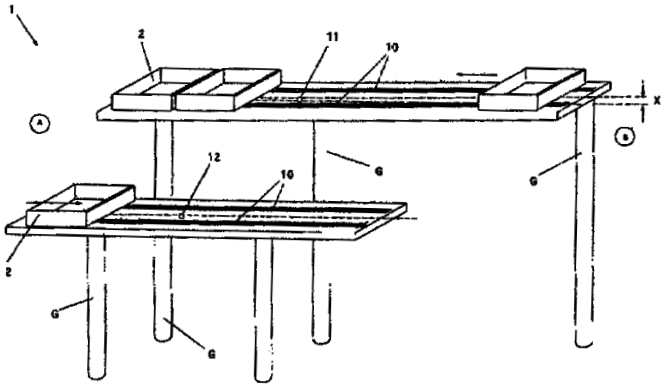

ΠΕΡΙΛΗΨΗ(57)
Διάταξη για την κίνηση περιεκτών σε σημείο ελέγχου πρόσβασης ανθρώπων που διαθέτει κυλίνδρους (10), η οποία διάταξη περιλαμβάνει: i. δύο διαδρομές, όπου η μία (11) είναι πάνω από την άλλη (12) ii. η υπερκείμενη διαδρομή (11) είναι κεκλιμένη με κλίσηΧ τέτοια ώστε η κλίση Χ να υπερβαίνει την αντίσταση στην κίνηση των κυλίνδρων (10) κατά τρόπο που ο περιέκτης (2), ο οποίος τοποθετείται στην εν λόγω κεκλιμένη διαδρομή (11) και αφήνεται ελεύθερος σε μια ανάντι θέση (Β), να ωθείται αυτομάτως προς τακάτω (Α) κινούμενος ελεύθερα υπό την επίδραση της βαρύτητας.

ΑΡΙΘΜΟΣ ΕΥΡ. Δ.Ε. ***(11):3067512***
ΑΡΙΘ. ΕΛΛ. ΚΑΤΑΘΕΣΗΣ *(21):*20080403394
ΗΜΕΡ. ΕΛΛ. ΚΑΤΑΘΕΣΗΣ *(22):*08/12/2008
ΑΡΙΘ./ΗΜΕΡ. ΔΗΜΟΣΙΕΥΣΗΣ
*ΕΥΡΩΠΑΪΚΟΥ ΔΙΠΛΩΜΑΤΟΣ(87):*1485463 - 24/09/2008
ΑΡΙΘ./ΗΜΕΡ. ΔΗΜΟΣΙΕΥΣΗΣ
ΕΥΡΩΠΑΪΚΗΣ ΑΙΤΗΣΗΣ *(86):*03744768.7--21/03/2003
ΔΙΚΑΙΟΥΧΟΣ *(73):*1)Bifodan A/S
Bogbinderivej 6, 3390 Hundested, ΔΑΝΙΑ
ΣΥΜΒ. ΠΡΟΤΕΡΑΙΟΤΗΤΕΣ *(30):*200200435-21/03/2002-DK
366847 P-21/03/2002-US
ΕΦΕΥΡΕΤΗΣ *(72):*1)MURBRAEK, BRONDSTAD, Gunnar
2)BRANDSBORG, Erik
ΕΙΔΙΚΟΣ ΠΛΗΡΕΞΟΥΣΙΟΣ *(74):*ΡΟΥΣΣΟΥ ΑΝΝΑ
Κουμπάρη 2, 10674 ΑΘΗΝΑ
ΑΝΤΙΚΛΗΤΟΣ *(74):*ΠΑΠΑΚΩΝΣΤΑΝΤΙΝΟΥ ΕΛΕΝΗ
Κουμπάρη 2,10674 ΑΘΗΝΑ
ΤΙΤΛΟΣ ΕΦΕΥΡΕΣΗΣ ***(54):ΣΤΕΛΕΧΗ ΛΑΚΤΟΒΑΚΙΛΛΟΥ***
ΠΕΡΙΛΗΨΗ(57)
Νέα στελέχη Lactobacilli, το στέλεχος Lba EB01 του Lactobacillus acidophilus (Lba EB01), το στέλεχος Lbp PB01 του Lactobacillus paracasei (Lbp PB01), το στέλεχος Lba EB02 του Lactobacillus acidophilus, το στέλεχος Lbpl PB02 του Lactobacillus plantarum, το στέλεχος Lbxx EB03 του Lactobacillus και το στέλεχος Lbxx PB03 του Lactobacillus, και στελέχη με ουσιαστικά τις ίδιες πλεονεκτικές ιδιότητες τα οποία μπορούν ανεξάρτητα ή σε συνδυασμό να χρησιμοποιηθούν ως προβιοτικά ή από κοινού με ένα πρεβιοτικό ως ένα συμβιοτικό. Η εφεύρεση αναφέρεται επίσης σε φαρμακευτικές συνθέσεις, γαλακτοκομικά προϊόντα, λειτουργικά τρόφιμα, διατροφικά πρόσθετα και προϊόντα προσωπικής φροντίδας αποτελούμενα από τα στελέχη ανεξάρτητα ή σε συνδυασμό, καθώς επίσης και στη χρήση του στελέχους για την πρόληψη ή την αγωγή κολπικών λοιμώξεων, ουρογεννητικών λοιμώξεων και γαστρεντερικών ασθενειών.

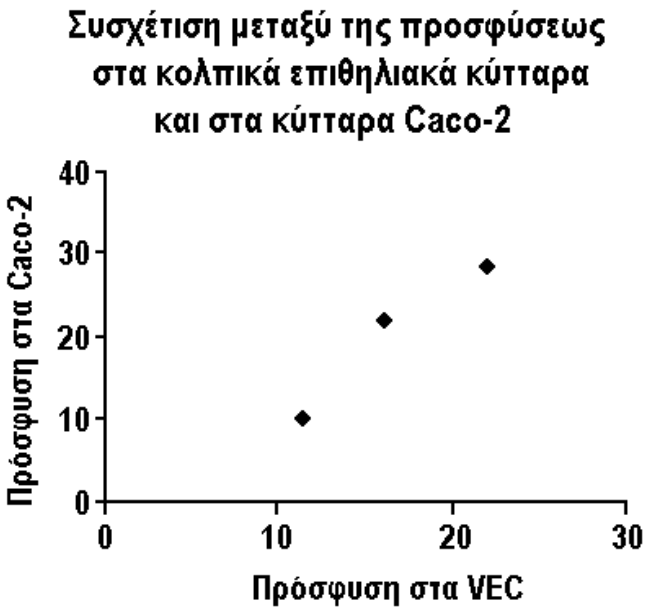

ΑΡΙΘΜΟΣ ΕΥΡ. Δ.Ε. ***(11):3067513***
ΑΡΙΘ. ΕΛΛ. ΚΑΤΑΘΕΣΗΣ *(21):*20080403395
ΗΜΕΡ. ΕΛΛ. ΚΑΤΑΘΕΣΗΣ *(22):*08/12/2008
ΑΡΙΘ./ΗΜΕΡ. ΔΗΜΟΣΙΕΥΣΗΣ
*ΕΥΡΩΠΑΪΚΟΥ ΔΙΠΛΩΜΑΤΟΣ(87):*1633859 - 01/10/2008
ΑΡΙΘ./ΗΜΕΡ. ΔΗΜΟΣΙΕΥΣΗΣ
ΕΥΡΩΠΑΪΚΗΣ ΑΙΤΗΣΗΣ *(86):*04776530.0--15/06/2004
ΔΙΚΑΙΟΥΧΟΣ *(73):*1)ABBOTT LABORATORIES
CHAD 0377/AP6A-1 100 Abbott Park Road, Abbott Park IL 60064-3500, ΗΝΩΜΕΝΕΣ ΠΟΛΙΤΕΙΕΣ ΤΗΣ ΑΜΕΡΙΚΗΣ
ΣΥΜΒ. ΠΡΟΤΕΡΑΙΟΤΗΤΕΣ *(30):*463123-17/06/2003-US
ΕΦΕΥΡΕΤΗΣ *(72):*1)FRY, Dennis, G.
2)COLLINS, Christine, A.
3)DAYTON, Brian, D.
ΕΙΔΙΚΟΣ ΠΛΗΡΕΞΟΥΣΙΟΣ *(74):*ΡΟΥΣΣΟΥ ΑΝΝΑ
Κουμπάρη 2, 10674 ΑΘΗΝΑ
ΑΝΤΙΚΛΗΤΟΣ *(74):*ΠΑΠΑΚΩΝΣΤΑΝΤΙΝΟΥ ΕΛΕΝΗ
Κουμπάρη 2,10674 ΑΘΗΝΑ
ΤΙΤΛΟΣ ΕΦΕΥΡΕΣΗΣ ***(54):ΚΥΤΤΑΡΙΚΗ ΣΕΙΡΑ ΚΑΙ ΧΡΗΣΕΙΣ ΤΗΣ***

ΠΕΡΙΛΗΨΗ(57)

Το αντικείμενο της εφεύρεσης σχετίζεται με μια νέα κυτταρική σειρά, που αναφέρεται σαν T42402I3.4.2, και με τις χρήσεις αυτής της κυτταρικής σειράς. Για παράδειγμα, η κυτταρική σειρά μπορεί να χρησιμοποιηθεί στη παραγωγή του ανασυνδυασμένου πρωτεϊνικού υποδοχέα της ορμόνης συγκέντρωσης της μελανίνης (melanin concentrating hormone [MCH]) και στην αναγνώριση (ταυτοποίηση) ανταγωνιστών, αντίστροφων αγωνιστών και αγωνιστών έναντι του υποδοχέα.

a. ΑΜΙΝΟΞΙΚΗ ΑΛΛΗΛΟΥΧΙΑ ΤΟΥ MCHR1 ΠΟΥ ΣΥΝΑΓΕΤΑΙ ΑΠΟ ΤΟ T42402I3.4.2 ΓΕΝΩΜΙΚΟ DNA

MDLEASLLPTGPNASNTSDGPDNLTSAGSPPRTGSISYINIIMPSVFGTICLLGII
GNSTVIFAVVKKSKLHWCNNVPDIFINLSVVDLLFLLGMPFMIHQLMGNGV
WHFGETMCTLITAMDANSQFTSTYILTAMAIDRYLATVHPISSTKFRKPSVAT
LVICLLWALSFISITPVWLYARLIPFPGGAVGCGIRLPNPDTDLYWFTLYQFFL
APALPFVVITAAYVRILQRMTSSVAPASQRSIRLRTKRVTRTAIAICLVFFVCW
APYYVLQLTQLSISRPTLTFVYLYNAAISLGYANSCLNPFVYIVLCETFRKRLV
LSVKPAAQGQLRAVSNAQTADEERTESKGT*

b. ΕΚΦΡΑΣΗ ΤΟΥ mRNA ΤΟΥ MCHR1 ΣΤΑ ΠΑΤΡΙΚΑ IMR32 ΚΥΤΤΑΡΑ ΚΑΙ ΤΑ T42402I3.4.2 ΚΥΤΤΑΡΑ

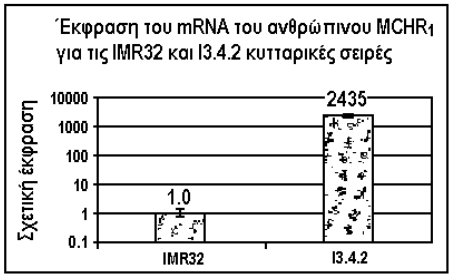

Δείγμα	Ct*	Τυπική απόκλιση
IMP32-Ca16	16.12	0.11
IMR32-p57	27.88	0.08

* Ct Κύκλος ουδός, ομαλοποιημένος ως προς το 28s RNA

ΑΡΙΘΜΟΣ ΕΥΡ. Δ.Ε. ***(11):3067514***
ΑΡΙΘ. ΕΛΛ. ΚΑΤΑΘΕΣΗΣ *(21):*20080403396
ΗΜΕΡ. ΕΛΛ. ΚΑΤΑΘΕΣΗΣ *(22):*08/12/2008
ΑΡΙΘ./ΗΜΕΡ. ΔΗΜΟΣΙΕΥΣΗΣ
*ΕΥΡΩΠΑΪΚΟΥ ΔΙΠΛΩΜΑΤΟΣ(87):*1869253 - 01/10/2008
ΑΡΙΘ./ΗΜΕΡ. ΔΗΜΟΣΙΕΥΣΗΣ
ΕΥΡΩΠΑΪΚΗΣ ΑΙΤΗΣΗΣ *(86):*06722496.4--15/02/2006
ΔΙΚΑΙΟΥΧΟΣ *(73):*1)RAIL.ONE GmbH
Ingolstadter Strasse 51, 92318 Neumarkt, ΓΕΡΜΑΝΙΑ
ΣΥΜΒ. ΠΡΟΤΕΡΑΙΟΤΗΤΕΣ *(30):*102005018195-19/04/2005-DE
ΕΦΕΥΡΕΤΗΣ *(72):*1)LAY, Sascha
2)NOTTBECK, Christof
3)GEISSLER, Franz
4)FREUDENSTEIN, Stephan
ΕΙΔΙΚΟΣ ΠΛΗΡΕΞΟΥΣΙΟΣ *(74):*ΡΟΥΣΣΟΥ ΑΝΝΑ
Κουμπάρη 2, 10674 ΑΘΗΝΑ
ΑΝΤΙΚΛΗΤΟΣ *(74):*ΠΑΠΑΚΩΝΣΤΑΝΤΙΝΟΥ ΕΛΕΝΗ
Κουμπάρη 2,10674 ΑΘΗΝΑ
ΤΙΤΛΟΣ ΕΦΕΥΡΕΣΗΣ ***(54):ΕΝΑ ΣΤΕΡΕΟ ΟΔΟΣΤΡΩΜΑ ΓΙΑ ΣΙΔΗΡΟΔΡΟΜΙΚΑ ΟΧΗΜΑΤΑ ΚΑΙ ΜΙΑ ΜΕΘΟΔΟΣ ΓΙΑ ΤΗΝ ΚΑΤΑΣΚΕΥΗ ΑΥΤΟΥ***

ΠΕΡΙΛΗΨΗ(57)

Ένα στερεό οδόστρωμα για σιδηροδρομικά οχήματα, το οποίο έχει τραβέρσες, οι οποίες είναι προσαρτημένες στο εσωτερικό μιας πλάκας του οδοστρώματος, και μια ενίσχυση, η οποία περιλαμβάνει πολλά διαμήκη και πολλά εγκάρσια σιδερένια μέλη, τα οποία είναιδιατεταγμένα μέσα στην πλάκα του οδοστρώματος παραλλήλως και εγκαρσίως σε σχέση με τις τραβέρσες, όπου τα διαμήκη σιδερένια μέλη (11, 12, 13) είναι ηλεκτρικώς μονωμένα εγκάρσια σιδερένια μέλη (10).

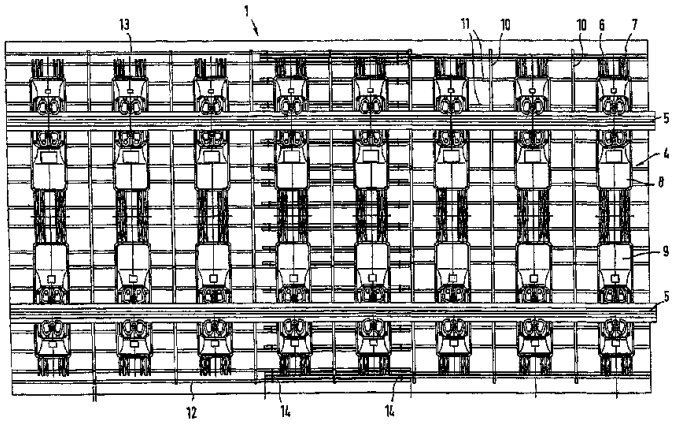

ΑΡΙΘΜΟΣ ΕΥΡ. Δ.Ε. ***(11):*****3067515**
ΑΡΙΘ. ΕΛΛ. ΚΑΤΑΘΕΣΗΣ *(21):*20080403397
ΗΜΕΡ. ΕΛΛ. ΚΑΤΑΘΕΣΗΣ *(22):*09/12/2008
ΑΡΙΘ./ΗΜΕΡ. ΔΗΜΟΣΙΕΥΣΗΣ
*ΕΥΡΩΠΑΪΚΟΥ ΔΙΠΛΩΜΑΤΟΣ(87):*1651247 - 10/09/2008
ΑΡΙΘ./ΗΜΕΡ. ΔΗΜΟΣΙΕΥΣΗΣ
ΕΥΡΩΠΑΪΚΗΣ ΑΙΤΗΣΗΣ *(86):*04778434.3--16/07/2004
ΔΙΚΑΙΟΥΧΟΣ *(73):*1)Schering Corporation
2000 Galloping Hill Road, Kenilworth, NJ 07033-0530, ΗΝΩΜΕΝΕΣ ΠΟΛΙΤΕΙΕΣ ΤΗΣ ΑΜΕΡΙΚΗΣ
ΣΥΜΒ. ΠΡΟΤΕΡΑΙΟΤΗΤΕΣ *(30):*488263 P-18/07/2003-US
ΕΦΕΥΡΕΤΗΣ *(72):*1)OFT, Martin
ΕΙΔΙΚΟΣ ΠΛΗΡΕΞΟΥΣΙΟΣ *(74):*ΜΑΣΟΥΛΑ-ΔΗΜΗΤΡΑΚΟΠΟΥΛΟΥ
ΑΘΗΝΑ
Σίνα 11, 10680 ΑΘΗΝΑ
ΑΝΤΙΚΛΗΤΟΣ *(74):*ΜΑΣΟΥΛΑΣ ΑΘΑΝΑΣΙΟΣ
Σίνα 11,10680 ΑΘΗΝΑ
ΤΙΤΛΟΣ ΕΦΕΥΡΕΣΗΣ ***(54):*****ΔΙΑΓΝΩΣΗ ΚΑΙ ΘΕΡΑΠΕΙΑ ΝΕΟΠΛΑΣΜΑΤΩΝ ΜΕ ΧΡΗΣΙΜΟΠΟΙΗΣΗ ΘΥΜΙΚΗΣ ΣΤΡΩΜΑΤΙΚΗΣ ΛΕΜΦΟΠΟΙΗΤΙΝΗΣ**

ΠΕΡΙΛΗΨΗ(57)

Θεραπεία για όγκους με χορήγηση θυμικής στρωματικής λεμφοποιητίνης (TSLP). Διάγνωση νεοπλασμάτων με επαφή δείγματος με αντι-TSLP ή αντι-TLSP-υποδοχέα και ανίχνευση του σχηματισμού συμπλόκου αντι σώματος: αντιγόνου.

ΑΡΙΘΜΟΣ ΕΥΡ. Δ.Ε. ***(11):*****3067516**
ΑΡΙΘ. ΕΛΛ. ΚΑΤΑΘΕΣΗΣ *(21):*20080403398
ΗΜΕΡ. ΕΛΛ. ΚΑΤΑΘΕΣΗΣ *(22):*09/12/2008
ΑΡΙΘ./ΗΜΕΡ. ΔΗΜΟΣΙΕΥΣΗΣ
*ΕΥΡΩΠΑΪΚΟΥ ΔΙΠΛΩΜΑΤΟΣ(87):*1129111 - 01/10/2008
ΑΡΙΘ./ΗΜΕΡ. ΔΗΜΟΣΙΕΥΣΗΣ
ΕΥΡΩΠΑΪΚΗΣ ΑΙΤΗΣΗΣ *(86):*99951431.8--05/10/1999
ΔΙΚΑΙΟΥΧΟΣ *(73):*1)Schering Corporation
2000 Galloping Hill Road, Kenilworth, NJ 07033-0530, ΗΝΩΜΕΝΕΣ ΠΟΛΙΤΕΙΕΣ ΤΗΣ ΑΜΕΡΙΚΗΣ
ΣΥΜΒ. ΠΡΟΤΕΡΑΙΟΤΗΤΕΣ *(30):*190542-12/11/1998-US
ΕΦΕΥΡΕΤΗΣ *(72):*1)CANNON-CARLSON, Susan
2)FREI, Andres
3)LEE, Seoju
4)MENGISEN, Roland
5)VOLOCH, Marcio
6)WYLIE, David, C.
ΕΙΔΙΚΟΣ ΠΛΗΡΕΞΟΥΣΙΟΣ *(74):*ΜΑΣΟΥΛΑ-ΔΗΜΗΤΡΑΚΟΠΟΥΛΟΥ
ΑΘΗΝΑ
Σίνα 11, 10680 ΑΘΗΝΑ
ΑΝΤΙΚΛΗΤΟΣ *(74):*ΜΑΣΟΥΛΑΣ ΑΘΑΝΑΣΙΟΣ
Σίνα 11,10680 ΑΘΗΝΑ
ΤΙΤΛΟΣ ΕΦΕΥΡΕΣΗΣ ***(54):*****ΜΕΘΟΔΟΣ ΜΕΤΑΤΡΟΠΗΣ ΙΣΟΜΟΡΦΩΝ ΙΝΤΕΡΦΕΡΟΝΗΣ ΚΑΙ ΠΡΟΪΟΝΤΩΝ ΤΟΥΣ**

ΠΕΡΙΛΗΨΗ(57)

Η παρούσα εφεύρεση παρέχει μεθόδους απομονώσεως ισόμορφων προσθήκης (συμπληρώματος) πρωτεϊνών και τη μετατροπή τους στην επιθυμητή πρωτεΐνη. Σε προτιμώμενες εφαρμογές, η παρούσα εφεύρεση εξετάζει τη χρησιμοποίηση διαλυμάτων οξέος η διαλυμάτων ψευδαργύρου για τη διάσπαση (σχάση) μιας χημικής ομάδας από μία επιθυμητή πρωτεΐνη. Σε άλλες προτιμώμενες εφαρμογές, η παρούσα εφεύρεση εξετάζει την οξείδωση μειωμένων (αναγομένων) ομάδων σουλφυδρυλίου με σχάση των χημικών ομάδων, ώστε να σχηματίζεται μία λειτουργική επιθυμητή πρωτεΐνη.

ΑΡΙΘΜΟΣ ΕΥΡ. Δ.Ε. ***(11):3067517***
ΑΡΙΘ. ΕΛΛ. ΚΑΤΑΘΕΣΗΣ *(21):*20080403399
ΗΜΕΡ. ΕΛΛ. ΚΑΤΑΘΕΣΗΣ *(22):*08/12/2008
ΑΡΙΘ./ΗΜΕΡ. ΔΗΜΟΣΙΕΥΣΗΣ
*ΕΥΡΩΠΑΪΚΟΥ ΔΙΠΛΩΜΑΤΟΣ(87):*1549652 - 22/10/2008
ΑΡΙΘ./ΗΜΕΡ. ΔΗΜΟΣΙΕΥΣΗΣ
ΕΥΡΩΠΑΪΚΗΣ ΑΙΤΗΣΗΣ *(86):*03788908.6--18/09/2003
ΔΙΚΑΙΟΥΧΟΣ *(73):*1)Bayer HealthCare AG
51368 Leverkusen, ΓΕΡΜΑΝΙΑ
ΣΥΜΒ. ΠΡΟΤΕΡΑΙΟΤΗΤΕΣ *(30):*02021861-30/09/2002-EP
ΕΦΕΥΡΕΤΗΣ *(72):*1)SHIMADA, Mitsuyuki
2)MURATA, Toshiki
3)FUCHIKAMI, Kinji
4)TSUJISHITA, Hideki
5)OMORI, Naoki
6)KATO, Issei
7)MIURA, Mami
8)URBAHNS, Klaus
9)GANTNER, Florian
10)BACON, Kevin
ΕΙΔΙΚΟΣ ΠΛΗΡΕΞΟΥΣΙΟΣ *(74):*ΡΟΥΣΣΟΥ ΑΝΝΑ
Κουμπάρη 2, 10674 ΑΘΗΝΑ
ΑΝΤΙΚΛΗΤΟΣ *(74):*ΠΑΠΑΚΩΝΣΤΑΝΤΙΝΟΥ ΕΛΕΝΗ
Κουμπάρη 2,10674 ΑΘΗΝΑ
ΤΙΤΛΟΣ ΕΦΕΥΡΕΣΗΣ ***(54):ΠΑΡΑΓΩΓΑ ΣΥΝΤΗΓΜΕΝΟΥ ΑΖΟΛΙΟΥ-ΠΥΡΙΜΙΔΙΝΗΣ***

ΠΕΡΙΛΗΨΗ(57)

Η παρούσα εφεύρεση αφορά νέα παράγωγα συντηγμένης αζολοπυριμιδίνης, μεθόδους παρασκευής αυτών και φαρμακευτικά παρασκευάσματα που περιέχουν αυτές. Τα παράγωγα συντηγμένης αζολοπυριμιδίνης της παρούσας εφεύρεσης δεικνύουν αυξημένη ισχύ για αναστολή φωσφοτιδυλινοσιτόλης-3-κινάσης (PI3K), ειδικά για αναστολή PI3K-γ και μπορεί να χρησιμοποιηθούν για την προφύλαξη και θεραπεία ασθενειών που συνδυάζονται με PI3K και ιδιαιτέρως με δραστικότητα PI3K-γ. Ειδικότερα, τα παράγωγα αζολίου της παρούσας εφεύρεσης είναι χρήσιμα για θεραπεία και προφύλαξη ασθενειών ως εξής: φλεγμονωδών και ανοσορυθμιστικών διαταραχών, όπως άσθματος, ατοπικής δερματίτιδας, ρινίτιδας, αλλεργικών ασθενειών, χρόνιας αποφρακτικής πνευμονοπάθειας (COPD), σηψαιμικού σοκ, ασθενειών συνδέσμου, αυτοάνοσων παθολογιών, όπως ρευματοειδούς αρθρίτιδας και ασθένειας Graves, καρκίνου, διαταραχών μυοκαρδιακής συσταλτικότητας, καρδιακής ανεπάρκειας, θρομβοεμβολισμού, ισχαιμίας και αθηροσκλήρωσης. Οι ενώσεις της παρούσας εφεύρεσης είναι επίσης χρήσιμες για πνευμονική υπέρταση, νεφρική ανεπάρκεια, καρδιακή υπερτροφία, καθώς επίσης νευροεκφυλιστικές διαταραχές, όπως ασθένεια Parkinson, ασθένεια Alzheimer, διαβήτη και εστιακή ισχαιμία, εφόσον οι ασθένειες επίσης σχετίζονται προς δραστικότητα PI3K σε ένα υποκείμενο άνθρωπο ή υποκείμενο ζώο.

ΑΡΙΘΜΟΣ ΕΥΡ. Δ.Ε. ***(11):3067518***
ΑΡΙΘ. ΕΛΛ. ΚΑΤΑΘΕΣΗΣ *(21):*20080403400
ΗΜΕΡ. ΕΛΛ. ΚΑΤΑΘΕΣΗΣ *(22):*08/12/2008
ΑΡΙΘ./ΗΜΕΡ. ΔΗΜΟΣΙΕΥΣΗΣ
*ΕΥΡΩΠΑΪΚΟΥ ΔΙΠΛΩΜΑΤΟΣ(87):*1341535 - 24/09/2008
ΑΡΙΘ./ΗΜΕΡ. ΔΗΜΟΣΙΕΥΣΗΣ
ΕΥΡΩΠΑΪΚΗΣ ΑΙΤΗΣΗΣ *(86):*01273547.8--12/12/2001
ΔΙΚΑΙΟΥΧΟΣ *(73):*1)N.V. Perricone LLC
639 Research Parkway, Meriden, CT 06450,
ΗΝΩΜΕΝΕΣ ΠΟΛΙΤΕΙΕΣ ΤΗΣ ΑΜΕΡΙΚΗΣ
ΣΥΜΒ. ΠΡΟΤΕΡΑΙΟΤΗΤΕΣ *(30):*735144-12/12/2000-US
ΕΦΕΥΡΕΤΗΣ *(72):*1)Perricone, Nicholas V.
ΕΙΔΙΚΟΣ ΠΛΗΡΕΞΟΥΣΙΟΣ *(74):*ΑΘΑΝΑΣΙΑΔΟΥ ΜΑΡΙΑ
Κουμπάρη 2, 10674 ΑΘΗΝΑ
ΑΝΤΙΚΛΗΤΟΣ *(74):*ΠΑΠΑΚΩΝΣΤΑΝΤΙΝΟΥ ΕΛΕΝΗ
Κουμπάρη 2,10674 ΑΘΗΝΑ
ΤΙΤΛΟΣ ΕΦΕΥΡΕΣΗΣ ***(54):ΛΕΥΚΑΝΤΙΚΑ ΔΕΡΜΑΤΟΣ ΤΑ ΟΠΟΙΑ ΠΕΡΙΕΧΟΥΝ ΥΔΡΟΞΥΤΕΤΡΟΝΙΚΟ ΟΞΥ***

ΠΕΡΙΛΗΨΗ(57)

Οι λευκαντικές του δέρματος συνθέσεις περιέχουν α-υδροξυτετρονικό οξύ ή παράγωγο του α-υδροξυτετρονικού οξέος, και σε μερικές περιπτώσεις, υδροκινόνη, ένα α-υδροξυ οξύ όπως γλυκολικό οξύ, και έναν εστέρα λιπαρού οξέος του ασκορβικού οξέος όπως παλμιτικό ασκορβυλεστέρα.

ΑΡΙΘΜΟΣ ΕΥΡ. Δ.Ε. ***(11):3067519***
ΑΡΙΘ. ΕΛΛ. ΚΑΤΑΘΕΣΗΣ *(21):*20080403401
ΗΜΕΡ. ΕΛΛ. ΚΑΤΑΘΕΣΗΣ *(22):*08/12/2008
ΑΡΙΘ./ΗΜΕΡ. ΔΗΜΟΣΙΕΥΣΗΣ
*ΕΥΡΩΠΑΪΚΟΥ ΔΙΠΛΩΜΑΤΟΣ(87):*1156823 - 29/10/2008
ΑΡΙΘ./ΗΜΕΡ. ΔΗΜΟΣΙΕΥΣΗΣ
ΕΥΡΩΠΑΪΚΗΣ ΑΙΤΗΣΗΣ *(86):*00910138.7--11/02/2000
ΔΙΚΑΙΟΥΧΟΣ *(73):*1)THE SCRIPPS RESEARCH INSTITUTE
10550 North Torrey Pines Road, La Jolla, CA 92037, ΗΝΩΜΕΝΕΣ ΠΟΛΙΤΕΙΕΣ ΤΗΣ ΑΜΕΡΙΚΗΣ
2)EMD Serono Research Center, Inc.
45A Middlesex Turnpike, Billerica MA 01821, ΗΝΩΜΕΝΕΣ ΠΟΛΙΤΕΙΕΣ ΤΗΣ ΑΜΕΡΙΚΗΣ
ΣΥΜΒ. ΠΡΟΤΕΡΑΙΟΤΗΤΕΣ *(30):*119721 P-12/02/1999-US
ΕΦΕΥΡΕΤΗΣ *(72):*1)LODE, Holger, N.
2)REISFELD, Ralph, A.
3)CHERESH, David, A.
4)GILLIES, Stephen, D.
ΕΙΔΙΚΟΣ ΠΛΗΡΕΞΟΥΣΙΟΣ *(74):*ΡΟΥΣΣΟΥ ΑΝΝΑ
Κουμπάρη 2, 10674 ΑΘΗΝΑ
ΑΝΤΙΚΛΗΤΟΣ *(74):*ΠΑΠΑΚΩΝΣΤΑΝΤΙΝΟΥ ΕΛΕΝΗ
Κουμπάρη 2,10674 ΑΘΗΝΑ
ΤΙΤΛΟΣ ΕΦΕΥΡΕΣΗΣ ***(54):ΜΕΘΟΔΟΙ ΓΙΑ ΤΗΝ ΑΓΩΓΗ ΟΓΚΩΝ ΚΑΙ ΜΕΤΑΣΤΑΣΕΩΝ ΜΕ ΤΗ ΧΡΗΣΗ ΕΝΟΣ ΣΥΝΔΥΑΣΜΟΥ ΑΝΤΙ-ΑΓΓΕΙΟ-ΓΟΝΩΝ ΚΑΙ ΑΝΟΣΟΛΟΓΙΚΩΝ ΘΕΡΑ-ΠΕΙΩΝ***

ΠΕΡΙΛΗΨΗ(57)

Η εφεύρεση διδάσκει μεθόδους για την αγωγή όγκων και μεταστάσεων όγκων σε ένα θηλαστικό περιλαμβάνουσες τη χορήγηση, σε ένα θηλαστικό το οποίο έχει ανάγκη αγωγής, μίας θεραπευτικής ποσότητας ενός ανταγωνιστή επαρκούς για την αναστολή της αγγειογενέσεως σε συνδυασμό με μία θεραπευτική ποσότητα αντικαρκινικού ανοσοθεραπευτικού παράγοντα, όπως μίας πρωτεΐνης συγχωνεύσεως αντισώματος κατά αντιγόνου όγκου/ κυτοκίνης η οποία έχει μία κυτοκίνη και μία πολυπεπτιδική άλυσο ανασυνδυασμένης ανοσοσφαιρίνηςεπαρκή για την πρόκληση μίας εξειδικευμένης για την κυτοκίνη βιολογικής αντιδράσεως.

ΑΡΙΘΜΟΣ ΕΥΡ. Δ.Ε. ***(11):3067520***
ΑΡΙΘ. ΕΛΛ. ΚΑΤΑΘΕΣΗΣ *(21):*20080403403
ΗΜΕΡ. ΕΛΛ. ΚΑΤΑΘΕΣΗΣ *(22):*08/12/2008
ΑΡΙΘ./ΗΜΕΡ. ΔΗΜΟΣΙΕΥΣΗΣ
*ΕΥΡΩΠΑΪΚΟΥ ΔΙΠΛΩΜΑΤΟΣ(87):*1507094 - 01/10/2008
ΑΡΙΘ./ΗΜΕΡ. ΔΗΜΟΣΙΕΥΣΗΣ
ΕΥΡΩΠΑΪΚΗΣ ΑΙΤΗΣΗΣ *(86):*04018243.8--02/08/2004
ΔΙΚΑΙΟΥΧΟΣ *(73):*1)MANTION S.A.
7, rue Gay Lussac, 25000 Besancon, ΓΑΛΛΙΑ
ΣΥΜΒ. ΠΡΟΤΕΡΑΙΟΤΗΤΕΣ *(30):*0309870-12/08/2003-FR
ΕΦΕΥΡΕΤΗΣ *(72):*1)Requet, Claude
ΕΙΔΙΚΟΣ ΠΛΗΡΕΞΟΥΣΙΟΣ *(74):*ΡΟΥΣΣΟΥ ΑΝΝΑ
Κουμπάρη 2, 10674 ΑΘΗΝΑ
ΑΝΤΙΚΛΗΤΟΣ *(74):*ΠΑΠΑΚΩΝΣΤΑΝΤΙΝΟΥ ΕΛΕΝΗ
Κουμπάρη 2,10674 ΑΘΗΝΑ
ΤΙΤΛΟΣ ΕΦΕΥΡΕΣΗΣ ***(54):ΔΙΑΤΑΞΗ ΓΙΑ ΤΗ ΣΤΕΡΕΩΣΗ ΕΝΟΣ ΑΚΡΟΥ ΕΝΟΣ ΕΛΙΚΟΕΙΔΟΥΣ ΕΛΑΤΗ-ΡΙΟΥ***

ΠΕΡΙΛΗΨΗ(57)

Η εφεύρεση αναφέρεται σε μια διάταξη για τη στερέωση ενός άκρου ενός ελικοειδούς ελατηρίου και την ρύθμιση της τάσης του ελατηρίου. Περιλαμβάνει ένα πλακίδιο (P1), εφοδιασμένο με δύο σειρές οπών (12,13) σε απόσταση μεταξύ τους περίπου ίση της διαμέτρου των σπειρών του ελατηρίου. Οι οπές της μιας σειράς είναι μετατοπισμένες ως προς αυτές της άλλης σειράς. Το πλακίδιο (P1) εξοπλίζεται μένα μηχανισμό σύλληψης και στερέωσης (5,8). Ο μηχανισμός σύλληψης και στερέωσης φέρει ένα ελικοτομημένο στέλεχος (5) του οποίου το ένα άκρο φέρει ένα μέσο στερέωσης (8). Το ελικοτομημένο στέλεχος (5) εισάγεται εντός μιας ελικοτομημένης υποδοχής (15), στερεωμένης επί του εν λόγω πλακιδίου (P1). Ενα ημικυλινδρικό τοίχωμα (11) επιτρέπει την διέλευση του ελικοτομημένου στελέχους (5).

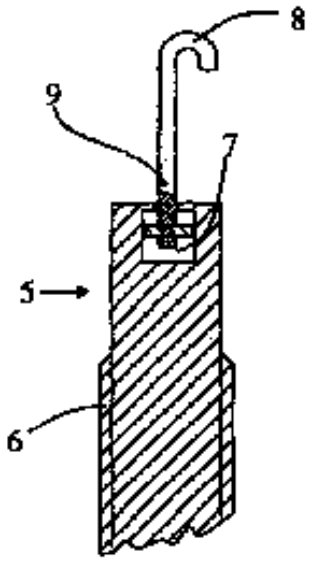

ΑΡΙΘΜΟΣ ΕΥΡ. Δ.Ε. ***(11):3067521***
ΑΡΙΘ. ΕΛΛ. ΚΑΤΑΘΕΣΗΣ *(21):*20080403404
ΗΜΕΡ. ΕΛΛ. ΚΑΤΑΘΕΣΗΣ *(22):*09/12/2008
ΑΡΙΘ./ΗΜΕΡ. ΔΗΜΟΣΙΕΥΣΗΣ
*ΕΥΡΩΠΑΪΚΟΥ ΔΙΠΛΩΜΑΤΟΣ(87):*1476582 - 17/09/2008
ΑΡΙΘ./ΗΜΕΡ. ΔΗΜΟΣΙΕΥΣΗΣ
ΕΥΡΩΠΑΪΚΗΣ ΑΙΤΗΣΗΣ *(86):*03742490.0--13/02/2003
ΔΙΚΑΙΟΥΧΟΣ *(73):*1)AEterna Zentaris GmbH
Weismullerstrasse 50, 60314 Frankfurt,
ΓΕΡΜΑΝΙΑ
ΣΥΜΒ. ΠΡΟΤΕΡΑΙΟΤΗΤΕΣ *(30):*10208175-20/02/2002-DE
ΕΦΕΥΡΕΤΗΣ *(72):*1)GOEBEL, Werner
2)GENTSCHEV, Ivaylo
3)SPRENG, Simone
ΕΙΔΙΚΟΣ ΠΛΗΡΕΞΟΥΣΙΟΣ *(74):*ΑΘΑΝΑΣΙΑΔΟΥ ΜΑΡΙΑ
Κουμπάρη 2, 10674 ΑΘΗΝΑ
ΑΝΤΙΚΛΗΤΟΣ *(74):*ΠΑΠΑΚΩΝΣΤΑΝΤΙΝΟΥ ΕΛΕΝΗ
Κουμπάρη 2,10674 ΑΘΗΝΑ
ΤΙΤΛΟΣ ΕΦΕΥΡΕΣΗΣ ***(54):*****ΝΟΥΚΛΕΟΤΙΔΙΚΗ ΑΛΛΗΛΟΥΧΙΑ ΠΟΥ ΚΩΔΙΚΕΥΕΙ TOLC Η ΟΠΟΙΑ ΠΕΡΙΕΧΕΙ ΕΤΕΡΟΛΟΓΗ ΑΛΛΗΛΟΥΧΙΑ ΑΜΙΝΟ-ΞΕΩΝ**

ΠΕΡΙΛΗΨΗ(57)
Η εφεύρεση παρέχει νουκλεοτιδική αλληλουχία που κωδικεύει TolC καθώς και ορισθείσα αλληλουχία αμινοξέων, όπου η ορισθείσα αλληλουχία αμινοξέων έχει παρεμβληθεί στην ελεύθερη περιοχή της TolC που βρίσκεται εξωτερικά της μεμβράνης, και διάφορες χρήσεις αυτής, ιδίως βακτήρια που περιέχουν τέτοια νουκλεοτιδική αλληλουχία.

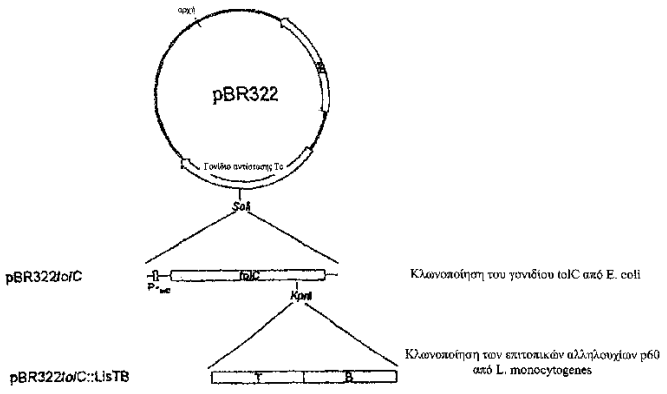

ΑΡΙΘΜΟΣ ΕΥΡ. Δ.Ε. ***(11):3067522***
ΑΡΙΘ. ΕΛΛ. ΚΑΤΑΘΕΣΗΣ *(21):*20080403405
ΗΜΕΡ. ΕΛΛ. ΚΑΤΑΘΕΣΗΣ *(22):*09/12/2008
ΑΡΙΘ./ΗΜΕΡ. ΔΗΜΟΣΙΕΥΣΗΣ
*ΕΥΡΩΠΑΪΚΟΥ ΔΙΠΛΩΜΑΤΟΣ(87):*1409692 - 17/09/2008
ΑΡΙΘ./ΗΜΕΡ. ΔΗΜΟΣΙΕΥΣΗΣ
ΕΥΡΩΠΑΪΚΗΣ ΑΙΤΗΣΗΣ *(86):*02770043.4--19/07/2002
ΔΙΚΑΙΟΥΧΟΣ *(73):*1)PIERRE FABRE MEDICAMENT
45, Place Abel Gance, 92100 Boulogne-Billancourt, ΓΑΛΛΙΑ
ΣΥΜΒ. ΠΡΟΤΕΡΑΙΟΤΗΤΕΣ *(30):*0109731-20/07/2001-FR
ΕΦΕΥΡΕΤΗΣ *(72):*1)CORVAIA, Nathalie
2)NGUYEN NGOC, Thien
3)BECK, Alain
4)PLOTNICKY GILQUIN, Helene
ΕΙΔΙΚΟΣ ΠΛΗΡΕΞΟΥΣΙΟΣ *(74):*ΡΟΥΣΣΟΥ ΑΝΝΑ
Κουμπάρη 2, 10674 ΑΘΗΝΑ
ΑΝΤΙΚΛΗΤΟΣ *(74):*ΠΑΠΑΚΩΝΣΤΑΝΤΙΝΟΥ ΕΛΕΝΗ
Κουμπάρη 2,10674 ΑΘΗΝΑ
ΤΙΤΛΟΣ ΕΦΕΥΡΕΣΗΣ ***(54):*****ΝΕΑ ΠΕΠΤΙΔΙΑ ΠΟΥ ΠΡΟΕΡΧΟΝΤΑΙ ΑΠΟ ΤΗ ΠΡΩΤΕΪΝΗ G ΤΟΥ RSV ΚΑΙ Η ΧΡΗΣΗ ΤΟΥΣ ΕΝΤΟΣ ΕΝΟΣ ΕΜΒΟΛΙΟΥ**

ΠΕΡΙΛΗΨΗ(57)
Η παρούσα εφεύρεση αναφέρεται σε νέα ανοσογόνα πεπτίδια που προέρχονται από τη πρωτεΐνη G του RSV της υποομάδας A ή B περιέχοντας τουλάχιστον: ένα πρώτο πεπτίδιο που προέρχεται από τη πρωτεΐνη G του RSV της υποομάδας A ή B περιέχοντας τουλάχιστον στη θέση 173, 176, 182 και 186 μία κυστεΐνη, και του οποίου το C-τελικό άκρο περιέχει κατ ανώτατο όριο το αμινοξύ στη θέση 192, και (περιέχοντας τουλάχιστον) ένα δεύτερο πεπτίδιο που προέρχεται από μία πρωτεΐνη του RSV της υποομάδας A ή B, με το εν λόγω δεύτερο πεπτίδιο να εντοπίζεται προς τα κάτω του εν λόγω πρώτου πεπτιδίου με τρόπο ώστε το ανοσογόνο πεπτίδιο που παράγεται να παρουσιάζει (έχει) ένα δισουλφιδικό δεσμό που συνδέει τα κατάλοιπα 173 και 186 και ένα δεύτερο δισουλφιδικό δεσμό που συνδέει τα κατάλοιπα 176 και 182.

ΑΡΙΘΜΟΣ ΕΥΡ. Δ.Ε. ***(11):3067523***
ΑΡΙΘ. ΕΛΛ. ΚΑΤΑΘΕΣΗΣ *(21):*20080403406
ΗΜΕΡ. ΕΛΛ. ΚΑΤΑΘΕΣΗΣ *(22):*09/12/2008
ΑΡΙΘ./ΗΜΕΡ. ΔΗΜΟΣΙΕΥΣΗΣ
*ΕΥΡΩΠΑΪΚΟΥ ΔΙΠΛΩΜΑΤΟΣ(87):*1253918 - 08/10/2008
ΑΡΙΘ./ΗΜΕΡ. ΔΗΜΟΣΙΕΥΣΗΣ
ΕΥΡΩΠΑΪΚΗΣ ΑΙΤΗΣΗΣ *(86):*00954081.6--16/08/2000
ΔΙΚΑΙΟΥΧΟΣ *(73):*1)CEPHALON, INC.
41 Moores Road, P.O.Box 4011, Frazer, PA 19355, ΗΝΩΜΕΝΕΣ ΠΟΛΙΤΕΙΕΣ ΤΗΣ ΑΜΕΡΙΚΗΣ
ΣΥΜΒ. ΠΡΟΤΕΡΑΙΟΤΗΤΕΣ *(30):*149612 P-16/08/1999-US
638353-15/08/2000-US
ΕΦΕΥΡΕΤΗΣ *(72):*1)MILLER, Matthew, S.
2)SCAMMELL, Thomas, E.
ΕΙΔΙΚΟΣ ΠΛΗΡΕΞΟΥΣΙΟΣ *(74):*ΑΘΑΝΑΣΙΑΔΟΥ ΜΑΡΙΑ
Κουμπάρη 2, 10674 ΑΘΗΝΑ
ΑΝΤΙΚΛΗΤΟΣ *(74):*ΠΑΠΑΚΩΝΣΤΑΝΤΙΝΟΥ ΕΛΕΝΗ
Κουμπάρη 2,10674 ΑΘΗΝΑ
ΤΙΤΛΟΣ ΕΦΕΥΡΕΣΗΣ ***(54):ΣΥΝΘΕΣΕΙΣ ΠΟΥ ΠΕΡΙΛΑΜΒΑΝΟΥΝ ΜΟΝΤΑΦΙΝΙΛΗ ΓΙΑ ΤΗΝ ΘΕΡΑΠΕΙΑ ΔΙΑΤΑΡΑΧΗΣ ΕΛΛΕΙΨΗΣ ΠΡΟΣΟΧΗΣ ΥΠΕΡΔΡΑΣΤΙΚΟΤΗΤΑΣ***

ΠΕΡΙΛΗΨΗ(57)

Η μονταφινίλη είναι αποτελεσματική στη βελτίωση συμπτωμάτων διαταραχής έλλειψης προσοχής υπερδραστικότητας και συμπτωμάτων κόπωσης σκλήρυνσης κατά πλάκας. Η χορήγηση μονταφινίλης δείχνεται επίσης ότι ενεργοποιεί τους κονδυλοθηλοειδείς νευρώνες του οπίσθιου υποθαλάμου και δεικνύει έτσι δραστικότητα σε μια περιοχή του εγκεφάλου που συνδυάζεται με κανονικές λειτουργίες αγρυπνίας.

ΑΡΙΘΜΟΣ ΕΥΡ. Δ.Ε. ***(11):3067524***
ΑΡΙΘ. ΕΛΛ. ΚΑΤΑΘΕΣΗΣ *(21):*20080403407
ΗΜΕΡ. ΕΛΛ. ΚΑΤΑΘΕΣΗΣ *(22):*09/12/2008
ΑΡΙΘ./ΗΜΕΡ. ΔΗΜΟΣΙΕΥΣΗΣ
*ΕΥΡΩΠΑΪΚΟΥ ΔΙΠΛΩΜΑΤΟΣ(87):*1560819 - 08/10/2008
ΑΡΙΘ./ΗΜΕΡ. ΔΗΜΟΣΙΕΥΣΗΣ
ΕΥΡΩΠΑΪΚΗΣ ΑΙΤΗΣΗΣ *(86):*03781830.9--06/11/2003
ΔΙΚΑΙΟΥΧΟΣ *(73):*1)MALLINCKRODT INC.
675 McDonnell Blvd, P.O. Box 5840, St. Louis, MO 63134, ΗΝΩΜΕΝΕΣ ΠΟΛΙΤΕΙΕΣ ΤΗΣ ΑΜΕΡΙΚΗΣ
ΣΥΜΒ. ΠΡΟΤΕΡΑΙΟΤΗΤΕΣ *(30):*425543 P-12/11/2002-US
435027 P-20/12/2002-US
ΕΦΕΥΡΕΤΗΣ *(72):*1)DUCHEK, John, R.
ΕΙΔΙΚΟΣ ΠΛΗΡΕΞΟΥΣΙΟΣ *(74):*ΑΘΑΝΑΣΙΑΔΟΥ ΜΑΡΙΑ
Κουμπάρη 2, 10674 ΑΘΗΝΑ
ΑΝΤΙΚΛΗΤΟΣ *(74):*ΠΑΠΑΚΩΝΣΤΑΝΤΙΝΟΥ ΕΛΕΝΗ
Κουμπάρη 2,10674 ΑΘΗΝΑ
ΤΙΤΛΟΣ ΕΦΕΥΡΕΣΗΣ ***(54):ΚΡΥΣΤΑΛΛΙΚΑ ΠΑΡΑΓΩΓΑ ΚΑΝΝΑΒΙΝΟΕΙΔΟΥΣ ΚΑΙ ΔΙΑΔΙΚΑΣΙΑ ΓΙΑ ΤΟΝ ΚΑΘΑΡΙΣΜΟ ΚΑΝΝΑΒΟΝΟΕΙΔΟΥΣ***

ΠΕΡΙΛΗΨΗ(57)

Εστέρες της Δ9 τετραϋδροκανναβινόλης (THC) οι οποίοι περιλαμβάνουν το προϊόν αντίδρασης της THC με τουλάχιστον ένα αρυλοσουλφονυλοχλωρίδιο παρουσία τουλάχιστον μίας τριτοταγούς αμίνης. Οι προκύπτοντες αρυλοσουλφονικοί THC εστέρες είναι υψηλής κρυσταλλικότητας και σταθεροί σε θερμοκρασία δωματίου, καθιστώντας δυνατή την επ αόριστον αποθήκευση. Οι αρυλοσουλφονικοί THC εστέρες μπορεί να ανακρυσταλλωθούν για καθαρισμό, και στη συνέχεια να υδρολυθούν για να ανακτηθεί η καθαρισμένη THC.

ΑΡΙΘΜΟΣ ΕΥΡ. Δ.Ε. ***(11):3067525***
ΑΡΙΘ. ΕΛΛ. ΚΑΤΑΘΕΣΗΣ *(21):*20080403408
ΗΜΕΡ. ΕΛΛ. ΚΑΤΑΘΕΣΗΣ *(22):*09/12/2008
ΑΡΙΘ./ΗΜΕΡ. ΔΗΜΟΣΙΕΥΣΗΣ
*ΕΥΡΩΠΑΪΚΟΥ ΔΙΠΛΩΜΑΤΟΣ(87):*1421094 - 15/10/2008
ΑΡΙΘ./ΗΜΕΡ. ΔΗΜΟΣΙΕΥΣΗΣ
ΕΥΡΩΠΑΪΚΗΣ ΑΙΤΗΣΗΣ *(86):*02767411.8--20/08/2002
ΔΙΚΑΙΟΥΧΟΣ *(73):*1)Merial Limited
P.O.Box 327 Sandringham House Sandringham Avenue Harlow Business Park, Harlow, Essex CM19 5TG, ΜΕΓΑΛΗ ΒΡΕΤΑΝΝΙΑ
ΣΥΜΒ. ΠΡΟΤΕΡΑΙΟΤΗΤΕΣ *(30):*159801-28/08/2001-CH
ΕΦΕΥΡΕΤΗΣ *(72):*1)TOBLER, Hans
ΕΙΔΙΚΟΣ ΠΛΗΡΕΞΟΥΣΙΟΣ *(74):*ΡΟΥΣΣΟΥ ΑΝΝΑ
Κουμπάρη 2, 10674 ΑΘΗΝΑ
ΑΝΤΙΚΛΗΤΟΣ *(74):*ΠΑΠΑΚΩΝΣΤΑΝΤΙΝΟΥ ΕΛΕΝΗ
Κουμπάρη 2,10674 ΑΘΗΝΑ
ΤΙΤΛΟΣ ΕΦΕΥΡΕΣΗΣ ***(54):*****ΠΑΡΑΓΩΓΑ 4΄΄-ΔΕΟΞΥ-4΄΄-(S)-ΑΜΙΝΟ ΑΒΕΡΜΕΚΤΙΝΗΣ**

ΠΕΡΙΛΗΨΗ(57)

Εδώ περιγράφονται ενώσεις του τύπου ο οποίος στη θέση 4΄΄ έχει την (S)-στερεοχημική δομή και όπου το R1 είναι C1-C12αλκύλιο, C3-C8κυκλοαλκύλιο ή C2-C12 αλκενύλιο το R2 είναι υδρογόνο, προαιρετικά υποκατεστημένο C1-C12αλκύλιο ή προαιρετικά υποκατεστημένο C2-C12αλκενύλιο το R3 είναι C1-C12αλκύλιο, προαιρετικά υποκατεστημένο C1-C12αλκύλιο, προαιρετικά υποκατεστημένο C1-C12αλκοξυ- C1-C12αλκύλιο, προαιρετικά υποκατεστημένο C3-C12κυκλοαλκύλιο, προαιρετικά υποκατεστημένο C2-C12αλκενύλιο προαιρετικά υποκατεστημένο C4-C12αλκενύλιο, προαιρετικά υποκατεστημένο C2-C12αλκυνύλιο ή τα R2 και R3 μαζί είναι μια τριμελής έως επταμελής γέφυρα αλκυλενίου ή τετραμελής έως επταμελής γέφυρα αλκενυλενίου σε καθεμία από τις οποίες μια ομάδα CH2 μπορεί να έχει αντικατασταθεί με O, S, ή NR4 το X είναι O ή S το R4 είναι C1-C8αλκύλιο, C3-C8κυκλοαλκύλιο, C2-C8αλκενύλιο, C2-C8αλκυνύλιο, βενζύλιο ή C(=O)-R5 το R5 είναι για παράδειγμα H, OH, SH, C1-C12αλκύλιο, C2-C8αλκενύλιο, C2-C8αλκυνυλύλιο ή C1-C12αλογονοαλκύλιο και, όπου είναι κατάλληλο, ισομερή E/Z, μίγματα ισομερών E/Z ή/και ταυτομερή αυτών, σε κάθε περίπτωση σε ελεύθερη μορφή ή με τη μορφή άλατος μια διεργασία για την παρασκευή και τη χρησιμοποίηση τέτοιων ενώσεων και ισομερών και ταυτομερών αυτών εναρκτήριες ενώσεις για την παρασκευή ενώσεων του τύπου (I) παρασιτοκτόνες συνθέσεις στις οποίες το δραστικό συστατικό έχει επιλεχθεί από τις ενώσεις του τύπου (I) και ταυτομερή αυτών και μια μέθοδο καταπολέμησης παράσιτων με τη χρησιμοποίηση τέτοιων συνθέσεων.

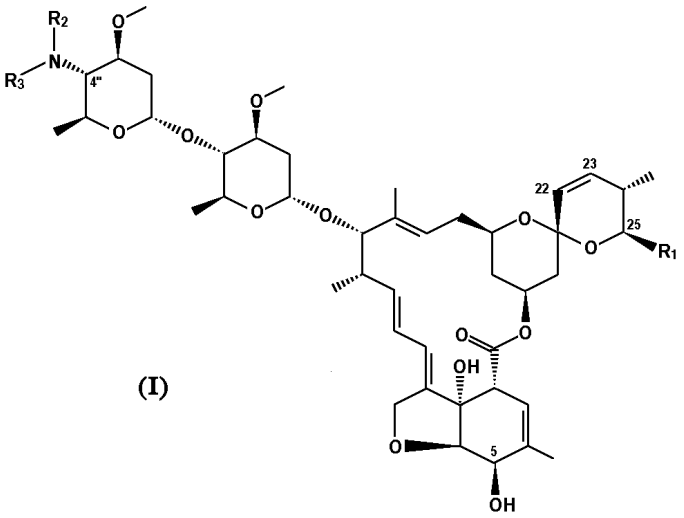

(I)

ΑΡΙΘΜΟΣ ΕΥΡ. Δ.Ε. ***(11):3067526***
ΑΡΙΘ. ΕΛΛ. ΚΑΤΑΘΕΣΗΣ *(21):*20080403410
ΗΜΕΡ. ΕΛΛ. ΚΑΤΑΘΕΣΗΣ *(22):*09/12/2008
ΑΡΙΘ./ΗΜΕΡ. ΔΗΜΟΣΙΕΥΣΗΣ
*ΕΥΡΩΠΑΪΚΟΥ ΔΙΠΛΩΜΑΤΟΣ(87):*1741994 - 15/10/2008
ΑΡΙΘ./ΗΜΕΡ. ΔΗΜΟΣΙΕΥΣΗΣ
ΕΥΡΩΠΑΪΚΗΣ ΑΙΤΗΣΗΣ *(86):*06011612.6--06/06/2006
ΔΙΚΑΙΟΥΧΟΣ *(73):*1)Comet Snc di SALE Adriana e C.
Via Cardinal Riboldi, 90/D, 20037 Paderno Dugnano MI, ΙΤΑΛΙΑ
ΣΥΜΒ. ΠΡΟΤΕΡΑΙΟΤΗΤΕΣ *(30):*MI20050237-29/06/2005-IT
ΕΦΕΥΡΕΤΗΣ *(72):*1)Alessio, Walter
ΕΙΔΙΚΟΣ ΠΛΗΡΕΞΟΥΣΙΟΣ *(74):*ΑΘΑΝΑΣΙΑΔΟΥ ΜΑΡΙΑ
Κουμπάρη 2, 10674 ΑΘΗΝΑ
ΑΝΤΙΚΛΗΤΟΣ *(74):*ΠΑΠΑΚΩΝΣΤΑΝΤΙΝΟΥ ΕΛΕΝΗ
Κουμπάρη 2,10674 ΑΘΗΝΑ
ΤΙΤΛΟΣ ΕΦΕΥΡΕΣΗΣ ***(54):*****ΔΟΧΕΙΟ ΑΠΟΣΤΡΑΓΓΙΣΗΣ ΣΥΜΠΥΚΝΩΜΑΤΟΣ ΜΕ ΕΠΙΠΛΕΟΥΣΑ ΒΑΛΒΙΔΑ**

ΠΕΡΙΛΗΨΗ(57)

Κυτιοειδές δοχείο (1) για τη συλλογή και εκκένωση του συμπυκνώματος νερού (9) που παράγεται από ένα κλιματιστικό (12), το οποίο δοχείο περιλαμβάνει τουλάχιστον μία κεκλιμένη βάση (2), τουλάχιστον ένα άνοιγμα (4) για την εκκένωση του συμπυκνώματος που καταλήγει στο κατώτερο άκρο (3) αυτής, όπου το τουλάχιστον ένα άνοιγμα επιτρέπει τη διέλευση ρευστού προς τουλάχιστον ένα ακροστόμιο αποχέτευσης (7). Το δοχείο περιλαμβάνει επίσης τουλάχιστον ένα στοιχείο διακοπής (8), διαμορφωμένο σχηματικά ώστε να εφαρμόζει στο εν λόγω τουλάχιστον ένα άνοιγμα, το οποίο είναι κατάλληλο για να εμποδίζει την κυκλοφορία ρευστού μεταξύ του εν λόγω τουλάχιστον ενός ανοίγματος και του εν λόγω κυτιοειδούς δοχείου, και να επιπλέει στο συμπύκνωμα εντός του εν λόγω δοχείου, προκειμένου να επιτρέπει, τουλάχιστον μερικώς, την κυκλοφορία ρευστού μεταξύ του εν λόγω τουλάχιστον ενός ανοίγματος και του εν λόγω δοχείου.

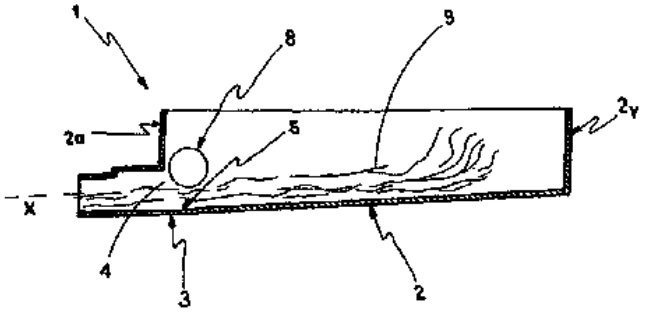

ΑΡΙΘΜΟΣ ΕΥΡ. Δ.Ε. ***(11):3067527***
ΑΡΙΘ. ΕΛΛ. ΚΑΤΑΘΕΣΗΣ *(21):*20080403411
ΗΜΕΡ. ΕΛΛ. ΚΑΤΑΘΕΣΗΣ *(22):*09/12/2008
ΑΡΙΘ./ΗΜΕΡ. ΔΗΜΟΣΙΕΥΣΗΣ
*ΕΥΡΩΠΑΪΚΟΥ ΔΙΠΛΩΜΑΤΟΣ(87):*1830673 - 08/10/2008
ΑΡΙΘ./ΗΜΕΡ. ΔΗΜΟΣΙΕΥΣΗΣ
ΕΥΡΩΠΑΪΚΗΣ ΑΙΤΗΣΗΣ *(86):*06763461.8--01/06/2006
ΔΙΚΑΙΟΥΧΟΣ *(73):*1)Asolo SPA
Via delle Industrie 2, 31040 Nervesa della Battaglia, ΙΤΑΛΙΑ
ΣΥΜΒ. ΠΡΟΤΕΡΑΙΟΤΗΤΕΣ *(30):*TV20050084-15/06/2005-IT
ΕΦΕΥΡΕΤΗΣ *(72):*1)ZANATTA, Marco
2)MARTINI, Giovanni
3)BERNADEL, Livio
ΕΙΔΙΚΟΣ ΠΛΗΡΕΞΟΥΣΙΟΣ *(74):*ΡΟΥΣΣΟΥ ΑΝΝΑ
Κουμπάρη 2, 10674 ΑΘΗΝΑ
ΑΝΤΙΚΛΗΤΟΣ *(74):*ΠΑΠΑΚΩΝΣΤΑΝΤΙΝΟΥ ΕΛΕΝΗ
Κουμπάρη 2,10674 ΑΘΗΝΑ
ΤΙΤΛΟΣ ΕΦΕΥΡΕΣΗΣ ***(54):ΠΑΠΟΥΤΣΙ ΜΕ ΔΙΑΠΝΕΥΟΥΣΑ ΣΟΛΑ***

ΠΕΡΙΛΗΨΗ(57)

Σόλα (100, 200, 300, 400) που περιλαμβάνει στρώμα υποστήριξης (101, 201, 301, 401) που έχει τουλάχιστον μία περιοχή (103, 203, 303, 403) η οποία επιτρέπει τη διέλευση αέρα μέσα από το εν λόγω στρώμα (101, 201, 301, 401), που χαρακτηρίζεται από το ότι περιλαμβάνει ένα ή περισσότερα στοιχεία ενίσχυσης (111, 211, 311, 411) που συνδέονται στη μία πλευρά του εν λόγω στρώματος (101, 201, 301, 401), στην εν λόγω τουλάχιστον μία περιοχή (103, 203, 303, 403), και διαθέτουν διαμπερή ανοίγματα (113, 213, 313, 413) για την εκκένωση του αέρα που διέρχεται από την εν λόγω περιοχή και μεμβράνη (117, 290, 390, 417) φτιαγμένη από αδιάβροχο και διαπερατό από υδρατμούς υλικό, που τοποθετείται πάνω από την εν λόγω τουλάχιστον μία περιοχή (103, 203, 303, 403) στην πλευρά του εν λόγω στρώματος (101, 201, 301, 401) που είναι αντίθετη από την πλευρά των εν λόγω στοιχείων (111, 211, 311, 411) και σφραγίζεται με το εν λόγω στρώμα (101, 201, 301, 401) τουλάχιστον κατά μήκος ενός περιγράμματος (115, 215, 305) της εν λόγω τουλάχιστον μίας περιοχής (103, 203, 303, 403).

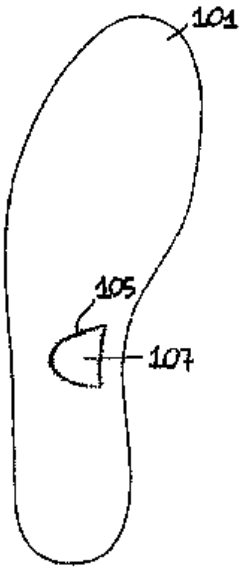

ΑΡΙΘΜΟΣ ΕΥΡ. Δ.Ε. ***(11):3067528***
ΑΡΙΘ. ΕΛΛ. ΚΑΤΑΘΕΣΗΣ *(21):*20080403412
ΗΜΕΡ. ΕΛΛ. ΚΑΤΑΘΕΣΗΣ *(22):*09/12/2008
ΑΡΙΘ./ΗΜΕΡ. ΔΗΜΟΣΙΕΥΣΗΣ
*ΕΥΡΩΠΑΪΚΟΥ ΔΙΠΛΩΜΑΤΟΣ(87):*1368491 - 10/09/2008
ΑΡΙΘ./ΗΜΕΡ. ΔΗΜΟΣΙΕΥΣΗΣ
ΕΥΡΩΠΑΪΚΗΣ ΑΙΤΗΣΗΣ *(86):*01986325.7--02/10/2001
ΔΙΚΑΙΟΥΧΟΣ *(73):*1)AptaRes AG
Im Biotechnologiepark TGZ 1, 14943 Luckenwalde, ΓΕΡΜΑΝΙΑ
ΣΥΜΒ. ΠΡΟΤΕΡΑΙΟΤΗΤΕΣ *(30):*10048944-03/10/2000-DE
ΕΦΕΥΡΕΤΗΣ *(72):*1)Kage, Andreas, Dr.
ΕΙΔΙΚΟΣ ΠΛΗΡΕΞΟΥΣΙΟΣ *(74):*ΡΟΥΣΣΟΥ ΑΝΝΑ
Κουμπάρη 2, 10674 ΑΘΗΝΑ
ΑΝΤΙΚΛΗΤΟΣ *(74):*ΠΑΠΑΚΩΝΣΤΑΝΤΙΝΟΥ ΕΛΕΝΗ
Κουμπάρη 2,10674 ΑΘΗΝΑ
ΤΙΤΛΟΣ ΕΦΕΥΡΕΣΗΣ ***(54):ΜΕΘΟΔΟΣ ΕΠΙΛΟΓΗΣ, ΜΕ ΔΙΣ-ΔΙΑΣΤΑΤΟ ΔΙΑΧΩΡΙΣΜΟ ΝΟΥΚΛΕΪΝΙΚΩΝ ΟΞΕΩΝ ΤΑ ΟΠΟΙΑ ΣΥΝΔΕΟΝΤΑΙ ΜΕ ΕΝΑ ΣΤΟΧΟ ΜΕ ΥΨΗΛΗ ΟΜΟΙΟΓΕΝΕΙΑ***

ΠΕΡΙΛΗΨΗ(57)

Η εφεύρεση σχετίζεται με μια μέθοδο επιλογής, με δισ-διάστατο διαχωρισμό, νουκλεϊνικών οξέων τα οποία συνδέονται με ένα μόριο στόχο με υψηλή ομοιογένεια από ένα μείγμα νουκλεϊκών οξέων. Η καινοτόμος μέθοδος περιλαμβάνει τα ακόλουθα βήματα: α) υποβολή του μείγματος των νουκλεϊνικών οξέων σε φυσικο-χημικό βήμα διαχωρισμού, έτσι ώστε να ληφθεί ένα σετ από αναμεμειγμένα τεμαχίδια που περιλαμβάνουν τα νουκλεϊνικά οξέα, ένα παράθυρο σταθερής παραμέτρου που συνδέεται με κάθε αναμεμειγμένο τεμαχίδιο που περιέχει τα νουκλεϊνικά οξέα, β) επαφή ενός αναμεμειγμένου τεμαχιδίου που περιλαμβάνει τα νουκλεϊνικά οξέα με το μόριο στόχο, έτσι ώστε να ληφθεί ένα συνδετικό μείγμα που περιέχει συμπλέγματα νουκλεϊκού οξέος/ μορίου στόχου, και γ) υποβολή του συνδετικού μείγματος από το βήμα β) στο ίδιο φυσικο-χημικό βήμα διαχωρισμού όπως στο βήμα α), ώστε να επιλεχθούν συμπλέγματα νουκλεϊνικού οξέος/ μορίου στόχου των οποίων τα σταθερά παράθυρα παραμέτρου είναι εκτός των σταθερών παραθύρων παραμέτρου.

ΑΡΙΘΜΟΣ ΕΥΡ. Δ.Ε. ***(11):3067529***
ΑΡΙΘ. ΕΛΛ. ΚΑΤΑΘΕΣΗΣ *(21):*20080403413
ΗΜΕΡ. ΕΛΛ. ΚΑΤΑΘΕΣΗΣ *(22):*09/12/2008
ΑΡΙΘ./ΗΜΕΡ. ΔΗΜΟΣΙΕΥΣΗΣ
*ΕΥΡΩΠΑΪΚΟΥ ΔΙΠΛΩΜΑΤΟΣ(87):*1516932 - 15/10/2008
ΑΡΙΘ./ΗΜΕΡ. ΔΗΜΟΣΙΕΥΣΗΣ
ΕΥΡΩΠΑΪΚΗΣ ΑΙΤΗΣΗΣ *(86):*04077339.2--12/04/2001
ΔΙΚΑΙΟΥΧΟΣ *(73):*1)TRANSGENE S.A.
11, rue de Molsheim, 67000 Strasbourg, ΓΑΛΛΙΑ
ΣΥΜΒ. ΠΡΟΤΕΡΑΙΟΤΗΤΕΣ *(30):*00440109-14/04/2000-EP
246080 P-07/11/2000-US
01440009-22/01/2001-EP
ΕΦΕΥΡΕΤΗΣ *(72):*1)Balloul, Jean-Marc
2)Paul, Stephane
3)Geist, Michel
ΕΙΔΙΚΟΣ ΠΛΗΡΕΞΟΥΣΙΟΣ *(74):*ΡΟΥΣΣΟΥ ΑΝΝΑ
Κουμπάρη 2, 10674 ΑΘΗΝΑ
ΑΝΤΙΚΛΗΤΟΣ *(74):*ΠΑΠΑΚΩΝΣΤΑΝΤΙΝΟΥ ΕΛΕΝΗ
Κουμπάρη 2,10674 ΑΘΗΝΑ
ΤΙΤΛΟΣ ΕΦΕΥΡΕΣΗΣ ***(54):*****ΙΟΣ ΤΗΣ ΟΜΑΔΑΣ ΡΟΧ ΜΕ ΣΤΟΧΟΘΕΤΗΜΕΝΗ ΕΙΔΙΚΟΤΗΤΑ ΜΟΛΥΝΣΗΣ**

ΠΕΡΙΛΗΨΗ(57)

Η παρούσα εφεύρεση αφορά σε ένα σωματίδιο ιού της ομάδας ρox που έχει μία ειδικότητα στοχοθετημένης μόλυνσης που παρέχεται από μία οντότητα ετερόλογου προσδέματος που είναι παρόν στην επιφάνεια του εν λόγω σωματιδίου ιού της ομάδας ρox και που είναι ικανό να αναγνωρίζει ειδικά και να προσδένεται σε ένα μόριο αντι-πρόσδεμα που βρίσκεται στην επιφάνεια των κυττάρων στόχων. Η παρούσα εφεύρεση αφορά περαιτέρω σε ένα φορέα που περιέχει μία νουκλεοτιδική αλληλουχία που κωδικοποιεί για ένα χιμαιρικόπολυπεπτίδιο που περιλαμβάνει μία τέτοια οντότητα ετερόλογου προσδέματος και ολόκληρο ή μέρος του φυσικού πολυπεπτιδίου που βρίσκεται στην επιφάνεια του ιού της ομάδας ρox. Η παρούσα εφεύρεση επιπλέον αφορά σε συνθέσεις που περιέχουν το σωματίδιο ιού της ομάδας ρox ή των εν λόγω φορέα καθώς και στην χρήση τους για θεραπευτικούς και προφυλακτικούς λόγους. Η εφεύρεση έχει πολύ ειδικό ενδιαφέρον σε εφαρμογές γονιδιακής θεραπείας ειδικότερα στην πρόληψη και στην θεραπεία του καρκίνου στα θηλαστικά.

ΑΡΙΘΜΟΣ ΕΥΡ. Δ.Ε. ***(11):3067530***
ΑΡΙΘ. ΕΛΛ. ΚΑΤΑΘΕΣΗΣ *(21):*20080403414
ΗΜΕΡ. ΕΛΛ. ΚΑΤΑΘΕΣΗΣ *(22):*09/12/2008
ΑΡΙΘ./ΗΜΕΡ. ΔΗΜΟΣΙΕΥΣΗΣ
*ΕΥΡΩΠΑΪΚΟΥ ΔΙΠΛΩΜΑΤΟΣ(87):*1390007 - 08/10/2008
ΑΡΙΘ./ΗΜΕΡ. ΔΗΜΟΣΙΕΥΣΗΣ
ΕΥΡΩΠΑΪΚΗΣ ΑΙΤΗΣΗΣ *(86):*02738218.3--07/05/2002
ΔΙΚΑΙΟΥΧΟΣ *(73):*1)Pierre Fabre Dermo-Cosmetique
45, place Abel-Gance, 92100 Boulogne-Billancourt, ΓΑΛΛΙΑ
ΣΥΜΒ. ΠΡΟΤΕΡΑΙΟΤΗΤΕΣ *(30):*0106242-11/05/2001-FR
ΕΦΕΥΡΕΤΗΣ *(72):*1)FABRE, Pierre
2)DUSSERT, Anne-Sophie
3)JEANJEAN, Michel
ΕΙΔΙΚΟΣ ΠΛΗΡΕΞΟΥΣΙΟΣ *(74):*ΑΘΑΝΑΣΙΑΔΟΥ ΜΑΡΙΑ
Κουμπάρη 2, 10674 ΑΘΗΝΑ
ΑΝΤΙΚΛΗΤΟΣ *(74):*ΠΑΠΑΚΩΝΣΤΑΝΤΙΝΟΥ ΕΛΕΝΗ
Κουμπάρη 2,10674 ΑΘΗΝΑ
ΤΙΤΛΟΣ ΕΦΕΥΡΕΣΗΣ ***(54):*****ΚΟΣΜΗΤΙΚΗ ΣΥΝΘΕΣΗ ΒΑΣΕΩΣ ΣΟΥΚΡΑΛΦΑΤ ΚΑΙ ΘΕΙΪΚΩΝ ΑΛΑΤΩΝ ΧΑΛΚΟΥ ΚΑΙ ΨΕΥΔΑΡΓΥΡΟΥ**

ΠΕΡΙΛΗΨΗ(57)

Η παρούσα ευρεσιτεχνία αφορά κοσμητική σύνθεση περιλαμβάνουσα συνδυασμό σουκραλφάτ και μείγματος θειικών αλάτων χαλκού και ψευδαργύρου, εντός εκδόχου που επιτρέπει την τοπική εφαρμογή στο δέρμα, προοριζόμενη ιδιαίτερα για αγωγή αναγεννητική, επουλωτική και/ή αντιφλεγμονώδη του δέρματος.

ΑΡΙΘΜΟΣ ΕΥΡ. Δ.Ε. ***(11):*****3067531**
ΑΡΙΘ. ΕΛΛ. ΚΑΤΑΘΕΣΗΣ *(21):*20080403415
ΗΜΕΡ. ΕΛΛ. ΚΑΤΑΘΕΣΗΣ *(22):*09/12/2008
ΑΡΙΘ./ΗΜΕΡ. ΔΗΜΟΣΙΕΥΣΗΣ
*ΕΥΡΩΠΑΪΚΟΥ ΔΙΠΛΩΜΑΤΟΣ(87):*1733626 - 08/10/2008
ΑΡΙΘ./ΗΜΕΡ. ΔΗΜΟΣΙΕΥΣΗΣ
ΕΥΡΩΠΑΪΚΗΣ ΑΙΤΗΣΗΣ *(86):*05105369.2--17/06/2005
ΔΙΚΑΙΟΥΧΟΣ *(73):*1)Kraft Foods R & D, Inc. Zweigniederlassung Munchen
Bayerwaldstrasse 8, 81737 Munchen, ΓΕΡΜΑΝΙΑ
ΣΥΜΒ. ΠΡΟΤΕΡΑΙΟΤΗΤΕΣ *(30):*
ΕΦΕΥΡΕΤΗΣ *(72):*1)Loeser, Ulrich
2)Lubascher, Maria
3)Marder, Uwe
ΕΙΔΙΚΟΣ ΠΛΗΡΕΞΟΥΣΙΟΣ *(74):*ΑΘΑΝΑΣΙΑΔΟΥ ΜΑΡΙΑ
Κουμπάρη 2, 10674 ΑΘΗΝΑ
ΑΝΤΙΚΛΗΤΟΣ *(74):*ΠΑΠΑΚΩΝΣΤΑΝΤΙΝΟΥ ΕΛΕΝΗ
Κουμπάρη 2,10674 ΑΘΗΝΑ
ΤΙΤΛΟΣ ΕΦΕΥΡΕΣΗΣ ***(54):*****ΜΠΙΣΚΟΤΟ ΠΟΥ ΠΕΡΙΕΧΕΙ ΓΛΥΚΙΣΜΑ ΑΠΟ ΜΑΛΛΙ ΤΗΣ ΓΡΙΑΣ**

ΠΕΡΙΛΗΨΗ(57)
Η εφεύρεση αναφέρεται σε μπισκότα τα οποία περιέχουν γλύκισμα από μαλλί της γριάς και σε μεθόδους κατασκευής αυτών.

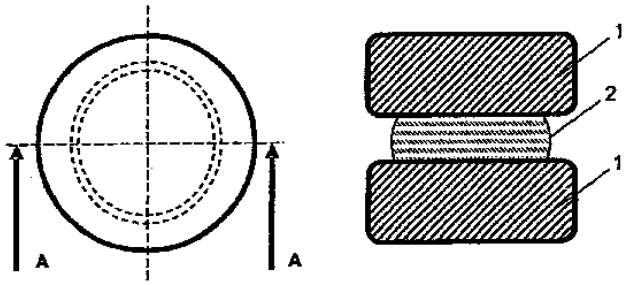

ΑΡΙΘΜΟΣ ΕΥΡ. Δ.Ε. ***(11):*****3067532**
ΑΡΙΘ. ΕΛΛ. ΚΑΤΑΘΕΣΗΣ *(21):*20080403416
ΗΜΕΡ. ΕΛΛ. ΚΑΤΑΘΕΣΗΣ *(22):*09/12/2008
ΑΡΙΘ./ΗΜΕΡ. ΔΗΜΟΣΙΕΥΣΗΣ
*ΕΥΡΩΠΑΪΚΟΥ ΔΙΠΛΩΜΑΤΟΣ(87):*1504764 - 08/10/2008
ΑΡΙΘ./ΗΜΕΡ. ΔΗΜΟΣΙΕΥΣΗΣ
ΕΥΡΩΠΑΪΚΗΣ ΑΙΤΗΣΗΣ *(86):*04022921.3--07/08/1998
ΔΙΚΑΙΟΥΧΟΣ *(73):*1)The Regents of the University of California
12th Floor 1111 Franklin Street, Oakland, CA 94607-5200, ΗΝΩΜΕΝΕΣ ΠΟΛΙΤΕΙΕΣ ΤΗΣ ΑΜΕΡΙΚΗΣ
ΣΥΜΒ. ΠΡΟΤΕΡΑΙΟΤΗΤΕΣ *(30):*55060 P-08/08/1997-US
ΕΦΕΥΡΕΤΗΣ *(72):*1)Huang, Xiaozhu
2)Sheppard, Dean
3)Pytela, Robert
ΕΙΔΙΚΟΣ ΠΛΗΡΕΞΟΥΣΙΟΣ *(74):*ΑΘΑΝΑΣΙΑΔΟΥ ΜΑΡΙΑ
Κουμπάρη 2, 10674 ΑΘΗΝΑ
ΑΝΤΙΚΛΗΤΟΣ *(74):*ΠΑΠΑΚΩΝΣΤΑΝΤΙΝΟΥ ΕΛΕΝΗ
Κουμπάρη 2,10674 ΑΘΗΝΑ
ΤΙΤΛΟΣ ΕΦΕΥΡΕΣΗΣ ***(54):*****ΘΕΡΑΠΕΙΑ ΤΗΣ ΗΠΑΤΙΚΗΣ ΙΝΩΣΗΣ ΜΕ ΑΝΤΙΣΩΜΑΤΑ ΕΝΑΝΤΙΟΝ ΤΗΣ ΕΝΣΩΜΑΤΙΝΗΣ (ΙΝΤΕΓΚΡΙΝΗΣ) ΑΛΦΑ V ΒΗΤΑ 6**

ΠΕΡΙΛΗΨΗ(57)
Η εφεύρεση παρέχει τη χρήση ενός αντισώματος που προσδένεται ειδικά στην ανβ6 και μπλοκάρει τη πρόσδεση ενός συνδεόμενου μορίου στην ανβ6, για τη κατασκευή ενός φαρμάκου για τη θεραπεία της ηπατικής ίνωσης σε ένα ασθενή.

ΑΡΙΘΜΟΣ ΕΥΡ. Δ.Ε. ***(11):3067533***
ΑΡΙΘ. ΕΛΛ. ΚΑΤΑΘΕΣΗΣ *(21):*20080403417
ΗΜΕΡ. ΕΛΛ. ΚΑΤΑΘΕΣΗΣ *(22):*09/12/2008
ΑΡΙΘ./ΗΜΕΡ. ΔΗΜΟΣΙΕΥΣΗΣ
*ΕΥΡΩΠΑΪΚΟΥ ΔΙΠΛΩΜΑΤΟΣ(87):*1123478 - 10/09/2008
ΑΡΙΘ./ΗΜΕΡ. ΔΗΜΟΣΙΕΥΣΗΣ
ΕΥΡΩΠΑΪΚΗΣ ΑΙΤΗΣΗΣ *(86):*99970724.3--19/10/1999
ΔΙΚΑΙΟΥΧΟΣ *(73):*1)Eco Technologies, LLC
79 North Pearl Street, Albany, NY 12207,
ΗΝΩΜΕΝΕΣ ΠΟΛΙΤΕΙΕΣ ΤΗΣ ΑΜΕΡΙΚΗΣ
ΣΥΜΒ. ΠΡΟΤΕΡΑΙΟΤΗΤΕΣ *(30):*104806 P-19/10/1998-US
ΕΦΕΥΡΕΤΗΣ *(72):*1)BEAUMONT, E., Larry
2)RICHARDSON, Larry, D.
3)ROUSSEAU, Kevin, G.
ΕΙΔΙΚΟΣ ΠΛΗΡΕΞΟΥΣΙΟΣ *(74):*ΡΟΥΣΣΟΥ ΑΝΝΑ
Κουμπάρη 2, 10674 ΑΘΗΝΑ
ΑΝΤΙΚΛΗΤΟΣ *(74):*ΠΑΠΑΚΩΝΣΤΑΝΤΙΝΟΥ ΕΛΕΝΗ
Κουμπάρη 2,10674 ΑΘΗΝΑ
ΤΙΤΛΟΣ ΕΦΕΥΡΕΣΗΣ ***(54):*****ΣΥΝ-ΚΑΥΣΗ ΤΗΣ ΛΑΣΠΗΣ ΑΠΟΒΛΗΤΩΝ ΣΕ ΘΑΛΑΜΟΥΣ ΚΑΥΣΗΣ ΔΗΜΟΤΙΚΩΝ ΑΠΟΒΛΗΤΩΝ ΚΑΙ ΑΛΛΟΥΣ ΚΛΙΒΑΝΟΥΣ**

ΠΕΡΙΛΗΨΗ(57)

Αποκαλύπτονται ένα σύστημα και μια μέθοδος για την επεξεργασία, την έγχυση και την συν-καύση της λάσπης σε ένα θάλαμο καύσης δημοτικών αποβλήτων ή άλλο θάλαμο καύσης. Το σύστημα περιλαμβάνει γενικά μια μονάδα υποδοχής και επεξεργασίας λάσπης και μιαμονάδα έγχυσης και καύσης της λάσπης. Η λάσπη παραλαμβάνεται και αποθηκεύεται σε μια ή περισσότερες χοάνες αποθήκευσης όπου πρώτα αραιώνεται με ένα υγρό και στη συνέχεια αναμειγνύεται σε μια επιθυμητή ομοιογενή συνοχή κατάλληλη για άντληση. Η λάσπη με υψηλή περιεκτικότητα σε υγρά αντλείται έπειτα σε ένα ακροσωλήνιο έγχυσης κλιβάνου όπου κατά προτίμηση εξαερώνεται με ατμό και ψεκάζεται μέσα στη ζώνη καύσης του κλιβάνου. Τα αποκαλυπτόμενα σύστημα και μέθοδος αυξάνουν την περιεκτικότητα σε υγρασίατης λάσπης και ελέγχουν την περιεκτικότητα σε στερεά της λάσπης για έλεγχο της θερμοκρασίας του κλιβάνου.

ΑΡΙΘΜΟΣ ΕΥΡ. Δ.Ε. ***(11):3067534***
ΑΡΙΘ. ΕΛΛ. ΚΑΤΑΘΕΣΗΣ *(21):*20080403418
ΗΜΕΡ. ΕΛΛ. ΚΑΤΑΘΕΣΗΣ *(22):*10/12/2008
ΑΡΙΘ./ΗΜΕΡ. ΔΗΜΟΣΙΕΥΣΗΣ
*ΕΥΡΩΠΑΪΚΟΥ ΔΙΠΛΩΜΑΤΟΣ(87):*1213429 - 19/11/2008
ΑΡΙΘ./ΗΜΕΡ. ΔΗΜΟΣΙΕΥΣΗΣ
ΕΥΡΩΠΑΪΚΗΣ ΑΙΤΗΣΗΣ *(86):*01830231.5--03/04/2001
ΔΙΚΑΙΟΥΧΟΣ *(73):*1)METECNO Industrie S.p.A..
C.so Italia 22, 20100 Milano, ΙΤΑΛΙΑ
ΣΥΜΒ. ΠΡΟΤΕΡΑΙΟΤΗΤΕΣ *(30):*
ΕΦΕΥΡΕΤΗΣ *(72):*1)Marzari Chiesa, Gustavo
2)Boschello, Renzo
ΕΙΔΙΚΟΣ ΠΛΗΡΕΞΟΥΣΙΟΣ *(74):*ΚΙΛΙΜΙΡΗΣ ΚΩΝΣΤΑΝΤΙΝΟΣ
Χατζηγιάννη Μέξη 7, 11528 ΑΘΗΝΑ
ΑΝΤΙΚΛΗΤΟΣ *(74):*ΚΙΛΙΜΙΡΗΣ ΚΩΝΣΤΑΝΤΙΝΟΣ
Χατζηγιάννη Μέξη 7,115 28 ΑΘΗΝΑ
ΤΙΤΛΟΣ ΕΦΕΥΡΕΣΗΣ ***(54):*****ΣΠΑΣΤΗ ΠΟΡΤΑ ΜΕ ΕΔΡΑΝΟ ΕΥΘΥΓΡΑΜΜΙΣΗΣ ΠΑΝΕΛ**

ΠΕΡΙΛΗΨΗ(57)

Η εφεύρεση αφορά σπαστές πόρτες για γκαράζ, βιομηχανικές αποθήκες και παρεμφερείς εγκαταστάσεις, διαμορφωμένες από πάνελ (1, 2) ενωμένα με αρθρωτό τρόπο μέσω μεντεσέδων (3). Σε προτιμώμενη περίπτωση, η κάτω ακμή κάθε πάνελ (2) διαθέτει ένα λεπτυνόμενο πτερύγιο (11) το οποίο, μετά την περιστροφή κατά το κλείσιμο της πόρτας, εδράζει έναντι της κεκλιμένης πλευράς (10) της ακμής ενός κατώτερου πάνελ (1). Η επαφή που δημιουργείται με το τρόπο αυτό εξασφαλίζει τη σωστή κατακόρυφη ευθυγράμμιση των πάνελ, προσφέροντας έτσι στην πόρτα ομαλή λειτουργία και εμφάνιση.

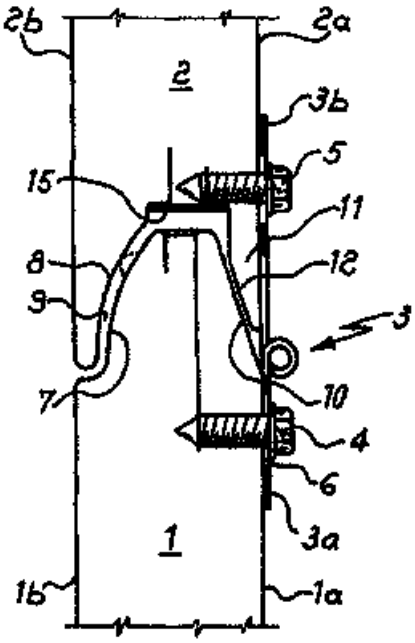

ΑΡΙΘΜΟΣ ΕΥΡ. Δ.Ε. ***(11):3067535***
ΑΡΙΘ. ΕΛΛ. ΚΑΤΑΘΕΣΗΣ *(21):*20080403419
ΗΜΕΡ. ΕΛΛ. ΚΑΤΑΘΕΣΗΣ *(22):*10/12/2008
ΑΡΙΘ./ΗΜΕΡ. ΔΗΜΟΣΙΕΥΣΗΣ
*ΕΥΡΩΠΑΪΚΟΥ ΔΙΠΛΩΜΑΤΟΣ(87):*1896339 - 29/10/2008
ΑΡΙΘ./ΗΜΕΡ. ΔΗΜΟΣΙΕΥΣΗΣ
ΕΥΡΩΠΑΪΚΗΣ ΑΙΤΗΣΗΣ *(86):*06764618.2--12/05/2006
ΔΙΚΑΙΟΥΧΟΣ *(73):*1)Tetra Laval Holdings & Finance SA
Avenue General-Guisan 70, P.O. Box 430,
1009 Pully, ΕΛΒΕΤΙΑ
ΣΥΜΒ. ΠΡΟΤΕΡΑΙΟΤΗΤΕΣ *(30):*0504830-13/05/2005-FR
ΕΦΕΥΡΕΤΗΣ *(72):*1)LUZZATO, Michel
2)ANTIER, Gregory
ΕΙΔΙΚΟΣ ΠΛΗΡΕΞΟΥΣΙΟΣ *(74):*ΚΙΛΙΜΙΡΗΣ ΚΩΝΣΤΑΝΤΙΝΟΣ
Χατζηγιάννη Μέξη 7, 11528 ΑΘΗΝΑ
ΑΝΤΙΚΛΗΤΟΣ *(74):*ΚΙΛΙΜΙΡΗΣ ΚΩΝΣΤΑΝΤΙΝΟΣ
Χατζηγιάννη Μέξη 7,115 28 ΑΘΗΝΑ
ΤΙΤΛΟΣ ΕΦΕΥΡΕΣΗΣ ***(54):ΔΙΑΤΑΞΗ ΠΩΜΑΤΙΣΜΟΥ ΤΟΥ ΛΑΙΜΟΥ ΔΟΧΕΙΟΥ, ΔΟΧΕΙΟ ΕΦΟΔΙΑΣΜΕΝΟ ΜΕ ΜΙΑ ΤΕΤΟΙΑ ΔΙΑΤΑΞΗ, ΔΙΕΡΓΑΣΙΑ ΠΩΜΑΤΙΣΜΟΥ ΕΝΟΣ ΤΕΤΟΙΟΥ ΔΟΧΕΙΟΥ ΚΑΙ ΔΙΕΡΓΑΣΙΑ ΠΑΡΑΓΩΓΗΣ ΠΑΡΟΜΟΙΑΣ ΔΙΑΤΑΞΗΣ***

ΠΕΡΙΛΗΨΗ(57)

Αυτή η διάταξη πωματισμού περιλαμβάνει εξωτερικό κάλυμμα (10) από πλαστικό υλικό, και εσωτερικό ένθετο (20) ικανό να εγκαθίσταται παραμένοντας ακίνητο πέριξ του λαιμού του δοχείου (2). Ο χιτώνας (12) του καλύμματος περιέχει κατά σειράν κατά μήκος του άξονα αυτού (X-X) κεφαλή (13), εντός της οποίας μπορεί να εισάγεται το ένθετο και να στερεώνεται μόνιμα, και ποδιά (14) που εκτείνεται κατά τον άξονα πέρα από το ένθετο. Για τον περιορισμό της ρύπανσης και τη βελτίωση της αισθητικής του λαιμού του δοχείου (2) που είναι εφοδιασμένο με τη διάταξη αυτή, πριν από την τοποθέτηση της διάταξης πέριξ του λαιμού η ποδιά (14) σχηματίζει κατά βάση κωνικό τμήμα (142), το οποίο συγκλίνει προς τον άξονα (X-X) του χιτώνα κατά την απομάκρυνση από την κεφαλή, το οποίο κωνικό τμήμα στεγάζει στο αντικείμενο από την κεφαλή (13) άκρο του (144) εσωτερική επιφάνεια (144B) κατάλληλη να έρχεται σε επαφή κόντρα στο λαιμό του δοχείου (3) υπό τη δράση ελαστικής παραμόρφωσης του χιτώνα (12), η οποία προκύπτει από τηντοποθέτηση της διάταξης πέριξ του λαιμού.

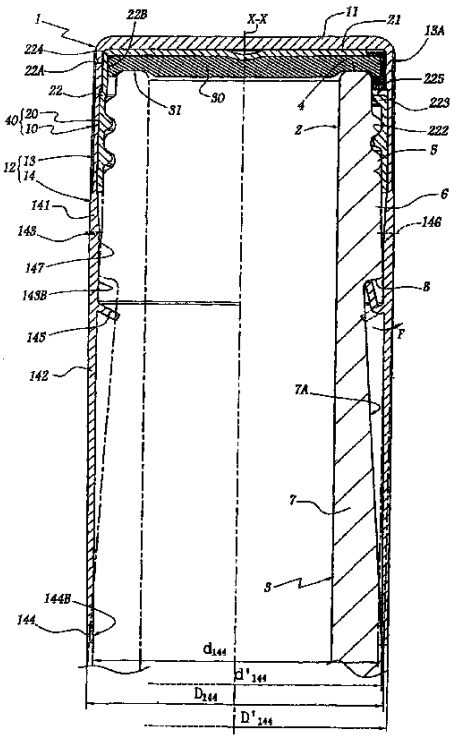

ΑΡΙΘΜΟΣ ΕΥΡ. Δ.Ε. ***(11):3067536***
ΑΡΙΘ. ΕΛΛ. ΚΑΤΑΘΕΣΗΣ *(21):*20080403420
ΗΜΕΡ. ΕΛΛ. ΚΑΤΑΘΕΣΗΣ *(22):*10/12/2008
ΑΡΙΘ./ΗΜΕΡ. ΔΗΜΟΣΙΕΥΣΗΣ
*ΕΥΡΩΠΑΪΚΟΥ ΔΙΠΛΩΜΑΤΟΣ(87):*1915249 - 05/11/2008
ΑΡΙΘ./ΗΜΕΡ. ΔΗΜΟΣΙΕΥΣΗΣ
ΕΥΡΩΠΑΪΚΗΣ ΑΙΤΗΣΗΣ *(86):*06821701.7--16/11/2006
ΔΙΚΑΙΟΥΧΟΣ *(73):*1)Lohia Starlinger Limited
D-3/A, Panki Industrial Area, Kanpur 208 022,
Uttar Pradesh, ΙΝΔΙΑ
ΣΥΜΒ. ΠΡΟΤΕΡΑΙΟΤΗΤΕΣ *(30):*DE30972005-21/11/2005-IN
ΕΦΕΥΡΕΤΗΣ *(72):*1)LOHIA, Amit, Kumar
2)ANAND, Harendra, Kumar
ΕΙΔΙΚΟΣ ΠΛΗΡΕΞΟΥΣΙΟΣ *(74):*ΚΙΛΙΜΙΡΗΣ ΚΩΝΣΤΑΝΤΙΝΟΣ
Χατζηγιάννη Μέξη 7, 11528 ΑΘΗΝΑ
ΑΝΤΙΚΛΗΤΟΣ *(74):*ΚΙΛΙΜΙΡΗΣ ΚΩΝΣΤΑΝΤΙΝΟΣ
Χατζηγιάννη Μέξη 7,115 28 ΑΘΗΝΑ
ΤΙΤΛΟΣ ΕΦΕΥΡΕΣΗΣ ***(54):ΜΕΘΟΔΟΣ ΓΙΑ ΤΗΝ ΠΑΡΑΓΩΓΗ ΠΡΟΣΑΝΑΤΟΛΙΣΜΕΝΩΝ ΤΑΙΝΙΩΝ ΚΟΜΜΕΝΗΣ ΜΕΜΒΡΑΝΗΣ***

ΠΕΡΙΛΗΨΗ(57)

Η εφεύρεση είναι σχετική με μία μέθοδο για παραγωγή προσανατολισμένων ταινιών κομμένης μεμβράνης, που εμπεριέχει τις ακόλουθες φάσεις: εξώθηση τηγμένου πολυμερούς από μία μήτρα (2) ταυτόχρονη ανόπτηση και τέντωμα τήξης του τετηγμένου πολυμερούς στο μηχανισμό ψύξης για το σχηματισμό φύλλου μεμβράνης (3) δημιουργία σχισμών στο αρχικό φύλλο μεμβράνης ώστε να δημιουργηθεί ένα πλήθος σχετικά στενών ταινιών κομμένης μεμβράνης (4) τάνυση (8) σε ανεβασμένη θερμοκρασία, με το πέρασμα των ταινιών κομμένης μεμβράνης διαμέσου ενός μέσου θέρμανσης (7) σε μία θερμοκρασία ακριβώς κάτω από τη θερμοκρασία μαλακοποίησης των ταινιών κομμένης μεμβράνης και ανόπτηση και ψύξη των προσανατολισμένων ταινιών κομμένης μεμβράνης (10, 11) τύλιγμα των ταινιών κομμένηςμεμβράνης (13) χαρακτηριζόμενη από το ότι πριν από τη φάση τάνυσης, έχει μία φάση προ-τάνυσης (108) που γίνεται με το πέρασμα των ταινιών κομμένης μεμβράνης διαμέσου μίας ομάδας θερμών κυλίνδρων διατήρησης (107) που γυρίζουν σε μία καθορισμένη ταχύτητα και μίας ομάδας από ψυχρούς κυλίνδρους προ- τάνυσης (109) που γυρίζουν ταχύτερα από τους θερμούς κυλίνδρους διατήρησης, όπου τουλάχιστον ένας από τους κυλίνδρους της ομάδας των κυλίνδρων διατήρησης είναι θερμός και τουλάχιστον ένας από τους κυλίνδρους της ομάδας των κυλίνδρων προ- τάνυσης είναι ψυχρός. Η εφεύρεση είναι επίσης σχετική με μία συσκευή για την εκτέλεση αυτής της μεθόδου και με τα προϊόντα που αποκτούνται από την εν λόγω μέθοδο.

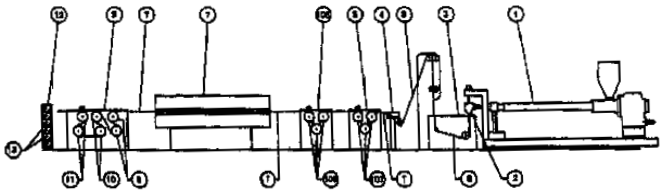

ΑΡΙΘΜΟΣ ΕΥΡ. Δ.Ε. ***(11):3067537***
ΑΡΙΘ. ΕΛΛ. ΚΑΤΑΘΕΣΗΣ *(21):*20080403421
ΗΜΕΡ. ΕΛΛ. ΚΑΤΑΘΕΣΗΣ *(22):*10/12/2008
ΑΡΙΘ./ΗΜΕΡ. ΔΗΜΟΣΙΕΥΣΗΣ
*ΕΥΡΩΠΑΪΚΟΥ ΔΙΠΛΩΜΑΤΟΣ(87):*1523256 - 10/09/2008
ΑΡΙΘ./ΗΜΕΡ. ΔΗΜΟΣΙΕΥΣΗΣ
ΕΥΡΩΠΑΪΚΗΣ ΑΙΤΗΣΗΣ *(86):*03764566.0--11/07/2003
ΔΙΚΑΙΟΥΧΟΣ *(73):*1)Dreamwell, Ltd.
2325-B Renaissance Drive, Las Vegas, Nevada 89119, ΗΝΩΜΕΝΕΣ ΠΟΛΙΤΕΙΕΣ ΤΗΣ ΑΜΕΡΙΚΗΣ
ΣΥΜΒ. ΠΡΟΤΕΡΑΙΟΤΗΤΕΣ *(30):*395449 P-11/07/2002-US
ΕΦΕΥΡΕΤΗΣ *(72):*1)GLADNEY, Richard, F.
ΕΙΔΙΚΟΣ ΠΛΗΡΕΞΟΥΣΙΟΣ *(74):*ΚΙΛΙΜΙΡΗΣ ΚΩΝΣΤΑΝΤΙΝΟΣ
Χατζηγιάννη Μέξη 7, 11528 ΑΘΗΝΑ
ΑΝΤΙΚΛΗΤΟΣ *(74):*ΚΙΛΙΜΙΡΗΣ ΚΩΝΣΤΑΝΤΙΝΟΣ
Χατζηγιάννη Μέξη 7,115 28 ΑΘΗΝΑ
ΤΙΤΛΟΣ ΕΦΕΥΡΕΣΗΣ ***(54):ΒΑΣΗ ΕΔΡΑΣΕΩΣ ΠΛΑΣΤΙΚΟΥ ΣΤΡΩΜΑΤΟΣ***

ΠΕΡΙΛΗΨΗ(57)

Ένα σύστημα βάσεως εδράσεως στρώματος το οποίο υποστηρίζει ένα στρώμα και τους χρήστες αυτού και το οποίο κατασκευάζεται ουσιαστικά από ένα πλαστικό υλικό. Μία βάση στρώματος η οποία προσδιορίζεται από μία ημι-άκαμπτη κοιλότητα περιλαμβάνει μία γενικά επίπεδη άνω επιφάνεια και τουλάχιστον ένα πλευρικό τοίχωμα ανεξάρτητο από την αναφερθείσα άνω επιφάνεια. Για επίτευξη καλύτερης ευκαμψίας και για μείωση του κατασκευαστικού βάρους, η βάση μπορεί να φέρει νευρώσεις, με κατάλληλους κενούς χώρους αέρος διαμορφωμένους μεταξύ αυτών. Κατάλληλα μέλη εδράσεως επί του εδάφους μπορούν να χρησιμοποιηθούν για να διατηρηθεί η βάση με έναν κατάλληλα διαμορφωμένο οριζόντιο προσανατολισμό πάνω από το έδαφος. Για να ενισχυθεί η κατασκευαστική ακεραιότητα της βάσεως, μπορούν να χρησιμοποιηθούν κατάλληλοι σφιγκτήρες υποστηρίξεως οι οποίοι να στηρίζονται σε αντίθετα τοποθετημένα τμήματα πλευρικών τοιχωμάτων. Οι σφιγκτήρες αυτοί μπορούν να είναι αφαιρούμενοι ή να διαμορφώνονται ως αναπόσπαστο τμήμα της αναφερθείσης βάσεως. Το σύστημα μπορεί να περιλαμβάνει και μία κατάλληλη επιφάνεια κεφαλής ή κεφαλάρι. Για να διευκολυνθεί η μεταφορά, κατάλληλοι τροχίσκοι μπορούν να περιλαμβάνονται επί της βάσεως. Το σύστημα μπορεί να κατασκευαστεί από εξελασμένα ή από συναρμολογημένα πλαστικά υποτμήματα, από χυτευμένο πλαστικό υλικό, από ανακυκλώσιμο πλαστικό, από πλαστικό ενισχυμένο με μεταλλικό πυρήνα, από πλαστικό ενισχυμένο με μεταλλικές ίνες, από πλαστικό ενισχυμένο με ίνες γυαλιού, από πλαστικό ενισχυμένο μείνες άνθρακα, από ρητίνες ή από τα συναφή αυτών.

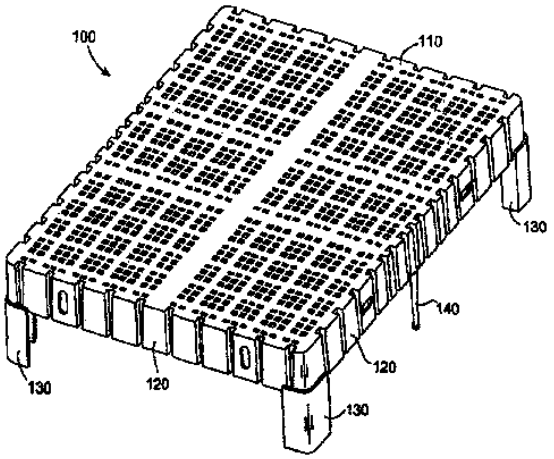

ΑΡΙΘΜΟΣ ΕΥΡ. Δ.Ε. ***(11):3067538***
ΑΡΙΘ. ΕΛΛ. ΚΑΤΑΘΕΣΗΣ *(21):*20080403422
ΗΜΕΡ. ΕΛΛ. ΚΑΤΑΘΕΣΗΣ *(22):*10/12/2008
ΑΡΙΘ./ΗΜΕΡ. ΔΗΜΟΣΙΕΥΣΗΣ
*ΕΥΡΩΠΑΪΚΟΥ ΔΙΠΛΩΜΑΤΟΣ(87):*1594802 - 05/11/2008
ΑΡΙΘ./ΗΜΕΡ. ΔΗΜΟΣΙΕΥΣΗΣ
ΕΥΡΩΠΑΪΚΗΣ ΑΙΤΗΣΗΣ *(86):*04705814.4--28/01/2004
ΔΙΚΑΙΟΥΧΟΣ *(73):*1)Universite de Liege
Interface Entreprises-Universite Avenue Pre-Aily, 4, 4031 Angleur, ΒΕΛΓΙΟ
ΣΥΜΒ. ΠΡΟΤΕΡΑΙΟΤΗΤΕΣ *(30):*03075349-05/02/2003-EP
ΕΦΕΥΡΕΤΗΣ *(72):*1)PIRARD, Jean-Paul
2)BOSSUOT, Christophe
3)KREIT, Patrick
ΕΙΔΙΚΟΣ ΠΛΗΡΕΞΟΥΣΙΟΣ *(74):*ΚΙΛΙΜΙΡΗΣ ΚΩΝΣΤΑΝΤΙΝΟΣ
Χατζηγιάννη Μέξη 7, 11528 ΑΘΗΝΑ
ΑΝΤΙΚΛΗΤΟΣ *(74):*ΚΙΛΙΜΙΡΗΣ ΚΩΝΣΤΑΝΤΙΝΟΣ
Χατζηγιάννη Μέξη 7,115 28 ΑΘΗΝΑ
ΤΙΤΛΟΣ ΕΦΕΥΡΕΣΗΣ ***(54):ΜΕΘΟΔΟΣ ΚΑΙ ΕΓΚΑΤΑΣΤΑΣΗ ΓΙΑ ΤΗΝ ΠΑΡΑΓΩΓΗ ΝΑΝΟΣΩΛΗΝΩΝ ΑΠΟ ΑΝΘΡΑΚΑ***

ΠΕΡΙΛΗΨΗ(57)

Η εφεύρεση αναφέρεται σε μια μέθοδο παραγωγής νανοσωλήνων από άνθρακα με θερμική αποσύνθεση ενός τουλάχιστον αέριου υδρογονάνθρακα (14) παρουσία στερεού καταλύτη, εντός αντιδραστήρα (4) στον οποίο εισάγεται ο καταλύτης μέσω στομίου εισαγωγής (17) μεσάρωση με αδρανές αέριο (21, 22, 25, 26) και από τον οποίο εξάγονται οι νανοσωλήνες από άνθρακα μέσω στομίου εξαγωγής με σάρωση με ρεύμα αδρανούς αερίου (39, 40).

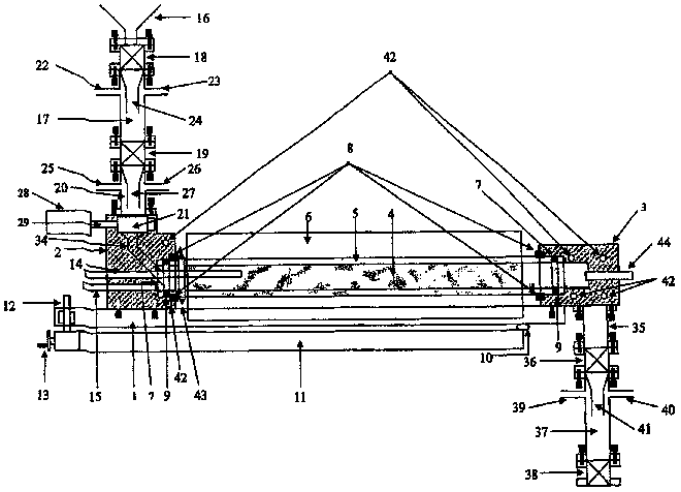

ΑΡΙΘΜΟΣ ΕΥΡ. Δ.Ε. ***(11):3067539***
ΑΡΙΘ. ΕΛΛ. ΚΑΤΑΘΕΣΗΣ *(21):*20080403423
ΗΜΕΡ. ΕΛΛ. ΚΑΤΑΘΕΣΗΣ *(22):*10/12/2008
ΑΡΙΘ./ΗΜΕΡ. ΔΗΜΟΣΙΕΥΣΗΣ
*ΕΥΡΩΠΑΪΚΟΥ ΔΙΠΛΩΜΑΤΟΣ(87):*1677811 - 10/09/2008
ΑΡΙΘ./ΗΜΕΡ. ΔΗΜΟΣΙΕΥΣΗΣ
ΕΥΡΩΠΑΪΚΗΣ ΑΙΤΗΣΗΣ *(86):*04769054.0--28/07/2004
ΔΙΚΑΙΟΥΧΟΣ *(73):*1)CAMELYN LTD
Kindzmarauli str. No. 7, Tbilisi 0145, ΓΕΩΡΓΙΑ
ΣΥΜΒ. ΠΡΟΤΕΡΑΙΟΤΗΤΕΣ *(30):*528503-17/10/2003-GE
ΕΦΕΥΡΕΤΗΣ *(72):*1)ABASHIDZE, Guguli
2)MAGLAKELIDZE, Ketino
3)KADAGISHVILI, Eliso
ΕΙΔΙΚΟΣ ΠΛΗΡΕΞΟΥΣΙΟΣ *(74):*ΚΙΛΙΜΙΡΗΣ ΚΩΝΣΤΑΝΤΙΝΟΣ
Χατζηγιάννη Μέξη 7, 11528 ΑΘΗΝΑ
ΑΝΤΙΚΛΗΤΟΣ *(74):*ΚΙΛΙΜΙΡΗΣ ΚΩΝΣΤΑΝΤΙΝΟΣ
Χατζηγιάννη Μέξη 7,115 28 ΑΘΗΝΑ
ΤΙΤΛΟΣ ΕΦΕΥΡΕΣΗΣ ***(54):ΦΑΡΜΑΚΟ ΜΕ ΒΑΣΗ ΤΟ ΜΕΛΙ, ΠΑΡΑΣΚΕΥΗ ΚΑΙ ΧΡΗΣΗ ΤΟΥ***

ΠΕΡΙΛΗΨΗ(57)

Το μέλι κατεργάζεται θερμικώς στους 100-160 βαθμούς και το λαμβανόμενο διάλυμα κατακάθεται. Ακολούθως αναμιγνύεται το διάλυμα με ένα προσροφητικό και κατακάθεται εκ νέου. Το ληφθέν διήθημα αντιπροσωπεύει ένα διαλυτό φαρμακευτικό μέσο το pH του οποίου είναι 3-4. Για να ληφθεί μια ξηρά σκόνη αναμιγνύεται το διαλυτό διήθημα με ένα φαρμακευτικώς αποδεκτό επικουρικό μέσο και το ληφθέν μίγμα ξηραίνεται. Το διαλυτό φαρμακευτικό μέσο και η ξηρά σκόνη χρησιμοποιούνται ως βακτηριοκτόνο, αντι-ιικό, ανοσδιεγερτικό, αντιβλαστωματικό και αναγεννητικό μέσο. Μια αλοιφή περιέχει το ανωτέρω αναφερθέν διαλυτό φαρμακευτικό μέσο, πρόπολη, έλαιο γλεύκους St.-John, κηρό μελισσών και νερό. Η εν λόγω αλοιφή χρησιμοποιείται για τη θεραπεία τραυμάτων του δέρματος και των μαλακών ιστών, εγκαυμάτων, πυωδών διεργασιών και τροφικών ελκών.

ΑΡΙΘΜΟΣ ΕΥΡ. Δ.Ε. ***(11):3067540***
ΑΡΙΘ. ΕΛΛ. ΚΑΤΑΘΕΣΗΣ *(21):*20080403424
ΗΜΕΡ. ΕΛΛ. ΚΑΤΑΘΕΣΗΣ *(22):*10/12/2008
ΑΡΙΘ./ΗΜΕΡ. ΔΗΜΟΣΙΕΥΣΗΣ
*ΕΥΡΩΠΑΪΚΟΥ ΔΙΠΛΩΜΑΤΟΣ(87):*1323710 - 10/09/2008
ΑΡΙΘ./ΗΜΕΡ. ΔΗΜΟΣΙΕΥΣΗΣ
ΕΥΡΩΠΑΪΚΗΣ ΑΙΤΗΣΗΣ *(86):*01974716.1--05/10/2001
ΔΙΚΑΙΟΥΧΟΣ *(73):*1)Mitsubishi Tanabe Pharma Corporation
2-10, Dosho-machi 3-chome, Chuo-ku Osaka-shi Osaka 541-8505, ΙΑΠΩΝΙΑ
ΣΥΜΒ. ΠΡΟΤΕΡΑΙΟΤΗΤΕΣ *(30):*2000308528-06/10/2000-JP
2000312562-12/10/2000-JP
2001099251-30/03/2001-JP
ΕΦΕΥΡΕΤΗΣ *(72):*1)YASUDA, Kosuke
2)MORIMOTO, Hiroshi
3)KAWANAMI, Saburo
4)HIKOTA, Masataka
5)MATSUMOTO, Takeshi
6)ARAKAWA, Kenji
ΕΙΔΙΚΟΣ ΠΛΗΡΕΞΟΥΣΙΟΣ *(74):*ΜΠΑΝΤΕΚΑ ΙΩΑΝΝΑ
Ασκληπιού 6-8, 10680 ΑΘΗΝΑ
ΑΝΤΙΚΛΗΤΟΣ *(74):*ΜΑΡΟΥΛΗΣ ΠΡΑΞΙΤΕΛΗΣ
Εφέσσου 15,17121 ΝΕΑ ΣΜΥΡΝΗ (ΑΤΤΙΚΗΣ)
ΤΙΤΛΟΣ ΕΦΕΥΡΕΣΗΣ ***(54):ΕΝΩΣΕΙΣ ΑΖΩΤΟΥΧΟΥ ΠΕΝΤΑΜΕΛΟΥΣ ΔΑΚΤΥΛΙΟΥ***

ΠΕΡΙΛΗΨΗ(57)

Η παρούσα εφεύρεση παρέχει ένωση αλειφατικού αζωτούχου 5-μελούς δακτυλίου αντιπροσωπευόμενη από τον τύπο [I]: όπου τα σύμβολα στον τύπο έχουν τις ακόλουθες σημασίες: A: -CH2- ή -S-, B: CH ή N, R1: H, κατώτερη αλκυλο ομάδα κλπ., X: απλός δεσμός, -CO-, -Alk-CO-, -COCH2-, -Alk-O-, -O-CH2-, -SO2-, -S-, -COO-, -CON(R3)-, -Alk-CON(R3)-, -CON(R3)CH2-, ή -NHCH2-, κλπ., R3: άτομο υδρογόνου ή κατώτερη αλκυλο ομάδα, Alk: κατώτερη αλκυλενο ομάδα, και R2: (1) κυκλική ομάδα η οποία μπορεί να είναι υποκατεστημένη, (2) υποκατεστημένη αμινο ομάδα, κλπ., με τον όρο ότι όταν X είναι -CO-, τότε B είναι N, ή φαρμακευτικά αποδεκτό άλας αυτής.

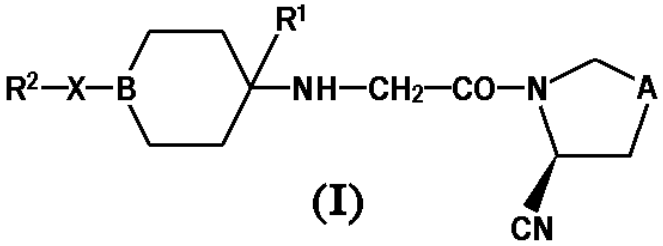

(I)

ΑΡΙΘΜΟΣ ΕΥΡ. Δ.Ε. ***(11):3067541***
ΑΡΙΘ. ΕΛΛ. ΚΑΤΑΘΕΣΗΣ *(21):*20080403425
ΗΜΕΡ. ΕΛΛ. ΚΑΤΑΘΕΣΗΣ *(22):*10/12/2008
ΑΡΙΘ./ΗΜΕΡ. ΔΗΜΟΣΙΕΥΣΗΣ
*ΕΥΡΩΠΑΪΚΟΥ ΔΙΠΛΩΜΑΤΟΣ(87):*1506888 - 01/10/2008
ΑΡΙΘ./ΗΜΕΡ. ΔΗΜΟΣΙΕΥΣΗΣ
ΕΥΡΩΠΑΪΚΗΣ ΑΙΤΗΣΗΣ *(86):*03017709.1--02/08/2003
ΔΙΚΑΙΟΥΧΟΣ *(73):*1)Noell Mobile Systems GmbH
Albert-Einstein-Strasse 3, 97080 Wurzburg,
ΓΕΡΜΑΝΙΑ
ΣΥΜΒ. ΠΡΟΤΕΡΑΙΟΤΗΤΕΣ *(30):*
ΕΦΕΥΡΕΤΗΣ *(72):*1)Kuhn, Rolf
ΕΙΔΙΚΟΣ ΠΛΗΡΕΞΟΥΣΙΟΣ *(74):*ΚΙΛΙΜΙΡΗΣ ΚΩΝΣΤΑΝΤΙΝΟΣ
Χατζηγιάννη Μέξη 7, 11528 ΑΘΗΝΑ
ΑΝΤΙΚΛΗΤΟΣ *(74):*ΚΙΛΙΜΙΡΗΣ ΚΩΝΣΤΑΝΤΙΝΟΣ
Χατζηγιάννη Μέξη 7,115 28 ΑΘΗΝΑ
ΤΙΤΛΟΣ ΕΦΕΥΡΕΣΗΣ ***(54):*****ΤΡΟΧΗΛΑΤΟΣ ΓΕΡΑΝΟΣ ΕΜΠΟΡΕΥΜΑΤΟΚΙΒΩΤΙΩΝ ΜΕ ΗΛΕΚΤΡΟΚΙΝΗΣΗ ΤΗΣ ΠΛΗΜΝΗΣ ΤΩΝ ΤΡΟΧΩΝ**

ΠΕΡΙΛΗΨΗ(57)

Η εφεύρεση αφορά σε τροχήλατο γερανό (16) με ηλεκτροκίνηση τροχών, οι οποίοι τοποθετούνται στον εσωτερικό χώρο ζάντας, αποτελούμενη από ελαστικό και ζάντα προσαρμοσμένη στο πιρούνι με κυκλώματα λιπαντικού και ψυκτικού υγρού, την πέδη, στεγανοποιητικούς δακτύλιους, ένα κινητήρα, ένα μειωτήρα, αγωγούς προσαγωγής ενέργειας και επιστροφής, αγωγούς σημάτων και ψυκτικό μέσον, καθώς και το έδρανο του τροχού, όπου ο ηλεκτροκινητήρας (8) προσαρμόζεται σταθερά στο πιρούνι (2) περιστρεφόμενος μαζί με αυτό, ο άξονας του ηλεκτροκινητήρα (8) συνδέεται με τη βαθμίδα εισόδου (11a) ενός πλανητικού μειωτήρα (11), στην ακραία βαθμίδα (11b) του οποίου βιδώνεται η φλάντζα πέδης (15) με τη ζάντα (1) του τροχού, όπου μεταξύ του πλανητικού μειωτήρα (11) και του περιβλήματος (9) τοποθετείται πέδη (10).

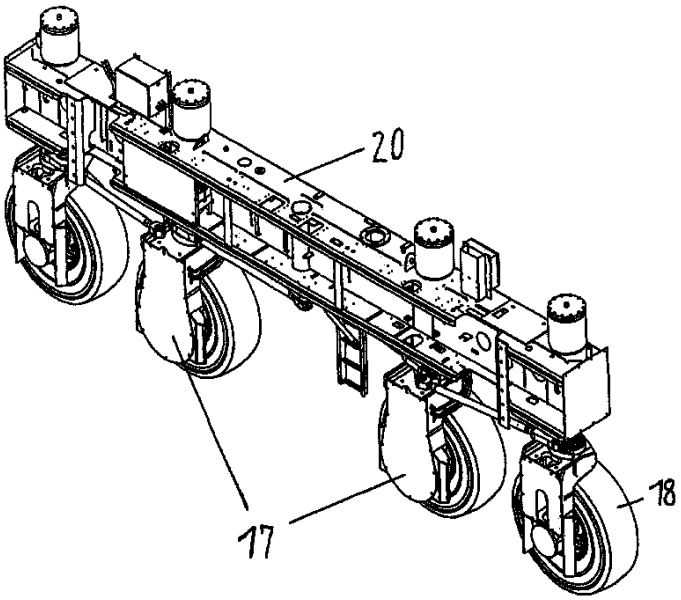

ΑΡΙΘΜΟΣ ΕΥΡ. Δ.Ε. ***(11):3067542***
ΑΡΙΘ. ΕΛΛ. ΚΑΤΑΘΕΣΗΣ *(21):*20080403426
ΗΜΕΡ. ΕΛΛ. ΚΑΤΑΘΕΣΗΣ *(22):*09/12/2008
ΑΡΙΘ./ΗΜΕΡ. ΔΗΜΟΣΙΕΥΣΗΣ
*ΕΥΡΩΠΑΪΚΟΥ ΔΙΠΛΩΜΑΤΟΣ(87):*1067911 - 10/09/2008
ΑΡΙΘ./ΗΜΕΡ. ΔΗΜΟΣΙΕΥΣΗΣ
ΕΥΡΩΠΑΪΚΗΣ ΑΙΤΗΣΗΣ *(86):*00904513.9--26/01/2000
ΔΙΚΑΙΟΥΧΟΣ *(73):*1)Indevus Pharmaceuticals, Inc.
33 Hayden Avenue, Lexington, MA 02421,
ΗΝΩΜΕΝΕΣ ΠΟΛΙΤΕΙΕΣ ΤΗΣ ΑΜΕΡΙΚΗΣ
ΣΥΜΒ. ΠΡΟΤΕΡΑΙΟΤΗΤΕΣ *(30):*117546 P-28/01/1999-US
ΕΦΕΥΡΕΤΗΣ *(72):*1)KUZMA, Petr
2)QUANDT, Harry
ΕΙΔΙΚΟΣ ΠΛΗΡΕΞΟΥΣΙΟΣ *(74):*ΑΡΓΥΡΙΑΔΟΥ ΚΟΡΙΝΝΑ
Σίνα 14, 10672 ΑΘΗΝΑ
ΑΝΤΙΚΛΗΤΟΣ *(74):*ΑΡΓΥΡΙΑΔΟΥ ΙΡΙΣ
Σίνα 14,10672 ΑΘΗΝΑ
ΤΙΤΛΟΣ ΕΦΕΥΡΕΣΗΣ ***(54):*****ΣΥΝΘΕΣΕΙΣ ΥΔΡΟΠΗΚΤΗΣ ΧΡΗΣΙΜΕΣ ΓΙΑ ΤΗΝ ΕΛΕΓΧΟΜΕΝΗ ΕΚΛΥΣΗ ΜΑΚΡΟΜΟΡΙΩΝ ΚΑΙ ΜΕΘΟΔΟΙ ΓΙΑ ΤΗΝ ΠΑΡΑΣΚΕΥΗ ΑΥΤΩΝ**

ΠΕΡΙΛΗΨΗ(57)

Περιγράφεται μία μέθοδος παραγωγής μίας ομογενούς πορώδους υδροπηκτής για την χορήγηση φαρμάκου. Οι πόροι της υδροπηκτής δημιουργούνται από ενισχυτές της διάχυσης για να ευκολυνθεί η ελεγχόμενη χορήγηση μακρομορίων. Επίσης περιγράφονται διάφορα αντικείμενα που παράγονται από αυτές τις υδροπηκτές.

ΑΡΙΘΜΟΣ ΕΥΡ. Δ.Ε. ***(11):3067543***
ΑΡΙΘ. ΕΛΛ. ΚΑΤΑΘΕΣΗΣ *(21):*20080403427
ΗΜΕΡ. ΕΛΛ. ΚΑΤΑΘΕΣΗΣ *(22):*09/12/2008
ΑΡΙΘ./ΗΜΕΡ. ΔΗΜΟΣΙΕΥΣΗΣ
*ΕΥΡΩΠΑΪΚΟΥ ΔΙΠΛΩΜΑΤΟΣ(87):*1764036 - 10/09/2008
ΑΡΙΘ./ΗΜΕΡ. ΔΗΜΟΣΙΕΥΣΗΣ
ΕΥΡΩΠΑΪΚΗΣ ΑΙΤΗΣΗΣ *(86):*06019343.0--15/09/2006
ΔΙΚΑΙΟΥΧΟΣ *(73):*1)ndd Medizintechnik AG
Technoparkstrasse 1, 8005 Zurich, ΕΛΒΕΤΙΑ
ΣΥΜΒ. ΠΡΟΤΕΡΑΙΟΤΗΤΕΣ *(30):*717700 P-16/09/2005-US
ΕΦΕΥΡΕΤΗΣ *(72):*1)Buess, Christian
2)Harnoncourt, Georg
ΕΙΔΙΚΟΣ ΠΛΗΡΕΞΟΥΣΙΟΣ *(74):*ΒΟΖΕΜΠΕΡΓΚ-ΒΡΕΤΟΣ ΝΙΚΟΛΑΟΣ
Αιγιαλείας 30,, 151 25 ΠΑΡΑΔΕΙΣΟΣ
ΑΜΑΡΟΥΣΙΟΥ
ΑΝΤΙΚΛΗΤΟΣ *(74):*ΒΟΖΕΜΠΕΡΓΚ-ΒΡΕΤΟΣ ΝΙΚΟΛΑΟΣ
Αιγιαλείας 30,151 25 ΠΑΡΑΔΕΙΣΟΣ
ΑΜΑΡΟΥΣΙΟΥ
ΤΙΤΛΟΣ ΕΦΕΥΡΕΣΗΣ ***(54):ΜΕΘΟΔΟΣ ΠΡΟΣΔΙΟΡΙΣΜΟΥ ΤΗΣ ΧΡΟΝΙΚΗΣ ΥΣΤΕΡΗΣΗΣ ΜΕΤΑΞΥ ΕΝΟΣ ΚΥΡΙΟΥ ΡΕΥΜΑΤΟΣ ΑΙΣΘΗΤΗΡΑ ΥΠΕΡΗΧΗΤΙΚΗΣ ΡΟΗΣ ΚΑΙ ΕΝΟΣ ΑΝΑΛΥΤΗ ΑΕΡΙΟΥ ΠΑΡΑΠΛΕΥΡΟΥ ΡΕΥΜΑΤΟΣ***

ΠΕΡΙΛΗΨΗ(57)

Στη διάγνωση της πνευμονικής λειτουργίας και στην παρακολούθηση της πνευμονικής λειτουργία, πρέπει να μετριέται η ταχύτητα ροής F και οι συγκεντρώσεις fx των αερίων που ρέουν μέσα και έξω από τον πνεύμονα του ασθενούς συγχρονισμένα, δηλ. χωρίς χρονική υστέρηση μεταξύ F και fx. Σε πολλές περιπτώσεις, ωστόσο, η συγκέντρωση - αερίων μετριέται χρησιμοποιώντας αισθητήρες πλευρικού ρεύματος οπότε προκαλείται χρονική υστέρηση από το αέριο που κινείται από τον αισθητήρα ροής κύριου ρεύματος προς τον αισθητήρα ροής πλευρικού ρεύματος και από τον χρόνο απόκρισης του ίδιου του αισθητήρα αερίου. Για να αναλυθούν τα δεδομένα, πρέπει να αντισταθμίζεται ο χρόνος υστέρησης μεταξύ αισθητήρων κύριου και πλευρικού ρεύματος. Η μέθοδος της παρούσας εφεύρεσης προσδιορίζει τη χρονική υστέρηση με τη χρήση του σήματος μοριακής μάζας ενός αισθητήρα ροής κύριου ρεύματος και μοριακής μάζας. Η χρονική υστέρηση μετριέται συσχετίζοντας τα σήματα της μοριακής μάζας κύριου ρεύματος και το σήμα αναλυτή αερίου πλευρικού ρεύματος.

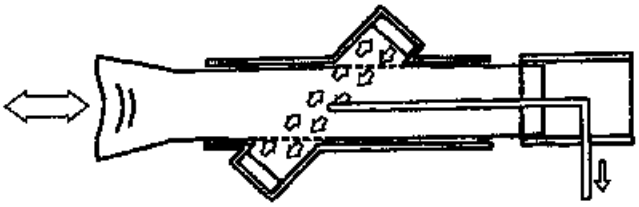

ΑΡΙΘΜΟΣ ΕΥΡ. Δ.Ε. ***(11):3067544***
ΑΡΙΘ. ΕΛΛ. ΚΑΤΑΘΕΣΗΣ *(21):*20080403428
ΗΜΕΡ. ΕΛΛ. ΚΑΤΑΘΕΣΗΣ *(22):*09/12/2008
ΑΡΙΘ./ΗΜΕΡ. ΔΗΜΟΣΙΕΥΣΗΣ
*ΕΥΡΩΠΑΪΚΟΥ ΔΙΠΛΩΜΑΤΟΣ(87):*1812743 - 10/09/2008
ΑΡΙΘ./ΗΜΕΡ. ΔΗΜΟΣΙΕΥΣΗΣ
ΕΥΡΩΠΑΪΚΗΣ ΑΙΤΗΣΗΣ *(86):*05802310.2--08/10/2005
ΔΙΚΑΙΟΥΧΟΣ *(73):*1)Vulkan Lokring- Rohrverbindungen GmbH & Co. KG
Heerstrasse 66, 44653 Herne, ΓΕΡΜΑΝΙΑ
ΣΥΜΒ. ΠΡΟΤΕΡΑΙΟΤΗΤΕΣ *(30):*102004055537-17/11/2004-DE
ΕΦΕΥΡΕΤΗΣ *(72):*1)SCHWALM, Dieter
ΕΙΔΙΚΟΣ ΠΛΗΡΕΞΟΥΣΙΟΣ *(74):*ΤΣΙΜΙΚΑΛΗΣ ΑΘΑΝΑΣΙΟΣ
Ν. Βάμβα 1, 10674 ΑΘΗΝΑ
ΑΝΤΙΚΛΗΤΟΣ *(74):*ΤΣΙΜΙΚΑΛΗΣ ΑΘΑΝΑΣΙΟΣ
Ν. Βάμβα 1,10674 ΑΘΗΝΑ
ΤΙΤΛΟΣ ΕΦΕΥΡΕΣΗΣ ***(54):ΣΥΝΔΕΣΗ ΣΩΛΗΝΩΝ ΜΕ ΒΕΛΤΙΩΜΕΝΗ ΑΝΤΟΧΗ***

ΠΕΡΙΛΗΨΗ(57)

Η παρούσα εφεύρεση αφορά μία σύνδεση σωλήνων με ένα μεταλλικό δακτύλιο συσφίξεως (1,1*), ο οποίος δύναται να μετατεθεί δια ωθήσεως δια την σύνδεση δυο μεταξύ τους τοποθετημένων, ο ένας εντός του άλλου, μεταλλικών σωλήνων (6, 6*, 7) αξονικά επί του εξωτερικά ευρισκομένου σωλήνος (6, 6*), όπου ο δακτύλιος συσφίξεως (1,1*) επί της εσωτερικής του πλευράς παρουσιάζει ένα αντίθετα προς την διεύθυνση ωθήσεως (Α) ακτινικά κωνικά εκλεπτυνόμενο εισαγωγικό τμήμα (2), παρουσιάζει ένα αντίθετα προς την διεύθυνση ωθήσεως (Α) ακτινικά κωνικά εκλεπτυνόμενο ακραίο τμήμα (4), το οποίον εις την θέση συναρμολογήσεως προκαλεί μια συμπίεση των σωλήνων (6, 6*, 7), και παρουσιάζει ένα μεταξύ εισαγωγικού τμήματος (2) και ακραίου τμήματος (4) διατεταγμένο μεσαίο τμήμα (3,3*). Η παρούσα εφεύρεση έχει ως βασικό σκοπό να διαμορφώσει περαιτέρω μια τέτοια σύνδεση σωλήνων ,ώστε να βελτιώνεται η μηχανική αντοχή συνδέσεων σωλήνων φορτιζομένων με υψηλή πίεση ή αντιστοίχως συνδέσεων σωλήνων από ολίγον ελαστικά υλικά. Αυτό επιτυγχάνεται δια του ότι το μεσαίο τμήμα (3,3*).είναι κωνικά διαμορφωμένο.

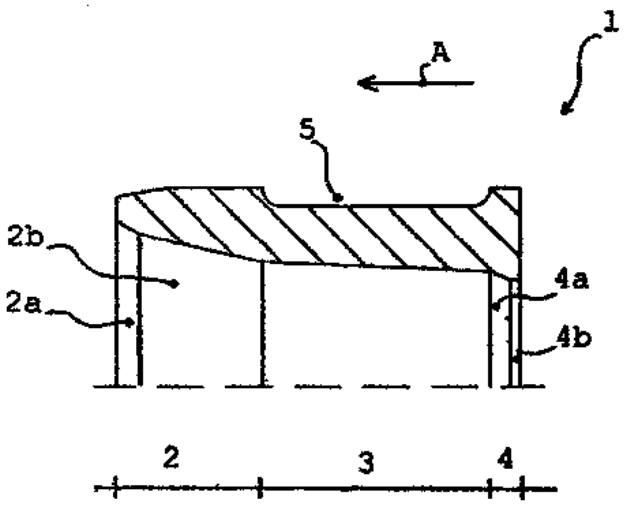

ΑΡΙΘΜΟΣ ΕΥΡ. Δ.Ε. ***(11):3067545***
ΑΡΙΘ. ΕΛΛ. ΚΑΤΑΘΕΣΗΣ *(21):*20080403429
ΗΜΕΡ. ΕΛΛ. ΚΑΤΑΘΕΣΗΣ *(22):*11/12/2008
ΑΡΙΘ./ΗΜΕΡ. ΔΗΜΟΣΙΕΥΣΗΣ
*ΕΥΡΩΠΑΪΚΟΥ ΔΙΠΛΩΜΑΤΟΣ(87):*1350028 - 10/09/2008
ΑΡΙΘ./ΗΜΕΡ. ΔΗΜΟΣΙΕΥΣΗΣ
ΕΥΡΩΠΑΪΚΗΣ ΑΙΤΗΣΗΣ *(86):*02706631.5--28/01/2002
ΔΙΚΑΙΟΥΧΟΣ *(73):*1)Aerodyn Engineering GmbH
Provianthausstrasse 9, 24768 Rendsburg, ΓΕΡΜΑΝΙΑ
ΣΥΜΒ. ΠΡΟΤΕΡΑΙΟΤΗΤΕΣ *(30):*10105181-06/02/2001-DE
ΕΦΕΥΡΕΤΗΣ *(72):*1)SIEGFRIEDSEN, Sonke
ΕΙΔΙΚΟΣ ΠΛΗΡΕΞΟΥΣΙΟΣ *(74):*ΣΙΩΤΟΥ ΑΙΚΑΤΕΡΙΝΗ
Πατησίων 122, 11257 ΑΘΗΝΑ
ΑΝΤΙΚΛΗΤΟΣ *(74):*ΣΙΩΤΟΥ ΑΙΚΑΤΕΡΙΝΗ
Πατησίων 122,11257 ΑΘΗΝΑ
ΤΙΤΛΟΣ ΕΦΕΥΡΕΣΗΣ ***(54):ΔΙΑΤΑΞΗ ΑΙΟΛΙΚΗΣ ΕΝΕΡΓΕΙΑΣ ΜΕ ΔΙΑΤΑΞΗ ΑΦΑΛΑΤΩΣΗΣ ΘΑΛΑΣΣΙΝΟΥ Ή ΥΦΑΛΜΥΡΟΥ ΝΕΡΟΥ***

ΠΕΡΙΛΗΨΗ(57)

Διάταξη αιολικής ενέργειας με πύργο (66), γόνδολα (22) φερόμενη από αυτόν, ρότορα (10, 12) εδραζόμενο μέσα στη γόνδολα (22) και τουλάχιστον μία αντλία πίεσης (20) που τροφοδοτεί διάταξη ανάστροφης όσμωσης για την κατεργασία ακατέργαστου ύδατος και τίθεται σε μηχανική κίνηση από το ρότορα (10, 12), όπου το συγκρότημα της διάταξης ανάστροφης όσμωσης είναι διαταγμένο μέσα στον πύργο (66).

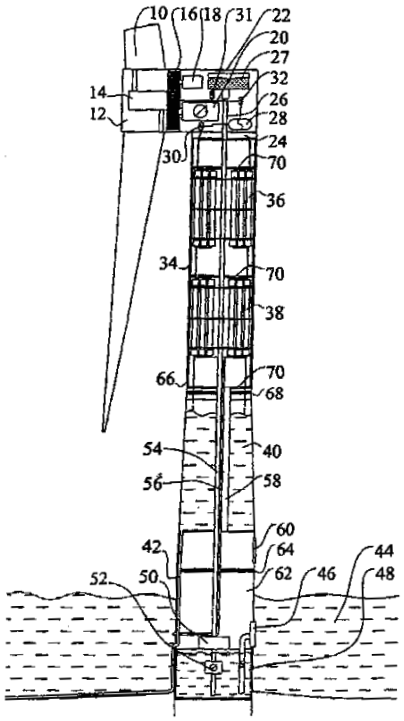

ΑΡΙΘΜΟΣ ΕΥΡ. Δ.Ε. ***(11):3067546***
ΑΡΙΘ. ΕΛΛ. ΚΑΤΑΘΕΣΗΣ *(21):*20080403430
ΗΜΕΡ. ΕΛΛ. ΚΑΤΑΘΕΣΗΣ *(22):*11/12/2008
ΑΡΙΘ./ΗΜΕΡ. ΔΗΜΟΣΙΕΥΣΗΣ
*ΕΥΡΩΠΑΪΚΟΥ ΔΙΠΛΩΜΑΤΟΣ(87):*1261495 - 10/09/2008
ΑΡΙΘ./ΗΜΕΡ. ΔΗΜΟΣΙΕΥΣΗΣ
ΕΥΡΩΠΑΪΚΗΣ ΑΙΤΗΣΗΣ *(86):*01909871.4--16/02/2001
ΔΙΚΑΙΟΥΧΟΣ *(73):*1)Maping Ky, L. Huotari
Atomitie 5 F, 00370 Helsinki, ΦΙΝΛΑΝΔΙΑ
ΣΥΜΒ. ΠΡΟΤΕΡΑΙΟΤΗΤΕΣ *(30):*20000424-23/02/2000-FI
20001199-19/05/2000-FI
ΕΦΕΥΡΕΤΗΣ *(72):*1)HUOTARI, Lisakki
2)HUOTARI, Lauri
3)HUOTARI, Jaakko
4)HUOTARI, Henri
5)SIIKAMAKI, Markku
6)ARCHER, Peter
ΕΙΔΙΚΟΣ ΠΛΗΡΕΞΟΥΣΙΟΣ *(74):*ΣΙΩΤΟΥ ΑΙΚΑΤΕΡΙΝΗ
Πατησίων 122, 11257 ΑΘΗΝΑ
ΑΝΤΙΚΛΗΤΟΣ *(74):*ΣΙΩΤΟΥ ΑΙΚΑΤΕΡΙΝΗ
Πατησίων 122,11257 ΑΘΗΝΑ
ΤΙΤΛΟΣ ΕΦΕΥΡΕΣΗΣ ***(54):ΜΕΘΟΔΟΣ ΚΑΙ ΣΥΣΚΕΥΗ ΓΙΑ ΕΠΙΠΡΟΣΘΕΤΗ ΠΙΕΣΗ ΚΑΤΑ ΤΗ ΔΙΑΡΚΕΙΑ ΔΙΕΡΓΑΣΙΑΣ ΣΥΜΠΙΕΣΗΣ ΣΕΛΙΔΩΝ***

ΠΕΡΙΛΗΨΗ(57)

Μέθοδος και συσκευή για επιπρόσθετη πίεση κατά τη διάρκεια διεργασίας συμπίεσης σελίδων στο κολλώδες δέσιμο βιβλίων ή αντίστοιχων αντικειμένων. Ένα μέρος του εξωφύλλου (1) και η ράχη του βιβλίου είναι διπλωμένα γύρω από το μπλοκ (2) που σχηματίζεταιαπό τις σελίδες του βιβλίου και συγκολλούνται πάνω στη ράχη του μπλοκ. Το άλλο μέρος του εξωφύλλου διπλώνεται σε σχήμα μέσω ενός κινητού σφιγκτήρα (8). Το προαναφερθέν δίπλωμα του εξωφύλλου (1) πραγματοποιείται με τη βοήθεια ενός επιπρόσθετου συμπιεστή (9) λειτουργώντας μέσω μίας άκαμπτης ενίσχυσης (10) που υποστηρίζει το μπλοκ (2). Εναλλακτικά, η διαδικασία μπορεί να βοηθηθεί απευθείας από το εύκαμπτο υποστήριγμα (7), δημιουργώντας για παράδειγμα ένα δίπλωμα στο υποστήριγμα (7) που γίνεται η αιτία αυτό να λειτουργεί ως ελατήριο.

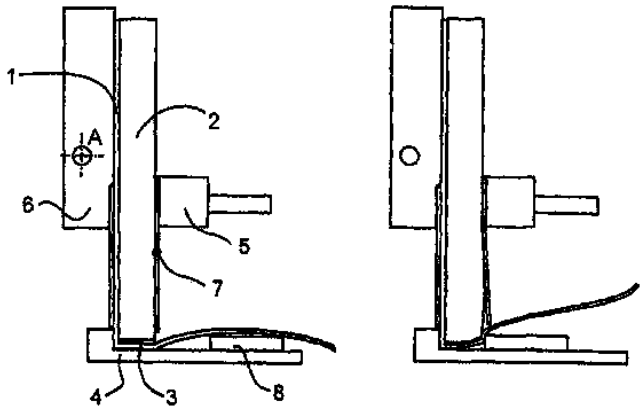

ΑΡΙΘΜΟΣ ΕΥΡ. Δ.Ε. ***(11):*****3067547**
ΑΡΙΘ. ΕΛΛ. ΚΑΤΑΘΕΣΗΣ *(21):*20080403431
ΗΜΕΡ. ΕΛΛ. ΚΑΤΑΘΕΣΗΣ *(22):*10/12/2008
ΑΡΙΘ./ΗΜΕΡ. ΔΗΜΟΣΙΕΥΣΗΣ
*ΕΥΡΩΠΑΪΚΟΥ ΔΙΠΛΩΜΑΤΟΣ(87):*1456405 - 17/09/2008
ΑΡΙΘ./ΗΜΕΡ. ΔΗΜΟΣΙΕΥΣΗΣ
ΕΥΡΩΠΑΪΚΗΣ ΑΙΤΗΣΗΣ *(86):*02805875.8--19/12/2002
ΔΙΚΑΙΟΥΧΟΣ *(73):*1)ACTIAL Farmaceutica Lda.
Rua dos Ferreiros, 260, P-9000-082 Funchal, ΠΟΡΤΟΓΑΛΙΑ
ΣΥΜΒ. ΠΡΟΤΕΡΑΙΟΤΗΤΕΣ *(30):*20011100-21/12/2001-IE
ΕΦΕΥΡΕΤΗΣ *(72):*1)DE SIMONE, Claudio
ΕΙΔΙΚΟΣ ΠΛΗΡΕΞΟΥΣΙΟΣ *(74):*ΡΟΥΣΣΟΥ ΑΝΝΑ
Κουμπάρη 2, 10674 ΑΘΗΝΑ
ΑΝΤΙΚΛΗΤΟΣ *(74):*ΠΑΠΑΚΩΝΣΤΑΝΤΙΝΟΥ ΕΛΕΝΗ
Κουμπάρη 2,10674 ΑΘΗΝΑ
ΤΙΤΛΟΣ ΕΦΕΥΡΕΣΗΣ ***(54):*****ΜΕΘΟΔΟΣ ΚΑΙ ΤΥΠΟΠΟΙΗΜΕΝΗ ΣΥΣΚΕΥΑΣΙΑ ΓΙΑ ΑΝΙΧΝΕΥΣΗ ΤΗΣ ΑΛΚΑΛΙΚΗΣ ΣΦΙΓΓΟΜΥΕΛΙΝΑΣΗΣ**

ΠΕΡΙΛΗΨΗ(57)

Μια αναλυτική φθορισμομετρική μέθοδος και μια τυποποιημένη συσκευασία για χρήση σε μια τέτοια μέθοδο αποκαλύπτονται, για προσδιορισμό της παρουσίας αλκαλικής σφιγγομυελινάσης (SMάσης) στα κόπρανα ενός ασθενούς που χρειάζεται έναν τέτοιο προσδιορισμόαφού η αλκαλική SMάση είναι δείκτης σοβαρών παθολογικών καταστάσεων, όπως καρκίνου του κόλου.

ΑΡΙΘΜΟΣ ΕΥΡ. Δ.Ε. ***(11):*****3067548**
ΑΡΙΘ. ΕΛΛ. ΚΑΤΑΘΕΣΗΣ *(21):*20080403432
ΗΜΕΡ. ΕΛΛ. ΚΑΤΑΘΕΣΗΣ *(22):*10/12/2008
ΑΡΙΘ./ΗΜΕΡ. ΔΗΜΟΣΙΕΥΣΗΣ
*ΕΥΡΩΠΑΪΚΟΥ ΔΙΠΛΩΜΑΤΟΣ(87):*1615014 - 10/09/2008
ΑΡΙΘ./ΗΜΕΡ. ΔΗΜΟΣΙΕΥΣΗΣ
ΕΥΡΩΠΑΪΚΗΣ ΑΙΤΗΣΗΣ *(86):*05291448.8--05/07/2005
ΔΙΚΑΙΟΥΧΟΣ *(73):*1)Etablissements MAGYAR
13, avenue Albert 1er, 21000 Dijon, ΓΑΛΛΙΑ
ΣΥΜΒ. ΠΡΟΤΕΡΑΙΟΤΗΤΕΣ *(30):*0407484-06/07/2004-FR
ΕΦΕΥΡΕΤΗΣ *(72):*1)Magyar, Georges
ΕΙΔΙΚΟΣ ΠΛΗΡΕΞΟΥΣΙΟΣ *(74):*ΡΟΥΣΣΟΥ ΑΝΝΑ
Κουμπάρη 2, 10674 ΑΘΗΝΑ
ΑΝΤΙΚΛΗΤΟΣ *(74):*ΠΑΠΑΚΩΝΣΤΑΝΤΙΝΟΥ ΕΛΕΝΗ
Κουμπάρη 2,10674 ΑΘΗΝΑ
ΤΙΤΛΟΣ ΕΦΕΥΡΕΣΗΣ ***(54):*****ΔΙΑΤΑΞΗ ΔΕΙΓΜΑΤΟΛΗΨΙΑΣ ΥΓΡΟΥ ΑΠΟ ΕΝΑ ΚΥΚΛΩΜΑ ΑΝΤΛΗΣΕΩΣ ΚΑΙ ΜΕΘΟΔΟΣ ΚΑΘΑΡΙΣΜΟΥ ΑΥΤΗΣ ΤΗΣ ΔΙΑΤΑΞΕΩΣ**

ΠΕΡΙΛΗΨΗ(57)

Η παρούσα εφεύρεση αφορά μία διάταξη δειγματοληψίας υγρού (1) που παρεμβάλλεται στον αγωγό (10) ενός κυκλώματος αντλήσεως. Αυτή η διάταξη περιλαμβάνει μία κεφαλή δειγματοληψίας (20) συναρμολογημένη στο άκρο ενός εμβόλου και από την οποία αναχωρούν κοίλες βελόνες (31, 32) συνδεδεμένες σε ένα ανάντι στόμιο εισόδου (21) και ένα κατάντι στόμιο εκκενώσεως (22). Αυτές οι βελόνες έχουν προσαρμοσθεί για να διασχίζουν μία διατρύσιμη μεμβράνη (4) ενός φιαλιδίου δείγματος (2). Σύμφωνα με την εφεύρεση, ένακύκλωμα αερισμού (13, 23) συνδέεται σε μία τρίτη κοίλη βελόνα (33) εγκατεστημένη μεταξύ των δύο άλλων σε ύψος ελαφρά μεγαλύτερο από αυτές τις τελευταίες προκειμένου να επιτρέπει ώστε να μην πληρούται ένα ανώτερο τμήμα του φιαλιδίου δείγματος.

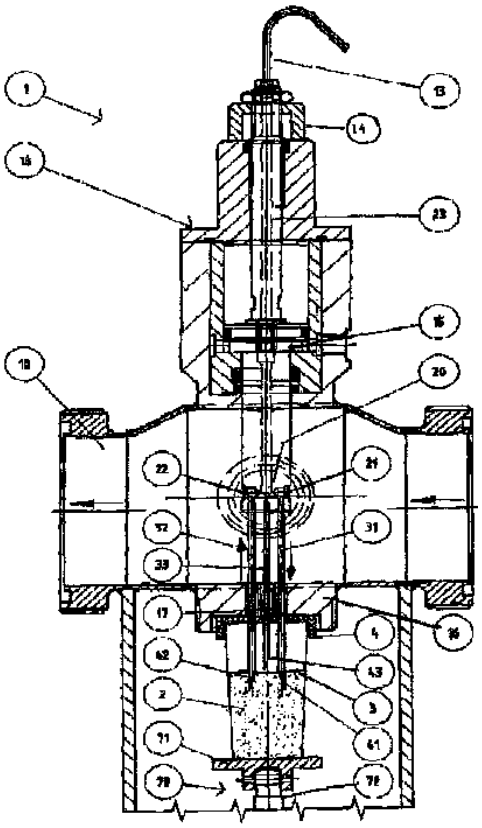

ΑΡΙΘΜΟΣ ΕΥΡ. Δ.Ε. ***(11):3067549***
ΑΡΙΘ. ΕΛΛ. ΚΑΤΑΘΕΣΗΣ *(21):*20080403433
ΗΜΕΡ. ΕΛΛ. ΚΑΤΑΘΕΣΗΣ *(22):*10/12/2008
ΑΡΙΘ./ΗΜΕΡ. ΔΗΜΟΣΙΕΥΣΗΣ
*ΕΥΡΩΠΑΪΚΟΥ ΔΙΠΛΩΜΑΤΟΣ(87):*0986314 - 10/09/2008
ΑΡΙΘ./ΗΜΕΡ. ΔΗΜΟΣΙΕΥΣΗΣ
ΕΥΡΩΠΑΪΚΗΣ ΑΙΤΗΣΗΣ *(86):*98925189.7--03/06/1998
ΔΙΚΑΙΟΥΧΟΣ *(73):*1)Ganeden Biotech, Inc.
8738-6 Villa La Jolla Drive, La Jolla, CA 92037, ΗΝΩΜΕΝΕΣ ΠΟΛΙΤΕΙΕΣ ΤΗΣ ΑΜΕΡΙΚΗΣ
ΣΥΜΒ. ΠΡΟΤΕΡΑΙΟΤΗΤΕΣ *(30):*48452 P-03/06/1997-US
ΕΦΕΥΡΕΤΗΣ *(72):*1)FARMER, Sean
2)MIKHAIL, Robert, J.
ΕΙΔΙΚΟΣ ΠΛΗΡΕΞΟΥΣΙΟΣ *(74):*ΡΟΥΣΣΟΥ ΑΝΝΑ
Κουμπάρη 2, 10674 ΑΘΗΝΑ
ΑΝΤΙΚΛΗΤΟΣ *(74):*ΠΑΠΑΚΩΝΣΤΑΝΤΙΝΟΥ ΕΛΕΝΗ
Κουμπάρη 2,10674 ΑΘΗΝΑ
ΤΙΤΛΟΣ ΕΦΕΥΡΕΣΗΣ ***(54):*****ΠΡΟΒΙΟΤΙΚΟ ΒΑΚΤΗΡΙΟ ΓΑΛΑΚΤΙΚΟΥ ΟΞΕΟΣ ΓΙΑ ΤΗΝ ΑΝΤΙΜΕΤΩΠΙΣΗ ΒΑΚΤΗΡΙΑΚΩΝ ΛΟΙΜΩΞΕΩΝ ΣΥΝΔΕΟΜΕΝΩΝ ΜΕ SIDS**

ΠΕΡΙΛΗΨΗ(57)

Συνθέσεις οι οποίες περιλαμβάνουν ένα μη-παθογόνο βακτήριο το οποίο παράγει γαλακτικό οξύ, όπως ένα Bacillus είδος, σπόρους ή ένα εξωκυτταρικό προϊόν B. coagulans, μορφοποιημένες για στοματική χορήγηση στην εντερική οδό για παρεμπόδιση βακτηριακών γαστρεντερικών λοιμώξεων περιγράφονται. Μέθοδοι και συστήματα τα οποία χρησιμοποιούν τις συνθέσεις για αντιμετώπιση γαστρεντερικών λοιμώξεων, ειδικότερα του συνδρόμου αιφνίδιου θανάτου βρεφών (SIDS) επίσης γνωστοποιούνται.

ΑΡΙΘΜΟΣ ΕΥΡ. Δ.Ε. ***(11):3067550***
ΑΡΙΘ. ΕΛΛ. ΚΑΤΑΘΕΣΗΣ *(21):*20080403434
ΗΜΕΡ. ΕΛΛ. ΚΑΤΑΘΕΣΗΣ *(22):*10/12/2008
ΑΡΙΘ./ΗΜΕΡ. ΔΗΜΟΣΙΕΥΣΗΣ
*ΕΥΡΩΠΑΪΚΟΥ ΔΙΠΛΩΜΑΤΟΣ(87):*1268522 - 17/09/2008
ΑΡΙΘ./ΗΜΕΡ. ΔΗΜΟΣΙΕΥΣΗΣ
ΕΥΡΩΠΑΪΚΗΣ ΑΙΤΗΣΗΣ *(86):*01933682.5--12/03/2001
ΔΙΚΑΙΟΥΧΟΣ *(73):*1)AEterna Zentaris GmbH
Weismullerstrasse 50, 60314 Frankfurt, ΓΕΡΜΑΝΙΑ
ΣΥΜΒ. ΠΡΟΤΕΡΑΙΟΤΗΤΕΣ *(30):*525007-14/03/2000-US
ΕΦΕΥΡΕΤΗΣ *(72):*1)BERND, Michael
2)KUTSCHER, Bernhard
3)GUNTHER, Eckhard
4)ROMEIS, Peter
5)REISSMANN, Thomas
6)BECKERS, Thomas
ΕΙΔΙΚΟΣ ΠΛΗΡΕΞΟΥΣΙΟΣ *(74):*ΡΟΥΣΣΟΥ ΑΝΝΑ
Κουμπάρη 2, 10674 ΑΘΗΝΑ
ΑΝΤΙΚΛΗΤΟΣ *(74):*ΠΑΠΑΚΩΝΣΤΑΝΤΙΝΟΥ ΕΛΕΝΗ
Κουμπάρη 2,10674 ΑΘΗΝΑ
ΤΙΤΛΟΣ ΕΦΕΥΡΕΣΗΣ ***(54):*****ΑΝΤΑΓΩΝΙΣΤΕΣ ΤΗΣ LH-RH, ΠΑΡΑΣΚΕΥΗ ΚΑΙ ΧΡΗΣΗ ΤΟΥΣ ΩΣ ΦΑΡΜΑΚΩΝ**

ΠΕΡΙΛΗΨΗ(57)

Η εφεύρεση αφορά πεπτίδια, τα οποία περιέχουν ένα N-μεθυλιωμένο δομικό στοιχείο αμινοξέος και έχουν βελτιωμένη διαλυτότητα στο νερό. Φάρμακα, στα οποία περιέχονται τα σύμφωνα με την εφεύρεση πεπτίδια, μπορούν να χρησιμοποιηθούν στη θεραπεία ορμονοεξαρτώμενων όγκων και επηρεαζόμενων από ορμόνες μη κακοήθων νόσων.

ΑΡΙΘΜΟΣ ΕΥΡ. Δ.Ε. ***(11):3067551***
ΑΡΙΘ. ΕΛΛ. ΚΑΤΑΘΕΣΗΣ *(21):*20080403435
ΗΜΕΡ. ΕΛΛ. ΚΑΤΑΘΕΣΗΣ *(22):*10/12/2008
ΑΡΙΘ./ΗΜΕΡ. ΔΗΜΟΣΙΕΥΣΗΣ
*ΕΥΡΩΠΑΪΚΟΥ ΔΙΠΛΩΜΑΤΟΣ(87):*1181867 - 10/09/2008
ΑΡΙΘ./ΗΜΕΡ. ΔΗΜΟΣΙΕΥΣΗΣ
ΕΥΡΩΠΑΪΚΗΣ ΑΙΤΗΣΗΣ *(86):*01125692.2--18/02/1999
ΔΙΚΑΙΟΥΧΟΣ *(73):*1)PURATOS N.V.
Industrialaan 25, 1702 Groot-Bijgaarden, ΒΕΛΓΙΟ
ΣΥΜΒ. ΠΡΟΤΕΡΑΙΟΤΗΤΕΣ *(30):*98870039-26/02/1998-EP
ΕΦΕΥΡΕΤΗΣ *(72):*1)Arnaut, Filip
2)Janke, Hans-Christian
ΕΙΔΙΚΟΣ ΠΛΗΡΕΞΟΥΣΙΟΣ *(74):*ΑΘΑΝΑΣΙΑΔΟΥ ΜΑΡΙΑ
Κουμπάρη 2, 10674 ΑΘΗΝΑ
ΑΝΤΙΚΛΗΤΟΣ *(74):*ΠΑΠΑΚΩΝΣΤΑΝΤΙΝΟΥ ΕΛΕΝΗ
Κουμπάρη 2,10674 ΑΘΗΝΑ
ΤΙΤΛΟΣ ΕΦΕΥΡΕΣΗΣ ***(54):ΚΟΚΚΟΠΟΙΗΜΕΝΟ ΒΕΛΤΙΩΤΙΚΟ ΨΩΜΙΟΥ ΓΙΑ ΤΗΝ ΠΑΡΑΓΩΓΗ ΑΡΤΟΣΚΕΥΑΣΜΑΤΩΝ***

ΠΕΡΙΛΗΨΗ(57)

Η παρούσα εφεύρεση σχετίζεται με ένα βελτιωτικό ψωμιού σε μορφή σκόνης, με το χαρακτηριστικό ότι αποτελείται από συσσωματωμένα σωματίδια που έχουν ένα μέσο μέγεθος σωματιδίων τουλάχιστον 250 μπα. Η παρούσα εφεύρεση επίσης σχετίζεται με τη μέθοδο παραγωγής του αναφερθέντος βελτιωτικού.

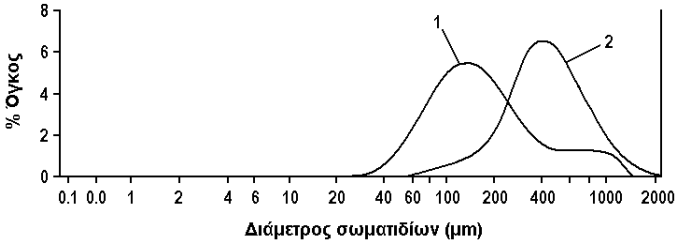

ΑΡΙΘΜΟΣ ΕΥΡ. Δ.Ε. ***(11):3067552***
ΑΡΙΘ. ΕΛΛ. ΚΑΤΑΘΕΣΗΣ *(21):*20080403436
ΗΜΕΡ. ΕΛΛ. ΚΑΤΑΘΕΣΗΣ *(22):*11/12/2008
ΑΡΙΘ./ΗΜΕΡ. ΔΗΜΟΣΙΕΥΣΗΣ
*ΕΥΡΩΠΑΪΚΟΥ ΔΙΠΛΩΜΑΤΟΣ(87):*1430781 - 08/10/2008
ΑΡΙΘ./ΗΜΕΡ. ΔΗΜΟΣΙΕΥΣΗΣ
ΕΥΡΩΠΑΪΚΗΣ ΑΙΤΗΣΗΣ *(86):*03078820.2--03/12/2003
ΔΙΚΑΙΟΥΧΟΣ *(73):*1)Unilever N.V.
Weena 455, 3013 AL Rotterdam, ΟΛΛΑΝΔΙΑ
2)Unilever PLC
Unilever House Blackfriars, London Greater London EC4P 4BQ, ΜΕΓΑΛΗ ΒΡΕΤΑΝΝΙΑ
ΣΥΜΒ. ΠΡΟΤΕΡΑΙΟΤΗΤΕΣ *(30):*02080443-18/12/2002-EP
ΕΦΕΥΡΕΤΗΣ *(72):*1)Van Buuren, Jan
2)Dol, Georg
3)Van Putte, Karel, Petrus, Agnes, Maria
ΕΙΔΙΚΟΣ ΠΛΗΡΕΞΟΥΣΙΟΣ *(74):*ΤΣΙΜΙΚΑΛΗΣ ΑΘΑΝΑΣΙΟΣ
Ν. Βάμβα 1, 10674 ΑΘΗΝΑ
ΑΝΤΙΚΛΗΤΟΣ *(74):*ΤΣΙΜΙΚΑΛΗΣ ΑΘΑΝΑΣΙΟΣ
Ν. Βάμβα 1,10674 ΑΘΗΝΑ
ΤΙΤΛΟΣ ΕΦΕΥΡΕΣΗΣ ***(54):ΜΕΘΟΔΟΣ ΠΑΡΑΓΩΓΗΣ ΕΛΑΙΟΛΑΔΟΥ***

ΠΕΡΙΛΗΨΗ(57)

Μια μέθοδος τροποποίησης της γεύσης ενός αρχικού ελαιολάδου με χρήση μιας μεθόδου που περιλαμβάνει τα εξής στάδια: - φόρτωση με ελαιόκαρπα ενός πολτοποιητή ελαιοκάρπων, - πολτοποίηση των ελαιοκάρπων, κατά προτίμηση σε θερμοκρασία 20 37 βαθμούς Κελσίου, - εφαρμογή στους πολτοποιημένους ελαιόκαρπους για 15 - 60 λεπτά μιας διαδικασίας μάλαξης, σε θερμοκρασίες 20 - 37 βαθμούς Κελσίου, - όπου η αναφερόμενη επεξεργασία των ελαιών γίνεται παρουσία αναμεμιγμένου ελαιολάδου, και η συγκέντρωση του αναμεμιγμένου ελαιολάδου στο μίγμα επεξεργασίας επιλέγεται μεταξύ 5-35 τοις εκατό κατά βάρος, όπου το ποσοστό υπολογίζεται με βάση το συνολικό μίγμα της μεθόδου, - διαχωρισμό της υγρής φάσης από τον πολτό μάλαξης, - συλλογή του ελαιολάδου από την συλλεγμένη υγρή φάση.

ΑΡΙΘΜΟΣ ΕΥΡ. Δ.Ε. ***(11):3067553***
ΑΡΙΘ. ΕΛΛ. ΚΑΤΑΘΕΣΗΣ *(21):*20080403437
ΗΜΕΡ. ΕΛΛ. ΚΑΤΑΘΕΣΗΣ *(22):*11/12/2008
ΑΡΙΘ./ΗΜΕΡ. ΔΗΜΟΣΙΕΥΣΗΣ
*ΕΥΡΩΠΑΪΚΟΥ ΔΙΠΛΩΜΑΤΟΣ(87):*1346317 - 08/10/2008
ΑΡΙΘ./ΗΜΕΡ. ΔΗΜΟΣΙΕΥΣΗΣ
ΕΥΡΩΠΑΪΚΗΣ ΑΙΤΗΣΗΣ *(86):*01983748.3--28/11/2001
ΔΙΚΑΙΟΥΧΟΣ *(73):*1)Landis+Gyr AG
Feldstrasse 1, 6300 Zug, ΕΛΒΕΤΙΑ
ΣΥΜΒ. ΠΡΟΤΕΡΑΙΟΤΗΤΕΣ *(30):*10062807-15/12/2000-DE
ΕΦΕΥΡΕΤΗΣ *(72):*1)BURGI, Ernst
ΕΙΔΙΚΟΣ ΠΛΗΡΕΞΟΥΣΙΟΣ *(74):*ΤΣΙΜΙΚΑΛΗΣ ΑΘΑΝΑΣΙΟΣ
Ν. Βάμβα 1, 10674 ΑΘΗΝΑ
ΑΝΤΙΚΛΗΤΟΣ *(74):*ΤΣΙΜΙΚΑΛΗΣ ΑΘΑΝΑΣΙΟΣ
Ν. Βάμβα 1,10674 ΑΘΗΝΑ
ΤΙΤΛΟΣ ΕΦΕΥΡΕΣΗΣ ***(54):*****ΜΗΧΑΝΙΣΜΟΣ ΜΕΤΡΗΣΗΣ ΜΟΝΗΣ ΦΟΡΑΣ**

ΠΕΡΙΛΗΨΗ(57)

Η εφεύρεση αναφέρεται σε ένα μηχανισμό μέτρησης μονής φοράς, ο οποίος περιλαμβάνει ένα κινούμενο ατέρμονα τροχό (1) και τουλάχιστο ένα μέσο ένδειξης με αριθμούς (3), το οποίο κινείται με την περιστροφή του ατέρμονα τροχού (1). Ο ατέρμονας τροχός (1)συνδέεται σε ένα πρώτο τροχό συστήματος (8) μέσω ενός πρώτου συστήματος καστάνιας με δόντια εμπλοκής και νύχια αναστολής (6, 7a, b). Το πρώτο αυτό σύστημα καστάνιας με δόντια εμπλοκής και νύχια αναστολής (6, 7a, b) περιλαμβάνει τουλάχιστο ένα πρώτο ζεύγος νυχιών αναστολής (7a, b) με δύο συνδεόμενα νύχια αναστολής (7a, b) που εργάζονται αλληλοδιάδοχα. Επιπλέον ένας τροχός αναστροφής (10) μπορεί να κινείται από τον ατέρμονα τροχό (1) , ο οποίος συνδέεται σε ένα δεύτερο τροχό συστήματος (14) μέσω ενός δεύτερου συστήματος καστάνιας με δόντια εμπλοκής και νύχια αναστολής (12, 13a, b). Το δεύτερο αυτό σύστημα καστάνιας με δόντια εμπλοκής και νύχια αναστολής (12, 13a, b) περιλαμβάνει ένα δεύτερο ζεύγος νυχιών αναστολής (13a, b) με δύο συνδεόμενανύχια αναστολής (13a, b) που εργάζονται αλληλοδιάδοχα. Σύμφωνα με την εφεύρεση μπορεί να επιτυγχάνεται μια όσο το δυνατόν πιο ακριβής άθροιση και απεικόνιση καταναλισκόμενων μονάδων ενέργειας ακόμη και σε περίπτωση αλλαγής της φοράς, όπου τουλάχιστοένα νύχι αναστολής (7a, b ή 13a, b) σε κάθε ένα από το πρώτο και το δεύτερο συστήματα καστάνιας με δόντια εμπλοκής και νύχια αναστολής (6, 7a, b και 12, 13a, b) είναι σε θέση εμπλοκής, κατευθυνόμενο προς ένα δόντι εμπλοκής (6, 12) ή είναι σε άμεση επαφή με ένα δόντι εμπλοκής (6, 12)

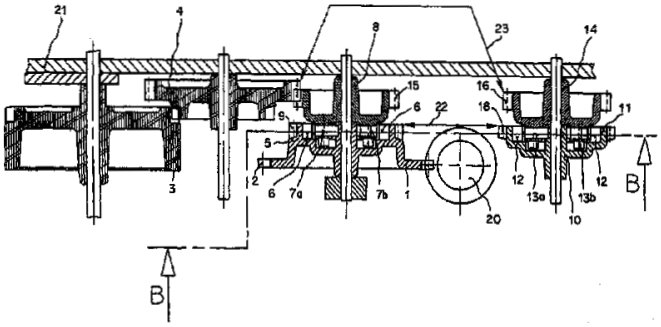

ΑΡΙΘΜΟΣ ΕΥΡ. Δ.Ε. ***(11):3067554***
ΑΡΙΘ. ΕΛΛ. ΚΑΤΑΘΕΣΗΣ *(21):*20080403438
ΗΜΕΡ. ΕΛΛ. ΚΑΤΑΘΕΣΗΣ *(22):*11/12/2008
ΑΡΙΘ./ΗΜΕΡ. ΔΗΜΟΣΙΕΥΣΗΣ
*ΕΥΡΩΠΑΪΚΟΥ ΔΙΠΛΩΜΑΤΟΣ(87):*1778680 - 08/10/2008
ΑΡΙΘ./ΗΜΕΡ. ΔΗΜΟΣΙΕΥΣΗΣ
ΕΥΡΩΠΑΪΚΗΣ ΑΙΤΗΣΗΣ *(86):*05776804.6--09/08/2005
ΔΙΚΑΙΟΥΧΟΣ *(73):*1)Grunenthal GmbH
Zieglerstrasse 6, 52078 Aachen, ΓΕΡΜΑΝΙΑ
ΣΥΜΒ. ΠΡΟΤΕΡΑΙΟΤΗΤΕΣ *(30):*102004039382-13/08/2004-DE
ΕΦΕΥΡΕΤΗΣ *(72):*1)SUNDERMANN, Bernd
2)HINZE, Claudia
3)SCHICK, Hans
4)SONNENSCHEIN, Helmut
ΕΙΔΙΚΟΣ ΠΛΗΡΕΞΟΥΣΙΟΣ *(74):*ΤΣΙΜΙΚΑΛΗΣ ΑΘΑΝΑΣΙΟΣ
Ν. Βάμβα 1, 10674 ΑΘΗΝΑ
ΑΝΤΙΚΛΗΤΟΣ *(74):*ΤΣΙΜΙΚΑΛΗΣ ΑΘΑΝΑΣΙΟΣ
Ν. Βάμβα 1,10674 ΑΘΗΝΑ
ΤΙΤΛΟΣ ΕΦΕΥΡΕΣΗΣ ***(54):*****ΣΠΕΙΡΟΚΥΚΛΙΚΑ ΠΑΡΑΓΩΓΑ ΚΥΚΛΟΕΞΑΝΙΟΥ**

ΠΕΡΙΛΗΨΗ(57)

Η παρούσα εφεύρεση αφορά σπειροκυκλικά παράγωγα κυκλοεξανίου, μεθόδους για την παρασκευή τους, φάρμακα που περιέχουν τις ενώσεις αυτές και τη χρησιμοποίηση σπειροκυκλικών παραγώγων κυκλοεξανίου για την παρασκευή φαρμάκων.

ΑΡΙΘΜΟΣ ΕΥΡ. Δ.Ε. ***(11):3067555***
ΑΡΙΘ. ΕΛΛ. ΚΑΤΑΘΕΣΗΣ *(21):*20080403439
ΗΜΕΡ. ΕΛΛ. ΚΑΤΑΘΕΣΗΣ *(22):*11/12/2008
ΑΡΙΘ./ΗΜΕΡ. ΔΗΜΟΣΙΕΥΣΗΣ
*ΕΥΡΩΠΑΪΚΟΥ ΔΙΠΛΩΜΑΤΟΣ(87):*1533423 - 24/09/2008
ΑΡΙΘ./ΗΜΕΡ. ΔΗΜΟΣΙΕΥΣΗΣ
ΕΥΡΩΠΑΪΚΗΣ ΑΙΤΗΣΗΣ *(86):*04292504.0--21/10/2004
ΔΙΚΑΙΟΥΧΟΣ *(73):*1)SEC ENVEL
22 RUE PIERRE MORIN,77250 MORET SUR LOING, ΓΑΛΛΙΑ
ΣΥΜΒ. ΠΡΟΤΕΡΑΙΟΤΗΤΕΣ *(30):*0313475-18/11/2003-FR
ΕΦΕΥΡΕΤΗΣ *(72):*1)Dupuis, Jean-Claude
2)Proudy, Pascal
ΕΙΔΙΚΟΣ ΠΛΗΡΕΞΟΥΣΙΟΣ *(74):*ΤΣΙΜΙΚΑΛΗΣ ΑΘΑΝΑΣΙΟΣ
Ν. Βάμβα 1, 10674 ΑΘΗΝΑ
ΑΝΤΙΚΛΗΤΟΣ *(74):*ΤΣΙΜΙΚΑΛΗΣ ΑΘΑΝΑΣΙΟΣ
Ν. Βάμβα 1,10674 ΑΘΗΝΑ
ΤΙΤΛΟΣ ΕΦΕΥΡΕΣΗΣ ***(54):ΜΕΘΟΔΟΣ ΑΠΟΡΡΟΦΗΣΕΩΣ ΚΡΟΥΣΕΩΝ ΕΠΙ ΕΝΟΣ ΔΙΑΦΡΑΓΜΑΤΟΣ ΑΣΦΑΛΕΙΑΣ ΔΙΑ ΟΔΟΥΣ ΚΥΚΛΟΦΟΡΙΑΣ ΚΑΙ ΔΙΑΦΡΑΓΜΑ ΠΡΟΣ ΧΡΗΣΙΜΟΠΟΙΗΣΗ***

ΠΕΡΙΛΗΨΗ(57)

Η εφεύρεση αυτή συνίσταται εις την απορρόφηση τουλάχιστον ενός μέρους της ενεργείας μιας κρούσεως δια μεταθέσεως του κιγκλιδώματος από μια θέση «αναπαύσεως», εις την οποία δυο πλατιά μακριά ελάσματα κιγκλιδώματος μετατίθενται ως προς ένα κατακόρυφο επίπεδο και ένα οριζόντιο επίπεδο προς μια θέση που ονομάζεται «λειτουργίας», εις την οποία τουλάχιστον δυο πλατιά μακριά ελάσματα έχουν τάση να τοποθετούνται σε κατακόρυφο σειρά. Ένα διάφραγμα ασφαλείας εφαρμογής της μεθόδου περιλαμβάνει εις τη θέσηλειτουργίας τουλάχιστον ένα κιγκλίδωμα (14) υποστηριζόμενο με υποστηρίγματα (11), όπου το κιγκλίδωμα (14) περιλαμβάνει τουλάχιστον δυο μακριά πλατιά ελάσματα (141, 142) οριζόντια παράλληλα, συνδυαζόμενα με παρεμβαλλόμενα τεμάχια (143) εις το οποίο είναι συνδεδεμένο το κιγκλίδωμα (14) με τα υποστηρίγματα (11) δια των μέσων συγκρατήσεως (12) σε κάθε υποστήριγμα (11) εις τη θέση αναπαύσεως, εις την οποία τουλάχιστον δυο μακριά πλατιά ελάσματα (141, 142) έχουν μεταφερθεί σε σχέση προς ένα κατακόρυφο επίπεδο και προς ένα οριζόντιο επίπεδο, όπου τα μέσα συγκρατήσεως (12) είναι κλιμακωμένα δια να υποχωρούν εις την περίπτωση κρούσεως, ώστε το κιγκλίδωμα (14) εις τη θέση αναπαύσεως να μετατίθεται στη θέση λειτουργίας, εις την οποία τουλάχιστον δυο πλατιά μακριά ελάσματα (141, 142) είναι τοποθετημένα στη σειρά ουσιαστικά σε σχέση προς ένα κατακόρυφο επίπεδο (V).

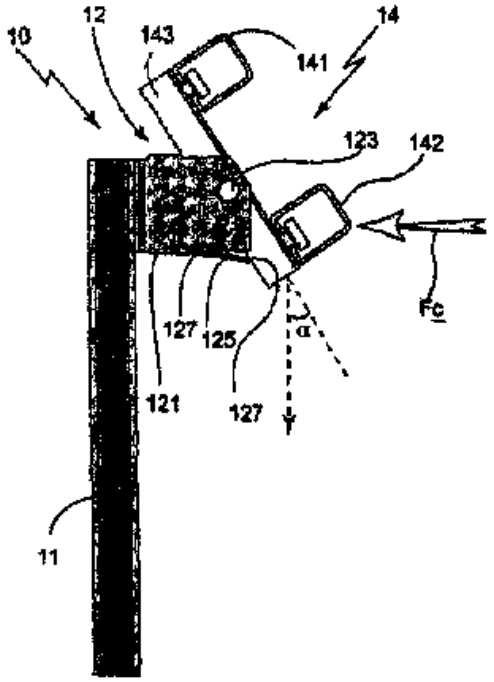

ΑΡΙΘΜΟΣ ΕΥΡ. Δ.Ε. ***(11):3067556***
ΑΡΙΘ. ΕΛΛ. ΚΑΤΑΘΕΣΗΣ *(21):*20080403440
ΗΜΕΡ. ΕΛΛ. ΚΑΤΑΘΕΣΗΣ *(22):*11/12/2008
ΑΡΙΘ./ΗΜΕΡ. ΔΗΜΟΣΙΕΥΣΗΣ
*ΕΥΡΩΠΑΪΚΟΥ ΔΙΠΛΩΜΑΤΟΣ(87):*1303600 - 15/10/2008
ΑΡΙΘ./ΗΜΕΡ. ΔΗΜΟΣΙΕΥΣΗΣ
ΕΥΡΩΠΑΪΚΗΣ ΑΙΤΗΣΗΣ *(86):*00969730.1--12/10/2000
ΔΙΚΑΙΟΥΧΟΣ *(73):*1)Xigen S.A.
Rue des Terreaux 17 (4eme etage), 1003 Lausanne, ΕΛΒΕΤΙΑ
ΣΥΜΒ. ΠΡΟΤΕΡΑΙΟΤΗΤΕΣ *(30):*158774 P-12/10/1999-US
503954-14/02/2000-US
ΕΦΕΥΡΕΤΗΣ *(72):*1)BONNY, Christophe
ΕΙΔΙΚΟΣ ΠΛΗΡΕΞΟΥΣΙΟΣ *(74):*ΤΣΙΜΙΚΑΛΗΣ ΑΘΑΝΑΣΙΟΣ
Ν. Βάμβα 1, 10674 ΑΘΗΝΑ
ΑΝΤΙΚΛΗΤΟΣ *(74):*ΤΣΙΜΙΚΑΛΗΣ ΑΘΑΝΑΣΙΟΣ
Ν. Βάμβα 1,10674 ΑΘΗΝΑ
ΤΙΤΛΟΣ ΕΦΕΥΡΕΣΗΣ ***(54):ΚΥΤΤΑΡΟΔΙΑΠΕΡΑΤΟΙ ΠΕΠΤΙΔΙΚΟΙ ΑΝΑΣΤΟΛΕΙΣ ΤΗΣ JNK ΟΔΟΥ ΜΕΤΑΓΩΓΗΣ ΣΗΜΑΤΟΣ***

ΠΕΡΙΛΗΨΗ(57)

Η εφεύρεση παρουσιάζει κυτταροδιαπερατά πεπτίδια, τα οποία δεσμεύονται στις JNK πρωτεΐνες και αναστέλλουν τις δράσεις που μεσολαβούνται από την JNK σε κύτταρα που εκφράζουν την JNK.

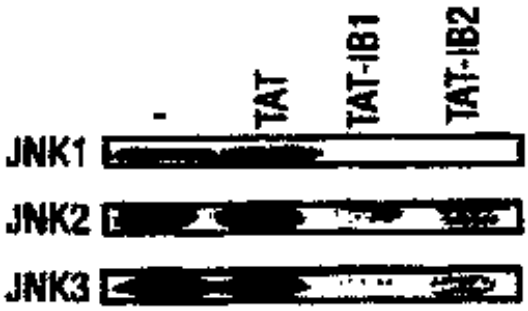

ΑΡΙΘΜΟΣ ΕΥΡ. Δ.Ε. ***(11):3067557***
ΑΡΙΘ. ΕΛΛ. ΚΑΤΑΘΕΣΗΣ *(21):*20080403441
ΗΜΕΡ. ΕΛΛ. ΚΑΤΑΘΕΣΗΣ *(22):*11/12/2008
ΑΡΙΘ./ΗΜΕΡ. ΔΗΜΟΣΙΕΥΣΗΣ
*ΕΥΡΩΠΑΪΚΟΥ ΔΙΠΛΩΜΑΤΟΣ(87):*1734823 - 15/10/2008
ΑΡΙΘ./ΗΜΕΡ. ΔΗΜΟΣΙΕΥΣΗΣ
ΕΥΡΩΠΑΪΚΗΣ ΑΙΤΗΣΗΣ *(86):*05731882.6--30/03/2005
ΔΙΚΑΙΟΥΧΟΣ *(73):*1)BASF SE
67056 Ludwigshafen, ΓΕΡΜΑΝΙΑ
ΣΥΜΒ. ΠΡΟΤΕΡΑΙΟΤΗΤΕΣ *(30):*558131 P-01/04/2004-US
ΕΦΕΥΡΕΤΗΣ *(72):*1)SIEVERNICH, Bernd
2)BRIX, Horst, Dieter
3)MALEFYT, Tim
ΕΙΔΙΚΟΣ ΠΛΗΡΕΞΟΥΣΙΟΣ *(74):*ΤΣΙΜΙΚΑΛΗΣ ΑΘΑΝΑΣΙΟΣ
Ν. Βάμβα 1, 10674 ΑΘΗΝΑ
ΑΝΤΙΚΛΗΤΟΣ *(74):*ΤΣΙΜΙΚΑΛΗΣ ΑΘΑΝΑΣΙΟΣ
Ν. Βάμβα 1,10674 ΑΘΗΝΑ
ΤΙΤΛΟΣ ΕΦΕΥΡΕΣΗΣ ***(54):ΣΥΝΕΡΓΙΣΤΙΚΗΣ ΔΡΑΣΗΣ ΦΥΤΟΚΤΟΝΑ ΜΙΓΜΑΤΑ***

ΠΕΡΙΛΗΨΗ(57)

Ένα συνεργιστικό φυτοκτόνο μίγμα που περιέχει Α) μια ένωση που επιλέγεται από την ομάδα που περιλαμβάνει ιμιδαζολινόνες, σουλφονυλουρίες και σουλφοναμίδια, συμπεριλαμβανομένων των αντίστοιχών τους ισομερών όπως επίσης και των αντίστοιχών τους περιβαλλοντικώς συμβατών αλάτων ή εστέρων ή αμιδίων ή άλλων παραγώγων, και Β) τουλάχιστον μια φυτοκτόνο ένωση της ομάδας των χλωρο ακεταμιδίων, οξυακεταμιδίων και τετραζολινονών όπως επίσης και quinmerac συμπεριλαμβανομένων των αντίστοιχών τους ισομερών όπως επίσης και των αντίστοιχών τους περιβαλλοντικώς συμβατών αλάτων ή εστέρων ή αμιδίων ή άλλων παραγώγων, και, αν επιθυμείται, Γ) τουλάχιστον μια φυτοκτόνο ένωση που επιλέγεται από την ομάδα που περιλαμβάνει clomazone, atrazin, dichlormid, benoxacor,LAB-145138, MG-191, MON-13900, cyometrinil, oxabetrinil, fluxofenim, flurazole, naphtalicacidanhydride, fenchlorim, fenchlorazol, mefenpyr, cloquintocet (συμπεριλαμβανομένης της ένυδρης μορφής/-ων του), 1-αιθυλο-4-υδροξυ-3-(1Η-τετραζολ-5-υλ)-1Η-κινολιν-2-όνη, 4-καρβοξυμεθυλο-χρωμαν-4-καρβοξυλικό οξύ, Ν-(2-μεθοξυ-βενζοϋλο)-4-(3-μεθυλο-ουρεϊδο)-βενζολο-σουλφοναμίδιο, (3-οξο-ισοθειοχρωμαν-4-υλιδενομεθοξυ)-οξεικό μεθυλεστέρα συμπεριλαμβανομένων των αντίστοιχών τους ισομερών όπως επίσης και των αντίστοιχών τους περιβαλλοντικώς συμβατών αλάτων ή εστέρων ή αμιδίων ή άλλων παραγώγων.

ΑΡΙΘΜΟΣ ΕΥΡ. Δ.Ε. ***(11):3067558***
ΑΡΙΘ. ΕΛΛ. ΚΑΤΑΘΕΣΗΣ *(21):*20080403442
ΗΜΕΡ. ΕΛΛ. ΚΑΤΑΘΕΣΗΣ *(22):*11/12/2008
ΑΡΙΘ./ΗΜΕΡ. ΔΗΜΟΣΙΕΥΣΗΣ
*ΕΥΡΩΠΑΪΚΟΥ ΔΙΠΛΩΜΑΤΟΣ(87):*1409477 - 17/09/2008
ΑΡΙΘ./ΗΜΕΡ. ΔΗΜΟΣΙΕΥΣΗΣ
ΕΥΡΩΠΑΪΚΗΣ ΑΙΤΗΣΗΣ *(86):*02753161.5--23/07/2002
ΔΙΚΑΙΟΥΧΟΣ *(73):*1)Richter Gedeon NYRT
Gyomroi ut 19-21, 1103 Budapest,
ΟΥΓΓΑΡΙΑ
ΣΥΜΒ. ΠΡΟΤΕΡΑΙΟΤΗΤΕΣ *(30):*0103055-24/07/2001-HU
0202213-10/07/2002-HU
ΕΦΕΥΡΕΤΗΣ *(72):*1)DOMANY, Gyorgy
2)HORVATH, Csilla
3)FARKAS, Sandor
4)BARTANE SZALAI, Gizella
5)NAGY, Jozsef
6)KOLOK, Sandor
7)BOZO, Eva
8)BORZA, Istvan
9)VAGO, Istvan
10)BIELIK, Attila
11)IGNACZNE SZENDREI, Gyorgyi
12)KESERU, Gyorgy
ΕΙΔΙΚΟΣ ΠΛΗΡΕΞΟΥΣΙΟΣ *(74):*ΤΣΙΜΙΚΑΛΗΣ ΑΘΑΝΑΣΙΟΣ
Ν. Βάμβα 1, 10674 ΑΘΗΝΑ
ΑΝΤΙΚΛΗΤΟΣ *(74):*ΤΣΙΜΙΚΑΛΗΣ ΑΘΑΝΑΣΙΟΣ
Ν. Βάμβα 1,10674 ΑΘΗΝΑ
ΤΙΤΛΟΣ ΕΦΕΥΡΕΣΗΣ ***(54):ΠΑΡΑΓΩΓΑ ΠΙΠΕΡΙΔΙΝΗΣ ΩΣ ΑΝΤΑΓΩΝΙΣΤΕΣ ΤΟΥ ΔΕΚΤΟΥ NMDA***

ΠΕΡΙΛΗΨΗ(57)

Η παρούσα εφεύρεση αφορά νέα παράγωγα αμίδης καρβοξυλικού οξέος παράγωγα του τύπου (I) εις τον οποίον τα U, V, W, X, Y, Z, n και m είναι όπως ορίζονται στην Αξίωση 1. Ένα άλλο αντικείμενο της εφευρέσεως είναι οι μέθοδοι παραγωγής ενώσεων αμίδης καρβοξυλικού οξέος του τύπου (I) και η φαρμακευτική παρασκευή φαρμάκων, που περιέχουν τις ενώσεις αυτές καθώς επίσης και η μέθοδος θεραπευτικής αγωγής με τις ενώσεις αυτές που σημαίνει χορήγηση σε ένα θηλαστικό που πρόκειται να υποστεί θεραπευτική αγωγή συμπεριλαμβανομένου του ανθρώπου μιας αποτελεσματικής ποσότητος/ποσοτήτων ενώσεων του τύπου (I) της παρούσης εφευρέσεως ως έχει ή ως φάρμακο. Τα νέα παράγωγα αμίδης καρβοξυλικού οξέος του τύπου (I) της παρούσης εφευρέσεως είναι εξαιρετικά αποτελεσματικοί και εκλεκτικοί ανταγωνιστές του δέκτου NMDA και επιπλέον οι περισσότερες των ενώσεων είναι εκλεκτικοί ανταγωνισταί του υποτύπου NR2B του δέκτου NMDA.

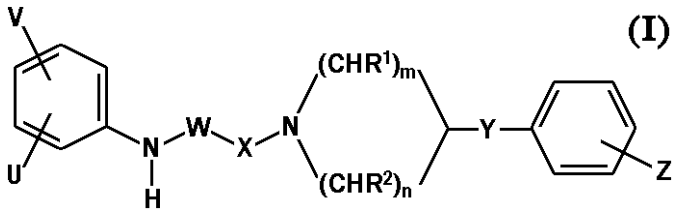

ΑΡΙΘΜΟΣ ΕΥΡ. Δ.Ε. ***(11):3067559***
ΑΡΙΘ. ΕΛΛ. ΚΑΤΑΘΕΣΗΣ *(21):*20080403443
ΗΜΕΡ. ΕΛΛ. ΚΑΤΑΘΕΣΗΣ *(22):*11/12/2008
ΑΡΙΘ./ΗΜΕΡ. ΔΗΜΟΣΙΕΥΣΗΣ
*ΕΥΡΩΠΑΪΚΟΥ ΔΙΠΛΩΜΑΤΟΣ(87):*1367358 - 17/09/2008
ΑΡΙΘ./ΗΜΕΡ. ΔΗΜΟΣΙΕΥΣΗΣ
ΕΥΡΩΠΑΪΚΗΣ ΑΙΤΗΣΗΣ *(86):*03019851.9--11/12/1997
ΔΙΚΑΙΟΥΧΟΣ *(73):*1)Lockheed Martin Corporation
6801 Rockledge Drive, Bethesda, MD 20817,
ΗΝΩΜΕΝΕΣ ΠΟΛΙΤΕΙΕΣ ΤΗΣ ΑΜΕΡΙΚΗΣ
ΣΥΜΒ. ΠΡΟΤΕΡΑΙΟΤΗΤΕΣ *(30):*
ΕΦΕΥΡΕΤΗΣ *(72):*1)Schmacker, Bruce E.
2)Wooten, Ronald L.
ΕΙΔΙΚΟΣ ΠΛΗΡΕΞΟΥΣΙΟΣ *(74):*ΤΣΙΜΙΚΑΛΗΣ ΑΘΑΝΑΣΙΟΣ
Ν. Βάμβα 1, 10674 ΑΘΗΝΑ
ΑΝΤΙΚΛΗΤΟΣ *(74):*ΤΣΙΜΙΚΑΛΗΣ ΑΘΑΝΑΣΙΟΣ
Ν. Βάμβα 1,10674 ΑΘΗΝΑ
ΤΙΤΛΟΣ ΕΦΕΥΡΕΣΗΣ ***(54):ΕΠΕΝΔΕΔΥΜΕΝΗ ΕΝΑΕΡΙΟΣ ΒΟΜΒΑ***

ΠΕΡΙΛΗΨΗ(57)

Μια εναέριος βόμβα, η οποία διατρυπά τον στόχο, που περιλαμβάνει ένα σώμα διατρήσεως (24) διαμορφωμένο δια βελτιωμένη διάτρηση του στόχου και έχει ένα στενότερο προφίλ προσκρούσεως με το ίδιο περίπου βάρος όπως μια υπάρχουσα βόμβα. Ένα αεροδυναμικό περίβλημα (40) περιβάλλει τον κορμό διατρήσεως (24) και ακολουθεί το αεροδυναμικό σχήμα της υπαρχούσης βόμβας και το βάρος, το κέντρο βάρους και οι ροπές αδρανείας της βόμβας είναι πολύ παραπλήσιες των ιδιοτήτων της υπαρχούσης βόμβας. Η συμφώνως με την εφεύρεση βόμβα μπορεί να αξιολογηθεί όσον αφορά την πτήση ότι είναι όμοια με την υπάρχουσα βόμβα και έτσι να αποφεύγουμε μακροχρόνιες και δαπανηρές διαδικασίες εγκρίσεως.

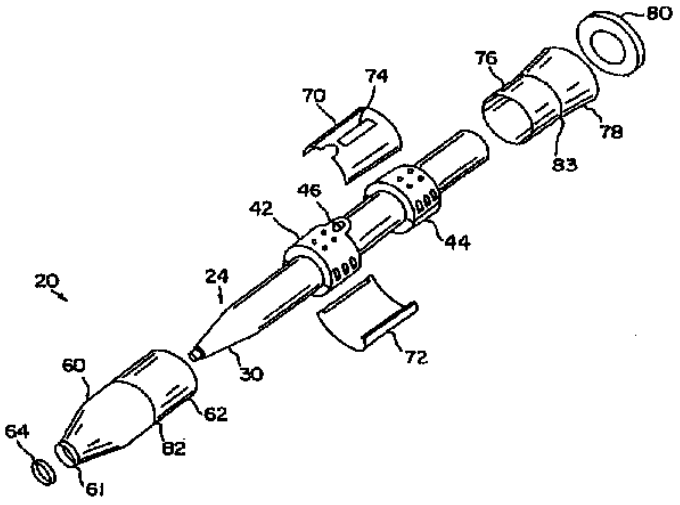

ΑΡΙΘΜΟΣ ΕΥΡ. Δ.Ε. ***(11):3067560***
ΑΡΙΘ. ΕΛΛ. ΚΑΤΑΘΕΣΗΣ *(21):*20080403444
ΗΜΕΡ. ΕΛΛ. ΚΑΤΑΘΕΣΗΣ *(22):*11/12/2008
ΑΡΙΘ./ΗΜΕΡ. ΔΗΜΟΣΙΕΥΣΗΣ
*ΕΥΡΩΠΑΪΚΟΥ ΔΙΠΛΩΜΑΤΟΣ(87):*1796668 - 17/09/2008
ΑΡΙΘ./ΗΜΕΡ. ΔΗΜΟΣΙΕΥΣΗΣ
ΕΥΡΩΠΑΪΚΗΣ ΑΙΤΗΣΗΣ *(86):*05794694.9--21/09/2005
ΔΙΚΑΙΟΥΧΟΣ *(73):*1)Nycomed GmbH
Byk-Gulden-Strasse 2, 78467 Konstanz,
ΓΕΡΜΑΝΙΑ
ΣΥΜΒ. ΠΡΟΤΕΡΑΙΟΤΗΤΕΣ *(30):*102004046235-22/09/2004-DE
ΕΦΕΥΡΕΤΗΣ *(72):*1)LINDER, Rudolf
ΕΙΔΙΚΟΣ ΠΛΗΡΕΞΟΥΣΙΟΣ *(74):*ΤΣΙΜΙΚΑΛΗΣ ΑΘΑΝΑΣΙΟΣ
Ν. Βάμβα 1, 10674 ΑΘΗΝΑ
ΑΝΤΙΚΛΗΤΟΣ *(74):*ΤΣΙΜΙΚΑΛΗΣ ΑΘΑΝΑΣΙΟΣ
Ν. Βάμβα 1,10674 ΑΘΗΝΑ
ΤΙΤΛΟΣ ΕΦΕΥΡΕΣΗΣ ***(54):ΥΔΑΤΙΚΟ ΦΑΡΜΑΚΕΥΤΙΚΟ ΠΑΡΑΣΚΕΥΑΣΜΑ ΠΟΥ ΠΕΡΙΛΑΜΒΑΝΕΙ ΡΟΦΛΟΥΜΙΛΑΣΤΗ***

ΠΕΡΙΛΗΨΗ(57)

Περιγράφεται υδατικό φαρμακευτικό παρασκεύασμα για χορήγηση ενός ελαφρώς διαλυτού PDE4 αναστολέα.

ΑΡΙΘΜΟΣ ΕΥΡ. Δ.Ε. ***(11):*****3067561**
ΑΡΙΘ. ΕΛΛ. ΚΑΤΑΘΕΣΗΣ *(21):*20080403445
ΗΜΕΡ. ΕΛΛ. ΚΑΤΑΘΕΣΗΣ *(22):*11/12/2008
ΑΡΙΘ./ΗΜΕΡ. ΔΗΜΟΣΙΕΥΣΗΣ
*ΕΥΡΩΠΑΪΚΟΥ ΔΙΠΛΩΜΑΤΟΣ(87):*1189935 - 22/10/2008
ΑΡΙΘ./ΗΜΕΡ. ΔΗΜΟΣΙΕΥΣΗΣ
ΕΥΡΩΠΑΪΚΗΣ ΑΙΤΗΣΗΣ *(86):*00941593.6--20/06/2000
ΔΙΚΑΙΟΥΧΟΣ *(73):*1)Wyeth Holdings Corporation
Five Giralda Farms, Madison, NJ 07940,
ΗΝΩΜΕΝΕΣ ΠΟΛΙΤΕΙΕΣ ΤΗΣ ΑΜΕΡΙΚΗΣ
ΣΥΜΒ. ΠΡΟΤΕΡΑΙΟΤΗΤΕΣ *(30):*141067 P-25/06/1999-US
ΕΦΕΥΡΕΤΗΣ *(72):*1)LAKHOTIA, Sanjay
2)BIEHL, Michael, R.
ΕΙΔΙΚΟΣ ΠΛΗΡΕΞΟΥΣΙΟΣ *(74):*ΤΣΙΜΙΚΑΛΗΣ ΑΘΑΝΑΣΙΟΣ
Ν. Βάμβα 1, 10674 ΑΘΗΝΑ
ΑΝΤΙΚΛΗΤΟΣ *(74):*ΤΣΙΜΙΚΑΛΗΣ ΑΘΑΝΑΣΙΟΣ
Ν. Βάμβα 1,10674 ΑΘΗΝΑ
ΤΙΤΛΟΣ ΕΦΕΥΡΕΣΗΣ ***(54):*****ΕΚΧΥΛΙΣΗ ΕΝΣΩΜΑΤΩΜΕΝΩΝ ΜΕΜΒΡΑΝΙΚΩΝ ΠΡΩΤΕΪΝΩΝ**

ΠΕΡΙΛΗΨΗ(57)

Περιγράφεται μια μέθοδος εκχύλισης αρνητικών κατά gram ενσωματωμένων μεμβρανικών πρωτεϊνών από βακτηρίδια ή βακτηριδιακά κύτταρα-ξενιστές που περιέχουν ένα ανασυνδυασμένο όχημα με αραιωτική διήθηση διαφορικής εφαπτομενικής τροφοδοσίας απορρυπαντικού. Αυτή η μέθοδος έχει ορισμένα πλεονεκτήματα σε σχέση με εναλλακτικές μεθόδους. Πρώτον, συνδυάζει τις μεθόδους διαύγασης και εκχύλισης σε μια μονάδα χειρισμού. Το προϊόν εκχυλίζεται από τα κύτταρα και διαχωρίζεται από τα κυτταρικά υπολείμματα με μια μόνο συνεχή μέθοδο αραιωτικής διήθησης. Δεύτερον, οι μεμβρανικές πρωτεϊνες εκχυλίζονται σε ημικαθαρή κατάσταση, πράγμα που απλοποιεί τα καθοδικά στάδια της μεθόδου. Τρίτον, αυτή η μέθοδος είναι πολύ κατάλληλη για εφαρμογή σε μεγάλη κλίμακα γιατί η μόνη απαίτηση είναι η επιφανειακή περιοχή των μεμβρανών να αυξάνεται αναλογικά με την ποσότητα κυττάρων.

ΑΡΙΘΜΟΣ ΕΥΡ. Δ.Ε. ***(11):*****3067562**
ΑΡΙΘ. ΕΛΛ. ΚΑΤΑΘΕΣΗΣ *(21):*20080403446
ΗΜΕΡ. ΕΛΛ. ΚΑΤΑΘΕΣΗΣ *(22):*11/12/2008
ΑΡΙΘ./ΗΜΕΡ. ΔΗΜΟΣΙΕΥΣΗΣ
*ΕΥΡΩΠΑΪΚΟΥ ΔΙΠΛΩΜΑΤΟΣ(87):*1598212 - 01/10/2008
ΑΡΙΘ./ΗΜΕΡ. ΔΗΜΟΣΙΕΥΣΗΣ
ΕΥΡΩΠΑΪΚΗΣ ΑΙΤΗΣΗΣ *(86):*05010034.6--09/05/2005
ΔΙΚΑΙΟΥΧΟΣ *(73):*1)Edding AG
Bookkoppel 7, 22926 Ahrensburg/DE,
ΓΕΡΜΑΝΙΑ
ΣΥΜΒ. ΠΡΟΤΕΡΑΙΟΤΗΤΕΣ *(30):*102004025092-21/05/2004-DE
ΕΦΕΥΡΕΤΗΣ *(72):*1)Kaufmann, Rainer
ΕΙΔΙΚΟΣ ΠΛΗΡΕΞΟΥΣΙΟΣ *(74):*ΤΣΙΜΙΚΑΛΗΣ ΑΘΑΝΑΣΙΟΣ
Ν. Βάμβα 1, 10674 ΑΘΗΝΑ
ΑΝΤΙΚΛΗΤΟΣ *(74):*ΤΣΙΜΙΚΑΛΗΣ ΑΘΑΝΑΣΙΟΣ
Ν. Βάμβα 1,10674 ΑΘΗΝΑ
ΤΙΤΛΟΣ ΕΦΕΥΡΕΣΗΣ ***(54):*****ΜΗΧΑΝΗΜΑ ΓΡΑΦΗΣ, ΕΙΔΙΚΟΤΕΡΑ ΜΑΡΚΑΔΟΡΟΣ ΛΑΚΚΑΣ**

ΠΕΡΙΛΗΨΗ(57)

Ένα μηχάνημα γραφής, ειδικότερα μαρκαδόρος λάκας, περιέχει ένα θάλαμο αποθέματος (36) για την υποδοχή ενός αποθέματος μελάνης, ένα θάλαμο αποθήκευσης (34), μια διάταξη (24), μέσω της οποίας ο θάλαμος αποθήκευσης για την ενεργοποίηση μιας διαδικασίαςγραφής μπορεί να πληρώνεται από τον θάλαμο αποθέματος, τουλάχιστον μερικώς με υγρό γραφής και μετά το τέλος μιας διαδικασίας γραφής η μελάνη που βρίσκεται ακόμη στο θάλαμο αποθήκευσης να μπορεί, τουλάχιστον μερικώς να εκκενώνεται τουλάχιστον μερικώςστον θάλαμο αποθέματος, έναν οδηγό της μελάνης (18), ο οποίος συνδέει το θάλαμο αποθήκευσης σε ενεργοποιημένη διαδικασία γραφής με ένα στοιχείο επίστρωσης (20), και ένα κανάλι αέρα (44,48), το οποίο συνδέει τον θάλαμο αποθήκευσης τουλάχιστον σε ενεργοποιημένη διαδικασία γραφής με το περιβάλλον.

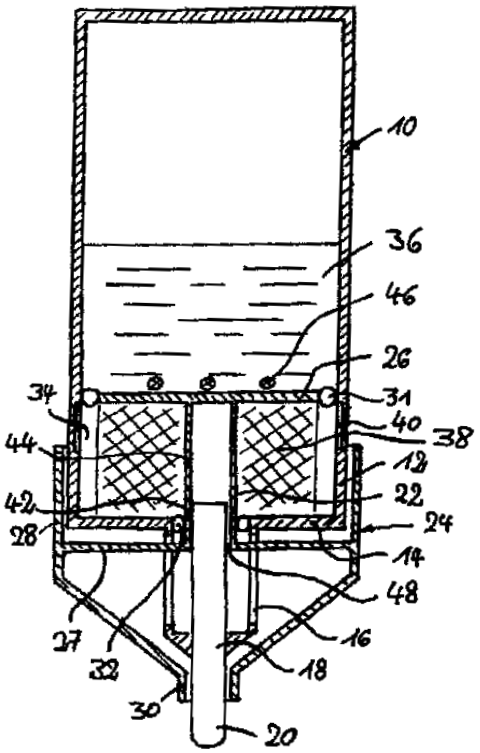

ΑΡΙΘΜΟΣ ΕΥΡ. Δ.Ε. ***(11):*****3067563**
ΑΡΙΘ. ΕΛΛ. ΚΑΤΑΘΕΣΗΣ *(21):*20080403447
ΗΜΕΡ. ΕΛΛ. ΚΑΤΑΘΕΣΗΣ *(22):*11/12/2008
ΑΡΙΘ./ΗΜΕΡ. ΔΗΜΟΣΙΕΥΣΗΣ
*ΕΥΡΩΠΑΪΚΟΥ ΔΙΠΛΩΜΑΤΟΣ(87):*1663970 - 05/11/2008
ΑΡΙΘ./ΗΜΕΡ. ΔΗΜΟΣΙΕΥΣΗΣ
ΕΥΡΩΠΑΪΚΗΣ ΑΙΤΗΣΗΣ *(86):*04765231.8--10/09/2004
ΔΙΚΑΙΟΥΧΟΣ *(73):*1)GLAXO GROUP LIMITED
Glaxo Wellcome House, Berkeley Avenue, Greenford, Middlesex UB6 0NN, ΜΕΓΑΛΗ ΒΡΕΤΑΝΝΙΑ
ΣΥΜΒ. ΠΡΟΤΕΡΑΙΟΤΗΤΕΣ *(30):*0321538-13/09/2003-GB
ΕΦΕΥΡΕΤΗΣ *(72):*1)GAINES, Simon, e
2)HOLMES, Ian, Peter, G
3)MARTIN, Stephen, Lewis
4)WATSON, Stephen, Paul
ΕΙΔΙΚΟΣ ΠΛΗΡΕΞΟΥΣΙΟΣ *(74):*ΤΣΙΜΙΚΑΛΗΣ ΑΘΑΝΑΣΙΟΣ
Ν. Βάμβα 1, 10674 ΑΘΗΝΑ
ΑΝΤΙΚΛΗΤΟΣ *(74):*ΤΣΙΜΙΚΑΛΗΣ ΑΘΑΝΑΣΙΟΣ
Ν. Βάμβα 1,10674 ΑΘΗΝΑ
ΤΙΤΛΟΣ ΕΦΕΥΡΕΣΗΣ ***(54):*****ΑΝΑΣΤΟΛΕΙΣ ΜΕΤΑΛΛΟΠΡΩΤΕΪΝΑΣΗΣ ΜΗΤΡΑΣ**

ΠΕΡΙΛΗΨΗ(57)

Περιγράφονται ενώσεις του τύπου (I): στον οποίο: το A παριστάνει δεσμό, C1-6αλκύλιο ή CH&ίδια, CH-C1-4αλκύλιο, το B παριστάνει δεσμό, O, S, SO, SO2, CO, CR7R8, CO2R14, CONR14R15, N(COR14)(COR15), N(SO2R14)(COR15) ή NR14R15, το D παριστάνει δεσμό, ή C1-6αλκύλιο, το E παριστάνει υποκατεστημένο αρύλιο ή υποκατεστημένο ή μη υποκατεστημένο ετεροαρύλιο, το Q παριστάνει προαιρετικώς υποκατεστημένο 5- ή 6-μελή δακτύλιο αρυλίου ή ετεροαρυλίου, το X παριστάνει O, S, SO, SO2, CO, CNR5, CNOR5, CNNR5R6, NR11 ή CR7R8, το Y παριστάνει CR5OR11, CR5SR11, NOR5, CR5NR6R11, SO, SO2, CO, CNR5, CNOR5 ή CS, τα R1 και R1' το καθένα ανεξαρτήτως παριστάνει H, C1-6αλκύλιο ή C1-4αλκυλαρύλιο, το R2 παριστάνει CO2R12, CH2OR12 ή CONR12R13, CONR12OR13, NR12COR13, SR12, PO(OH)2, PONHR12 ή SONHR12, το R3 παριστάνει H, C1-6αλκύλιο ή C1-4αλκυλαρύλιο, το R4 παριστάνει προαιρετικώς υποκατεστημένο αρύλιο ή ετεροαρύλιο, το Z παριστάνει δεσμό, CH2, O, S, SO, SO2, NR5, OCR5R6, CR9R10O ή τα Z, R4 και Q σχηματίζουν μαζί μια προαιρετικώς υποκατεστημένη συμπυκνωμένη τρικυκλική ομάδα, τα R5 και R6 το καθένα ανεξαρτήτως παριστάνουν H, C1-6αλκύλιο ή C1-4αλκυλαρύλιο, τα R7 και R8 το καθένα ανεξαρτήτως παριστάνουν H, αλογονο, C1-6αλκύλιο ή C1-4αλκυλαρύλιο, τα R9 και R10 το καθέναανεξαρτήτως παριστάνει H, C1-6αλκύλιο προαιρετικώς υποκατεστημένο με αλογονο, κυανο, OR11 ή NR6R11, C1-4 αλκυλαρύλιο προαιρετικώς υποκατεστημένο με αλογονο, κυανο, OR11 ή NR6R11, OR11 ή, μαζί με το N με το οποίο συνδέονται, τα R9 και R10 σχηματίζουνετεροκυκλική ομάδα, το R11 παριστάνει H, C-16 αλκύλιο, C1-4 αλκυλαρύλιο ή COR5, τα R12 και R13 το καθένα ανεξαρτήτως παριστάνουν H, C1-3 αλκύλιο, C1-3 αλκυλαρύλιο ή C1-3 αλκυλετεροαρύλιο ή, μαζί με την ομάδα με την οποία συνδέονται, τα R12 και R13 σχηματίζουν ένα ετεροκυκλικό δακτύλιο, τα R14 και R15 παριστάνουν το καθένα ανεξαρτήτως H, C1-6 αλκύλιο, C1-4 αλκυλαρύλιο ή C1-4 αλκυλετεραρύλιο ή μαζί με την ομάδα με την οποία συνδέονται τα R14 και R15 σχηματίζουν ετεροκυκλική ή συμπυκνωμένη ετεροκυκ

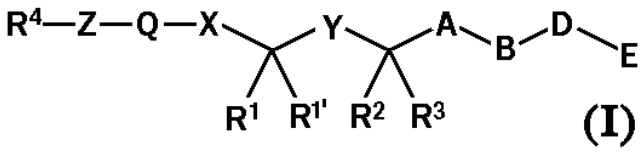

ΑΡΙΘΜΟΣ ΕΥΡ. Δ.Ε. ***(11):*****3067564**
ΑΡΙΘ. ΕΛΛ. ΚΑΤΑΘΕΣΗΣ *(21):*20080403448
ΗΜΕΡ. ΕΛΛ. ΚΑΤΑΘΕΣΗΣ *(22):*12/12/2008
ΑΡΙΘ./ΗΜΕΡ. ΔΗΜΟΣΙΕΥΣΗΣ
*ΕΥΡΩΠΑΪΚΟΥ ΔΙΠΛΩΜΑΤΟΣ(87):*1693593 - 17/09/2008
ΑΡΙΘ./ΗΜΕΡ. ΔΗΜΟΣΙΕΥΣΗΣ
ΕΥΡΩΠΑΪΚΗΣ ΑΙΤΗΣΗΣ *(86):*06002889.1--14/02/2006
ΔΙΚΑΙΟΥΧΟΣ *(73):*1)Mitsch, Franz
Brentanostrasse 28, 64646 Heppenheim, ΓΕΡΜΑΝΙΑ
ΣΥΜΒ. ΠΡΟΤΕΡΑΙΟΤΗΤΕΣ *(30):*05003741-22/02/2005-EP
ΕΦΕΥΡΕΤΗΣ *(72):*1)Mitsch, Franz
ΕΙΔΙΚΟΣ ΠΛΗΡΕΞΟΥΣΙΟΣ *(74):*ΛΥΜΠΕΡΗΣ ΝΙΚΟΛΑΟΣ
Στουρνάρη 37, 10682 ΑΘΗΝΑ
ΑΝΤΙΚΛΗΤΟΣ *(74):*ΛΥΜΠΕΡΗΣ ΝΙΚΟΛΑΟΣ
Στουρνάρη 37,10682 ΑΘΗΝΑ
ΤΙΤΛΟΣ ΕΦΕΥΡΕΣΗΣ ***(54):*****ΡΥΘΜΙΖΟΜΕΝΟΣ ΤΡΙΑΞΟΝΙΚΟΣ ΑΠΟΣΒΕΣΤΗΡΑΣ**

ΠΕΡΙΛΗΨΗ(57)

Η εφεύρεση αφορά σε έναν αποσβεστήρα δονήσεων στη βάση ελαστομερών τμημάτων, ο οποίος μπορεί να μειώσει τις δονήσεις σε διαφορετικές κατευθύνσεις ή να τις αντισταθμίσει. Ο τριαξονικός αποσβεστήρας σύμφωνα με την εφεύρεση μπορεί να ρυθμιστεί και να προσαρμοστεί σύμφωνα με τις ιδιότητες του συστήματος που δημιουργεί δονήσεις σταδιακά και σε σχέση με την κατεύθυνση διαφορετικά και ανεξάρτητα η μία από την άλλη.

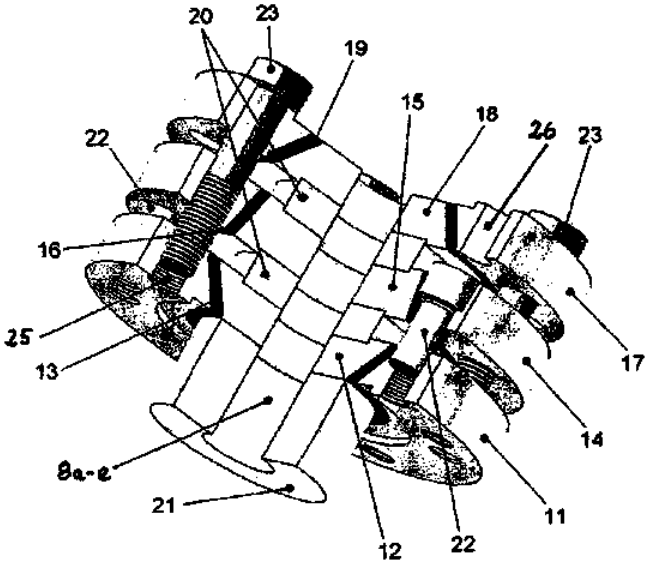

ΑΡΙΘΜΟΣ ΕΥΡ. Δ.Ε. ***(11):3067565***
ΑΡΙΘ. ΕΛΛ. ΚΑΤΑΘΕΣΗΣ *(21):*20080403449
ΗΜΕΡ. ΕΛΛ. ΚΑΤΑΘΕΣΗΣ *(22):*12/12/2008
ΑΡΙΘ./ΗΜΕΡ. ΔΗΜΟΣΙΕΥΣΗΣ
*ΕΥΡΩΠΑΪΚΟΥ ΔΙΠΛΩΜΑΤΟΣ(87):*1383578 - 24/09/2008
ΑΡΙΘ./ΗΜΕΡ. ΔΗΜΟΣΙΕΥΣΗΣ
ΕΥΡΩΠΑΪΚΗΣ ΑΙΤΗΣΗΣ *(86):*02717919.1--17/04/2002
ΔΙΚΑΙΟΥΧΟΣ *(73):*1)ARES TRADING S.A.
Zone Industrielle de l`Ouriettaz, 1170
Aubonne, ΕΛΒΕΤΙΑ
ΣΥΜΒ. ΠΡΟΤΕΡΑΙΟΤΗΤΕΣ *(30):*284282 P-17/04/2001-US
ΕΦΕΥΡΕΤΗΣ *(72):*1)CASPER, Robert, F.
2)MITWALLY, Mohamed, F., M.
ΕΙΔΙΚΟΣ ΠΛΗΡΕΞΟΥΣΙΟΣ *(74):*ΛΥΜΠΕΡΗΣ ΝΙΚΟΛΑΟΣ
Στουρνάρη 37, 10682 ΑΘΗΝΑ
ΑΝΤΙΚΛΗΤΟΣ *(74):*ΛΥΜΠΕΡΗΣ ΝΙΚΟΛΑΟΣ
Στουρνάρη 37,10682 ΑΘΗΝΑ
ΤΙΤΛΟΣ ΕΦΕΥΡΕΣΗΣ ***(54):ΑΝΑΣΤΟΛΕΑΣ ΤΗΣ ΑΡΩΜΑΤΑΣΗΣ ΣΕ ΜΙΑ ΔΟΣΗ ΓΙΑ ΤΗΝ ΘΕΡΑΠΕΥΤΙΚΗ ΑΝΤΙΜΕΤΩΠΙΣΗ ΤΗΣ ΥΠΟΓΟΝΙΜΟΤΗΤΑΣ***

ΠΕΡΙΛΗΨΗ(57)

Η χρήση ενός αναστολέα της αρωματάσης (Al) για την παρασκευή ενός φαρμάκου για να χρησιμοποιηθεί για την πρόκληση ωορρηξίας σε μία γυναίκα η οποία πάσχει από υπογονιμότητα λόγω ανωορρηξίας, που περιλαμβάνει τη χορήγηση στην εν λόγω γυναίκα μίας δόσης ενός τουλάχιστον αναστολέα της αρωματάσης. Η χρήση ενός αναστολέα της αρωματάσης (Al) για την παρασκευή ενός φαρμάκου περιλαμβάνει μία δόση ενός τουλάχιστον αναστολέα της αρωματάσης (Al) για να χορηγηθεί σε μία γυναίκα η οποία πάσχει από ανεξήγητη υπογονιμότητα ή άλλους τύπους υπογονιμότητας με ωορρηξία κατά τις πρώτες ημέρες του εμμηνορρυσιακού κύκλου. Ένα τέτοιο φάρμακο είναι δυνατόν να χορηγηθεί επίσης σε μία γυναίκα με ανωορρηξία σε συνδυασμό με πολλαπλές δόσεις ωοθυλακιοτρόπου ορμόνης (FSH) όπου τα δοσολογικά επίπεδα της FSH μπορεί να μειωθούν. Περιγράφεται επίσης η χρήση του Al για την παρασκευή ενός φαρμάκου για να χορηγηθεί σε μία γυναίκα η οποία εμφανίζει ανεπαρκή απόκριση στην FSH, το οποίο περιέχει ένα συνδυασμό ενός σχήματος μίας δόσης ενός Al και ενός σχήματος πολλαπλών δόσεων FSH. Περιγράφονται επίσης τα σχετικά φαρμακευτικά σκευάσματα και οι συσκευασίες.

ΑΡΙΘΜΟΣ ΕΥΡ. Δ.Ε. ***(11):3067566***
ΑΡΙΘ. ΕΛΛ. ΚΑΤΑΘΕΣΗΣ *(21):*20080403450
ΗΜΕΡ. ΕΛΛ. ΚΑΤΑΘΕΣΗΣ *(22):*12/12/2008
ΑΡΙΘ./ΗΜΕΡ. ΔΗΜΟΣΙΕΥΣΗΣ
*ΕΥΡΩΠΑΪΚΟΥ ΔΙΠΛΩΜΑΤΟΣ(87):*1924510 - 08/10/2008
ΑΡΙΘ./ΗΜΕΡ. ΔΗΜΟΣΙΕΥΣΗΣ
ΕΥΡΩΠΑΪΚΗΣ ΑΙΤΗΣΗΣ *(86):*06791651.0--25/08/2006
ΔΙΚΑΙΟΥΧΟΣ *(73):*1)LTS LOHMANN Therapie-Systeme AG
Lohmannstrasse 2, 56626 Andernach,
ΓΕΡΜΑΝΙΑ
ΣΥΜΒ. ΠΡΟΤΕΡΑΙΟΤΗΤΕΣ *(30):*102005042374-07/09/2005-DE
ΕΦΕΥΡΕΤΗΣ *(72):*1)ASMUSSEN, Bodo
2)KRUMME, Markus
ΕΙΔΙΚΟΣ ΠΛΗΡΕΞΟΥΣΙΟΣ *(74):*ΛΥΜΠΕΡΗΣ ΝΙΚΟΛΑΟΣ
Στουρνάρη 37, 10682 ΑΘΗΝΑ
ΑΝΤΙΚΛΗΤΟΣ *(74):*ΛΥΜΠΕΡΗΣ ΝΙΚΟΛΑΟΣ
Στουρνάρη 37,10682 ΑΘΗΝΑ
ΤΙΤΛΟΣ ΕΦΕΥΡΕΣΗΣ ***(54):ΦΙΑΛΙΔΙΟ ΠΛΑΚΙΔΙΩΝ ΜΕ ΑΔΡΑΝΕΙΣ ΕΝΔΙΑΜΕΣΕΣ ΣΤΙΒΑΔΕΣ***

ΠΕΡΙΛΗΨΗ(57)

Η εφεύρεση αναφέρεται σε μονάδα συσκευασίας, η οποία περιλαμβάνει περιέκτη και υμενιώδη υλικά υγροσκοπικά ή που μαλακώνουν με την υγρασία. Γι αυτό το σκοπό, τα υμενιώδη υλικά είναι τοποθετημένα εντός του περιέκτη σε επαλληλία. Μεταξύ κάθε φορά δύο υμενιωδών υλικών έχει τοποθετηθεί διαχωριστικό υλικό χημικά αδρανές και φυσικά ανθεκτικό έναντι αυτών των υμενιωδών υλικών. Το διαχωριστικό υλικό έρχεται σε επαφή κάθε φορά με τα δύο εν λόγω υμενιώδη υλικά. Επίσης, το διαχωριστικό υλικό δεν προσκολλάται σε τουλάχιστον ένα από αυτά τα δύο υμενιώδη υλικά, ή προσκολλάται λιγότερο ισχυρά από ότι στο αντίστοιχο άλλο υμενιώδες υλικό. Με την παρούσα εφεύρεση αναπτύσσεται μονάδα συσκευασίας με περιέκτη, από τον οποίο εξασφαλίζεται η αξιόπιστη αφαίρεση έκαστου των υγροσκοπικών υμενιωδών υλικών.

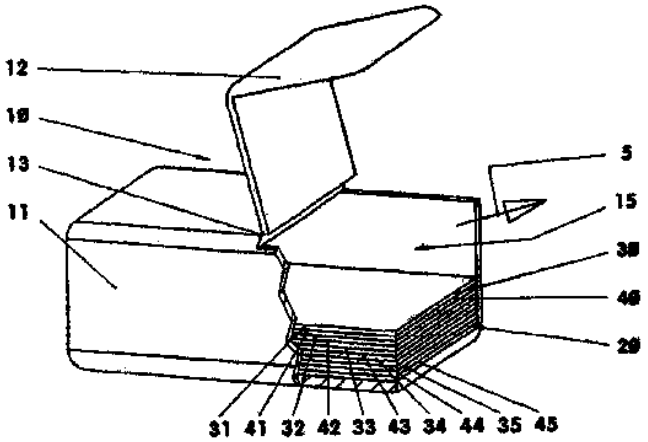

ΑΡΙΘΜΟΣ ΕΥΡ. Δ.Ε. ***(11):3067567***
ΑΡΙΘ. ΕΛΛ. ΚΑΤΑΘΕΣΗΣ *(21):*20080403451
ΗΜΕΡ. ΕΛΛ. ΚΑΤΑΘΕΣΗΣ *(22):*12/12/2008
ΑΡΙΘ./ΗΜΕΡ. ΔΗΜΟΣΙΕΥΣΗΣ
*ΕΥΡΩΠΑΪΚΟΥ ΔΙΠΛΩΜΑΤΟΣ(87):*1819320 - 01/10/2008
ΑΡΙΘ./ΗΜΕΡ. ΔΗΜΟΣΙΕΥΣΗΣ
ΕΥΡΩΠΑΪΚΗΣ ΑΙΤΗΣΗΣ *(86):*05817592.8--25/11/2005
ΔΙΚΑΙΟΥΧΟΣ *(73):*1)Aziende Chimiche Riunite Angelini Francesco A.C.R.A.F. S.p.A.
Viale Amelia, 70, 00181 Roma, ΙΤΑΛΙΑ
ΣΥΜΒ. ΠΡΟΤΕΡΑΙΟΤΗΤΕΣ *(30):*MI20042356-10/12/2004-IT
ΕΦΕΥΡΕΤΗΣ *(72):*1)MARCHITTO, Leonardo
2)RAGNI, Lorella
3)DONATI, Luca
4)VALENTI, Mauro
ΕΙΔΙΚΟΣ ΠΛΗΡΕΞΟΥΣΙΟΣ *(74):*ΛΥΜΠΕΡΗΣ ΝΙΚΟΛΑΟΣ
Στουρνάρη 37, 10682 ΑΘΗΝΑ
ΑΝΤΙΚΛΗΤΟΣ *(74):*ΛΥΜΠΕΡΗΣ ΝΙΚΟΛΑΟΣ
Στουρνάρη 37,10682 ΑΘΗΝΑ
ΤΙΤΛΟΣ ΕΦΕΥΡΕΣΗΣ ***(54):ΣΤΟΜΑΤΙΚΑ ΔΙΑΣΠΕΙΡΟΜΕΝΗ ΦΑΡΜΑΚΕΥΤΙΚΗ ΣΥΝΘΕΣΗ ΚΑΙ ΜΕΘΟΔΟΣ ΓΙΑ ΤΗΝ ΠΑΡΑΣΚΕΥΗ ΤΗΣ***

ΠΕΡΙΛΗΨΗ(57)

Μια μέθοδος για την παρασκευή μιας στοματικά διασπειρόμενης στερεάς φαρμακευτικής μορφής, η οποία περιλαμβάνει τα εξής βήματα: a) επίστρωση του δραστικού συστατικού με ένα τουλάχιστον υδρόφιλο καρβοξυλικό πολυμερές, b) κοκκοποίηση του επιστρωμένου δραστικού συστατικού που αποκτάται στο βήμα (a) με μια τουλάχιστον λιπιδική ένωση με σημείο τήξης χαμηλότερο από εκείνο του δραστικού συστατικού, c) ανάμιξη του προϊόντος της κοκκοποίησης που αποκτήθηκε στο βήμα (b) με ένα τουλάχιστον υδρόφιλο φυσικό πολυμερές υψηλού μοριακού βάρους και d) ανάμιξη του προϊόντος της κοκκοποίησης που αποκτήθηκε στο βήμα (c) με συστατικά κατάλληλα για την απόκτηση μια στοματικά διασπώμενης φαρμακευτικής μορφής. Μια στοματικά διασπειρόμενη φαρμακευτική μορφή περιλαμβάνει ένα δραστικό συστατικό επιστρωμένο με ένα τουλάχιστον υδρόφιλο καρβοξυλικό πολυμερές και μια τουλάχιστον λιπιδική ένωση, όπου το εν λόγω επιστρωμένο δραστικό συστατικό επιστρώνεται σε ένα πλέγμα που περιλαμβάνει ένα τουλάχιστον υδρόφιλο φυσικό πολυμερές με υψηλό μοριακό βάρος.

ΑΡΙΘΜΟΣ ΕΥΡ. Δ.Ε. ***(11):3067568***
ΑΡΙΘ. ΕΛΛ. ΚΑΤΑΘΕΣΗΣ *(21):*20080403452
ΗΜΕΡ. ΕΛΛ. ΚΑΤΑΘΕΣΗΣ *(22):*12/12/2008
ΑΡΙΘ./ΗΜΕΡ. ΔΗΜΟΣΙΕΥΣΗΣ
*ΕΥΡΩΠΑΪΚΟΥ ΔΙΠΛΩΜΑΤΟΣ(87):*1730030 - 08/10/2008
ΑΡΙΘ./ΗΜΕΡ. ΔΗΜΟΣΙΕΥΣΗΣ
ΕΥΡΩΠΑΪΚΗΣ ΑΙΤΗΣΗΣ *(86):*05707926.1--02/02/2005
ΔΙΚΑΙΟΥΧΟΣ *(73):*1)SIEMENS AKTIENGESELLSCHAFT
Wittelsbacherplatz 2, 80333 Munchen, ΓΕΡΜΑΝΙΑ
ΣΥΜΒ. ΠΡΟΤΕΡΑΙΟΤΗΤΕΣ *(30):*102004015795-29/03/2004-DE
102004046820-27/09/2004-DE
ΕΦΕΥΡΕΤΗΣ *(72):*1)ABDEL-MAKSOUD, Moustafa
2)SCHULZE HORN, Hannes
3)TIGGES, Kay
ΕΙΔΙΚΟΣ ΠΛΗΡΕΞΟΥΣΙΟΣ *(74):*ΛΥΜΠΕΡΗΣ ΝΙΚΟΛΑΟΣ
Στουρνάρη 37, 10682 ΑΘΗΝΑ
ΑΝΤΙΚΛΗΤΟΣ *(74):*ΛΥΜΠΕΡΗΣ ΝΙΚΟΛΑΟΣ
Στουρνάρη 37,10682 ΑΘΗΝΑ
ΤΙΤΛΟΣ ΕΦΕΥΡΕΣΗΣ ***(54):ΜΕΘΟΔΟΣ ΚΑΙ ΔΙΑΤΑΞΗ ΓΙΑ ΤΗΝ ΑΠΑΓΩΓΗ ΤΩΝ ΚΑΥΣΑΕΡΙΩΝ ΑΠΟ ΜΗΧΑΝΕΣ ΕΣΩΤΕΡΙΚΗΣ ΚΑΥΣΗΣ ΠΛΟΙΩΝ ΣΤΟ ΠΕΡΙΒΑΛΛΟΝ ΥΔΩΡ ΤΟΥ ΠΛΟΙΟΥ***

ΠΕΡΙΛΗΨΗ(57)

Μέθοδος για ιδιαίτερα αυξημένων επιδόσεων, απαγωγή των καυσαερίων, των μηχανών εσωτερικής καύσης των πλοίων στο περιβάλλον ύδωρ των πλοίων, όπως περιγράφεται από το γεγονός ότι το καυσαέριο και μια δέσμη νερού η οποία έχει ληφθεί από το περιβάλλον ύδωρ αναμιγνύονται μεταξύ τους σε έναν θάλαμο υποπίεσης, όπου η υποπίεση του θαλάμου υποπίεσης δημιουργείται μέσω μιας μείωσης της διατομής της δέσμης νερού προ της ανάμιξης.

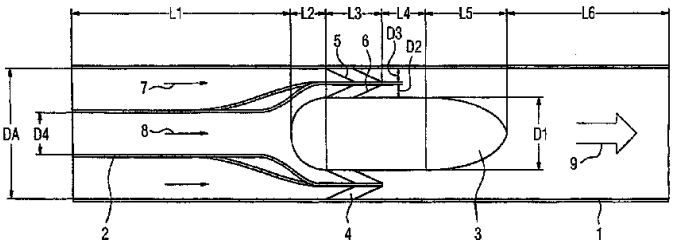

ΑΡΙΘΜΟΣ ΕΥΡ. Δ.Ε. ***(11):3067569***
ΑΡΙΘ. ΕΛΛ. ΚΑΤΑΘΕΣΗΣ *(21):*20080403453
ΗΜΕΡ. ΕΛΛ. ΚΑΤΑΘΕΣΗΣ *(22):*09/12/2008
ΑΡΙΘ./ΗΜΕΡ. ΔΗΜΟΣΙΕΥΣΗΣ
*ΕΥΡΩΠΑΪΚΟΥ ΔΙΠΛΩΜΑΤΟΣ(87):*1646389 - 10/09/2008
ΑΡΙΘ./ΗΜΕΡ. ΔΗΜΟΣΙΕΥΣΗΣ
ΕΥΡΩΠΑΪΚΗΣ ΑΙΤΗΣΗΣ *(86):*04777603.4--06/07/2004
ΔΙΚΑΙΟΥΧΟΣ *(73):*1)NEUROCRINE BIOSCIENCES, INC.
12790 El Camino Real, San Diego, CA 92130,
ΗΝΩΜΕΝΕΣ ΠΟΛΙΤΕΙΕΣ ΤΗΣ ΑΜΕΡΙΚΗΣ
ΣΥΜΒ. ΠΡΟΤΕΡΑΙΟΤΗΤΕΣ *(30):*485434 P-07/07/2003-US
ΕΦΕΥΡΕΤΗΣ *(72):*1)GUO, Zhiqiang
2)CHEN, Yongsheng
3)WU, Dongpei
4)CHEN, Chen
5)WADE, Warren
6)DWIGHT, Wesley, J.
7)HUANG, Charles, Q.
8)TUCCI, Fabio, C.
ΕΙΔΙΚΟΣ ΠΛΗΡΕΞΟΥΣΙΟΣ *(74):*ΛΥΜΠΕΡΗΣ ΝΙΚΟΛΑΟΣ
Στουρνάρη 37, 10682 ΑΘΗΝΑ
ΑΝΤΙΚΛΗΤΟΣ *(74):*ΛΥΜΠΕΡΗΣ ΝΙΚΟΛΑΟΣ
Στουρνάρη 37,10682 ΑΘΗΝΑ
ΤΙΤΛΟΣ ΕΦΕΥΡΕΣΗΣ ***(54):ΠΑΡΑΓΩΓΑ ΤΗΣ ΠΥΡΙΜΙΔΙΝΟ-2,4-ΔΙΟΝΗΣ ΩΣ ΑΝΤΑΓΩΝΙΣΤΕΣ ΤΩΝ ΥΠΟΔΟΧΕΩΝ ΤΗΣ ΕΚΛΥΟΥΣΑΣ ΓΟ-ΝΑΔΟΤΡΟΠΙΝΕΣ ΟΡΜΟΝΗΣ***

ΠΕΡΙΛΗΨΗ(57)

Οι ανταγωνιστές των υποδοχέων της GnRH αποκαλύπτεται ότι έχουν χρησιμότητα στην θεραπεία μίας ποικιλίας παθήσεων, οι οποίες σχετίζονται με την γεννητική ορμόνη, σε αμφότερους τους άνδρες και τις γυναίκες. Οι ενώσεις αυτής της ευρεσιτεχνίας έχουν τηνδομή: όπου R1a, R1b, R1c, R2a, R2b, R3, R4, R5, R6 και X είναι όπως ορίζονται εδώ, περιλαμβάνοντας τα στερεοϊσομερή, το προφάρμακα και τα φαρμακευτικά αποδεκτά άλατα αυτών. Επίσης, αποκαλύπτονται οι συνθέσεις, οι οποίες περιέχουν μία ένωση αυτής τηςευρεσιτεχνίας σε συνδυασμό με έναν φαρμακευτικά αποδεκτό φορέα, καθώς και τις μεθόδους που σχετίζονται με την χρήση αυτών για τον ανταγωνισμό της εκλυτικής ορμόνης των γοναδοτροπινών σε υποκείμενο που την χρειάζεται.

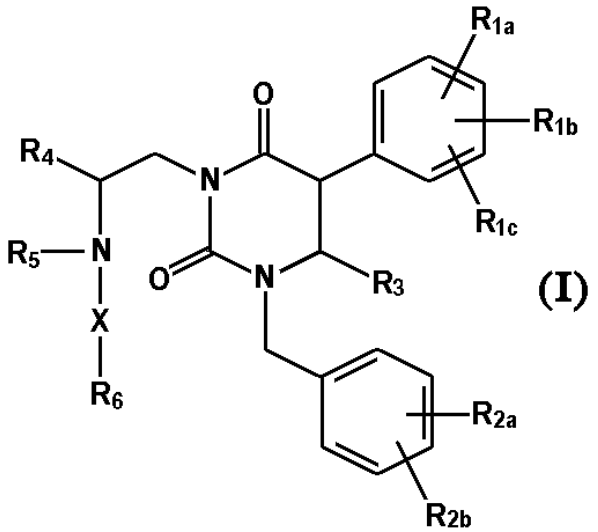

ΑΡΙΘΜΟΣ ΕΥΡ. Δ.Ε. ***(11):3067570***
ΑΡΙΘ. ΕΛΛ. ΚΑΤΑΘΕΣΗΣ *(21):*20080403454
ΗΜΕΡ. ΕΛΛ. ΚΑΤΑΘΕΣΗΣ *(22):*09/12/2008
ΑΡΙΘ./ΗΜΕΡ. ΔΗΜΟΣΙΕΥΣΗΣ
*ΕΥΡΩΠΑΪΚΟΥ ΔΙΠΛΩΜΑΤΟΣ(87):*1490182 - 10/09/2008
ΑΡΙΘ./ΗΜΕΡ. ΔΗΜΟΣΙΕΥΣΗΣ
ΕΥΡΩΠΑΪΚΗΣ ΑΙΤΗΣΗΣ *(86):*02787292.8--20/12/2002
ΔΙΚΑΙΟΥΧΟΣ *(73):*1)New West Gypsum Recycling (B.C.) Inc.
Unit 1, 5771 Production Way, Langley, BC
V3A 4N5, ΚΑΝΑΔΑΣ
ΣΥΜΒ. ΠΡΟΤΕΡΑΙΟΤΗΤΕΣ *(30):*114363-03/04/2002-US
ΕΦΕΥΡΕΤΗΣ *(72):*1)MCCAMLEY, John, Anthony
ΕΙΔΙΚΟΣ ΠΛΗΡΕΞΟΥΣΙΟΣ *(74):*ΛΥΜΠΕΡΗΣ ΝΙΚΟΛΑΟΣ
Στουρνάρη 37, 10682 ΑΘΗΝΑ
ΑΝΤΙΚΛΗΤΟΣ *(74):*ΛΥΜΠΕΡΗΣ ΝΙΚΟΛΑΟΣ
Στουρνάρη 37,10682 ΑΘΗΝΑ
ΤΙΤΛΟΣ ΕΦΕΥΡΕΣΗΣ ***(54):ΜΕΘΟΔΟΣ ΓΙΑ ΤΟΝ ΔΙΑΧΩΡΙΣΜΟ ΤΟΥ ΚΟΛΛΗΜΕΝΟΥ ΧΑΡΤΙΟΥ ΑΠΟ ΓΥΨΟΣΑΝΙΔΕΣ ΜΕ ΕΠΙΚΑΛΥΨΗ ΧΑΡΤΙΟΥ***

ΠΕΡΙΛΗΨΗ(57)

Μια μέθοδος και διάταξη για το διαχωρισμό του κολλημένου χαρτιού από γυψοσανίδες που καλύπτονται από χαρτί, όπου περιλαμβάνεται το πέρασμα των γυψοσανίδων από έναν μαγνήτη (16) προκειμένου να αφαιρεθούν αυτόματα τα σιδηρούχα υλικά από τις γυψοσανίδες χωρίς να διακοπεί η διαδικασία/λειτουργία της διάταξης, η θραύση (18) των γυψοσανίδων σε ένα μίγμα κομματιών χαρτιού και μικρότερων διαχωριζόμενων σωματιδίων γυψοσανίδων, και στη συνέχεια το κοσκίνισμα (20) αυτού του μίγματος και ο διαχωρισμός των κομματιών του χαρτιού από τα σωματίδια των γυψοσανίδων. Αυτή η μέθοδος και η διάταξη μπορούν προαιρετικά να περιλαμβάνουν μια περιοχή για τη χειροκίνητη αρχική διαλογή και την απομάκρυνση των υλικών που δεν περιέχουν γύψο από τις γυψοσανίδες πριν από τον θρυμματισμό των σανίδων, μπορούν επίσης να περιλαμβάνουν πρόσθετα βήματα κοσκινίσματος, κα L προαιρετικά το πέρασμα από έναν δεύτερο μαγνήτη των σωματιδίων των γυψοσανίδων που έχουν κοσκινιστεί και διαχωριστεί. Οι μαγνήτες μπορούν ναδιαθέτουν ιμάντες αυτοκαθαρισμού.

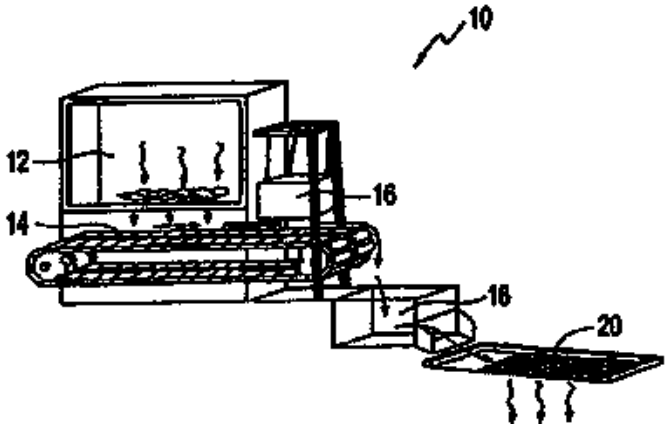

ΑΡΙΘΜΟΣ ΕΥΡ. Δ.Ε. ***(11):3067571***
ΑΡΙΘ. ΕΛΛ. ΚΑΤΑΘΕΣΗΣ *(21):*20080403455
ΗΜΕΡ. ΕΛΛ. ΚΑΤΑΘΕΣΗΣ *(22):*12/12/2008
ΑΡΙΘ./ΗΜΕΡ. ΔΗΜΟΣΙΕΥΣΗΣ
*ΕΥΡΩΠΑΪΚΟΥ ΔΙΠΛΩΜΑΤΟΣ(87):*1446383 - 17/09/2008
ΑΡΙΘ./ΗΜΕΡ. ΔΗΜΟΣΙΕΥΣΗΣ
ΕΥΡΩΠΑΪΚΗΣ ΑΙΤΗΣΗΣ *(86):*02783080.1--11/11/2002
ΔΙΚΑΙΟΥΧΟΣ *(73):*1)Novartis AG
Lichtstrasse 35, 4056 Basel, ΕΛΒΕΤΙΑ
2)Novartis Pharma GmbH
Brunner Strasse 59, 1235 Vienna, ΑΥΣΤΡΙΑ
ΣΥΜΒ. ΠΡΟΤΕΡΑΙΟΤΗΤΕΣ *(30):*0127177-12/11/2001-GB
0127176-12/11/2001-GB
0127178-12/11/2001-GB
ΕΦΕΥΡΕΤΗΣ *(72):*1)SCHMUTZ, Markus
ΕΙΔΙΚΟΣ ΠΛΗΡΕΞΟΥΣΙΟΣ *(74):*ΛΥΜΠΕΡΗΣ ΝΙΚΟΛΑΟΣ
Στουρνάρη 37, 10682 ΑΘΗΝΑ
ΑΝΤΙΚΛΗΤΟΣ *(74):*ΛΥΜΠΕΡΗΣ ΝΙΚΟΛΑΟΣ
Στουρνάρη 37,10682 ΑΘΗΝΑ
ΤΙΤΛΟΣ ΕΦΕΥΡΕΣΗΣ ***(54):*****ΜΟΝΟΫΔΡΟΞΥΚΑΡΒΑΜΑΖΕΡΙΝΗ ΓΙΑ ΧΡΗΣΗ ΣΤΗΝ ΠΑΡΑΣΚΕΥΗ ΕΝΟΣ ΦΑΡΜΑΚΟΥ ΓΙΑ ΤΗ ΘΕΡΑΠΕΙΑ ΤΗΣ ΔΙΑΤΑΡΑΧΗΣ ΤΟΥ ΣΥΓΚΙΝΗΣΙΑΚΟΥ ΤΗΣ ΠΡΟΣΟΧΗΣ ΚΑΙ ΤΟΥ ΝΕΥΡΟΓΕΝΗ ΠΟΝΟΥ**

ΠΕΡΙΛΗΨΗ(57)
Η εφεύρεση αφορά τη χρήση του παραγώγου καρβαμαζεπίνης του Τύπου (I) για τη θεραπεία των διαταραχών του συγκινησιακού και της προσοχής, του νευρογενούς πόνου και διαταραχών συνδεόμενων με τον νευρογενή πόνο.

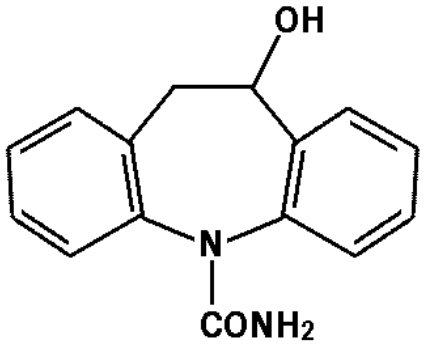

(I)

ΑΡΙΘΜΟΣ ΕΥΡ. Δ.Ε. ***(11):3067572***
ΑΡΙΘ. ΕΛΛ. ΚΑΤΑΘΕΣΗΣ *(21):*20080403456
ΗΜΕΡ. ΕΛΛ. ΚΑΤΑΘΕΣΗΣ *(22):*12/12/2008
ΑΡΙΘ./ΗΜΕΡ. ΔΗΜΟΣΙΕΥΣΗΣ
*ΕΥΡΩΠΑΪΚΟΥ ΔΙΠΛΩΜΑΤΟΣ(87):*1462107 - 24/09/2008
ΑΡΙΘ./ΗΜΕΡ. ΔΗΜΟΣΙΕΥΣΗΣ
ΕΥΡΩΠΑΪΚΗΣ ΑΙΤΗΣΗΣ *(86):*03075905.4--28/03/2003
ΔΙΚΑΙΟΥΧΟΣ *(73):*1)Pantarhei Bioscience B.V.
Boslaan 13, 3701 CH Zeist, ΟΛΛΑΝΔΙΑ
ΣΥΜΒ. ΠΡΟΤΕΡΑΙΟΤΗΤΕΣ *(30):*
ΕΦΕΥΡΕΤΗΣ *(72):*1)Coelingh Bennink, Herman Jan Tijmen
2)Visser, Monique
ΕΙΔΙΚΟΣ ΠΛΗΡΕΞΟΥΣΙΟΣ *(74):*ΛΥΜΠΕΡΗΣ ΝΙΚΟΛΑΟΣ
Στουρνάρη 37, 10682 ΑΘΗΝΑ
ΑΝΤΙΚΛΗΤΟΣ *(74):*ΛΥΜΠΕΡΗΣ ΝΙΚΟΛΑΟΣ
Στουρνάρη 37,10682 ΑΘΗΝΑ
ΤΙΤΛΟΣ ΕΦΕΥΡΕΣΗΣ ***(54):*****ΜΕΘΟΔΟΣ ΓΥΝΑΙΚΕΙΑΣ ΑΝΤΙΣΥΛΛΗΨΗΣ ΚΑΙ ΚΙΤ ΧΡΗΣΗΣ ΑΥΤΗΣ ΤΗΣ ΜΕΘΟΔΟΥ**

ΠΕΡΙΛΗΨΗ(57)
Η παρούσα εφεύρεση αναφέρεται σε μία μέθοδο αντισύλληψης για μια γυναίκα που μπορεί να κάνει παιδιά, με την αναφερθείσα μέθοδο να περιλαμβάνει την από του στόματος χορήγηση στη γυναίκα ενός συνδυασμού οιστρογόνων και προγεστογόνων συνεχώς για τουλάχιστον 3 μήνες, όπου το οιστρογόνο έχει επιλεγεί από την ομάδα, η οποία αποτελείται από 17β-οιστραδιόλη, πρόδρομα μόρια της 17β-οιστραδιόλης και συνδυασμούς αυτών, με το αναφερθέν οιστρογόνο να χορηγείται σε μία ποσότητα ισοδύναμη προς μια ημερήσια από του στόματος δοσολογία των 2.2-5 mg 17β-οιστραδιόλης και με το αναφερθέν προγεστογόνο να χορηγείται σε μία ποσότητα ισοδύναμη προς μια ημερήσια από του στόματος δοσολογία των 5-50 mg δυδρογεστερόνης. Μία άλλη όψη της εφεύρεσης αναφέρεται σε ένα κιττο οποίο περιλαμβάνει μία πληθώρα από του στόματος μονάδων δοσολογίας, με την αναφερθείσα πληθώρα ημερήσιων μονάδων ορμονών να περιέχουν ένα οιστρογόνο σε μία ποσότητα ισοδύναμη προς 2.2-5 mg 17β-οιστραδιόλης και ένα προγεστογόνο σε μία ποσότητα ισοδύναμη προς 5-50 mg δυδρογεστερόνης, όπου το οιστρογόνο έχει επιλεγεί από την ομάδα η οποία αποτελείται από 17β-οιστραδιόλη, πρόδρομα μόρια της 17β-οιστραδιόλης και συνδυασμούς αυτών.

ΑΡΙΘΜΟΣ ΕΥΡ. Δ.Ε. ***(11):3067573***
ΑΡΙΘ. ΕΛΛ. ΚΑΤΑΘΕΣΗΣ *(21):*20080403457
ΗΜΕΡ. ΕΛΛ. ΚΑΤΑΘΕΣΗΣ *(22):*12/12/2008
ΑΡΙΘ./ΗΜΕΡ. ΔΗΜΟΣΙΕΥΣΗΣ
*ΕΥΡΩΠΑΪΚΟΥ ΔΙΠΛΩΜΑΤΟΣ(87):*1896416 - 15/10/2008
ΑΡΙΘ./ΗΜΕΡ. ΔΗΜΟΣΙΕΥΣΗΣ
ΕΥΡΩΠΑΪΚΗΣ ΑΙΤΗΣΗΣ *(86):*06754277.9--10/06/2006
ΔΙΚΑΙΟΥΧΟΣ *(73):*1)sanofi-aventis
174, Avenue de France, 75013 Paris, ΓΑΛΛΙΑ
ΣΥΜΒ. ΠΡΟΤΕΡΑΙΟΤΗΤΕΣ *(30):*102005028862-22/06/2005-DE
ΕΦΕΥΡΕΤΗΣ *(72):*1)BRENDEL, Joachim
2)ENGLERT, Heinrich, Christian
3)WIRTH, Klaus
4)WAGNER, Michael
5)RUXER, Jean-Marie
6)PILORGE, Fabienne
ΕΙΔΙΚΟΣ ΠΛΗΡΕΞΟΥΣΙΟΣ *(74):*ΛΥΜΠΕΡΗΣ ΝΙΚΟΛΑΟΣ
Στουρνάρη 37, 10682 ΑΘΗΝΑ
ΑΝΤΙΚΛΗΤΟΣ *(74):*ΛΥΜΠΕΡΗΣ ΝΙΚΟΛΑΟΣ
Στουρνάρη 37,10682 ΑΘΗΝΑ
ΤΙΤΛΟΣ ΕΦΕΥΡΕΣΗΣ ***(54):*****ΥΠΟΚΑΤΕΣΤΗΜΕΝΟΙ ΕΤΕΡΟΚΥΚΛΟΙ, Η ΧΡΗΣΗ ΤΟΥΣ ΩΣ ΦΑΡΜΑΚΕΥΤΙΚΑ ΣΚΕΥΑΣΜΑΤΑ, ΚΑΙ ΦΑΡΜΑΚΕΥΤΙΚΕΣ ΠΑΡΑΣΚΕΥΕΣ ΠΟΥ ΤΟΥΣ ΠΕΡΙΛΑΜΒΑΝΟΥΝ**

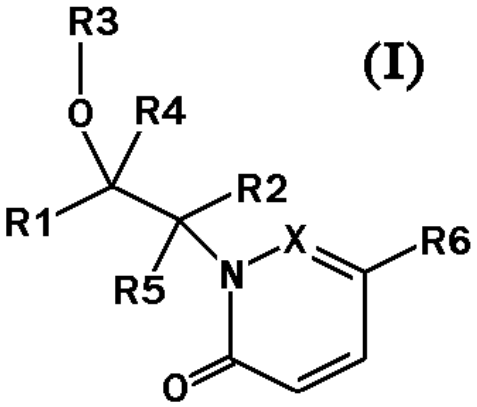

ΠΕΡΙΛΗΨΗ(57)
Η εφεύρεση αναφέρεται σε ενώσεις του χημικού τύπου (I), στον οποίο τα R1, R2, R3, R4, R5, R6 και X έχουν τις έννοιες που διατυπώθηκαν στις αξιώσεις. Οι ενώσεις είναι ιδιαιτέρως κατάλληλες ως αντιαρρυθμικά ενεργά συστατικά, συγκεκριμένα για την θεραπεία και την πρόληψη των κολπικών αρρυθμιών, για παράδειγμα της κολπικής μαρμαρυγής (AF) ή του κολπικού πτερυγισμού.

ΑΡΙΘΜΟΣ ΕΥΡ. Δ.Ε. ***(11):3067574***
ΑΡΙΘ. ΕΛΛ. ΚΑΤΑΘΕΣΗΣ *(21):*20080403458
ΗΜΕΡ. ΕΛΛ. ΚΑΤΑΘΕΣΗΣ *(22):*12/12/2008
ΑΡΙΘ./ΗΜΕΡ. ΔΗΜΟΣΙΕΥΣΗΣ
*ΕΥΡΩΠΑΪΚΟΥ ΔΙΠΛΩΜΑΤΟΣ(87):*1675481 - 19/11/2008
ΑΡΙΘ./ΗΜΕΡ. ΔΗΜΟΣΙΕΥΣΗΣ
ΕΥΡΩΠΑΪΚΗΣ ΑΙΤΗΣΗΣ *(86):*04793673.7--25/10/2004
ΔΙΚΑΙΟΥΧΟΣ *(73):*1)N.V. Nutricia
Eerste Stationsstraat 186, 2712 HM Zoeter-meer, ΟΛΛΑΝΔΙΑ
ΣΥΜΒ. ΠΡΟΤΕΡΑΙΟΤΗΤΕΣ *(30):*03078374-24/10/2003-EP
ΕΦΕΥΡΕΤΗΣ *(72):*1)SPEELMANS, Gelske
2)KNOL, Jan
3)HAARMAN, Monique
4)GARSSEN, Johan
ΕΙΔΙΚΟΣ ΠΛΗΡΕΞΟΥΣΙΟΣ *(74):*ΛΥΜΠΕΡΗΣ ΝΙΚΟΛΑΟΣ
Στουρνάρη 37, 10682 ΑΘΗΝΑ
ΑΝΤΙΚΛΗΤΟΣ *(74):*ΛΥΜΠΕΡΗΣ ΝΙΚΟΛΑΟΣ
Στουρνάρη 37,10682 ΑΘΗΝΑ
ΤΙΤΛΟΣ ΕΦΕΥΡΕΣΗΣ ***(54):*****ΣΥΝΘΕΣΗ ΣΥΜΒΙΟΤΙΚΩΝ ΓΙΑ ΒΡΕΦΗ**
ΠΕΡΙΛΗΨΗ(57)
Παρέχεται παρασκεύασμα που περιλαμβάνει Bifidobacterium breve και μείγμα μη εύπεπτων υδατανθράκων για βρέφη που δεν θηλάζουν ή που θηλάζουν μερικώς, καθώς και η χρήση αυτού για την αντιμετώπιση ή πρόληψη ανοσολογικής διαταραχής σε βρέφη που δεν θηλάζουν ή που θηλάζουν μερικώς. Επίσης εδώ παρέχονται αλληλουχίες εκκινητηρίων μορίων και ανιχνευτής για την ανίχνευση του είδους Bifidobacterium καθώς και διαγνωστικό κιτ αυτών.

ΑΡΙΘΜΟΣ ΕΥΡ. Δ.Ε. ***(11):3067575***
ΑΡΙΘ. ΕΛΛ. ΚΑΤΑΘΕΣΗΣ *(21):*20080403459
ΗΜΕΡ. ΕΛΛ. ΚΑΤΑΘΕΣΗΣ *(22):*12/12/2008
ΑΡΙΘ./ΗΜΕΡ. ΔΗΜΟΣΙΕΥΣΗΣ
*ΕΥΡΩΠΑΪΚΟΥ ΔΙΠΛΩΜΑΤΟΣ(87):*1685763 - 12/11/2008
ΑΡΙΘ./ΗΜΕΡ. ΔΗΜΟΣΙΕΥΣΗΣ
ΕΥΡΩΠΑΪΚΗΣ ΑΙΤΗΣΗΣ *(86):*06113191.8--17/05/2005
ΔΙΚΑΙΟΥΧΟΣ *(73):*1)N.V. Nutricia
Eerste Stationsstraat 186, 2712 HM Zoetermeer, ΟΛΛΑΝΔΙΑ
ΣΥΜΒ. ΠΡΟΤΕΡΑΙΟΤΗΤΕΣ *(30):*04076479-17/05/2004-EP
ΕΦΕΥΡΕΤΗΣ *(72):*1)Speelmans, Gelske
2)Govers, Maria Johanna Adriana Petronella
3)Knol, Jan
4)Van Tol, Eric Alexander Franciscus
ΕΙΔΙΚΟΣ ΠΛΗΡΕΞΟΥΣΙΟΣ *(74):*ΛΥΜΠΕΡΗΣ ΝΙΚΟΛΑΟΣ
Στουρνάρη 37, 10682 ΑΘΗΝΑ
ΑΝΤΙΚΛΗΤΟΣ *(74):*ΛΥΜΠΕΡΗΣ ΝΙΚΟΛΑΟΣ
Στουρνάρη 37,10682 ΑΘΗΝΑ
ΤΙΤΛΟΣ ΕΦΕΥΡΕΣΗΣ ***(54):ΣΥΝΕΡΓΕΙΑ ΤΩΝ GOS ΚΑΙ ΤΗΣ ΠΟΛΥΦΡΟΥΚΤΟΖΗΣ***

ΠΕΡΙΛΗΨΗ(57)

Η παρούσα εφεύρεση σχετίζεται με τον τομέα των πρεβιοτικών. Παρέχονται χρήσεις για συνθέσεις οι οποίες περιέχουν συνεργικώς δραστικές ποσότητες πολυφρουκτόζης και γαλακτοολιγοσακχαριτών (GOS) για την αλλεργία, το έκζεμα ή τις ατομικές νόσους.

ΑΡΙΘΜΟΣ ΕΥΡ. Δ.Ε. ***(11):3067576***
ΑΡΙΘ. ΕΛΛ. ΚΑΤΑΘΕΣΗΣ *(21):*20080403460
ΗΜΕΡ. ΕΛΛ. ΚΑΤΑΘΕΣΗΣ *(22):*12/12/2008
ΑΡΙΘ./ΗΜΕΡ. ΔΗΜΟΣΙΕΥΣΗΣ
*ΕΥΡΩΠΑΪΚΟΥ ΔΙΠΛΩΜΑΤΟΣ(87):*1305334 - 17/09/2008
ΑΡΙΘ./ΗΜΕΡ. ΔΗΜΟΣΙΕΥΣΗΣ
ΕΥΡΩΠΑΪΚΗΣ ΑΙΤΗΣΗΣ *(86):*01963759.4--31/07/2001
ΔΙΚΑΙΟΥΧΟΣ *(73):*1)RESEARCH DEVELOPMENT FOUNDATION
402 North Division Street, Carson City, Nevada 89703, ΗΝΩΜΕΝΕΣ ΠΟΛΙΤΕΙΕΣ ΤΗΣ ΑΜΕΡΙΚΗΣ
ΣΥΜΒ. ΠΡΟΤΕΡΑΙΟΤΗΤΕΣ *(30):*223255 P-04/08/2000-US
273969 P-07/03/2001-US
ΕΦΕΥΡΕΤΗΣ *(72):*1)VALE, Wylie, W.
2)SAWCHENKO, Paul, F.
3)LEWIS, Kathy, A.
4)VAUGHAN, Joan, M.
5)REYES, Teresa, M.
6)RIVIER, Jean, E.
7)HOGENESCH, John, B.
8)PERRIN, Marilyn, H.
ΕΙΔΙΚΟΣ ΠΛΗΡΕΞΟΥΣΙΟΣ *(74):*ΡΟΥΣΣΟΥ ΑΝΝΑ
Κουμπάρη 2, 10674 ΑΘΗΝΑ
ΑΝΤΙΚΛΗΤΟΣ *(74):*ΠΑΠΑΚΩΝΣΤΑΝΤΙΝΟΥ ΕΛΕΝΗ
Κουμπάρη 2,10674 ΑΘΗΝΑ
ΤΙΤΛΟΣ ΕΦΕΥΡΕΣΗΣ ***(54):ΠΡΩΤΕΪΝΕΣ ΟΥΡΟΚΟΡΤΙΝΗΣ ΚΑΙ ΧΡΗΣΕΙΣ ΑΥΤΩΝ***

ΠΕΡΙΛΗΨΗ(57)

Πιστοποιήθηκε πεπτίδιο που σχετίζεται με ανθρώπινη ουροκορτίνη με σημαντική ομολογία αλληλουχίας προς την οικογένεια νευροπεπτιδίου CRF. Απομονώθηκε cDNA ποντικού από ολικού εγκεφάλου πολυ(Ασυν)RNA που κωδικοποιεί προβλεπόμενη πρωτεΐνη πεπτίδιο 38 αμινοξέων, που ορίζεται εδώ ως ουροκορτίνη II. Αμφότερα τα μέλη οικογενείας ανθρώπινου URP και ποντικού, CRF και ουροκορτίνη (Ucn). Αυτά τα πεπτίδια ενέχονται στην ρύθμιση του υποθαλαμικού-υπόφυσης-επινεφριδίου άξονα υπό βασικές και έντασης συνθήκες, προτείνοντας έναν παρόμοιο ρόλο για URP και Ucn II. Το συντιθέμενο Ucn II και URP πεπτίδιο συνδέεται με υψηλότερη συνάφεια προς CRF-R2 από ότι προς CRF-R1 Ucn II και ανθρώπινο URP φαίνεται να ενέχεται σε ρύθμιση θερμοκρασίας σώματος και όρεξης και μπορεί να παίζει έναν ρόλο σε άλλο σχετικό με στρες φαινόμενο. Αυτά τα ευρήματα πιστοποιούν Ucn II και ανθρώπινο URP, ως νέα μέλη της CRF οικογένειας νευροπεπτιδίων, που εκφράζονται κεντρικώς και συνδέονται προς CRF-R2.

ΑΡΙΘΜΟΣ ΕΥΡ. Δ.Ε. ***(11):3067577***
ΑΡΙΘ. ΕΛΛ. ΚΑΤΑΘΕΣΗΣ *(21):*20080403461
ΗΜΕΡ. ΕΛΛ. ΚΑΤΑΘΕΣΗΣ *(22):*12/12/2008
ΑΡΙΘ./ΗΜΕΡ. ΔΗΜΟΣΙΕΥΣΗΣ
*ΕΥΡΩΠΑΪΚΟΥ ΔΙΠΛΩΜΑΤΟΣ(87):*1054693 - 29/10/2008
ΑΡΙΘ./ΗΜΕΡ. ΔΗΜΟΣΙΕΥΣΗΣ
ΕΥΡΩΠΑΪΚΗΣ ΑΙΤΗΣΗΣ *(86):*99909512.8--19/02/1999
ΔΙΚΑΙΟΥΧΟΣ *(73):*1)Genentech, Inc.
1 DNA Way, South San Francisco, CA 94080-4990, ΗΝΩΜΕΝΕΣ ΠΟΛΙΤΕΙΕΣ ΤΗΣ ΑΜΕΡΙΚΗΣ
ΣΥΜΒ. ΠΡΟΤΕΡΑΙΟΤΗΤΕΣ *(30):*75328 P-20/02/1998-US
ΕΦΕΥΡΕΤΗΣ *(72):*1)FUNG, Michael, S., C.
2)SUN, Cecily, R., Y.
3)SUN, Bill, N., C.
ΕΙΔΙΚΟΣ ΠΛΗΡΕΞΟΥΣΙΟΣ *(74):*ΡΟΥΣΣΟΥ ΑΝΝΑ
Κουμπάρη 2, 10674 ΑΘΗΝΑ
ΑΝΤΙΚΛΗΤΟΣ *(74):*ΠΑΠΑΚΩΝΣΤΑΝΤΙΝΟΥ ΕΛΕΝΗ
Κουμπάρη 2,10674 ΑΘΗΝΑ
ΤΙΤΛΟΣ ΕΦΕΥΡΕΣΗΣ ***(54):*****ΑΝΑΣΤΟΛΕΙΣ ΤΗΣ ΕΝΕΡΓΟΠΟΙΗΣΗΣ ΣΥΜΠΛΗΡΩΜΑΤΟΣ**

ΠΕΡΙΛΗΨΗ(57)

Η εφεύρεση αφορά αναστολείς παράγοντα D, που συνδέονται προς τον παράγοντα D και δεσμεύουν την λειτουργική δραστικότητα του παράγοντα D στην ενεργοποίηση του συμπληρώματος. Οι αναστολείς περιλαμβάνουν μόρια αντισώματος, καθώς επίσης ομόλογα, ανάλογακαι τροποποιημένες ή ληφθείσες μορφές αυτών, που συμπεριλαμβάνουν θραύσματα ανοσοσφαιρίνης, όπως Fab, (Fab΄)2 και Fv, μικρά μόρια, συμπεριλαμβανομένων πεπτιδίων, ολιγονουκλεοτιδίων, πεπτιδομιμητικών και οργανικών ενώσεων. Ένα μονοκλωνικό αντίσωμα τοοποίο συνδέεται προς τον παράγοντα D και δέσμευσε την ικανότητα αυτού να ενεργοποιεί συμπλήρωμα δημιουργήθηκε και ορίσθηκε 166-32. Το υβρίδωμα που παράγει αυτό το αντίσωμα έχει αποτεθεί στη American Type Culture Collection, 10801 University Blvd., Manassas, VA 20110-2209, υπό τον Αριθμό Κατάθεσης HB-12476.

ΑΡΙΘΜΟΣ ΕΥΡ. Δ.Ε. ***(11):3067578***
ΑΡΙΘ. ΕΛΛ. ΚΑΤΑΘΕΣΗΣ *(21):*20080403462
ΗΜΕΡ. ΕΛΛ. ΚΑΤΑΘΕΣΗΣ *(22):*12/12/2008
ΑΡΙΘ./ΗΜΕΡ. ΔΗΜΟΣΙΕΥΣΗΣ
*ΕΥΡΩΠΑΪΚΟΥ ΔΙΠΛΩΜΑΤΟΣ(87):*1333818 - 08/10/2008
ΑΡΙΘ./ΗΜΕΡ. ΔΗΜΟΣΙΕΥΣΗΣ
ΕΥΡΩΠΑΪΚΗΣ ΑΙΤΗΣΗΣ *(86):*01988490.7--13/11/2001
ΔΙΚΑΙΟΥΧΟΣ *(73):*1)EURO-CELTIQUE S.A.
2, avenue Charles de Gaulle, 1653 Luxembourg, ΛΟΥΞΕΜΒΟΥΡΓΟ
ΣΥΜΒ. ΠΡΟΤΕΡΑΙΟΤΗΤΕΣ *(30):*714604-16/11/2000-US
ΕΦΕΥΡΕΤΗΣ *(72):*1)WRIGHT, Curtis
ΕΙΔΙΚΟΣ ΠΛΗΡΕΞΟΥΣΙΟΣ *(74):*ΑΘΑΝΑΣΙΑΔΟΥ ΜΑΡΙΑ
Κουμπάρη 2, 10674 ΑΘΗΝΑ
ΑΝΤΙΚΛΗΤΟΣ *(74):*ΠΑΠΑΚΩΝΣΤΑΝΤΙΝΟΥ ΕΛΕΝΗ
Κουμπάρη 2,10674 ΑΘΗΝΑ
ΤΙΤΛΟΣ ΕΦΕΥΡΕΣΗΣ ***(54):*****ΣΥΣΤΗΜΑ ΔΙΑΔΕΡΜΙΚΗΣ ΑΠΕΛΕΥΘΕΡΩΣΗΣ ΤΙΤΛΟΠΟΙΗΣΙΜΗΣ ΔΟΣΟΛΟΓΙΑΣ**

ΠΕΡΙΛΗΨΗ(57)

Η παρούσα εφεύρεση σχετίζεται με ένα σύστημα διαδερμικής απελευθέρωσης τιτλοποιήσιμης δοσολογίας για συστημική απελευθέρωση ενός θεραπευτικού παράγοντα ή φαρμάκου. Το σύστημα περιλαμβάνει μια πλειάδα μονάδων αυτοκόλλητου επιθέματος που συνδέονται κατά μήκος ενός ή περισσοτέρων ορίων. Η πλειάδα των μονάδων αυτοκόλλητου επιθέματος είναι διαιρούμενες σε μονάδες κατά μήκος της μιας ή των περισσοτέρων ορίων έχοντας μια ή περισσότερες γραμμές διαχωρισμού. Η κάθε μια μονάδα αυτοκόλλητου επιθέματος περιβάλλεται μέσω ενός ορίου. Το θεραπευτικό αυτοκόλλητο επίθεμα έχει μια τουλάχιστον υποστηρικτική στοιβάδα και έναν θεραπευτικό παράγοντα περιλαμβάνοντας την στοιβάδα. Η δοσολογία του θεραπευτικού παράγοντα που απελευθερώνεται σε έναν ασθενή είναι αναλογική του αριθμού της μονάδας αυτοκόλλητου επιθέματος που εφαρμόζεται ανά αγωγή. Το σύστημα ενέχει την συστημική χορήγηση μιας τιτλοποιήσιμης δοσολογίας θεραπευτικού παράγοντα, δυνάμενου ρύθμισης μέσω του ασθενούς υπό την οδηγία ενός ιατρού, διαμέσου του δέρματος ή του βλεννογόνου. Περισσότερο δε, η μέθοδος σχετίζεται με μια μέθοδο παρασκευής ενός συστήματος διαδερμικής απελευθέρωσης τιτλοποιήσιμης δοσολογίας. Περαιτέρω, δε η εφεύρεση σχετίζεται με μια μέθοδο παροχής μιας τιτλοποιήσιμης ποσότητας θεραπευτικού παράγοντα σε έναν ασθενή χρησιμοποιώντας το σύστημα διαδερμικής απελευθέρωσης της εφεύρεσης.

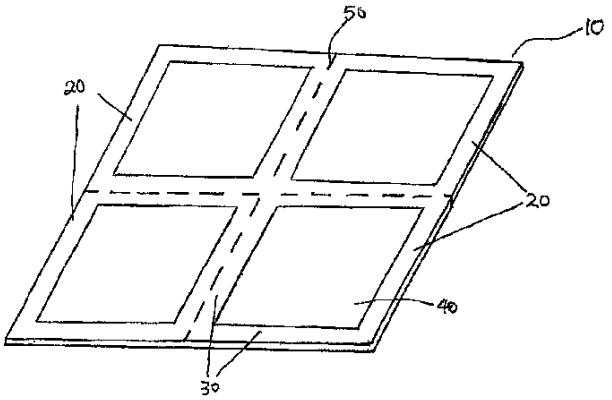

ΑΡΙΘΜΟΣ ΕΥΡ. Δ.Ε. ***(11):3067579***
ΑΡΙΘ. ΕΛΛ. ΚΑΤΑΘΕΣΗΣ *(21):*20080403463
ΗΜΕΡ. ΕΛΛ. ΚΑΤΑΘΕΣΗΣ *(22):*12/12/2008
ΑΡΙΘ./ΗΜΕΡ. ΔΗΜΟΣΙΕΥΣΗΣ
*ΕΥΡΩΠΑΪΚΟΥ ΔΙΠΛΩΜΑΤΟΣ(87):*1446162 - 15/10/2008
ΑΡΙΘ./ΗΜΕΡ. ΔΗΜΟΣΙΕΥΣΗΣ
ΕΥΡΩΠΑΪΚΗΣ ΑΙΤΗΣΗΣ *(86):*02768621.1--19/08/2002
ΔΙΚΑΙΟΥΧΟΣ *(73):*
ΣΥΜΒ. ΠΡΟΤΕΡΑΙΟΤΗΤΕΣ *(30):*313273 P-17/08/2001-US
393952 P-03/07/2002-US
ΕΦΕΥΡΕΤΗΣ *(72):*1)KRIEG, Arthur, M.
2)VOLLMER, Jorg
3)UHLMANN, Eugen
ΕΙΔΙΚΟΣ ΠΛΗΡΕΞΟΥΣΙΟΣ *(74):*ΡΟΥΣΣΟΥ ΑΝΝΑ
Κουμπάρη 2, 10674 ΑΘΗΝΑ
ΑΝΤΙΚΛΗΤΟΣ *(74):*ΠΑΠΑΚΩΝΣΤΑΝΤΙΝΟΥ ΕΛΕΝΗ
Κουμπάρη 2,10674 ΑΘΗΝΑ
ΤΙΤΛΟΣ ΕΦΕΥΡΕΣΗΣ ***(54):ΑΝΟΣΟΔΙΕΓΕΡΤΙΚΑ ΟΛΙΓΟΝΟΥΚΛΕΟΤΙΔΙΑ ΣΥΝΔΥΑΣΤΙΚΟΥ ΜΟΤΙΒΟΥ ΜΕ ΒΕΛΤΙΩΜΕΝΗ ΔΡΑΣΤΙΚΟΤΗΤΑ***

ΠΕΡΙΛΗΨΗ(57)

Παρέχεται τάξη ανοσοδιεγερτικών νουκλεϊκών οξέων που έχουν τουλάχιστον δύο λειτουργικά και δομικά καθορισμένες περιοχές. Αυτή η τάξη ανοσοδιεγερτικών νουκλεϊκών οξέων συνδυαστικού μοτίβου ενεργοποιεί ανοσοαπόκριση και είναι χρήσιμη για θεραπευτική αγωγή ποικιλίας ανοσιακών ανωμαλιών όπως καρκίνος, λοιμώδης ασθένεια, και αλλεργικές ανωμαλίες. Τα νουκλεϊκά οξέα επίσης διεγείρουν την ενεργοποίηση φυσικών κυττάρων-φονιάδων και την παραγωγή ιντερφερόνης τύπου 1.

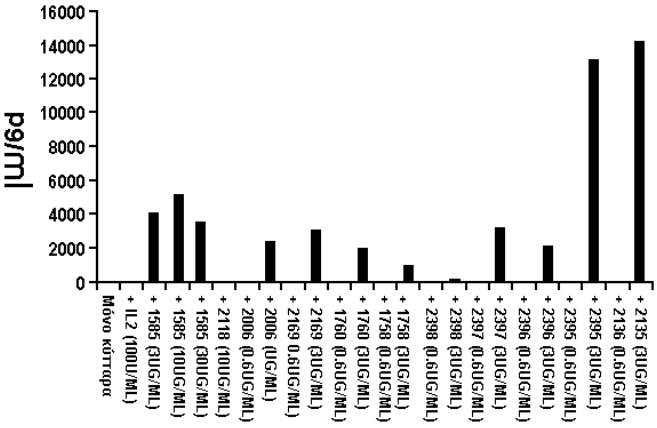

ΑΡΙΘΜΟΣ ΕΥΡ. Δ.Ε. ***(11):3067580***
ΑΡΙΘ. ΕΛΛ. ΚΑΤΑΘΕΣΗΣ *(21):*20080403464
ΗΜΕΡ. ΕΛΛ. ΚΑΤΑΘΕΣΗΣ *(22):*12/12/2008
ΑΡΙΘ./ΗΜΕΡ. ΔΗΜΟΣΙΕΥΣΗΣ
*ΕΥΡΩΠΑΪΚΟΥ ΔΙΠΛΩΜΑΤΟΣ(87):*1126826 - 15/10/2008
ΑΡΙΘ./ΗΜΕΡ. ΔΗΜΟΣΙΕΥΣΗΣ
ΕΥΡΩΠΑΪΚΗΣ ΑΙΤΗΣΗΣ *(86):*99956822.3--01/11/1999
ΔΙΚΑΙΟΥΧΟΣ *(73):*1)Elan Pharma International Limited
Monksland, Athlone County Westmeath, ΙΡΛΑΝΔΙΑ
ΣΥΜΒ. ΠΡΟΤΕΡΑΙΟΤΗΤΕΣ *(30):*106726 P-02/11/1998-US
ΕΦΕΥΡΕΤΗΣ *(72):*1)DEVANE, John, G.
2)FANNING, Niall, M., M.
3)STARK, Paul
4)GURVINDER, Singh Rekhi
ΕΙΔΙΚΟΣ ΠΛΗΡΕΞΟΥΣΙΟΣ *(74):*ΡΟΥΣΣΟΥ ΑΝΝΑ
Κουμπάρη 2, 10674 ΑΘΗΝΑ
ΑΝΤΙΚΛΗΤΟΣ *(74):*ΠΑΠΑΚΩΝΣΤΑΝΤΙΝΟΥ ΕΛΕΝΗ
Κουμπάρη 2,10674 ΑΘΗΝΑ
ΤΙΤΛΟΣ ΕΦΕΥΡΕΣΗΣ ***(54):ΠΟΛΥΣΩΜΑΤΙΔΙΑΚΗ ΣΥΝΘΕΣΗ ΜΕΘΥΛΦΑΙΝΙΔΑΤΗΣ ΤΡΟΠΟΠΟΙΗΜΕΝΗΣ ΑΠΕΛΕΥΘΕΡΩΣΗΣ***

ΠΕΡΙΛΗΨΗ(57)

Η εφεύρεση αναφέρεται σε μια πολυσωματιδιακή σύνθεση τροποποιημένης απελευθέρωσης που σε λειτουργία παρέχει ένα δραστικό συστατικό με παλμικό ή δικόρυφο τρόπο. Η πολυσωματιδιακή σύνθεση τροποποιημένης απελευθέρωσης περιλαμβάνει ένα συστατικό άμεσης απελευθέρωσης και ένα συστατικό τροποποιημένης απελευθέρωσης με το συστατικό άμεσης απελευθέρωσης να περιλαμβάνει έναν πρώτο πληθυσμό σωματιδίων που περιέχουν δραστικό συστατικό και με το συστατικό τροποποιημένης απελευθέρωσης να περιλαμβάνει έναν δεύτερο πληθυσμό σωματιδίων που περιέχουν δραστικό συστατικό επιχρισμένων με ένα επίχρισμα ελεγχόμενης απελευθέρωσης όπου ο συνδυασμός των συστατικών άμεσης απελευθέρωσης και τροποποιημένης απελευθέρωσης σε λειτουργία παρέχει το δραστικό συστατικό με έναν παλλόμενο ή δικόρυφο τρόπο. Η εφεύρεση επίσης αναφέρεται περαιτέρω σε μια στερεή μορφή στοματικής δοσολογίας που περιέχει μια τέτοια πολυσωματιδιακή σύνθεση τροποποιημένης απελευθέρωσης. Το προφίλ πλάσματος που επιτυγχάνεται από την πολυσωματιδιακή σύνθεση τροποποιημένης απελευθέρωσης είναι επωφελές στην μείωση της ανοχής των ασθενών στο δραστικό συστατικό και στην αύξηση της συμμόρφωσης των ασθενών με μείωση της συχνότητας της δοσολογίας.

ΑΡΙΘΜΟΣ ΕΥΡ. Δ.Ε. ***(11):3067581***
ΑΡΙΘ. ΕΛΛ. ΚΑΤΑΘΕΣΗΣ *(21):*20080403465
ΗΜΕΡ. ΕΛΛ. ΚΑΤΑΘΕΣΗΣ *(22):*12/12/2008
ΑΡΙΘ./ΗΜΕΡ. ΔΗΜΟΣΙΕΥΣΗΣ
*ΕΥΡΩΠΑΪΚΟΥ ΔΙΠΛΩΜΑΤΟΣ(87):*1675573 - 22/10/2008
ΑΡΙΘ./ΗΜΕΡ. ΔΗΜΟΣΙΕΥΣΗΣ
ΕΥΡΩΠΑΪΚΗΣ ΑΙΤΗΣΗΣ *(86):*04795514.1--18/10/2004
ΔΙΚΑΙΟΥΧΟΣ *(73):*1)OTSUKA PHARMACEUTICAL CO., LTD.
2-9 Kanda Tsukasa-cho Chiyoda-ku, Tokyo 101-8535, ΙΑΠΩΝΙΑ
ΣΥΜΒ. ΠΡΟΤΕΡΑΙΟΤΗΤΕΣ *(30):*513618 P-23/10/2003-US
ΕΦΕΥΡΕΤΗΣ *(72):*1)KOSTANSKI, Janusz W.
2)MATSUDA, Takakuni
3)NERURKAR, Manoj
4)NARINGREKAR, Vijay H.
ΕΙΔΙΚΟΣ ΠΛΗΡΕΞΟΥΣΙΟΣ *(74):*ΑΘΑΝΑΣΙΑΔΟΥ ΜΑΡΙΑ
Κουμπάρη 2, 10674 ΑΘΗΝΑ
ΑΝΤΙΚΛΗΤΟΣ *(74):*ΠΑΠΑΚΩΝΣΤΑΝΤΙΝΟΥ ΕΛΕΝΗ
Κουμπάρη 2,10674 ΑΘΗΝΑ
ΤΙΤΛΟΣ ΕΦΕΥΡΕΣΗΣ ***(54):*ΣΚΕΥΑΣΜΑ ΓΙΑ ΤΗΝ ΕΛΕΓΧΟΜΕΝΗ ΑΠΟΔΕΣΜΕΥΣΗ ΑΠΟΣΤΕΙΡΩΜΕΝΗΣ ΕΝΕΣΙΜΗΣ ΑΡΙΠΙΠΡΑΖΟΛΗΣ ΚΑΙ ΜΕΘΟΔΟΣ**

ΠΕΡΙΛΗΨΗ(57)

Προσφέρεται ένα σκεύασμα για την ελεγχόμενη αποδέσμευση αποστειρωμένης λυοφιλοποιημένης αριπιπραζόλης, το οποίο σχηματίζεται από αριπιπραζόλη ενός επιθυμητού μέσου μεγέθους σωματιδίων και ένα φορέα για το σκοπό αυτό, που κατά τη σύστασή του με νερό και την ενδομυική έγχυσή του, απελευθερώνει αριπιπραζόλη για χρονική περίοδο μιας τουλάχιστον περίπου εβδομάδας και μέχρι περίπου οχτώ εβδομάδες. Προσφέρονται επίσης μια μέθοδος για την παρασκευή του σκευάσματος για την ελεγχόμενη αποδέσμευση λυοφιλοποιημένης αριπιπραζόλης και μια μέθοδος για την αντιμετώπιση της σχιζοφρένειας χρησιμοποιώντας το παραπάνω σκεύασμα.

ΑΡΙΘΜΟΣ ΕΥΡ. Δ.Ε. ***(11):3067582***
ΑΡΙΘ. ΕΛΛ. ΚΑΤΑΘΕΣΗΣ *(21):*20080403466
ΗΜΕΡ. ΕΛΛ. ΚΑΤΑΘΕΣΗΣ *(22):*15/12/2008
ΑΡΙΘ./ΗΜΕΡ. ΔΗΜΟΣΙΕΥΣΗΣ
*ΕΥΡΩΠΑΪΚΟΥ ΔΙΠΛΩΜΑΤΟΣ(87):*1732892 - 17/09/2008
ΑΡΙΘ./ΗΜΕΡ. ΔΗΜΟΣΙΕΥΣΗΣ
ΕΥΡΩΠΑΪΚΗΣ ΑΙΤΗΣΗΣ *(86):*05716171.3--17/03/2005
ΔΙΚΑΙΟΥΧΟΣ *(73):*1)F.HOFFMANN-LA ROCHE AG
Grenzacherstrasse 124, 4070 Basel, ΕΛΒΕΤΙΑ
ΣΥΜΒ. ΠΡΟΤΕΡΑΙΟΤΗΤΕΣ *(30):*04101252-26/03/2004-EP
ΕΦΕΥΡΕΤΗΣ *(72):*1)DEHMLOW, Henrietta
2)KUHN, Bernd
3)MASCIARDRI, Raffaello
4)PANDAY, Narendra
5)RATNI, Hasane
6)WRIGHT, Matthew, Blake
ΕΙΔΙΚΟΣ ΠΛΗΡΕΞΟΥΣΙΟΣ *(74):*ΠΑΠΑ ΕΥΑΓΓΕΛΙΑ
Πανεπιστημίου 64, 10677 ΑΘΗΝΑ
ΑΝΤΙΚΛΗΤΟΣ *(74):*ΠΑΠΑ ΕΥΑΓΓΕΛΙΑ
Πανεπιστημίου 64,10677 ΑΘΗΝΑ
ΤΙΤΛΟΣ ΕΦΕΥΡΕΣΗΣ ***(54):*ΤΕΤΡΑΫΔΡΟΚΑΡΒΑΖΟΛΕΣ ΚΑΙ ΠΑΡΑΓΩΓΑ**

ΠΕΡΙΛΗΨΗ(57)

Η παρούσα εφεύρεση σχετίζεται με ενώσεις του τύπου (I) όπου τα R1, R2, R3, R4, R5, X1, X2, X3 και X4, n και k ορίζονται στην περιγραφή και στις αξιώσεις και φαρμακευτικώς αποδεκτά άλατα και/ή εστέρες αυτών. Οι ενώσεις είναι χρήσιμες για την θεραπείακαι την προφύλαξη ασθενειών οι οποίες ρυθμίζονται από LXRα και/ή LXRβ αγωνιστές, που περιλαμβάνουν αυξημένα επίπεδα λιπιδίων και χοληστερόλης, ειδικότερα χαμηλή HDL-χοληστερόλη, υψηλή LDL-χοληστερόλη, αθηροσκληρωτικές νόσους, διαβήτη, συγκεκριμένα μη εξαρτώμενο από ινσουλίνη σακχαρώδη διαβήτη, μεταβολικό σύνδρομο, δυσλιπιδαιμία, νόσο Alzheimer, σηψαιμία και φλεγμονώδεις νόσους όπως κολίτιδα, παγκρεατίτιδα, χολόσταση/ίνωση του ήπατος και νόσους που έχουν ένα στοιχείο φλεγμονής όπως νόσος Alzheimer ή εξασθενημένη/βελτιώσιμη γνωσιακή λειτουργία.

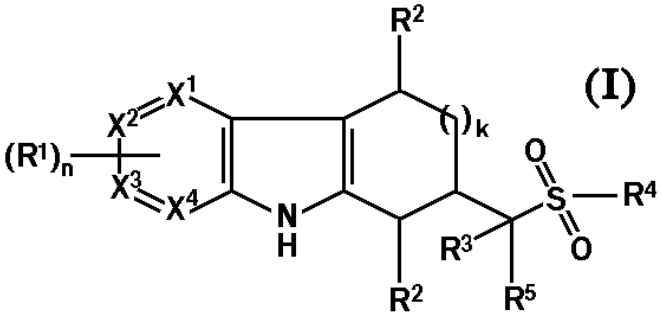

ΑΡΙΘΜΟΣ ΕΥΡ. Δ.Ε. ***(11):3067583***
ΑΡΙΘ. ΕΛΛ. ΚΑΤΑΘΕΣΗΣ *(21):*20080403467
ΗΜΕΡ. ΕΛΛ. ΚΑΤΑΘΕΣΗΣ *(22):*15/12/2008
ΑΡΙΘ./ΗΜΕΡ. ΔΗΜΟΣΙΕΥΣΗΣ
*ΕΥΡΩΠΑΪΚΟΥ ΔΙΠΛΩΜΑΤΟΣ(87):*1412078 - 08/10/2008
ΑΡΙΘ./ΗΜΕΡ. ΔΗΜΟΣΙΕΥΣΗΣ
ΕΥΡΩΠΑΪΚΗΣ ΑΙΤΗΣΗΣ *(86):*02755123.3--02/08/2002
ΔΙΚΑΙΟΥΧΟΣ *(73):*1)LG Life Sciences Limited
LG Twin Tower 20 Yoido-dong, Youngdung-po-gu, Seoul 150-721, ΔΗΜΟΚΡΑΤΙΑ ΤΗΣ ΚΟΡΕΑΣ (ΝΟΤΙΑ ΚΟΡΕΑ)
ΣΥΜΒ. ΠΡΟΤΕΡΑΙΟΤΗΤΕΣ *(30):*0118938-02/08/2001-GB
0217637-30/07/2002-GB
ΕΦΕΥΡΕΤΗΣ *(72):*1)BRECHTELSBAUER, Clemens Michael Helmut
2)CARPENTER, Stephen Thomas
3)GRINTER, Trevor John
4)HARRIS, Michael Anthony
5)KIM, Yeongdae
6)KWON, Youngwoon
7)LEE, Dongchul
8)RICARD, Francois Xavier
9)SAUNDERS, Richard Neville
ΕΙΔΙΚΟΣ ΠΛΗΡΕΞΟΥΣΙΟΣ *(74):*ΠΑΠΑ ΕΥΑΓΓΕΛΙΑ
Πανεπιστημίου 64, 10677 ΑΘΗΝΑ
ΑΝΤΙΚΛΗΤΟΣ *(74):*ΠΑΠΑ ΕΥΑΓΓΕΛΙΑ
Πανεπιστημίου 64,10677 ΑΘΗΝΑ
ΤΙΤΛΟΣ ΕΦΕΥΡΕΣΗΣ ***(54):ΔΙΑΔΙΚΑΣΙΕΣ ΓΙΑ ΤΗΝ ΠΑΡΑΣΚΕΥΗ ΑΜΙΝΟ-ΠΡΟΣΤΑΤΕΥΜΕΝΩΝ ΠΑΡΑΓΩΓΩΝ ΤΗΣ 4-ΑΜΙΝΟΜΕΘΥΛΕΝΟ-ΠΥΡΡΟΚΙΔΙΝ-3-ΟΝΗΣ, ΓΕΜΙΦΛΟΞΑΚΙΝΗΣ Ή ΕΝΟΣ ΑΛΑΤΟΣ ΑΥΤΗΣ***

ΠΕΡΙΛΗΨΗ(57)
Η εφεύρεση παρέχει μια διαδικασία για την παρασκευή μιας ένωσης του τύπου (I): όπου P1 και P2, τα οποία μπορεί να είναι τα ίδια ή διαφορετικά, είναι αμινοπροστατευτικές ομάδες, η οποία διαδικασία περιλαμβάνει την προστασία μιας ένωσης του τύπου (II)με μέθοδο συνεχούς λειτουργίας σε φάση διαλύματος. Αυτό προσφέρει πλεονεκτήματα σε σχέση με τη λειτουργία κατά παρτίδες. Η διαδικασία πραγματοποιείται συνήθως σε εξοπλισμό της αντίδρασης διαμορφωμένο για χρήση σε μέθοδο συνεχούς διεργασίας, για παράδειγμα που περιλαμβάνει έναν ή περισσότερους στατικούς αναμείκτες ή έναν αντιδραστήρα εμβολικής ροής. Κατά προτίμηση, ο αντιδραστήρας εμβολικής ροής περιλαμβάνει έναν επενδεδυμένο αυλωτό αντιδραστήρα εξοπλισμένο στο εσωτερικό με εσωτερικά αναμεικτικάστοιχεία τα οποία συνεχώς διαχωρίζουν και επαναμειγνύουν τα ρεύματα της αντίδρασης ενισχύοντας τη μεταφορά μάζας και θερμότητας, οπότε επιτυγχάνεται ομοιόμορφο προφίλ εμβολικής ροής με στροβιλώδη ροή του ρευστού. Η εφεύρεση παρέχει επίσης μια διαδικασία για την παρασκευή της αντιβακτηριακής ένωσης γεμιφλοξακίνης ή ενός φαρμακευτικώς αποδεκτού άλατος και/ή ένυδρης μορφής αυτής, η οποία περιλαμβάνει μετατροπή μιας ένωσης του τύπου (I). Η εφεύρεση παρέχει επίσης μια διαδικασία για την παρασκευή μιας ένωσης του τύπου (VIIIa).

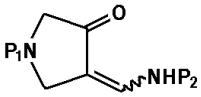

(I)

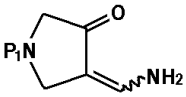

(II)

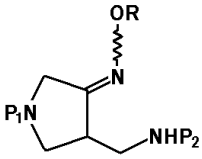

(VIIIa)

ΑΡΙΘΜΟΣ ΕΥΡ. Δ.Ε. ***(11):3067584***
ΑΡΙΘ. ΕΛΛ. ΚΑΤΑΘΕΣΗΣ *(21):*20080403468
ΗΜΕΡ. ΕΛΛ. ΚΑΤΑΘΕΣΗΣ *(22):*15/12/2008
ΑΡΙΘ./ΗΜΕΡ. ΔΗΜΟΣΙΕΥΣΗΣ
*ΕΥΡΩΠΑΪΚΟΥ ΔΙΠΛΩΜΑΤΟΣ(87):*1129044 - 17/09/2008
ΑΡΙΘ./ΗΜΕΡ. ΔΗΜΟΣΙΕΥΣΗΣ
ΕΥΡΩΠΑΪΚΗΣ ΑΙΤΗΣΗΣ *(86):*99949180.6--08/10/1999
ΔΙΚΑΙΟΥΧΟΣ *(73):*1)Thorstone Business Management Limited
Ballarhenney, Ballakilpheric, Colby, Isle of Man IM9 4BR, ΜΕΓΑΛΗ ΒΡΕΤΑΝΝΙΑ
ΣΥΜΒ. ΠΡΟΤΕΡΑΙΟΤΗΤΕΣ *(30):*9821991-08/10/1998-GB
ΕΦΕΥΡΕΤΗΣ *(72):*1)LEACH, Roger John, Purbeck House
ΕΙΔΙΚΟΣ ΠΛΗΡΕΞΟΥΣΙΟΣ *(74):*ΒΡΕΤΤΟΥ ΒΑΣΙΛΙΚΗ
Σόλωνος 68, 10680 ΑΘΗΝΑ
ΑΝΤΙΚΛΗΤΟΣ *(74):*ΚΥΠΡΗΣ ΦΕΙΔΙΑΣ
Δήλου 12,14562 ΚΗΦΙΣΙΑ (ΑΤΤΙΚΗΣ)
ΤΙΤΛΟΣ ΕΦΕΥΡΕΣΗΣ ***(54):ΜΕΘΟΔΟΣ ΓΙΑ ΕΠΙΚΑΛΥΨΗ ΚΑΙ ΜΕΘΟΔΟΣ ΓΙΑ ΕΝΩΣΗ***

ΠΕΡΙΛΗΨΗ(57)
Οι επικαλύψεις (1, 2) σε ένα γυάλινο υπόστρωμα (3) δημιουργούνται από το άπλωμα στρώσεων διαφορετικών υλικών διαμόρφωσης με μόνιμη θερμοκρασία το ένα πάνω στο άλλο σε μορφή σκόνης πάνω στην επιφάνεια (4). Η σκόνη της διαφανούς επικάλυψης (1) φέρει υψηλότερο βαθμό θεραπείας από ότι η επικάλυψη με χρώμα (2) έτσι ώστε όταν εφαρμόζεται θερμότητα, η επικάλυψη (2) παραμένει στη λιωμένη κατάσταση ενώ η επικάλυψη σκληραίνει, ούτως ώστε να γίνει η ένωση και να διευκολυνθεί η επιστρωμάτωση πάνω στην επικάλυψη (1) όπως επίσης και η ένωση με ένα υπόστρωμα (5). Υλικά διαφορετικών βαθμών θεραπείας χρησιμοποιούνται επίσης ως υποστρώματα ένωσης μαζί με το συνδυασμό των δύο υλικών ενώ το ένα είναι εν μέρει θεραπευμένο ενώ το άλλο βρίσκεται στη λιωμένη κατάσταση.

ΑΡΙΘΜΟΣ ΕΥΡ. Δ.Ε. ***(11):3067585***
ΑΡΙΘ. ΕΛΛ. ΚΑΤΑΘΕΣΗΣ *(21):*20080403469
ΗΜΕΡ. ΕΛΛ. ΚΑΤΑΘΕΣΗΣ *(22):*15/12/2008
ΑΡΙΘ./ΗΜΕΡ. ΔΗΜΟΣΙΕΥΣΗΣ
*ΕΥΡΩΠΑΪΚΟΥ ΔΙΠΛΩΜΑΤΟΣ(87):*1704841 - 17/09/2008
ΑΡΙΘ./ΗΜΕΡ. ΔΗΜΟΣΙΕΥΣΗΣ
ΕΥΡΩΠΑΪΚΗΣ ΑΙΤΗΣΗΣ *(86):*05447065.3--25/03/2005
ΔΙΚΑΙΟΥΧΟΣ *(73):*1)Georgia-Pacific France
11, route Industrielle, 68320 Kunheim,
ΓΑΛΛΙΑ
ΣΥΜΒ. ΠΡΟΤΕΡΑΙΟΤΗΤΕΣ *(30):*
ΕΦΕΥΡΕΤΗΣ *(72):*1)Van Ingelgem, Werner
2)De Poorter, Annick
3)Smet, Steven
ΕΙΔΙΚΟΣ ΠΛΗΡΕΞΟΥΣΙΟΣ *(74):*ΒΡΕΤΤΟΥ ΒΑΣΙΛΙΚΗ
Σόλωνος 68, 10680 ΑΘΗΝΑ
ΑΝΤΙΚΛΗΤΟΣ *(74):*ΚΥΠΡΗΣ ΦΕΙΔΙΑΣ
Δήλου 12,14562 ΚΗΦΙΣΙΑ (ΑΤΤΙΚΗΣ)
ΤΙΤΛΟΣ ΕΦΕΥΡΕΣΗΣ ***(54):ΔΙΑΤΑΞΗ ΣΥΝΑΡΜΟΛΟΓΗΣΗΣ ΕΦΑΡΜΟΓΕΑ ΤΑΜΠΟΝ***

ΠΕΡΙΛΗΨΗ(57)

Από μία άποψη, η παρούσα εφεύρεση παρέχει τις οδηγίες για μία καινοτόμο συναρμολόγηση η οποία περιλαμβάνει: έναν συμπιεσμένο εφαρμογέα ταμπόν και ένα ταμπόν το οποίο φέρει ένα επίμηκες σώμα που καθορίζει το άκρο εισαγωγής, ένα άκρο απόσυρσης, ένα κεντρικό τμήμα το οποίο εκτείνεται μεταξύ αυτών των δύο, έναν επιμήκη άξονα και μία εξωτερική επιφάνεια με το χαρακτηριστικό ότι, η εν λόγω εξωτερική επιφάνεια περιλαμβάνει τουλάχιστον μία περιοχή ακτινωτού κοιλώματος.

ΑΡΙΘΜΟΣ ΕΥΡ. Δ.Ε. ***(11):3067586***
ΑΡΙΘ. ΕΛΛ. ΚΑΤΑΘΕΣΗΣ *(21):*20080403470
ΗΜΕΡ. ΕΛΛ. ΚΑΤΑΘΕΣΗΣ *(22):*12/12/2008
ΑΡΙΘ./ΗΜΕΡ. ΔΗΜΟΣΙΕΥΣΗΣ
*ΕΥΡΩΠΑΪΚΟΥ ΔΙΠΛΩΜΑΤΟΣ(87):*1477162 - 24/09/2008
ΑΡΙΘ./ΗΜΕΡ. ΔΗΜΟΣΙΕΥΣΗΣ
ΕΥΡΩΠΑΪΚΗΣ ΑΙΤΗΣΗΣ *(86):*04018826.0--14/06/1994
ΔΙΚΑΙΟΥΧΟΣ *(73):*1)EURO-CELTIQUE S.A.
2, avenue Charles de Gaulle, 1653 Luxembourg, ΛΟΥΞΕΜΒΟΥΡΓΟ
ΣΥΜΒ. ΠΡΟΤΕΡΑΙΟΤΗΤΕΣ *(30):*81618-23/06/1993-US
ΕΦΕΥΡΕΤΗΣ *(72):*1)Oshlack, Benjamin
2)Chasin, Mark
3)Pedi, Frank Jr.
ΕΙΔΙΚΟΣ ΠΛΗΡΕΞΟΥΣΙΟΣ *(74):*ΡΟΥΣΣΟΥ ΑΝΝΑ
Κουμπάρη 2, 10674 ΑΘΗΝΑ
ΑΝΤΙΚΛΗΤΟΣ *(74):*ΠΑΠΑΚΩΝΣΤΑΝΤΙΝΟΥ ΕΛΕΝΗ
Κουμπάρη 2,10674 ΑΘΗΝΑ
ΤΙΤΛΟΣ ΕΦΕΥΡΕΣΗΣ ***(54):ΣΚΕΥΑΣΜΑΤΑ ΕΛΕΓΧΟΜΕΝΗΣ ΑΠΟΔΕΣΜΕΥΣΗΣ ΕΠΙΚΑΛΥΜΜΕΝΑ ΜΕ ΥΔΑΤΙΚΕΣ ΔΙΑΣΠΟΡΕΣ ΑΙΘΥΛΑΙΘΕΡΑ ΚΥΤΤΑΡΙΝΗΣ***

ΠΕΡΙΛΗΨΗ(57)

Η εφεύρεση αφορά σε δοσολογικές μορφές ελεγχόμενης αποδέσμευσης οξυκοδόνης που περιλαμβάνουν ένα πολυσωματιδιακό σύστημα ως υπόστρωμα, το οποίο περιλαμβάνει μια ποσότητα ενός άλατος οξυκοδόνης, ενώ το υπόστρωμα είναι επικαλυμμένο με μια υδατική διασπορά τουλάχιστον ενός υδρόφοβου πολυμερούς, με το οποίο η επικάλυψη προσφέρει ελεγχόμενη αποδέσμευση, ενώ το υπόστρωμα περιλαμβάνει μια επιπλέον δόση ενός άλατος οξυκοδόνης που περιέχεται είτε στην επικάλυψη ελεγχόμενης αποδέσμευσης ή σε μια επιπρόσθετη υπερεπικάλυψη η οποία έχει επιστρωθεί στην εξωτερική επιφάνεια της επικάλυψης ελεγχόμενης αποδέσμευσης, οι οποίες δοσολογικές μορφές, που περιλαμβάνουν το σκληρυνθέν, επικαλυμμένο υπόστρωμα, περιέχουν μια αποτελεσματική ποσότητα ενός άλατος οξυκοδόνης και παρέχουν θεραπευτικό αποτέλεσμα για τουλάχιστον 12 ώρες όταν χορηγούνται σε έναν ασθενή.

ΑΡΙΘΜΟΣ ΕΥΡ. Δ.Ε. ***(11):3067587***
ΑΡΙΘ. ΕΛΛ. ΚΑΤΑΘΕΣΗΣ *(21):*20080403471
ΗΜΕΡ. ΕΛΛ. ΚΑΤΑΘΕΣΗΣ *(22):*12/12/2008
ΑΡΙΘ./ΗΜΕΡ. ΔΗΜΟΣΙΕΥΣΗΣ
*ΕΥΡΩΠΑΪΚΟΥ ΔΙΠΛΩΜΑΤΟΣ(87):*1523920 - 05/11/2008
ΑΡΙΘ./ΗΜΕΡ. ΔΗΜΟΣΙΕΥΣΗΣ
ΕΥΡΩΠΑΪΚΗΣ ΑΙΤΗΣΗΣ *(86):*03741483.6--18/07/2003
ΔΙΚΑΙΟΥΧΟΣ *(73):*1)UNI-CHARM CORPORATION
182 Shimobun, Kinsei-cho, Shikokuchuo-shi, Ehime 799-0111, ΙΑΠΩΝΙΑ
ΣΥΜΒ. ΠΡΟΤΕΡΑΙΟΤΗΤΕΣ *(30):*2002212756-22/07/2002-JP
ΕΦΕΥΡΕΤΗΣ *(72):*1)TSUCHIYA, A.,
2)TANAKA, Y.,
3)FUJIWARA, M.
ΕΙΔΙΚΟΣ ΠΛΗΡΕΞΟΥΣΙΟΣ *(74):*ΡΟΥΣΣΟΥ ΑΝΝΑ
Κουμπάρη 2, 10674 ΑΘΗΝΑ
ΑΝΤΙΚΛΗΤΟΣ *(74):*ΠΑΠΑΚΩΝΣΤΑΝΤΙΝΟΥ ΕΛΕΝΗ
Κουμπάρη 2,10674 ΑΘΗΝΑ
ΤΙΤΛΟΣ ΕΦΕΥΡΕΣΗΣ ***(54):ΛΑΒΗ ΚΑΙ ΕΡΓΑΛΕΙΟ ΚΑΘΑΡΙΣΜΟΥ ΠΟΥ ΧΡΗΣΙΜΟΠΟΙΕΙ ΤΗ ΛΑΒΗ***

ΠΕΡΙΛΗΨΗ(57)

Αποκαλύπτεται μία διάταξη συγκρατήσεως η οποία περιλαμβάνει: μία τηλεσκοπική χειρολαβή (2) η οποία έχει αξονικά αντίθετα άκρα, πρόσθιο και οπίσθιο, και έχει κατασκευασθεί από δύο τουλάχιστον χωριστές ατράκτους, από τις οποίες μία χωριστή άτρακτος πρόσθιας πλευράς συναρμόζεται αξονικά εντός μίας χωριστής ατράκτου πίσω πλευράς η οποία είναι ένας κοίλος κύλινδρος. και ένα στέλεχος υποστηρίξεως (6) που έχει προβλεφθεί στο πρόσθιο άκρο της τηλεσκοπικής χειρολαβής (2) για σύνδεση ενός μάκτρου καθαρισμού. Η χωριστή άτρακτος πρόσθιας πλευράς έχει έναν αξονικά εκτεινόμενο ελαστικό βραχίονα και μία εμπλεκόμενη προεξοχή προβλεφθείσα σε ένα άκρο οδηγήσεως του ελαστικού βραχίονα, ενώ η χωριστή άτρακτος πίσω πλευράς έχει μία διαμπερή οπή διερχόμενη διαμέσου ενός κυλινδρικού της τοιχώματος, στην οποία η εμπλεκόμενη προεξοχή εμπλέκεται όταν η χωριστή άτρακτος πρόσθιας πλευράς προβάλλει από τη χωριστή άτρακτο οπίσθιας πλευράς κατά ένα προκαθορισμένο μήκος. Η συμπίεση της εμπλεκόμενης προεξοχής, η οποία εμπλέκεται στη διαμπερή οπή, από την εξωτερική πλευρά της χωριστής ατράκτου πίσω πλευράς επιτρέπει την απελευθέρωση της εμπλεκόμενης προεξοχής από τη διαμπερή οπή.

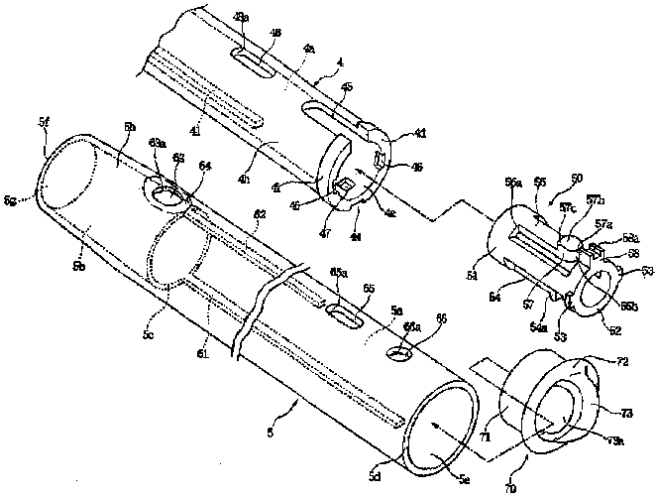

ΑΡΙΘΜΟΣ ΕΥΡ. Δ.Ε. ***(11):3067588***
ΑΡΙΘ. ΕΛΛ. ΚΑΤΑΘΕΣΗΣ *(21):*20080403472
ΗΜΕΡ. ΕΛΛ. ΚΑΤΑΘΕΣΗΣ *(22):*12/12/2008
ΑΡΙΘ./ΗΜΕΡ. ΔΗΜΟΣΙΕΥΣΗΣ
*ΕΥΡΩΠΑΪΚΟΥ ΔΙΠΛΩΜΑΤΟΣ(87):*1660312 - 08/10/2008
ΑΡΙΘ./ΗΜΕΡ. ΔΗΜΟΣΙΕΥΣΗΣ
ΕΥΡΩΠΑΪΚΗΣ ΑΙΤΗΣΗΣ *(86):*04781980.0--24/08/2004
ΔΙΚΑΙΟΥΧΟΣ *(73):*1)KORDSA GLOBAL ENDUSTRIYEL IP-LIK VE KORD BEZI SANAYI VE TICARET A.S.
SABANCI CENTER, KULE 2, KAT 16-17, 4 LEVENT,34330 BESIKTAS ISTANBUL, ΤΟΥΡΚΙΑ
ΣΥΜΒ. ΠΡΟΤΕΡΑΙΟΤΗΤΕΣ *(30):*651356-29/08/2003-US
ΕΦΕΥΡΕΤΗΣ *(72):*1)STAMPER, Rodney, Gene
2)STEWART, David, Patrick
ΕΙΔΙΚΟΣ ΠΛΗΡΕΞΟΥΣΙΟΣ *(74):*ΑΘΑΝΑΣΙΑΔΟΥ ΜΑΡΙΑ
Κουμπάρη 2, 10674 ΑΘΗΝΑ
ΑΝΤΙΚΛΗΤΟΣ *(74):*ΠΑΠΑΚΩΝΣΤΑΝΤΙΝΟΥ ΕΛΕΝΗ
Κουμπάρη 2,10674 ΑΘΗΝΑ
ΤΙΤΛΟΣ ΕΦΕΥΡΕΣΗΣ ***(54):ΕΛΑΣΤΙΚΟ ΑΚΤΙΝΩΤΗΣ ΔΟΜΗΣ, ΤΟ ΟΠΟΙΟ ΠΕΡΙΛΑΜΒΑΝΕΙ ΜΙΑ ΕΠΕΝΔΥΤΙΚΗ ΤΑΙΝΙΑ ΚΑΙ ΜΕΘΟΔΟΣ ΕΠΕΝΔΥΣΗΣ ΕΝΟΣ ΑΚΤΙΝΩΤΟΥ ΕΛΑΣΤΙΚΟΥ ΜΕ ΜΙΑ ΤΕΤΟΙΑ ΤΑΙΝΙΑ***

ΠΕΡΙΛΗΨΗ(57)

Για την κατασκευή μιας ταινίας η οποία μπορεί να χρησιμοποιηθεί για επένδυση ή ενίσχυση του σκελετού των ελαστικών οχημάτων, χρησιμοποιούμε συγκεκριμένο εξοπλισμό και ακολουθούμε μία καθορισμένη μέθοδο. Η ταινία σχηματίζεται εμβαπτίζοντας ένα πλήθος καλωδίων ενός πέρατος (single end cords) στο διάλυμα μιας κονίας σε έναν διαλύτη. Τα καλώδια, πριν εμβαπτιστούν στη λεκάνη του διαλύματος, οδηγούνται σε σύγκλιση έτσι ώστε κατά την εμβάπτιση να βρίσκονται στο ίδιο επίπεδο και σε σταθερές μεταξύ τους αποστάσεις. Η κονία, η οποία αποτελείται από ένα μέρος του διαλύτη και από ένα σύνθετο ελαστομερές υλικό, ξηραίνεται ώστε το μεγαλύτερο μέρος του διαλύτη να εξατμιστεί. Το σύνθετο ελαστομερές υλικό παραμένει περιβάλλοντας τα καλώδια για να σχηματιστεί έτσι η ταινία.

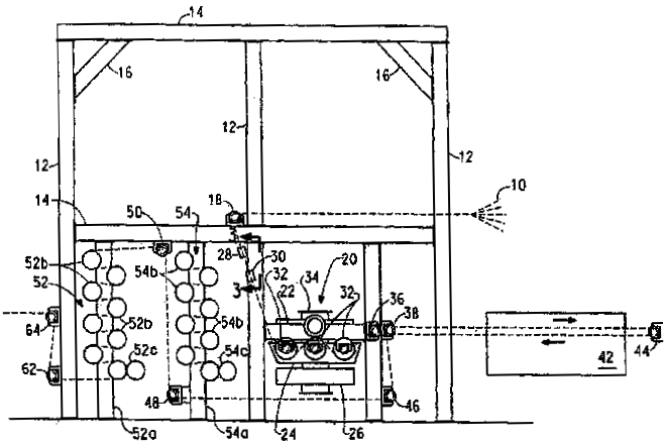

ΑΡΙΘΜΟΣ ΕΥΡ. Δ.Ε. ***(11):3067589***
ΑΡΙΘ. ΕΛΛ. ΚΑΤΑΘΕΣΗΣ *(21):*20080403473
ΗΜΕΡ. ΕΛΛ. ΚΑΤΑΘΕΣΗΣ *(22):*12/12/2008
ΑΡΙΘ./ΗΜΕΡ. ΔΗΜΟΣΙΕΥΣΗΣ
*ΕΥΡΩΠΑΪΚΟΥ ΔΙΠΛΩΜΑΤΟΣ(87):*1368169 - 01/10/2008
ΑΡΙΘ./ΗΜΕΡ. ΔΗΜΟΣΙΕΥΣΗΣ
ΕΥΡΩΠΑΪΚΗΣ ΑΙΤΗΣΗΣ *(86):*02701854.8--04/03/2002
ΔΙΚΑΙΟΥΧΟΣ *(73):*1)Akzo Nobel Coatings International B.V.
Velperweg 76, 6824 BM Arnhem,
ΟΛΛΑΝΔΙΑ
2)Casco Adhesives AB
Box 11538, 100 61 Stockholm, ΣΟΥΗΔΙΑ
ΣΥΜΒ. ΠΡΟΤΕΡΑΙΟΤΗΤΕΣ *(30):*01850046-12/03/2001-EP
ΕΦΕΥΡΕΤΗΣ *(72):*1)LJUNGAR, Robin
2)LINDH, Ingvar
3)PIRHONEN, Salme
ΕΙΔΙΚΟΣ ΠΛΗΡΕΞΟΥΣΙΟΣ *(74):*ΑΘΑΝΑΣΙΑΔΟΥ ΜΑΡΙΑ
Κουμπάρη 2, 10674 ΑΘΗΝΑ
ΑΝΤΙΚΛΗΤΟΣ *(74):*ΠΑΠΑΚΩΝΣΤΑΝΤΙΝΟΥ ΕΛΕΝΗ
Κουμπάρη 2,10674 ΑΘΗΝΑ
ΤΙΤΛΟΣ ΕΦΕΥΡΕΣΗΣ ***(54):*****ΜΕΘΟΔΟΣ ΜΕΙΩΣΕΩΣ ΤΩΝ ΕΚΠΟΜΠΩΝ ΦΟΡΜΑΛΔΕΫΔΗ ΑΠΟ ΦΟΡΤΩΜΕΝΑ ΜΕ ΦΟΡΜΑΛΔΕΫΔΗ ΣΤΡΩΜΑΤΟΠΟΙΗΜΕΝΑ ΠΡΟΪΟΝΤΑ**

ΠΕΡΙΛΗΨΗ(57)

Μέθοδος μειώσεως των εκπομπών φορμαλδεΰδης από φορτωμένα με φορμαλδεΰδη στρωματοποιημένα προϊόντα έχοντα τουλάχιστον 2 στρώσεις, εκ των οποίων η μία τουλάχιστον είναι καπλαμάς, όπου πριν από την συνένωση των στρώσεων μεταξύ τους, η επιφάνεια της μιας τουλάχιστον πλευράς του εν λόγω καπλαμά κατεργάζεται με διάλυμα που περιλαμβάνει άλας αμμωνίου. Η ευρεσιτεχνία αναφέρεται επίσης σε καπλαμά και σε υλικό δαπέδου λαμβανόμενο με την μέθοδο.

ΑΡΙΘΜΟΣ ΕΥΡ. Δ.Ε. ***(11):3067590***
ΑΡΙΘ. ΕΛΛ. ΚΑΤΑΘΕΣΗΣ *(21):*20080403474
ΗΜΕΡ. ΕΛΛ. ΚΑΤΑΘΕΣΗΣ *(22):*12/12/2008
ΑΡΙΘ./ΗΜΕΡ. ΔΗΜΟΣΙΕΥΣΗΣ
*ΕΥΡΩΠΑΪΚΟΥ ΔΙΠΛΩΜΑΤΟΣ(87):*1411128 - 24/09/2008
ΑΡΙΘ./ΗΜΕΡ. ΔΗΜΟΣΙΕΥΣΗΣ
ΕΥΡΩΠΑΪΚΗΣ ΑΙΤΗΣΗΣ *(86):*00980071.5--30/11/2000
ΔΙΚΑΙΟΥΧΟΣ *(73):*1)TGT Laboratories, S.A. de C.V.
Prolongacion Division del Norte No. 4280,
Col. Prado Coapa, Mexico, D.F. 14300,
ΜΕΞΙΚΟ
ΣΥΜΒ. ΠΡΟΤΕΡΑΙΟΤΗΤΕΣ *(30):*PA00011713-28/11/2000-MX
ΕΦΕΥΡΕΤΗΣ *(72):*1)ARMENDARIZ BORUNDA Juan,
2)AGUILAR CORDOVA, Estuardo
ΕΙΔΙΚΟΣ ΠΛΗΡΕΞΟΥΣΙΟΣ *(74):*ΡΟΥΣΣΟΥ ΑΝΝΑ
Κουμπάρη 2, 10674 ΑΘΗΝΑ
ΑΝΤΙΚΛΗΤΟΣ *(74):*ΠΑΠΑΚΩΝΣΤΑΝΤΙΝΟΥ ΕΛΕΝΗ
Κουμπάρη 2,10674 ΑΘΗΝΑ
ΤΙΤΛΟΣ ΕΦΕΥΡΕΣΗΣ ***(54):*****ΑΝΑΣΥΝΔΥΑΣΜΕΝΟΙ ΦΟΡΕΙΣ ΙΟΥ ΠΕΡΙΕΧΟΝΤΕΣ ΤΟ ΑΝΘΡΩΠΙΝΟ ΓΟΝΙΔΙΟ ΤΟΥ ΕΝΕΡΓΟΠΟΙΗΤΗ ΠΛΑΣΜΙΝΟΓΟΝΟΥ ΟΥΡΟΚΙΝΑΣΗΣ ΚΑΙ Η ΧΡΗΣΗ ΤΟΥΣ ΣΤΗΝ ΑΓΩΓΗ ΤΗΣ ΙΝΩΣΕΩΣ ΤΟΥ ΗΠΑΤΟΣ**

ΠΕΡΙΛΗΨΗ(57)

Η εφεύρεση περιγράφει ανασυνδυασμένους αδενοϊικούς φορείς στους οποίους έχουν αφαιρεθεί τα πλαίσια αναγνώσεως E1 και/ή E3 και οι οποίοι περιέχουν ένα θεραπευτικό γονίδιο το οποίο επιλέγεται, μεταξύ άλλων, μεταξύ του γονιδίου του ανθρώπινου ενεργοποιητή πλασμινογόνου ουροκινάσης (huPA), του γονιδίου του συντετμημένου υποδοχέα TGF-β τύπου II και του γονιδίου του ανθρώπινου αυξητικού παράγοντα ηπατοκττάρων (HGF). Η εφεύρεση περιγράφει επίσης μεθόδους για την παρασκευή φορέων, συνθέσεις παρασκευαζόμενες με τους εν λόγω φορείς και τη χρήση τους στη γονιδιακή θεραπεία της κιρρώσεως και άλλων τύπων ινώσεως.

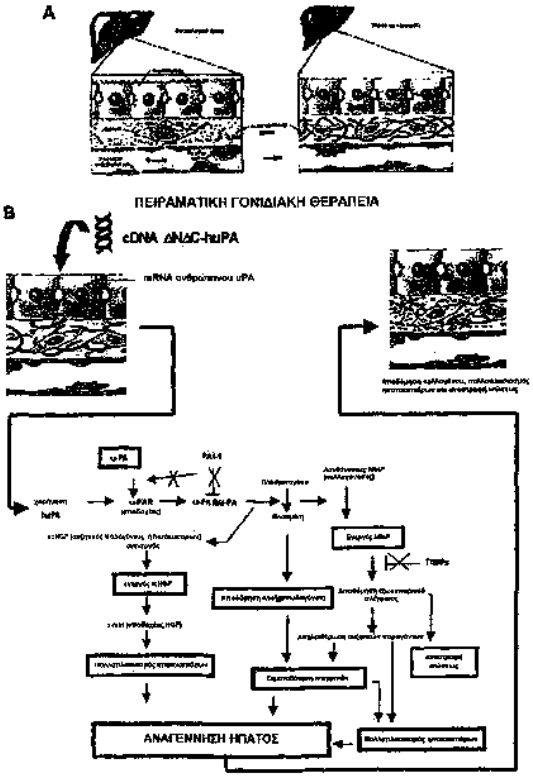

ΑΡΙΘΜΟΣ ΕΥΡ. Δ.Ε. ***(11):*****3067591**
ΑΡΙΘ. ΕΛΛ. ΚΑΤΑΘΕΣΗΣ *(21):*20080403475
ΗΜΕΡ. ΕΛΛ. ΚΑΤΑΘΕΣΗΣ *(22):*12/12/2008
ΑΡΙΘ./ΗΜΕΡ. ΔΗΜΟΣΙΕΥΣΗΣ
*ΕΥΡΩΠΑΪΚΟΥ ΔΙΠΛΩΜΑΤΟΣ(87):*1567474 - 22/10/2008
ΑΡΙΘ./ΗΜΕΡ. ΔΗΜΟΣΙΕΥΣΗΣ
ΕΥΡΩΠΑΪΚΗΣ ΑΙΤΗΣΗΣ *(86):*03812156.2--24/11/2003
ΔΙΚΑΙΟΥΧΟΣ *(73):*1)Synteco S.p.A.
Via Parco del Ticino, 10, 27028 S. Martino Siccomario, ΙΤΑΛΙΑ
ΣΥΜΒ. ΠΡΟΤΕΡΑΙΟΤΗΤΕΣ *(30):*MI20022535-29/11/2002-IT
ΕΦΕΥΡΕΤΗΣ *(72):*1)MAGGI, Domenico
ΕΙΔΙΚΟΣ ΠΛΗΡΕΞΟΥΣΙΟΣ *(74):*ΑΘΑΝΑΣΙΑΔΟΥ ΜΑΡΙΑ
Κουμπάρη 2, 10674 ΑΘΗΝΑ
ΑΝΤΙΚΛΗΤΟΣ *(74):*ΠΑΠΑΚΩΝΣΤΑΝΤΙΝΟΥ ΕΛΕΝΗ
Κουμπάρη 2,10674 ΑΘΗΝΑ
ΤΙΤΛΟΣ ΕΦΕΥΡΕΣΗΣ ***(54):*****ΜΕΘΟΔΟΣ ΚΑΘΑΡΙΣΜΟΥ ΤΗΣ ΔΙΑΚΕΡΕΪΝΗΣ**

ΠΕΡΙΛΗΨΗ(57)

Αποκαλύπτεται εδώ μία μέθοδος λήψεως διακερεΐνης με περιεκτικότητα σε εμοδίνη αλόης μικρότερη από 100 ppm, κατά προτίμηση 0-5 ppm. Η μέθοδος περιλαμβάνει την υποβολή ενός υδατικού-οργανικού διαλύματος ενός άλατος της διακερεΐνης με μία ασθενή βάση σε εκχύλιση με ένα μη αναμίξιμο ή ελάχιστα αναμίξιμο με νερό διαλύτη, όπως τολουόλιο, οξικούς εστέρες αλκοολών με C2-C4, αλογονούχους υδρογονάνθρακες και παρόμοια.

ΑΡΙΘΜΟΣ ΕΥΡ. Δ.Ε. ***(11):*****3067592**
ΑΡΙΘ. ΕΛΛ. ΚΑΤΑΘΕΣΗΣ *(21):*20080403476
ΗΜΕΡ. ΕΛΛ. ΚΑΤΑΘΕΣΗΣ *(22):*12/12/2008
ΑΡΙΘ./ΗΜΕΡ. ΔΗΜΟΣΙΕΥΣΗΣ
*ΕΥΡΩΠΑΪΚΟΥ ΔΙΠΛΩΜΑΤΟΣ(87):*1567667 - 15/10/2008
ΑΡΙΘ./ΗΜΕΡ. ΔΗΜΟΣΙΕΥΣΗΣ
ΕΥΡΩΠΑΪΚΗΣ ΑΙΤΗΣΗΣ *(86):*03778516.9--26/11/2003
ΔΙΚΑΙΟΥΧΟΣ *(73):*1)Amarin Neuroscience Limited
Kings Park House Laurelhill Business Park Polmaise Road, Stirling FK7 9JQ, ΜΕΓΑΛΗ ΒΡΕΤΑΝΝΙΑ
ΣΥΜΒ. ΠΡΟΤΕΡΑΙΟΤΗΤΕΣ *(30):*0228079-02/12/2002-GB
ΕΦΕΥΡΕΤΗΣ *(72):*1)HORROBIN, David Frederick
ΕΙΔΙΚΟΣ ΠΛΗΡΕΞΟΥΣΙΟΣ *(74):*ΑΘΑΝΑΣΙΑΔΟΥ ΜΑΡΙΑ
Κουμπάρη 2, 10674 ΑΘΗΝΑ
ΑΝΤΙΚΛΗΤΟΣ *(74):*ΠΑΠΑΚΩΝΣΤΑΝΤΙΝΟΥ ΕΛΕΝΗ
Κουμπάρη 2,10674 ΑΘΗΝΑ
ΤΙΤΛΟΣ ΕΦΕΥΡΕΣΗΣ ***(54):*****ΘΕΡΑΠΕΙΑ ΑΣΘΕΝΕΙΑΣ HUNDINGTON ΜΕ ΕΡΑ**

ΠΕΡΙΛΗΨΗ(57)

Ανάλυση γονιδίου Hundington παρέχει μέθοδο πιστοποίησης ασθενών που πιθανώς ανταποκρίνονται σε θεραπεία ασθένειας Hundington με εικοσαπενταενοϊκό οξύ, ΕΡΑ.

ΑΡΙΘΜΟΣ ΕΥΡ. Δ.Ε. ***(11):*****3067593**
ΑΡΙΘ. ΕΛΛ. ΚΑΤΑΘΕΣΗΣ *(21):*20080403477
ΗΜΕΡ. ΕΛΛ. ΚΑΤΑΘΕΣΗΣ *(22):*12/12/2008
ΑΡΙΘ./ΗΜΕΡ. ΔΗΜΟΣΙΕΥΣΗΣ
*ΕΥΡΩΠΑΪΚΟΥ ΔΙΠΛΩΜΑΤΟΣ(87):*1711046 - 08/10/2008
ΑΡΙΘ./ΗΜΕΡ. ΔΗΜΟΣΙΕΥΣΗΣ
ΕΥΡΩΠΑΪΚΗΣ ΑΙΤΗΣΗΣ *(86):*05701982.0--24/01/2005
ΔΙΚΑΙΟΥΧΟΣ *(73):*1)METEORITE Agricultural Equipment BV
Weena 290, 3012 NJ Rotterdam, ΟΛΛΑΝΔΙΑ
ΣΥΜΒ. ΠΡΟΤΕΡΑΙΟΤΗΤΕΣ *(30):*0401504-23/01/2004-GB
ΕΦΕΥΡΕΤΗΣ *(72):*1)POGGIAGLIOLMI, Elio
2)JOHNSTON, Otis, A.
ΕΙΔΙΚΟΣ ΠΛΗΡΕΞΟΥΣΙΟΣ *(74):*ΑΘΑΝΑΣΙΑΔΟΥ ΜΑΡΙΑ
Κουμπάρη 2, 10674 ΑΘΗΝΑ
ΑΝΤΙΚΛΗΤΟΣ *(74):*ΠΑΠΑΚΩΝΣΤΑΝΤΙΝΟΥ ΕΛΕΝΗ
Κουμπάρη 2,10674 ΑΘΗΝΑ
ΤΙΤΛΟΣ ΕΦΕΥΡΕΣΗΣ ***(54):*****ΜΕΘΟΔΟΣ ΓΙΑ ΑΦΑΙΡΕΣΗ ΚΑΡΠΩΝ ΑΠΟ ΕΝΑ ΦΥΤΟ ΚΑΙ ΔΙΑΤΑΞΗ ΓΙΑ ΣΥΛΛΟΓΗ ΚΑΡΠΩΝ**

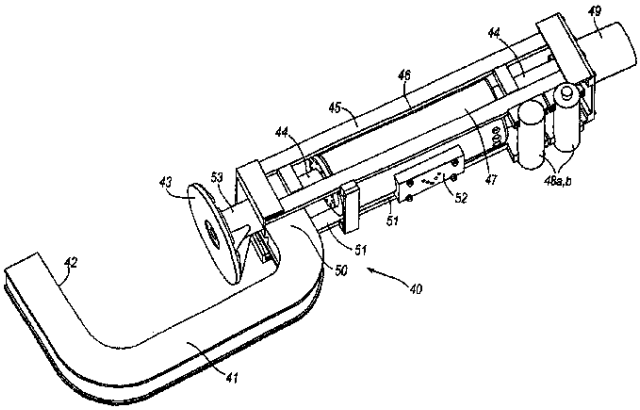

ΠΕΡΙΛΗΨΗ(57)
Μία διάταξη για την αφαίρεση καρπών από ένα φυτό η οποία περιλαμβάνει μία δονητική κεφαλή που έχει μέσο για τη σύσφιξη ενός καρποφόρου φυτού, και μέσο για τον έλεγχο της δονητικής κεφαλής, κατά προτίμηση ένα μέσο ηλεκτρονικού ελέγχου. Η δονητική κεφαλή περαιτέρω περιλαμβάνει τουλάχιστον μία μάζα αντίδρασης η οποία μπορεί να κινείται με δυνατότητα δόνησης και είναι συνδεδεμένη με το μέσο σύσφιξης για σχετική κίνηση μεταξύ τους ώστε να παρέχεται μία δύναμη μίας κατεύθυνσης η οποία μπορεί να μεταδίδεται μεταξύ της μάζας αντίδρασης και του μέσου σύσφιξης, και ως εκ τούτου μπορεί να μεταδίδεται στο φυτό.

ΑΡΙΘΜΟΣ ΕΥΡ. Δ.Ε. ***(11):*****3067594**
ΑΡΙΘ. ΕΛΛ. ΚΑΤΑΘΕΣΗΣ *(21):*20080403479
ΗΜΕΡ. ΕΛΛ. ΚΑΤΑΘΕΣΗΣ *(22):*12/12/2008
ΑΡΙΘ./ΗΜΕΡ. ΔΗΜΟΣΙΕΥΣΗΣ
*ΕΥΡΩΠΑΪΚΟΥ ΔΙΠΛΩΜΑΤΟΣ(87):*1308170 - 12/11/2008
ΑΡΙΘ./ΗΜΕΡ. ΔΗΜΟΣΙΕΥΣΗΣ
ΕΥΡΩΠΑΪΚΗΣ ΑΙΤΗΣΗΣ *(86):*03002147.1--19/01/1996
ΔΙΚΑΙΟΥΧΟΣ *(73):*1)Quadrant Drug Delivery Limited
1 Mere Way, Ruddington, Nottingham, NG11
6JS, ΜΕΓΑΛΗ ΒΡΕΤΑΝΝΙΑ
ΣΥΜΒ. ΠΡΟΤΕΡΑΙΟΤΗΤΕΣ *(30):*9501040-19/01/1995-GB
ΕΦΕΥΡΕΤΗΣ *(72):*1)Roser, Bruce Joseph
ΕΙΔΙΚΟΣ ΠΛΗΡΕΞΟΥΣΙΟΣ *(74):*ΑΘΑΝΑΣΙΑΔΟΥ ΜΑΡΙΑ
Κουμπάρη 2, 10674 ΑΘΗΝΑ
ΑΝΤΙΚΛΗΤΟΣ *(74):*ΠΑΠΑΚΩΝΣΤΑΝΤΙΝΟΥ ΕΛΕΝΗ
Κουμπάρη 2,10674 ΑΘΗΝΑ
ΤΙΤΛΟΣ ΕΦΕΥΡΕΣΗΣ ***(54):*****ΣΥΝΘΕΣΗ ΑΠΟΞΗΡΑΜΕΝΟΥ ΠΑΡΑΓΟΝΤΑ ΤΟΥ ΑΙΜΑΤΟΣ ΠΟΥ ΠΕΡΙΕΧΕΙ ΤΡΕΑΛΟΖΗ**

ΠΕΡΙΛΗΨΗ(57)
Έχει βρεθεί ότι εάν χρησιμοποιείται τρεαλόζη για να σταθεροποιηθεί ένας παράγοντας του αίματος, όχι μόνο μπορεί να αποξηραθεί το προϊόν με ή χωρίς κατάψυξη αλλά ακόμα το προϊόν είναι σταθερό ακόμα και όταν διατηρείται σε μια θερμοκρασία των 60 βαθμών Κελσίου για μια εκτεταμένη χρονική περίοδο, εν τη παντελή απουσία της HSA. Συνεπώς, σύμφωνα με τη παρούσα εφεύρεση, μία σύνθεση ενός σταθερού αποξηραμένου παράγοντα του αίματος περιέχει μια σταθεροποιητική ποσότητα τρεαλόζης εν τη απουσία αλβουμίνης

ΑΡΙΘΜΟΣ ΕΥΡ. Δ.Ε. ***(11):3067595***
ΑΡΙΘ. ΕΛΛ. ΚΑΤΑΘΕΣΗΣ *(21):*20080403480
ΗΜΕΡ. ΕΛΛ. ΚΑΤΑΘΕΣΗΣ *(22):*12/12/2008
ΑΡΙΘ./ΗΜΕΡ. ΔΗΜΟΣΙΕΥΣΗΣ
*ΕΥΡΩΠΑΪΚΟΥ ΔΙΠΛΩΜΑΤΟΣ(87):*1830896 - 08/10/2008
ΑΡΙΘ./ΗΜΕΡ. ΔΗΜΟΣΙΕΥΣΗΣ
ΕΥΡΩΠΑΪΚΗΣ ΑΙΤΗΣΗΣ *(86):*05823229.9--13/12/2005
ΔΙΚΑΙΟΥΧΟΣ *(73):*1)Bayer Innovation Gmbh
51368 Leverkusen, ΓΕΡΜΑΝΙΑ
ΣΥΜΒ. ΠΡΟΤΕΡΑΙΟΤΗΤΕΣ *(30):*102004061406-21/12/2004-DE
ΕΦΕΥΡΕΤΗΣ *(72):*1)FUGMANN, Burkhard
2)DIETZE, Melita
ΕΙΔΙΚΟΣ ΠΛΗΡΕΞΟΥΣΙΟΣ *(74):*ΑΘΑΝΑΣΙΑΔΟΥ ΜΑΡΙΑ
Κουμπάρη 2, 10674 ΑΘΗΝΑ
ΑΝΤΙΚΛΗΤΟΣ *(74):*ΠΑΠΑΚΩΝΣΤΑΝΤΙΝΟΥ ΕΛΕΝΗ
Κουμπάρη 2,10674 ΑΘΗΝΑ
ΤΙΤΛΟΣ ΕΦΕΥΡΕΣΗΣ ***(54):*****ΑΝΘΕΚΤΙΚΟΙ ΣΤΗΝ ΜΟΛΥΝΣΗ ΑΦΡΟΙ ΠΟΛΥΟΥΡΕΘΑΝΗΣ, ΜΕΘΟΔΟΣ ΓΙΑ ΤΗΝ ΠΑΡΑΓΩΓΗ ΤΟΥΣ ΚΑΙ ΧΡΗΣΗ ΑΥΤΩΝ ΣΕ ΕΦΟΔΙΑΣΜΕΝΑ ΜΕ ΑΝΤΙΣΗΠΤΙΚΟ ΕΠΙΘΕΜΑΤΑ ΤΡΑΥΜΑΤΩΝ**

ΠΕΡΙΛΗΨΗ(57)
Η παρούσα εφεύρεση περιγράφει μικροβιοκτόνους υδρόφιλους αφρούς πολυουρεθάνης, οι οποίοι είναι εφοδιασμένοι με διγουανίδη πολυεξαμεθυλενίου (PHMB) και/ή το υδροχλωρίδιό της, καθώς και ένα υπεραπορροφητικό υλικό, λαμβανόμενα από αυτούς επιθέματα τραυμάτων και μέθοδο για την παραγωγή των εφοδιασμένων με θεραπευτικές ουσίες αφρών πολυουρεθάνης και των λαμβανόμενων από αυτούς επιθεμάτων τραυμάτων.

ΑΡΙΘΜΟΣ ΕΥΡ. Δ.Ε. ***(11):3067596***
ΑΡΙΘ. ΕΛΛ. ΚΑΤΑΘΕΣΗΣ *(21):*20080403481
ΗΜΕΡ. ΕΛΛ. ΚΑΤΑΘΕΣΗΣ *(22):*12/12/2008
ΑΡΙΘ./ΗΜΕΡ. ΔΗΜΟΣΙΕΥΣΗΣ
*ΕΥΡΩΠΑΪΚΟΥ ΔΙΠΛΩΜΑΤΟΣ(87):*1903534 - 10/12/2008
ΑΡΙΘ./ΗΜΕΡ. ΔΗΜΟΣΙΕΥΣΗΣ
ΕΥΡΩΠΑΪΚΗΣ ΑΙΤΗΣΗΣ *(86):*06019920.5--22/09/2006
ΔΙΚΑΙΟΥΧΟΣ *(73):*1)CycloMedia Technology B.V.
Achterweg 48, 4181 AE Waardenburg,
ΟΛΛΑΝΔΙΑ
ΣΥΜΒ. ΠΡΟΤΕΡΑΙΟΤΗΤΕΣ *(30):*
ΕΦΕΥΡΕΤΗΣ *(72):*1)Van den Heuvel, Franciscus Antonius
2)Beers, Bart Johannes
3)Verwaal, Rudolf Gerrit
ΕΙΔΙΚΟΣ ΠΛΗΡΕΞΟΥΣΙΟΣ *(74):*ΑΘΑΝΑΣΙΑΔΟΥ ΜΑΡΙΑ
Κουμπάρη 2, 10674 ΑΘΗΝΑ
ΑΝΤΙΚΛΗΤΟΣ *(74):*ΠΑΠΑΚΩΝΣΤΑΝΤΙΝΟΥ ΕΛΕΝΗ
Κουμπάρη 2,10674 ΑΘΗΝΑ
ΤΙΤΛΟΣ ΕΦΕΥΡΕΣΗΣ ***(54):*****ΜΕΘΟΔΟΣ ΚΑΙ ΣΥΣΤΗΜΑ ΓΙΑ ΤΗΝ ΠΑΡΑΓΩΓΗ ΜΙΑΣ ΠΑΝΟΡΑΜΙΚΗΣ ΕΙΚΟΝΑΣ ΑΠΟ ΕΝΑ ΟΧΗΜΑ**

ΠΕΡΙΛΗΨΗ(57)
Μέθοδος για την παραγωγή μιας εικόνας από ένα όχημα, το οποίο περιλαμβάνει, τα στάδια : της τοποθέτησης μιας πρώτης κάμερας πάνω στο όχημα, η πρώτη κάμερα διαθέτει ένα οπτικό πεδίο, της τοποθέτησης μιας δεύτερης κάμερας πάνω στο όχημα καθώς και πάνωσε μια προκαθορισμένη θέση σε σχέση με την πρώτη κάμερα, η δεύτερη κάμερα έχει ένα οπτικό πεδίο, την απόκτηση μιας πρώτης εικόνας με την πρώτη κάμερα, την απόκτηση μιας δεύτερη εικόνας με τη δεύτερη κάμερα μετά τη λήψη της πρώτης εικόνας, όταν η θέση της δεύτερης κάμερας βρίσκεται επαρκώς κοντά είτε ακόμα συμπίπτει με τη θέση από την οποία έγινε η λήψη της πρώτης εικόνας, απ όπου το οπτικό πεδίο της δεύτερης κάμερας εν μέρει καλύπτει το οπτικό πεδίο της πρώτης κάμερας, όταν είχε γίνει η λήψη της πρώτης εικόνας, τη δημιουργία μιας εικόνας με τη συρραφή της πρώτης εικόνας καθώς και της δεύτερης μαζί.

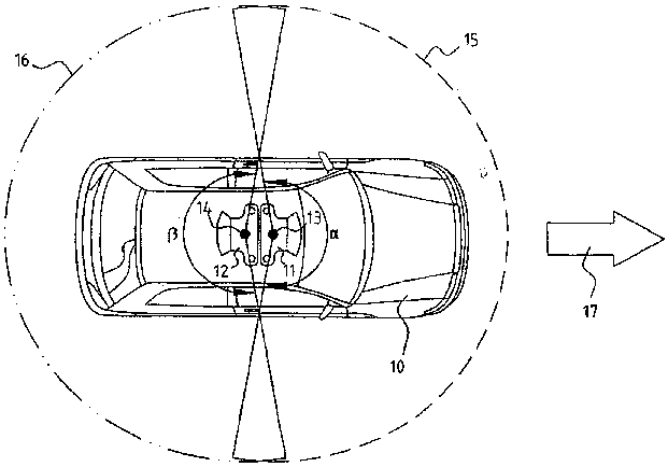

ΑΡΙΘΜΟΣ ΕΥΡ. Δ.Ε. ***(11):3067597***
ΑΡΙΘ. ΕΛΛ. ΚΑΤΑΘΕΣΗΣ *(21):*20080403482
ΗΜΕΡ. ΕΛΛ. ΚΑΤΑΘΕΣΗΣ *(22):*12/12/2008
ΑΡΙΘ./ΗΜΕΡ. ΔΗΜΟΣΙΕΥΣΗΣ
*ΕΥΡΩΠΑΪΚΟΥ ΔΙΠΛΩΜΑΤΟΣ(87):*1703901 - 08/10/2008
ΑΡΙΘ./ΗΜΕΡ. ΔΗΜΟΣΙΕΥΣΗΣ
ΕΥΡΩΠΑΪΚΗΣ ΑΙΤΗΣΗΣ *(86):*05701832.7--11/01/2005
ΔΙΚΑΙΟΥΧΟΣ *(73):*1)Reckitt Benckiser Healthcare (UK) Limited
103-105 Bath Road, Slough, Berkshire SL1 3UH, ΜΕΓΑΛΗ ΒΡΕΤΑΝΝΙΑ
ΣΥΜΒ. ΠΡΟΤΕΡΑΙΟΤΗΤΕΣ *(30):*0400774-14/01/2004-GB
ΕΦΕΥΡΕΤΗΣ *(72):*1)GIBB, Ian
ΕΙΔΙΚΟΣ ΠΛΗΡΕΞΟΥΣΙΟΣ *(74):*ΡΟΥΣΣΟΥ ΑΝΝΑ
Κουμπάρη 2, 10674 ΑΘΗΝΑ
ΑΝΤΙΚΛΗΤΟΣ *(74):*ΠΑΠΑΚΩΝΣΤΑΝΤΙΝΟΥ ΕΛΕΝΗ
Κουμπάρη 2,10674 ΑΘΗΝΑ
ΤΙΤΛΟΣ ΕΦΕΥΡΕΣΗΣ ***(54):ΦΑΡΜΑΚΕΥΤΙΚΗ ΣΥΝΘΕΣΗ ΠΕΡΙΛΑΜΒΑΝΟΥΣΑ 2,4-ΔΙΧΛΩΡΟΒΕΝΖΥΛΙΚΗ ΑΛΚΟΟΛΗ ΚΑΙ ΑΜΥΛΟΜΕΤΑΚΡΕΣΟΛΗ***

ΠΕΡΙΛΗΨΗ(57)

Μία φαρμακευτική σύνθεση περιλαμβάνουσα 2,4-διχλωροβενυλική αλκοόλη σε συνδυασμό με αμυλομετακρεσόλη για την αγωγή ή την πρόληψη ιογενών λοιμώξεων προκαλούμενων από σχετιζόμενο με το SARS κοροναϊό.

ΑΡΙΘΜΟΣ ΕΥΡ. Δ.Ε. ***(11):3067598***
ΑΡΙΘ. ΕΛΛ. ΚΑΤΑΘΕΣΗΣ *(21):*20080403483
ΗΜΕΡ. ΕΛΛ. ΚΑΤΑΘΕΣΗΣ *(22):*12/12/2008
ΑΡΙΘ./ΗΜΕΡ. ΔΗΜΟΣΙΕΥΣΗΣ
*ΕΥΡΩΠΑΪΚΟΥ ΔΙΠΛΩΜΑΤΟΣ(87):*1232254 - 24/09/2008
ΑΡΙΘ./ΗΜΕΡ. ΔΗΜΟΣΙΕΥΣΗΣ
ΕΥΡΩΠΑΪΚΗΣ ΑΙΤΗΣΗΣ *(86):*00991956.4--13/11/2000
ΔΙΚΑΙΟΥΧΟΣ *(73):*1)Talecris Biotherapeutics, Inc.
4101 Research Commons Suite 300 79 T.W. Alexander Drive, Research Triangle Park NC 27709, ΗΝΩΜΕΝΕΣ ΠΟΛΙΤΕΙΕΣ ΤΗΣ ΑΜΕΡΙΚΗΣ
ΣΥΜΒ. ΠΡΟΤΕΡΑΙΟΤΗΤΕΣ *(30):*438331-13/11/1999-US
ΕΦΕΥΡΕΤΗΣ *(72):*1)DADD, Christopher
2)STENLAND, Christopher, J.
3)KENT, Jonathan, D.
4)KORNEYEVA, Marina, N.
5)BAUMBACH, George, A.
6)COOK, Scott, A.
7)BRADLEY, Rita, T.
8)NOVOKHATNY, Valery
9)VILLINES, Tanette, B.
ΕΙΔΙΚΟΣ ΠΛΗΡΕΞΟΥΣΙΟΣ *(74):*ΣΑΚΕΛΛΑΡΙΔΗ ΒΑΛΗ-ΒΑΣΙΛΙΚΗ
Αδριανού 70, 10556 ΑΘΗΝΑ
ΑΝΤΙΚΛΗΤΟΣ *(74):*ΣΑΚΕΛΛΑΡΙΔΗ ΒΑΛΗ-ΒΑΣΙΛΙΚΗ
Αδριανού 70,10556 ΑΘΗΝΑ
ΤΙΤΛΟΣ ΕΦΕΥΡΕΣΗΣ ***(54):ΔΙΑΔΙΚΑΣΙΑ ΓΙΑ ΤΗΝ ΠΑΡΑΓΩΓΗ ΜΙΑΣ ΣΥΝΘΕΣΗΣ ΑΝΑΣΤΡΕΨΙΜΑ ΑΔΡΑΝΟΥΣ ΟΞΙΝΙΣΜΕΝΗΣ ΠΛΑΣΜΙΝΗΣ***

ΠΕΡΙΛΗΨΗ(57)

Αποκαλύπτεται τόσο μια διαδικασία για παραγωγή μιας ανατρέψιμα αδρανούς οξινισμένης πλασμίνης με ενεργοποίηση πλασμινογόνου όσο και μια διαδικασία παραγωγής εξαγνισμένου πλασμινογόνου. Η παραγόμενη πλασμίνη απομονώνεται και αποθηκεύεται με ένα παράγοντα ικανό για ρύθμιση χαμηλού pH για να παρέχει μια ουσιαστικά σταθερή τυποποίηση. Το εξαγνισμένο πλασμινογόνο χαρακτηριστικά εξαγνίζεται από ένα κλάσμα που λαμβάνεται στο διαχωρισμό ανοσοσφαιρίνης από χρωματογραφική διαδικασία Κλάσματος II συν III και εκλούεται σε ένα χαμηλό pH. Η ανατρέψιμα αδρανής οξινισμένη πλασμίνη μπορεί να χρησιμοποιείται στη χορήγηση μιας θρομβολυτικής θεραπείας.

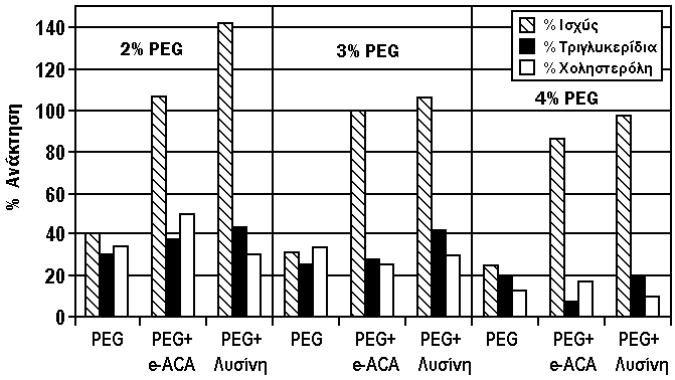

ΑΡΙΘΜΟΣ ΕΥΡ. Δ.Ε. ***(11):3067599***
ΑΡΙΘ. ΕΛΛ. ΚΑΤΑΘΕΣΗΣ *(21):*20080403484
ΗΜΕΡ. ΕΛΛ. ΚΑΤΑΘΕΣΗΣ *(22):*16/12/2008
ΑΡΙΘ./ΗΜΕΡ. ΔΗΜΟΣΙΕΥΣΗΣ
*ΕΥΡΩΠΑΪΚΟΥ ΔΙΠΛΩΜΑΤΟΣ(87):*1349870 - 08/10/2008
ΑΡΙΘ./ΗΜΕΡ. ΔΗΜΟΣΙΕΥΣΗΣ
ΕΥΡΩΠΑΪΚΗΣ ΑΙΤΗΣΗΣ *(86):*01954748.8--17/07/2001
ΔΙΚΑΙΟΥΧΟΣ *(73):*1)CORIXA CORPORATION
CSC The United States Corporation 2711 Centerville Road, Wilmington, DE 19808, ΗΝΩΜΕΝΕΣ ΠΟΛΙΤΕΙΕΣ ΤΗΣ ΑΜΕΡΙΚΗΣ
ΣΥΜΒ. ΠΡΟΤΕΡΑΙΟΤΗΤΕΣ *(30):*617747-17/07/2000-US
636801-10/08/2000-US
667857-20/09/2000-US
827271-04/04/2001-US
884441-18/06/2001-US
ΕΦΕΥΡΕΤΗΣ *(72):*1)MITCHAM, Jennifer, L.
2)KING, Gordon, E.
3)ALGATE, Paul, A.
4)FLING, Steven, P.
5)RETTER, Marc, W.
6)FANGER, Gary, Richard
7)REED, Steven, G.
8)VEDVICK, Thomas, S.
9)CARTER, Darrick
10)HILL, Paul
11)ALBONE, Earl
ΕΙΔΙΚΟΣ ΠΛΗΡΕΞΟΥΣΙΟΣ *(74):*ΡΟΥΣΣΟΥ ΑΝΝΑ
Κουμπάρη 2, 10674 ΑΘΗΝΑ
ΑΝΤΙΚΛΗΤΟΣ *(74):*ΠΑΠΑΚΩΝΣΤΑΝΤΙΝΟΥ ΕΛΕΝΗ
Κουμπάρη 2,10674 ΑΘΗΝΑ
ΤΙΤΛΟΣ ΕΦΕΥΡΕΣΗΣ ***(54):ΣΥΝΘΕΣΕΙΣ ΓΙΑ ΤΗ ΘΕΡΑΠΕΙΑ ΚΑΙ ΔΙΑΓΝΩΣΗ ΩΟΘΗΚΙΚΟΥ ΚΑΡΚΙΝΟΥ***

ΠΕΡΙΛΗΨΗ(57)

Αποκαλύπτονται συνθέσεις και μέθοδοι για την θεραπεία και διάγνωση καρκίνου, όπως ωοθηκικού καρκίνου. Οι συνθέσεις μπορεί να περιλαμβάνουν μία ή περισσότερες πρωτεΐνες ωοθηκικού καρκινώματος, ανοσογόνα τμήματα αυτών, πολυνουκλεοτίδια που κωδικοποιούν αυτά τα τμήματα ή αντισώματα ή κύτταρα ανοσοσυστήματος ειδικά γι αυτές τις πρωτεΐνες. Αυτές οι συνθέσεις μπορούν να χρησιμοποιηθούν, για παράδειγμα, για την πρόληψη και θεραπευτική αγωγή ασθενειών όπως ωοθηκικός καρκίνος. Επιπλέον, παρέχονται μέθοδοι για ταυτοποίηση νεοπλασματικών αντιγόνων που εκκρίνονται από ωοθηκικά καρκινώματα και/ή άλλους όγκους. Πολυπεπτίδια και πολυνουκλεοτίδια όπως παρέχονται εδώ μπορεί επιπλέον να χρησιμοποιηθούν για την διάγνωση και παρακολούθηση ωοθηκικού καρκίνου.

11729.1 contg

TTAGAGAGGCACAGAAGGAAGAAGAGTTAAAAGCAGCAAAGCCGGGTTTTTTTGTTTTGTTTTGTTTTGTTTTG
TTTTGAGATGGAGTCTCACTCTGTTGCCCAAGCTGGAGTACAACGGCATGATCTCAGCTCGCTGCAACCTCCGC
CTCCCACGTTCAAGTGATTCTCCTGCCTCAGCCTCCCAAGTAGCTGGGATTACAGGCGCCCGCCACCACGCTCA
GCTAATTTTTTTTGTATTTTTAGTAGAGACAGGGTTTCACCAGGTTGGCCAGGCTGCTCTTGAACTCCTGACCT
CAGGTGATCCACCCGGCCTCGGCCTCCCAAAGTGCTGGGATTACAGGCGTGAGCCACCACGCCCGGCCCCCAAAG
CTGTTTCTTTTGTCTTTAGCGTAAAGCTCTCCTGCCATGCAGTATCTACATAACTGACGTGACTGCCAGCAAGC
TCAGTCACTCCGTGGTC

11729-45.21.21.cons1

TAGGATGTGTTGGACCCTCTGTGTCAAAAAAAACCTCACAAAGAATCCCCTGCTCATTACAGAAGAAGATGCAT
TTAAAATATGGGTTATTTTCAACTTTTTATCTGAGGACAAGTATCCATTAATTATTGTGTCAGAAGAGATTGAA
TACCTGCTTAAGAAGCTTACAGAAGCTATGGGAGGAGGTTGGCAGCAAGAACAATTTGAACATTATAAAATCAA
CTTTGATGACAGTAAAATGGCCTTTCTGCATGGGAACTTATTGAGCTTATTGGAATGGACAGTTTAGCAAAG
GCATGGACCGGCAGACTGTGTCTATGGCAATTAATGAAGTCTTTAATGAACTTATATTAGATGTGTTAAAGCAG
GGTTACATGATGAAAAAGGGCCACAGACGGAAAAACTGGACTGAAAGATGGTTTGTACTAAAACCCAACATAAT
TTCTTACTATGTGAGTGAGGATCTGAAGGATAAGAAAGGAGACATTCTCTTGGATGAAAATTGCTGTGTAGAGT
CCTTGCCTGACAAAGATGGAAA

11729-45.21.21.cons2

TTAGAGAGGCACAGAAGGAAGAAGAGTTAAAAGCAGCAAAGCCGGGTTTTTTTGTTTTGTTTTGTTTTGTTTTG
TTTTGAGATGGAGTCTCACTCTGTTGCCCAAGCTGGAGTACAACGGCATGATCTCAGCTCGCTGCAACCTCCGC
CTCCCACGTTCAAGTGATTCTCCTGCCTCAGCCTCCCAAGTAGCTGGGATTACAGGCGCCCGCCACCACGCTCA
GCTAATTTTTTTTGTATTTTTAGTAGAGACAGGGTTTCACCAGGTTGGCCAGGCTGCTCTTGAACTCCTGACCT
CAGGTGATCCACCCGGCTCGGCCTCCCAAAGTGCTGGGATTACAGGCGTGAGCCACCACGCCCGGCCCCCAAAG
CTGTTTCTTTTGTCTTTAGCGTAAAGCTCTCCTGCCATGCAGTATCTACATAACTGACGTGACTGCCAGCAAGC
TCAGTCACTCCGTGGTC

11731.1contig

TCTTTTTCTTTCGATTTCCTTCAATTTGTCAGGTTTGATTTTATGAAGTTGTTCAAGGGCTAACTGCTGTGTAT
TATAGCTTTCTCTGAGTTCCTTCAGCTGATTGTTAAATGAATCCATTTCTGAGAGCTTAGATGCAGTTTCTTTT
TCAAGAGCATCTAATTGTTCTTTAAGTCTTTGGCATAATTCTTCCTTTTCTGATGACTTTTTATGAAGTAAACT
GATCCCTGAATCAGGTGTGTTACTGAGCTGCATGTTTTTAATTCTTTCGTTTAATAGCTGCTTCTCAGGGACCA
GATAGATAAGCTTATTTTGATATTCCTTAAGCTCTTGTTGAAGTTGTTTGATTTCCATAATTTCCAGGTCACAC
TGTTTATCCAAAACTTCTAGCTCAGTCTTTTGTGTTTGCTTTCTGATTTGGACATCTTGTAGTCTGCCTGAGAT
CTGCTGATGXTTTCCATTCACTGCTTCCAGTTCCAGGTGGAGACTTTXCTTTCTGGAGCTCAGCCTGACAATGC
CTTCTTGXTCCCT

ΑΡΙΘΜΟΣ ΕΥΡ. Δ.Ε. ***(11):3067600***
ΑΡΙΘ. ΕΛΛ. ΚΑΤΑΘΕΣΗΣ *(21):*20080403485
ΗΜΕΡ. ΕΛΛ. ΚΑΤΑΘΕΣΗΣ *(22):*16/12/2008
ΑΡΙΘ./ΗΜΕΡ. ΔΗΜΟΣΙΕΥΣΗΣ
*ΕΥΡΩΠΑΪΚΟΥ ΔΙΠΛΩΜΑΤΟΣ(87):*1750675 - 29/10/2008
ΑΡΙΘ./ΗΜΕΡ. ΔΗΜΟΣΙΕΥΣΗΣ
ΕΥΡΩΠΑΪΚΗΣ ΑΙΤΗΣΗΣ *(86):*04735713.2--02/06/2004
ΔΙΚΑΙΟΥΧΟΣ *(73):*1)Galephar M/F
39, rue du Parc Industriel, 6900 Marche-en-Famenne, ΒΕΛΓΙΟ
ΣΥΜΒ. ΠΡΟΤΕΡΑΙΟΤΗΤΕΣ *(30):*
ΕΦΕΥΡΕΤΗΣ *(72):*1)VANDERBIST, Francis
2)SERENO, Antonio
3)BAUDIER, Philippe
ΕΙΔΙΚΟΣ ΠΛΗΡΕΞΟΥΣΙΟΣ *(74):*ΑΘΑΝΑΣΙΑΔΟΥ ΜΑΡΙΑ
Κουμπάρη 2, 10674 ΑΘΗΝΑ
ΑΝΤΙΚΛΗΤΟΣ *(74):*ΠΑΠΑΚΩΝΣΤΑΝΤΙΝΟΥ ΕΛΕΝΗ
Κουμπάρη 2,10674 ΑΘΗΝΑ
ΤΙΤΛΟΣ ΕΦΕΥΡΕΣΗΣ ***(54):ΣΤΑΘΕΡΕΣ ΣΤΟΜΑΤΙΚΕΣ ΦΑΡΜΑΚΕΥΤΙΚΕΣ ΣΥΝΘΕΣΕΙΣ ΒΟΥΠΡΕΝΟΡΦΙΝΗΣ ΚΑΙ ΑΛΑΤΟΣ ΑΥΤΗΣ***

ΠΕΡΙΛΗΨΗ(57)

Μια στοματική φαρμακευτική σταθερή σύνθεση η οποία περιέχει ως δραστικό συστατικό βουπρενορφίνη ή ένα άλας αυτής, ένα αντιοξειδωτικό και έναν χηλικό παράγοντα, στην οποία η γραμμομοριακή αναλογία μεταξύ του εν λόγω αντιοξειδωτικού και της βουπρενορφίνης είναι αυστηρά κατώτερη του 1:1.

ΑΡΙΘΜΟΣ ΕΥΡ. Δ.Ε. ***(11):3067601***
ΑΡΙΘ. ΕΛΛ. ΚΑΤΑΘΕΣΗΣ *(21):*20080403486
ΗΜΕΡ. ΕΛΛ. ΚΑΤΑΘΕΣΗΣ *(22):*16/12/2008
ΑΡΙΘ./ΗΜΕΡ. ΔΗΜΟΣΙΕΥΣΗΣ
*ΕΥΡΩΠΑΪΚΟΥ ΔΙΠΛΩΜΑΤΟΣ(87):*1534908 - 08/10/2008
ΑΡΙΘ./ΗΜΕΡ. ΔΗΜΟΣΙΕΥΣΗΣ
ΕΥΡΩΠΑΪΚΗΣ ΑΙΤΗΣΗΣ *(86):*03787504.4--18/08/2003
ΔΙΚΑΙΟΥΧΟΣ *(73):*1)KAINDL FLOORING GmbH
Kaindlstrasse 2, 5071 Wals, ΑΥΣΤΡΙΑ
ΣΥΜΒ. ΠΡΟΤΕΡΑΙΟΤΗΤΕΣ *(30):*12442002-19/08/2002-AT
ΕΦΕΥΡΕΤΗΣ *(72):*1)KNAUSEDER, Franz
ΕΙΔΙΚΟΣ ΠΛΗΡΕΞΟΥΣΙΟΣ *(74):*ΑΘΑΝΑΣΙΑΔΟΥ ΜΑΡΙΑ
Κουμπάρη 2, 10674 ΑΘΗΝΑ
ΑΝΤΙΚΛΗΤΟΣ *(74):*ΠΑΠΑΚΩΝΣΤΑΝΤΙΝΟΥ ΕΛΕΝΗ
Κουμπάρη 2,10674 ΑΘΗΝΑ
ΤΙΤΛΟΣ ΕΦΕΥΡΕΣΗΣ ***(54):ΜΙΑ ΠΛΑΚΑ ΕΠΕΝΔΥΣΗΣ***
ΠΕΡΙΛΗΨΗ(57)

Η εφεύρεση αφορά μία πλάκα επένδυσης για δάπεδα, η οποία έχει ένα αυλάκι (12) κατά μήκος τουλάχιστον ενός άκρου ή μιάς μετωπικής επιφάνειας (17) και μια ελαστική γλωσσίδα (6) κατά μήκος τουλάχιστον ενός άλλου άκρου ή μιας άλλης μετωπικής επιφάνειας (17), όπου οι εγκάρσιες τομές της ελαστικής γλωσσίδας (6) και του αυλακιού (12) είναι προσαρμοσμένες μεταξύ τους και οι προς αμοιβαία σύνδεση πλάκες (1, 2) μπορούν να συνδέονται, εισάγοντας την ελαστική γλωσσίδα (6) μέσα στο αυλάκι (12). Σύμφωνα με την εφεύρεση προβλέπεται, ότι σε τουλάχιστον μία επιφάνεια τοιχώματος (5) του αυλακιού (12) ή/και σετουλάχιστον μία επιφάνεια (7) της ελαστικής γλωσσίδας εναποτίθεται τουλάχιστον μία λωρίδα (8) από συγκολλητικό υλικό και ότι τουλάχιστον μία εσοχή (9) είναι διαμορφωμένη στην ελαστική γλωσσίδα (6) και συγκεκριμένα στην επιφάνεια (7) της ελαστικής γλωσσίδας, η οποία είναι στραμμένη προς την επιφάνεια τοιχώματος (5) του αυλακιού (12), η οποία διαθέτει τη λωρίδα, (8), ή/και στο αυλάκι (12) ή στα σκέλη(3, 4) αυτού και συγκεκριμένα στην επιφάνεια τοιχώματος (5), η οποία είναι στραμμένη προς την επιφάνεια (7) της ελαστικής γλωσσίδας, η οποία διαθέτει τη λωρίδα (8), όπου η προαναφερόμενη εσοχή (9) εξυπηρετεί στη μερική τουλάχιστον εισαγωγή της λωρίδας (8), όταν δύο γειτονικές πλάκες (1, 2) ευρίσκονται σε συναρμολογημένη κατάσταση.

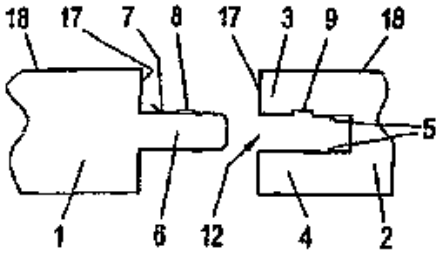

ΑΡΙΘΜΟΣ ΕΥΡ. Δ.Ε. ***(11):3067602***
ΑΡΙΘ. ΕΛΛ. ΚΑΤΑΘΕΣΗΣ *(21):*20080403487
ΗΜΕΡ. ΕΛΛ. ΚΑΤΑΘΕΣΗΣ *(22):*16/12/2008
ΑΡΙΘ./ΗΜΕΡ. ΔΗΜΟΣΙΕΥΣΗΣ
*ΕΥΡΩΠΑΪΚΟΥ ΔΙΠΛΩΜΑΤΟΣ(87):*1667299 - 01/10/2008
ΑΡΙΘ./ΗΜΕΡ. ΔΗΜΟΣΙΕΥΣΗΣ
ΕΥΡΩΠΑΪΚΗΣ ΑΙΤΗΣΗΣ *(86):*05026314.4--02/12/2005
ΔΙΚΑΙΟΥΧΟΣ *(73):*1)Tehalit GmbH
Seebergstrasse 37, 67716 Heltersberg, ΓΕΡΜΑΝΙΑ
ΣΥΜΒ. ΠΡΟΤΕΡΑΙΟΤΗΤΕΣ *(30):*202004018688 U-03/12/2004-DE
ΕΦΕΥΡΕΤΗΣ *(72):*1)Vatter, Klaus
2)Szabo, Thomas
3)Schneckmann, Horst
4)Kauf, Peter
ΕΙΔΙΚΟΣ ΠΛΗΡΕΞΟΥΣΙΟΣ *(74):*ΑΘΑΝΑΣΙΑΔΟΥ ΜΑΡΙΑ
Κουμπάρη 2, 10674 ΑΘΗΝΑ
ΑΝΤΙΚΛΗΤΟΣ *(74):*ΠΑΠΑΚΩΝΣΤΑΝΤΙΝΟΥ ΕΛΕΝΗ
Κουμπάρη 2,10674 ΑΘΗΝΑ
ΤΙΤΛΟΣ ΕΦΕΥΡΕΣΗΣ ***(54):ΥΠΟΔΑΠΕΔΙΟ ΣΤΟΜΙΟ ΕΞΑΓΩΓΗΣ ΓΙΑ ΥΠΟΔΑΠΕΔΙΟ ΣΥΣΤΗΜΑ ΕΓΚΑΤΑΣΤΑΣΗΣ***
ΠΕΡΙΛΗΨΗ(57)

Το αντικείμενο της εφεύρεσης είναι ένα υποδαπέδιο στόμιο για τα υποδαπέδια συστήματα εγκατάστασης. Αυτό περιλαμβάνει ένα βασικό δακτυλίδι (10) με εξωτερικό σπείρωμα (11), ένα δακτυλίδι κολάρου (20) με σπείρωμα (21) ταιριασμένο στο εξωτερικό σπείρωμα(11), έναν κοχλιωτό εντατήρα και ένα καπάκι (40) με τη δυνατότητα της αφαίρεσής του. Στο βασικό δακτυλίδι (10) προβλέπεται ένα πλήθος από προεξοχές εκτόνωσης (12). Κάτω από το δακτυλίδι βάσης (10) βρίσκεται το δακτυλίδι εκτόνωσης (30) με τις λοξοτομές εκτόνωσης (31), οι οποίες συνεργάζονται με τις προεξοχές εκτόνωσης (12). Με το ανασήκωμα του δακτυλιδιού εκτόνωσης (30) με τη βοήθεια των κοχλιωτών εντατήρων, οι οποίοι μετά την αφαίρεση του καπακιού (40) μπορούν να χειρίζονται από επάνω, εκτονώνονται οι προεξοχές εκτόνωσης (12) και τοποθετούνται έναντι των ταιριασμένων ανοιγμάτων στο πάτωμα.

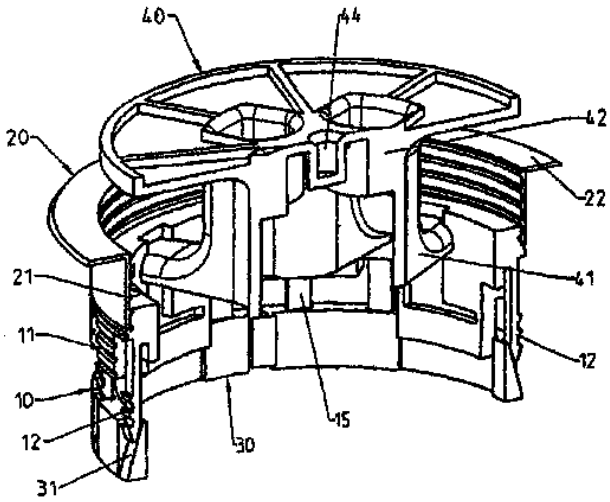

ΑΡΙΘΜΟΣ ΕΥΡ. Δ.Ε. ***(11):3067603***
ΑΡΙΘ. ΕΛΛ. ΚΑΤΑΘΕΣΗΣ *(21):*20080403488
ΗΜΕΡ. ΕΛΛ. ΚΑΤΑΘΕΣΗΣ *(22):*16/12/2008
ΑΡΙΘ./ΗΜΕΡ. ΔΗΜΟΣΙΕΥΣΗΣ
*ΕΥΡΩΠΑΪΚΟΥ ΔΙΠΛΩΜΑΤΟΣ(87):*1754707 - 22/10/2008
ΑΡΙΘ./ΗΜΕΡ. ΔΗΜΟΣΙΕΥΣΗΣ
ΕΥΡΩΠΑΪΚΗΣ ΑΙΤΗΣΗΣ *(86):*05076862.1--09/05/2001
ΔΙΚΑΙΟΥΧΟΣ *(73):*1)CEPHALON, INC.
41 Moores Road, Frazer,,19355 Pennsylvania, ΗΝΩΜΕΝΕΣ ΠΟΛΙΤΕΙΕΣ ΤΗΣ ΑΜΕΡΙΚΗΣ
ΣΥΜΒ. ΠΡΟΤΕΡΑΙΟΤΗΤΕΣ *(30):*202947 P-09/05/2000-US
850858-08/05/2001-US
ΕΦΕΥΡΕΤΗΣ *(72):*1)Ator, Mark A.
2)Bihovsky, Ron
3)Chatterjee, Sankar
4)Dunn, Derek
5)Hudkins, Robert L.
ΕΙΔΙΚΟΣ ΠΛΗΡΕΞΟΥΣΙΟΣ *(74):*ΡΟΥΣΣΟΥ ΑΝΝΑ
Κουμπάρη 2, 10674 ΑΘΗΝΑ
ΑΝΤΙΚΛΗΤΟΣ *(74):*ΠΑΠΑΚΩΝΣΤΑΝΤΙΝΟΥ ΕΛΕΝΗ
Κουμπάρη 2,10674 ΑΘΗΝΑ
ΤΙΤΛΟΣ ΕΦΕΥΡΕΣΗΣ ***(54):ΠΟΛΥΚΥΚΛΙΚΕΣ ΕΝΩΣΕΙΣ ΚΑΙ Η ΧΡΗΣΗ ΤΟΥΣ ΩΣ ΑΝΑΣΤΟΛΕΩΝ ΤΩΝ ΕΝΖΥΜΩΝ PARP, VE3GRF2 ΚΑΙ MLK3***

ΠΕΡΙΛΗΨΗ(57)

Η παρούσα εφεύρεση αναφέρεται σε νέα πολυκυκλικά μόρια τύπου Ia τα οποία μεσολαβούν σε ενζυματικές δράσεις. Ειδικότερα, οι ενώσεις μπορεί να είναι αποτελεσματικές στην αγωγή νόσων ή νοσηρών καταστάσεων σχετιζόμενων με τη δράση των ενζύμων PARP, VEGFR2 και MLK3, περιλαμβανομένων, για παράδειγμα, νευροεκφυλιστικών νόσων, φλεγμονών, της ισχαιμίας και του καρκίνου.

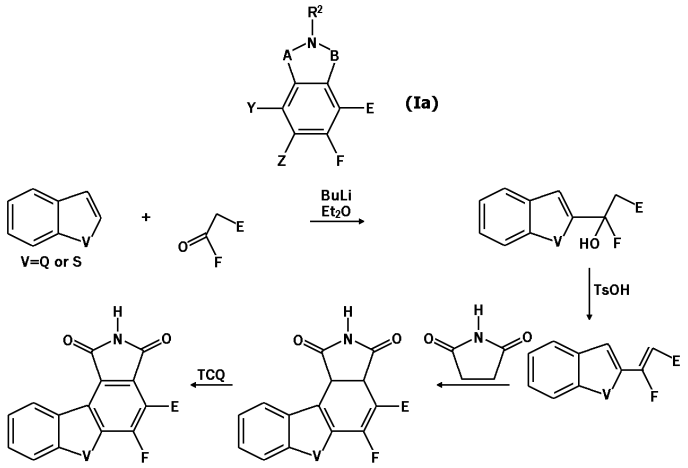

ΑΡΙΘΜΟΣ ΕΥΡ. Δ.Ε. ***(11):3067604***
ΑΡΙΘ. ΕΛΛ. ΚΑΤΑΘΕΣΗΣ *(21):*20080403489
ΗΜΕΡ. ΕΛΛ. ΚΑΤΑΘΕΣΗΣ *(22):*16/12/2008
ΑΡΙΘ./ΗΜΕΡ. ΔΗΜΟΣΙΕΥΣΗΣ
*ΕΥΡΩΠΑΪΚΟΥ ΔΙΠΛΩΜΑΤΟΣ(87):*1612356 - 22/10/2008
ΑΡΙΘ./ΗΜΕΡ. ΔΗΜΟΣΙΕΥΣΗΣ
ΕΥΡΩΠΑΪΚΗΣ ΑΙΤΗΣΗΣ *(86):*05013228.1--20/06/2005
ΔΙΚΑΙΟΥΧΟΣ *(73):*1)SAVIO S.p.A.
Via Torino, 25 (S.S. 25), 10050 Chiusa San Michele, ΙΤΑΛΙΑ
ΣΥΜΒ. ΠΡΟΤΕΡΑΙΟΤΗΤΕΣ *(30):*TO20040437-28/06/2004-IT
ΕΦΕΥΡΕΤΗΣ *(72):*1)Balbo di Vinadio, Aimone
ΕΙΔΙΚΟΣ ΠΛΗΡΕΞΟΥΣΙΟΣ *(74):*ΑΘΑΝΑΣΙΑΔΟΥ ΜΑΡΙΑ
Κουμπάρη 2, 10674 ΑΘΗΝΑ
ΑΝΤΙΚΛΗΤΟΣ *(74):*ΠΑΠΑΚΩΝΣΤΑΝΤΙΝΟΥ ΕΛΕΝΗ
Κουμπάρη 2,10674 ΑΘΗΝΑ
ΤΙΤΛΟΣ ΕΦΕΥΡΕΣΗΣ ***(54):ΑΡΘΡΩΤΗ ΣΥΣΚΕΥΗ ΠΑΡΑΘΥΡΑ ΚΑΙ ΠΟΡΤΕΣ***

ΠΕΡΙΛΗΨΗ(57)

Μια αρθρωτή συσκευή για παράθυρα και πόρτες η οποία συμπεριλαμβάνει ένα σταθερό πλαίσιο (12) και ένα μετακινούμενο πλαίσιο (14), περιλαμβάνει : - ένα πρώτο στοιχείο στήριξης (24) που πρόκειται να στερεωθεί στο σταθερό πλαίσιο (12) και φέρει έναν κύριο άξονα άρθρωσης (38), - ένα δεύτερο στοιχείο στήριξης (26) που πρόκειται να στερεωθεί στο μετακινούμενο πλαίσιο (14), - έναν κύριο μοχλό (42) αρθρωμένο στο πρώτο στοιχείο στήριξης (24) γύρω από τον κεντρικό άξονα (38), - έναν δευτερεύοντα μοχλό (60) αρθρωμένο με δυνατότητα ολίσθησης στο πρώτο στοιχείο στήριξης (24) και αρθρωμένο σε μια ενδιάμεση περιοχή (45) του κεντρικού μοχλού (42), και - μια ράβδο σύνδεσης (76) η οποία έχει ένα άκρο (78) αρθρωμένο στο δεύτερο στοιχείο στήριξης (26). Το πρώτο στοιχείο στήριξης (24) φέρει ένα προεκτεινόμενοπείρο άρθρωσης περιστρεφόμενο περί τον άξονά του (36) και ο κεντρικός μοχλός (24) έχει ένα αρθρωτό τμήμα (50), το οποίο εκτείνεται παράλληλα στον κεντρικό άξονα της άρθρωσης (38) και δεσμεύει τον περιστρεφόμενο περί τον άξονά του πείρο (36) τουλάχιστον στις άκρες περιοχές του.

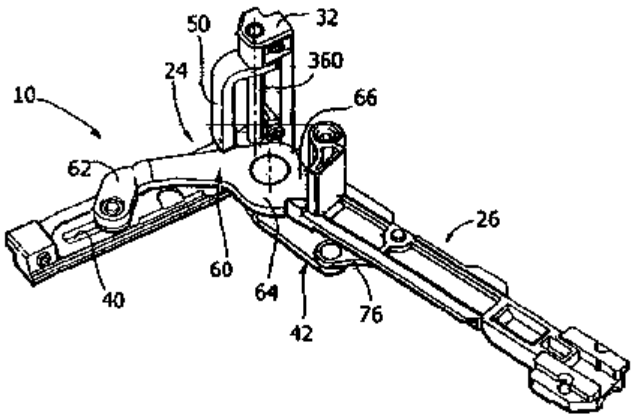

ΑΡΙΘΜΟΣ ΕΥΡ. Δ.Ε. ***(11):3067605***
ΑΡΙΘ. ΕΛΛ. ΚΑΤΑΘΕΣΗΣ *(21):*20080403490
ΗΜΕΡ. ΕΛΛ. ΚΑΤΑΘΕΣΗΣ *(22):*16/12/2008
ΑΡΙΘ./ΗΜΕΡ. ΔΗΜΟΣΙΕΥΣΗΣ
*ΕΥΡΩΠΑΪΚΟΥ ΔΙΠΛΩΜΑΤΟΣ(87):*1657797 - 08/10/2008
ΑΡΙΘ./ΗΜΕΡ. ΔΗΜΟΣΙΕΥΣΗΣ
ΕΥΡΩΠΑΪΚΗΣ ΑΙΤΗΣΗΣ *(86):*05023391.5--26/10/2005
ΔΙΚΑΙΟΥΧΟΣ *(73):*1)SMA Solar Technology AG
Sonnenallee 1, 34266 Niestetal, ΓΕΡΜΑΝΙΑ
ΣΥΜΒ. ΠΡΟΤΕΡΑΙΟΤΗΤΕΣ *(30):*102004054933-13/11/2004-DE
ΕΦΕΥΡΕΤΗΣ *(72):*1)Laschinski, Joachim
2)Buchhold, Stefan
ΕΙΔΙΚΟΣ ΠΛΗΡΕΞΟΥΣΙΟΣ *(74):*ΤΣΙΜΙΚΑΛΗΣ ΑΘΑΝΑΣΙΟΣ
Ν. Βάμβα 1, 10674 ΑΘΗΝΑ
ΑΝΤΙΚΛΗΤΟΣ *(74):*ΤΣΙΜΙΚΑΛΗΣ ΑΘΑΝΑΣΙΟΣ
Ν. Βάμβα 1,10674 ΑΘΗΝΑ
ΤΙΤΛΟΣ ΕΦΕΥΡΕΣΗΣ ***(54):ΠΡΟΣΤΑΤΕΥΤΙΚΗ ΔΙΑΤΑΞΗ ΓΙΑ ΕΝΑ ΜΗΧΑΝΗΜΑ ΠΟΥ ΦΕΡΕΙ ΡΕΥΜΑ ΦΟΡΤΙΟΥ***

ΠΕΡΙΛΗΨΗ(57)

Αντικείμενο της εφεύρεσης είναι μια προστατευτική διάταξη για ένα μηχάνημα που φέρει ρεύμα φορτίου για την αποφυγή ή την μείωση ενός ηλεκτρικού τόξου κατά τη διάρκεια μιας διαδικασίας διαχωρισμού επαφών ρευματοληπτών που φέρουν ρεύμα φορτίου (2) κάτω από χρησιμοποίηση ενός διακόπτη (7), ο οποίος μειώνει τόσο πολύ το ρεύμα φορτίου, ώστε να παραμένει ένα ακίνδυνο ρεύμα φορτίου με ένα στερεωμένο πάνω στο μηχάνημα προστατευτικό κάλυμμα (5) για τις επαφές ρευματοληπτών ρεύματος φορτίου (2), το οποίοδυσχεραίνει την αφαίρεση των επαφών ρευματοληπτών ρεύματος φορτίου (2), για όσο διάστημα αυτό είναι στερεωμένο στο μηχάνημα, όπου το προστατευτικό κάλυμμα (5) παρουσιάζει ένα μέσο, το οποίο στέκει με τέτοιο τρόπο σε δραστική σύνδεση με τον διακόπτη,ώστε το ρεύμα φορτίου να μειώνεται με τον διακόπτη (7), εάν το προστατευτικό κάλυμμα απομακρύνεται από το μηχάνημα, όπου το προστατευτικό κάλυμμα (5) παρουσιάζει ηλεκτρικές επαφές (10) για ένα ηλεκτρικό μέσο και για την ηλεκτρική σύνδεση με επιπρόσθετες επαφές στο μηχάνημα, έτσι ώστε κατά την αφαίρεση του προστατευτικού καλύμματος οι επαφές (10) του προστατευτικού καλύμματος (5) να διαχωρίζονται από τις επιπρόσθετες επαφές (11) και να μειώνεται το ρεύμα φορτίου.

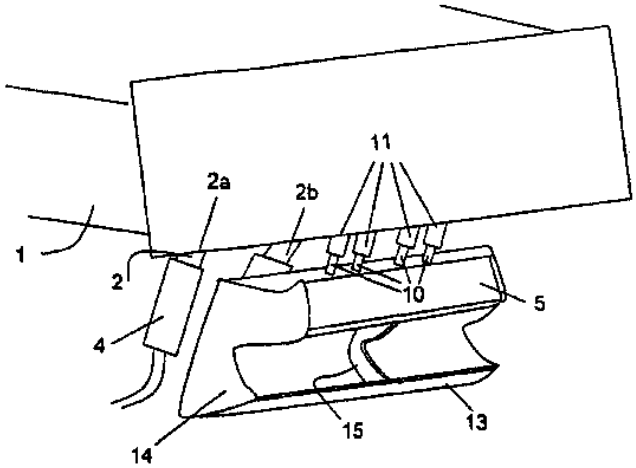

ΑΡΙΘΜΟΣ ΕΥΡ. Δ.Ε. ***(11):3067606***
ΑΡΙΘ. ΕΛΛ. ΚΑΤΑΘΕΣΗΣ *(21):*20080403491
ΗΜΕΡ. ΕΛΛ. ΚΑΤΑΘΕΣΗΣ *(22):*16/12/2008
ΑΡΙΘ./ΗΜΕΡ. ΔΗΜΟΣΙΕΥΣΗΣ
*ΕΥΡΩΠΑΪΚΟΥ ΔΙΠΛΩΜΑΤΟΣ(87):*1773277 - 08/10/2008
ΑΡΙΘ./ΗΜΕΡ. ΔΗΜΟΣΙΕΥΣΗΣ
ΕΥΡΩΠΑΪΚΗΣ ΑΙΤΗΣΗΣ *(86):*05762959.4--16/06/2005
ΔΙΚΑΙΟΥΧΟΣ *(73):*1)Fresenius Kabi Deutschland GmbH
Else-Kroner-Strasse 1, 61352 Bad Homburg
v.d.H., ΓΕΡΜΑΝΙΑ
ΣΥΜΒ. ΠΡΟΤΕΡΑΙΟΤΗΤΕΣ *(30):*04017921-29/07/2004-EP
ΕΦΕΥΡΕΤΗΣ *(72):*1)PAHLBERG, Olof
2)ENGHOLM, Johan
3)O'DONNELL, Manus
ΕΙΔΙΚΟΣ ΠΛΗΡΕΞΟΥΣΙΟΣ *(74):*ΤΣΙΜΙΚΑΛΗΣ ΑΘΑΝΑΣΙΟΣ
Ν. Βάμβα 1, 10674 ΑΘΗΝΑ
ΑΝΤΙΚΛΗΤΟΣ *(74):*ΤΣΙΜΙΚΑΛΗΣ ΑΘΑΝΑΣΙΟΣ
Ν. Βάμβα 1,10674 ΑΘΗΝΑ
ΤΙΤΛΟΣ ΕΦΕΥΡΕΣΗΣ ***(54):ΙΑΤΡΙΚΟ ΔΟΧΕΙΟ ΜΕ ΒΕΛΤΙΩΜΕΝΟ ΑΠΟΚΟΛΛΟΥΜΕΝΟ ΣΦΡΑΓΙΣΜΑ***

ΠΕΡΙΛΗΨΗ(57)

Περιγράφεται ένα φαρμακευτικό δοχείο με ένα βελτιωμένο αποκολλούμενο σφράγισμα, όπου το δοχείο αυτό είναι φτιαγμένο από ένα εύκαμπτο πολυμερικό φιλμ και περιλαμβάνει τουλάχιστο ένα αποκολλούμενο σφράγισμα, το οποίο περιλαμβάνει δύο τουλάχιστο ουσιαστικά ευθύγραμμα τμήματα (7, 8), τα οποία συνδέονται με μια ζώνη ρήξης (5), χαρακτηριζόμενο από το ότι, η ζώνη ρήξης (5) του αποκολλούμενου σφραγίσματος είναι καμπύλη σε όλο το μήκος της μεταξύ των ευθύγραμμων τμημάτων (7, 8). Το δοχείο χρησιμοποιείται για αποθήκευση φαρμακευτικών ουσιών, διαλυμάτων για διάλυση, διαλυμάτων για ενδοφλέβια χορήγηση και / ή μέσων για διατροφή.

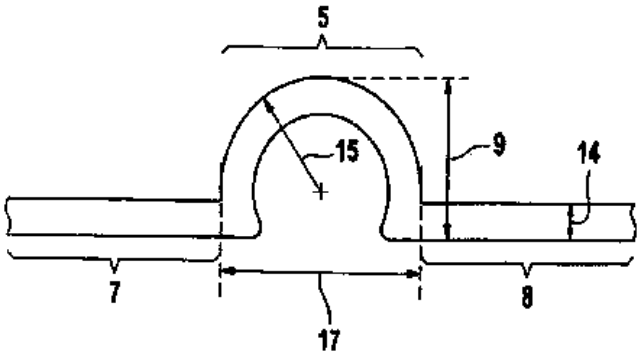

ΑΡΙΘΜΟΣ ΕΥΡ. Δ.Ε. ***(11):*****3067607**
ΑΡΙΘ. ΕΛΛ. ΚΑΤΑΘΕΣΗΣ *(21):*20080403492
ΗΜΕΡ. ΕΛΛ. ΚΑΤΑΘΕΣΗΣ *(22):*16/12/2008
ΑΡΙΘ./ΗΜΕΡ. ΔΗΜΟΣΙΕΥΣΗΣ
*ΕΥΡΩΠΑΪΚΟΥ ΔΙΠΛΩΜΑΤΟΣ(87):*1896267 - 01/10/2008
ΑΡΙΘ./ΗΜΕΡ. ΔΗΜΟΣΙΕΥΣΗΣ
ΕΥΡΩΠΑΪΚΗΣ ΑΙΤΗΣΗΣ *(86):*06753550.0--10/05/2006
ΔΙΚΑΙΟΥΧΟΣ *(73):*1)Edding AG
Bookkoppel 7, 22926 Ahrensburg/DE, ΓΕΡΜΑΝΙΑ
ΣΥΜΒ. ΠΡΟΤΕΡΑΙΟΤΗΤΕΣ *(30):*102005022462-14/05/2005-DE
ΕΦΕΥΡΕΤΗΣ *(72):*1)KAUFMANN, Rainer
ΕΙΔΙΚΟΣ ΠΛΗΡΕΞΟΥΣΙΟΣ *(74):*ΤΣΙΜΙΚΑΛΗΣ ΑΘΑΝΑΣΙΟΣ
Ν. Βάμβα 1, 10674 ΑΘΗΝΑ
ΑΝΤΙΚΛΗΤΟΣ *(74):*ΤΣΙΜΙΚΑΛΗΣ ΑΘΑΝΑΣΙΟΣ
Ν. Βάμβα 1,10674 ΑΘΗΝΑ
ΤΙΤΛΟΣ ΕΦΕΥΡΕΣΗΣ ***(54):*****ΜΕΣΟ ΓΡΑΦΗΣ ΓΙΑ ΖΩΓΡΑΦΙΚΗ, ΣΧΕΔΙΑΣΗ ΚΑΙ ΕΠΙΣΗΜΑΝΣΗ (ΜΑΡΚΑΡΙΣΜΑ)**

ΠΕΡΙΛΗΨΗ(57)

Μέσο γραφής για ελεύθερο υγρό γραφής, με ένα κλειστό δοχείο αποθέματος με το υγρό γραφής, το οποίο έχει ένα άνοιγμα εξόδου για το υγρό γραφής και ένα άλλο άνοιγμα, μια επιμήκη μύτη γραφής, η οποία συνδέεται με το άνοιγμα εξόδου του δοχείου αποθέματος και εδράζεται μετακινούμενη και μια βαλβίδα, η οποία είναι διαταγμένη σε ένα δρόμο σύνδεσης μύτης γραφής και δοχείου αποθέματος και συνεργάζεται με τη μύτη γραφής κατά τέτοιο τρόπο, ώστε σε περίπτωση δράσης μιας δύναμης επί της μύτης γραφής η βαλβίδα να ανοίγει τον δρόμο σύνδεσης, όπου το άλλο άνοιγμα συνδέει μέσω ενός αγωγού αέρα το δοχείο αποθέματος με το περιβάλλον.

ΑΡΙΘΜΟΣ ΕΥΡ. Δ.Ε. ***(11):*****3067608**
ΑΡΙΘ. ΕΛΛ. ΚΑΤΑΘΕΣΗΣ *(21):*20080403493
ΗΜΕΡ. ΕΛΛ. ΚΑΤΑΘΕΣΗΣ *(22):*16/12/2008
ΑΡΙΘ./ΗΜΕΡ. ΔΗΜΟΣΙΕΥΣΗΣ
*ΕΥΡΩΠΑΪΚΟΥ ΔΙΠΛΩΜΑΤΟΣ(87):*1296633 - 08/10/2008
ΑΡΙΘ./ΗΜΕΡ. ΔΗΜΟΣΙΕΥΣΗΣ
ΕΥΡΩΠΑΪΚΗΣ ΑΙΤΗΣΗΣ *(86):*01960370.3--23/06/2001
ΔΙΚΑΙΟΥΧΟΣ *(73):*1)Nycomed GmbH
Byk-Gulden-Strasse 2, 78467 Konstanz, ΓΕΡΜΑΝΙΑ
ΣΥΜΒ. ΠΡΟΤΕΡΑΙΟΤΗΤΕΣ *(30):*10030318-27/06/2000-DE
ΕΦΕΥΡΕΤΗΣ *(72):*1)KLATT, Andreas
ΕΙΔΙΚΟΣ ΠΛΗΡΕΞΟΥΣΙΟΣ *(74):*ΤΣΙΜΙΚΑΛΗΣ ΑΘΑΝΑΣΙΟΣ
Ν. Βάμβα 1, 10674 ΑΘΗΝΑ
ΑΝΤΙΚΛΗΤΟΣ *(74):*ΤΣΙΜΙΚΑΛΗΣ ΑΘΑΝΑΣΙΟΣ
Ν. Βάμβα 1,10674 ΑΘΗΝΑ
ΤΙΤΛΟΣ ΕΦΕΥΡΕΣΗΣ ***(54):*****ΣΥΣΚΕΥΑΣΙΑ ΦΑΡΜΑΚΕΥΤΙΚΟΥ ΠΡΟΪΟΝΤΟΣ ΔΙΑ ΜΙΚΡΟΒΙΟΚΤΟΝΟ ΘΕΡΑΠΕΙΑ**

ΠΕΡΙΛΗΨΗ(57)

Το αντικείμενο της παρούσης εφευρέσεως είναι να δώσει μια φαρμακευτική συσκευασία προϊόντος, η οποία είναι κατάλληλος δια την μικροβιοκτόνο θεραπεία και με την οποίαν βελτιώνεται η συμμόρφωση του ασθενούς και τοιουτοτρόπως βελτιώνεται το αποτέλεσμα της θεραπείας.

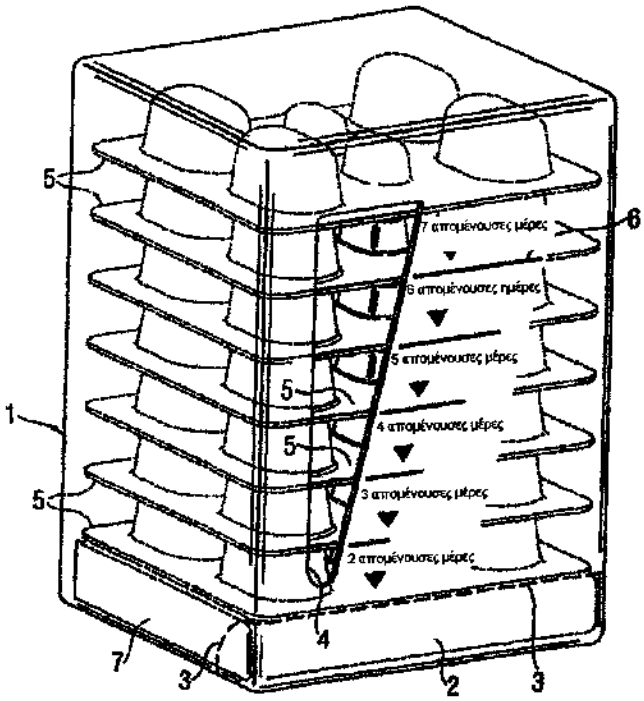

ΑΡΙΘΜΟΣ ΕΥΡ. Δ.Ε. ***(11):3067609***
ΑΡΙΘ. ΕΛΛ. ΚΑΤΑΘΕΣΗΣ *(21):*20080403494
ΗΜΕΡ. ΕΛΛ. ΚΑΤΑΘΕΣΗΣ *(22):*16/12/2008
ΑΡΙΘ./ΗΜΕΡ. ΔΗΜΟΣΙΕΥΣΗΣ
*ΕΥΡΩΠΑΪΚΟΥ ΔΙΠΛΩΜΑΤΟΣ(87):*1571140 - 12/11/2008
ΑΡΙΘ./ΗΜΕΡ. ΔΗΜΟΣΙΕΥΣΗΣ
ΕΥΡΩΠΑΪΚΗΣ ΑΙΤΗΣΗΣ *(86):*05011581.5--28/09/2001
ΔΙΚΑΙΟΥΧΟΣ *(73):*1)Grunenthal GmbH
52099 Aachen, ΓΕΡΜΑΝΙΑ
ΣΥΜΒ. ΠΡΟΤΕΡΑΙΟΤΗΤΕΣ *(30):*10049481-29/09/2000-DE
ΕΦΕΥΡΕΤΗΣ *(72):*1)Sundermann, Bernd, Dr.
2)Sundermann, Corinna, Dr.
3)Buschmann, Helmut, Dr.
4)Finkam, Michael, Dr.
5)Kogel, Babett-Yvonne, Dr.
ΕΙΔΙΚΟΣ ΠΛΗΡΕΞΟΥΣΙΟΣ *(74):*ΤΣΙΜΙΚΑΛΗΣ ΑΘΑΝΑΣΙΟΣ
Ν. Βάμβα 1, 10674 ΑΘΗΝΑ
ΑΝΤΙΚΛΗΤΟΣ *(74):*ΤΣΙΜΙΚΑΛΗΣ ΑΘΑΝΑΣΙΟΣ
Ν. Βάμβα 1,10674 ΑΘΗΝΑ
ΤΙΤΛΟΣ ΕΦΕΥΡΕΣΗΣ ***(54):ΥΠΟΚΑΤΕΣΤΗΜΕΝΑ ΠΑΡΑΓΩΓΑ C-ΚΥΚΛΟΕΞΥΛΟΜΕΘΥΛΑΜΙΝΗΣ***

ΠΕΡΙΛΗΨΗ(57)

Η παρούσα εφεύρεση αφορά υποκατεστημένα παράγωγα C-κυκλοεξυλομεθυλαμίνης, μεθόδους για την παρασκευή τους, φάρμακα που περιέχουν τις ενώσεις αυτές και τη χρησιμοποίηση υποκατεστημένων παραγώγων C-κυκλοεξυλομεθυλαμίνης για την παρασκευή φαρμάκων.

ΑΡΙΘΜΟΣ ΕΥΡ. Δ.Ε. ***(11):3067610***
ΑΡΙΘ. ΕΛΛ. ΚΑΤΑΘΕΣΗΣ *(21):*20080403495
ΗΜΕΡ. ΕΛΛ. ΚΑΤΑΘΕΣΗΣ *(22):*16/12/2008
ΑΡΙΘ./ΗΜΕΡ. ΔΗΜΟΣΙΕΥΣΗΣ
*ΕΥΡΩΠΑΪΚΟΥ ΔΙΠΛΩΜΑΤΟΣ(87):*1487828 - 05/11/2008
ΑΡΙΘ./ΗΜΕΡ. ΔΗΜΟΣΙΕΥΣΗΣ
ΕΥΡΩΠΑΪΚΗΣ ΑΙΤΗΣΗΣ *(86):*03745294.3--27/03/2003
ΔΙΚΑΙΟΥΧΟΣ *(73):*1)GLAXO GROUP LIMITED
Glaxo Wellcome House, Berkeley Avenue,,
Greenford, Middlesex UB6 ONN, ΜΕΓΑΛΗ ΒΡΕΤΑΝΝΙΑ
ΣΥΜΒ. ΠΡΟΤΕΡΑΙΟΤΗΤΕΣ *(30):*0207434-28/03/2002-GB
0301608-24/01/2003-GB
ΕΦΕΥΡΕΤΗΣ *(72):*1)Ancliff Rachael Ann
2)Cook, Caroline Mary
3)Eldred, Colin David
4)Gore, Paul Martin
5)Harrison, Lee Andrew
6)Hayes, Martin Alistair
7)Hodgson, Simon Teanby
8)Judd, Duncan Bruce
9)Keeling, Suzanne Elaine
10)Lewell, Xiao Qing
11)Mills, Gail
12)Robertson, Graeme Michael
13)Swanson, Stephen
14)Walker, Andrew John
15)Wilkinson, Mark
ΕΙΔΙΚΟΣ ΠΛΗΡΕΞΟΥΣΙΟΣ *(74):*ΤΣΙΜΙΚΑΛΗΣ ΑΘΑΝΑΣΙΟΣ
Ν. Βάμβα 1, 10674 ΑΘΗΝΑ
ΑΝΤΙΚΛΗΤΟΣ *(74):*ΤΣΙΜΙΚΑΛΗΣ ΑΘΑΝΑΣΙΟΣ
Ν. Βάμβα 1,10674 ΑΘΗΝΑ

ΤΙΤΛΟΣ ΕΦΕΥΡΕΣΗΣ ***(54):ΠΑΡΑΓΩΓΑ ΜΟΡΦΟΛΙΝΥΛ-ΟΥΡΙΑΣ ΓΙΑ ΧΡΗΣΗ ΣΤΗ ΘΕΡΑΠΕΙΑ ΦΛΕΓΜΟΝΩΔΩΝ ΑΣΘΕΝΕΙΩΝ***

ΠΕΡΙΛΗΨΗ(57)

Ενώσεις του τύπου (I) όπου: το R1 αντιπροσωπεύει υποκατεστημένο ή μη υποκατεστημένο ετεροαρύλ, το Y αντιπροσωπεύει -(CRnaRnb)n-, τα Rna και Rnb έκαστο ανεξαρτήτως είναι υδρογόνο ή C1-6αλκύλ, το n είναι ένας ακέραιος από 0 έως 5, το R2 αντιπροσωπεύειμη υποκατεστημένο ή υποκατεστημένο αρύλ ή μη υποκατεστημένο ή υποκατεστημένο ετεροαρύλ, τα R3 και R4 έκαστο ανεξαρτήτως αντιπροσωπεύει υδρογόνο ή C1-6αλκύλ, το R7 αντιπροσωπεύει υδρογόνο ή C1-6αλκύλ, το R8 αντιπροσωπεύει υδρογόνο ή C1-6αλκύλ και άλατα και διαλυτώματα αυτών είναι ανταγωνιστές CCR3 και έτσι ενδείκνυται να είναι χρήσιμα στη θεραπεία.

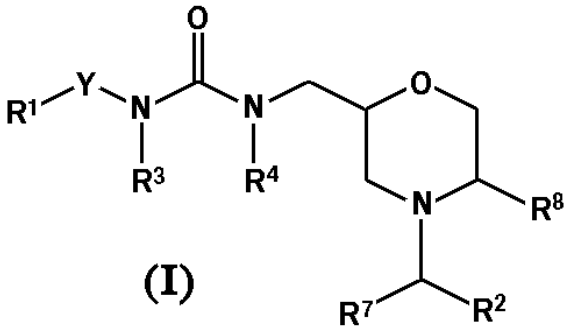

(I)

ΑΡΙΘΜΟΣ ΕΥΡ. Δ.Ε. ***(11):*****3067611**
ΑΡΙΘ. ΕΛΛ. ΚΑΤΑΘΕΣΗΣ *(21):*20080403496
ΗΜΕΡ. ΕΛΛ. ΚΑΤΑΘΕΣΗΣ *(22):*16/12/2008
ΑΡΙΘ./ΗΜΕΡ. ΔΗΜΟΣΙΕΥΣΗΣ
*ΕΥΡΩΠΑΪΚΟΥ ΔΙΠΛΩΜΑΤΟΣ(87):*1351887 - 01/10/2008
ΑΡΙΘ./ΗΜΕΡ. ΔΗΜΟΣΙΕΥΣΗΣ
ΕΥΡΩΠΑΪΚΗΣ ΑΙΤΗΣΗΣ *(86):*01993583.2--07/11/2001
ΔΙΚΑΙΟΥΧΟΣ *(73):*1)Nycomed GmbH
Byk-Gulden-Strasse 2, 78467 Konstanz,
ΓΕΡΜΑΝΙΑ
ΣΥΜΒ. ΠΡΟΤΕΡΑΙΟΤΗΤΕΣ *(30):*00124194-08/11/2000-EP
ΕΦΕΥΡΕΤΗΣ *(72):*1)BRUGGEMANN, Juliane
2)TROSSER, Heinrich
ΕΙΔΙΚΟΣ ΠΛΗΡΕΞΟΥΣΙΟΣ *(74):*ΤΣΙΜΙΚΑΛΗΣ ΑΘΑΝΑΣΙΟΣ
Ν. Βάμβα 1, 10674 ΑΘΗΝΑ
ΑΝΤΙΚΛΗΤΟΣ *(74):*ΤΣΙΜΙΚΑΛΗΣ ΑΘΑΝΑΣΙΟΣ
Ν. Βάμβα 1,10674 ΑΘΗΝΑ
ΤΙΤΛΟΣ ΕΦΕΥΡΕΣΗΣ ***(54):*****ΜΕΘΟΔΟΣ ΓΙΑ ΤΗΝ ΕΠΑΝΥΔΑΤΩΣΗ ΣΚΟΝΗΣ ΜΑΓΑΛΔΡΑΤΗΣ**

ΠΕΡΙΛΗΨΗ(57)

Η παρούσα εφεύρεση αφορά μία νέα μέθοδο για την επανυδάτωση σκόνης μαγαλδράτης με μηχανική επεξεργασία υδατικών εναιωρημάτων σκόνης μαγαλδράτης.

ΑΡΙΘΜΟΣ ΕΥΡ. Δ.Ε. ***(11):*****3067612**
ΑΡΙΘ. ΕΛΛ. ΚΑΤΑΘΕΣΗΣ *(21):*20080403497
ΗΜΕΡ. ΕΛΛ. ΚΑΤΑΘΕΣΗΣ *(22):*16/12/2008
ΑΡΙΘ./ΗΜΕΡ. ΔΗΜΟΣΙΕΥΣΗΣ
*ΕΥΡΩΠΑΪΚΟΥ ΔΙΠΛΩΜΑΤΟΣ(87):*1713811 - 01/10/2008
ΑΡΙΘ./ΗΜΕΡ. ΔΗΜΟΣΙΕΥΣΗΣ
ΕΥΡΩΠΑΪΚΗΣ ΑΙΤΗΣΗΣ *(86):*05700909.4--14/01/2005
ΔΙΚΑΙΟΥΧΟΣ *(73):*1)BASF SE
67056 Ludwigshafen, ΓΕΡΜΑΝΙΑ
ΣΥΜΒ. ΠΡΟΤΕΡΑΙΟΤΗΤΕΣ *(30):*102004003791-23/01/2004-DE
ΕΦΕΥΡΕΤΗΣ *(72):*1)EBERT, Sophia
2)GESSNER, Thomas
3)SENS, Rudiger
4)VAMVAKARIS, Christos
ΕΙΔΙΚΟΣ ΠΛΗΡΕΞΟΥΣΙΟΣ *(74):*ΤΣΙΜΙΚΑΛΗΣ ΑΘΑΝΑΣΙΟΣ
Ν. Βάμβα 1, 10674 ΑΘΗΝΑ
ΑΝΤΙΚΛΗΤΟΣ *(74):*ΤΣΙΜΙΚΑΛΗΣ ΑΘΑΝΑΣΙΟΣ
Ν. Βάμβα 1,10674 ΑΘΗΝΑ
ΤΙΤΛΟΣ ΕΦΕΥΡΕΣΗΣ ***(54):*****ΧΡΗΣΙΜΟΠΟΙΗΣΗ ΦΘΑΛΟΚΥΑΝΙΝΩΝ ΣΑΝ ΟΥΣΙΕΣ ΣΗΜΑΝΣΗΣ ΓΙΑ ΥΓΡΑ**

ΠΕΡΙΛΗΨΗ(57)

Η παρούσα εφεύρεση αφορά τη χρησιμοποίηση ειδικών φθαλοκυανινών, οι οποίες φέρουν συνδεδεμένους μέσω μεθυλενικών ομάδων υποκαταστάτες στο βασικό μοριακό πλέγμα φθαλοκυανίνης, σαν ουσίες σήμανσης για υγρά, ειδικότερα ορυκτέλαια, οι οποίες περιέχουν τουλάχιστον μία τέτοια φθαλοκυανίνη σαν ουσίας σήμανσης, καθώς και νέες ειδικές φθαλοκυανίνες, οι οποίες φέρουν συνδεδεμένους μέσω μεθυλενικών ομάδων υποκαταστάτες στο βασικό μοριακό πλέγμα φθαλοκυανίνης.

ΑΡΙΘΜΟΣ ΕΥΡ. Δ.Ε. ***(11):3067613***
ΑΡΙΘ. ΕΛΛ. ΚΑΤΑΘΕΣΗΣ *(21):*20080403498
ΗΜΕΡ. ΕΛΛ. ΚΑΤΑΘΕΣΗΣ *(22):*16/12/2008
ΑΡΙΘ./ΗΜΕΡ. ΔΗΜΟΣΙΕΥΣΗΣ
*ΕΥΡΩΠΑΪΚΟΥ ΔΙΠΛΩΜΑΤΟΣ(87):*1817086 - 24/09/2008
ΑΡΙΘ./ΗΜΕΡ. ΔΗΜΟΣΙΕΥΣΗΣ
ΕΥΡΩΠΑΪΚΗΣ ΑΙΤΗΣΗΣ *(86):*05806458.5--21/11/2005
ΔΙΚΑΙΟΥΧΟΣ *(73):*1)BASF SE
67056 Ludwigshafen, ΓΕΡΜΑΝΙΑ
ΣΥΜΒ. ΠΡΟΤΕΡΑΙΟΤΗΤΕΣ *(30):*630892 P-24/11/2004-US
102004056830-24/11/2004-DE
ΕΦΕΥΡΕΤΗΣ *(72):*1)BECK, Martin
2)CHAMP, Samantha
3)TONNESSEN, Markus
4)ZIEMER, Antje
5)GOEBEL, Gerd
6)PFEIFFER, Matthias
ΕΙΔΙΚΟΣ ΠΛΗΡΕΞΟΥΣΙΟΣ *(74):*ΤΣΙΜΙΚΑΛΗΣ ΑΘΑΝΑΣΙΟΣ
Ν. Βάμβα 1, 10674 ΑΘΗΝΑ
ΑΝΤΙΚΛΗΤΟΣ *(74):*ΤΣΙΜΙΚΑΛΗΣ ΑΘΑΝΑΣΙΟΣ
Ν. Βάμβα 1,10674 ΑΘΗΝΑ
ΤΙΤΛΟΣ ΕΦΕΥΡΕΣΗΣ ***(54):ΠΥΡΟΣΒΕΣΤΙΚΕΣ ΚΑΙ/Η ΠΥΡΟ-ΕΠΙΒΡΑΔΥΝΤΙΚΕΣ ΣΥΝΘΕΣΕΙΣ***

ΠΕΡΙΛΗΨΗ(57)

Η εφεύρεση αφορά πυροσβεστικές και/ή πυρο-επιβραδυντικές συνθέσεις, οι οποίες περιέχουν τουλάχιστον ένα υδατοαπορροφητικό πολυμερές και τουλάχιστον ένα αλκαλικό άλας ενός μη πολυμερούς κεκορεσμένου καρβονικού οξέος, μεθόδους για την παρασκευή τους καθώς και τη χρησιμοποίηση των συνθέσεων για την καταπολέμηση πυρκαγιάς ή σαν πυρο-επιβραδυντικές επιστρώσεις.

ΑΡΙΘΜΟΣ ΕΥΡ. Δ.Ε. ***(11):3067614***
ΑΡΙΘ. ΕΛΛ. ΚΑΤΑΘΕΣΗΣ *(21):*20080403499
ΗΜΕΡ. ΕΛΛ. ΚΑΤΑΘΕΣΗΣ *(22):*16/12/2008
ΑΡΙΘ./ΗΜΕΡ. ΔΗΜΟΣΙΕΥΣΗΣ
*ΕΥΡΩΠΑΪΚΟΥ ΔΙΠΛΩΜΑΤΟΣ(87):*1502653 - 17/09/2008
ΑΡΙΘ./ΗΜΕΡ. ΔΗΜΟΣΙΕΥΣΗΣ
ΕΥΡΩΠΑΪΚΗΣ ΑΙΤΗΣΗΣ *(86):*03017433.8--01/08/2003
ΔΙΚΑΙΟΥΧΟΣ *(73):*1)Lechler GmbH
Ulmer Strasse 128, 72555 Metzingen, ΓΕΡΜΑΝΙΑ
ΣΥΜΒ. ΠΡΟΤΕΡΑΙΟΤΗΤΕΣ *(30):*
ΕΦΕΥΡΕΤΗΣ *(72):*1)Lange, Hermann
ΕΙΔΙΚΟΣ ΠΛΗΡΕΞΟΥΣΙΟΣ *(74):*ΤΣΙΜΙΚΑΛΗΣ ΑΘΑΝΑΣΙΟΣ
Ν. Βάμβα 1, 10674 ΑΘΗΝΑ
ΑΝΤΙΚΛΗΤΟΣ *(74):*ΤΣΙΜΙΚΑΛΗΣ ΑΘΑΝΑΣΙΟΣ
Ν. Βάμβα 1,10674 ΑΘΗΝΑ
ΤΙΤΛΟΣ ΕΦΕΥΡΕΣΗΣ ***(54):ΑΚΡΟΦΥΣΙΟ ΓΙΑ ΤΟΝ ΨΕΚΑΣΜΟ ΜΙΑΣ ΕΠΙΦΑΝΕΙΑΣ***

ΠΕΡΙΛΗΨΗ(57)

Περιγράφεται ένα ακροφύσιο για τον ψεκασμό επιφανειών, το οποίο είναι εφοδιασμένο με ένα οδηγούμενο κεντρικά σε ένα κανάλι τροφοδοσίας βάκτρο εμβόλου με ένα δίσκο αναπήδησης, ο οποίος σε μια ακραία θέση βρίσκεται ευθυγραμμισμένος στην προς ψεκασμό επιφάνεια (3a) και κλείνει ένα άνοιγμα εξόδου ενός καναλιού ροής (14) και σε μια δεύτερη ακραία θέση βρίσκεται σε απόσταση από αυτό το άνοιγμα εξόδου τόση, ώστε το εξερχόμενο υγρό να εκτρέπεται σχηματίζοντας μια κατευθυνόμενη προς την επιφάνεια (3a) δακτυλιοειδή δέσμη ψεκασμού μορφής βεντάλιας (9). Η προκαλούσα την εκτροπή κάτω πλευρά (20) του δίσκου αναπήδησης (6) είναι εφοδιασμένη στην προκειμένη περίπτωση σε ένα μισό της περιφέρειας του δίσκου αναπήδησης με μια εσοχή (26), η οποία είναι διαμορφωμένη σε μορφή αυλάκωσης και φροντίζει, ώστε το μισό της εκτοξευόμενης δακτυλιοειδώς δέσμης ψεκασμού να σχηματίζει ένα τμήμα δέσμης ψεκασμού μορφής βεντάλιας (9a), το οποίο να κατευθύνεται πιο απότομα από το άλλο μισό της δέσμης ψεκασμού μορφής βεντάλιας προς την επιφάνεια (3a). Η δέσμη ψεκασμού μορφής βεντάλιας μπορεί με αυτόν τον τρόπο να περιορίζεται σε μια μικρότερη επιφάνεια.

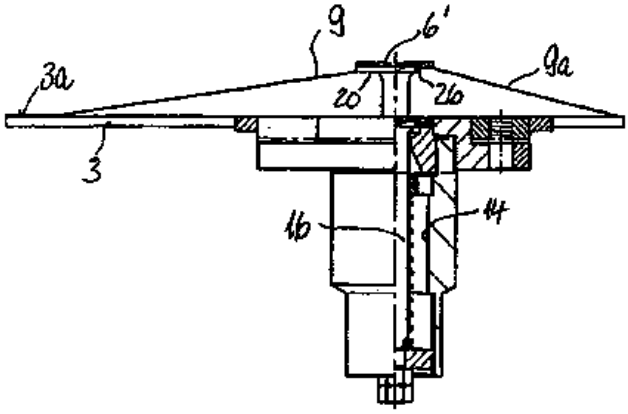

ΑΡΙΘΜΟΣ ΕΥΡ. Δ.Ε. ***(11):3067615***
ΑΡΙΘ. ΕΛΛ. ΚΑΤΑΘΕΣΗΣ *(21):*20080403500
ΗΜΕΡ. ΕΛΛ. ΚΑΤΑΘΕΣΗΣ *(22):*16/12/2008
ΑΡΙΘ./ΗΜΕΡ. ΔΗΜΟΣΙΕΥΣΗΣ
*ΕΥΡΩΠΑΪΚΟΥ ΔΙΠΛΩΜΑΤΟΣ(87):*1723307 - 22/10/2008
ΑΡΙΘ./ΗΜΕΡ. ΔΗΜΟΣΙΕΥΣΗΣ
ΕΥΡΩΠΑΪΚΗΣ ΑΙΤΗΣΗΣ *(86):*04778716.3--21/07/2004
ΔΙΚΑΙΟΥΧΟΣ *(73):*1)Varco I/P, Inc.
10000 Richmond Avenue, Houston TX 77042-4200, ΗΝΩΜΕΝΕΣ ΠΟΛΙΤΕΙΕΣ ΤΗΣ ΑΜΕΡΙΚΗΣ
ΣΥΜΒ. ΠΡΟΤΕΡΑΙΟΤΗΤΕΣ *(30):*785081-25/02/2004-US
ΕΦΕΥΡΕΤΗΣ *(72):*1)MARSH, Brent
ΕΙΔΙΚΟΣ ΠΛΗΡΕΞΟΥΣΙΟΣ *(74):*ΑΘΑΝΑΣΙΑΔΟΥ ΜΑΡΙΑ
Κουμπάρη 2, 10674 ΑΘΗΝΑ
ΑΝΤΙΚΛΗΤΟΣ *(74):*ΠΑΠΑΚΩΝΣΤΑΝΤΙΝΟΥ ΕΛΕΝΗ
Κουμπάρη 2,10674 ΑΘΗΝΑ
ΤΙΤΛΟΣ ΕΦΕΥΡΕΣΗΣ ***(54):ΕΝΑΣ ΣΤΕΛΕΧΟΣ-ΣΤΟΙΧΕΙΟ ΓΙΑ ΧΡΗΣΗ ΣΕ ΕΠΙΜΗΚΕΣ ΕΡΓΑΛΕΙΟ ΚΑΤΑΚΟΡΥΦΗΣ ΟΠΗΣ***

ΠΕΡΙΛΗΨΗ(57)

Ένα στέλεχος-στοιχείο (10), γιά χρήση σε ένα επίμηκες εργαλείο κατακόρυφης οπής που περιλαμβάνει: ένα κοίλο περίβλημα (11) έναν άξονα (13) εκκύλισης στελέχους-στοιχείου κάτω μέρος (14) ενός μάνδαλου ένα ή περισσότερα κλειδιά μάνδαλου μία επιφάνεια (17) έκκεντρου έναν θάλαμο (23) ένα ελατήριο συμπίεσης και έναν ρυθμιστή (24). Το κοίλο περίβλημα (11) υποστηρίζει, συγκρατώντας εκεί με δυνατότητα απελευθέρωσης, τον άξονα (13) εκκύλισης του στελέχους-στοιχείου. Ο άξονας (13) εκκύλισης του στελέχους-στοιχείου και το κάτω μέρος (14) του μάνδαλου ασφαλίζονται μαζί με δυνατότητα απελευθέρωσης με την βοήθεια ενός ή περισσότερων κλειδιών (16) μάνδαλου και κάθε κλειδί (16) μάνδαλου μπορεί να μετακινείται μεταξύ μίας θέσης μανδάλωσης, κατά την οποία τοκάτω μέρος (14) του μάνδαλου και ο άξονας (13) εκκύλισης του στελέχους-στοιχείου συνδέονται μαζί, και μία θέση απελευθέρωσης που επιτρέπει τον διαχωρισμό αυτών. Ένα τμήμα (51) ρυθμιστή συνδέεται με σπείρωμα με τον άξονα (13) εκκύλισης του στελέχους-στοιχείου έτσι ώστε περιστροφή του άξονα (47) εκκύλισης του ρυθμιστή σχετικά με τον άξονα (13) εκκύλισης του στελέχους-στοιχείου να μεταβάλλει το μήκος του θαλάμου (23) και επομένως τον βαθμό συμπίεσης του ελατηρίου (24) συμπίεσης.

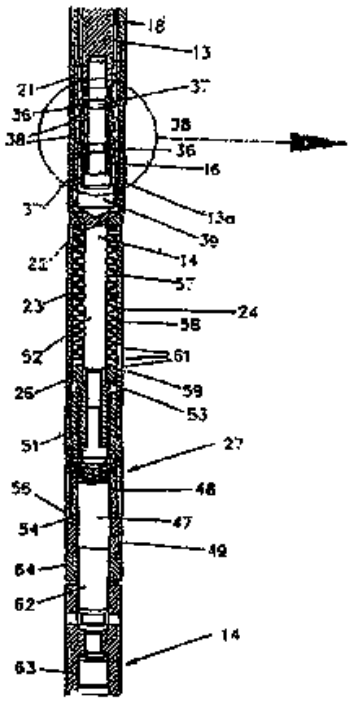

ΑΡΙΘΜΟΣ ΕΥΡ. Δ.Ε. ***(11):3067616***
ΑΡΙΘ. ΕΛΛ. ΚΑΤΑΘΕΣΗΣ *(21):*20080403501
ΗΜΕΡ. ΕΛΛ. ΚΑΤΑΘΕΣΗΣ *(22):*17/12/2008
ΑΡΙΘ./ΗΜΕΡ. ΔΗΜΟΣΙΕΥΣΗΣ
*ΕΥΡΩΠΑΪΚΟΥ ΔΙΠΛΩΜΑΤΟΣ(87):*1308439 - 15/10/2008
ΑΡΙΘ./ΗΜΕΡ. ΔΗΜΟΣΙΕΥΣΗΣ
ΕΥΡΩΠΑΪΚΗΣ ΑΙΤΗΣΗΣ *(86):*01955660.4--10/08/2001
ΔΙΚΑΙΟΥΧΟΣ *(73):*1)Mitsubishi Tanabe Pharma Corporation
2-10, Dosho-machi 3-chome, Chuo-ku Osaka-shi Osaka 541-8505, ΙΑΠΩΝΙΑ
ΣΥΜΒ. ΠΡΟΤΕΡΑΙΟΤΗΤΕΣ *(30):*2000243217-10/08/2000-JP
2000400296-28/12/2000-JP
ΕΦΕΥΡΕΤΗΣ *(72):*1)KITAJIMA, Hiroshi,
2)SAKASHITA, Hiroshi,
3)AKAHOSHI, Fumihiko,
4)HAYASHI, Yoshiharu
ΕΙΔΙΚΟΣ ΠΛΗΡΕΞΟΥΣΙΟΣ *(74):*ΡΟΥΣΣΟΥ ΑΝΝΑ
Κουμπάρη 2, 10674 ΑΘΗΝΑ
ΑΝΤΙΚΛΗΤΟΣ *(74):*ΠΑΠΑΚΩΝΣΤΑΝΤΙΝΟΥ ΕΛΕΝΗ
Κουμπάρη 2,10674 ΑΘΗΝΑ
ΤΙΤΛΟΣ ΕΦΕΥΡΕΣΗΣ ***(54):ΠΑΡΑΓΩΓΑ ΠΡΟΛΙΝΗΣ ΚΑΙ ΧΡΗΣΗ ΑΥΤΩΝ ΩΣ ΦΑΡΜΑΚΩΝ***

ΠΕΡΙΛΗΨΗ(57)

Η παρούσα εφεύρεση έχει σκοπό την παροχή ενώσεων που διαθέτουν θεραπευτικές δράσεις λόγω ανασταλτικής δράσης έναντι της DPP-IV, και είναι ικανοποιητικές ως φαρμακευτικά προϊόντα. Οι εφευρέτες της παρούσας βρήκαν ότι τα παράγωγα που διαθέτουν έναν υποκαταστάτη εισαχθέντα στην θέση γ της προλίνης που παρίσταται από τον τύπο (I) όπου κάθε σύμβολο ορίζεται στην περιγραφή, διαθέτουν δυναμική ανασταλτική δράση έναντι της DPP-IV, και ολοκλήρωσαν την παρούσα εφεύρεση αυξάνοντας την σταθερότητα.

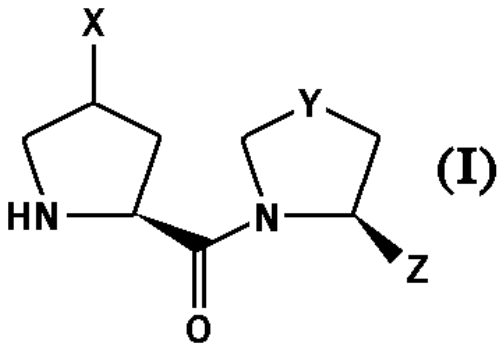

ΑΡΙΘΜΟΣ ΕΥΡ. Δ.Ε. ***(11):3067617***
ΑΡΙΘ. ΕΛΛ. ΚΑΤΑΘΕΣΗΣ *(21):*20080403502
ΗΜΕΡ. ΕΛΛ. ΚΑΤΑΘΕΣΗΣ *(22):*17/12/2008
ΑΡΙΘ./ΗΜΕΡ. ΔΗΜΟΣΙΕΥΣΗΣ
*ΕΥΡΩΠΑΪΚΟΥ ΔΙΠΛΩΜΑΤΟΣ(87):*1644068 - 22/10/2008
ΑΡΙΘ./ΗΜΕΡ. ΔΗΜΟΣΙΕΥΣΗΣ
ΕΥΡΩΠΑΪΚΗΣ ΑΙΤΗΣΗΣ *(86):*04760976.3--11/05/2004
ΔΙΚΑΙΟΥΧΟΣ *(73):*1)I-FLOW CORPORATION
20202 Windrow Drive, Lake Forest, CA 92630, ΗΝΩΜΕΝΕΣ ΠΟΛΙΤΕΙΕΣ ΤΗΣ ΑΜΕΡΙΚΗΣ
ΣΥΜΒ. ΠΡΟΤΕΡΑΙΟΤΗΤΕΣ *(30):*436457-12/05/2003-US
435946-12/05/2003-US
ΕΦΕΥΡΕΤΗΣ *(72):*1)DENIEGA, Jose, Castillo
2)MASSENGALE, Roger
3)RAKE, Kenneth, W.
4)DAL PORTO, James
ΕΙΔΙΚΟΣ ΠΛΗΡΕΞΟΥΣΙΟΣ *(74):*ΑΘΑΝΑΣΙΑΔΟΥ ΜΑΡΙΑ
Κουμπάρη 2, 10674 ΑΘΗΝΑ
ΑΝΤΙΚΛΗΤΟΣ *(74):*ΠΑΠΑΚΩΝΣΤΑΝΤΙΝΟΥ ΕΛΕΝΗ
Κουμπάρη 2,10674 ΑΘΗΝΑ
ΤΙΤΛΟΣ ΕΦΕΥΡΕΣΗΣ ***(54):*****ΚΑΘΕΤΗΡΑΣ ΓΙΑ ΤΗΝ ΟΜΟΙΟΜΟΡΦΗ ΧΟΡΗΓΗΣΗ ΦΑΡΜΑΚΟΥ**

ΠΕΡΙΛΗΨΗ(57)

Παρέχεται ένας καθετήρας (250, 272) για ομοιόμορφη κατανομή υγρού φαρμάκου μέσα σε μία ανατομική περιοχή. Ένας σχεδιασμός του καθετήρα (272) αποτελείται από έναν επιμήκη, κεντρικό σωλήνα (282) που καθορίζει έναν αυλό (283) και έναν επιμήκη, περιφερικό σωλήνα (280) που έχει ένα κλειστό άκρο (284). Ο περιφερικός σωλήνας (280) είναι κατασκευασμένος από ένα βιο-απορροφήσιμο υλικό και καθορίζει επίσης έναν αυλό (281), ο οποίος επικοινωνεί με τον αυλό (283) του κεντρικού σωλήνα (282). Ένας άλλος σχεδιασμός του καθετήρα (250) αποτελείται από ένα επίμηκες σωληνοειδές σώμα καθετήρα (254) που καθορίζει έναν αυλό (268). Ένα περιφερικό άκρο (262) του αυλού είναι κλειστό και ένα μέρος του σώματος καθετήρα (254) περιλαμβάνει μία πληθώρα ανοιγμάτων (266)καθορίζοντας με αυτόν τον τρόπο ένα τμήμα έγχυσης του καθετήρα (250). Ένα σωληνοειδές περίβλημα (252) είναι κατασκευασμένο από ένα πορώδες υλικό και είναι τοποθετημένο επάνω το τμήμα έγχυσης. Το σωληνοειδές περίβλημα (252) εκτείνεται τουλάχιστον σε ένα μέρος του τμήματος έγχυσης. Το σωληνοειδές περίβλημα (252) και το σώμα καθετήρα (254) είναι διαρθρωμένα έτσι ώστε το υγρό μέσα στον αυλό (268) να πρέπει να περνάει διαμέσου του σωληνοειδούς περιβλήματος (252) για να εξέλθει από τον καθετήρα (250).

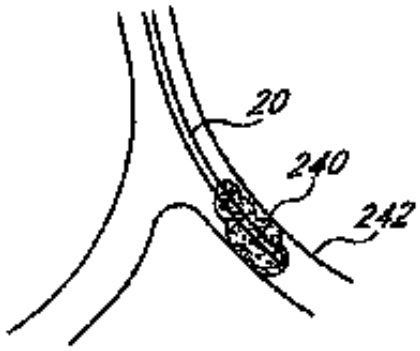

ΑΡΙΘΜΟΣ ΕΥΡ. Δ.Ε. ***(11):3067618***
ΑΡΙΘ. ΕΛΛ. ΚΑΤΑΘΕΣΗΣ *(21):*20080403503
ΗΜΕΡ. ΕΛΛ. ΚΑΤΑΘΕΣΗΣ *(22):*17/12/2008
ΑΡΙΘ./ΗΜΕΡ. ΔΗΜΟΣΙΕΥΣΗΣ
*ΕΥΡΩΠΑΪΚΟΥ ΔΙΠΛΩΜΑΤΟΣ(87):*1676922 - 17/09/2008
ΑΡΙΘ./ΗΜΕΡ. ΔΗΜΟΣΙΕΥΣΗΣ
ΕΥΡΩΠΑΪΚΗΣ ΑΙΤΗΣΗΣ *(86):*05022193.6--04/11/1998
ΔΙΚΑΙΟΥΧΟΣ *(73):*1)Mycogen Corporation
9330 Zionsville Road, Indianapolis, IN 46268, ΗΝΩΜΕΝΕΣ ΠΟΛΙΤΕΙΕΣ ΤΗΣ ΑΜΕΡΙΚΗΣ
ΣΥΜΒ. ΠΡΟΤΕΡΑΙΟΤΗΤΕΣ *(30):*65215 P-12/11/1997-US
76445 P-02/03/1998-US
178252-23/10/1998-US
ΕΦΕΥΡΕΤΗΣ *(72):*1)Cardineau, Guy A.
2)Stelman, Steven J.
3)Narva, Kenneth E.
ΕΙΔΙΚΟΣ ΠΛΗΡΕΞΟΥΣΙΟΣ *(74):*ΑΘΑΝΑΣΙΑΔΟΥ ΜΑΡΙΑ
Κουμπάρη 2, 10674 ΑΘΗΝΑ
ΑΝΤΙΚΛΗΤΟΣ *(74):*ΠΑΠΑΚΩΝΣΤΑΝΤΙΝΟΥ ΕΛΕΝΗ
Κουμπάρη 2,10674 ΑΘΗΝΑ
ΤΙΤΛΟΣ ΕΦΕΥΡΕΣΗΣ ***(54):*****ΒΕΛΤΙΣΤΟΠΟΙΗΜΕΝΑ ΓΙΑ ΦΥΤΑ ΓΟΝΙΔΙΑ ΚΩΔΙΚΕΥΟΝΤΑ ΖΙΖΑΝΙΟΚΤΟΝΕΣ ΤΟΞΙΝΕΣ**

ΠΕΡΙΛΗΨΗ(57)

Εδώ περιγράφεται ένα πολυνουκλεοτίδιο περιλαμβάνον μια αλληλουχία βελτιστοποιημένη για έκφραση σε ένα φυτό, όπου η ρηθείσα αλληλουχία κωδικεύει μια ζιζανιοκτόνο τοξίνη Cry1Ac. Ένα τέτοιο πολυνουκλεοτίδιο μπορεί να χρησιμοποιηθεί για το μετασχηματισμό ενός κυττάρου-ξενιστή, και για την παραγωγή μιας τοξίνης χρήσιμης για την καταπολέμηση ζιζανίων.

ΑΡΙΘΜΟΣ ΕΥΡ. Δ.Ε. ***(11):3067619***
ΑΡΙΘ. ΕΛΛ. ΚΑΤΑΘΕΣΗΣ *(21):*20080403504
ΗΜΕΡ. ΕΛΛ. ΚΑΤΑΘΕΣΗΣ *(22):*17/12/2008
ΑΡΙΘ./ΗΜΕΡ. ΔΗΜΟΣΙΕΥΣΗΣ
*ΕΥΡΩΠΑΪΚΟΥ ΔΙΠΛΩΜΑΤΟΣ(87):*1666924 - 10/12/2008
ΑΡΙΘ./ΗΜΕΡ. ΔΗΜΟΣΙΕΥΣΗΣ
ΕΥΡΩΠΑΪΚΗΣ ΑΙΤΗΣΗΣ *(86):*06005509.2--23/08/2000
ΔΙΚΑΙΟΥΧΟΣ *(73):*1)Alcon, Inc.
Bosch 69, 6331 Hunenberg, ΕΛΒΕΤΙΑ
ΣΥΜΒ. ΠΡΟΤΕΡΑΙΟΤΗΤΕΣ *(30):*152507 P-02/09/1999-US
ΕΦΕΥΡΕΤΗΣ *(72):*1)Leboeuf, Albert R.
ΕΙΔΙΚΟΣ ΠΛΗΡΕΞΟΥΣΙΟΣ *(74):*ΡΟΥΣΣΟΥ ΑΝΝΑ
Κουμπάρη 2, 10674 ΑΘΗΝΑ
ΑΝΤΙΚΛΗΤΟΣ *(74):*ΠΑΠΑΚΩΝΣΤΑΝΤΙΝΟΥ ΕΛΕΝΗ
Κουμπάρη 2,10674 ΑΘΗΝΑ
ΤΙΤΛΟΣ ΕΦΕΥΡΕΣΗΣ ***(54):*****ΣΥΝΘΕΣΕΙΣ ΟΜΟΙΟΠΟΛΙΚΩΣ-ΣΥΝΔΕΔΕΜΕΝΗΣ ΥΔΡΟΦΙΛΗΣ ΕΠΙΚΑΛΥΨΗΣ ΓΙΑ ΕΜΦΥΤΕΥΜΑΤΑ**

ΠΕΡΙΛΗΨΗ(57)

Αποκαλύπτονται επικαλύψεις ομοιοπολικώς-συνδεδεμένου, υδρόφιλου συμπολυμερούς για εμφυτεύματα. Οι επικαλύψεις συμπολυμερούς περιλαμβάνουν 2-φαινυλαιθύλ (μεθ)ακρυλικό, ένα υδρόφιλο μονομερές που επιλέγεται από την ομάδα που αποτελείται από υδροξυαλκύλ (μεθ)ακρυλικά, πολυαιθυλενογλυκόλης (200-500) μόνο(μεθ)ακρυλικά, πολυαιθυλενογλυκόλης (200-500) μονομεθυλαιθέρα μονο(μεθ)ακρυλικά και ακρυλαμίδια και παράγοντα εγκάρσιας-σύνδεσης.

ΑΡΙΘΜΟΣ ΕΥΡ. Δ.Ε. ***(11):3067620***
ΑΡΙΘ. ΕΛΛ. ΚΑΤΑΘΕΣΗΣ *(21):*20080403505
ΗΜΕΡ. ΕΛΛ. ΚΑΤΑΘΕΣΗΣ *(22):*17/12/2008
ΑΡΙΘ./ΗΜΕΡ. ΔΗΜΟΣΙΕΥΣΗΣ
*ΕΥΡΩΠΑΪΚΟΥ ΔΙΠΛΩΜΑΤΟΣ(87):*1564350 - 24/09/2008
ΑΡΙΘ./ΗΜΕΡ. ΔΗΜΟΣΙΕΥΣΗΣ
ΕΥΡΩΠΑΪΚΗΣ ΑΙΤΗΣΗΣ *(86):*04405079.7--10/02/2004
ΔΙΚΑΙΟΥΧΟΣ *(73):*1)Ayton Patent AG
Landstrasse 54, 8868 Oberurnen, ΕΛΒΕΤΙΑ
ΣΥΜΒ. ΠΡΟΤΕΡΑΙΟΤΗΤΕΣ *(30):*
ΕΦΕΥΡΕΤΗΣ *(72):*1)Conzett, Louis U.
ΕΙΔΙΚΟΣ ΠΛΗΡΕΞΟΥΣΙΟΣ *(74):*ΑΘΑΝΑΣΙΑΔΟΥ ΜΑΡΙΑ
Κουμπάρη 2, 10674 ΑΘΗΝΑ
ΑΝΤΙΚΛΗΤΟΣ *(74):*ΠΑΠΑΚΩΝΣΤΑΝΤΙΝΟΥ ΕΛΕΝΗ
Κουμπάρη 2,10674 ΑΘΗΝΑ
ΤΙΤΛΟΣ ΕΦΕΥΡΕΣΗΣ ***(54):*****ΕΝΑ ΣΥΣΤΗΜΑ ΜΕ ΜΑΞΙΛΑΡΙ ΓΙΑ ΤΗΝ ΣΤΕΓΑΝΟΠΟΙΗΣΗ ΑΝΟΙΓΜΑΤΩΝ ΚΤΙΡΙΩΝ ΑΠΟ ΠΛΗΜΜΥΡΕΣ**

ΠΕΡΙΛΗΨΗ(57)

Το σύστημα για την στεγανοποίηση ανοιγμάτων κτιρίων από πλημμύρες περιλαμβάνει ουσιαστικά ένα μαξιλάρι (5), το οποίο μπορεί να γεμίζει με αέρα μέσω αντλήσεως και έχει βασικά διαμόρφωση ορθογωνίου παραλληλεπιπέδου, ώστε να στεγανοποιεί τα ορθογώνια ανοίγματα ενός κτιρίου, όπως είναι ένα παράθυρο, μία θύρα ή ένας φωταγωγός ή/και ένα φρεάτιο αερισμού. Στο σύστημα ανήκουν ακόμα περαιτέρω στεγανοποιητικά στοιχεία για το κλείσιμο τέτοιων ανοιγμάτων κτιρίων σε σειρά. Τέλος, αποκαλύπτεται μία μέθοδος για τη παραγωγή του μαξιλαριού (5) σε σειρά. Το μαξιλάρι (5) έχει μία μετωπική επιφάνεια (53), η οποία κατά την κανονική χρήση είναι στραμμένη προς την πλευρά της πλημμύρας (13), καθώς και μία πίσω επιφάνεια, η οποία είναι στραμμένη προς την ξηρή πλευρά. Το μαξιλάρι (5) έχει περαιτέρω μία τετράπλευρη περιφερειακή επιφάνεια (56,57,58). Στο εσωτερικό του μαξιλαριού (5) ευρίσκονται ενδιάμεσα τοιχώματα, τα οποία συνδέουν τη μετωπική επιφάνεια (53) με την πίσω επιφάνεια. Στην πίσω επιφάνεια έχει εισαχθεί μία βαλβίδα, με την οποία όλος ο εσωτερικός χώρος του μαξιλαριού μπορεί να γεμίζει με αέρα μέσω αντλήσεως. Στις γωνιακές περιοχές, στην κορυφή, η κορυφαία επιφάνεια (56) και οι δύο προσκείμενες πλευρικές επιφάνειες (58) ενώνονται μεταξύ τους κατάμήκος μιάς γωνιακής ραφής, και στη βάση, η επιφάνεια βάσης (57) και πλευρικές επιφάνειες (58) ενώνονται μεταξύ τους επίσης κατά μήκος μιάς γωνιακής ραφής. Όλες οι περιφερειακές επιφάνειες (56,57,58) έχουν ένα ειδικό επίπεδο φύλλο με μία εσωτερική λωρίδα και με δύο τομείς προέκτασης, οι οποίοι ευρίσκονται σε αμφότερες τις πλευρές της εσωτερικής λωρίδας.

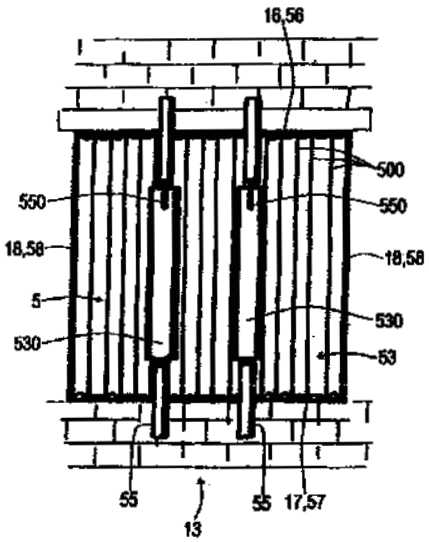

ΑΡΙΘΜΟΣ ΕΥΡ. Δ.Ε. ***(11):3067621***
ΑΡΙΘ. ΕΛΛ. ΚΑΤΑΘΕΣΗΣ *(21):*20080403506
ΗΜΕΡ. ΕΛΛ. ΚΑΤΑΘΕΣΗΣ *(22):*16/12/2008
ΑΡΙΘ./ΗΜΕΡ. ΔΗΜΟΣΙΕΥΣΗΣ
*ΕΥΡΩΠΑΪΚΟΥ ΔΙΠΛΩΜΑΤΟΣ(87):*1319669 - 29/10/2008
ΑΡΙΘ./ΗΜΕΡ. ΔΗΜΟΣΙΕΥΣΗΣ
ΕΥΡΩΠΑΪΚΗΣ ΑΙΤΗΣΗΣ *(86):*03005363.1--04/10/1994
ΔΙΚΑΙΟΥΧΟΣ *(73):*1)Amgen Inc.,
One Amgen Center Drive, Thousand Oaks, California 91320-1799, ΗΝΩΜΕΝΕΣ ΠΟΛΙΤΕΙΕΣ ΤΗΣ ΑΜΕΡΙΚΗΣ
ΣΥΜΒ. ΠΡΟΤΕΡΑΙΟΤΗΤΕΣ *(30):*134231-06/10/1993-US
ΕΦΕΥΡΕΤΗΣ *(72):*1)Silbiger, Scott M.
2)Koski, Raymond A.
ΕΙΔΙΚΟΣ ΠΛΗΡΕΞΟΥΣΙΟΣ *(74):*ΡΟΥΣΣΟΥ ΑΝΝΑ
Κουμπάρη 2, 10674 ΑΘΗΝΑ
ΑΝΤΙΚΛΗΤΟΣ *(74):*ΠΑΠΑΚΩΝΣΤΑΝΤΙΝΟΥ ΕΛΕΝΗ
Κουμπάρη 2,10674 ΑΘΗΝΑ
ΤΙΤΛΟΣ ΕΦΕΥΡΕΣΗΣ ***(54):*****ΣΥΝΘΕΣΗ ΚΑΙ ΜΕΘΟΔΟΙ ΧΗΜΙΚΩΣ ΤΡΟΠΟΠΟΙΗΜΕΝΟΥ ΑΝΑΣΤΟΛΕΑ ΙΣΤΟΥ ΜΕΤΑΛΛΟΠΡΩΤΕΪΝΑΣΗΣ ΤΥΠΟΥ ΤΡΙΑ (TIMP-3)**

ΠΕΡΙΛΗΨΗ(57)

Παρέχονται εδώ αναστολείς μεταλλοπρωτεϊνάσης και πολυνουκλεοτίδια που κωδικοποιούν τέτοιους παράγοντες. Συγκεκριμένα, παρέχονται εδώ νέοι αναστολείς μεταλλοπρωτεϊνάσης ιστού θηλαστικού (που ορίζεται ως τύπου τρία ή [[TIMP-3]]), θραύσματα, παράγωγα και ανάλογα αυτών, πολυνουκλεοτίδια που κωδικοποιούν τα ίδια και μέθοδοι παρασκευής ανασυνδυαστικών TIMP-3. Σε περαιτέρω άποψη, παρέχονται εδώ φαρμακευτικές συνθέσεις και κιτ που περιέχουν TIMP-3 και χρήση αυτών για θεραπεία διαταραχών. Σε ακόμη άλλη άποψη παρέχονται αντισώματα εκλεκτικώς συνδέοντα TIMP-3.

ΑΡΙΘΜΟΣ ΕΥΡ. Δ.Ε. ***(11):3067622***
ΑΡΙΘ. ΕΛΛ. ΚΑΤΑΘΕΣΗΣ *(21):*20080403507
ΗΜΕΡ. ΕΛΛ. ΚΑΤΑΘΕΣΗΣ *(22):*16/12/2008
ΑΡΙΘ./ΗΜΕΡ. ΔΗΜΟΣΙΕΥΣΗΣ
*ΕΥΡΩΠΑΪΚΟΥ ΔΙΠΛΩΜΑΤΟΣ(87):*1368168 - 01/10/2008
ΑΡΙΘ./ΗΜΕΡ. ΔΗΜΟΣΙΕΥΣΗΣ
ΕΥΡΩΠΑΪΚΗΣ ΑΙΤΗΣΗΣ *(86):*02701853.0--04/03/2002
ΔΙΚΑΙΟΥΧΟΣ *(73):*1)Akzo Nobel Coatings International B.V.
Velperweg 76, 6824 BM Arnhem, ΟΛΛΑΝΔΙΑ
2)Casco Adhesives AB
Box 11538, 100 61 Stockholm, ΣΟΥΗΔΙΑ
ΣΥΜΒ. ΠΡΟΤΕΡΑΙΟΤΗΤΕΣ *(30):*01850045-12/03/2001-EP
ΕΦΕΥΡΕΤΗΣ *(72):*1)LJUNGAR, Robin
2)LINDH, Ingvar
3)PIRHONEN, Salme
ΕΙΔΙΚΟΣ ΠΛΗΡΕΞΟΥΣΙΟΣ *(74):*ΡΟΥΣΣΟΥ ΑΝΝΑ
Κουμπάρη 2, 10674 ΑΘΗΝΑ
ΑΝΤΙΚΛΗΤΟΣ *(74):*ΠΑΠΑΚΩΝΣΤΑΝΤΙΝΟΥ ΕΛΕΝΗ
Κουμπάρη 2,10674 ΑΘΗΝΑ
ΤΙΤΛΟΣ ΕΦΕΥΡΕΣΗΣ ***(54):*****ΜΕΘΟΔΟΣ ΜΕΙΩΣΕΩΣ ΤΩΝ ΕΚΠΟΜΠΩΝ ΦΟΡΜΑΛΔΕΫΔΗΣ ΑΠΟ ΣΤΡΩΜΑΤΟΠΟΙΗΜΕΝΑ ΠΡΟΪΟΝΤΑ**

ΠΕΡΙΛΗΨΗ(57)

Παρέχεται πρωτότυπη κυτοκίνη, που ορίζεται ως συνδέτης Apo-2, που επάγει απόπτωση καρκινικών κυττάρων θηλαστικών. Ο συνδέτης Apo-2 πιστεύεται ότι είναι μέλος της οικογένειας κυτοκινών TNF. Παρέχονται επίσης συνθέσεις που περιλαμβάνουν χίμαιρες συνδέτη Apo-2, νουκλεϊκά οξέα που κωδικοποιούν συνδέτη Apo-2, και αντισώματα κατά του συνδέτη Apo-2. Παρέχονται επιπλέον μέθοδοι χρήσης συνδέτη Apo-2 για επαγωγή απόπτωσης και για θεραπευτική αγωγή παθολογικών καταστάσεων όπως καρκίνος.

ΑΡΙΘΜΟΣ ΕΥΡ. Δ.Ε. ***(11):3067623***
ΑΡΙΘ. ΕΛΛ. ΚΑΤΑΘΕΣΗΣ *(21):*20080403508
ΗΜΕΡ. ΕΛΛ. ΚΑΤΑΘΕΣΗΣ *(22):*16/12/2008
ΑΡΙΘ./ΗΜΕΡ. ΔΗΜΟΣΙΕΥΣΗΣ
*ΕΥΡΩΠΑΪΚΟΥ ΔΙΠΛΩΜΑΤΟΣ(87):*1045906 - 15/10/2008
ΑΡΙΘ./ΗΜΕΡ. ΔΗΜΟΣΙΕΥΣΗΣ
ΕΥΡΩΠΑΪΚΗΣ ΑΙΤΗΣΗΣ *(86):*99903166.9--15/01/1999
ΔΙΚΑΙΟΥΧΟΣ *(73):*1)Genentech, Inc.
1 DNA Way, South San Francisco CA 94080-4990, ΗΝΩΜΕΝΕΣ ΠΟΛΙΤΕΙΕΣ ΤΗΣ ΑΜΕΡΙΚΗΣ
ΣΥΜΒ. ΠΡΟΤΕΡΑΙΟΤΗΤΕΣ *(30):*7886-15/01/1998-US
60533-15/04/1998-US
ΕΦΕΥΡΕΤΗΣ *(72):*1)ASHKENAZI, Avi, J.
2)KELLEY, Robert, F.
3)O'CONNEL, Mark, T.
4)PITTI, Robert, M.
5)SCHWALL, Ralph, H.
ΕΙΔΙΚΟΣ ΠΛΗΡΕΞΟΥΣΙΟΣ *(74):*ΡΟΥΣΣΟΥ ΑΝΝΑ
Κουμπάρη 2, 10674 ΑΘΗΝΑ
ΑΝΤΙΚΛΗΤΟΣ *(74):*ΠΑΠΑΚΩΝΣΤΑΝΤΙΝΟΥ ΕΛΕΝΗ
Κουμπάρη 2,10674 ΑΘΗΝΑ
ΤΙΤΛΟΣ ΕΦΕΥΡΕΣΗΣ ***(54):ΣΥΝΔΕΤΗΣ APO-2***

ΠΕΡΙΛΗΨΗ(57)

Παρέχεται πρωτότυπη κυτοκίνη, που ορίζεται ως συνδέτης Apo-2, που επάγει απόπτωση καρκινικών κυττάρων θηλαστικών. Ο συνδέτης Apo-2 πιστεύεται ότι είναι μέλος της οικογένειας κυτοκινών TNF. Παρέχονται επίσης συνθέσεις που περιλαμβάνουν χίμαιρες συνδέτη Apo-2, νουκλεϊκά οξέα που κωδικοποιούν συνδέτη Apo-2, και αντισώματα κατά του συνδέτη Apo-2. Παρέχονται επιπλέον μέθοδοι χρήσης συνδέτη Apo-2 για επαγωγή απόπτωσης και για θεραπευτική αγωγή παθολογικών καταστάσεων όπως καρκίνος.

ΑΡΙΘΜΟΣ ΕΥΡ. Δ.Ε. ***(11):3067624***
ΑΡΙΘ. ΕΛΛ. ΚΑΤΑΘΕΣΗΣ *(21):*20080403509
ΗΜΕΡ. ΕΛΛ. ΚΑΤΑΘΕΣΗΣ *(22):*16/12/2008
ΑΡΙΘ./ΗΜΕΡ. ΔΗΜΟΣΙΕΥΣΗΣ
*ΕΥΡΩΠΑΪΚΟΥ ΔΙΠΛΩΜΑΤΟΣ(87):*1892170 - 08/10/2008
ΑΡΙΘ./ΗΜΕΡ. ΔΗΜΟΣΙΕΥΣΗΣ
ΕΥΡΩΠΑΪΚΗΣ ΑΙΤΗΣΗΣ *(86):*07291017.7--16/08/2007
ΔΙΚΑΙΟΥΧΟΣ *(73):*1)ALSTOM Transport SA
3, avenue Andre Malraux, 92300 Levallois-Perret, ΓΑΛΛΙΑ
ΣΥΜΒ. ΠΡΟΤΕΡΑΙΟΤΗΤΕΣ *(30):*0607537-25/08/2006-FR
ΕΦΕΥΡΕΤΗΣ *(72):*1)Demaya, Bernard
2)Foreau, Jerome
ΕΙΔΙΚΟΣ ΠΛΗΡΕΞΟΥΣΙΟΣ *(74):*ΑΘΑΝΑΣΙΑΔΟΥ ΜΑΡΙΑ
Κουμπάρη 2, 10674 ΑΘΗΝΑ
ΑΝΤΙΚΛΗΤΟΣ *(74):*ΠΑΠΑΚΩΝΣΤΑΝΤΙΝΟΥ ΕΛΕΝΗ
Κουμπάρη 2,10674 ΑΘΗΝΑ
ΤΙΤΛΟΣ ΕΦΕΥΡΕΣΗΣ ***(54):ΔΙΑΤΑΞΗ ΡΥΘΜΙΖΟΜΕΝΟΥ ΕΛΕΓΧΟΥ ΟΧΗΜΑΤΟΣ ΜΕ ΕΠΑΝΕΣΤΙΑΣΗ ΑΚΡΙΒΕΙΑΣ***

ΠΕΡΙΛΗΨΗ(57)

Η διάταξη ρυθμιζόμενου ελέγχου (10) στάσεως ακριβείας η οποία προορίζεται για ένα όχημα (4) με αυτόματη οδήγηση περιλαμβάνει: μία επιτηρούμενη κινηματική είσοδο (44, 46) ικανή να δέχεται τουλάχιστον ένα επιτηρούμενο κινηματικό μεταβλητό μέγεθος του οχήματος (4), μία είσοδο (42) προκαθορισμένης τιμής ρυθμίσεως, ικανή να δέχεται ένα σήμα τιμής ρυθμίσεως, μη ρυθμισμένου ελέγχου, μία έξοδο (40) ρυθμισμένου ελέγχου συνάρτηση της επιτηρούμενης κινηματικής εισόδου (44, 46) και της εισόδου τιμής ρυθμίσεως (42) σύμφωνα με μία προκαθορισμένη χαρακτηριστική συνάρτηση μεταφοράς που περιλαμβάνει τουλάχιστον μία εσωτερική παράμετρο (K, τ). Η διάταξη περιλαμβάνει μία μονάδα ελέγχου προσαρμογής (60) ικανή να τροποποιεί τουλάχιστον μία εσωτερική παράμετρο (K, τ) συναρτήσει της επιτηρούμενης κινηματικής εισόδου (44, 46) και της εισόδου τιμής ρυθμίσεως (42).

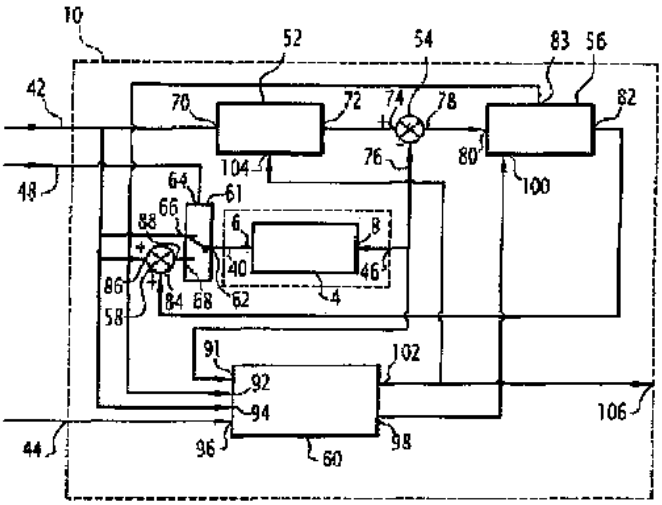

ΑΡΙΘΜΟΣ ΕΥΡ. Δ.Ε. ***(11):3067625***
ΑΡΙΘ. ΕΛΛ. ΚΑΤΑΘΕΣΗΣ *(21):*20080403510
ΗΜΕΡ. ΕΛΛ. ΚΑΤΑΘΕΣΗΣ *(22):*16/12/2008
ΑΡΙΘ./ΗΜΕΡ. ΔΗΜΟΣΙΕΥΣΗΣ
*ΕΥΡΩΠΑΪΚΟΥ ΔΙΠΛΩΜΑΤΟΣ(87):*1490952 - 17/09/2008
ΑΡΙΘ./ΗΜΕΡ. ΔΗΜΟΣΙΕΥΣΗΣ
ΕΥΡΩΠΑΪΚΗΣ ΑΙΤΗΣΗΣ *(86):*02721611.8--29/03/2002
ΔΙΚΑΙΟΥΧΟΣ *(73):*1)MATRA MANUFACTURING & SERVICES SAS
4, rue de Presbourg, 75116 Paris, ΓΑΛΛΙΑ
ΣΥΜΒ. ΠΡΟΤΕΡΑΙΟΤΗΤΕΣ *(30):*
ΕΦΕΥΡΕΤΗΣ *(72):*1)MASLOV, Boris
2)PYNTIKOV, Alexander
ΕΙΔΙΚΟΣ ΠΛΗΡΕΞΟΥΣΙΟΣ *(74):*ΑΘΑΝΑΣΙΑΔΟΥ ΜΑΡΙΑ
Κουμπάρη 2, 10674 ΑΘΗΝΑ
ΑΝΤΙΚΛΗΤΟΣ *(74):*ΠΑΠΑΚΩΝΣΤΑΝΤΙΝΟΥ ΕΛΕΝΗ
Κουμπάρη 2,10674 ΑΘΗΝΑ
ΤΙΤΛΟΣ ΕΦΕΥΡΕΣΗΣ ***(54):ΗΛΕΚΤΡΙΚΟΣ ΚΙΝΗΤΗΡΑΣ ΠΟΥ ΕΧΕΙ ΜΑΓΝΗΤΙΚΑ ΑΠΟΜΟΝΩΜΕΝΕΣ ΟΜΑΔΕΣ ΣΤΑΤΗ ΚΑΙ ΡΟΤΟΡΑ***

ΠΕΡΙΛΗΨΗ(57)

Περιστροφικός ηλεκτρικός κινητήρας συνεχούς ρεύματος στον οποίο τα στελέχη ρότορα και στάτη είναι διαμορφωμένα ως δακτύλιοι ομόκεντροι μεταξύ τους γύρω από άξονα περιστροφής. Είτε το στέλεχος του ρότορα είτε το στέλεχος του στάτη διαμορφώνεται από ομάδες ζευγών ηλεκτρομαγνητικών πόλων, όπου οι ομάδες κατανέμονται σε ίσες ουσιαστικά αποστάσεις σε όλο το εύρος της γωνιακής έκτασης του δακτυλίου, όπου κάθε ομάδα περιλαμβάνει μαγνητικό υλικό που είναι μαγνητικά απομονωμένο και διαχωρισμένο από τις άλλες ομάδες..Το άλλο στέλεχος περιλαμβάνει πλήθος μόνιμων μαγνητικών πόλων που κατανέμονται σε ίσες ουσιαστικά αποστάσεις με εναλλασσόμενη μαγνητική πολικότητα σε όλο το εύρος της γωνιακής έκτασης του ακτινικού διάκενου αέρος που σχηματίζεται μεταξύτων στελεχών, όπου οι μόνιμοι μαγνητικοί πόλοι έχουν ασυνεχή μαγνητική γραμμή επιστροφής, διαιρώντας έτσι το στέλεχος σε μαγνητικά απομονωμένες ομάδες μόνιμων μαγνητικών πόλων.

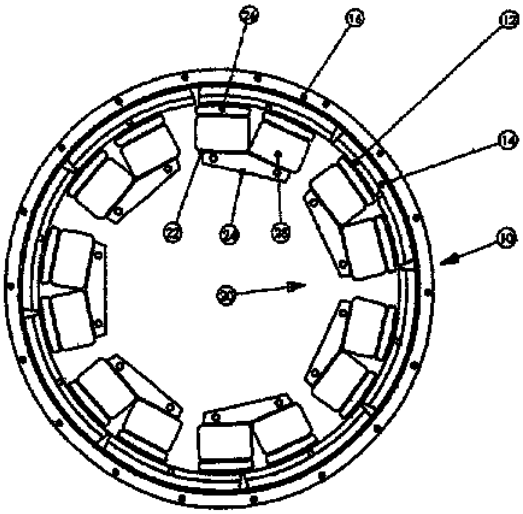

ΑΡΙΘΜΟΣ ΕΥΡ. Δ.Ε. ***(11):3067626***
ΑΡΙΘ. ΕΛΛ. ΚΑΤΑΘΕΣΗΣ *(21):*20080403511
ΗΜΕΡ. ΕΛΛ. ΚΑΤΑΘΕΣΗΣ *(22):*16/12/2008
ΑΡΙΘ./ΗΜΕΡ. ΔΗΜΟΣΙΕΥΣΗΣ
*ΕΥΡΩΠΑΪΚΟΥ ΔΙΠΛΩΜΑΤΟΣ(87):*1845327 - 29/10/2008
ΑΡΙΘ./ΗΜΕΡ. ΔΗΜΟΣΙΕΥΣΗΣ
ΕΥΡΩΠΑΪΚΗΣ ΑΙΤΗΣΗΣ *(86):*07113641.0--10/06/2003
ΔΙΚΑΙΟΥΧΟΣ *(73):*1)WOLVERINE TUBE INC.
200 Clinton Avenue, Suite 1000, Huntsville, AL 35801, ΗΝΩΜΕΝΕΣ ΠΟΛΙΤΕΙΕΣ ΤΗΣ ΑΜΕΡΙΚΗΣ
ΣΥΜΒ. ΠΡΟΤΕΡΑΙΟΤΗΤΕΣ *(30):*387328 P-10/06/2002-US
ΕΦΕΥΡΕΤΗΣ *(72):*1)THORS, Petur
2)ZOUBKOV, Nikolai
ΕΙΔΙΚΟΣ ΠΛΗΡΕΞΟΥΣΙΟΣ *(74):*ΡΟΥΣΣΟΥ ΑΝΝΑ
Κουμπάρη 2, 10674 ΑΘΗΝΑ
ΑΝΤΙΚΛΗΤΟΣ *(74):*ΠΑΠΑΚΩΝΣΤΑΝΤΙΝΟΥ ΕΛΕΝΗ
Κουμπάρη 2,10674 ΑΘΗΝΑ
ΤΙΤΛΟΣ ΕΦΕΥΡΕΣΗΣ ***(54):ΜΕΘΟΔΟΣ ΚΑΤΑΣΚΕΥΗΣ ΕΝΟΣ ΣΩΛΗΝΑ Ο ΟΠΟΙΟΣ ΠΡΟΑΓΕΙ ΤΗ ΜΕΤΑΔΟΣΗ ΤΗΣ ΘΕΡΜΟΤΗΤΑΣ***

ΠΕΡΙΛΗΨΗ(57)

Μέθοδος κατασκευής ενός σωλήνα για βελτιωμένη μετάδοση της συναλλασσόμενης θερμότητας, η οποία (μέθοδος) περιλαμβάνει το βήμα της τομής μιας τουλάχιστον από τις ραβδώσεις (1) που υπάρχουν στην επιφάνεια του σωλήνα και είναι προσανατολισμένες υπό γωνία ως προς τον διαμήκη άξονα (s) του σωλήνα. Η ράβδωση τέμνεται μέχρις ενός βάθους κοπής (t) για να σχηματιστούν οι φέτες (στρώσεις) (4) οι οποίες ανασηκώνονται σχηματίζοντας έτσι ένα πλήθος προεξοχών που προβάλλουν από την επιφάνεια του σωλήνα έχοντας διεύθυνση όχι κάθετη προς τον διαμήκη άξονα του σωλήνα. Μερικές ή όλες από τις προεξοχές μπορεί να είναι, κατά ένα τμήμα τους τουλάχιστον, στρεβλές (συνεστραμμένες).

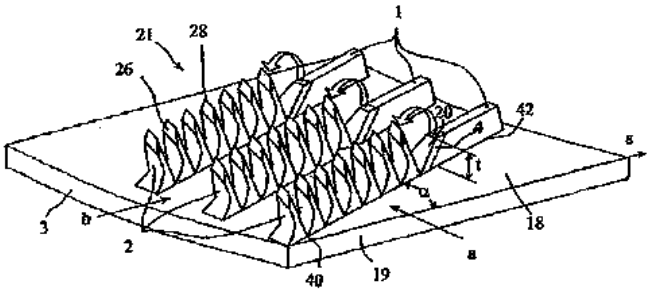

ΑΡΙΘΜΟΣ ΕΥΡ. Δ.Ε. ***(11):3067627***
ΑΡΙΘ. ΕΛΛ. ΚΑΤΑΘΕΣΗΣ *(21):*20080403512
ΗΜΕΡ. ΕΛΛ. ΚΑΤΑΘΕΣΗΣ *(22):*16/12/2008
ΑΡΙΘ./ΗΜΕΡ. ΔΗΜΟΣΙΕΥΣΗΣ
*ΕΥΡΩΠΑΪΚΟΥ ΔΙΠΛΩΜΑΤΟΣ(87):*1698472 - 12/11/2008
ΑΡΙΘ./ΗΜΕΡ. ΔΗΜΟΣΙΕΥΣΗΣ
ΕΥΡΩΠΑΪΚΗΣ ΑΙΤΗΣΗΣ *(86):*06012040.9--18/05/1999
ΔΙΚΑΙΟΥΧΟΣ *(73):*1)Seiko Epson Corporation
4-1, Nishishinjuku 2-chome, Shinjuku-ku, Tokyo 163-0811, ΙΑΠΩΝΙΑ
ΣΥΜΒ. ΠΡΟΤΕΡΑΙΟΤΗΤΕΣ *(30):*15188398-18/05/1998-JP
15188298-18/05/1998-JP
18051998-26/06/1998-JP
26610998-21/09/1998-JP
30178298-23/10/1998-JP
7884399-24/03/1999-JP
ΕΦΕΥΡΕΤΗΣ *(72):*1)Shinada, Satoshi
2)Akahane, Fujio
3)Usui, Minoru
4)Kobayashi, Takao
5)Matsuzaki, Makoto
ΕΙΔΙΚΟΣ ΠΛΗΡΕΞΟΥΣΙΟΣ *(74):*ΑΘΑΝΑΣΙΑΔΟΥ ΜΑΡΙΑ
Κουμπάρη 2, 10674 ΑΘΗΝΑ
ΑΝΤΙΚΛΗΤΟΣ *(74):*ΠΑΠΑΚΩΝΣΤΑΝΤΙΝΟΥ ΕΛΕΝΗ
Κουμπάρη 2,10674 ΑΘΗΝΑ
ΤΙΤΛΟΣ ΕΦΕΥΡΕΣΗΣ ***(54):ΣΥΣΚΕΥΗ ΕΚΤΥΠΩΣΗΣ ΜΕ ΤΕΧΝΟΛΟΓΙΑ ΨΕΚΑΣΜΟΥ ΜΕΛΑΝΗΣ ΚΑΙ ΚΑΣΕΤΑ ΜΕΛΑΝΗΣ ΑΥΤΗΣ***

ΠΕΡΙΛΗΨΗ(57)

Η παρούσα εφεύρεση αφορά σε μια κασέτα μελάνης που τοποθετείται σε μια συσκευή εκτύπωσης με τεχνολογία ψεκασμού μελάνης με δυνατότητα απόσπασης από αυτήν, προκειμένου να παρέχει μελάνη σε μια κεφαλή εκτύπωσης (5, 6) της συσκευής εκτύπωσης διαμέσου ενός ακροφυσίου παροχής μελάνης (6, 7), όπου η κασέτα μελάνης περιλαμβάνει: περιέκτη (4΄, 5΄) που περιέχει μελάνη και έχει πρώτο εξωτερικό τοίχωμα και δεύτερο εξωτερικό τοίχωμα που διασταυρώνεται με το εν λόγω πρώτο εξωτερικό τοίχωμα θυρίδα παροχής μελάνης (44, 54) διαμορφωμένη στο εν λόγω πρώτο τοίχωμα του εν λόγω περιέκτη για να δέχεται το ακροφύσιο παροχής μελάνης και να διοχετεύει μελάνη από τον εν λόγω περιέκτη στην κεφαλή εκτύπωσης πλακέτα κυκλώματος (31) τοποθετημένη στο εν λόγω δεύτερο τοίχωμα του εν λόγω περιέκτη και διάταξη αποθήκευσης ημιαγωγού (61) τοποθετημένη πάνω στην εν λόγω πλακέτα κυκλώματος για την αποθήκευση πληροφοριών σχετικά με τη μελάνη που περιέχεται στην κασέτα μελάνης και πλήθος ηλεκτροδίων επαφής (60) διατεταγμένων πάνω στην εν λόγω πλακέτα κυκλώματος προκειμένου η εν λόγω διάταξη αποθήκευσης ημιαγωγού να συνδέεται ηλεκτρικά με τη συσκευή εκτύπωσης με τεχνολογία ψεκασμού μελάνης, όπου τα εν λόγω ηλεκτρόδια περιλαμβάνουν τουλάχιστον ένα ηλεκτρόδιο (60-2) για να έρχεται σε επαφή και να γειώνει τουλάχιστον δύο στελέχη επαφής (29) της συσκευής εκτύπωσης κατά την τοποθέτηση της κασέτας μελάνης στη συσκευή εκτύπωσης.

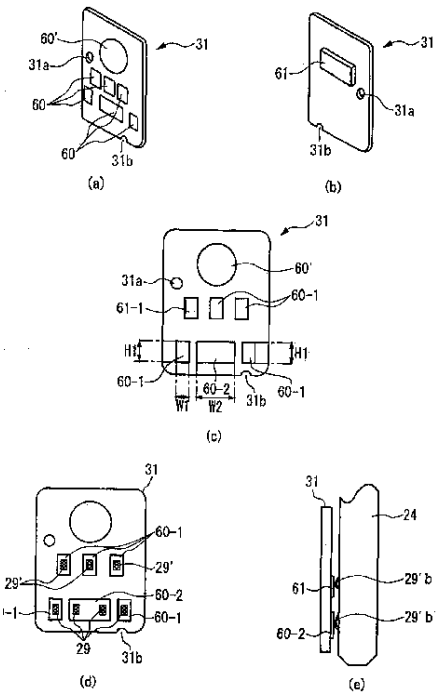

ΑΡΙΘΜΟΣ ΕΥΡ. Δ.Ε. ***(11):3067628***
ΑΡΙΘ. ΕΛΛ. ΚΑΤΑΘΕΣΗΣ *(21):*20080403513
ΗΜΕΡ. ΕΛΛ. ΚΑΤΑΘΕΣΗΣ *(22):*16/12/2008
ΑΡΙΘ./ΗΜΕΡ. ΔΗΜΟΣΙΕΥΣΗΣ
*ΕΥΡΩΠΑΪΚΟΥ ΔΙΠΛΩΜΑΤΟΣ(87):*1726739 - 24/09/2008
ΑΡΙΘ./ΗΜΕΡ. ΔΗΜΟΣΙΕΥΣΗΣ
ΕΥΡΩΠΑΪΚΗΣ ΑΙΤΗΣΗΣ *(86):*06101244.9--03/02/2006
ΔΙΚΑΙΟΥΧΟΣ *(73):*1)Candis S.r.l.
Piazza Carlo Emanuele II, 13, 10123 Torino, ΙΤΑΛΙΑ
ΣΥΜΒ. ΠΡΟΤΕΡΑΙΟΤΗΤΕΣ *(30):*TO20050069 U-27/05/2005-IT
ΕΦΕΥΡΕΤΗΣ *(72):*1)GILLI, Alberto
ΕΙΔΙΚΟΣ ΠΛΗΡΕΞΟΥΣΙΟΣ *(74):*ΑΘΑΝΑΣΙΑΔΟΥ ΜΑΡΙΑ
Κουμπάρη 2, 10674 ΑΘΗΝΑ
ΑΝΤΙΚΛΗΤΟΣ *(74):*ΠΑΠΑΚΩΝΣΤΑΝΤΙΝΟΥ ΕΛΕΝΗ
Κουμπάρη 2,10674 ΑΘΗΝΑ
ΤΙΤΛΟΣ ΕΦΕΥΡΕΣΗΣ ***(54):ΣΠΑΤΟΥΛΑ ΦΤΙΑΓΜΕΝΗ ΑΠΟ ΠΛΑΣΤΙΚΟ ΥΛΙΚΟ ΓΙΑ ΤΗΝ ΕΦΑΡΜΟΓΗ ΥΛΙΚΩΝ ΕΠΙΧΡΙΣΗΣ ΤΟΙΧΩΜΑΤΩΝ ΚΑΙ ΣΥΝΑΦΩΝ ΥΛΙΚΩΝ***

ΠΕΡΙΛΗΨΗ(57)

Στο παρόν έγγραφο περιγράφεται μια σπάτουλα για την εφαρμογή υλικών επίχρισης τοιχωμάτων και συναφών υλικών, η οποία περιλαμβάνει λεπίδα φτιαγμένη από πλαστικό υλικό (1) και διαθέτει τμήμα χειρισμού διαμορφωμένο από λαβή που είναι φτιαγμένη από πλαστικό υλικό (5, 8) και στερεώνεται στη λεπίδα (1) με δυνατότητα να αποσπάται γρήγορα από αυτήν.

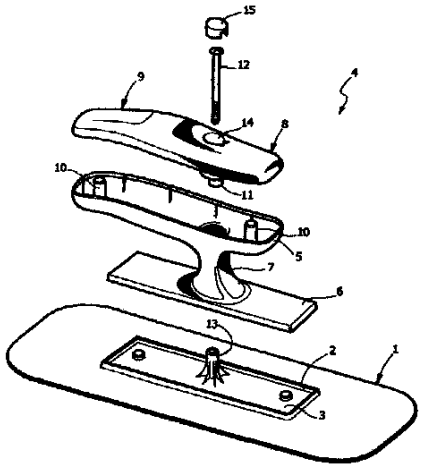

ΑΡΙΘΜΟΣ ΕΥΡ. Δ.Ε. ***(11):3067629***
ΑΡΙΘ. ΕΛΛ. ΚΑΤΑΘΕΣΗΣ *(21):*20080403514
ΗΜΕΡ. ΕΛΛ. ΚΑΤΑΘΕΣΗΣ *(22):*17/12/2008
ΑΡΙΘ./ΗΜΕΡ. ΔΗΜΟΣΙΕΥΣΗΣ
*ΕΥΡΩΠΑΪΚΟΥ ΔΙΠΛΩΜΑΤΟΣ(87):*1066328 - 17/09/2008
ΑΡΙΘ./ΗΜΕΡ. ΔΗΜΟΣΙΕΥΣΗΣ
ΕΥΡΩΠΑΪΚΗΣ ΑΙΤΗΣΗΣ *(86):*98912192.6--31/03/1998
ΔΙΚΑΙΟΥΧΟΣ *(73):*1)Tonghua Gantech Biotechnology Ltd.
Dongbao Group, Tonghua City, Jilin Province
134102, ΚΙΝΑ
ΣΥΜΒ. ΠΡΟΤΕΡΑΙΟΤΗΤΕΣ *(30):*
ΕΦΕΥΡΕΤΗΣ *(72):*1)GAN, Zhongru
ΕΙΔΙΚΟΣ ΠΛΗΡΕΞΟΥΣΙΟΣ *(74):*ΣΑΚΕΛΛΑΡΙΔΗ ΒΑΛΗ-ΒΑΣΙΛΙΚΗ
Αδριανού 70, 10556 ΑΘΗΝΑ
ΑΝΤΙΚΛΗΤΟΣ *(74):*ΣΑΚΕΛΛΑΡΙΔΗ ΒΑΛΗ-ΒΑΣΙΛΙΚΗ
Αδριανού 70,10556 ΑΘΗΝΑ
ΤΙΤΛΟΣ ΕΦΕΥΡΕΣΗΣ ***(54):ΧΙΜΑΙΡΙΚΗ ΠΡΩΤΕΪΝΗ ΠΟΥ ΠΕΡΙΕΧΕΙ ΜΙΑ ΑΛΛΗΛΟΥΧΙΑ ΠΟΥ ΜΟΙΑΖΕΙ ΜΕ ΕΝΔΟΜΟΡΙΑΚΟ ΣΥΝΟΔΟ ΚΑΙ Η ΕΦΑΡΜΟΓΗ ΤΗΣ ΣΤΗΝ ΠΑΡΑΓΩΓΗ ΙΝΣΟΥΛΙΝΗΣ***

ΠΕΡΙΛΗΨΗ(57)

Η παρούσα εφεύρεση αναφέρεται σε μια χιμαιρική πρωτεΐνη που περιέχει μια αλληλουχία που μοιάζει με ενδομοριακό συνοδό (IMC) η οποία είναι συνδεδεμένη σε μια πρωτεΐνη στόχο, κατά προτίμηση έναν πρόδρομο ινσουλίνης. Η παρούσα εφεύρεση αναφέρεται επίσης σε μια διεργασία για τη λήψη μιας χιμαιρικής πρωτεΐνης που περιέχει έναν σωστά αναδιπλωμένο πρόδρομο ινσουλίνης, που περιλαμβάνει, μεταξύ άλλων, επαφή μιας μη σωστά αναδιπλωμένης χιμαιρικής πρωτεΐνης που περιέχει μια αλληλουχία που μοιάζει με IMC συνδεδεμένη σε έναν πρόδρομο ινσουλίνης με τουλάχιστον έναν χαοτροπικό επικουρικό παράγοντα. Η παρούσα εφεύρεση αναφέρεται περαιτέρω σε μια ανάλυση για την προσεκτική εξέταση μιας αλληλουχίας αμινοξέων ως προς την ικανότητα να βελτιώνεται η αναδίπλωσηενός προδρόμου ινσουλίνης χρησιμοποιώντας μια χιμαιρική πρωτεΐνη που περιέχει μια αλληλουχία που μοιάζει με IMC συνδεδεμένη σε έναν πρόδρομο ινσουλίνης.

ΑΡΙΘΜΟΣ ΕΥΡ. Δ.Ε. ***(11):3067630***
ΑΡΙΘ. ΕΛΛ. ΚΑΤΑΘΕΣΗΣ *(21):*20080403515
ΗΜΕΡ. ΕΛΛ. ΚΑΤΑΘΕΣΗΣ *(22):*17/12/2008
ΑΡΙΘ./ΗΜΕΡ. ΔΗΜΟΣΙΕΥΣΗΣ
*ΕΥΡΩΠΑΪΚΟΥ ΔΙΠΛΩΜΑΤΟΣ(87):*1870868 - 08/10/2008
ΑΡΙΘ./ΗΜΕΡ. ΔΗΜΟΣΙΕΥΣΗΣ
ΕΥΡΩΠΑΪΚΗΣ ΑΙΤΗΣΗΣ *(86):*06123827.5--10/11/2006
ΔΙΚΑΙΟΥΧΟΣ *(73):*1)Engine SRL
Via Saragat 8, 01100 Viterbo, ΙΤΑΛΙΑ
ΣΥΜΒ. ΠΡΟΤΕΡΑΙΟΤΗΤΕΣ *(30):*
ΕΦΕΥΡΕΤΗΣ *(72):*1)Grassi, Nicola
ΕΙΔΙΚΟΣ ΠΛΗΡΕΞΟΥΣΙΟΣ *(74):*ΣΑΚΕΛΛΑΡΙΔΗ ΒΑΛΗ-ΒΑΣΙΛΙΚΗ
Αδριανού 70, 10556 ΑΘΗΝΑ
ΑΝΤΙΚΛΗΤΟΣ *(74):*ΣΑΚΕΛΛΑΡΙΔΗ ΒΑΛΗ-ΒΑΣΙΛΙΚΗ
Αδριανού 70,10556 ΑΘΗΝΑ
ΤΙΤΛΟΣ ΕΦΕΥΡΕΣΗΣ ***(54):ΣΥΣΤΗΜΑ ΚΑΙ ΜΕΘΟΔΟΣ ΕΝΤΟΠΙΣΜΟΥ ΤΗΣ ΜΕΣΗΣ ΤΑΧΥΤΗΤΑΣ ΟΧΗΜΑΤΩΝ ΓΙΑ ΤΟΝ ΕΛΕΓΧΟ ΤΗΣ ΚΥΚΛΟΦΟΡΙΑΣ***

ΠΕΡΙΛΗΨΗ(57)

Η εφεύρεση αναφέρεται σε μια μέθοδο για την αναγνώριση κινούμενων αντικειμένων που χρησιμοποιεί ένα πεδίο στοιχείων, όπου το αναφερθέν πεδίο στοιχείων περιλαμβάνει τουλάχιστον αλφαριθμητικούς χαρακτήρες και το αναφερθέν πεδίο στοιχείων εξάγεται από φωτογραφίες που λαμβάνονται από κάμερες που τοποθετούνται τουλάχιστον σε δύο διαφορετικά σημεία εντός μίας συγκεκριμένης απόστασης, και που περιλαμβάνει εξαγωγή των αλφαριθμητικών χαρακτήρων του αναφερθέντος πεδίου στοιχείων από τις φωτογραφίες που λαμβάνονται τουλάχιστον από δύο κάμερες, μετατροπή των αναφερθέντων αλφαριθμητικών χαρακτήρων σε άλλους νέους χαρακτήρες ενός άλλου χώρου αναπαράστασης, δημιουργία μίας στοιχειοσειράς των αναφερθέντων νέων χαρακτήρων για κάθε ένα από τα πεδία στοιχείων που εξάγονται από τις φωτογραφίες που λαμβάνονται από τις κάμερες σε διαφορετικές θέσεις, οι δε αναφερθείσες κάμερες είναι συγχρονισμένες και οι αναφερθείσες φωτογραφίες λαμβάνονται από τις κάμερες εντός ενός προκαθορισμένου χρονικού διαστήματος, σύγκριση των στοιχειοσειρών συσχετίζοντας έναν βαθμό συσχέτισης, εισαγωγή ενός κατωφλίου βαθμού, αναγνώριση του κινούμενου αντικειμένου εάν ο βαθμός συσχέτισης βρίσκεται πάνω από το προκαθορισμένο κατώφλιο βαθμού.

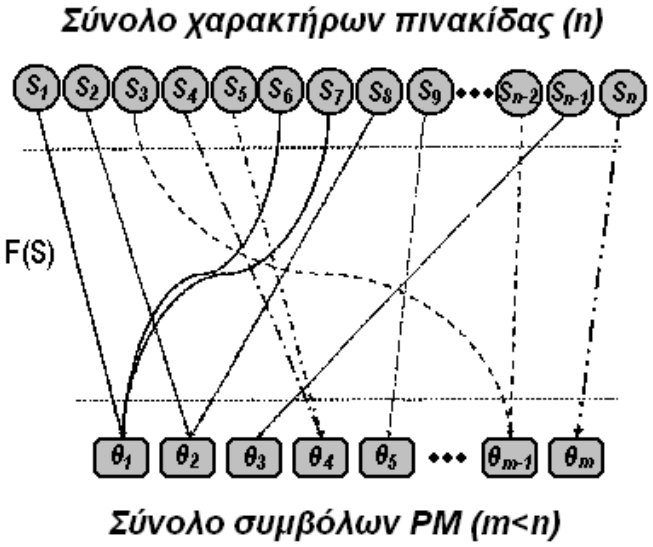

ΑΡΙΘΜΟΣ ΕΥΡ. Δ.Ε. ***(11):3067631***
ΑΡΙΘ. ΕΛΛ. ΚΑΤΑΘΕΣΗΣ *(21):*20080403516
ΗΜΕΡ. ΕΛΛ. ΚΑΤΑΘΕΣΗΣ *(22):*17/12/2008
ΑΡΙΘ./ΗΜΕΡ. ΔΗΜΟΣΙΕΥΣΗΣ
*ΕΥΡΩΠΑΪΚΟΥ ΔΙΠΛΩΜΑΤΟΣ(87):*1352146 - 17/09/2008
ΑΡΙΘ./ΗΜΕΡ. ΔΗΜΟΣΙΕΥΣΗΣ
ΕΥΡΩΠΑΪΚΗΣ ΑΙΤΗΣΗΣ *(86):*02729425.5--09/01/2002
ΔΙΚΑΙΟΥΧΟΣ *(73):*1)SCHUCO International KG
Karolinenstrasse 1 - 15, 33609 Bielefeld, ΓΕΡΜΑΝΙΑ
ΣΥΜΒ. ΠΡΟΤΕΡΑΙΟΤΗΤΕΣ *(30):*10101722-15/01/2001-DE
ΕΦΕΥΡΕΤΗΣ *(72):*1)BIELEFELD, Hans-Walter
2)MUNTER, Christoph
3)STIER, Helge
ΕΙΔΙΚΟΣ ΠΛΗΡΕΞΟΥΣΙΟΣ *(74):*ΕΥΑΓΓΕΛΟΥ ΔΕΣΠΟΙΝΑ
Λεωφ.Συγγρού 45, 11743 ΑΘΗΝΑ
ΑΝΤΙΚΛΗΤΟΣ *(74):*ΕΥΑΓΓΕΛΟΥ ΔΕΣΠΟΙΝΑ
Λεωφ. Συγγρού 45,11743 ΑΘΗΝΑ
ΤΙΤΛΟΣ ΕΦΕΥΡΕΣΗΣ ***(54):ΠΕΡΣΙΔΕΣ ΓΙΑ ΕΞΟΠΛΙΣΜΟΥΣ ΣΚΙΑΣΕΩΣ ΚΑΙ/Η ΚΑΘΟΔΗΓΗΣΕΩΣ ΦΩΤΟΣ ΓΙΑ ΚΤΙΡΙΑ.***

ΠΕΡΙΛΗΨΗ(57)

Αντικείμενο της εφευρέσεως αποτελεί μια περσίδα η οποία αποτελείται από ένα φέρον προφίλ (2), τουλάχιστον δυο φορείς πλάκας (3), οι οποίοι περιβάλλουν τουλάχιστον εν μέρει το φέρον προφίλ (2) και είναι στερεωμένοι επί του φέροντος προφίλ και τουλάχιστον μια από τους φορείς πλάκας συγκρατουμένη πλάκα (4) από γυαλί, συνθετική ύλη, φυσική ή τεχνητή πέτρα ή παρόμοια δια εξοπλισμούς σκιάσεως και/ή καθοδηγήσεως του φωτός δια κτίρια. Συμφώνως προς την εφεύρεση το φέρον προφίλ (2) παρουσιάζει μια μηκυκλική μορφή διατομής και οι φορείς πλάκας (3) εις την περιοχή (10) αυτών, η οποία περιβάλλει το φέρον προφίλ (2) είναι εξοπλισμένοι με ένα περίγραμμα το οποίο είναι πλήρως ή τουλάχιστον εν μέρει προσαρμοσμένο εις την διατομή του φέροντος προφίλ (2). Διαυτής της κατασκευής πραγματοποιείται μια συνολικά απλή δομή της συνολικής περσίδας (1) και εκτός αυτού επιτυγχάνεται το μεγάλο πλεονέκτημα ότι δεν απαιτείται μια ευθυγράμμιση των φορέων πλάκας (3) μεταξύ τους, διότι εξ' αιτίας της μη κυκλικής μορφής διατομής δίδεται πάντοτε μόνο μία λογική δυνατότητα συναρμολόγησης για τους φορείς πλάκας (3) επί του φέροντος προφίλ (2). Τοιουτοτρόπως είναι δυνατόν να εξασφαλίζεται, χωρίς εργασίες ευθυγράμμισης, όσον αφορά τους φορείς πλάκας (3) μια έδραση άνευ τάσεων για την πλάκα (4) από γυαλί, συνθετική ύλη, φυσική ή τεχνητή πέτρα ή παρόμοια.

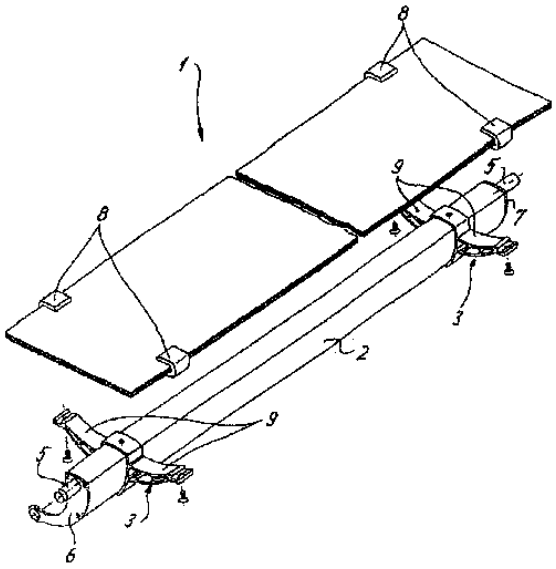

ΑΡΙΘΜΟΣ ΕΥΡ. Δ.Ε. ***(11):3067632***
ΑΡΙΘ. ΕΛΛ. ΚΑΤΑΘΕΣΗΣ *(21):*20080403517
ΗΜΕΡ. ΕΛΛ. ΚΑΤΑΘΕΣΗΣ *(22):*17/12/2008
ΑΡΙΘ./ΗΜΕΡ. ΔΗΜΟΣΙΕΥΣΗΣ
*ΕΥΡΩΠΑΪΚΟΥ ΔΙΠΛΩΜΑΤΟΣ(87):*1438172 - 17/09/2008
ΑΡΙΘ./ΗΜΕΡ. ΔΗΜΟΣΙΕΥΣΗΣ
ΕΥΡΩΠΑΪΚΗΣ ΑΙΤΗΣΗΣ *(86):*02799427.6--25/09/2002
ΔΙΚΑΙΟΥΧΟΣ *(73):*1)Freeglass GmbH & Co. Kg
Alfred-Schefenacker-Strasse 1, 71409 Schwaikheim, ΓΕΡΜΑΝΙΑ
ΣΥΜΒ. ΠΡΟΤΕΡΑΙΟΤΗΤΕΣ *(30):*10147537-26/09/2001-DE
ΕΦΕΥΡΕΤΗΣ *(72):*1)AENGENHEYSTER, Gerald
2)BLANCHE, Luc-Henry
ΕΙΔΙΚΟΣ ΠΛΗΡΕΞΟΥΣΙΟΣ *(74):*ΕΥΑΓΓΕΛΟΥ ΒΑΣΩ
Λ.Συγγρού 45, 11743 ΑΘΗΝΑ
ΑΝΤΙΚΛΗΤΟΣ *(74):*ΕΥΑΓΓΕΛΟΥ ΒΑΣΩ
Λ.Συγγρού 45,11743 ΑΘΗΝΑ
ΤΙΤΛΟΣ ΕΦΕΥΡΕΣΗΣ ***(54):ΜΕΘΟΔΟΣ ΚΑΤΑΣΚΕΥΗΣ ΕΝΟΣ ΠΛΑΣΤΙΚΟΥ ΥΑΛΟΠΙΝΑΚΑ ΜΕ ΔΟΜΗ ΗΛΕΚΤΡΙΚΟΥ ΑΓΩΓΟΥ ΚΑΙ ΠΛΑΣΤΙΚΟΣ ΥΑΛΟΠΙΝΑΚΑΣ ΜΕ ΕΜΠΕΔΩΜΕΝΑ ΣΥΡΜΑΤΑ***

ΠΕΡΙΛΗΨΗ(57)

Η εφεύρεση αφορά μέθοδο κατασκευής ενός πλαστικού υαλοπίνακα (1, 1΄, 1΄΄) εφοδιασμένο με εμπεδωμένους ηλεκτρικούς αγωγούς (4), συγκεκριμένα έναν υαλοπίνακα για παράθυρο, όπου οι αγωγοί συνδυάζονται με μια επιφάνεια ενός πλαστικού φύλλου (2, 2΄, 2΄΄), που στη συνέχεια εγχέεται από το πίσω μέρος με άλλη πλαστική στιβάδα για να σχηματίσει ένα σώμα υαλοπίνακα (3), με το οποίο το υλικό του πλαστικού φύλλου και το εγχεόμενο πλαστικό υλικό συναρμολογούνται απευθείας με προσκόλληση του ενός με το άλλοκαι με το οποίο η επιφάνεια του πλαστικού φύλλου που είναι τοποθετημένη αντίθετα από τους αγωγούς σχηματίζει μια από τις εξωτερικές επιφάνειες του τελικού υαλοπίνακα, οι ηλεκτρικοί αγωγοί σύμφωνα με την εφεύρεση σχηματίζονται με πλήρωση της επιφάνειας του πλαστικού φύλλου (2, 2΄, 2΄΄) που θα εκτεθεί στην οπίσθια έγχυση με τουλάχιστον ένα μεταλλικό σύρμα (4).

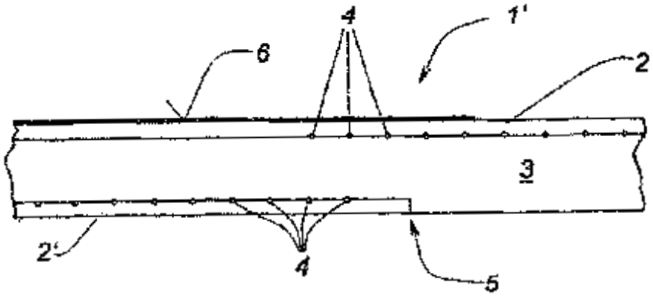

ΑΡΙΘΜΟΣ ΕΥΡ. Δ.Ε. ***(11):3067633***
ΑΡΙΘ. ΕΛΛ. ΚΑΤΑΘΕΣΗΣ *(21):*20080403518
ΗΜΕΡ. ΕΛΛ. ΚΑΤΑΘΕΣΗΣ *(22):*17/12/2008
ΑΡΙΘ./ΗΜΕΡ. ΔΗΜΟΣΙΕΥΣΗΣ
*ΕΥΡΩΠΑΪΚΟΥ ΔΙΠΛΩΜΑΤΟΣ(87):*1727746 - 01/10/2008
ΑΡΙΘ./ΗΜΕΡ. ΔΗΜΟΣΙΕΥΣΗΣ
ΕΥΡΩΠΑΪΚΗΣ ΑΙΤΗΣΗΣ *(86):*05731091.4--24/03/2005
ΔΙΚΑΙΟΥΧΟΣ *(73):*1)S.C.JOHNSON & SON, INC.
1525 Howe Street, Racine, WI 53403-2236,
ΗΝΩΜΕΝΕΣ ΠΟΛΙΤΕΙΕΣ ΤΗΣ ΑΜΕΡΙΚΗΣ
ΣΥΜΒ. ΠΡΟΤΕΡΑΙΟΤΗΤΕΣ *(30):*810002-26/03/2004-US
ΕΦΕΥΡΕΤΗΣ *(72):*1)HEALY, Brian, E.
2)MILLER, Allen, D.
3)WESTPHAL, Nathan, R.
4)CONWAY, Simon, M.
5)DEMAREST, Scott, W.
ΕΙΔΙΚΟΣ ΠΛΗΡΕΞΟΥΣΙΟΣ *(74):*ΒΟΖΕΜΠΕΡΓΚ-ΒΡΕΤΟΣ ΝΙΚΟΛΑΟΣ
Αιγιαλείας 30,, 151 25 ΠΑΡΑΔΕΙΣΟΣ
ΑΜΑΡΟΥΣΙΟΥ
ΑΝΤΙΚΛΗΤΟΣ *(74):*ΒΟΖΕΜΠΕΡΓΚ-ΒΡΕΤΟΣ ΝΙΚΟΛΑΟΣ
Αιγιαλείας 30,151 25 ΠΑΡΑΔΕΙΣΟΣ
ΑΜΑΡΟΥΣΙΟΥ
ΤΙΤΛΟΣ ΕΦΕΥΡΕΣΗΣ ***(54):ΠΕΡΙΒΛΗΜΑ ΚΑΙ ΔΙΑΤΑΞΗ ΕΝΕΡΓΟΠΟΙΗΣΗΣ ΚΑΙ ΜΕΘΟΔΟΙ ΠΟΥ ΣΧΕΤΙΖΟΝΤΑΙ ΜΕ ΑΥΤΑ***

ΠΕΡΙΛΗΨΗ(57)

Ένας συνδυασμός περιλαμβάνει ένα περιέκτη προϊόντος (50) που έχει μια κατακόρυφη διάσταση και μια βαλβίδα (66) προσανατολισμένη για να εκφορτώνει προϊόν γενικά κατακορύφως από εκεί. Η διάταξη ενεργοποίησης βαλβίδας (52) επεκτείνεται πλευρικώς από τηβαλβίδα σε μια κατεύθυνση εγκάρσια προς την κατακόρυφη διάσταση και τερματίζει σε μια εξωτερική περιφερική επιφάνεια (90). Ένα περίβλημα (60) έχει ένα τοίχωμα (61) που' μικραίνει σε μέγεθος σε ένα άνοιγμα εκφόρτωσης (62) και το άνοιγμα εκφόρτωσης έχει ένα μέγεθος μεγαλύτερο από μια ακτίνα του περιέκτη αλλά μικρότερο από τη μέγιστη πλευρική προέκταση της διάταξης ενεργοποίησης βαλβίδας. Η εξωτερική περιφερική επιφάνεια βρίσκεται σε σχέση αλληλεπίδρασης με το τοίχωμα όταν ο περιέκτης βρίσκεται στο περίβλημα.

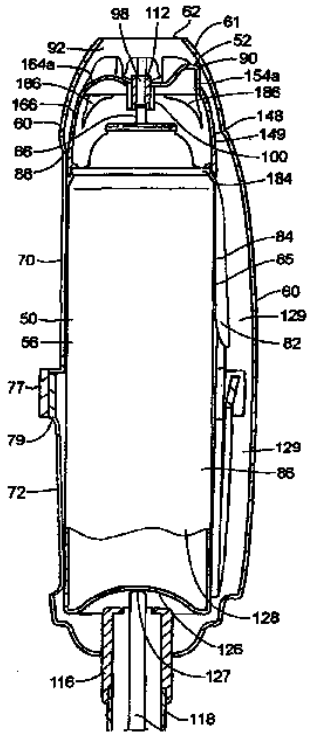

ΑΡΙΘΜΟΣ ΕΥΡ. Δ.Ε. ***(11):3067634***
ΑΡΙΘ. ΕΛΛ. ΚΑΤΑΘΕΣΗΣ *(21):*20080403519
ΗΜΕΡ. ΕΛΛ. ΚΑΤΑΘΕΣΗΣ *(22):*17/12/2008
ΑΡΙΘ./ΗΜΕΡ. ΔΗΜΟΣΙΕΥΣΗΣ
*ΕΥΡΩΠΑΪΚΟΥ ΔΙΠΛΩΜΑΤΟΣ(87):*1541315 - 17/09/2008
ΑΡΙΘ./ΗΜΕΡ. ΔΗΜΟΣΙΕΥΣΗΣ
ΕΥΡΩΠΑΪΚΗΣ ΑΙΤΗΣΗΣ *(86):*03028315.4--09/12/2003
ΔΙΚΑΙΟΥΧΟΣ *(73):*1)Kampf, Gerhard
Spitalwaldstrasse 10, 91126 Schwabach,
ΓΕΡΜΑΝΙΑ
ΣΥΜΒ. ΠΡΟΤΕΡΑΙΟΤΗΤΕΣ *(30):*
ΕΦΕΥΡΕΤΗΣ *(72):*1)Kampf, Gerhard
ΕΙΔΙΚΟΣ ΠΛΗΡΕΞΟΥΣΙΟΣ *(74):*ΣΙΩΤΟΥ ΑΙΚΑΤΕΡΙΝΗ
Πατησίων 122, 11257 ΑΘΗΝΑ
ΑΝΤΙΚΛΗΤΟΣ *(74):*ΣΙΩΤΟΥ ΑΙΚΑΤΕΡΙΝΗ
Πατησίων 122,11257 ΑΘΗΝΑ
ΤΙΤΛΟΣ ΕΦΕΥΡΕΣΗΣ ***(54):ΜΕΘΟΔΟΣ ΚΑΙ ΜΗΧΑΝΙΣΜΟΣ ΓΙΑ ΤΗΝ ΚΑΤΑΣΚΕΥΗ ΚΑΤΑΣΚΕΥΑΣΤΙΚΩΝ ΣΤΟΙΧΕΙΩΝ ΜΕ ΛΕΠΤΑ ΤΟΙΧΩΜΑΤΑ***

ΠΕΡΙΛΗΨΗ(57)

Η εφεύρεση αναφέρεται σε μια μέθοδο για την κατασκευή κατασκευαστικών στοιχείων με λεπτά τοιχώματα από πρωτογενές μορφοποιήσιμο υλικό (2) μέσω σχετικής μεταξύ τους κίνησης ενός πρώτου (1) και ενός δεύτερου (3) εργαλείου μορφοποίησης, όπου ένα διάκενο ενός ακόμη κατασκευαστικού στοιχείου, το οποίο είναι τοποθετημένο στο πρώτο εργαλείο μορφοποίησης (1), ή του πρώτου εργαλείου μορφοποίησης πληρώνεται με εύχυτο πρωτογενές μορφοποιήσιμο υλικό (2) και μέσω μιας σχετικής μεταξύ τους κίνησης του πρώτου(1) και του δεύτερου εργαλείου μορφοποίησης (3) υπό μερική εκτόπιση του πρωτογενούς μορφοποιήσιμου υλικού (2) δημιουργείται μια περιοχή με λεπτά τοιχώματα από πρωτογενές μορφοποιήσιμο υλικό μεταξύ της περιοχής εξωτερικού τοιχώματος (15) του δεύτερουεργαλείου μορφοποίησης (3) και μιας περιοχής εσωτερικού τοιχώματος (16) του εργαλείου μορφοποίησης (1).

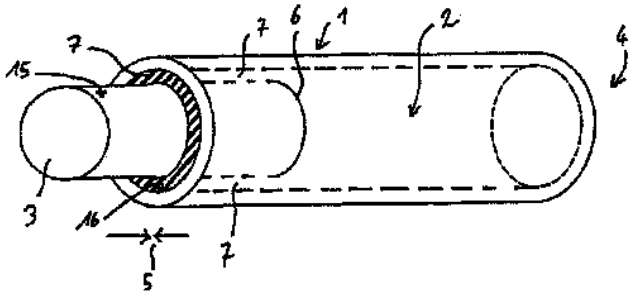

ΑΡΙΘΜΟΣ ΕΥΡ. Δ.Ε. ***(11):*****3067635**
ΑΡΙΘ. ΕΛΛ. ΚΑΤΑΘΕΣΗΣ *(21):*20080403520
ΗΜΕΡ. ΕΛΛ. ΚΑΤΑΘΕΣΗΣ *(22):*17/12/2008
ΑΡΙΘ./ΗΜΕΡ. ΔΗΜΟΣΙΕΥΣΗΣ
*ΕΥΡΩΠΑΪΚΟΥ ΔΙΠΛΩΜΑΤΟΣ(87):*1788273 - 17/09/2008
ΑΡΙΘ./ΗΜΕΡ. ΔΗΜΟΣΙΕΥΣΗΣ
ΕΥΡΩΠΑΪΚΗΣ ΑΙΤΗΣΗΣ *(86):*05447258.4--21/11/2005
ΔΙΚΑΙΟΥΧΟΣ *(73):*1)ArcelorMittal France
1a 5 Rue Luigi Cherubini, 93200 Saint-Denis, ΓΑΛΛΙΑ
ΣΥΜΒ. ΠΡΟΤΕΡΑΙΟΤΗΤΕΣ *(30):*
ΕΦΕΥΡΕΤΗΣ *(72):*1)Sener, Jean-Yves
ΕΙΔΙΚΟΣ ΠΛΗΡΕΞΟΥΣΙΟΣ *(74):*ΣΙΩΤΟΥ ΑΙΚΑΤΕΡΙΝΗ
Πατησίων 122, 11257 ΑΘΗΝΑ
ΑΝΤΙΚΛΗΤΟΣ *(74):*ΣΙΩΤΟΥ ΑΙΚΑΤΕΡΙΝΗ
Πατησίων 122,11257 ΑΘΗΝΑ
ΤΙΤΛΟΣ ΕΦΕΥΡΕΣΗΣ ***(54):*****ΜΑΚΡΟ-ΚΥΤΤΑΡΙΚΕΣ ΔΟΜΕΣ ΓΙΑ ΤΗΝ ΑΠΟΡΡΟΦΗΣΗ ΕΝΕΡΓΕΙΑΣ ΚΑΙ ΔΙΑΔΙΚΑΣΙΑ ΚΑΤΑΣΚΕΥΗΣ ΤΕΤΟΙΩΝ ΔΟΜΩΝ**

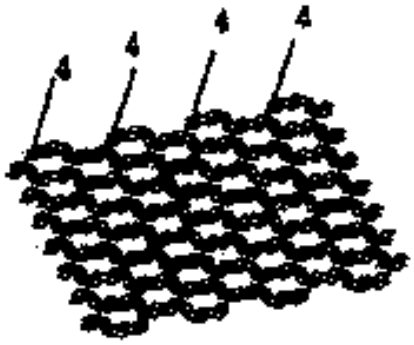

ΠΕΡΙΛΗΨΗ(57)

Η παρούσα εφεύρεση αναφέρεται σε μία δομή απορρόφησης ενέργειας κατά τη διάρκεια μίας κρούσης, με πλαστική παραμόρφωση, που περιλαμβάνει μία διάταξη παραμορφωμένων μεταλλικών φύλλων, τα οποία αποτελούνται από αλληλοσυνδεόμενες ίνες που ορίζουν τουεβρόχους (1), η οποία δομή χαρακτηρίζεται από το ότι τα φύλλα που έχουν σχηματιστεί και διευθετηθεί δημιουργούν ένα κανονικό δίκτυο μακρο-κυττάρων (4), οριοθετούνται τουλάχιστον μερικώς από πλευρές (5), τα εν λόγω μακρο-κύτταρα (4) έχουν διαμορφωθεί για να επιτρέπουν στους βρόχους (1) να κλείνουν τουλάχιστον μερικώς και/ή στις πλευρές (5) να πλησιάζουν τουλάχιστον μερικώς οι μεν τις δε, κατά την εν λόγω πλαστική παραμόρφωση.

ΑΡΙΘΜΟΣ ΕΥΡ. Δ.Ε. ***(11):*****3067636**
ΑΡΙΘ. ΕΛΛ. ΚΑΤΑΘΕΣΗΣ *(21):*20080403521
ΗΜΕΡ. ΕΛΛ. ΚΑΤΑΘΕΣΗΣ *(22):*17/12/2008
ΑΡΙΘ./ΗΜΕΡ. ΔΗΜΟΣΙΕΥΣΗΣ
*ΕΥΡΩΠΑΪΚΟΥ ΔΙΠΛΩΜΑΤΟΣ(87):*1788919 - 17/09/2008
ΑΡΙΘ./ΗΜΕΡ. ΔΗΜΟΣΙΕΥΣΗΣ
ΕΥΡΩΠΑΪΚΗΣ ΑΙΤΗΣΗΣ *(86):*05753207.9--16/06/2005
ΔΙΚΑΙΟΥΧΟΣ *(73):*1)Carl Freudenberg KG
Hohnerweg 2-4, 69469 Weinheim, ΓΕΡΜΑΝΙΑ
ΣΥΜΒ. ΠΡΟΤΕΡΑΙΟΤΗΤΕΣ *(30):*102004039516-14/08/2004-DE
ΕΦΕΥΡΕΤΗΣ *(72):*1)ELSASSER, Ralf
2)DUDA, Stefan
ΕΙΔΙΚΟΣ ΠΛΗΡΕΞΟΥΣΙΟΣ *(74):*ΣΙΩΤΟΥ ΑΙΚΑΤΕΡΙΝΗ
Πατησίων 122, 11257 ΑΘΗΝΑ
ΑΝΤΙΚΛΗΤΟΣ *(74):*ΣΙΩΤΟΥ ΑΙΚΑΤΕΡΙΝΗ
Πατησίων 122,11257 ΑΘΗΝΑ
ΤΙΤΛΟΣ ΕΦΕΥΡΕΣΗΣ ***(54):*****ΣΩΜΑΤΑ ΤΡΙΒΗΣ ΓΙΑ ΤΟΝ ΚΑΘΑΡΙΣΜΟ ΔΥΣΚΟΛΑ ΠΡΟΣΠΕΛΑΣΙΜΩΝ ΘΕΣΕΩΝ**

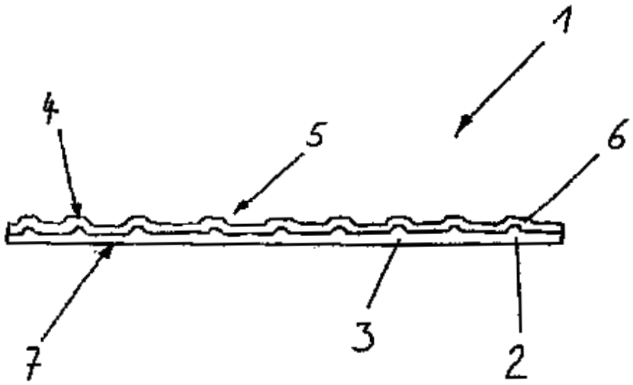

ΠΕΡΙΛΗΨΗ(57)

Πετσέτα τριβής (1), που περιλαμβάνει φέρον υλικό (2) από υφασμάτινο επίπεδο μόρφωμα (3), το οποίο έχει δημιουργηθεί από φλις στερεοποιημένο μέσω δέσμης ύδατος και περιλαμβάνει τουλάχιστον μία επιφάνεια καθαρισμού (4) με ανάγλυφο περίγραμμα (5), η οποία επιφάνεια καθαρισμού (4) είναι καλυμμένη με σύνθεση μέσου τριβής (6), η οποία είναι διατεταγμένη πάνω στην επιφάνεια καθαρισμού (4).

ΑΡΙΘΜΟΣ ΕΥΡ. Δ.Ε. ***(11):3067637***
ΑΡΙΘ. ΕΛΛ. ΚΑΤΑΘΕΣΗΣ *(21):*20080403522
ΗΜΕΡ. ΕΛΛ. ΚΑΤΑΘΕΣΗΣ *(22):*17/12/2008
ΑΡΙΘ./ΗΜΕΡ. ΔΗΜΟΣΙΕΥΣΗΣ
*ΕΥΡΩΠΑΪΚΟΥ ΔΙΠΛΩΜΑΤΟΣ(87):*1768728 - 15/10/2008
ΑΡΙΘ./ΗΜΕΡ. ΔΗΜΟΣΙΕΥΣΗΣ
ΕΥΡΩΠΑΪΚΗΣ ΑΙΤΗΣΗΣ *(86):*05754151.8--23/06/2005
ΔΙΚΑΙΟΥΧΟΣ *(73):*1)AstraZeneca AB
151 85 Sodertalje, ΣΟΥΗΔΙΑ
ΣΥΜΒ. ΠΡΟΤΕΡΑΙΟΤΗΤΕΣ *(30):*0401787-05/07/2004-SE
ΕΦΕΥΡΕΤΗΣ *(72):*1)HODSON, Darren,
2)TRENEMAN, William,
3)BUNCE, Martin
ΕΙΔΙΚΟΣ ΠΛΗΡΕΞΟΥΣΙΟΣ *(74):*ΣΙΩΤΟΥ ΑΙΚΑΤΕΡΙΝΗ
Πατησίων 122, 11257 ΑΘΗΝΑ
ΑΝΤΙΚΛΗΤΟΣ *(74):*ΣΙΩΤΟΥ ΑΙΚΑΤΕΡΙΝΗ
Πατησίων 122,11257 ΑΘΗΝΑ
ΤΙΤΛΟΣ ΕΦΕΥΡΕΣΗΣ ***(54):*****ΜΕΤΡΗΤΗΣ ΣΥΣΚΕΥΗΣ ΕΙΣΠΝΟΗΣ**

ΠΕΡΙΛΗΨΗ(57)

Μετρητής συσκευής εισπνοής (20) για την εμφάνιση του αριθμού των δόσεων που απομένουν μέσα σε μία συσκευή εισπνοής (10). Ο μετρητής (20) περιλαμβάνει έναν μηχανισμό μετρητή και μία διάταξη οθόνης (60), όπου η διάταξη οθόνης (60) είναι τύπου δείκτη-συσκευής ένδειξης με ένα στατικό τμήμα οθόνης (90) εφοδιασμένο ως ένα αναπόσπαστο μέρος ενός διάφανου μέρους που περιλαμβάνει οθόνη (150, 300) ενός περιβλήματος μετρητή (70). Παρέχεται επίσης μία μέθοδος.

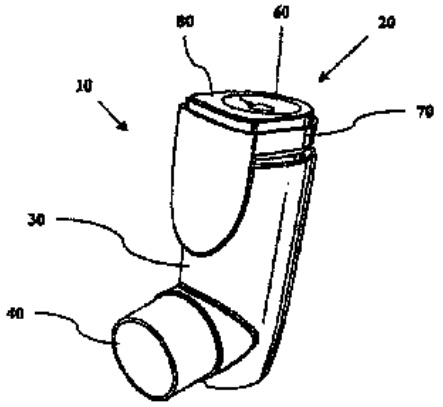

ΑΡΙΘΜΟΣ ΕΥΡ. Δ.Ε. ***(11):3067638***
ΑΡΙΘ. ΕΛΛ. ΚΑΤΑΘΕΣΗΣ *(21):*20080403523
ΗΜΕΡ. ΕΛΛ. ΚΑΤΑΘΕΣΗΣ *(22):*17/12/2008
ΑΡΙΘ./ΗΜΕΡ. ΔΗΜΟΣΙΕΥΣΗΣ
*ΕΥΡΩΠΑΪΚΟΥ ΔΙΠΛΩΜΑΤΟΣ(87):*1432409 - 17/09/2008
ΑΡΙΘ./ΗΜΕΡ. ΔΗΜΟΣΙΕΥΣΗΣ
ΕΥΡΩΠΑΪΚΗΣ ΑΙΤΗΣΗΣ *(86):*03790791.2--08/07/2003
ΔΙΚΑΙΟΥΧΟΣ *(73):*1)Evonik Rohm GmbH
Kirschenallee 45, 64293 Darmstadt,
ΓΕΡΜΑΝΙΑ
ΣΥΜΒ. ΠΡΟΤΕΡΑΙΟΤΗΤΕΣ *(30):*10239999-27/08/2002-DE
ΕΦΕΥΡΕΤΗΣ *(72):*1)PETEREIT, Hans-Ulrich
2)MEIER, Christian
3)ROTH, Erna
4)GRYCZKE, Andreas
ΕΙΔΙΚΟΣ ΠΛΗΡΕΞΟΥΣΙΟΣ *(74):*ΣΙΩΤΟΥ ΑΙΚΑΤΕΡΙΝΗ
Πατησίων 122, 11257 ΑΘΗΝΑ
ΑΝΤΙΚΛΗΤΟΣ *(74):*ΣΙΩΤΟΥ ΑΙΚΑΤΕΡΙΝΗ
Πατησίων 122,11257 ΑΘΗΝΑ
ΤΙΤΛΟΣ ΕΦΕΥΡΕΣΗΣ ***(54):*****ΚΟΚΚΟΙ Ή ΣΚΟΝΗ ΓΙΑ ΤΗΝ ΠΑΡΑΣΚΕΥΗ ΜΕΣΩΝ ΕΠΙΚΑΛΥΨΗΣ ΚΑΙ ΣΥΝΔΕΤΙΚΩΝ ΜΕΣΩΝ ΓΙΑ ΦΑΡΜΑΚΕΥΤΙΚΕΣ ΜΟΡΦΕΣ**

ΠΕΡΙΛΗΨΗ(57)

Η εφεύρεση αναφέρεται σε μια μέθοδο για την παρασκευή κόκκων ή μίας σκόνης, που ενδείκνυνται ως μέσο επικάλυψης και συνδετικό μέσο για στοματικές ή δερματικές φαρμακευτικές μορφές, για καλλυντικά ή για συμπληρώματα διατροφής, όπου το προϊόν αποτελείται ουσιαστικά από (α) ένα συμπολυμερές, αποτελούμενο από ριζικά πολυμερισμένους C1- έως C4- εστέρες του ακρυλικού ή του μεθακρυλικού οξέος και άλλα (μεθ)ακρυλικά μονομερή, τα οποία διαθέτουν δραστικές τριτοταγείς αμινομάδες, (β) 3 έως 25 τοις εκατό κ.β., αναφερόμενο στο (α), ενός γαλακτωματοποιητή με τιμή HLB τουλάχιστον 14, (γ) 5 έως 50 τοις εκατό κ.β., αναφερόμενο στο (α), ενός C12- έως C18-μονοκαρβοξυλικού οξέος ή μιας C12- έως C18-υδροξυλικής ένωσης, όπου τα συστατικά (α), (β) και (γ) αναμιγνύονται μεταξύ τους ταυτόχρονα ή διαδοχικά, ενδεχομένως με την προσθήκη μιας φαρμακευτικής δραστικής ουσίας και/ή άλλων συνηθισμένων πρόσθετων, στη συνέχεια τήκονται σε έναν θερμαινόμενο αναμικτήρα, αναμιγνύονται, το τήγμα ψύχεται και κατατεμαχίζεται σε κόκκους ή σε σκόνη.

ΑΡΙΘΜΟΣ ΕΥΡ. Δ.Ε. ***(11):3067639***
ΑΡΙΘ. ΕΛΛ. ΚΑΤΑΘΕΣΗΣ *(21):*20080403525
ΗΜΕΡ. ΕΛΛ. ΚΑΤΑΘΕΣΗΣ *(22):*17/12/2008
ΑΡΙΘ./ΗΜΕΡ. ΔΗΜΟΣΙΕΥΣΗΣ
*ΕΥΡΩΠΑΪΚΟΥ ΔΙΠΛΩΜΑΤΟΣ(87):*1062333 - 17/09/2008
ΑΡΙΘ./ΗΜΕΡ. ΔΗΜΟΣΙΕΥΣΗΣ
ΕΥΡΩΠΑΪΚΗΣ ΑΙΤΗΣΗΣ *(86):*99909962.5--12/03/1999
ΔΙΚΑΙΟΥΧΟΣ *(73):*1)RHODE ISLAND HOSPITAL
593 Eddy Street, Providence, RI 02903,
ΗΝΩΜΕΝΕΣ ΠΟΛΙΤΕΙΕΣ ΤΗΣ ΑΜΕΡΙΚΗΣ
ΣΥΜΒ. ΠΡΟΤΕΡΑΙΟΤΗΤΕΣ *(30):*42225-13/03/1998-US
ΕΦΕΥΡΕΤΗΣ *(72):*1)TEREK, Richard, M.
ΕΙΔΙΚΟΣ ΠΛΗΡΕΞΟΥΣΙΟΣ *(74):*ΚΙΟΡΤΣΗ ΧΡΙΣΤΙΝΑ
Σόλωνος 136, 10677 ΑΘΗΝΑ
ΑΝΤΙΚΛΗΤΟΣ *(74):*ΚΙΟΡΤΣΗ ΧΡΙΣΤΙΝΑ
Σόλωνος 136,10677 ΑΘΗΝΑ
ΤΙΤΛΟΣ ΕΦΕΥΡΕΣΗΣ ***(54):ΓΟΝΙΔΙΑ ΤΑ ΟΠΟΙΑ ΣΥΝΔΥΑΖΟΝΤΑΙ ΜΕ ΧΟΝΔΡΟΣΑΡΚΩΜΑ***

ΠΕΡΙΛΗΨΗ(57)

Η εφεύρεση αφορά ένα μόριο νουκλεϊκού οξέος, το οποίον κωδικεύει ένα πολυπεπτίδιο, το οποίο συνδέεται με χονδροσάρκωμα και μεθόδους δια τη διάγνωση ασθενών με χονδροσάρκωμα.

ΑΡΙΘΜΟΣ ΕΥΡ. Δ.Ε. ***(11):3067640***
ΑΡΙΘ. ΕΛΛ. ΚΑΤΑΘΕΣΗΣ *(21):*20080403526
ΗΜΕΡ. ΕΛΛ. ΚΑΤΑΘΕΣΗΣ *(22):*17/12/2008
ΑΡΙΘ./ΗΜΕΡ. ΔΗΜΟΣΙΕΥΣΗΣ
*ΕΥΡΩΠΑΪΚΟΥ ΔΙΠΛΩΜΑΤΟΣ(87):*1372946 - 17/09/2008
ΑΡΙΘ./ΗΜΕΡ. ΔΗΜΟΣΙΕΥΣΗΣ
ΕΥΡΩΠΑΪΚΗΣ ΑΙΤΗΣΗΣ *(86):*02701149.3--13/03/2002
ΔΙΚΑΙΟΥΧΟΣ *(73):*1)Boegli-Gravures S.A.
Rue de la Gare 24-26, CH-2074 Marin,
ΕΛΒΕΤΙΑ
ΣΥΜΒ. ΠΡΟΤΕΡΑΙΟΤΗΤΕΣ *(30):*5442001-26/03/2001-CH
ΕΦΕΥΡΕΤΗΣ *(72):*1)BOEGLI, Charles
ΕΙΔΙΚΟΣ ΠΛΗΡΕΞΟΥΣΙΟΣ *(74):*ΠΑΠΑΧΑΡΑΛΑΜΠΟΥΣ ΑΙΚΑΤΕΡΙΝΗ
Αναλήψεως 23, 15235 ΒΡΙΛΗΣΙΑ
(ΑΤΤΙΚΗΣ)
ΑΝΤΙΚΛΗΤΟΣ *(74):*ΠΑΠΑΧΑΡΑΛΑΜΠΟΥΣ ΠΑΝΑΓΙΩΤΗΣ
Αναλήψεως 23,15235 ΒΡΙΛΗΣΙΑ
(ΑΤΤΙΚΗΣ)
ΤΙΤΛΟΣ ΕΦΕΥΡΕΣΗΣ ***(54):ΣΥΣΚΕΥΗ ΓΙΑ ΤΗΝ ΕΠΕΞΕΡΓΑΣΙΑ ΕΠΙΠΕΔΟΥ ΥΛΙΚΟΥ***

ΠΕΡΙΛΗΨΗ(57)

Η εφεύρεση σχετίζεται με μία συσκευή για την δημιουργία ανάγλυφων και/ ή γυαλιστερών μεμβρανών. Η εν λόγω συσκευή έχει τουλάχιστον ένα πρώτο και ένα δεύτερο κύλινδρο δημιουργίας ανάγλυφων, διαμέσου των οποίων μπορεί να τροφοδοτηθεί υπό πίεση το επίπεδο υλικό, ώστε να δημιουργηθεί ένα μοτίβο. Τουλάχιστον ένας πρόσθετος κύλινδρος δημιουργίας ανάγλυφων (4) συνδέεται κατάντη του δεύτερου κυλίνδρου δημιουργίας ανάγλυφων (3), όπου ο εν λόγω πρόσθετος κύλινδρος δημιουργίας ανάγλυφων αλληλεπιδρά με τονπρώτο (2) ή τον προηγούμενο κύλινδρο δημιουργίας ανάγλυφων (3). Το επίπεδο υλικό με το μοτίβο (6) μπορεί να τροφοδοτηθεί μεταξύ αυτών των κυλίνδρων δημιουργίας ανάγλυφων, ώστε να δημιουργηθεί πάλι ανάγλυφο ουσιαστικά με το ίδιο μοτίβο. Σε μία απλοποιημένη υλοποίηση, χρησιμοποιείται μόνο ένα σύνολο δύο κυλίνδρων (2, 4). Για να επιτευχθεί ένα όσο το δυνατόν ακριβέστερο ανάγλυφο, με ειδικά φαινόμενα, ο πρώτος κινητήριος κύλινδρος δημιουργίας ανάγλυφων (2) είναι εφοδιασμένος με δόντια (8), ενώ τουλάχιστον ένας άλλος κύλινδρος δημιουργίας ανάγλυφων (3, 4, 20) περιλαμβάνει δακτυλίους (10) ή διαμήκεις ραβδώσεις (12), ή είναι λείος.

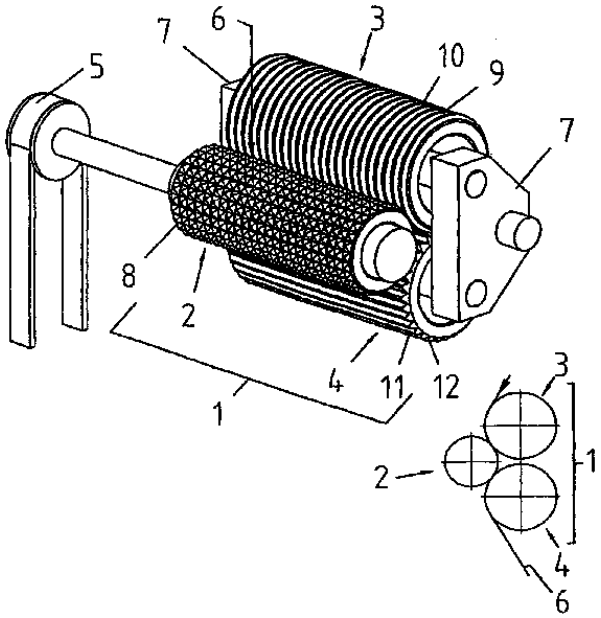

ΑΡΙΘΜΟΣ ΕΥΡ. Δ.Ε. ***(11):*****3067641**
ΑΡΙΘ. ΕΛΛ. ΚΑΤΑΘΕΣΗΣ *(21):*20080403527
ΗΜΕΡ. ΕΛΛ. ΚΑΤΑΘΕΣΗΣ *(22):*17/12/2008
ΑΡΙΘ./ΗΜΕΡ. ΔΗΜΟΣΙΕΥΣΗΣ
*ΕΥΡΩΠΑΪΚΟΥ ΔΙΠΛΩΜΑΤΟΣ(87):*1814879 - 24/09/2008
ΑΡΙΘ./ΗΜΕΡ. ΔΗΜΟΣΙΕΥΣΗΣ
ΕΥΡΩΠΑΪΚΗΣ ΑΙΤΗΣΗΣ *(86):*05814795.0--07/11/2005
ΔΙΚΑΙΟΥΧΟΣ *(73):*1)Societe de Conseils de Recherches et d`Applications Scientifiques (S.C.R.A.S) SAS
42, rue du Docteur Blanche, 75016 Paris, ΓΑΛΛΙΑ
ΣΥΜΒ. ΠΡΟΤΕΡΑΙΟΤΗΤΕΣ *(30):*0411802-05/11/2004-FR
ΕΦΕΥΡΕΤΗΣ *(72):*1)GALCERA CONTOUR, Marie-Odile
2)PREVOST, Gregoire
3)SIDHU, Alban
ΕΙΔΙΚΟΣ ΠΛΗΡΕΞΟΥΣΙΟΣ *(74):*ΚΙΟΡΤΣΗ ΧΡΙΣΤΙΝΑ
Σόλωνος 136, 10677 ΑΘΗΝΑ
ΑΝΤΙΚΛΗΤΟΣ *(74):*ΚΙΟΡΤΣΗ ΧΡΙΣΤΙΝΑ
Σόλωνος 136,10677 ΑΘΗΝΑ
ΤΙΤΛΟΣ ΕΦΕΥΡΕΣΗΣ ***(54):*****ΠΑΡΑΓΩΓΑ 4,7-ΔΙΟΞΟΒΕΝΖΟΘΕΙΑΖΟΛΟ-2-ΚΑΡΒΟΞΑΜΙΔΩΝ, ΠΑΡΑΣΚΕΥΗ ΑΥΤΩΝ ΚΑΙ ΟΙ ΘΕΡΑΠΕΥΤΙΚΕΣ ΕΦΑΡΜΟΓΕΣ ΑΥΤΩΝ**

ΠΕΡΙΛΗΨΗ(57)

Η παρούσα εφεύρεση έχει για σκοπό παράγωγα 4,7-διοξοβεν-ζοθειαζολο-2-καρβοξαμιδών, τα οποία παρεμποδίζουν τις φωσφατάσες cdc25, ειδικότερα τη φωσφατάση cdc25-C. Οι ενώσεις αυτές μπορούν κυρίως να χρησιμοποιηθούν εις την θεραπευτική αγωγή του καρκίνου.

ΑΡΙΘΜΟΣ ΕΥΡ. Δ.Ε. ***(11):*****3067642**
ΑΡΙΘ. ΕΛΛ. ΚΑΤΑΘΕΣΗΣ *(21):*20080403528
ΗΜΕΡ. ΕΛΛ. ΚΑΤΑΘΕΣΗΣ *(22):*17/12/2008
ΑΡΙΘ./ΗΜΕΡ. ΔΗΜΟΣΙΕΥΣΗΣ
*ΕΥΡΩΠΑΪΚΟΥ ΔΙΠΛΩΜΑΤΟΣ(87):*1572313 - 17/09/2008
ΑΡΙΘ./ΗΜΕΡ. ΔΗΜΟΣΙΕΥΣΗΣ
ΕΥΡΩΠΑΪΚΗΣ ΑΙΤΗΣΗΣ *(86):*03813561.2--06/12/2003
ΔΙΚΑΙΟΥΧΟΣ *(73):*1)KBH Engineering GmbH
Meserschmittring 17, 86343 Konigsbrunn, ΓΕΡΜΑΝΙΑ
ΣΥΜΒ. ΠΡΟΤΕΡΑΙΟΤΗΤΕΣ *(30):*10260494-21/12/2002-DE
ΕΦΕΥΡΕΤΗΣ *(72):*1)HAUSMANN, Kurt
ΕΙΔΙΚΟΣ ΠΛΗΡΕΞΟΥΣΙΟΣ *(74):*ΒΡΕΤΤΟΥ ΒΑΣΙΛΙΚΗ
Σόλωνος 68, 10680 ΑΘΗΝΑ
ΑΝΤΙΚΛΗΤΟΣ *(74):*ΚΥΠΡΗΣ ΦΕΙΔΙΑΣ
Δήλου 12,14562 ΚΗΦΙΣΙΑ (ΑΤΤΙΚΗΣ)
ΤΙΤΛΟΣ ΕΦΕΥΡΕΣΗΣ ***(54):*****ΜΕΘΟΔΟΣ ΚΑΙ ΣΥΣΚΕΥΗ ΓΙΑ ΤΗΝ ΠΑΡΑΣΚΕΥΗ ΕΝΟΣ ΚΑΘΑΡΟΥ ΥΓΡΟΥ ΑΠΟ ΕΝΑ ΑΚΑΤΕΡΓΑΣΤΟ ΥΓΡΟ**

ΠΕΡΙΛΗΨΗ(57)

Η εφεύρεση αφορά μια μέθοδο που επιτρέπει την παρασκευή καθαρού νερού από θαλάσσιο νερό ή παρόμοιο, χρησιμοποιώντας μια συσκευή εξάτμισης (10), με εξάτμιση του ακατέργαστου υγρού υπό αρνητική πίεση και συμπύκνωση του ατμού σε μια συσκευή συμπύκνωσης(23), η οποία συνδέεται στην έξοδο ατμού του συστήματος εξάτμισης (10). Σύμφωνα με την εφεύρεση, για να επιτευχθεί άριστη απόδοσης εξάτμισης και αποτελεσματικότητας, η συσκευή εξάτμισης (10) και η συσκευή συμπύκνωσης (23) πληρούνται ξεχωριστά με ακατέργαστο υγρό ή καθαρό υγρό και στη συνέχεια σφραγίζονται ερμητικά και υφίστανται αρνητική πίεση με μια αντίστοιχη διαστολή του όγκου και η συσκευή εξάτμισης (10) και η συσκευή συμπύκνωσης (23) αλληλοσυνδέονται μόνο για να παράσχουν μια ρευστή σύνδεση μόλις επικρατήσει αρνητική πίεση.

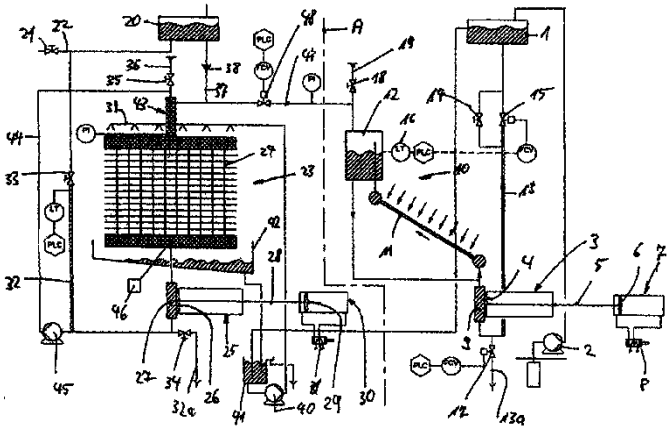

ΑΡΙΘΜΟΣ ΕΥΡ. Δ.Ε. ***(11):3067643***
ΑΡΙΘ. ΕΛΛ. ΚΑΤΑΘΕΣΗΣ *(21):*20080403529
ΗΜΕΡ. ΕΛΛ. ΚΑΤΑΘΕΣΗΣ *(22):*18/12/2008
ΑΡΙΘ./ΗΜΕΡ. ΔΗΜΟΣΙΕΥΣΗΣ
*ΕΥΡΩΠΑΪΚΟΥ ΔΙΠΛΩΜΑΤΟΣ(87):*1264548 - 26/11/2008
ΑΡΙΘ./ΗΜΕΡ. ΔΗΜΟΣΙΕΥΣΗΣ
ΕΥΡΩΠΑΪΚΗΣ ΑΙΤΗΣΗΣ *(86):*00989066.6--28/12/2000
ΔΙΚΑΙΟΥΧΟΣ *(73):*1)Zenovich, Sergei Mikhailovich
Ploschad Pobedy, 2-2-206, Moscow, 121170, ΡΩΣΙΑ
2)Strelets, Boris Khaimovich
pr. Nauki, 6-1-43, St. Petersburg, 195113, ΡΩΣΙΑ
ΣΥΜΒ. ΠΡΟΤΕΡΑΙΟΤΗΤΕΣ *(30):*99127022-29/12/1999-RU
2000104533-25/02/2000-RU
ΕΦΕΥΡΕΤΗΣ *(72):*1)Zenovich, Sergei Mikhailovich
2)Strelets, Boris Khaimovich
ΕΙΔΙΚΟΣ ΠΛΗΡΕΞΟΥΣΙΟΣ *(74):*ΑΘΑΝΑΣΙΑΔΟΥ ΜΑΡΙΑ
Κουμπάρη 2, 10674 ΑΘΗΝΑ
ΑΝΤΙΚΛΗΤΟΣ *(74):*ΠΑΠΑΚΩΝΣΤΑΝΤΙΝΟΥ ΕΛΕΝΗ
Κουμπάρη 2,10674 ΑΘΗΝΑ
ΤΙΤΛΟΣ ΕΦΕΥΡΕΣΗΣ ***(54):*****ΦΥΣΙΟΛΟΓΙΚΩΣ ΔΡΑΣΤΙΚΟΙ ΠΑΡΑΓΟΝΤΕΣ ΟΙ ΟΠΟΙΟΙ ΠΕΡΙΕΧΟΥΝ ΓΕΙΤΟΝΙΚΕΣ ΔΙΘΕΙΟΓΛΥΚΟΛΕΣ ΚΑΙ Η ΧΡΗΣΗ ΑΥΤΩΝ ΣΕ ΔΙΑΦΟΡΟΥΣ ΚΛΑΔΟΥΣ ΤΗΣ ΟΙΚΟΝΟΜΙΑΣ**

ΠΕΡΙΛΗΨΗ(57)

Η εφεύρεση σχετίζεται με τις βιομηχανίες τροφίμων και ιατρικών προϊόντων, ιατρικά καλλυντικά, δερματολογία, γεωργία και τη βιομηχανία μεικτής ζωοτροφής. Σύμφωνα με την εφεύρεση γειτονική διθειογλυκόλη (κοινός τύπος RCH(SH)CH(SH)R-1 (I)) χρησιμοποιείται ως ένα διατροφικό πρόσθετο, ένα διατροφικό προϊόν, φυσιολογικώς-δραστικές ουσίες και δραστικά συστατικά πρόσθετων ζωοτροφών και ζωοτροφής, σε καλλυντικά και/ή δερματολογικά και θεραπευτικά του δέρματος φάρμακα. Η εφεύρεση περιλαμβάνει μεθόδους για παραγωγή τέτοιων πρόσθετων, προϊόντων και φαρμάκων. Η ουσία του τύπου (I) διεγείρει φυσιολογικές διαδικασίες, αυξάνει την ανθρώπινη και ζωική ανοσία, αναστέλλει ανεπιθύμητη διαδικασία σε οργανισμούς και διατροφικά προϊόντα, παρουσιάζει ιαματική καιπροληπτική δράση σε δέρμα, μαλλιά και νύχια.

ΑΡΙΘΜΟΣ ΕΥΡ. Δ.Ε. ***(11):3067644***
ΑΡΙΘ. ΕΛΛ. ΚΑΤΑΘΕΣΗΣ *(21):*20080403530
ΗΜΕΡ. ΕΛΛ. ΚΑΤΑΘΕΣΗΣ *(22):*18/12/2008
ΑΡΙΘ./ΗΜΕΡ. ΔΗΜΟΣΙΕΥΣΗΣ
*ΕΥΡΩΠΑΪΚΟΥ ΔΙΠΛΩΜΑΤΟΣ(87):*1781596 - 08/10/2008
ΑΡΙΘ./ΗΜΕΡ. ΔΗΜΟΣΙΕΥΣΗΣ
ΕΥΡΩΠΑΪΚΗΣ ΑΙΤΗΣΗΣ *(86):*05770911.5--12/07/2005
ΔΙΚΑΙΟΥΧΟΣ *(73):*1)XenoPort, Inc.
3419 Central Expressway, Santa Clara, CA 95051, ΗΝΩΜΕΝΕΣ ΠΟΛΙΤΕΙΕΣ ΤΗΣ ΑΜΕΡΙΚΗΣ
ΣΥΜΒ. ΠΡΟΤΕΡΑΙΟΤΗΤΕΣ *(30):*587611 P-12/07/2004-US
ΕΦΕΥΡΕΤΗΣ *(72):*1)XU, Feng
2)GALLOP, Mark A.
3)SASIKUMAR, Vivek
ΕΙΔΙΚΟΣ ΠΛΗΡΕΞΟΥΣΙΟΣ *(74):*ΡΟΥΣΣΟΥ ΑΝΝΑ
Κουμπάρη 2, 10674 ΑΘΗΝΑ
ΑΝΤΙΚΛΗΤΟΣ *(74):*ΠΑΠΑΚΩΝΣΤΑΝΤΙΝΟΥ ΕΛΕΝΗ
Κουμπάρη 2,10674 ΑΘΗΝΑ
ΤΙΤΛΟΣ ΕΦΕΥΡΕΣΗΣ ***(54):*****ΣΚΕΥΑΣΜΑΤΑ ΠΡΟΦΑΡΜΑΚΩΝ ΠΡΟΠΟΦΟΛΗΣ ΠΟΥ ΠΡΟΕΡΧΟΝΤΑΙ ΑΠΟ ΑΜΙΝΟΞΕΑ ΚΑΙ ΧΡΗΣΕΙΣ ΑΥΤΩΝ**

ΠΕΡΙΛΗΨΗ(57)

Η παρούσα εφεύρεση παρέχει προφάρμακα προποφόλης, μεθόδους παρασκευής προφαρμάκων προποφόλης, φαρμακευτικά σκευάσματα προφαρμάκων προποφόλης και μεθόδους χρήσης προφαρμάκων προποφόλης και φαρμακευτικών σκευασμάτων αυτών για θεραπεία ή πρόληψη ασθενειών ή διαταραχών όπως πονοκεφάλου ημικρανίας και μεταχημειοθεραπευτικής και μετεγχειρητικής ναυτίας κι εμετού.

ΑΡΙΘΜΟΣ ΕΥΡ. Δ.Ε. ***(11):3067645***
ΑΡΙΘ. ΕΛΛ. ΚΑΤΑΘΕΣΗΣ *(21):*20080403531
ΗΜΕΡ. ΕΛΛ. ΚΑΤΑΘΕΣΗΣ *(22):*18/12/2008
ΑΡΙΘ./ΗΜΕΡ. ΔΗΜΟΣΙΕΥΣΗΣ
*ΕΥΡΩΠΑΪΚΟΥ ΔΙΠΛΩΜΑΤΟΣ(87):*1648531 - 01/10/2008
ΑΡΙΘ./ΗΜΕΡ. ΔΗΜΟΣΙΕΥΣΗΣ
ΕΥΡΩΠΑΪΚΗΣ ΑΙΤΗΣΗΣ *(86):*04762421.8--16/07/2004
ΔΙΚΑΙΟΥΧΟΣ *(73):*1)Biomet Deutschland GmbH
Gustav-Krone-Strasse 2, 14167 Berlin,
ΓΕΡΜΑΝΙΑ
ΣΥΜΒ. ΠΡΟΤΕΡΑΙΟΤΗΤΕΣ *(30):*10332680-18/07/2003-DE
ΕΦΕΥΡΕΤΗΣ *(72):*1)SCHILKE, Frank
2)NIES, Berthold
3)PIETSCH, Hanns
ΕΙΔΙΚΟΣ ΠΛΗΡΕΞΟΥΣΙΟΣ *(74):*ΑΘΑΝΑΣΙΑΔΟΥ ΜΑΡΙΑ
Κουμπάρη 2, 10674 ΑΘΗΝΑ
ΑΝΤΙΚΛΗΤΟΣ *(74):*ΠΑΠΑΚΩΝΣΤΑΝΤΙΝΟΥ ΕΛΕΝΗ
Κουμπάρη 2,10674 ΑΘΗΝΑ
ΤΙΤΛΟΣ ΕΦΕΥΡΕΣΗΣ ***(54):*****ΧΡΗΣΗ ΑΝΤΙΣΗΠΤΙΚΩΝ ΔΡΑΣΤΙΚΩΝ ΟΥΣΙΩΝ ΣΕ ΡΜΜΑ ΟΣΤΙΚΑ ΤΣΙΜΕΝΤΑ**

ΠΕΡΙΛΗΨΗ(57)

Αντικείμενο της εφεύρεσης είναι η χρήση της διγουανίδης πολυεξαμεθυλενίου σε ΡΜΜΑ οστικά τσιμέντα, τα οποία κατά προτίμηση δεν περιέχουν αντιβιοτικό, με μια συγκέντρωση δραστικής ουσίας επαρκή για την πρόληψη του μικροβιακού αποικισμού της επιφάνειας του τσιμέντου το πολύ 1τοις εκατό κατά βάρος σε σχέση με τη συνολική ποσότητα του τσιμέντου και τα οποία δεν επηρεάζουν σε διάρκεια τη διαδικασία επούλωσης του τραύματος.

ΑΡΙΘΜΟΣ ΕΥΡ. Δ.Ε. ***(11):3067646***
ΑΡΙΘ. ΕΛΛ. ΚΑΤΑΘΕΣΗΣ *(21):*20080403532
ΗΜΕΡ. ΕΛΛ. ΚΑΤΑΘΕΣΗΣ *(22):*18/12/2008
ΑΡΙΘ./ΗΜΕΡ. ΔΗΜΟΣΙΕΥΣΗΣ
*ΕΥΡΩΠΑΪΚΟΥ ΔΙΠΛΩΜΑΤΟΣ(87):*1201175 - 15/10/2008
ΑΡΙΘ./ΗΜΕΡ. ΔΗΜΟΣΙΕΥΣΗΣ
ΕΥΡΩΠΑΪΚΗΣ ΑΙΤΗΣΗΣ *(86):*00915497.2--12/04/2000
ΔΙΚΑΙΟΥΧΟΣ *(73):*1)UNI-CHARM CO., LTD.
182, Shimobun Kinsei-cho, Kawanoe, Ehime
799-0111, ΙΑΠΩΝΙΑ
ΣΥΜΒ. ΠΡΟΤΕΡΑΙΟΤΗΤΕΣ *(30):*10594599-13/04/1999-JP
ΕΦΕΥΡΕΤΗΣ *(72):*1)KENMOCHI, Yasuhiko
2)TANAKA, Yoshinori
ΕΙΔΙΚΟΣ ΠΛΗΡΕΞΟΥΣΙΟΣ *(74):*ΑΘΑΝΑΣΙΑΔΟΥ ΜΑΡΙΑ
Κουμπάρη 2, 10674 ΑΘΗΝΑ
ΑΝΤΙΚΛΗΤΟΣ *(74):*ΠΑΠΑΚΩΝΣΤΑΝΤΙΝΟΥ ΕΛΕΝΗ
Κουμπάρη 2,10674 ΑΘΗΝΑ
ΤΙΤΛΟΣ ΕΦΕΥΡΕΣΗΣ ***(54):*****ΔΙΑΔΙΚΑΣΙΑ ΓΙΑ ΤΗ ΔΗΜΙΟΥΡΓΙΑ ΕΝΟΣ ΦΥΛΛΟΥ ΥΦΑΣΜΑΤΟΣ ΚΑΘΑΡΙΣΜΟΥ ΠΡΟΟΡΙΖΟΜΕΝΟΥ ΓΙΑ ΜΙΑ ΜΟΝΟ ΧΡΗΣΗ**

ΠΕΡΙΛΗΨΗ(57)

Κατά τη διάρκεια παραγωγής ενός εργαλείου (1) καθαρισμού ακαθαρσιών, στουπιά ακατέργαστων ινών (102) τοποθετούνται σε ένα φύλλο υφάσματος βάσης (101), και στη συνέχεια τα πλευρικά άκρα μιας δεσμίδας από στουπιά (102) καθώς και τα πλευρικά άκρα του φύλλου υφάσματος βάσης (101) καλύπτονται με μια κορδέλα (103), η οποία στη συνέχεια ενώνεται με τήξη στα πλευρικά άκρα του φύλλου υφάσματος βάσης (101).

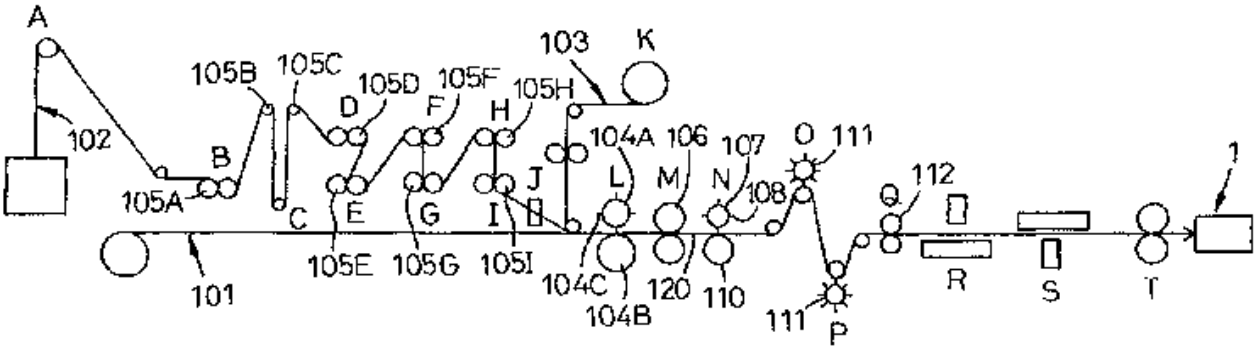

ΑΡΙΘΜΟΣ ΕΥΡ. Δ.Ε. ***(11):3067647***
ΑΡΙΘ. ΕΛΛ. ΚΑΤΑΘΕΣΗΣ *(21):*20080403533
ΗΜΕΡ. ΕΛΛ. ΚΑΤΑΘΕΣΗΣ *(22):*18/12/2008
ΑΡΙΘ./ΗΜΕΡ. ΔΗΜΟΣΙΕΥΣΗΣ
*ΕΥΡΩΠΑΪΚΟΥ ΔΙΠΛΩΜΑΤΟΣ(87):*1767129 - 22/10/2008
ΑΡΙΘ./ΗΜΕΡ. ΔΗΜΟΣΙΕΥΣΗΣ
ΕΥΡΩΠΑΪΚΗΣ ΑΙΤΗΣΗΣ *(86):*05021062.4--27/09/2005
ΔΙΚΑΙΟΥΧΟΣ *(73):*1)Nestec S.A.
Avenue Nestle 55, 1800 Vevey, ΕΛΒΕΤΙΑ
ΣΥΜΒ. ΠΡΟΤΕΡΑΙΟΤΗΤΕΣ *(30):*
ΕΦΕΥΡΕΤΗΣ *(72):*1)Jarisch, Christian
2)Denisart, Jean-Luc
3)Ryser, Antoine
4)Kern, Patrick
ΕΙΔΙΚΟΣ ΠΛΗΡΕΞΟΥΣΙΟΣ *(74):*ΑΘΑΝΑΣΙΑΔΟΥ ΜΑΡΙΑ
Κουμπάρη 2, 10674 ΑΘΗΝΑ
ΑΝΤΙΚΛΗΤΟΣ *(74):*ΠΑΠΑΚΩΝΣΤΑΝΤΙΝΟΥ ΕΛΕΝΗ
Κουμπάρη 2,10674 ΑΘΗΝΑ
ΤΙΤΛΟΣ ΕΦΕΥΡΕΣΗΣ ***(54):*****ΜΙΑ ΑΝΕΞΑΡΤΗΤΗ ΜΟΝΑΔΑ ΕΞΑΓΩΓΗΣ ΓΙΑ ΜΙΑ ΣΥΣΚΕΥΗ ΠΑΡΑΓΩΓΗΣ ΠΟΤΩΝ ΜΕ ΒΑΣΗ ΜΙΑ ΚΑΨΟΥΛΑ**

ΠΕΡΙΛΗΨΗ(57)

Μία συσκευή για την παραγωγή ενός ποτού από μία κάψουλα (24), η οποία περιλαμβάνει -μία ανεξάρτητη μονάδα εξαγωγής, η οποία παίρνει κίνηση από ένα κινητήρα και η οποία περιλαμβάνει μία πρώτη σιαγόνα και μία συνεργαζόμενη δεύτερη σιαγόνα, όπου οι σιαγόνες είναι αποστασιοποιημένες μεταξύ των, όταν η ανεξάρτητη μονάδα εξαγωγής ευρίσκεται σε ανοικτή κατάσταση, ενώ στην κλειστή κατάσταση οι σιαγόνες, περικλείουν σφιχτά ένα χώρο με μορφή κάψουλας, -ένα κινητήρα (12), ο οποίος ελέγχει τη μεταγωγή της ανεξάρτητης μονάδας εξαγωγής μεταξύ κλειστής και ανοιχτής καταστάσεως και -μία διάταξη αρθρωτών μοχλών (19), με άρθρωση γονάτου, η οποία συνδέεται λειτουργικά με τον κινητήρα (12) και με τουλάχιστον μία από τις σιαγόνες και η οποία είναι σχεδιασμένη με τρόπο τέτοιο, ώστε να μετατρέπει την κινητήρια δύναμη του κινητήρα σε δύναμη κλεισίματος, δηλ. σε δύναμη, με την οποία η πρώτη και η δεύτερη σιαγόνα προσεγγίζουν μεταξύ τους, όπου η προαναφερόμενη δύναμη αυξάνεται κατά τη διάρκεια της κίνησης του κλεισίματος.

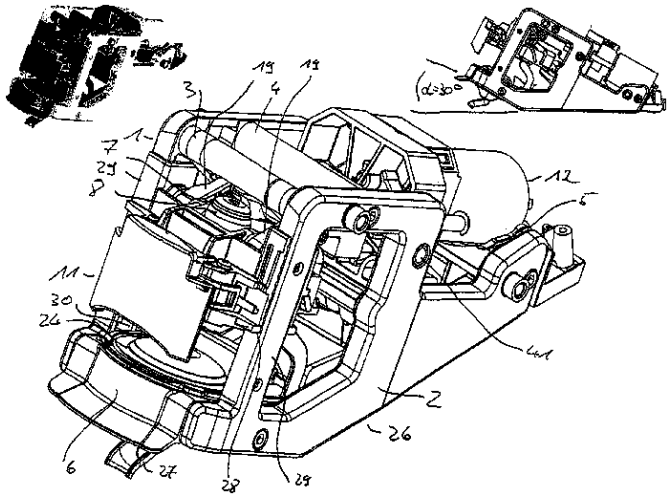

ΑΡΙΘΜΟΣ ΕΥΡ. Δ.Ε. ***(11):3067648***
ΑΡΙΘ. ΕΛΛ. ΚΑΤΑΘΕΣΗΣ *(21):*20080403534
ΗΜΕΡ. ΕΛΛ. ΚΑΤΑΘΕΣΗΣ *(22):*18/12/2008
ΑΡΙΘ./ΗΜΕΡ. ΔΗΜΟΣΙΕΥΣΗΣ
*ΕΥΡΩΠΑΪΚΟΥ ΔΙΠΛΩΜΑΤΟΣ(87):*1686849 - 08/10/2008
ΑΡΙΘ./ΗΜΕΡ. ΔΗΜΟΣΙΕΥΣΗΣ
ΕΥΡΩΠΑΪΚΗΣ ΑΙΤΗΣΗΣ *(86):*04808846.2--31/12/2004
ΔΙΚΑΙΟΥΧΟΣ *(73):*1)Koppert B.V.
Veilingweg 17, 2651 BE Berkel en Roodenrijs, ΟΛΛΑΝΔΙΑ
ΣΥΜΒ. ΠΡΟΤΕΡΑΙΟΤΗΤΕΣ *(30):*
ΕΦΕΥΡΕΤΗΣ *(72):*1)BOLCKMANS, Karel, Jozef, Florent
2)HOUTEN, Yvonne, Maria van
ΕΙΔΙΚΟΣ ΠΛΗΡΕΞΟΥΣΙΟΣ *(74):*ΑΘΑΝΑΣΙΑΔΟΥ ΜΑΡΙΑ
Κουμπάρη 2, 10674 ΑΘΗΝΑ
ΑΝΤΙΚΛΗΤΟΣ *(74):*ΠΑΠΑΚΩΝΣΤΑΝΤΙΝΟΥ ΕΛΕΝΗ
Κουμπάρη 2,10674 ΑΘΗΝΑ
ΤΙΤΛΟΣ ΕΦΕΥΡΕΣΗΣ ***(54):*****ΣΥΝΘΕΣΗ ΑΚΑΡΕΩΣ, ΧΡΗΣΗ ΕΞ ΑΥΤΗΣ, ΜΕΘΟΔΟΣ ΓΙΑ ΤΗΝ ΕΚΤΡΟΦΗ ΤΟΥ ΛΗΣΤΡΙΚΟΥ ΤΗΣ ΦΥΤΟΣΕΪΔΗΣ ΑΚΑΡΕΩΣ AMBLYSEIUS SIRKSII, ΣΥΣΤΗΜΑ ΕΚΤΡΟΦΗΣ ΓΙΑ ΤΗΝ ΕΚΤΡΟΦΗ ΤΟΥ ΕΝ ΛΟΓΩ ΑΚΑΡΕΩΣ ΦΥΤΟΣΕΪΔΗΣ ΚΑΙ ΜΕΘΟΔΟΙ ΓΙΑ ΤΟΝ ΒΙΟΛΟΓΙΚΟ ΕΛΕΓΧΟ ΖΙΖΑΝΙΩΝ ΠΑΝΩ ΣΕ ΜΙΑ ΕΣΟΔΕΙΑ**

ΠΕΡΙΛΗΨΗ(57)

Η παρούσα εφεύρεση σχετίζεται με μία νέα σύνθεση ακάρεως περιλαμβάνοντας έναν πληθυσμό του ληστρικού της φυτοσεΐδης είδους ακάρεως Amblyseius swirskii και έναν πλασματικό πληθυσμό ξενιστή, ο οποίος μπορεί να χρησιμοποιηθεί για την εκτροφή του εν λόγω ληστρικού της φυτοσεΐδης είδους ακάρεως ή για την αποδέσμευση του ληστρικού της φυτοσεΐδης είδους ακάρεως σε μία εσοδεία. Σύμφωνα με περαιτέρω απόψεις του θέματος, η εφεύρεση σχετίζεται με μία μέθοδο για την εκτροφή του ληστρικού της φυτοσεΐδης είδους ακάρεως Amblyseius swirskii, με την χρήση της σύνθεσης ακάρεως και με μία μέθοδο για τον βιολογικό έλεγχο ζιζανίων σε μία εσοδεία η οποία κάνει χρήση της σύνθεσης ακάρεως.

ΑΡΙΘΜΟΣ ΕΥΡ. Δ.Ε. ***(11):3067649***
ΑΡΙΘ. ΕΛΛ. ΚΑΤΑΘΕΣΗΣ *(21):*20080403535
ΗΜΕΡ. ΕΛΛ. ΚΑΤΑΘΕΣΗΣ *(22):*18/12/2008
ΑΡΙΘ./ΗΜΕΡ. ΔΗΜΟΣΙΕΥΣΗΣ
*ΕΥΡΩΠΑΪΚΟΥ ΔΙΠΛΩΜΑΤΟΣ(87):*1536077 - 08/10/2008
ΑΡΙΘ./ΗΜΕΡ. ΔΗΜΟΣΙΕΥΣΗΣ
ΕΥΡΩΠΑΪΚΗΣ ΑΙΤΗΣΗΣ *(86):*04105914.8--19/11/2004
ΔΙΚΑΙΟΥΧΟΣ *(73):*1)VEERHUIS BEHEER B.V.
JAN PLATSTRAAT 60,1132 HH VOLENDAM, ΟΛΛΑΝΔΙΑ
ΣΥΜΒ. ΠΡΟΤΕΡΑΙΟΤΗΤΕΣ *(30):*03104329-21/11/2003-EP
ΕΦΕΥΡΕΤΗΣ *(72):*1)Veerman, Albertus, Theodorus, Gerardus
2)Simons, Aije, Jacob
3)Bos, Bernardus, Johannes
ΕΙΔΙΚΟΣ ΠΛΗΡΕΞΟΥΣΙΟΣ *(74):*ΑΘΑΝΑΣΙΑΔΟΥ ΜΑΡΙΑ
Κουμπάρη 2, 10674 ΑΘΗΝΑ
ΑΝΤΙΚΛΗΤΟΣ *(74):*ΠΑΠΑΚΩΝΣΤΑΝΤΙΝΟΥ ΕΛΕΝΗ
Κουμπάρη 2,10674 ΑΘΗΝΑ
ΤΙΤΛΟΣ ΕΦΕΥΡΕΣΗΣ ***(54):*****ΜΕΘΟΔΟΣ ΚΑΤΑΣΚΕΥΗΣ ΚΤΙΡΙΟΥ, ΤΕΤΟΙΟ ΚΤΙΡΙΟ, ΚΑΙ ΣΤΟΙΧΕΙΟ ΤΟΙΧΩΜΑΤΟΣ ΓΙΑ ΧΡΗΣΗ ΣΕ ΑΥΤΟ**

ΠΕΡΙΛΗΨΗ(57)

Η εφεύρεση αφορά σε μία μέθοδο κατασκευής κτιρίου, που περιλαμβάνει το βήμα της παροχής ενός σκελετού γιά ένα τοίχωμα δόμησης του κτιρίου. Ο σκελετός περιλαμβάνει τουλάχιστον κατακόρυφα στοιχεία δόμησης όπως κολώνες (1) ή διαχωριστικά τοιχώματα. Τουλάχιστον ένα ελαφρύ, θερμικά μονωτικό και επιβράδυνσης της θερμότητας στοιχείο (2) τοιχώματος τοποθετείται ενδιάμεσα κάθε γειτονικού ζεύγους των εν λόγω κατακόρυφων στοιχείων δόμησης. Τα κατακόρυφα στοιχεία δόμησης καλύπτονται ώστε να προσφέρουν βασικά κλειστές επιφάνειας τοιχωμάτων. Οι επιφάνειες των τοιχωμάτων καλύπτονται με ένα στρώμα κάλυψης που έχει ιδι-ότητες έτσι ώστε να προσφέρει αντοχή σε φωτιά στο πλήρες τοίχωμα. Το στρώμα (8) κάλυψης στην εσωτερική επιφάνεια τοιχώματος μπορεί να περιλαμβάνει ένα στρώμα (11) βάσης, κονιάματος τροποποιημένου με ρητίνη, και ένα στρώμα (12) κορυφής ασβεστοκονιάματος. Ελαφρά, θερμικής μόνωσης στοιχεία (18) δαπέδου τοποθετούνται και συνδέονται εσωτερικά, και υποστηρίζονται εάν είναι αναγκαίο, και μετά από αυτά δομικό υλικό πλήρωσης, όπως σκυρόδεμα (22) χύνεται επί των στοιχείων δαπέδου ώστε να σχηματιστεί ένα δάπεδο. Η εφεύρεση επίσης περιλαμβάνει ένα κτίριο, και στοιχεία τοιχώματος και δαπέδου.

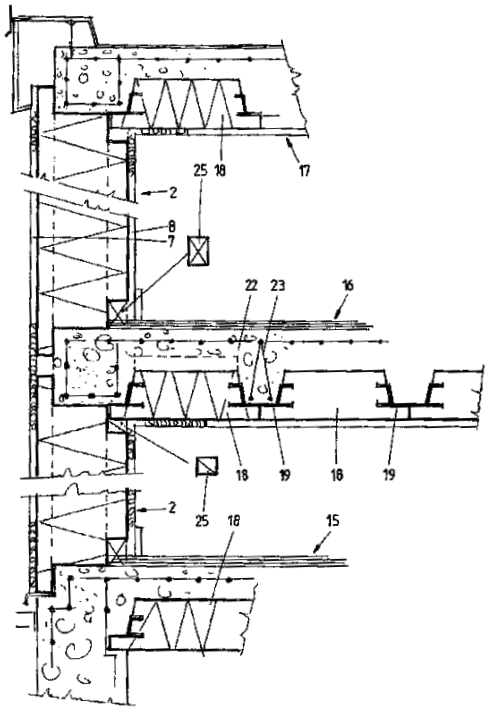

ΑΡΙΘΜΟΣ ΕΥΡ. Δ.Ε. ***(11):3067650***
ΑΡΙΘ. ΕΛΛ. ΚΑΤΑΘΕΣΗΣ *(21):*20080403536
ΗΜΕΡ. ΕΛΛ. ΚΑΤΑΘΕΣΗΣ *(22):*18/12/2008
ΑΡΙΘ./ΗΜΕΡ. ΔΗΜΟΣΙΕΥΣΗΣ
*ΕΥΡΩΠΑΪΚΟΥ ΔΙΠΛΩΜΑΤΟΣ(87):*1803841 - 15/10/2008
ΑΡΙΘ./ΗΜΕΡ. ΔΗΜΟΣΙΕΥΣΗΣ
ΕΥΡΩΠΑΪΚΗΣ ΑΙΤΗΣΗΣ *(86):*05425957.7--30/12/2005
ΔΙΚΑΙΟΥΧΟΣ *(73):*1)Mondo S.p.A.
Piazzale Edmondo Stroppiana 1, 12051 Alba Frazione Gallo (CN), ΙΤΑΛΙΑ
ΣΥΜΒ. ΠΡΟΤΕΡΑΙΟΤΗΤΕΣ *(30):*
ΕΦΕΥΡΕΤΗΣ *(72):*1)Stroppiana, Fernando
ΕΙΔΙΚΟΣ ΠΛΗΡΕΞΟΥΣΙΟΣ *(74):*ΑΘΑΝΑΣΙΑΔΟΥ ΜΑΡΙΑ
Κουμπάρη 2, 10674 ΑΘΗΝΑ
ΑΝΤΙΚΛΗΤΟΣ *(74):*ΠΑΠΑΚΩΝΣΤΑΝΤΙΝΟΥ ΕΛΕΝΗ
Κουμπάρη 2,10674 ΑΘΗΝΑ
ΤΙΤΛΟΣ ΕΦΕΥΡΕΣΗΣ ***(54):*****ΜΕΘΟΔΟΣ ΠΑΡΑΓΩΓΗΣ ΕΝΟΣ ΝΗΜΑΤΟΣ ΓΙΑ ΣΥΝΘΕΤΙΚΟ ΓΡΑΣΙΔΙ, ΚΑΙ ΔΟΜΗ ΣΥΝΘΕΤΙΚΟΥ ΓΡΑΣΙΔΙΟΥ ΠΟΥ ΠΑΡΑΓΕΤΑΙ ΜΕ ΤΗ ΧΡΗΣΗ ΕΝΟΣ ΤΕΤΟΙΟΥ ΝΗΜΑΤΟΣ**

ΠΕΡΙΛΗΨΗ(57)

Ένα νήμα (20) για την παραγωγή, σε ένα συνθετικό γρασίδι, νηματοειδών σχηματισμών (2) που αναπαράγουν το φυσικό γρασίδι το οποίο περιλαμβάνει τουλάχιστον ένα στρώμα με εμφάνιση μαρμαροειδή (Moiriert, marbre) η οποία δίδεται, για παράδειγμα, από την παρουσία λωρίδων, ριγών, ταινιών ή κοκκωδών κατατομών (20a έως 20e) έκαστη με τουλάχιστον οριακά διαφορετικό χρωματισμό.

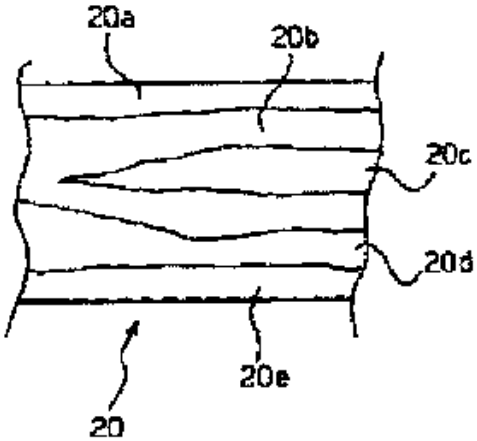

ΑΡΙΘΜΟΣ ΕΥΡ. Δ.Ε. ***(11):*****3067651**
ΑΡΙΘ. ΕΛΛ. ΚΑΤΑΘΕΣΗΣ *(21):*20080403537
ΗΜΕΡ. ΕΛΛ. ΚΑΤΑΘΕΣΗΣ *(22):*18/12/2008
ΑΡΙΘ./ΗΜΕΡ. ΔΗΜΟΣΙΕΥΣΗΣ
*ΕΥΡΩΠΑΪΚΟΥ ΔΙΠΛΩΜΑΤΟΣ(87):*1597391 - 29/10/2008
ΑΡΙΘ./ΗΜΕΡ. ΔΗΜΟΣΙΕΥΣΗΣ
ΕΥΡΩΠΑΪΚΗΣ ΑΙΤΗΣΗΣ *(86):*04712947.3--19/02/2004
ΔΙΚΑΙΟΥΧΟΣ *(73):*1)Genomic Health, Inc.
301 Penobscot Drive, Redwood City, CA 94063, ΗΝΩΜΕΝΕΣ ΠΟΛΙΤΕΙΕΣ ΤΗΣ ΑΜΕΡΙΚΗΣ
ΣΥΜΒ. ΠΡΟΤΕΡΑΙΟΤΗΤΕΣ *(30):*448991 P-20/02/2003-US
ΕΦΕΥΡΕΤΗΣ *(72):*1)SCOTT, Randal, W.
2)KIEFER, Michael, C.
3)BAKER, Joffre, B.
ΕΙΔΙΚΟΣ ΠΛΗΡΕΞΟΥΣΙΟΣ *(74):*ΡΟΥΣΣΟΥ ΑΝΝΑ
Κουμπάρη 2, 10674 ΑΘΗΝΑ
ΑΝΤΙΚΛΗΤΟΣ *(74):*ΠΑΠΑΚΩΝΣΤΑΝΤΙΝΟΥ ΕΛΕΝΗ
Κουμπάρη 2,10674 ΑΘΗΝΑ
ΤΙΤΛΟΣ ΕΦΕΥΡΕΣΗΣ ***(54):*****ΧΡΗΣΗ RNA ΕΣΩΝΙΩΝ ΣΕ ΜΕΤΡΗΣΗ ΓΟΝΙΔΙΑΚΗΣ ΕΚΦΡΑΣΗΣ**

ΠΕΡΙΛΗΨΗ(57)

Η εφεύρεση βασίζεται στην χρήση RNA εσωνίων σε παρακολούθηση γονιδιακής έκφρασης. Κατά συνέπεια, η παρούσα εφεύρεση αφορά μεθόδους χαρακτηρισμού γονιδιακής έκφρασης χρησιμοποιώντας RNA εσωνίων, η έκφραση των οποίων συσχετίζεται με την έκφραση αντίστοιχων RNA εξωνίων, και διαγνωστικές και προγνωστικές μεθόδους βασιζόμενες στα αποτελέσματα τέτοιων μελετών γονιδιακής έκφρασης.

ΑΡΙΘΜΟΣ ΕΥΡ. Δ.Ε. ***(11):*****3067652**
ΑΡΙΘ. ΕΛΛ. ΚΑΤΑΘΕΣΗΣ *(21):*20080403538
ΗΜΕΡ. ΕΛΛ. ΚΑΤΑΘΕΣΗΣ *(22):*27/11/2008
ΑΡΙΘ./ΗΜΕΡ. ΔΗΜΟΣΙΕΥΣΗΣ
*ΕΥΡΩΠΑΪΚΟΥ ΔΙΠΛΩΜΑΤΟΣ(87):*1302251 - 27/08/2008
ΑΡΙΘ./ΗΜΕΡ. ΔΗΜΟΣΙΕΥΣΗΣ
ΕΥΡΩΠΑΪΚΗΣ ΑΙΤΗΣΗΣ *(86):*02014996.9--10/07/2002
ΔΙΚΑΙΟΥΧΟΣ *(73):*1)FAVINI S.R.L.
Via Alcide De Gasperi 26,36028 ROSSANO VENETO, ΙΤΑΛΙΑ
ΣΥΜΒ. ΠΡΟΤΕΡΑΙΟΤΗΤΕΣ *(30):*TV20010097-16/07/2001-IT
ΕΦΕΥΡΕΤΗΣ *(72):*1)Nicolucci, Clemente
ΕΙΔΙΚΟΣ ΠΛΗΡΕΞΟΥΣΙΟΣ *(74):*ΚΙΟΡΤΣΗ ΧΡΙΣΤΙΝΑ
Σόλωνος 136, 10677 ΑΘΗΝΑ
ΑΝΤΙΚΛΗΤΟΣ *(74):*ΚΙΟΡΤΣΗ ΧΡΙΣΤΙΝΑ
Σόλωνος 136,10677 ΑΘΗΝΑ
ΤΙΤΛΟΣ ΕΦΕΥΡΕΣΗΣ ***(54):*****ΜΕΘΟΔΟΣ ΔΙΑ ΤΗΝ ΠΑΡΑΓΩΓΗ ΕΝΟΣ ΦΥΤΙΚΟΥ ΑΛΕΥΡΟΥ ΜΕ ΧΡΗΣΙΜΟΠΟΙΗΣΗ ΥΠΟΛΕΙΜΜΑΤΩΝ ΚΑΤΕΡΓΑΣΙΩΝ ΓΕΩΡΓΙΚΩΝ ΒΙΟΜΗΧΑΝΙΩΝ ΚΑΙ ΜΕΘΟΔΟΣ ΔΙΑ ΤΗΝ ΠΑΡΑΓΩΓΗ ΧΑΡΤΙΩΝ ΚΑΙ ΧΑΡΤΟΝΙΩΝ ΜΕ ΧΡΗΣΙΜΟΠΟΙΗΣΗ ΤΟΥ ΑΝΑΦΕΡΘΕΝΤΟΣ ΑΛΕΥΡΟΥ**

ΠΕΡΙΛΗΨΗ(57)

Μια μέθοδος δια την παραγωγή ενός φυτικού αλεύρου δια την παραγωγή χαρτιών και χαρτονιών, που έχουν ιδιαίτερα χαρακτηριστικά αφής, οπτικά και οσφραντικά, με χρησιμοποίηση υπολειμμάτων επεξεργασίας γεωργικών βιομηχανιών, και ειδικότερα κελυφών, κουκουτσιών και φλουδών . Η μέθοδος περιλαμβάνει μια βαθμίδα αλέσεως των απομενόντων κελυφών, κουκουτσιών και φλοιών με ξηρό υπόλειμμα μεγαλύτερο του 85 τοις εκατό κατά βάρος, που γίνεται χωρίς να υποστούν βλάβη ή θραύση τα κυτταρικά τοιχώματα του φυτικούυλικού που αποτελεί την πρώτη ύλη, ενδεχομένως προηγουμένης μιας βαθμίδος ξηράνσεως υπό ελεγχομένη θερμοκρασία, ούτως ώστε η θερμοκρασία του φυτικού υλικού να μην υπερβαίνει τους 90 βαθμούς Κελσίου . Η μέθοδος παραγωγής χαρτιού και χαρτονιών περιλαμβάνει τις βαθμίδες υποβολής του αλεύρου σε μια βαθμίδα κοσκινίσεως η οποία επιτρέπει να πάρουμε ένα άλευρο, το οποίον αποτελείται από τεμαχίδια με μέση διάμετρο 1 έως 40 μικρομέτρα, και μια επιπλέον βαθμίδα αναμίξεως του αλεσθέντος και κοσκινισθέντοςαλεύρου με υδατική διασπορά κυτταρινικών ινών .

ΑΡΙΘΜΟΣ ΕΥΡ. Δ.Ε. ***(11):3067653***
ΑΡΙΘ. ΕΛΛ. ΚΑΤΑΘΕΣΗΣ *(21):*20080403539
ΗΜΕΡ. ΕΛΛ. ΚΑΤΑΘΕΣΗΣ *(22):*19/12/2008
ΑΡΙΘ./ΗΜΕΡ. ΔΗΜΟΣΙΕΥΣΗΣ
*ΕΥΡΩΠΑΪΚΟΥ ΔΙΠΛΩΜΑΤΟΣ(87):*1439678 - 12/11/2008
ΑΡΙΘ./ΗΜΕΡ. ΔΗΜΟΣΙΕΥΣΗΣ
ΕΥΡΩΠΑΪΚΗΣ ΑΙΤΗΣΗΣ *(86):*04009384.1--24/09/1993
ΔΙΚΑΙΟΥΧΟΣ *(73):*1)Panasonic Corporation
1006, Oaza Kadoma, Kadoma-shi Osaka 571-8501, ΙΑΠΩΝΙΑ
ΣΥΜΒ. ΠΡΟΤΕΡΑΙΟΤΗΤΕΣ *(30):*25607092-25/09/1992-JP
6646193-25/03/1993-JP
13298493-10/05/1993-JP
ΕΦΕΥΡΕΤΗΣ *(72):*1)Oshima, Mitsuaki
ΕΙΔΙΚΟΣ ΠΛΗΡΕΞΟΥΣΙΟΣ *(74):*ΚΙΛΙΜΙΡΗΣ ΚΩΝΣΤΑΝΤΙΝΟΣ
Χατζηγιάννη Μέξη 7, 11528 ΑΘΗΝΑ
ΑΝΤΙΚΛΗΤΟΣ *(74):*ΚΙΛΙΜΙΡΗΣ ΚΩΝΣΤΑΝΤΙΝΟΣ
Χατζηγιάννη Μέξη 7,115 28 ΑΘΗΝΑ
ΤΙΤΛΟΣ ΕΦΕΥΡΕΣΗΣ ***(54):*****ΠΟΛΥΚΑΝΑΛΙΚΗ ΜΕΤΑΔΟΣΗ ΜΕ ΜΕΤΑΒΛΗΤΟ ΔΙΑΣΤΗΜΑ ΔΙΑΦΥΛΑΞΗΣ**

ΠΕΡΙΛΗΨΗ(57)

Ενα σύστημα επικοινωνίας, βασιζόμενο σε ένα σύστημα QFDM χρησιμοποιείται για την μετάδοση δεδομένων ενός πλήθους από υπό-κανάλια, όπου τα υπό-κανάλια διαφοροποιούνται αλλάζοντας το μήκος της σχισμής του χρόνου διαφύλαξης ή ενός διαστήματος ενός φέροντος σήματος μιας χρονικής σχισμής της μετάδοσης συμβόλου .

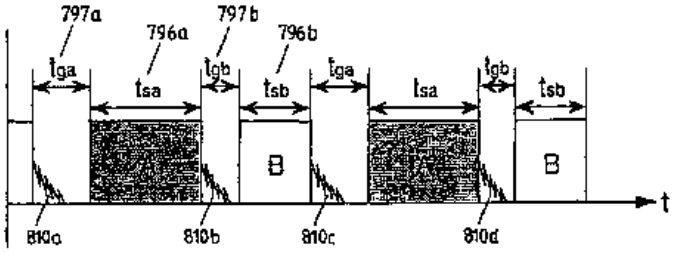

ΑΡΙΘΜΟΣ ΕΥΡ. Δ.Ε. ***(11):3067654***
ΑΡΙΘ. ΕΛΛ. ΚΑΤΑΘΕΣΗΣ *(21):*20080403540
ΗΜΕΡ. ΕΛΛ. ΚΑΤΑΘΕΣΗΣ *(22):*19/12/2008
ΑΡΙΘ./ΗΜΕΡ. ΔΗΜΟΣΙΕΥΣΗΣ
*ΕΥΡΩΠΑΪΚΟΥ ΔΙΠΛΩΜΑΤΟΣ(87):*1474067 - 29/10/2008
ΑΡΙΘ./ΗΜΕΡ. ΔΗΜΟΣΙΕΥΣΗΣ
ΕΥΡΩΠΑΪΚΗΣ ΑΙΤΗΣΗΣ *(86):*02735755.7--07/06/2002
ΔΙΚΑΙΟΥΧΟΣ *(73):*1)Pfizer Products Inc.
Eastern Point Road, Groton, CT 06340, ΗΝΩΜΕΝΕΣ ΠΟΛΙΤΕΙΕΣ ΤΗΣ ΑΜΕΡΙΚΗΣ
ΣΥΜΒ. ΠΡΟΤΕΡΑΙΟΤΗΤΕΣ *(30):*302636 P-02/07/2001-US
ΕΦΕΥΡΕΤΗΣ *(72):*1)KEICH, Robin Lee
2)SABBADINI, Lisa Grace
ΕΙΔΙΚΟΣ ΠΛΗΡΕΞΟΥΣΙΟΣ *(74):*ΚΙΛΙΜΙΡΗΣ ΚΩΝΣΤΑΝΤΙΝΟΣ
Χατζηγιάννη Μέξη 7, 11528 ΑΘΗΝΑ
ΑΝΤΙΚΛΗΤΟΣ *(74):*ΚΙΛΙΜΙΡΗΣ ΚΩΝΣΤΑΝΤΙΝΟΣ
Χατζηγιάννη Μέξη 7,115 28 ΑΘΗΝΑ
ΤΙΤΛΟΣ ΕΦΕΥΡΕΣΗΣ ***(54):*****ΕΜΒΟΛΙΑΣΜΟΣ ΣΕ ΜΙΑ ΔΟΣΗ ΜΕ MYCOPLASMA HYOPNEUMANIAE**

ΠΕΡΙΛΗΨΗ(57)

Η παρούσα εφεύρεση σχετίζεται με μεθόδους για θεραπεία ή πρόληψη μιας ασθένειας ή διαταραχής σε ένα ζώο που προκαλείται από μόλυνση με Mycoplasma hyopneumoiae (M. hyo) με την χορήγηση στο ζώο ηλικίας περίπου τριών(3) έως δέκα (10) ημερών, μιας μόνο δόσης αποτελεσματικής ποσότητας ενός M. hyo εμβολίου. Το M. hyo εμβόλιο μπορεί να είναι ένα ολόκληρο ή μερικό κυτταρικό απενεργοποιημένο ή τροποποιημένο ζωντανό παρασκεύασμα, ή ένα νουκλεϊνικό οξύ ή DNA εμβόλιο. Το M. hyo εμβόλιο που χορηγείταισύμφωνα με την παρούσα εφεύρεση μπορεί να έχει συντεθεί ή να παραχθεί με ανασυνδυασμό..

ΑΡΙΘΜΟΣ ΕΥΡ. Δ.Ε. ***(11):3067655***
ΑΡΙΘ. ΕΛΛ. ΚΑΤΑΘΕΣΗΣ *(21):*20080403541
ΗΜΕΡ. ΕΛΛ. ΚΑΤΑΘΕΣΗΣ *(22):*19/12/2008
ΑΡΙΘ./ΗΜΕΡ. ΔΗΜΟΣΙΕΥΣΗΣ
*ΕΥΡΩΠΑΪΚΟΥ ΔΙΠΛΩΜΑΤΟΣ(87):*1646378 - 05/11/2008
ΑΡΙΘ./ΗΜΕΡ. ΔΗΜΟΣΙΕΥΣΗΣ
ΕΥΡΩΠΑΪΚΗΣ ΑΙΤΗΣΗΣ *(86):*04739316.0--21/05/2004
ΔΙΚΑΙΟΥΧΟΣ *(73):*1)POLICHEM S.A.
Val Fleuri 50, Luxembourg,
ΛΟΥΞΕΜΒΟΥΡΓΟ
ΣΥΜΒ. ΠΡΟΤΕΡΑΙΟΤΗΤΕΣ *(30):*03077314-22/07/2003-EP
ΕΦΕΥΡΕΤΗΣ *(72):*1)MAILLAND, Federico
ΕΙΔΙΚΟΣ ΠΛΗΡΕΞΟΥΣΙΟΣ *(74):*ΚΙΛΙΜΙΡΗΣ ΚΩΝΣΤΑΝΤΙΝΟΣ
Χατζηγιάννη Μέξη 7, 11528 ΑΘΗΝΑ
ΑΝΤΙΚΛΗΤΟΣ *(74):*ΚΙΛΙΜΙΡΗΣ ΚΩΝΣΤΑΝΤΙΝΟΣ
Χατζηγιάννη Μέξη 7,115 28 ΑΘΗΝΑ
ΤΙΤΛΟΣ ΕΦΕΥΡΕΣΗΣ ***(54):*****ΦΑΡΜΑΚΕΥΤΙΚΕΣ ΣΥΝΘΕΣΕΙΣ ΠΟΥ ΠΕΡΙΛΑΜΒΑΝΟΥΝ ΑΣΚΟΡΒΙΚΟ ΟΞΥ ΓΙΑ ΤΗ ΘΕΡΑΠΕΙΑ ΜΥΚΗΤΟΕΙΔΩΝ ΥΠΕΡΜΟΛΥΝΣΕΩΝ ΚΑΙ ΜΥΚΗΤΟΕΙΔΩΝ ΕΠΑΝΕΜΦΑΝΙΣΕΩΝ**

ΠΕΡΙΛΗΨΗ(57)

Η παρούσα εφεύρεση απευθύνεται σε συνθέσεις που περιέχουν ασκορβικό οξύ ή ένα φυσιολογικώς αποδεκτό άλας αυτού για την παρασκευή μιας φαρμακοτεχνικής μορφής χρήσιμης για την πρόληψη επανεμφανίσεων μυκητοειδών μολύνσεων ή μυκητοειδών υπερμολύνσεων σεασθενείς που βρίσκονται σε κίνδυνο.

ΑΡΙΘΜΟΣ ΕΥΡ. Δ.Ε. ***(11):3067656***
ΑΡΙΘ. ΕΛΛ. ΚΑΤΑΘΕΣΗΣ *(21):*20080403542
ΗΜΕΡ. ΕΛΛ. ΚΑΤΑΘΕΣΗΣ *(22):*19/12/2008
ΑΡΙΘ./ΗΜΕΡ. ΔΗΜΟΣΙΕΥΣΗΣ
*ΕΥΡΩΠΑΪΚΟΥ ΔΙΠΛΩΜΑΤΟΣ(87):*1159968 - 29/10/2008
ΑΡΙΘ./ΗΜΕΡ. ΔΗΜΟΣΙΕΥΣΗΣ
ΕΥΡΩΠΑΪΚΗΣ ΑΙΤΗΣΗΣ *(86):*00420113.3--30/05/2000
ΔΙΚΑΙΟΥΧΟΣ *(73):*1)Mahidol University
198/2 Trok Wat Saowakon, Bang Yi Khan -
Bangkok-Noi, Bangkok 10700, ΤΑΫΛΑΝΔΗ
ΣΥΜΒ. ΠΡΟΤΕΡΑΙΟΤΗΤΕΣ *(30):*
ΕΦΕΥΡΕΤΗΣ *(72):*1)Bhamarapravat, Nath
2)Yoksan, Sutee
ΕΙΔΙΚΟΣ ΠΛΗΡΕΞΟΥΣΙΟΣ *(74):*ΚΙΛΙΜΙΡΗΣ ΚΩΝΣΤΑΝΤΙΝΟΣ
Χατζηγιάννη Μέξη 7, 11528 ΑΘΗΝΑ
ΑΝΤΙΚΛΗΤΟΣ *(74):*ΚΙΛΙΜΙΡΗΣ ΚΩΝΣΤΑΝΤΙΝΟΣ
Χατζηγιάννη Μέξη 7,115 28 ΑΘΗΝΑ
ΤΙΤΛΟΣ ΕΦΕΥΡΕΣΗΣ ***(54):*****ΕΞΑΣΘΕΝΗΜΕΝΑ ΣΤΕΛΕΧΗ ΤΟΥ ΙΟΥ ΤΟΥ ΔΑΓΓΕΙΟΥ ΠΥΡΕΤΟΥ ΚΑΙ Η ΧΡΗΣΗ ΤΟΥΣ ΣΕ ΜΙΑ ΣΥΝΘΕΣΗ ΕΜΒΟΛΙΟΥ**

ΠΕΡΙΛΗΨΗ(57)

Η εφεύρεση έχει ως αντικείμενο εξασθενημένα στελέχη του ιού του δάγγειου πυρετού, τα οποία αποτελούν το αντικείμενο καταθέσεων που πραγματοποιήθηκαν στην CNCM του ιστιτούτου Pasteur του Παρισιού με αναφορές I-2480, I-2481, I-2482 και I-2483, καθώς και μια σύνθεση εμβολίου η οποία περιέχει ένα τουλάχιστον από αυτά τα στελέχη. Συγκεκριμένα, η εφεύρεση έχει ως αντικείμενο μια σύνθεση τετραδύναμου εμβολίου εναντίον του δάγγειου πυρετού, που προορίζεται για χορήγηση σε 2 δόσεις.

ΑΡΙΘΜΟΣ ΕΥΡ. Δ.Ε. ***(11):3067657***
ΑΡΙΘ. ΕΛΛ. ΚΑΤΑΘΕΣΗΣ *(21):*20080403543
ΗΜΕΡ. ΕΛΛ. ΚΑΤΑΘΕΣΗΣ *(22):*19/12/2008
ΑΡΙΘ./ΗΜΕΡ. ΔΗΜΟΣΙΕΥΣΗΣ
*ΕΥΡΩΠΑΪΚΟΥ ΔΙΠΛΩΜΑΤΟΣ(87):*1576951 - 01/10/2008
ΑΡΙΘ./ΗΜΕΡ. ΔΗΜΟΣΙΕΥΣΗΣ
ΕΥΡΩΠΑΪΚΗΣ ΑΙΤΗΣΗΣ *(86):*03767381.1--22/12/2003
ΔΙΚΑΙΟΥΧΟΣ *(73):*1)CENTRO DE INGENIERIA GENETICA Y BIOTECNOLOGIA (CIGB)
Avenida 31 entre 158 y 190, Cubanacan Playa, Ciudad de la Habana 10600, ΚΟΥΒΑ
ΣΥΜΒ. ΠΡΟΤΕΡΑΙΟΤΗΤΕΣ *(30):*2336-27/12/2002-CU
ΕΦΕΥΡΕΤΗΣ *(72):*1)MARRERO MIRAGAYA, Maria, Acelia
2)AGUILERA BARRETO, Ana
3)GONZALEZ CHAVEZ, Lisette
4)MARTINEZ DIAZ, Eduardo
5)TORREZ CABRERA, Beatriz
6)COSME DIAZ, Carelia
7)SARMIENTO MAYEA, Milesa, Y.,
8)HERNANDEZ MARRERO, Luciano,
9)TAMARGO SANTOS, Beatriz
ΕΙΔΙΚΟΣ ΠΛΗΡΕΞΟΥΣΙΟΣ *(74):*ΚΙΛΙΜΙΡΗΣ ΚΩΝΣΤΑΝΤΙΝΟΣ
Χατζηγιάννη Μέξη 7, 11528 ΑΘΗΝΑ
ΑΝΤΙΚΛΗΤΟΣ *(74):*ΚΙΛΙΜΙΡΗΣ ΚΩΝΣΤΑΝΤΙΝΟΣ
Χατζηγιάννη Μέξη 7,115 28 ΑΘΗΝΑ
ΤΙΤΛΟΣ ΕΦΕΥΡΕΣΗΣ ***(54):ΦΑΡΜΑΚΟΤΕΧΝΙΚΕΣ ΜΟΡΦΕΣ ΓΙΑ ΤΗΝ ΠΡΩΚΤΙΚΗ ΧΟΡΗΓΗΣΗ ΘΡΟΜΒΟΛΥΤΙΚΩΣ-ΔΡΑΣΤΙΚΩΝ ΠΑΡΑΓΟΝΤΩΝ***

ΠΕΡΙΛΗΨΗ(57)
Φαρμακευτικές φαρμακοτεχνικές μορφές σε μορφή υπόθετου που περιέχουν θρομβολυτικούς παράγοντες, που είναι ικανές να διεισδύουν στον πρωκτικό βλεννογόνο για τη θεραπεία οξειών αιμορροϊδικών ασθενειών ή και ασθενειών θρομβοτικής προέλευσης

ΑΡΙΘΜΟΣ ΕΥΡ. Δ.Ε. ***(11):3067658***
ΑΡΙΘ. ΕΛΛ. ΚΑΤΑΘΕΣΗΣ *(21):*20080403544
ΗΜΕΡ. ΕΛΛ. ΚΑΤΑΘΕΣΗΣ *(22):*19/12/2008
ΑΡΙΘ./ΗΜΕΡ. ΔΗΜΟΣΙΕΥΣΗΣ
*ΕΥΡΩΠΑΪΚΟΥ ΔΙΠΛΩΜΑΤΟΣ(87):*1701641 - 24/09/2008
ΑΡΙΘ./ΗΜΕΡ. ΔΗΜΟΣΙΕΥΣΗΣ
ΕΥΡΩΠΑΪΚΗΣ ΑΙΤΗΣΗΣ *(86):*04806821.7--26/11/2004
ΔΙΚΑΙΟΥΧΟΣ *(73):*1)Di Francesco, Lucia
Via Monti Lepini 8a, I-00016 Monterotondo, ΙΤΑΛΙΑ
ΣΥΜΒ. ΠΡΟΤΕΡΑΙΟΤΗΤΕΣ *(30):*RM20030606-30/12/2003-IT
ΕΦΕΥΡΕΤΗΣ *(72):*1)MARCANTONI, Sergio
ΕΙΔΙΚΟΣ ΠΛΗΡΕΞΟΥΣΙΟΣ *(74):*ΚΙΛΙΜΙΡΗΣ ΚΩΝΣΤΑΝΤΙΝΟΣ
Χατζηγιάννη Μέξη 7, 11528 ΑΘΗΝΑ
ΑΝΤΙΚΛΗΤΟΣ *(74):*ΚΙΛΙΜΙΡΗΣ ΚΩΝΣΤΑΝΤΙΝΟΣ
Χατζηγιάννη Μέξη 7,115 28 ΑΘΗΝΑ
ΤΙΤΛΟΣ ΕΦΕΥΡΕΣΗΣ ***(54):ΜΗΧΑΝΙΣΜΟΣ ΑΥΤΑΣΦΑΛΙΣΗΣ ΜΕ ΠΛΕΥΡΙΚΟΥΣ ΟΔΗΓΟΥΣ, ΧΡΗΣΙΜΟΠΟΙΟΥΜΕΝΟΣ ΣΕ ΚΟΥΡΤΙΝΕΣ***

ΠΕΡΙΛΗΨΗ(57)
Ένας μηχανισμός για άνοιγμα ή κλείσιμο μιας κουρτίνας που εμπεριέχει πλευρικούς οδηγούς (1,1') στων οποίων τα ανώτερα άκρα είναι σταθεροποιημένο ένα ανώτερο στοιχείο κουτιού (2,4), και εμπεριέχει επίσης μία ρίγα-λαβή (3,4) που μπορεί να γλιστρήσει κατά μήκος αυτών των οδηγών, ανάμεσα σε μία αρχική ανοιχτή θέση και μία τελική κλειστή θέση. Το πτυχωτό ύφασμα (11) της κουρτίνας εκτείνεται ανάμεσα στην ρίγα- λαβή (3,4) και το ανώτερο στοιχείο κουτιού (2,4). Ένα σύστημα τροχαλιών (13,14), στερεωμένο μέσα στη ρίγα-μπάρα, χρησιμοποιείται για να οδηγήσει νήματα που εκτείνονται από ένα μηχανισμό ακινητοποίησης νημάτων (15), που βρίσκεται στα κατώτερα άκρα των πλευρικών οδηγών (1,1΄), μέχρι τα σημεία στερέωσης (16) που κατά προτίμηση αποτελούνται από ελαστικά μέσα που χρησιμοποιούνται για να αντισταθμίσουν την επιμήκυνση των νημάτων. Για να ανυψωθεί η κουρτίνα μέχρι ένα συγκεκριμένο σημείο, ο χρήστης πρέπει μόνο να ενεργήσει πάνω στη ρίγα-λαβή και να την απελευθερώσει στην επιθυμητή θέση.

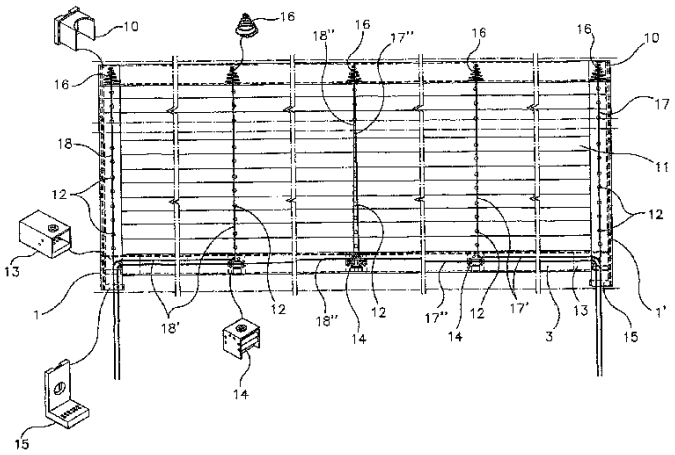

ΑΡΙΘΜΟΣ ΕΥΡ. Δ.Ε. ***(11):3067659***
ΑΡΙΘ. ΕΛΛ. ΚΑΤΑΘΕΣΗΣ *(21):*20080403545
ΗΜΕΡ. ΕΛΛ. ΚΑΤΑΘΕΣΗΣ *(22):*19/12/2008
ΑΡΙΘ./ΗΜΕΡ. ΔΗΜΟΣΙΕΥΣΗΣ
*ΕΥΡΩΠΑΪΚΟΥ ΔΙΠΛΩΜΑΤΟΣ(87):*1833842 - 08/10/2008
ΑΡΙΘ./ΗΜΕΡ. ΔΗΜΟΣΙΕΥΣΗΣ
ΕΥΡΩΠΑΪΚΗΣ ΑΙΤΗΣΗΣ *(86):*06717699.0--05/01/2006
ΔΙΚΑΙΟΥΧΟΣ *(73):*1)TELIK, INC.
3165 Porter Dr., Palo Alto, CA 94304,
ΗΝΩΜΕΝΕΣ ΠΟΛΙΤΕΙΕΣ ΤΗΣ ΑΜΕΡΙΚΗΣ
ΣΥΜΒ. ΠΡΟΤΕΡΑΙΟΤΗΤΕΣ *(30):*641932 P-06/01/2005-US
ΕΦΕΥΡΕΤΗΣ *(72):*1)SCHOW, Steven R.
2)AURRECOECHEA, Natalia
ΕΙΔΙΚΟΣ ΠΛΗΡΕΞΟΥΣΙΟΣ *(74):*ΠΑΠΑ ΕΥΑΓΓΕΛΙΑ
Πανεπιστημίου 64, 10677 ΑΘΗΝΑ
ΑΝΤΙΚΛΗΤΟΣ *(74):*ΠΑΠΑ ΕΥΑΓΓΕΛΙΑ
Πανεπιστημίου 64,10677 ΑΘΗΝΑ
ΤΙΤΛΟΣ ΕΦΕΥΡΕΣΗΣ ***(54):ΣΟΥΛΦΟΝΕΣ ΤΡΙΠΕΠΤΙΔΙΩΝ ΚΑΙ ΤΕΤΡΑΠΕΠΤΙΔΙΩΝ***

ΠΕΡΙΛΗΨΗ(57)

Σουλφόνες τριπεπτιδίων και τετραπεπτιδίων, φαρμακευτικές συνθέσεις που τις περιέχουν, η φαρμακευτική τους χρήση και π παρασκευή τους. Οι ενώσεις είναι χρήσιμες για να ενδυναμώσουν τις κυτταροτοξικές επιδράσεις χημειοθεραπευτικών παραγόντων σε κύτταρα όγκου, επιλεκτικά να χρησιμοποιήσουν κυτταροτοξικότητα σε κύτταρα όγκου, να αυξήσουν την παραγωγή προγόνων κοκκιοκυττάρων-μακροφάγων (SAA) σε κύτταρα μυελού των οστών, να διεγείρουν την διαφοροποίηση μυελού των οστών, να μετριάσουν τις καταστρεπτικές για τον μυελό των οστών επιδράσεις χημειοθεραπευτικών παραγόντων και να τροποποιήσουν την αιματοποίηση στον μυελό των οστών.

ΑΡΙΘΜΟΣ ΕΥΡ. Δ.Ε. ***(11):3067660***
ΑΡΙΘ. ΕΛΛ. ΚΑΤΑΘΕΣΗΣ *(21):*20080403546
ΗΜΕΡ. ΕΛΛ. ΚΑΤΑΘΕΣΗΣ *(22):*19/12/2008
ΑΡΙΘ./ΗΜΕΡ. ΔΗΜΟΣΙΕΥΣΗΣ
*ΕΥΡΩΠΑΪΚΟΥ ΔΙΠΛΩΜΑΤΟΣ(87):*1833978 - 08/10/2008
ΑΡΙΘ./ΗΜΕΡ. ΔΗΜΟΣΙΕΥΣΗΣ
ΕΥΡΩΠΑΪΚΗΣ ΑΙΤΗΣΗΣ *(86):*06717426.8--04/01/2006
ΔΙΚΑΙΟΥΧΟΣ *(73):*1)TELIK, INC.
3165 Porter Dr., Palo Alto, CA 94304,
ΗΝΩΜΕΝΕΣ ΠΟΛΙΤΕΙΕΣ ΤΗΣ ΑΜΕΡΙΚΗΣ
ΣΥΜΒ. ΠΡΟΤΕΡΑΙΟΤΗΤΕΣ *(30):*641932 P-06/01/2005-US
ΕΦΕΥΡΕΤΗΣ *(72):*1)AURRECOECHEA, Natalia
2)KELSON, Andrew, B.
3)MACSATA, Robert, W.
4)ROBINSON, Louise
5)SANCHEZ, Anthony, J.
6)SANTIAGO, Nicholas, M.
7)SCHOW, Steven, R.
8)SIMON, Reyna, J.
ΕΙΔΙΚΟΣ ΠΛΗΡΕΞΟΥΣΙΟΣ *(74):*ΠΑΠΑ ΕΥΑΓΓΕΛΙΑ
Πανεπιστημίου 64, 10677 ΑΘΗΝΑ
ΑΝΤΙΚΛΗΤΟΣ *(74):*ΠΑΠΑ ΕΥΑΓΓΕΛΙΑ
Πανεπιστημίου 64,10677 ΑΘΗΝΑ
ΤΙΤΛΟΣ ΕΦΕΥΡΕΣΗΣ ***(54):ΘΕΙΟΑΙΘΕΡΕΣ ΤΡΙΠΕΠΤΙΔΙΩΝ ΚΑΙ ΤΕΤΡΑΠΕΠΤΙΔΙΩΝ***

ΠΕΡΙΛΗΨΗ(57)

Η εφεύρεση παρέχει 3,11b-cis-διυδροτετραβεναζίνη για χρήση στην ανάσχεση ή την επιβράδυνση σε ασθενή της εξέλιξης ενός ή περισσοτέρων συμπτωμάτων της νόσου Huntington, και ειδικότερα της εξέλιξης ενός συμπτώματος που επιλέγεται από ακούσιες κινήσεις, όπως ακούσια χορεία, τρόμο και συσπάσεις, και επιδείνωση της βάδισης.

ΑΡΙΘΜΟΣ ΕΥΡ. Δ.Ε. ***(11):3067661***
ΑΡΙΘ. ΕΛΛ. ΚΑΤΑΘΕΣΗΣ *(21):*20080403547
ΗΜΕΡ. ΕΛΛ. ΚΑΤΑΘΕΣΗΣ *(22):*19/12/2008
ΑΡΙΘ./ΗΜΕΡ. ΔΗΜΟΣΙΕΥΣΗΣ
*ΕΥΡΩΠΑΪΚΟΥ ΔΙΠΛΩΜΑΤΟΣ(87):*1885363 - 01/10/2008
ΑΡΙΘ./ΗΜΕΡ. ΔΗΜΟΣΙΕΥΣΗΣ
ΕΥΡΩΠΑΪΚΗΣ ΑΙΤΗΣΗΣ *(86):*06764942.6--13/07/2006
ΔΙΚΑΙΟΥΧΟΣ *(73):*1)Cambridge Laboratories (Ireland) Limited
Alexander House The Sweepstakes
Ballsbridge, Dublin 4, ΙΡΛΑΝΔΙΑ
ΣΥΜΒ. ΠΡΟΤΕΡΑΙΟΤΗΤΕΣ *(30):*0514501-14/07/2005-GB
ΕΦΕΥΡΕΤΗΣ *(72):*1)TRIDGETT, Robert,
2)FILLOUX, T.,
ΕΙΔΙΚΟΣ ΠΛΗΡΕΞΟΥΣΙΟΣ *(74):*ΠΑΠΑ ΕΥΑΓΓΕΛΙΑ
Πανεπιστημίου 64, 10677 ΑΘΗΝΑ
ΑΝΤΙΚΛΗΤΟΣ *(74):*ΠΑΠΑ ΕΥΑΓΓΕΛΙΑ
Πανεπιστημίου 64,10677 ΑΘΗΝΑ
ΤΙΤΛΟΣ ΕΦΕΥΡΕΣΗΣ ***(54):*****ΧΡΗΣΗ 3,11 B-CIS-ΔΙΥΔΡΟΤΕΤΡΑΒΕ-ΝΑΖΙΝΗΣ ΓΙΑ ΤΗΝ ΑΝΤΙΜΕΤΩΠΙΣΗ ΤΩΝ ΣΥΜΠΤΩΜΑΤΩΝ ΤΗΣ ΝΟΣΟΥ HUNTINGTON**

ΠΕΡΙΛΗΨΗ(57)

Η εφεύρεση παρέχει 3,11b-cis-διυδροτετραβεναζίνη για χρήση στην ανάσχεση ή την επιβράδυνση σε ασθενή της εξέλιξης ενός ή περισσοτέρων συμπτωμάτων της νόσου Huntington, και ειδικότερα της εξέλιξης ενός συμπτώματος που επιλέγεται από ακούσιες κινήσεις, όπως ακούσια χορεία, τρόμο και συσπάσεις, και επιδείνωση της βάδισης.

ΑΡΙΘΜΟΣ ΕΥΡ. Δ.Ε. ***(11):3067662***
ΑΡΙΘ. ΕΛΛ. ΚΑΤΑΘΕΣΗΣ *(21):*20080403548
ΗΜΕΡ. ΕΛΛ. ΚΑΤΑΘΕΣΗΣ *(22):*17/12/2008
ΑΡΙΘ./ΗΜΕΡ. ΔΗΜΟΣΙΕΥΣΗΣ
*ΕΥΡΩΠΑΪΚΟΥ ΔΙΠΛΩΜΑΤΟΣ(87):*1325910 - 17/09/2008
ΑΡΙΘ./ΗΜΕΡ. ΔΗΜΟΣΙΕΥΣΗΣ
ΕΥΡΩΠΑΪΚΗΣ ΑΙΤΗΣΗΣ *(86):*01974717.9--05/10/2001
ΔΙΚΑΙΟΥΧΟΣ *(73):*1)Mitsubishi Tanabe Pharma Corporation
2-10, Dosho-machi 3-chome, Chuo-ku Osaka-shi Osaka 541-8505, ΙΑΠΩΝΙΑ
ΣΥΜΒ. ΠΡΟΤΕΡΑΙΟΤΗΤΕΣ *(30):*2000308528-06/10/2000-JP
2000312562-12/10/2000-JP
2001099251-30/03/2001-JP
ΕΦΕΥΡΕΤΗΣ *(72):*1)YASUDA, Kosuke
2)MORIMOTO, Hiroshi
3)KAWANAMI, Saburo
4)HIKOTA, Masataka
5)MATSUMOTO, Takeshi
6)ARAKAWA, Kenji
ΕΙΔΙΚΟΣ ΠΛΗΡΕΞΟΥΣΙΟΣ *(74):*ΜΠΑΝΤΕΚΑ ΙΩΑΝΝΑ
Ασκληπιού 6-8, 10680 ΑΘΗΝΑ
ΑΝΤΙΚΛΗΤΟΣ *(74):*ΜΑΡΟΥΛΗΣ ΠΡΑΞΙΤΕΛΗΣ
Εφέσσου 15,17121 ΝΕΑ ΣΜΥΡΝΗ (ΑΤΤΙΚΗΣ)
ΤΙΤΛΟΣ ΕΦΕΥΡΕΣΗΣ ***(54):*****ΕΝΩΣΕΙΣ ΑΛΕΙΦΑΤΙΚΟΥ ΑΖΩΤΟΥ-ΧΟΥ ΠΕΝΤΑΜΕΛΟΥΣ ΔΑΚΤΥΛΙΟΥ**

ΠΕΡΙΛΗΨΗ(57)

Η παρούσα εφεύρεση παρέχει ένωση αλειφατικού αζωτούχου 5-μελούς δακτυλίου αντιπροσωπευόμενη από τον τύπο [I]: όπου A αντιπροσωπεύει CH2- ή -S-, R1 αντιπροσωπεύει άτομο υδρογόνου, κατώτερη αλκυλο ομάδα, υδροξυ κατώτερη αλκυλο ομάδα ή κατώτερη αλκοξυκατώτερη αλκυλο ομάδα, X αντιπροσωπεύει -N(R3)-, -O- ή -CO-, όπου R3 αντιπροσωπεύει άτομο υδρογόνου ή κατώτερη αλκυλο ομάδα και R2 αντιπροσωπεύει (1) κυκλική ομάδα η οποία μπορεί να είναι υποκατεστημένη, ή (2) αμινο ομάδα η οποία μπορεί να είναι υποκατεστημένη, ή φαρμακευτικά αποδεκτό άλας αυτής, μέθοδο για την παρασκευή της παραπάνω αναφερθείσας ένωσης και φαρμακευτική σύνθεση που περιλαμβάνει την παραπάνω αναφερθείσα ένωση ως δραστικό συστατικό.

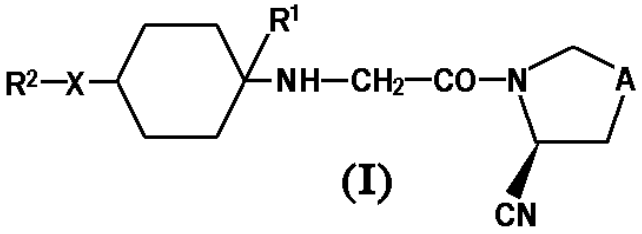

(I)

ΑΡΙΘΜΟΣ ΕΥΡ. Δ.Ε. ***(11):3067663***
ΑΡΙΘ. ΕΛΛ. ΚΑΤΑΘΕΣΗΣ *(21):*20080403549
ΗΜΕΡ. ΕΛΛ. ΚΑΤΑΘΕΣΗΣ *(22):*17/12/2008
ΑΡΙΘ./ΗΜΕΡ. ΔΗΜΟΣΙΕΥΣΗΣ
*ΕΥΡΩΠΑΪΚΟΥ ΔΙΠΛΩΜΑΤΟΣ(87):*1064298 - 08/10/2008
ΑΡΙΘ./ΗΜΕΡ. ΔΗΜΟΣΙΕΥΣΗΣ
ΕΥΡΩΠΑΪΚΗΣ ΑΙΤΗΣΗΣ *(86):*99912662.6--19/03/1999
ΔΙΚΑΙΟΥΧΟΣ *(73):*1)VERTEX PHARMACEUTICALS INCORPORATED
130 Waverly Street, Cambridge, MA 02139-4242, ΗΝΩΜΕΝΕΣ ΠΟΛΙΤΕΙΕΣ ΤΗΣ ΑΜΕΡΙΚΗΣ
ΣΥΜΒ. ΠΡΟΤΕΡΑΙΟΤΗΤΕΣ *(30):*78770 P-19/03/1998-US
ΕΦΕΥΡΕΤΗΣ *(72):*1)WANNAMAKER, Marion, W.
2)BEMIS, Guy, W.
3)CHARIFSON, Paul, S.
4)LAUFFER, David, J.
5)MULLICAN, Michael, D.
6)MURCKO, Mark, A.
7)WILSON, Keith, P.
8)JANETKA, James, W.
9)DAVIES, Robert, J.
10)GRILLOT, Anne-Laure
11)SHI, Zhan
12)FORSTER, Cornelia, J.
ΕΙΔΙΚΟΣ ΠΛΗΡΕΞΟΥΣΙΟΣ *(74):*ΒΟΖΕΜΠΕΡΓΚ-ΒΡΕΤΟΣ ΝΙΚΟΛΑΟΣ
Αιγιαλείας 30,, 151 25 ΠΑΡΑΔΕΙΣΟΣ ΑΜΑΡΟΥΣΙΟΥ
ΑΝΤΙΚΛΗΤΟΣ *(74):*ΒΟΖΕΜΠΕΡΓΚ-ΒΡΕΤΟΣ ΝΙΚΟΛΑΟΣ
Αιγιαλείας 30,151 25 ΠΑΡΑΔΕΙΣΟΣ ΑΜΑΡΟΥΣΙΟΥ

ΤΙΤΛΟΣ ΕΦΕΥΡΕΣΗΣ ***(54):*ΑΝΑΣΤΟΛΕΙΣ ΚΑΣΠΑΣΩΝ**
ΠΕΡΙΛΗΨΗ(57)
Η παρούσα εφεύρεση αφορά νέες κατηγορίες ενώσεων οι οποίες είναι αναστολείς κασπάσης, συγκεκριμένα αναστολείς ενζύμου μετατροπής ιντελευκίνης-1 β ("ICE"). Η εφεύρεση αυτή αφορά επίσης φαρμακευτικές συνθέσεις που περιέχουν αυτές τις ενώσεις. Οι ενώσεις και φαρμακευτικές συνθέσεις της εφεύρεσης αυτής είναι ιδιαιτέρως καλώς προσαρμοσμένες για αναστολή δραστικότητας κασπάσης και συνεπώς, μπορεί πλεονεκτικώς να χρησιμοποιηθούν ως παράγοντες έναντι προκαλούμενων από ιντερλευκίνη-1 -("IL-1"), απόπτωση, παράγοντα διέγερσης ιντερφερόνης-γ (IGIF) ή ιντερφερόνη-γ (" IF N - γ") ασθενειών, συμπεριλαμβανομένων φλεγμονωδών ασθενειών, αυτοάνοσων ασθενειών, καταστρεπτικών διαταραχών οστού, πολλαπλασιαστικών διαταραχών, μολυσματωδών ασθενειών και εκφυλιστικών ασθενειών. Η εφεύρεση αυτή αφορά επίσης μεθόδους αναστολής δραστικότητας κασπάσης και μείωσης παραγωγής IGIF και παραγωγής IFN-γ και μεθόδους για θεραπεία ασθενειών που προκαλούνται από ιντερλευκίνη-1, απόπτωση και ιντερφερόνη-γ χρησιμοποιώντας τις ενώσεις και συνθέσεις της εφεύρεσης αυτής. Η εφεύρεση αυτή επίσης αφορά μεθόδους παρασκευής των ενώσεων της εφεύρεσης αυτής.

ΑΡΙΘΜΟΣ ΕΥΡ. Δ.Ε. ***(11):3067664***
ΑΡΙΘ. ΕΛΛ. ΚΑΤΑΘΕΣΗΣ *(21):*20080403550
ΗΜΕΡ. ΕΛΛ. ΚΑΤΑΘΕΣΗΣ *(22):*17/12/2008
ΑΡΙΘ./ΗΜΕΡ. ΔΗΜΟΣΙΕΥΣΗΣ
*ΕΥΡΩΠΑΪΚΟΥ ΔΙΠΛΩΜΑΤΟΣ(87):*1010403 - 17/09/2008
ΑΡΙΘ./ΗΜΕΡ. ΔΗΜΟΣΙΕΥΣΗΣ
ΕΥΡΩΠΑΪΚΗΣ ΑΙΤΗΣΗΣ *(86):*99203861.2--19/11/1999
ΔΙΚΑΙΟΥΧΟΣ *(73):*1)Schafrat, Bart
Hildo Kropplein 35, 1019 EE Amsterdam, ΟΛΛΑΝΔΙΑ
ΣΥΜΒ. ΠΡΟΤΕΡΑΙΟΤΗΤΕΣ *(30):*1010611-20/11/1998-NL
ΕΦΕΥΡΕΤΗΣ *(72):*1)Schafrat, Bart
ΕΙΔΙΚΟΣ ΠΛΗΡΕΞΟΥΣΙΟΣ *(74):*ΠΑΠΑΧΑΡΑΛΑΜΠΟΥΣ ΑΙΚΑΤΕΡΙΝΗ
Αναλήψεως 23, 15235 ΒΡΙΛΗΣΙΑ (ΑΤΤΙΚΗΣ)
ΑΝΤΙΚΛΗΤΟΣ *(74):*ΠΑΠΑΧΑΡΑΛΑΜΠΟΥΣ ΠΑΝΑΓΙΩΤΗΣ
Αναλήψεως 23,15235 ΒΡΙΛΗΣΙΑ (ΑΤΤΙΚΗΣ)
ΤΙΤΛΟΣ ΕΦΕΥΡΕΣΗΣ ***(54):ΟΔΟΝΤΙΚΟ ΚΙΤ***
ΠΕΡΙΛΗΨΗ(57)
Η εφεύρεση σχετίζεται με μία μέθοδο κατασκευής οδοντικών προσθέτων για την αντικατάσταση ενός ή περισσότερων οδοντικών στοιχείων, που περιλαμβάνει την τοποθέτηση μιας συνδετήριας ράβδου μεταξύ δύο γειτονικών στοιχείων με τέτοιο τρόπο ώστε η εν λόγω ράβδος να ακουμπάει με τα άκρα της σε υποδοχές στα αντίστοιχα στοιχεία, την τοποθέτηση ενός καλουπιού μεταξύ των στοιχείων, το οποίο καλούπι είναι κλειστό στην πλευρά που βλέπει προς την σιαγόνα και που είναι εφοδιασμένο με ένα άνοιγμα στην πλευρά που είναι απομακρυσμένη από την σιαγόνα και που είναι επίσης εφοδιασμένο με υποδοχές για την υποδοχή της συνδετήριας ράβδου, το χύσιμο μέσα στο καλούπι ενός υλικού, που σχηματίζει έτσι ένα στοιχείο αντικατάστασης, την στερέωση του προσθετικού μέρους στα γειτονικά στοιχεία και την απομάκρυνση του καλουπιού. Το πλεονέκτημα μιας τέτοιας εφεύρεσης είναι ότι καθιστά δυνατόν να σχηματιστεί ένα οδοντικό πρόσθετο με πολύ απλό τρόπο. Η εφεύρεση περιλαμβάνει περαιτέρω ένα οδοντικό σετ.

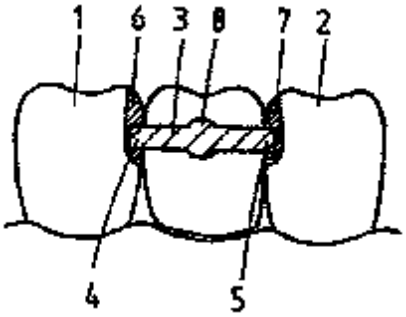

ΑΡΙΘΜΟΣ ΕΥΡ. Δ.Ε. ***(11):3067665***
ΑΡΙΘ. ΕΛΛ. ΚΑΤΑΘΕΣΗΣ *(21):*20080403551
ΗΜΕΡ. ΕΛΛ. ΚΑΤΑΘΕΣΗΣ *(22):*22/12/2008
ΑΡΙΘ./ΗΜΕΡ. ΔΗΜΟΣΙΕΥΣΗΣ
*ΕΥΡΩΠΑΪΚΟΥ ΔΙΠΛΩΜΑΤΟΣ(87):*1749011 - 29/10/2008
ΑΡΙΘ./ΗΜΕΡ. ΔΗΜΟΣΙΕΥΣΗΣ
ΕΥΡΩΠΑΪΚΗΣ ΑΙΤΗΣΗΣ *(86):*05750075.3--12/05/2005
ΔΙΚΑΙΟΥΧΟΣ *(73):*1)Bristol-Myers Squibb Company
Route 206 and Province Line Road, Princeton NJ 05843-4000, ΗΝΩΜΕΝΕΣ ΠΟΛΙΤΕΙΕΣ ΤΗΣ ΑΜΕΡΙΚΗΣ
ΣΥΜΒ. ΠΡΟΤΕΡΑΙΟΤΗΤΕΣ *(30):*575513 P-28/05/2004-US
603371 P-20/08/2004-US
126891-11/05/2005-US
ΕΦΕΥΡΕΤΗΣ *(72):*1)NAIDU, B. Narasimhulu
2)BANVILLE, Jacques
3)BEAULIEU, Francis
4)CONNOLLY, Timothy P.
5)KRYSTAL, Mark R.
6)MATISKELLA, John D.
7)OUELLET, Carl
8)PLAMONDON, Serge
9)REMILLARD, Roger
10)SORENSON, Margaret E.
11)UEDA, Yasutsugu
12)WALKER, Michael A.
ΕΙΔΙΚΟΣ ΠΛΗΡΕΞΟΥΣΙΟΣ *(74):*ΠΑΠΑΝΙΚΟΛΑΟΥ ΜΑΡΙΑ
Μ. Ασίας 10, Ανω Πεύκη, 15121 ΠΕΥΚΗ (ΑΤΤΙΚΗΣ)
ΑΝΤΙΚΛΗΤΟΣ *(74):*ΜΑΛΑΜΗ ΑΛΚΗΣΤΙΣ-ΕΙΡΗΝΗ
Σκουφά 52,10672 ΑΘΗΝΑ

ΤΙΤΛΟΣ ΕΦΕΥΡΕΣΗΣ ***(54):*****ΔΙΚΥΚΛΙΚΕΣ ΕΤΕΡΟΚΥΚΛΙΚΕΣ ΕΝΩΣΕΙΣ ΩΣ ΑΝΑΣΤΟΛΕΙΣ ΤΗΣ HIV ΙΝΤΕΓΚΡΑΣΗΣ**

ΠΕΡΙΛΗΨΗ(57)

Η εφεύρεση περιλαμβάνει σειρά κυκλικών δικυκλικών ενώσεων πυριμιδινόνης του τύπου I οι οποίες αναστέλλουν την HIV ιντεγκράση και εμποδίζουν την ιική ολοκλήρωση στο ανθρώπινο DNA. Η δράση αυτή καθιστά τις ενώσεις χρήσιμες στην αντιμετώπιση της HIV μόλυνσης και του AIDS. Η εφεύρεση επίσης περιλαμβάνει φαρμακευτικές συνθέσεις και μεθόδους για τη θεραπεία ατόμων μολυσμένων με HIV.

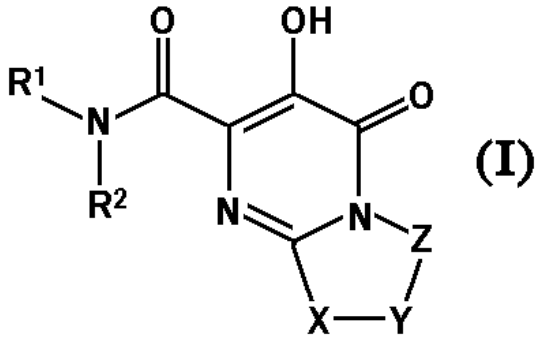

(I)

ΑΡΙΘΜΟΣ ΕΥΡ. Δ.Ε. ***(11):3067666***
ΑΡΙΘ. ΕΛΛ. ΚΑΤΑΘΕΣΗΣ *(21):*20080403552
ΗΜΕΡ. ΕΛΛ. ΚΑΤΑΘΕΣΗΣ *(22):*22/12/2008
ΑΡΙΘ./ΗΜΕΡ. ΔΗΜΟΣΙΕΥΣΗΣ
*ΕΥΡΩΠΑΪΚΟΥ ΔΙΠΛΩΜΑΤΟΣ(87):*1638969 - 05/11/2008
ΑΡΙΘ./ΗΜΕΡ. ΔΗΜΟΣΙΕΥΣΗΣ
ΕΥΡΩΠΑΪΚΗΣ ΑΙΤΗΣΗΣ *(86):*04749887.8--09/04/2004
ΔΙΚΑΙΟΥΧΟΣ *(73):*1)Merck & Co., Inc.
126 East Lincoln Avenue, Rahway, New Jersey 07065-0907, ΗΝΩΜΕΝΕΣ ΠΟΛΙΤΕΙΕΣ ΤΗΣ ΑΜΕΡΙΚΗΣ
ΣΥΜΒ. ΠΡΟΤΕΡΑΙΟΤΗΤΕΣ *(30):*463089 P-15/04/2003-US
510352 P-10/10/2003-US
ΕΦΕΥΡΕΤΗΣ *(72):*1)BURGEY, Christopher, S.
2)DENG, Zhengwu, J.
3)NGUYEN, Diem, N.
4)PAONE, Daniel, V.
5)SHAW, Anthony, W.
6)WILLIAMS, Theresa, M.
ΕΙΔΙΚΟΣ ΠΛΗΡΕΞΟΥΣΙΟΣ *(74):*ΠΑΠΑΝΙΚΟΛΑΟΥ ΜΑΡΙΑ
Μ. Ασίας 10, Ανω Πεύκη, 15121 ΠΕΥΚΗ (ΑΤΤΙΚΗΣ)
ΑΝΤΙΚΛΗΤΟΣ *(74):*ΜΑΛΑΜΗ ΑΛΚΗΣΤΙΣ-ΕΙΡΗΝΗ
Σκουφά 52,10672 ΑΘΗΝΑ

ΤΙΤΛΟΣ ΕΦΕΥΡΕΣΗΣ ***(54):*****ΑΝΤΑΓΩΝΙΣΤΕΣ ΥΠΟΔΟΧΕΑ CGRP**

ΠΕΡΙΛΗΨΗ(57)

Η παρούσα εφεύρεση στρέφεται προς ενώσεις του χημικού τύπου (I) και του χημικού τύπου (Π) (όπου οι μεταβλητές R1, R2, R3, R4, A, B, G, J, Q, T, U, V, W, X και Y είναι αυτές που ορίζονται στο παρόν) και οι οποίες χρησιμοποιούνται στην αγωγή ή πρόληψητων νοσημάτων στα οποία υπάρχει εμπλοκή του CGRP, όπως κεφαλαλγίες, ημικρανίες και αθροιστικές κεφαλαλγίες. Επίσης, η εφεύρεση στρέφεται προς φαρμακευτικές συνθέσεις που περιλαμβάνουν αυτές τις ενώσεις και τη χρήση αυτών των ενώσεων και συνθέσεων για την πρόληψη ή την αγωγή των νοσημάτων που υπάρχει συμμετοχή του CGRP.

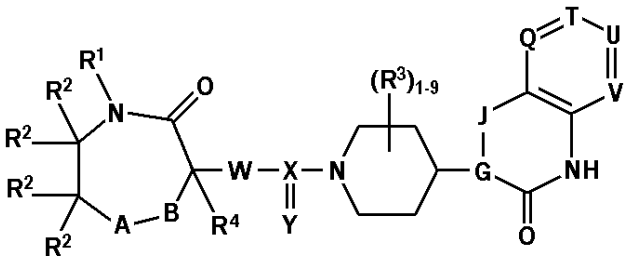

(I)

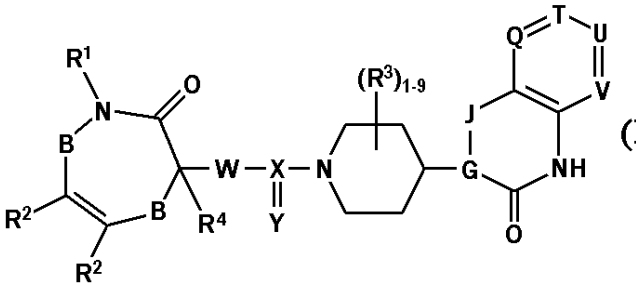

(II)

ΑΡΙΘΜΟΣ ΕΥΡ. Δ.Ε. ***(11):3067667***
ΑΡΙΘ. ΕΛΛ. ΚΑΤΑΘΕΣΗΣ *(21):*20080403553
ΗΜΕΡ. ΕΛΛ. ΚΑΤΑΘΕΣΗΣ *(22):*22/12/2008
ΑΡΙΘ./ΗΜΕΡ. ΔΗΜΟΣΙΕΥΣΗΣ
*ΕΥΡΩΠΑΪΚΟΥ ΔΙΠΛΩΜΑΤΟΣ(87):*1150712 - 05/11/2008
ΑΡΙΘ./ΗΜΕΡ. ΔΗΜΟΣΙΕΥΣΗΣ
ΕΥΡΩΠΑΪΚΗΣ ΑΙΤΗΣΗΣ *(86):*00905886.8--01/02/2000
ΔΙΚΑΙΟΥΧΟΣ *(73):*1)Merck & Co., Inc.
126 East Lincoln Avenue, Rahway, New Jersey 07065-0907, ΗΝΩΜΕΝΕΣ ΠΟΛΙΤΕΙΕΣ ΤΗΣ ΑΜΕΡΙΚΗΣ
ΣΥΜΒ. ΠΡΟΤΕΡΑΙΟΤΗΤΕΣ *(30):*118723 P-05/02/1999-US
ΕΦΕΥΡΕΤΗΣ *(72):*1)VOLKIN, David, B.
2)SHI, Li
3)MACH, Henryk
ΕΙΔΙΚΟΣ ΠΛΗΡΕΞΟΥΣΙΟΣ *(74):*ΠΑΠΑΝΙΚΟΛΑΟΥ ΜΑΡΙΑ
Μ. Ασίας 10, Ανω Πεύκη, 15121 ΠΕΥΚΗ (ΑΤΤΙΚΗΣ)
ΑΝΤΙΚΛΗΤΟΣ *(74):*ΜΑΛΑΜΗ ΑΛΚΗΣΤΙΣ-ΕΙΡΗΝΗ
Σκουφά 52,10672 ΑΘΗΝΑ
ΤΙΤΛΟΣ ΕΦΕΥΡΕΣΗΣ ***(54):*ΣΚΕΥΑΣΜΑΤΑ ΕΜΒΟΛΙΩΝ ΓΙΑ ΤΟΝ ΙΟ ΤΩΝ ΑΝΘΡΩΠΙΝΩΝ ΘΗΛΩΜΑΤΩΝ**

ΠΕΡΙΛΗΨΗ(57)
Νέα σκευάσματα εμβολίων για τον ιό των ανθρώπινων θηλωμάτων (HPV) τα οποία παρουσιάζουν βελτίωση στην μακροχρόνια σταθερότητα. Στα συστατικά του σκευάσματος μπορεί να περιλαμβάνονται: ιόμορφα σωματίδια (VLP) προσροφημένα σε αργίλιο, άλας, μη ιοντική επιφανειοδραστική ουσία και ρυθμιστικό διάλυμα. Άλλα σκευάσματα περιέχουν και πολυανιοντικό πολυμερές σταθεροποιητή και άλας είτε παρουσία είτε απουσία ουσιών ρύθμισης και μη ιοντικού απορρυπαντικού.

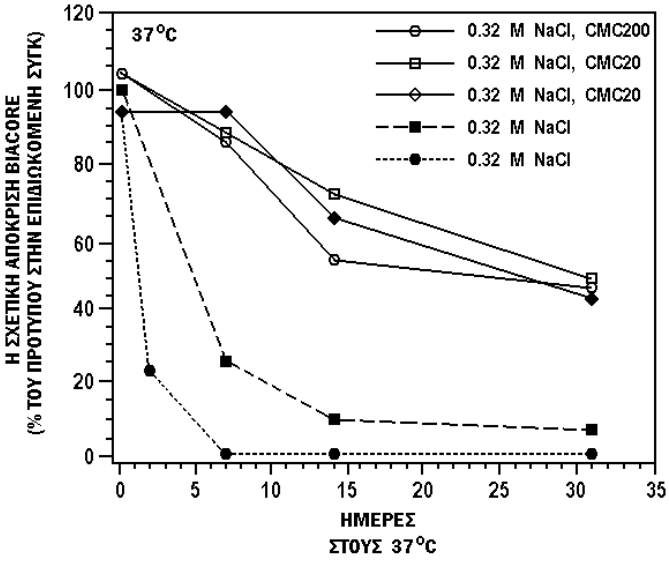

ΑΡΙΘΜΟΣ ΕΥΡ. Δ.Ε. ***(11):3067668***
ΑΡΙΘ. ΕΛΛ. ΚΑΤΑΘΕΣΗΣ *(21):*20080403554
ΗΜΕΡ. ΕΛΛ. ΚΑΤΑΘΕΣΗΣ *(22):*22/12/2008
ΑΡΙΘ./ΗΜΕΡ. ΔΗΜΟΣΙΕΥΣΗΣ
*ΕΥΡΩΠΑΪΚΟΥ ΔΙΠΛΩΜΑΤΟΣ(87):*1612555 - 22/10/2008
ΑΡΙΘ./ΗΜΕΡ. ΔΗΜΟΣΙΕΥΣΗΣ
ΕΥΡΩΠΑΪΚΗΣ ΑΙΤΗΣΗΣ *(86):*05011041.0--20/03/1997
ΔΙΚΑΙΟΥΧΟΣ *(73):*1)Circassia Limited
90 Fetter Lane, London EC4A 1JP, ΜΕΓΑΛΗ ΒΡΕΤΑΝΝΙΑ
ΣΥΜΒ. ΠΡΟΤΕΡΑΙΟΤΗΤΕΣ *(30):*9605904-21/03/1996-GB
9608430-24/04/1996-GB
ΕΦΕΥΡΕΤΗΣ *(72):*1)Kay, Anthony Barrington,
2)Larche, Mark
ΕΙΔΙΚΟΣ ΠΛΗΡΕΞΟΥΣΙΟΣ *(74):*ΠΑΠΑΝΙΚΟΛΑΟΥ ΜΑΡΙΑ
Μ. Ασίας 10, Ανω Πεύκη, 15121 ΠΕΥΚΗ (ΑΤΤΙΚΗΣ)
ΑΝΤΙΚΛΗΤΟΣ *(74):*ΜΑΛΑΜΗ ΑΛΚΗΣΤΙΣ-ΕΙΡΗΝΗ
Σκουφά 52,10672 ΑΘΗΝΑ
ΤΙΤΛΟΣ ΕΦΕΥΡΕΣΗΣ ***(54):*ΚΡΥΦΑ ΠΕΠΤΙΔΙΑ ΓΙΑ ΧΡΗΣΗ ΣΤΗΝ ΕΠΑΓΩΓΗ ΑΝΟΣΟΛΟΓΙΚΗΣ ΑΝΕΚΤΙΚΟΤΗΤΑΣ**

ΠΕΡΙΛΗΨΗ(57)
Κάποιο πεπτίδιο όπως περιγράφεται σε οποιαδήποτε αλληλουχία με αναγνωριστικό αριθμό (Sequence I.D. Nos) από 1 έως 56.

ΑΡΙΘΜΟΣ ΕΥΡ. Δ.Ε. ***(11):3067669***
ΑΡΙΘ. ΕΛΛ. ΚΑΤΑΘΕΣΗΣ *(21):*20080403555
ΗΜΕΡ. ΕΛΛ. ΚΑΤΑΘΕΣΗΣ *(22):*22/12/2008
ΑΡΙΘ./ΗΜΕΡ. ΔΗΜΟΣΙΕΥΣΗΣ
*ΕΥΡΩΠΑΪΚΟΥ ΔΙΠΛΩΜΑΤΟΣ(87):*1843877 - 24/09/2008
ΑΡΙΘ./ΗΜΕΡ. ΔΗΜΟΣΙΕΥΣΗΣ
ΕΥΡΩΠΑΪΚΗΣ ΑΙΤΗΣΗΣ *(86):*05707472.6--03/02/2005
ΔΙΚΑΙΟΥΧΟΣ *(73):*1)BIC Violex S.A.
Agiou Athanasiou, 145 69 Anixi, Attiki, ΕΛΛΑΔΑ
ΣΥΜΒ. ΠΡΟΤΕΡΑΙΟΤΗΤΕΣ *(30):*
ΕΦΕΥΡΕΤΗΣ *(72):*1)GRATSIAS, Spiros
2)BOZIKIS, Ioannis
3)PSIMADAS, Yiannis, Marios
ΕΙΔΙΚΟΣ ΠΛΗΡΕΞΟΥΣΙΟΣ *(74):*ΠΑΠΑΝΙΚΟΛΑΟΥ ΜΑΡΙΑ
Μ. Ασίας 10, Ανω Πεύκη, 15121 ΠΕΥΚΗ (ΑΤΤΙΚΗΣ)
ΑΝΤΙΚΛΗΤΟΣ *(74):*ΜΑΛΑΜΗ ΑΛΚΗΣΤΙΣ-ΕΙΡΗΝΗ
Σκουφά 52,10672 ΑΘΗΝΑ
ΤΙΤΛΟΣ ΕΦΕΥΡΕΣΗΣ ***(54):ΛΑΒΗ ΞΥΡΙΣΤΙΚΗΣ ΜΗΧΑΝΗΣ ΠΟΥ ΔΙΑΘΕΤΕΙ ΤΟΞΟΕΙΔΕΣ ΠΡΟΦΙΛ***

ΠΕΡΙΛΗΨΗ(57)

Λαβή ξυριστικής μηχανής (2) που διαθέτει εμπρός άκρο (3) και πίσω άκρο (4) απέναντι από το εμπρός άκρο (3), με την εν λόγω λαβή ξυριστικής μηχανής (2) να περιλαμβάνει: - τμήμα κεφαλής (6) για τη σύνδεση με κεφαλή ξυριστικής μηχανής (7), και - τμήμα σώματος (5) για το πιάσιμο της λαβής ξυριστικής μηχανής (2) με το χέρι, με την εν λόγω λαβή ξυριστικής μηχανής (2) να διαθέτει πάνω επιφάνεια (9) και να ορίζει μήκος μεταξύ του εν λόγω πίσω άκρου (4) και του εν λόγω εμπρός άκρου (3), όπου, από πλευρική όψη, η εν λόγω πάνω επιφάνεια (9) είναι τοξοειδής και διαθέτει ακτίνα καμπυλότητας που αυξάνεται, κατά μήκος του μήκους της λαβής της ξυριστικής μηχανής (2), από το πίσω άκρο (4) προς διάμεση θέση (13) κοντά στο ήμισυ του μήκους της λαβής της ξυριστικής μηχανής (2), και που μειώνεται, κατά μήκος του μήκους της λαβής της ξυριστικής μηχανής (2), από την εν λόγω διάμεση θέση (13) προς το εν λόγω εμπρός άκρο (3).

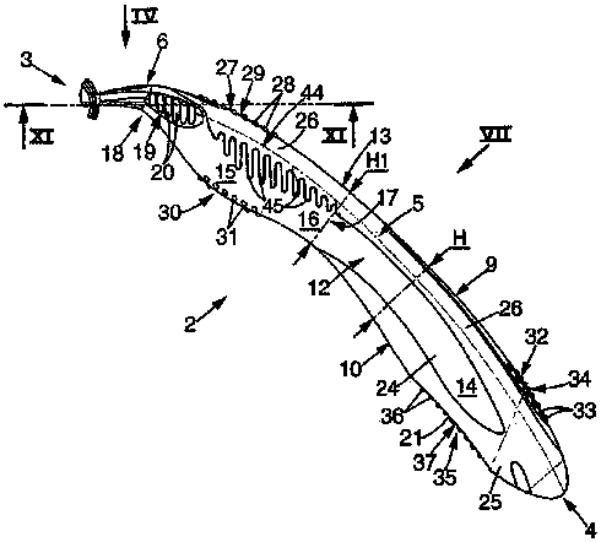

ΑΡΙΘΜΟΣ ΕΥΡ. Δ.Ε. ***(11):3067670***
ΑΡΙΘ. ΕΛΛ. ΚΑΤΑΘΕΣΗΣ *(21):*20080403556
ΗΜΕΡ. ΕΛΛ. ΚΑΤΑΘΕΣΗΣ *(22):*22/12/2008
ΑΡΙΘ./ΗΜΕΡ. ΔΗΜΟΣΙΕΥΣΗΣ
*ΕΥΡΩΠΑΪΚΟΥ ΔΙΠΛΩΜΑΤΟΣ(87):*1201193 - 03/12/2008
ΑΡΙΘ./ΗΜΕΡ. ΔΗΜΟΣΙΕΥΣΗΣ
ΕΥΡΩΠΑΪΚΗΣ ΑΙΤΗΣΗΣ *(86):*01810913.2--20/09/2001
ΔΙΚΑΙΟΥΧΟΣ *(73):*1)Alcon Grieshaber AG
Winkelriedstrasse 52, 8203 Schaffhausen, ΕΛΒΕΤΙΑ
ΣΥΜΒ. ΠΡΟΤΕΡΑΙΟΤΗΤΕΣ *(30):*20492000-19/10/2000-CH
9082001-16/05/2001-CH
ΕΦΕΥΡΕΤΗΣ *(72):*1)Etter, Heinz
2)Attinger, Jurg
3)Maag, Werner
ΕΙΔΙΚΟΣ ΠΛΗΡΕΞΟΥΣΙΟΣ *(74):*ΠΑΠΑΝΙΚΟΛΑΟΥ ΜΑΡΙΑ
Μ. Ασίας 10, Ανω Πεύκη, 15121 ΠΕΥΚΗ (ΑΤΤΙΚΗΣ)
ΑΝΤΙΚΛΗΤΟΣ *(74):*ΜΑΛΑΜΗ ΑΛΚΗΣΤΙΣ-ΕΙΡΗΝΗ
Σκουφά 52,10672 ΑΘΗΝΑ
ΤΙΤΛΟΣ ΕΦΕΥΡΕΣΗΣ ***(54):ΧΕΙΡΟΥΡΓΙΚΟ ΕΡΓΑΛΕΙΟ***

ΠΕΡΙΛΗΨΗ(57)

Προτείνεται χειρουργικό εργαλείο, το οποίο είναι ειδικότερα κατασκευαστικά και εκτελεστικά διαμορφωμένο για τη διενέργεια οφθαλμολογικών επεμβάσεων στον οφθαλμό ζώντος όντος. Το εργαλείο (150) περιλαμβάνει περίβλημα (50) με δύο επιμήκη τμήματα περιβλήματος (10, 20) καθώς και στη διαμήκη διεύθυνση προσανατολισμένο και ανάμεσά τους διατεταγμένο φέροντα βραχίονα (30), ο οποίος είναι στη μία απόληξη διαδραστικά συνδεμένος με τα δύο μέρη του περιβλήματος και στην άλλη, απέναντι ευρισκόμενη, απόληξη είναι κατασκευαστικά και εκτελεστικά διαμορφωμένος προκειμένου για την υποδοχή διάταξης-μηχανισμού μετάδοσης (45) καθώς και για την ικανή να υλοποιείται με κοχλίωση στερέωση με στοιχεία σύσφιξης ή κοπής εφοδιασμένης μονάδας λειτουργίας (90). Με τη συμπίεση των δύο τμημάτων του περιβλήματος (10, 20) που βρίσκονται διατεταγμένα στην εμπρός απόληξη ως προς τον φέροντα βραχίονα (30) και σε διάνοιξη το ένα ως προς το άλλο, μετατρέπεται κάθετα προς το φέροντα βραχίονα (30) προσανατολισμένη κίνηση σε αξονικά και κατά τη διεύθυνση της μονάδας λειτουργίας (90) προσανατολισμένη γραμμική κίνηση και μέλος ρύθμισης (40) που δρα από κοινού με τη διάταξη-μηχανισμό μετάδοσης (45) μπορεί να μετατοπίζεται ταυτόχρονα με αυτόν προκειμένου για την ενεργοποίηση των στοιχείων σύσφιξης ή κοπής (95) κατά την αξονική διεύθυνση.

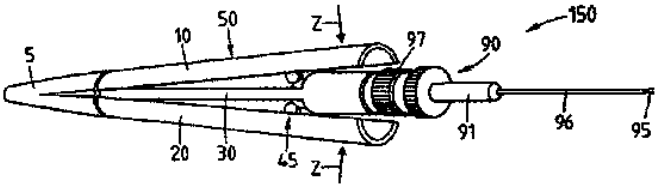

ΑΡΙΘΜΟΣ ΕΥΡ. Δ.Ε. ***(11):3067671***
ΑΡΙΘ. ΕΛΛ. ΚΑΤΑΘΕΣΗΣ *(21):*20080403557
ΗΜΕΡ. ΕΛΛ. ΚΑΤΑΘΕΣΗΣ *(22):*22/12/2008
ΑΡΙΘ./ΗΜΕΡ. ΔΗΜΟΣΙΕΥΣΗΣ
*ΕΥΡΩΠΑΪΚΟΥ ΔΙΠΛΩΜΑΤΟΣ(87):*1021277 - 19/11/2008
ΑΡΙΘ./ΗΜΕΡ. ΔΗΜΟΣΙΕΥΣΗΣ
ΕΥΡΩΠΑΪΚΗΣ ΑΙΤΗΣΗΣ *(86):*98950909.6--05/10/1998
ΔΙΚΑΙΟΥΧΟΣ *(73):*1)Joda Enterprises, Inc.
2440 Lakeview Avenue, Chicago, IL 60614,
ΗΝΩΜΕΝΕΣ ΠΟΛΙΤΕΙΕΣ ΤΗΣ ΑΜΕΡΙΚΗΣ
ΣΥΜΒ. ΠΡΟΤΕΡΑΙΟΤΗΤΕΣ *(30):*62671 P-08/10/1997-US
81207 P-09/04/1998-US
ΕΦΕΥΡΕΤΗΣ *(72):*1)ROBERTS, Peter, M.
2)DAVIDSON, John, B.
ΕΙΔΙΚΟΣ ΠΛΗΡΕΞΟΥΣΙΟΣ *(74):*ΠΑΠΑΝΙΚΟΛΑΟΥ ΜΑΡΙΑ
Μ. Ασίας 10, Ανω Πεύκη, 15121 ΠΕΥΚΗ
(ΑΤΤΙΚΗΣ)
ΑΝΤΙΚΛΗΤΟΣ *(74):*ΜΑΛΑΜΗ ΑΛΚΗΣΤΙΣ-ΕΙΡΗΝΗ
Σκουφά 52,10672 ΑΘΗΝΑ
ΤΙΤΛΟΣ ΕΦΕΥΡΕΣΗΣ ***(54):ΚΛΕΙΔΙ ΚΑΣΤΑΝΙΑΣ***

ΠΕΡΙΛΗΨΗ(57)

Κλειδί καστάνιας (1) που περιλαμβάνει λαβή (7), μπουζόνι οδήγησης (9), και μηχανισμό καστάνιας (25, 26) περιλαμβάνει περαιτέρω μηχανισμό απελευθέρωσης εργαλείου (2, 3, 5, 12). Ο μηχανισμός απελευθέρωσης εργαλείου (2, 3, 5, 12) περιλαμβάνει ενεργοποιητή απελευθέρωσης εργαλείου (3) που σχηματίζει εσοχή (6). Μοχλός αναστροφής (18) συνδέεται με το μηχανισμό καστάνιας (25, 26) και μπορεί να κινηθεί σε προς τα εμπρός θέση, σε μη ανασταλτική θέση και σε προς τα πίσω θέση για την επιλογή της κατεύθυνσης αναστολής. Το στοιχείο ελέγχου κατεύθυνσης (18) φέρει προεξέχον στοιχείο (20) με σχήμα κατάλληλο για να εφαρμόζει μέσα σε εσοχή (6) στον ενεργοποιητή απελευθέρωσης εργαλείου (3) όταν το στοιχείο ελέγχου κατεύθυνσης (18) βρίσκεται στην προς τα εμπρός θέση, να παραμένει εκτός της εσοχής (6) όταν το στοιχείο ελέγχου κατεύθυνσης βρίσκεται στην μη ανασταλτική θέση και να εφαρμόζει μέσα στην εσοχή (18) όταν το στοιχείο ελέγχου κατεύθυνσης βρίσκεται στην προς τα πίσω θέση. Το προεξέχον στοιχείο (20) εμποδίζει την ακούσια λειτουργία του μηχανισμού απελευθέρωσης εργαλείου (2, 3, 5, 12) όταν ο μηχανισμός ελέγχου κατεύθυνσης (18) βρίσκεται είτε στην προς τα εμπρός είτε στην προς τα πίσω θέση.

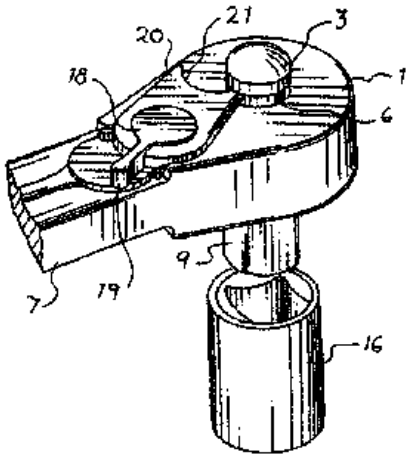

ΑΡΙΘΜΟΣ ΕΥΡ. Δ.Ε. ***(11):3067672***
ΑΡΙΘ. ΕΛΛ. ΚΑΤΑΘΕΣΗΣ *(21):*20080403559
ΗΜΕΡ. ΕΛΛ. ΚΑΤΑΘΕΣΗΣ *(22):*22/12/2008
ΑΡΙΘ./ΗΜΕΡ. ΔΗΜΟΣΙΕΥΣΗΣ
*ΕΥΡΩΠΑΪΚΟΥ ΔΙΠΛΩΜΑΤΟΣ(87):*1406698 - 29/10/2008
ΑΡΙΘ./ΗΜΕΡ. ΔΗΜΟΣΙΕΥΣΗΣ
ΕΥΡΩΠΑΪΚΗΣ ΑΙΤΗΣΗΣ *(86):*02721234.9--01/03/2002
ΔΙΚΑΙΟΥΧΟΣ *(73):*1)The Brigham and Women`s Hospital
75 Francis Street, Boston, MA 02115,
ΗΝΩΜΕΝΕΣ ΠΟΛΙΤΕΙΕΣ ΤΗΣ ΑΜΕΡΙΚΗΣ
ΣΥΜΒ. ΠΡΟΤΕΡΑΙΟΤΗΤΕΣ *(30):*272931 P-02/03/2001-US
86609-01/03/2002-US
ΕΦΕΥΡΕΤΗΣ *(72):*1)SERHAN, Charles, N.
2)FIERRO, Iolanda, M.
ΕΙΔΙΚΟΣ ΠΛΗΡΕΞΟΥΣΙΟΣ *(74):*ΚΟΜΝΑ ΣΟΦΙΑ
θερειανού 9, 11473 ΑΘΗΝΑ
ΑΝΤΙΚΛΗΤΟΣ *(74):*ΚΟΜΝΑ ΣΟΦΙΑ
Θερειανού 9,11473 ΑΘΗΝΑ
ΤΙΤΛΟΣ ΕΦΕΥΡΕΣΗΣ ***(54):ΑΝΑΛΟΓΑ ΛΙΠΟΞΙΝΗΣ ΩΣ ΝΕΟΙ ΑΝΑΣΤΟΛΕΙΣ ΑΓΓΕΙΟΓΕΝΕΣΗΣ***

ΠΕΡΙΛΗΨΗ(57)

Η παρούσα εφεύρεση αφορά μεθόδους για την πρόληψη ή την αναστολή της αγγειογένεσης. Η μέθοδος εφαρμόζεται με τη χορήγηση ικανής ποσότητας 15-επι-16-(παρα-φθοριο)-φαινοξυ-λιποξίνης A>,4<, LXA>,4<, 15-επι-LXA>,4<, ή 15-R/S-μεθυλο-LXA>,4<, και φαρμακευτικώς αποδεκτών αλάτων, εστέρων, αμιδίων, καρβοξυλικού οξέος, ή προφαρμάκων αυτών, σε έναν ασθενή/ υποκείμενο ο οποίος έχει ανάγκη τα παραπάνω. Ως αποτέλεσμα της δράσης του θεραπευτικού παράγοντα, προλαμβάνεται ή αναστέλλεται η αγγειογένεση στον ασθενή/ υποκείμενο.

ΑΡΙΘΜΟΣ ΕΥΡ. Δ.Ε. ***(11):3067673***
ΑΡΙΘ. ΕΛΛ. ΚΑΤΑΘΕΣΗΣ *(21):*20080403560
ΗΜΕΡ. ΕΛΛ. ΚΑΤΑΘΕΣΗΣ *(22):*22/12/2008
ΑΡΙΘ./ΗΜΕΡ. ΔΗΜΟΣΙΕΥΣΗΣ
*ΕΥΡΩΠΑΪΚΟΥ ΔΙΠΛΩΜΑΤΟΣ(87):*1760175 - 08/10/2008
ΑΡΙΘ./ΗΜΕΡ. ΔΗΜΟΣΙΕΥΣΗΣ
ΕΥΡΩΠΑΪΚΗΣ ΑΙΤΗΣΗΣ *(86):*06017765.6--25/08/2006
ΔΙΚΑΙΟΥΧΟΣ *(73):*1)Kufner Textilwerke GmbH
Irschenhauser Strasse 10-12, 81379 Munchen, ΓΕΡΜΑΝΙΑ
ΣΥΜΒ. ΠΡΟΤΕΡΑΙΟΤΗΤΕΣ *(30):*102005041297-31/08/2005-DE
ΕΦΕΥΡΕΤΗΣ *(72):*1)Voigt, Andreas
ΕΙΔΙΚΟΣ ΠΛΗΡΕΞΟΥΣΙΟΣ *(74):*ΣΑΚΕΛΛΑΡΙΔΗ ΒΑΛΗ-ΒΑΣΙΛΙΚΗ
Αδριανού 70, 10556 ΑΘΗΝΑ
ΑΝΤΙΚΛΗΤΟΣ *(74):*ΣΑΚΕΛΛΑΡΙΔΗ ΒΑΛΗ-ΒΑΣΙΛΙΚΗ
Αδριανού 70,10556 ΑΘΗΝΑ
ΤΙΤΛΟΣ ΕΦΕΥΡΕΣΗΣ ***(54):ΗΛΕΚΤΡΙΚΑ ΑΓΩΓΙΜΟ, ΕΛΑΣΤΙΚΑ ΕΚΤΑΤΟ ΥΒΡΙΔΙΚΟ ΝΗΜΑ, ΜΕΘΟΔΟΣ ΓΙΑ ΤΗΝ ΚΑΤΑΣΚΕΥΗ ΤΟΥ ΚΑΙ ΚΛΩΣΤΟΫΦΑΝΤΟΥΡΓΙΚΟ ΠΡΟΪΟΝ ΜΕ ΕΝΑ ΥΒΡΙΔΙΚΟ ΝΗΜΑ ΑΥΤΟΥ ΤΟΥ ΕΙΔΟΥΣ.***

ΠΕΡΙΛΗΨΗ(57)
Η εφεύρεση αφορά σε ένα ηλεκτρικά αγώγιμο, ελαστικά εκτατό υβριδικό νήμα (3), στο οποίο μια ελαστικά εκτατή ίνα πυρήνα (1) περιβάλλεται από μια ηλεκτρικά αγώγιμη θήκη ινών (2). Αυτό απολήγει σε βελτιωμένες τεχνικές ιδιότητες ενός υβριδικού νήματος αυτού του είδους σε συνδυασμό με μια απλοποιημένη μέθοδο κατασκευής.

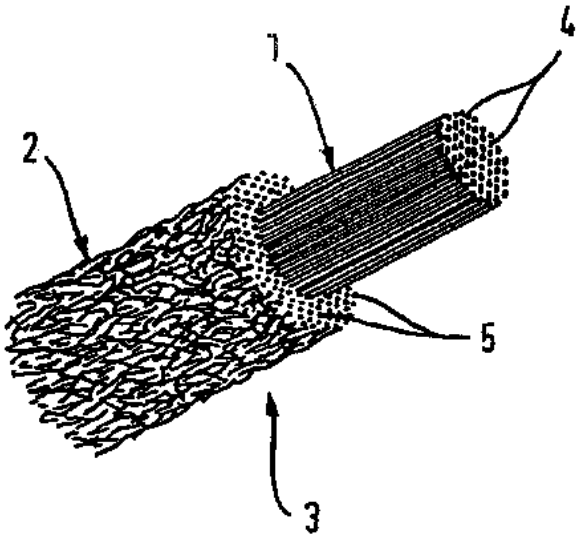

ΑΡΙΘΜΟΣ ΕΥΡ. Δ.Ε. ***(11):3067674***
ΑΡΙΘ. ΕΛΛ. ΚΑΤΑΘΕΣΗΣ *(21):*20080403561
ΗΜΕΡ. ΕΛΛ. ΚΑΤΑΘΕΣΗΣ *(22):*22/12/2008
ΑΡΙΘ./ΗΜΕΡ. ΔΗΜΟΣΙΕΥΣΗΣ
*ΕΥΡΩΠΑΪΚΟΥ ΔΙΠΛΩΜΑΤΟΣ(87):*1636389 - 22/10/2008
ΑΡΙΘ./ΗΜΕΡ. ΔΗΜΟΣΙΕΥΣΗΣ
ΕΥΡΩΠΑΪΚΗΣ ΑΙΤΗΣΗΣ *(86):*04740297.9--25/06/2004
ΔΙΚΑΙΟΥΧΟΣ *(73):*1)PHARMA-ZENTRALE GMBH
Loerfeldstrasse 20, 58313 Herdecke, ΓΕΡΜΑΝΙΑ
ΣΥΜΒ. ΠΡΟΤΕΡΑΙΟΤΗΤΕΣ *(30):*10328669-26/06/2003-DE
ΕΦΕΥΡΕΤΗΣ *(72):*1)HACKER, Jorg
2)OELSCHLAEGER, Tobias
3)OSWALD, Sibylle
4)SONNENBORN, Ulrich
5)PROPPERT, Hans
ΕΙΔΙΚΟΣ ΠΛΗΡΕΞΟΥΣΙΟΣ *(74):*ΣΑΚΕΛΛΑΡΙΔΗ ΒΑΛΗ-ΒΑΣΙΛΙΚΗ
Αδριανού 70, 10556 ΑΘΗΝΑ
ΑΝΤΙΚΛΗΤΟΣ *(74):*ΣΑΚΕΛΛΑΡΙΔΗ ΒΑΛΗ-ΒΑΣΙΛΙΚΗ
Αδριανού 70,10556 ΑΘΗΝΑ
ΤΙΤΛΟΣ ΕΦΕΥΡΕΣΗΣ ***(54):ΕΛΕΥΘΕΡΟΣ ΑΠΟ ΠΛΑΣΜΙΔΙΑ ΚΛΩΝΟΣ ΤΟΥ E. COLI ΣΤΕΛΕΧΟΥΣ DSM 6601***

ΠΕΡΙΛΗΨΗ(57)
Η εφεύρεση αναφέρεται σε έναν ελεύθερο από πλασμίδια κλώνο του Escherichia coli στελέχους DSM 6601, σε μια μέθοδο για την παρασκευή του καθώς και στην χρήση του ως οχήματος κλωνοποίησης.

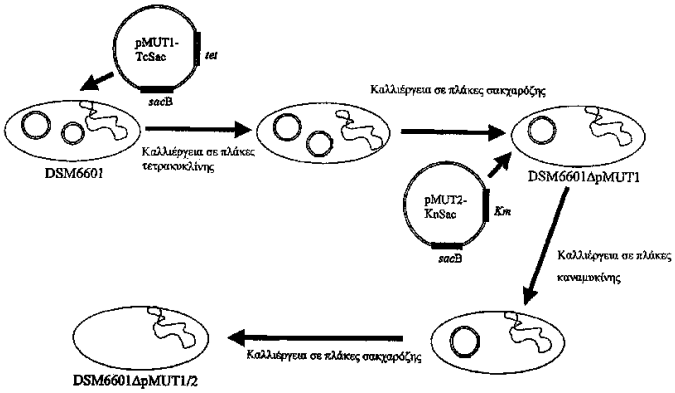

ΑΡΙΘΜΟΣ ΕΥΡ. Δ.Ε. ***(11):3067675***
ΑΡΙΘ. ΕΛΛ. ΚΑΤΑΘΕΣΗΣ *(21):*20080403562
ΗΜΕΡ. ΕΛΛ. ΚΑΤΑΘΕΣΗΣ *(22):*22/12/2008
ΑΡΙΘ./ΗΜΕΡ. ΔΗΜΟΣΙΕΥΣΗΣ
*ΕΥΡΩΠΑΪΚΟΥ ΔΙΠΛΩΜΑΤΟΣ(87):*1589216 - 12/11/2008
ΑΡΙΘ./ΗΜΕΡ. ΔΗΜΟΣΙΕΥΣΗΣ
ΕΥΡΩΠΑΪΚΗΣ ΑΙΤΗΣΗΣ *(86):*04009460.9--15/04/2004
ΔΙΚΑΙΟΥΧΟΣ *(73):*1)Kwang Yang Motor Co., Ltd.
No. 35, Wan-Hsing St., San-Min Dist., Kaoh-siung City, ΤΑΪΒΑΝ
ΣΥΜΒ. ΠΡΟΤΕΡΑΙΟΤΗΤΕΣ *(30):*
ΕΦΕΥΡΕΤΗΣ *(72):*1)Lee, San Chi
2)Hsu, Wen Yuan
ΕΙΔΙΚΟΣ ΠΛΗΡΕΞΟΥΣΙΟΣ *(74):*ΝΙΚΟΛΑΡΑΚΗ ΜΑΡΙΛΕΝΑ
Βασ.Σοφίας 54, 11528 ΑΘΗΝΑ
ΑΝΤΙΚΛΗΤΟΣ *(74):*ΝΙΚΟΛΑΡΑΚΗ ΜΑΡΙΛΕΝΑ
Βασ.Σοφίας 54,11528 ΑΘΗΝΑ
ΤΙΤΛΟΣ ΕΦΕΥΡΕΣΗΣ ***(54):ΑΕΡΟΚΑΘΑΡΙΣΤΗΣ ΓΙΑ ΚΙΝΗΤΗΡΕΣ***
ΠΕΡΙΛΗΨΗ(57)

[0010] Ο πρωταρχικός σκοπός της παρούσας εφεύρεσης είναι να παρέχει σε έναν κινητήρα έναν αεροκαθαριστή για ένα χορτοκοπτικό ισχύος για να παρέχει καθαρό αέρα συνεχώς στο καρμπιρατέρ και να παρεμποδίζει τα αγριόχορτα, η σκόνη και τα χαλίκια να αναρροφώνται εντός του αεροκαθαριστή και με αυτό τον τρόπο να μολύνουν το καρμπιρατέρ. Για να επιτευχθεί ο σκοπός αυτός, παρέχεται ένας αεροκαθαριστής σύμφωνα με την αξίωση 1. Ενας φράκτης παρέχεται στην πλευρά της εισαγωγής αέρας και του αεραγωγού του αεροκαθαριστή για να παρεμποδίζονται τα αγριόχορτα, η σκόνη και τα χαλίκια από το να αναρροφώνται εντός του φίλτρου αέρα. [0011] Ο ανωτέρω σκοπός και η περίληψη παρέχουν μόνο μία σύντομη εισαγωγή στην παρούσα εφεύρεση. Για να εκτιμηθούν πλήρως αυτοί και άλλοι σκοποί της παρούσας εφεύρεσης καθώς και η ίδια η εφεύρεση, όλα τα οποία θα καταστούν εμφανή σε εκείνους οι οποίοι είναι εκπαιδευμένοι στην τεχνική, η ακόλουθη λεπτομερής περιγραφή της εφεύρεσης και οι αξιώσεις θα πρέπει να διαβάζονται σε συνδυασμό με τα συνοδευτικά σχεδιαγράμματα. Σε ολόκληρη την προδιαγραφή και τα σχεδιαγράμματα πανομοιότυποι αριθμοί παραπέμπουν σε πανομοιότυπα ή παρεμφερή μέρη. [0012] Πολλά άλλα πλεονεκτήματα και χαρακτηριστικά της παρούσας εφεύρεσης θα καταστούν πασίδηλα σε εκείνους οι οποίοι ασχολούνται με την τεχνική πραγματοποιώντας αναφορά στην λεπτομερή περιγραφή και τα συνοδευτικά φύλλα σχεδιαγραμμάτων στα οποία μία προτιμώμενη δομική ενσωμάτωση η οποία ενσωματώνει την παρούσα εφεύρεση εμφανίζεται μέσω επεξηγηματικού παραδείγματος.

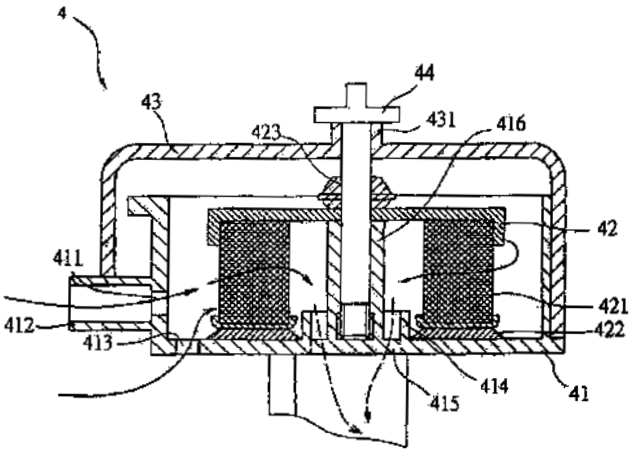

ΑΡΙΘΜΟΣ ΕΥΡ. Δ.Ε. ***(11):3067676***
ΑΡΙΘ. ΕΛΛ. ΚΑΤΑΘΕΣΗΣ *(21):*20080403563
ΗΜΕΡ. ΕΛΛ. ΚΑΤΑΘΕΣΗΣ *(22):*28/08/2008
ΑΡΙΘ./ΗΜΕΡ. ΔΗΜΟΣΙΕΥΣΗΣ
*ΕΥΡΩΠΑΪΚΟΥ ΔΙΠΛΩΜΑΤΟΣ(87):*1451302 - 28/05/2008
ΑΡΙΘ./ΗΜΕΡ. ΔΗΜΟΣΙΕΥΣΗΣ
ΕΥΡΩΠΑΪΚΗΣ ΑΙΤΗΣΗΣ *(86):*01274401.7--28/11/2001
ΔΙΚΑΙΟΥΧΟΣ *(73):*1)IDI FARMACEUTICI S.P.A.
83/85 Via dei Castelli Romani, 00040 Pomezia RM, ΙΤΑΛΙΑ
ΣΥΜΒ. ΠΡΟΤΕΡΑΙΟΤΗΤΕΣ *(30):*RM20010476-03/08/2001-IT
ΕΦΕΥΡΕΤΗΣ *(72):*1)DE LUCA, Michele
2)PELLEGRINI, Graziella
ΕΙΔΙΚΟΣ ΠΛΗΡΕΞΟΥΣΙΟΣ *(74):*ΔΑΛΑΜΑΓΚΑ-ΚΑΛΟΓΗΡΟΥ ΜΑΡΓΑΡΙΤΑ
Σίνα 14, 10672 ΑΘΗΝΑ
ΑΝΤΙΚΛΗΤΟΣ *(74):*ΔΑΛΑΜΑΓΚΑ-ΚΑΛΟΓΗΡΟΥ ΜΑΡΓΑΡΙΤΑ
Σίνα 14,10672 ΑΘΗΝΑ
ΤΙΤΛΟΣ ΕΦΕΥΡΕΣΗΣ ***(54):IN VITRO ΑΝΑΣΥΣΤΑΜΕΝΕΣ ΣΤΙΒΑΔΕΣ ΑΝΘΡΩΠΙΝΟΥ ΚΕΡΑΤΟΕΙΔΙΚΟΥ ΕΠΙΘΗΛΙΟΥ ΚΑΙ ΜΕΘΟΔΟΣ ΠΑΡΑΓΩΓΗΣ ΑΥΤΩΝ***

ΠΕΡΙΛΗΨΗ(57)

Μέθοδος για την ανασύσταση στιβάδων ανθρώπινου κερατοειδικού επιθηλίου in vitro για χρήση σε μοσχεύματα, μέσω καλλιέργειας βλαστοκυττάρων περιφέρειας κερατοειδούς και η μέθοδος για την επιλογή και διάδοση των εν λόγω κυτταρικών γραμμών πάνω σε υπόστρωμα ινώδους.

ΑΡΙΘΜΟΣ ΕΥΡ. Δ.Ε. ***(11):3067677***
ΑΡΙΘ. ΕΛΛ. ΚΑΤΑΘΕΣΗΣ *(21):*20080403564
ΗΜΕΡ. ΕΛΛ. ΚΑΤΑΘΕΣΗΣ *(22):*13/06/2008
ΑΡΙΘ./ΗΜΕΡ. ΔΗΜΟΣΙΕΥΣΗΣ
*ΕΥΡΩΠΑΪΚΟΥ ΔΙΠΛΩΜΑΤΟΣ(87):*1697345 - 12/03/2008
ΑΡΙΘ./ΗΜΕΡ. ΔΗΜΟΣΙΕΥΣΗΣ
ΕΥΡΩΠΑΪΚΗΣ ΑΙΤΗΣΗΣ *(86):*04817576.4--20/12/2004
ΔΙΚΑΙΟΥΧΟΣ *(73):*1)Tibotec Pharmaceuticals Ltd.
Eastgate Village, Eastgate Little Island Co Cork, ΙΡΛΑΝΔΙΑ
ΣΥΜΒ. ΠΡΟΤΕΡΑΙΟΤΗΤΕΣ *(30):*03104810-18/12/2003-EP
567182 P-30/04/2004-US
04105312-26/10/2004-EP
ΕΦΕΥΡΕΤΗΣ *(72):*1)BONFANTI, Jean-Francois
2)ANDRIES, Koenraad, Jozef, Lodewijk
3)FORTIN, Jerome, Michel, Claude
4)MULLER, Philippe
5)DOUBLET, Frederic, Marc, Maurice
6)MEYER, Christophe
7)WILLEBRORDS, Rudy, Edmond
8)GEVERS, Tom, Valerius, Josepha
9)TIMMERMAN, Philip, Maria, Martha, Bern
ΕΙΔΙΚΟΣ ΠΛΗΡΕΞΟΥΣΙΟΣ *(74):*ΣΙΩΤΟΥ ΑΙΚΑΤΕΡΙΝΗ
Πατησίων 122, 11257 ΑΘΗΝΑ
ΑΝΤΙΚΛΗΤΟΣ *(74):*ΣΙΩΤΟΥ ΑΙΚΑΤΕΡΙΝΗ
Πατησίων 122,11257 ΑΘΗΝΑ
ΤΙΤΛΟΣ ΕΦΕΥΡΕΣΗΣ ***(54):ΒΕΝΖΙΜΙΔΑΖΟΛΕΣ ΠΟΥ ΠΕΡΙΕΧΟΥΝ ΜΟΡΦΟΛΙΝΥΛ ΩΣ ΑΝΑΣΤΟΛΕΙΣ ΤΗΣ ΑΝΤΙΓΡΑΦΗΣ ΤΟΥ ΣΥΓΚΥΤΙΑΚΟΥ ΙΟΥ ΤΟΥ ΑΝΑΠΝΕΥΣΤΙΚΟΥ***

ΠΕΡΙΛΗΨΗ(57)

Η παρούσα εφεύρεση αφορά βενζιμιδαζόλες που περιέχουν μορφολινυλ που έχουν ανασταλτική δράση στην αντιγραφή του συγκυτιακού ιού τού αναπνευστικού και που έχουν τον τύπο (I), ενός προφαρμάκου, N-οξειδίου, άλατος πρόσθεσης, τεταρτοταγούς αμίνης, μεταλλικού συμπλόκου ή στερεοχημικώς ισομερούς μορφής αυτού όπου το G είναι ένας ευθύς δεσμός ή προαιρετικά υποκατεστημένο C1-10 ιοαλκανοδιϋλ το R1 είναι Ar1 ή ένας μονοκυκλικός ή δικυκλικός ετερόκυκλος, το Q είναι R7, πυρρολιδινυλ υποκατεστημένο με R7, πιπεριδινυλ υποκατεστημένο με R7 ή ομοπιπεριδινυλ υποκατεστημένο υποκατεστημένο με R7 ένα από τα R2a και R3a επιλέγεται από αλο, προαιρετικά μονο- ή πολυ-υποκατεστημένο C1-6αλκυλ, προαιρετικά μονο- ή πολυ-υποκατεστημένο C2-6αλκενυλ, νίτρο, υδροξυ, Ar2, N(R4AR4), N(R4ar4)σουλφονυλ, N(R4aR4b)καρβονυλ, c1-6αλκυλοξυ, Ar2οξυ, Ar2C1-6αλκυλοξυ, καρβοξυλ, C1-6αλκυλοξυκαρβονυλ, ή -C(=Z)Ar2- και το άλλο από τα R2a και R3a είναι υδρογόνο στην περίπτωση που το R2a είναι διαφορετικό από υδρογόνο τότε το R2b είναι υδρογόνο, C1-6αλκυλ ή αλογόνο και το R3B είναι υδρογόνο στην περίπτωση που το R3a είναι διαφορετικό από υδρογόνο τότε το R3b είναι υδρογόνο, C1-6αλκυλ ή αλογόνο και το R2b είναι υδρογόνο. Περαιτέρω αφορά στην παρασκευή τους και σε συνθέσεις που περιέχουν αυτές τις ενώσεις, καθώς και στη χρήση τους ως φάρμακο.

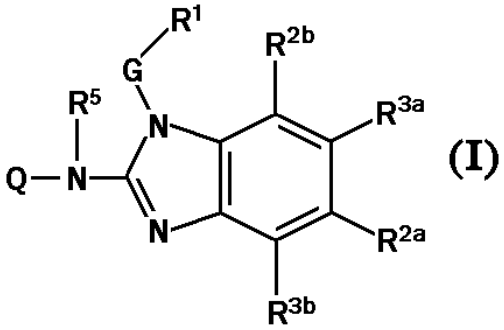

ΑΡΙΘΜΟΣ ΕΥΡ. Δ.Ε. ***(11):3067678***
ΑΡΙΘ. ΕΛΛ. ΚΑΤΑΘΕΣΗΣ *(21):*20080403565
ΗΜΕΡ. ΕΛΛ. ΚΑΤΑΘΕΣΗΣ *(22):*17/12/2008
ΑΡΙΘ./ΗΜΕΡ. ΔΗΜΟΣΙΕΥΣΗΣ
*ΕΥΡΩΠΑΪΚΟΥ ΔΙΠΛΩΜΑΤΟΣ(87):*1359326 - 08/10/2008
ΑΡΙΘ./ΗΜΕΡ. ΔΗΜΟΣΙΕΥΣΗΣ
ΕΥΡΩΠΑΪΚΗΣ ΑΙΤΗΣΗΣ *(86):*02380088.1--18/04/2002
ΔΙΚΑΙΟΥΧΟΣ *(73):*1)PASCUAL NADAL JUAN
POL.IND. RIO GALLEGO C/.D. PARCELA 10,50840 SAN MATEO DE GALLEGO ZARAGOZA, ΙΣΠΑΝΙΑ
ΣΥΜΒ. ΠΡΟΤΕΡΑΙΟΤΗΤΕΣ *(30):*
ΕΦΕΥΡΕΤΗΣ *(72):*1)Pascual Nadal, Juan
ΕΙΔΙΚΟΣ ΠΛΗΡΕΞΟΥΣΙΟΣ *(74):*ΠΑΠΑΝΙΚΟΛΑΟΥ ΜΑΡΙΑ
Μ. Ασίας 10, Ανω Πεύκη, 15121 ΠΕΥΚΗ (ΑΤΤΙΚΗΣ)
ΑΝΤΙΚΛΗΤΟΣ *(74):*ΜΑΛΑΜΗ ΑΛΚΗΣΤΙΣ-ΕΙΡΗΝΗ
Σκουφά 52,10672 ΑΘΗΝΑ
ΤΙΤΛΟΣ ΕΦΕΥΡΕΣΗΣ ***(54):ΦΥΓΟΚΕΝΤΡΙΚΗ ΣΥΣΚΕΥΗ ΟΔΗΓΗΣΗΣ ΓΙΑ ΑΥΤΟΜΑΤΟ ΑΝΟΙΓΜΑ ΤΩΝ ΚΛΕΙΣΤΡΩΝ ΑΝΕΜΙΣΤΗΡΑ***

ΠΕΡΙΛΗΨΗ(57)

Η παρούσα εφεύρεση έχει σχέση με φυγοκεντρική συσκευή οδήγησης για αυτόματο άνοιγμα των κλείστρων ανεμιστήρα (7), μεταξύ εκείνων που χρησιμοποιούνται συνήθως για τον αερισμό μεγάλων υπόστεγων, όπως αυτά που χρησιμοποιούνται για την εκτροφή ζώων. Αυτή η συσκευή έχει ειδικό σχεδιασμό που βασίζεται στη χρήση αδρανών μαζών (3.4.1) που ασκούν στην περιστροφική τους κίνηση πομπό φυγόκεντρης δύναμης από στρόφαλους (3.4) σε αξονικά μετατοπίσιμο δίσκο (3.2). Ο δεύτερος δίσκος οδηγείται μέσω ενός μοχλού (4), ο οποίος αποσυμπλέκεται από την περιστροφική κίνηση μέσω εδράνων (3.2.2), ωθεί το κεντρικό κλείστρο ανεμιστήρα, το οποίο, εναλλάξ με κοινό οδηγό, ανοίγει όλα τα εναπομείναντα κλείστρα ανεμιστήρα.

ΑΡΙΘΜΟΣ ΕΥΡ. Δ.Ε. ***(11):3067679***
ΑΡΙΘ. ΕΛΛ. ΚΑΤΑΘΕΣΗΣ *(21):*20080403566
ΗΜΕΡ. ΕΛΛ. ΚΑΤΑΘΕΣΗΣ *(22):*23/12/2008
ΑΡΙΘ./ΗΜΕΡ. ΔΗΜΟΣΙΕΥΣΗΣ
*ΕΥΡΩΠΑΪΚΟΥ ΔΙΠΛΩΜΑΤΟΣ(87):*1893141 - 01/10/2008
ΑΡΙΘ./ΗΜΕΡ. ΔΗΜΟΣΙΕΥΣΗΣ
ΕΥΡΩΠΑΪΚΗΣ ΑΙΤΗΣΗΣ *(86):*05775775.9--01/06/2005
ΔΙΚΑΙΟΥΧΟΣ *(73):*1)Compagnie Europeenne d`Etude et de Recherche de Dispositifs pour l`Implantation par Laparoscopie
Rue des Freres Lumiere, Z.A. du Chateau de Malissol, 38200 Vienne, ΓΑΛΛΙΑ
ΣΥΜΒ. ΠΡΟΤΕΡΑΙΟΤΗΤΕΣ *(30):*
ΕΦΕΥΡΕΤΗΣ *(72):*1)VALENCON, Nicolas, Francois, Michel
2)PAGANON, Pascal
ΕΙΔΙΚΟΣ ΠΛΗΡΕΞΟΥΣΙΟΣ *(74):*ΚΙΛΙΜΙΡΗΣ ΚΩΝΣΤΑΝΤΙΝΟΣ
Χατζηγιάννη Μέξη 7, 11528 ΑΘΗΝΑ
ΑΝΤΙΚΛΗΤΟΣ *(74):*ΚΙΛΙΜΙΡΗΣ ΚΩΝΣΤΑΝΤΙΝΟΣ
Χατζηγιάννη Μέξη 7,115 28 ΑΘΗΝΑ
ΤΙΤΛΟΣ ΕΦΕΥΡΕΣΗΣ ***(54):ΕΝΔΟΓΑΣΤΡΙΚΟ ΜΠΑΛΟΝΙ ΜΕ ΒΑΛΒΙΔΑ ΔΙΠΛΗΣ ΜΕΜΒΡΑΝΗΣ ΚΑΙ ΤΟ ΑΝΤΙΣΤΟΙΧΟ ΚΙΤ ΓΙΑ ΤΗΝ ΤΟΠΟΘΕΤΗΣΗ ΤΟΥ***

ΠΕΡΙΛΗΨΗ(57)

Η εφεύρεση αναφέρεται σε ένα ενδογαστρικό μπαλόνι το οποίο περιέχει - τουλάχιστον ένα θύλακα ικανό να πληρούται με ένα υγρό διόγκωσης, - ένα μέσο σύνδεσης (3) και που περιέχει ένα αυτοεμφρακτικό όργανο (21) ικανό να διαπερνάται από ένα όργανο σύνδεσης με μια πηγή υγρού διόγκωσης, το οποίο χαρακτηρίζεται από το ότι το αυτοεμφρακτικό όργανο (21) περιέχει τουλάχιστον δύο υπερκείμενες αυτοεπουλωτικές μεμβράνες (23), οι οποίες σχηματίζουν συνδυασμένες αυτοεπουλωτικές μεμβράνες (23), ικανές να διαπερνώνται διαδοχικώς από το όργανο σύνδεσης, όπου η κάθε αυτοεπουλωτική μεμβράνη (23) είναι προσαρμοσμένη κατά τρόπο ώστε να στηρίζεται επί της συνδυασμένης αυτοεπουλωτικής μεμβράνης (23) ενόψει του σχηματισμού ενός στεγανού φράγματος ικανού να ξανακλείνει αυτομάτως τη δίοδο που είναι διαταγμένη διαμέσου της συνδυασμένης αυτοεπουλωτικής μεμβράνης (23) άπαξ και αποσυρθεί το όργανο σύνδεσης. - Ενδογαστρικό μπαλόνι για τη θεραπεία της παχυσαρκίας.

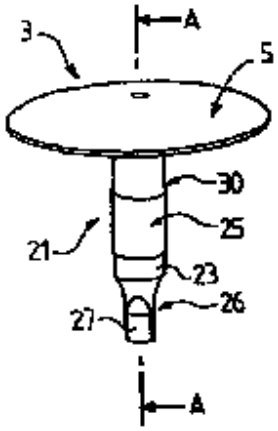

ΑΡΙΘΜΟΣ ΕΥΡ. Δ.Ε. ***(11):3067680***
ΑΡΙΘ. ΕΛΛ. ΚΑΤΑΘΕΣΗΣ *(21):*20080403567
ΗΜΕΡ. ΕΛΛ. ΚΑΤΑΘΕΣΗΣ *(22):*23/12/2008
ΑΡΙΘ./ΗΜΕΡ. ΔΗΜΟΣΙΕΥΣΗΣ
*ΕΥΡΩΠΑΪΚΟΥ ΔΙΠΛΩΜΑΤΟΣ(87):*1671867 - 01/10/2008
ΑΡΙΘ./ΗΜΕΡ. ΔΗΜΟΣΙΕΥΣΗΣ
ΕΥΡΩΠΑΪΚΗΣ ΑΙΤΗΣΗΣ *(86):*05354031.6--23/08/2005
ΔΙΚΑΙΟΥΧΟΣ *(73):*1)POMAGALSKI S.A.
11, rue Rene Camphin, 38600 Fontaine, ΓΑΛΛΙΑ
ΣΥΜΒ. ΠΡΟΤΕΡΑΙΟΤΗΤΕΣ *(30):*0413501-17/12/2004-FR
ΕΦΕΥΡΕΤΗΣ *(72):*1)Coudurier, Stephane
2)Michel, Daniel
ΕΙΔΙΚΟΣ ΠΛΗΡΕΞΟΥΣΙΟΣ *(74):*ΚΙΛΙΜΙΡΗΣ ΚΩΝΣΤΑΝΤΙΝΟΣ
Χατζηγιάννη Μέξη 7, 11528 ΑΘΗΝΑ
ΑΝΤΙΚΛΗΤΟΣ *(74):*ΚΙΛΙΜΙΡΗΣ ΚΩΝΣΤΑΝΤΙΝΟΣ
Χατζηγιάννη Μέξη 7,115 28 ΑΘΗΝΑ
ΤΙΤΛΟΣ ΕΦΕΥΡΕΣΗΣ ***(54):ΜΗΧΑΝΙΣΜΟΣ ΕΛΕΓΧΟΥ ΜΑΝΔΑΛΩΣΗΣ ΠΕΡΙΣΤΡΕΦΟΜΕΝΟΥ ΚΑΛΥΜΜΑΤΟΣ ΓΙΑ ΑΙΩΡΟΥΜΕΝΟ ΚΑΘΙΣΜΑ***

ΠΕΡΙΛΗΨΗ(57)

Ένα κάθισμα για εγκατάσταση τηλεμεταφοράς περιέχει ένα περιστρεφόμενο κάλυμμα προστασίας 13, το οποίο κινείται μέσω μηχανισμού ελέγχου 15 που επιφέρει αυτόματη μανδάλωση του καλύμματος 13 στην κλειστή θέση. Ένας μοχλός ελιγμών 16 προσαρμόζεται με δυνατότητα περιστροφής σε ένα πρώτο άξονα περιστροφής 14 του καλύμματος 13 και συνεργάζεται με μάνδαλο 20 που ενεργοποιείται από διάταξη μετάδοσης 17 με καλώδιο 21 μεταξύ μιας θέσης μανδάλωσης και λυτής θέσης. Το μάνδαλο 20 περιέχει ένα πρώτο βραχίονα 27 εφοδιασμένο με γλώσσα μανδάλωσης 28 και ένα δεύτερο βραχίονα 29 που είναι σε θέση να έρχεται σε επαφή με ένα πρώτο ανασχετήρα 30 που αντιστοιχεί στη θέση μανδάλωσης ή ένα δεύτερο ανασχετήρα 31 που αντιστοιχεί στη λυτή θέση. Η ζώνη μανδάλωσης ευρίσκεται στη βάση του κελύφους, κατά προτίμηση εντός διαστήματος που ευρίσκεται μεταξύ του πρώτου και του δευτέρου άξονα.

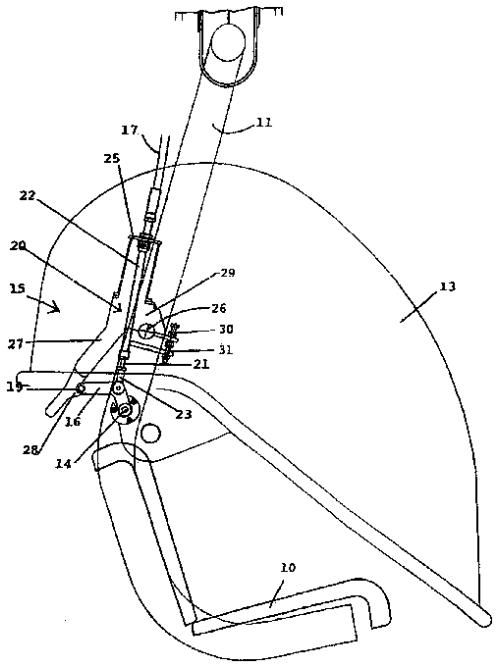

ΑΡΙΘΜΟΣ ΕΥΡ. Δ.Ε. ***(11):3067681***
ΑΡΙΘ. ΕΛΛ. ΚΑΤΑΘΕΣΗΣ *(21):*20080403568
ΗΜΕΡ. ΕΛΛ. ΚΑΤΑΘΕΣΗΣ *(22):*23/12/2008
ΑΡΙΘ./ΗΜΕΡ. ΔΗΜΟΣΙΕΥΣΗΣ
*ΕΥΡΩΠΑΪΚΟΥ ΔΙΠΛΩΜΑΤΟΣ(87):*1661464 - 08/10/2008
ΑΡΙΘ./ΗΜΕΡ. ΔΗΜΟΣΙΕΥΣΗΣ
ΕΥΡΩΠΑΪΚΗΣ ΑΙΤΗΣΗΣ *(86):*05102346.3--23/03/2005
ΔΙΚΑΙΟΥΧΟΣ *(73):*1)Nestec S.A.
Avenue Nestle 55 IP Group Plan Dessus, 1800 Vevey, ΕΛΒΕΤΙΑ
ΣΥΜΒ. ΠΡΟΤΕΡΑΙΟΤΗΤΕΣ *(30):*04028070-26/11/2004-EP
ΕΦΕΥΡΕΤΗΣ *(72):*1)Green, John
2)Gaeng, Wolfgang
ΕΙΔΙΚΟΣ ΠΛΗΡΕΞΟΥΣΙΟΣ *(74):*ΧΡΥΣΑΝΘΗΣ ΧΡΗΣΤΟΣ
Μαυρομιχάλη 1, 10679 ΑΘΗΝΑ
ΑΝΤΙΚΛΗΤΟΣ *(74):*ΧΡΥΣΑΝΘΗΣ ΧΡΗΣΤΟΣ
Μαυρομιχάλη 1,10679 ΑΘΗΝΑ
ΤΙΤΛΟΣ ΕΦΕΥΡΕΣΗΣ ***(54):*****ΒΡΩΣΙΜΟΣ ΠΕΡΙΕΚΤΗΣ ΓΙΑ ΤΡΟΦΙΜΑ ΚΑΙ ΔΙΑΔΙΚΑΣΙΑ ΠΑΡΑΓΩΓΗΣ ΑΥΤΟΥ**

ΠΕΡΙΛΗΨΗ(57)

Ένας ανοικτός βρώσιμος περιέκτης για τρόφιμα με σύνθεση από δημητριακά σε μορφή φύλλου μορφοποιημένου με τη βοήθεια συνδετικού υλικού, όπου η εσωτερική επιφάνεια του περιέκτη διαθέτει πολύ ελαφρά ρομβοειδή σχέδια ενώ η εξωτερική επιφάνεια διαθέτει λεία υφή με ενσωματωμένες νιφάδες. Επίσης, μία διαδικασία για την παραγωγή του βρώσιμων περιεκτών για τρόφιμα η οποία περιλαμβάνει τα εξής βήματα: τοποθέτηση ρευστής ζύμης σε λαμαρίνες ψησίματος, μερικό ψήσιμο της ζύμης για τη δημιουργία φύλλου, εναπόθεση και επίστρωση νιφάδων δημητριακών ή/και καρπών επάνω στο φύλλο, τέλος, ψήσιμο του φύλλου, μορφοποίηση του περιέκτη στο επιθυμητό σχήμα, όπου η εσωτερική επιφάνεια του περιέκτη διαθέτει πολύ ελαφρά ρομβοειδή σχέδια, ενώ η εξωτερική επιφάνεια του εν λόγω περιέκτη διαθέτει τραχιά υφή με ενσωματωμένες νιφάδες.

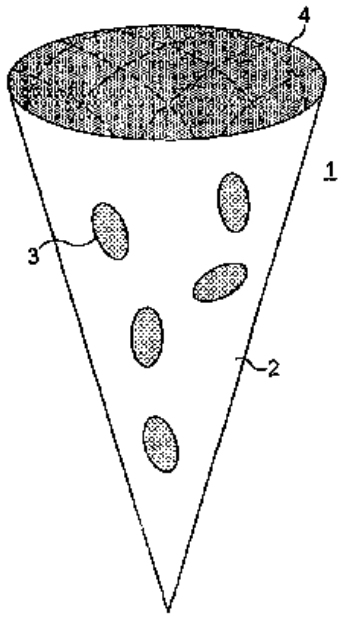

ΑΡΙΘΜΟΣ ΕΥΡ. Δ.Ε. ***(11):3067682***
ΑΡΙΘ. ΕΛΛ. ΚΑΤΑΘΕΣΗΣ *(21):*20080403569
ΗΜΕΡ. ΕΛΛ. ΚΑΤΑΘΕΣΗΣ *(22):*23/12/2008
ΑΡΙΘ./ΗΜΕΡ. ΔΗΜΟΣΙΕΥΣΗΣ
*ΕΥΡΩΠΑΪΚΟΥ ΔΙΠΛΩΜΑΤΟΣ(87):*1759591 - 24/09/2008
ΑΡΙΘ./ΗΜΕΡ. ΔΗΜΟΣΙΕΥΣΗΣ
ΕΥΡΩΠΑΪΚΗΣ ΑΙΤΗΣΗΣ *(86):*05107975.4--31/08/2005
ΔΙΚΑΙΟΥΧΟΣ *(73):*1)Nestec S.A.
IP Departement, Av. Nestle 55, 1800 Vevey, ΕΛΒΕΤΙΑ
ΣΥΜΒ. ΠΡΟΤΕΡΑΙΟΤΗΤΕΣ *(30):*
ΕΦΕΥΡΕΤΗΣ *(72):*1)Rey, Brigitte
2)Rossi-Vauthey, Patricia
3)Rousset, Philippe
4)Sandoz, Laurence
5)Schafer, Olivier
6)Schmitt, Christophe Joseph Etienne
ΕΙΔΙΚΟΣ ΠΛΗΡΕΞΟΥΣΙΟΣ *(74):*ΧΡΥΣΑΝΘΗΣ ΧΡΗΣΤΟΣ
Μαυρομιχάλη 1, 10679 ΑΘΗΝΑ
ΑΝΤΙΚΛΗΤΟΣ *(74):*ΧΡΥΣΑΝΘΗΣ ΧΡΗΣΤΟΣ
Μαυρομιχάλη 1,10679 ΑΘΗΝΑ
ΤΙΤΛΟΣ ΕΦΕΥΡΕΣΗΣ ***(54):*****ΠΡΟΙΟΝ ΖΑΧΑΡΟΠΛΑΣΤΙΚΗΣ ΜΕ ΧΑΜΗΛΑ ΛΙΠΑΡΑ**

ΠΕΡΙΛΗΨΗ(57)

Η παρούσα εφεύρεση αφορά ένα προϊόν ζαχαροπλαστικής με χαμηλά λιπαρά το οποίο περιλαμβάνει μία λιπαρή φάση 0-20 τοις εκατό, μία υδάτινη φάση 60-90 τοις εκατό, μόρια κακάο, και ένα διαμορφωτικό παράγοντα, ο οποίος μπορεί να είναι είτε γαλάκτωμα νερούσε έλαιο είτε συν-εναιώρημα. Η εφεύρεση αφορά επίσης σε διεργασίες παρασκευής του εν λόγω προϊόντος ζαχαροπλαστικής με χαμηλά λιπαρά.

ΑΡΙΘΜΟΣ ΕΥΡ. Δ.Ε. ***(11):3067683***
ΑΡΙΘ. ΕΛΛ. ΚΑΤΑΘΕΣΗΣ *(21):*20080403570
ΗΜΕΡ. ΕΛΛ. ΚΑΤΑΘΕΣΗΣ *(22):*17/12/2008
ΑΡΙΘ./ΗΜΕΡ. ΔΗΜΟΣΙΕΥΣΗΣ
*ΕΥΡΩΠΑΪΚΟΥ ΔΙΠΛΩΜΑΤΟΣ(87):*1379557 - 17/09/2008
ΑΡΙΘ./ΗΜΕΡ. ΔΗΜΟΣΙΕΥΣΗΣ
ΕΥΡΩΠΑΪΚΗΣ ΑΙΤΗΣΗΣ *(86):*02740446.6--05/04/2002
ΔΙΚΑΙΟΥΧΟΣ *(73):*1)UNIVERSITY OF BRISTOL
3rd Floor, Senate House, Tyndall Avenue,
Bristol BS8 1TH, ΜΕΓΑΛΗ ΒΡΕΤΑΝΝΙΑ
ΣΥΜΒ. ΠΡΟΤΕΡΑΙΟΤΗΤΕΣ *(30):*0108821-06/04/2001-GB
0108817-06/04/2001-GB
0108816-06/04/2001-GB
ΕΦΕΥΡΕΤΗΣ *(72):*1)HEARING, Stephen David
2)DAYAN, Colin Mark
3)NORMAN, Michael Roden
ΕΙΔΙΚΟΣ ΠΛΗΡΕΞΟΥΣΙΟΣ *(74):*ΛΥΜΠΕΡΗΣ ΝΙΚΟΛΑΟΣ
Στουρνάρη 37, 10682 ΑΘΗΝΑ
ΑΝΤΙΚΛΗΤΟΣ *(74):*ΛΥΜΠΕΡΗΣ ΝΙΚΟΛΑΟΣ
Στουρνάρη 37,10682 ΑΘΗΝΑ
ΤΙΤΛΟΣ ΕΦΕΥΡΕΣΗΣ ***(54):ΧΡΗΣΗ ΜΟΡΙΩΝ CD25-ΣΥΝΔΕΣΗΣ ΣΕ ΑΣΘΕΝΕΙΣ ΑΝΘΕΚΤΙΚΟΥΣ ΣΕ ΣΤΕΡΟΕΙΔΗ***

ΠΕΡΙΛΗΨΗ(57)

Μέθοδος για την αγωγή πάθησης επιλεγόμενης από την ομάδα που αποτελείται από αυτοάνοση ηπατίτιδα, έκζεμα, αγγειίτιδα, περιστασιακή αρτηρίτιδα, σαρκοείδωση και νόσο του Crohn, σε ασθενή ανθεκτικό σε στεροειδές ή ευαίσθητο σε στεροειδές, η οποία περιλαμβάνει τη χορήγηση αποτελεσματικής ποσότητας ενός μορίου CD25-σύνδεσης στον ασθενή.

ΑΡΙΘΜΟΣ ΕΥΡ. Δ.Ε. ***(11):3067684***
ΑΡΙΘ. ΕΛΛ. ΚΑΤΑΘΕΣΗΣ *(21):*20080403571
ΗΜΕΡ. ΕΛΛ. ΚΑΤΑΘΕΣΗΣ *(22):*23/12/2008
ΑΡΙΘ./ΗΜΕΡ. ΔΗΜΟΣΙΕΥΣΗΣ
*ΕΥΡΩΠΑΪΚΟΥ ΔΙΠΛΩΜΑΤΟΣ(87):*1805163 - 01/10/2008
ΑΡΙΘ./ΗΜΕΡ. ΔΗΜΟΣΙΕΥΣΗΣ
ΕΥΡΩΠΑΪΚΗΣ ΑΙΤΗΣΗΣ *(86):*05772622.6--20/07/2005
ΔΙΚΑΙΟΥΧΟΣ *(73):*1)Actelion Pharmaceuticals Ltd.
Gewerbestrasse 16, 4123 Allschwil,
ΕΛΒΕΤΙΑ
ΣΥΜΒ. ΠΡΟΤΕΡΑΙΟΤΗΤΕΣ *(30):*PCT/2004/008501-29/07/2004-WO
ΕΦΕΥΡΕΤΗΣ *(72):*1)BOLLI, Martin
2)BUR, Daniel
3)CLOZEL, Martine
4)FISCHLI, Walter
5)LEHMANN, David
6)MATHYS, Boris
7)MUELLER, Claus
8)NAYLER, Oliver
9)SCHERZ, Michael
10)WELLER, Thomas
ΕΙΔΙΚΟΣ ΠΛΗΡΕΞΟΥΣΙΟΣ *(74):*ΛΥΜΠΕΡΗΣ ΝΙΚΟΛΑΟΣ
Στουρνάρη 37, 10682 ΑΘΗΝΑ
ΑΝΤΙΚΛΗΤΟΣ *(74):*ΛΥΜΠΕΡΗΣ ΝΙΚΟΛΑΟΣ
Στουρνάρη 37,10682 ΑΘΗΝΑ
ΤΙΤΛΟΣ ΕΦΕΥΡΕΣΗΣ ***(54):1,1Α-5,5Α-ΤΕΤΡΑΥΔΡΟ-3-ΘΕΙΑ-ΚΥΚΛΟ-ΠΡΟΠΑ{Α}ΠΕΝΤΑΛΕΝΙΑ: ΤΡΙΚΥΚΛΙΚΑ ΠΑΡΑΓΩΓΑ ΘΕΙΟΦΑΝΙΟΥ ΩΣ ΑΓΩΝΙ-ΣΤΕΣ ΥΠΟΔΟΧΕΑ S1PI/EDG1***

ΠΕΡΙΛΗΨΗ(57)

Η εφεύρεση αφορά σε νέα παράγωγα θειοφαινίου, στη παρασκευή τους και στη χρήση τους ως φαρμακευτικά δραστικές ενώσεις. Οι εν λόγω ενώσεις δρουν ιδίως ως ανοσοκατασταλτικοί παράγοντες.

ΑΡΙΘΜΟΣ ΕΥΡ. Δ.Ε. ***(11):3067685***
ΑΡΙΘ. ΕΛΛ. ΚΑΤΑΘΕΣΗΣ *(21):*20080403572
ΗΜΕΡ. ΕΛΛ. ΚΑΤΑΘΕΣΗΣ *(22):*23/12/2008
ΑΡΙΘ./ΗΜΕΡ. ΔΗΜΟΣΙΕΥΣΗΣ
*ΕΥΡΩΠΑΪΚΟΥ ΔΙΠΛΩΜΑΤΟΣ(87):*1868786 - 08/10/2008
ΑΡΙΘ./ΗΜΕΡ. ΔΗΜΟΣΙΕΥΣΗΣ
ΕΥΡΩΠΑΪΚΗΣ ΑΙΤΗΣΗΣ *(86):*06723603.4--21/03/2006
ΔΙΚΑΙΟΥΧΟΣ *(73):*1)CVP Clean Value Plastics GmbH
Bahnhofstrasse 48-50, 21614 Buxtehude,
ΓΕΡΜΑΝΙΑ
ΣΥΜΒ. ΠΡΟΤΕΡΑΙΟΤΗΤΕΣ *(30):*102005013693-21/03/2005-DE
ΕΦΕΥΡΕΤΗΣ *(72):*1)HOFMANN, Michael
2)FEDDERN, Alexander
3)LOFFLER, Jens-Martin
ΕΙΔΙΚΟΣ ΠΛΗΡΕΞΟΥΣΙΟΣ *(74):*ΤΣΙΜΙΚΑΛΗΣ ΑΘΑΝΑΣΙΟΣ
Ν. Βάμβα 1, 10674 ΑΘΗΝΑ
ΑΝΤΙΚΛΗΤΟΣ *(74):*ΤΣΙΜΙΚΑΛΗΣ ΑΘΑΝΑΣΙΟΣ
Ν. Βάμβα 1,10674 ΑΘΗΝΑ
ΤΙΤΛΟΣ ΕΦΕΥΡΕΣΗΣ ***(54):ΜΕΘΟΔΟΣ ΚΑΙ ΕΓΚΑΤΑΣΤΑΣΗ ΔΙΑ ΤΟΝ ΚΑΤΑΤΕΜΑΧΙΣΜΟ ΚΑΙ ΚΑΘΑΡΙΣΜΟ ΑΠΟΡΡΙΜΜΑΤΩΝ ΑΠΟ ΣΥΝΘΕΤΙΚΗ ΥΛΗ***

ΠΕΡΙΛΗΨΗ(57)

Μέθοδος δια τον κατατεμαχισμό και τον καθαρισμό απορριμμάτων συνθετικής ύλης, ειδικότερα αναμίκτων συνθετικών υλών (MKS) με τις ακόλουθες βαθμίδες : από τεμαχίδια μεμβράνης ή κατατεμαχισμένα υπόλοιπα μεμβράνης και/ή προς ρινίσματα κατατεμαχισμένα τεμάχια συνθετικής ύλης παχέος τοιχώματος παρασκευάζεται ένα συμπύκνωμα, ειδικότερα ένα συσσωμάτωμα, το συμπύκνωμα μεταφέρεται εις μια διάταξη βελτιώσεως (αλέσεως) με δίσκους ή τύμπανα και αλέθεται εντός αυτής παρουσία ύδατος, όπου το ποσοστό συμπυκνώματος του εντός της διατάξεως βελτιώσεως ευρισκομένου αγαθού ανέρχεται εις τουλάχιστον 10 τοις εκατό κατά βάρος, από το υλικό αλέσεως το οποίον εξέρχεται από τη διάταξη βελτιώσεως απομακρύνεται ένα κλάσμα λεπτών κόκκων, το υπόλοιπο υλικό αλέσεως πλένεται και είτε αφυδατώνεται μηχανικά και ξηραίνεται είτε αλέθεται εκ νέου σε μια επιπλέον βαθμίδα βελτιώσεως παρουσία ύδατος και ακολούθως αφυδατώνεται και ξηραίνεται.

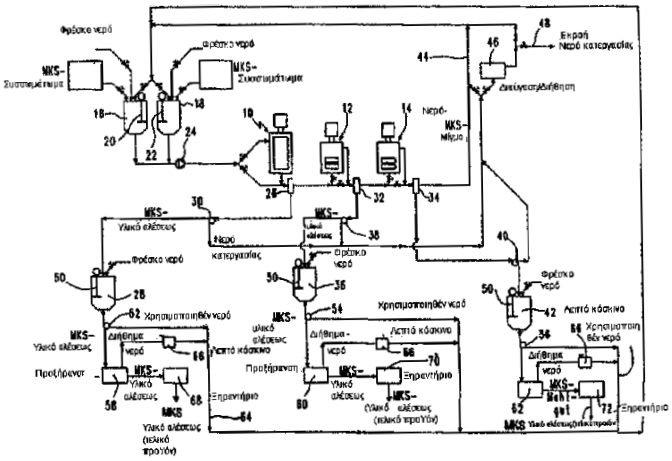

ΑΡΙΘΜΟΣ ΕΥΡ. Δ.Ε. ***(11):3067686***
ΑΡΙΘ. ΕΛΛ. ΚΑΤΑΘΕΣΗΣ *(21):*20080403573
ΗΜΕΡ. ΕΛΛ. ΚΑΤΑΘΕΣΗΣ *(22):*23/12/2008
ΑΡΙΘ./ΗΜΕΡ. ΔΗΜΟΣΙΕΥΣΗΣ
*ΕΥΡΩΠΑΪΚΟΥ ΔΙΠΛΩΜΑΤΟΣ(87):*1620881 - 08/10/2008
ΑΡΙΘ./ΗΜΕΡ. ΔΗΜΟΣΙΕΥΣΗΣ
ΕΥΡΩΠΑΪΚΗΣ ΑΙΤΗΣΗΣ *(86):*04728758.6--22/04/2004
ΔΙΚΑΙΟΥΧΟΣ *(73):*1)Universitat Konstanz
Universitatsstrasse 10, 78464 Konstanz,
ΓΕΡΜΑΝΙΑ
ΣΥΜΒ. ΠΡΟΤΕΡΑΙΟΤΗΤΕΣ *(30):*10320212-07/05/2003-DE
ΕΦΕΥΡΕΤΗΣ *(72):*1)HAUSER, Alexander
2)MELNYK, Ihor
3)FATH, Peter
ΕΙΔΙΚΟΣ ΠΛΗΡΕΞΟΥΣΙΟΣ *(74):*ΤΣΙΜΙΚΑΛΗΣ ΑΘΑΝΑΣΙΟΣ
Ν. Βάμβα 1, 10674 ΑΘΗΝΑ
ΑΝΤΙΚΛΗΤΟΣ *(74):*ΤΣΙΜΙΚΑΛΗΣ ΑΘΑΝΑΣΙΟΣ
Ν. Βάμβα 1,10674 ΑΘΗΝΑ
ΤΙΤΛΟΣ ΕΦΕΥΡΕΣΗΣ ***(54):ΜΕΘΟΔΟΣ ΓΙΑ ΤΗΝ ΔΙΑΜΟΡΦΩΣΗ ΤΗΣ ΥΦΗΣ ΕΠΙΦΑΝΕΙΩΝ ΔΙΣΚΩΝ ΠΥΡΙΤΙΟΥ***

ΠΕΡΙΛΗΨΗ(57)

Παρουσιάζεται μία μέθοδος για τη διαμόρφωση της υφής επιφανειών δίσκων πυριτίου που περιέχει τα στάδια της εμβάπτισης των δίσκων πυριτίου σε ένα καυστικό διάλυμα που περιέχει νερό, συγκεντρωμένο υδροφθορικό οξύ και συγκεντρωμένο νιτρικό οξύ, και τηςρύθμισης μιας θερμοκρασίας του καυστικού διαλύματος. Σύμφωνα με την μέθοδο της εφεύρεσης, το καυστικό διάλυμα περιέχει 20 τοις εκατό έως 55 τοις εκατό νερό, 10 τοις εκατό έως 40 τοις εκατό συγκεντρωμένο υδροφθορικό οξύ και 20 τοις εκατό έως 60 τοιςεκατό συγκεντρωμένο νιτρικό οξύ ενώ η θερμοκρασία του καυστικού διαλύματος κυμαίνεται μεταξύ 0 και 15 βαθμών Κελσίου, με συνέπεια έναν σχετικά υψηλό βαθμό απόδοσης που οφείλεται σε μειωμένες ανακλάσεις των δίσκων πυριτίου.

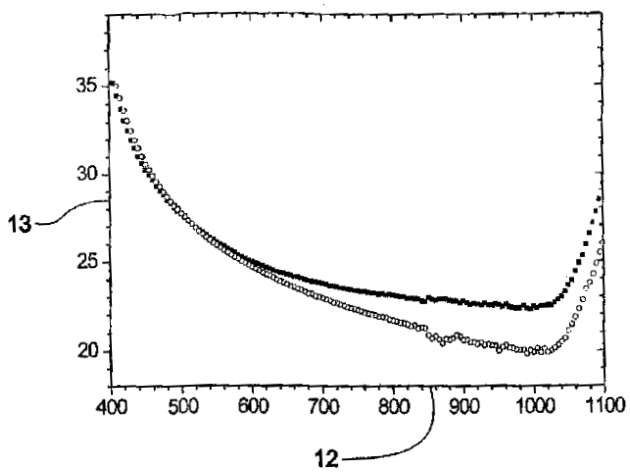

ΑΡΙΘΜΟΣ ΕΥΡ. Δ.Ε. ***(11):3067687***
ΑΡΙΘ. ΕΛΛ. ΚΑΤΑΘΕΣΗΣ *(21):*20080403574
ΗΜΕΡ. ΕΛΛ. ΚΑΤΑΘΕΣΗΣ *(22):*23/12/2008
ΑΡΙΘ./ΗΜΕΡ. ΔΗΜΟΣΙΕΥΣΗΣ
*ΕΥΡΩΠΑΪΚΟΥ ΔΙΠΛΩΜΑΤΟΣ(87):*1608368 - 01/10/2008
ΑΡΙΘ./ΗΜΕΡ. ΔΗΜΟΣΙΕΥΣΗΣ
ΕΥΡΩΠΑΪΚΗΣ ΑΙΤΗΣΗΣ *(86):*04720871.5--16/03/2004
ΔΙΚΑΙΟΥΧΟΣ *(73):*1)Novartis AG
Lichtstrasse 35, 4056 Basel, ΕΛΒΕΤΙΑ
2)Novartis Pharma GmbH
Brunner Strasse 59, 1230 Wien, ΑΥΣΤΡΙΑ
ΣΥΜΒ. ΠΡΟΤΕΡΑΙΟΤΗΤΕΣ *(30):*0306070-17/03/2003-GB
0306868-25/03/2003-GB
0319226-15/08/2003-GB
ΕΦΕΥΡΕΤΗΣ *(72):*1)MOORE, Henrietta
ΕΙΔΙΚΟΣ ΠΛΗΡΕΞΟΥΣΙΟΣ *(74):*ΛΥΜΠΕΡΗΣ ΝΙΚΟΛΑΟΣ
Στουρνάρη 37, 10682 ΑΘΗΝΑ
ΑΝΤΙΚΛΗΤΟΣ *(74):*ΛΥΜΠΕΡΗΣ ΝΙΚΟΛΑΟΣ
Στουρνάρη 37,10682 ΑΘΗΝΑ
ΤΙΤΛΟΣ ΕΦΕΥΡΕΣΗΣ ***(54):ΦΑΡΜΑΚΕΥΤΙΚΕΣ ΣΥΝΘΕΣΕΙΣ ΠΟΥ ΠΕΡΙΛΑΜΒΑΝΟΥΝ ΕΝΑΝ ΣΥΝΔΥΑΣΜΟ ΡΑΠΑΜΥΚΙΝΗΣ Ή ΤΟΥ ΠΑΡΑΓΩΓΟΥ ΤΗΣ ΚΑΙ ΠΙΜΕΚΡΟΛΙΜΗΣ ΓΙΑ ΤΗΝ ΘΕΡΑΠΕΙΑ ΤΗΣ ΦΛΕΓΜΟΝΩΔΟΥΣ ΝΟΣΟΥ ΤΟΥ ΕΝΤΕΡΟΥ (IBD)***

ΠΕΡΙΛΗΨΗ(57)

Η παρούσα εφεύρεση αναφέρεται σε φαρμακευτικές συνθέσεις που περιλαμβάνουν σε συνδυασμό ραπαμυκίνη ή ένα παράγωγο ραπαμυκίνης και μια ένωση του χημικού τύπου I, π.χ. που είναι χρήσιμη στην θεραπεία των φλεγμονωδών και ανοσολογικά-μεσολαβούμενων ασθενειών, περιλαμβανομένων των αυτοάνοσων νόσων.

ΑΡΙΘΜΟΣ ΕΥΡ. Δ.Ε. ***(11):3067688***
ΑΡΙΘ. ΕΛΛ. ΚΑΤΑΘΕΣΗΣ *(21):*20080403575
ΗΜΕΡ. ΕΛΛ. ΚΑΤΑΘΕΣΗΣ *(22):*23/12/2008
ΑΡΙΘ./ΗΜΕΡ. ΔΗΜΟΣΙΕΥΣΗΣ
*ΕΥΡΩΠΑΪΚΟΥ ΔΙΠΛΩΜΑΤΟΣ(87):*1420780 - 01/10/2008
ΑΡΙΘ./ΗΜΕΡ. ΔΗΜΟΣΙΕΥΣΗΣ
ΕΥΡΩΠΑΪΚΗΣ ΑΙΤΗΣΗΣ *(86):*02767418.3--22/08/2002
ΔΙΚΑΙΟΥΧΟΣ *(73):*1)Novartis AG
Lichtstrasse 35, 4056 Basel, ΕΛΒΕΤΙΑ
2)Novartis Pharma GmbH
Brunner Strasse 59, 1230 Wien, ΑΥΣΤΡΙΑ
ΣΥΜΒ. ΠΡΟΤΕΡΑΙΟΤΗΤΕΣ *(30):*314698 P-23/08/2001-US
ΕΦΕΥΡΕΤΗΣ *(72):*1)NICOLAOU, Kyriacos, Costa
2)NAMOTO, Kenji
3)RITZEN, Andreas
4)ULVEN, Trond
5)SHOJI, Mutsuru
6)ALTMANN, Karl-Heinz
ΕΙΔΙΚΟΣ ΠΛΗΡΕΞΟΥΣΙΟΣ *(74):*ΛΥΜΠΕΡΗΣ ΝΙΚΟΛΑΟΣ
Στουρνάρη 37, 10682 ΑΘΗΝΑ
ΑΝΤΙΚΛΗΤΟΣ *(74):*ΛΥΜΠΕΡΗΣ ΝΙΚΟΛΑΟΣ
Στουρνάρη 37,10682 ΑΘΗΝΑ
ΤΙΤΛΟΣ ΕΦΕΥΡΕΣΗΣ ***(54):ΑΝΑΛΟΓΑ ΕΠΟΘΙΛΟΝΗΣ ΚΥΚΛΟΠΡΟΠΥΛΙΟΥ ΚΑΙ ΚΥΚΛΟΒΟΥΤΥΛΙΟΥ***

ΠΕΡΙΛΗΨΗ(57)

Η παρούσα εφεύρεση αφορά μια ένωση του τύπου, όπου το X είναι μια διπλή ρίζα επιλεγμένη από την ομάδα που αποτελείται από -C(Y1)(Y2)- και C(Y)(Y2)-C(Y1)(Y2)-, Το Y1 και το Y2 είναι το κάθε ένα ρίζες ανεξάρτητα επιλεγμένες από την ομάδα που αποτελείται από -H, -F, -CI και -Br, και το Ar είναι μια ρίζα που δηλώνεται από την ακόλουθη δομή : όπου : Το R1 , R2 και το R3 είναι όπως δηλώνονται στην αξίωση 1, στη χημική τους σύνθεση και τη βιολογική αξιολόγηση : η χρήση τους στη θεραπεία των νεοπλαστικών νόσων και στα φαρμακευτικά παρασκευάσματα που περιέχουν τις εν λόγω ενώσεις. Οι ενώσεις που περιγράφονται στο παρόν είναι ισχυροί προωθητές πολυμερισμού τουβουλίνης και κυτταροτοξικών παραγόντων.

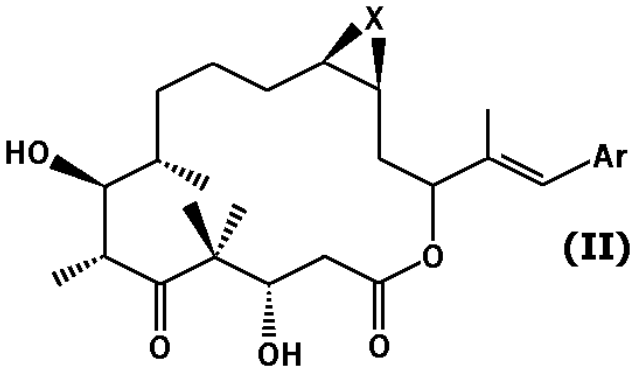

(II)

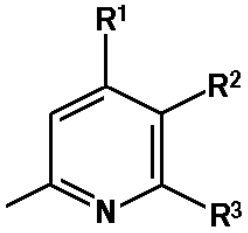

(A)

ΑΡΙΘΜΟΣ ΕΥΡ. Δ.Ε. ***(11):3067689***
ΑΡΙΘ. ΕΛΛ. ΚΑΤΑΘΕΣΗΣ *(21):*20080403576
ΗΜΕΡ. ΕΛΛ. ΚΑΤΑΘΕΣΗΣ *(22):*23/12/2008
ΑΡΙΘ./ΗΜΕΡ. ΔΗΜΟΣΙΕΥΣΗΣ
*ΕΥΡΩΠΑΪΚΟΥ ΔΙΠΛΩΜΑΤΟΣ(87):*1725536 - 15/10/2008
ΑΡΙΘ./ΗΜΕΡ. ΔΗΜΟΣΙΕΥΣΗΣ
ΕΥΡΩΠΑΪΚΗΣ ΑΙΤΗΣΗΣ *(86):*05716710.8--16/02/2005
ΔΙΚΑΙΟΥΧΟΣ *(73):*1)Solvay Pharmaceuticals B.V.
C.J. van Houtenlaan 36, 1381 CP Weesp,
ΟΛΛΑΝΔΙΑ
ΣΥΜΒ. ΠΡΟΤΕΡΑΙΟΤΗΤΕΣ *(30):*04100656-19/02/2004-EP
545484 P-19/02/2004-US
ΕΦΕΥΡΕΤΗΣ *(72):*1)LANGE, Josephus H. M.,
2)KRUSE, Cornelis G.,
3)VAN STUIVENBERG, Herman H.
ΕΙΔΙΚΟΣ ΠΛΗΡΕΞΟΥΣΙΟΣ *(74):*ΤΣΙΜΙΚΑΛΗΣ ΑΘΑΝΑΣΙΟΣ
Ν. Βάμβα 1, 10674 ΑΘΗΝΑ
ΑΝΤΙΚΛΗΤΟΣ *(74):*ΤΣΙΜΙΚΑΛΗΣ ΑΘΑΝΑΣΙΟΣ
Ν. Βάμβα 1,10674 ΑΘΗΝΑ
ΤΙΤΛΟΣ ΕΦΕΥΡΕΣΗΣ ***(54):*****ΠΑΡΑΓΩΓΑ ΙΜΙΔΑΖΟΛΙΝΗΣ ΠΟΥ ΕΧΟΥΝ CB1-ΑΝΤΑΓΩΝΙΣΤΙΚΗ ΔΡΑΣΤΙΚΟΤΗΤΑ**

ΠΕΡΙΛΗΨΗ(57)

Η παρούσα εφεύρεση αφορά 1,2,4-τρι-υποκατεστημένης ιμιδαζολίνης παράγωγα, μεθόδους για την παρασκευή αυτών των ενώσεων, νέα ενδιάμεσα χρήσιμα για τη σύνθεση των εν λόγω παραγώγων ιμιδαζολίνης, μεθόδους για την παρασκευή αυτών των ενδιαμέσων, φαρμακευτικές συνθέσεις που περιέχουν ένα ή περισσότερα από αυτά τα παράγωγα ιμιδαζολίνης ως δραστικό συστατικό, καθώς επίσης τη χρήση αυτών των φαρμακευτικών συνθέσεων για τη θεραπεία ψυχιατρικών και νευρολογικών διαταραχών. Οι ενώσεις έχουν το γενικό τύπο(I), όπου τα σύμβολα έχουν τις έννοιες που δείχνονται στην περιγραφή αυτή.

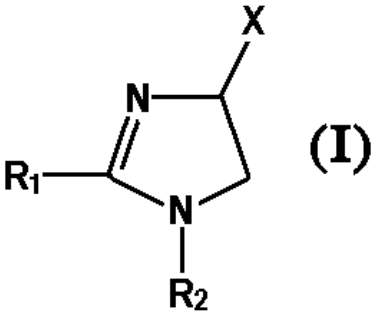

ΑΡΙΘΜΟΣ ΕΥΡ. Δ.Ε. ***(11):3067690***
ΑΡΙΘ. ΕΛΛ. ΚΑΤΑΘΕΣΗΣ *(21):*20080403577
ΗΜΕΡ. ΕΛΛ. ΚΑΤΑΘΕΣΗΣ *(22):*23/12/2008
ΑΡΙΘ./ΗΜΕΡ. ΔΗΜΟΣΙΕΥΣΗΣ
*ΕΥΡΩΠΑΪΚΟΥ ΔΙΠΛΩΜΑΤΟΣ(87):*1606283 - 08/10/2008
ΑΡΙΘ./ΗΜΕΡ. ΔΗΜΟΣΙΕΥΣΗΣ
ΕΥΡΩΠΑΪΚΗΣ ΑΙΤΗΣΗΣ *(86):*04714621.2--25/02/2004
ΔΙΚΑΙΟΥΧΟΣ *(73):*1)Array Biopharma, Inc.
3200 Walnut Street, Boulder, CO 80301,
ΗΝΩΜΕΝΕΣ ΠΟΛΙΤΕΙΕΣ ΤΗΣ ΑΜΕΡΙΚΗΣ
ΣΥΜΒ. ΠΡΟΤΕΡΑΙΟΤΗΤΕΣ *(30):*378164-03/03/2003-US
688849-15/10/2003-US
ΕΦΕΥΡΕΤΗΣ *(72):*1)MUNSON, Mark
2)MARESKA, David, A.
3)KIM, Youngboo
4)GRONEBERG, Robert
5)RIZZI, James
6)RODRIGUEZ, Martha
7)KIM, Ganghyeok
8)VIGERS, Guy
9)RAO, Chang
10)BALACHARI, Devan
11)HARVEY, Darren
ΕΙΔΙΚΟΣ ΠΛΗΡΕΞΟΥΣΙΟΣ *(74):*ΤΣΙΜΙΚΑΛΗΣ ΑΘΑΝΑΣΙΟΣ
Ν. Βάμβα 1, 10674 ΑΘΗΝΑ
ΑΝΤΙΚΛΗΤΟΣ *(74):*ΤΣΙΜΙΚΑΛΗΣ ΑΘΑΝΑΣΙΟΣ
Ν. Βάμβα 1,10674 ΑΘΗΝΑ
ΤΙΤΛΟΣ ΕΦΕΥΡΕΣΗΣ ***(54):*****ΑΝΑΣΤΟΛΕΙΣ P38 ΚΑΙ ΜΕΘΟΔΟΙ ΧΡΗΣΗΣ ΑΥΤΩΝ**

ΠΕΡΙΛΗΨΗ(57)

Η εφεύρεση αφορά αναστολείς της P38 και μεθόδους παρασκευής αυτών των αναστολέων. Η εφεύρεση επίσης παρέχει φαρμακευτικές συνθέσεις που περιλαμβάνουν τους αναστολείς της εφεύρεσης και μεθόδους χρήσης των αναστολέων και φαρμακευτικών συνθέσεων στη θεραπεία και αποτροπή διαφόρων διαταραχών που προκαλούνται από P38.

ΑΡΙΘΜΟΣ ΕΥΡ. Δ.Ε. ***(11):*****3067691**
ΑΡΙΘ. ΕΛΛ. ΚΑΤΑΘΕΣΗΣ *(21):*20080403578
ΗΜΕΡ. ΕΛΛ. ΚΑΤΑΘΕΣΗΣ *(22):*23/12/2008
ΑΡΙΘ./ΗΜΕΡ. ΔΗΜΟΣΙΕΥΣΗΣ
*ΕΥΡΩΠΑΪΚΟΥ ΔΙΠΛΩΜΑΤΟΣ(87):*1218383 - 05/11/2008
ΑΡΙΘ./ΗΜΕΡ. ΔΗΜΟΣΙΕΥΣΗΣ
ΕΥΡΩΠΑΪΚΗΣ ΑΙΤΗΣΗΣ *(86):*00967693.3--18/09/2000
ΔΙΚΑΙΟΥΧΟΣ *(73):*1)Grunenthal GmbH
Zieglerstrasse 6, 52078 Aachen, ΓΕΡΜΑΝΙΑ
ΣΥΜΒ. ΠΡΟΤΕΡΑΙΟΤΗΤΕΣ *(30):*19948436-08/10/1999-DE
19948434-08/10/1999-DE
ΕΦΕΥΡΕΤΗΣ *(72):*1)GERLACH, Matthias
2)MAUL, Corinna
ΕΙΔΙΚΟΣ ΠΛΗΡΕΞΟΥΣΙΟΣ *(74):*ΤΣΙΜΙΚΑΛΗΣ ΑΘΑΝΑΣΙΟΣ
Ν. Βάμβα 1, 10674 ΑΘΗΝΑ
ΑΝΤΙΚΛΗΤΟΣ *(74):*ΤΣΙΜΙΚΑΛΗΣ ΑΘΑΝΑΣΙΟΣ
Ν. Βάμβα 1,10674 ΑΘΗΝΑ
ΤΙΤΛΟΣ ΕΦΕΥΡΕΣΗΣ ***(54):*****ΔΙΚΥΚΛΙΚΑ ΠΑΡΑΓΩΓΑ ΙΜΙΔΑΖ-5-ΥΛ-ΑΜΙΝΗΣ**

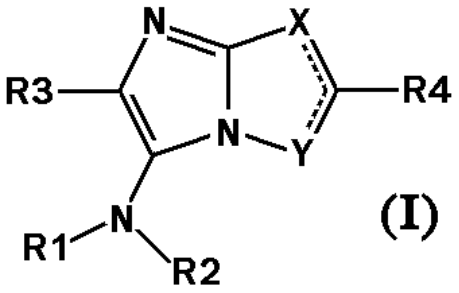

ΠΕΡΙΛΗΨΗ(57)
Νέες δικυκλικές ιμιδαζ-5-υλ-αμίνες του γενικού τύπου (I), όπου X σημαίνει CR5 N ή S και Y στην περίπτωση που X σημαίνει S, σημαίνει CR6 ή N και σε όλες τις άλλες περιπτώσεις N.

ΑΡΙΘΜΟΣ ΕΥΡ. Δ.Ε. ***(11):*****3067692**
ΑΡΙΘ. ΕΛΛ. ΚΑΤΑΘΕΣΗΣ *(21):*20080403579
ΗΜΕΡ. ΕΛΛ. ΚΑΤΑΘΕΣΗΣ *(22):*23/12/2008
ΑΡΙΘ./ΗΜΕΡ. ΔΗΜΟΣΙΕΥΣΗΣ
*ΕΥΡΩΠΑΪΚΟΥ ΔΙΠΛΩΜΑΤΟΣ(87):*1853248 - 29/10/2008
ΑΡΙΘ./ΗΜΕΡ. ΔΗΜΟΣΙΕΥΣΗΣ
ΕΥΡΩΠΑΪΚΗΣ ΑΙΤΗΣΗΣ *(86):*06707381.7--02/03/2006
ΔΙΚΑΙΟΥΧΟΣ *(73):*1)AlzChem Trostberg GmbH
Dr.-Albert-Frank-Strasse 32, 83308 Trostberg, ΓΕΡΜΑΝΙΑ
ΣΥΜΒ. ΠΡΟΤΕΡΑΙΟΤΗΤΕΣ *(30):*102005009990-04/03/2005-DE
ΕΦΕΥΡΕΤΗΣ *(72):*1)GASTNER, Thomas
2)KRIMMER, Hans-Peter
ΕΙΔΙΚΟΣ ΠΛΗΡΕΞΟΥΣΙΟΣ *(74):*ΤΣΙΜΙΚΑΛΗΣ ΑΘΑΝΑΣΙΟΣ
Ν. Βάμβα 1, 10674 ΑΘΗΝΑ
ΑΝΤΙΚΛΗΤΟΣ *(74):*ΤΣΙΜΙΚΑΛΗΣ ΑΘΑΝΑΣΙΟΣ
Ν. Βάμβα 1,10674 ΑΘΗΝΑ
ΤΙΤΛΟΣ ΕΦΕΥΡΕΣΗΣ ***(54):*****ΧΡΗΣΗ ΑΛΑΤΩΝ, ΕΝΩΣΕΙΣ ΠΡΟΣΚΟΛΛΗΣΗΣ ΚΑΙ ΣΥΜΠΛΟΚΕΣ ΕΝΩΣΕΙΣ ΤΟΥ ΓΟΥΑΝΙΔΙΝΟΞΕΙΚΟΥ ΟΞΕΟΣ**

ΠΕΡΙΛΗΨΗ(57)
Με την παρούσα εφεύρεση διατίθενται νέα άλατα και/ή ενώσεις προσκόλλησης και σύμπλοκες ενώσεις του γουανιδινοξεικού οξέος με μηλικό οξύ, ασπαραγικό οξύ, ασκορβικό οξύ, ηλεκτρικό οξύ, πυροσταφυλικό οξύ, φουμαρικό οξύ, γλουκονικό οξύ, α-κετογλουταρικόοξύ, οξαλικό οξύ, πυρογλουταμινικό οξύ, 3-νικοτινικό οξύ, γαλακτικό οξύ, κιτρικό οξύ, μηλεϊνικό οξύ, θειικό οξύ, οξεικό οξύ, μυρμηγκικό οξύ, 2-υδροξυβενζοοξύ, L-καρνιτίνη, ακετυλο-L-καρνιτίνη, ταυρίνη, βεταϊνη, χολίνη, μεθειονίνη και λιπονικό οξύ καθώς και σαν γουανιδινοξικό άλας καλίου, ασβεστίου ή νατρίου. Τα άλατα αυτά διαθέτουν βελτιωμένες φυσιολογικές και θεραπευτικές ιδιότητες και είναι κατάλληλα ειδικότερα σαν συμπληρωματικά μέσα τροφής, σαν ζωοτροφές και στα καλλυντικά ή δερματολογικά παρασκευάσματα, όπου ειδικότερα στο προσκήνιο στέκει η εξαιρετική σταθερότητα και καλή βιοδιαθεσιμότητα των αλάτων.

ΑΡΙΘΜΟΣ ΕΥΡ. Δ.Ε. ***(11):3067693***
ΑΡΙΘ. ΕΛΛ. ΚΑΤΑΘΕΣΗΣ *(21):*20080403580
ΗΜΕΡ. ΕΛΛ. ΚΑΤΑΘΕΣΗΣ *(22):*23/12/2008
ΑΡΙΘ./ΗΜΕΡ. ΔΗΜΟΣΙΕΥΣΗΣ
*ΕΥΡΩΠΑΪΚΟΥ ΔΙΠΛΩΜΑΤΟΣ(87):*1812675 - 08/10/2008
ΑΡΙΘ./ΗΜΕΡ. ΔΗΜΟΣΙΕΥΣΗΣ
ΕΥΡΩΠΑΪΚΗΣ ΑΙΤΗΣΗΣ *(86):*05811016.4--09/11/2005
ΔΙΚΑΙΟΥΧΟΣ *(73):*1)profine GmbH
Mulheimer Strasse 26, 53840 Troisdorf, ΓΕΡΜΑΝΙΑ
ΣΥΜΒ. ΠΡΟΤΕΡΑΙΟΤΗΤΕΣ *(30):*102004000039-10/11/2004-DE
ΕΦΕΥΡΕΤΗΣ *(72):*1)HEITZMANN, Rudolf
ΕΙΔΙΚΟΣ ΠΛΗΡΕΞΟΥΣΙΟΣ *(74):*ΤΣΙΜΙΚΑΛΗΣ ΑΘΑΝΑΣΙΟΣ
Ν. Βάμβα 1, 10674 ΑΘΗΝΑ
ΑΝΤΙΚΛΗΤΟΣ *(74):*ΤΣΙΜΙΚΑΛΗΣ ΑΘΑΝΑΣΙΟΣ
Ν. Βάμβα 1,10674 ΑΘΗΝΑ
ΤΙΤΛΟΣ ΕΦΕΥΡΕΣΗΣ ***(54):ΠΡΟΦΙΛ ΚΟΙΛΟΥ ΘΑΛΑΜΟΥ ΑΠΟ ΘΕΡΜΟΠΛΑΣΤΙΚΟ ΣΥΝΘΕΤΙΚΟ***

ΠΕΡΙΛΗΨΗ(57)

Τα χρωματισμένα κοίλα προφίλ της εφεύρεσης, όπως τα προφίλ παραθύρων που έχουν κατασκευαστεί από θερμοπλαστικό πλαστικό που εκτίθενται στο άμεσο ηλιακό φως, θερμαίνονται υπό δυσμενείς συνθήκες σε τέτοιο βαθμό, ώστε τα προφίλ να παραμορφώνονται. Το κοίλο προφίλ της εφεύρεσης που έχει κατασκευαστεί από θερμοπλαστικό υλικό έχει μια εξωτερική πλευρά και μια εσωτερική πλευρά και τουλάχιστον έναν προσκείμενο στην εξωτερική πλευρά κοίλο θάλαμο, όπου το τοίχωμα του κοίλου θαλάμου που πρόσκειται στην εξωτερική πλευρά του προφίλ κοίλου θαλάμου αποτελείται από ένα πρώτο θερμοπλαστικό Α και τουλάχιστον ένα άλλο τοίχωμα του προφίλ κοίλου θαλάμου αποτελείται από ένα διαφορετικό θερμοπλαστικό Β. Το θερμοπλαστικό Α έχει μια θερμοκρασία μάλαξης Vicat, η οποία μετρείται σύμφωνα με την DIN EN ISO 306 (B50), η οποία είναι μεγαλύτερη κατά τουλάχιστον 5 K σε σχέση με το θερμοπλαστικό Β. Τα προφίλ κοίλου θαλάμου της εφεύρεσης χρησιμοποιούνται ειδικότερα στην κατασκευή παραθύρων και θυρών σκούρου χρώματος.

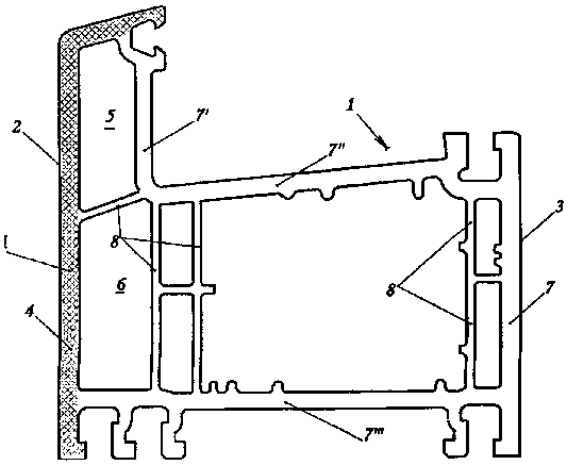

ΑΡΙΘΜΟΣ ΕΥΡ. Δ.Ε. ***(11):3067694***
ΑΡΙΘ. ΕΛΛ. ΚΑΤΑΘΕΣΗΣ *(21):*20080403581
ΗΜΕΡ. ΕΛΛ. ΚΑΤΑΘΕΣΗΣ *(22):*23/12/2008
ΑΡΙΘ./ΗΜΕΡ. ΔΗΜΟΣΙΕΥΣΗΣ
*ΕΥΡΩΠΑΪΚΟΥ ΔΙΠΛΩΜΑΤΟΣ(87):*1352068 - 24/09/2008
ΑΡΙΘ./ΗΜΕΡ. ΔΗΜΟΣΙΕΥΣΗΣ
ΕΥΡΩΠΑΪΚΗΣ ΑΙΤΗΣΗΣ *(86):*02722023.5--08/01/2002
ΔΙΚΑΙΟΥΧΟΣ *(73):*1)Bayer BioScience N.V.
Technologiepark 38, 9052 Gent, ΒΕΛΓΙΟ
ΣΥΜΒ. ΠΡΟΤΕΡΑΙΟΤΗΤΕΣ *(30):*756296-09/01/2001-US
ΕΦΕΥΡΕΤΗΣ *(72):*1)ARNAUT, Greta
2)BOETS, Annemie
3)VANNESTE, Stijn
4)VAN RIE, Jeroen
5)VAN HOUDT, Sara
ΕΙΔΙΚΟΣ ΠΛΗΡΕΞΟΥΣΙΟΣ *(74):*ΛΥΜΠΕΡΗΣ ΝΙΚΟΛΑΟΣ
Στουρνάρη 37, 10682 ΑΘΗΝΑ
ΑΝΤΙΚΛΗΤΟΣ *(74):*ΛΥΜΠΕΡΗΣ ΝΙΚΟΛΑΟΣ
Στουρνάρη 37,10682 ΑΘΗΝΑ
ΤΙΤΛΟΣ ΕΦΕΥΡΕΣΗΣ ***(54):ΕΝΤΟΜΟΚΤΟΝΕΣ ΠΡΩΤΕΪΝΕΣ ΤΟΥ ΚΗΡΩΔΟΥΣ ΒΑΚΙΛΟΥ***

ΠΕΡΙΛΗΨΗ(57)

Η εφεύρεση σχετίζεται με καινοτόμες τεαρασιτοκτόνες ενώσεις οι οποίες προέρχονται από τα στελέχη του Κηρώδους βακίλου. Νέες πρωτείνες με την ονομασία Cry2Ae, Cry2Af, και Cry2Ag, καθώς και παραλλαγές αυτών παρέχονται, μαζί και με ακολουθίες DNA οι οποίες κωδικοποιούν αυτές τις πρωτεΐνες ή τις παραλλαγές τους. Επιπλέον παρέχονται ανασυνδυαστικοί υποδοχείς οι οποίοι εκφράζουν τέτοιου είδους πρωτεΐνες, και ιδίως κύτταρα φυτού και φυτά.

ΑΡΙΘΜΟΣ ΕΥΡ. Δ.Ε. ***(11):3067695***
ΑΡΙΘ. ΕΛΛ. ΚΑΤΑΘΕΣΗΣ *(21):*20080403582
ΗΜΕΡ. ΕΛΛ. ΚΑΤΑΘΕΣΗΣ *(22):*23/12/2008
ΑΡΙΘ./ΗΜΕΡ. ΔΗΜΟΣΙΕΥΣΗΣ
*ΕΥΡΩΠΑΪΚΟΥ ΔΙΠΛΩΜΑΤΟΣ(87):*1526079 - 01/10/2008
ΑΡΙΘ./ΗΜΕΡ. ΔΗΜΟΣΙΕΥΣΗΣ
ΕΥΡΩΠΑΪΚΗΣ ΑΙΤΗΣΗΣ *(86):*03023837.2--20/10/2003
ΔΙΚΑΙΟΥΧΟΣ *(73):*1)Ball Packaging Europe GmbH
Kaiserswerther Strasse 115, 40880 Ratingen, ΓΕΡΜΑΝΙΑ
ΣΥΜΒ. ΠΡΟΤΕΡΑΙΟΤΗΤΕΣ *(30):*
ΕΦΕΥΡΕΤΗΣ *(72):*1)Bast, Bertold
2)Berkefeld, Rainer
3)Mertens, Norbert
ΕΙΔΙΚΟΣ ΠΛΗΡΕΞΟΥΣΙΟΣ *(74):*ΛΥΜΠΕΡΗΣ ΝΙΚΟΛΑΟΣ
Στουρνάρη 37, 10682 ΑΘΗΝΑ
ΑΝΤΙΚΛΗΤΟΣ *(74):*ΛΥΜΠΕΡΗΣ ΝΙΚΟΛΑΟΣ
Στουρνάρη 37,10682 ΑΘΗΝΑ
ΤΙΤΛΟΣ ΕΦΕΥΡΕΣΗΣ ***(54):*****ΜΕΤΑΛΛΙΚΟ ΔΟΧΕΙΟ ΓΙΑ ΡΟΦΗΜΑΤΑ ΠΟΥ ΞΑΝΑΚΛΕΙΝΕΙ**

ΠΕΡΙΛΗΨΗ(57)

Προτείνεται ένα σώμα μεταλλικού δοχείου (1) για τη λήψη ενός ροφήματος γεμισμένου στο εσωτερικό (Π) του εν λόγω σώματος σε μια θέση πληρωτικού υλικού. Το σώμα είναι κατασκευασμένο από ατσάλινο υλικό, και έχει ένα τμήμα τοιχώματος (lb, lc) με αξονικάάκρα. Ένα αξονικό άκρο του τμήματος τοιχώματος που έχει ένα πρώτο τμήμα (1.1), με το εν λόγω πρώτο τμήμα να έχει ένα θολωτό, αξονικά προς τα έξω αψιδωτό σχήμα και να είναι το κάτω μέρος του σώματος του μεταλλικού δοχείου. Το δεύτερο τμήμα που έχει μια φλάντζα σώματος (2.5) για τη λήψη και τη στήριξη ενός καπακιού (2) για το σφράγισμα και το κλείσιμο του σώματος του μεταλλικού δοχείου έτσι ώστε να σχηματιστεί ένα κλειστό μεταλλικό δοχείο. Το πρώτο τμήμα (1.1) έχει ένα σημείο εκροής (3,3') διαμέτρου μικρότερης από μια διάμετρο του εν λόγω τμήματος του τοιχώματος (lb), και ένα καπάκι (4,4') για το κλείσιμο (και το άνοιγμα) το σημείου εκροής, για να παραχθεί ένα μεταλλικό δοχείο που να μπορεί να ξανακλείνει.

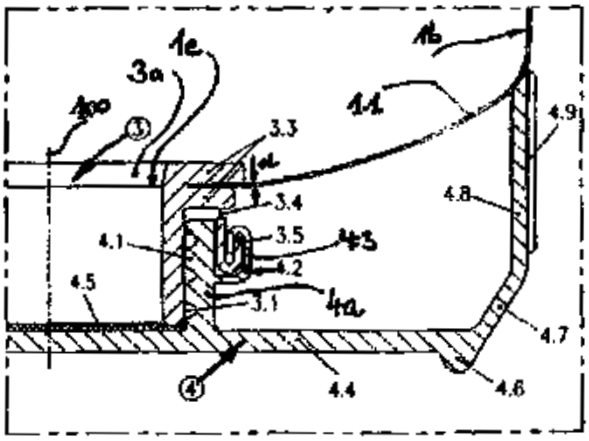

ΑΡΙΘΜΟΣ ΕΥΡ. Δ.Ε. ***(11):3067696***
ΑΡΙΘ. ΕΛΛ. ΚΑΤΑΘΕΣΗΣ *(21):*20080403583
ΗΜΕΡ. ΕΛΛ. ΚΑΤΑΘΕΣΗΣ *(22):*23/12/2008
ΑΡΙΘ./ΗΜΕΡ. ΔΗΜΟΣΙΕΥΣΗΣ
*ΕΥΡΩΠΑΪΚΟΥ ΔΙΠΛΩΜΑΤΟΣ(87):*1545968 - 01/10/2008
ΑΡΙΘ./ΗΜΕΡ. ΔΗΜΟΣΙΕΥΣΗΣ
ΕΥΡΩΠΑΪΚΗΣ ΑΙΤΗΣΗΣ *(86):*03791493.4--28/08/2003
ΔΙΚΑΙΟΥΧΟΣ *(73):*1)Van Oossanen & Associates B.V.
Sparrenbos 33, 6705 BB Wageningen, ΟΛΛΑΝΔΙΑ
ΣΥΜΒ. ΠΡΟΤΕΡΑΙΟΤΗΤΕΣ *(30):*1021346-28/08/2002-NL
ΕΦΕΥΡΕΤΗΣ *(72):*1)VAN OOSSANEN, Pieter
ΕΙΔΙΚΟΣ ΠΛΗΡΕΞΟΥΣΙΟΣ *(74):*ΛΥΜΠΕΡΗΣ ΝΙΚΟΛΑΟΣ
Στουρνάρη 37, 10682 ΑΘΗΝΑ
ΑΝΤΙΚΛΗΤΟΣ *(74):*ΛΥΜΠΕΡΗΣ ΝΙΚΟΛΑΟΣ
Στουρνάρη 37,10682 ΑΘΗΝΑ
ΤΙΤΛΟΣ ΕΦΕΥΡΕΣΗΣ ***(54):*****ΣΚΑΦΟΣ ΕΦΟΔΙΑΣΜΕΝΟ ΜΕ ΕΝΑ ΦΥΛΛΟ ΠΟΥ ΒΡΙΣΚΕΤΑΙ ΚΑΤΩ ΑΠΟ ΤΗΝ ΙΣΑΛΟ ΓΡΑΜΜΗ**

ΠΕΡΙΛΗΨΗ(57)

Σκάφος με εκτόπισμα (που δεν μπορεί να πλανάρει) με μονό κύτος (2). Ένα φύλλο (10) τοποθετείται κάτω από την ίσαλο γραμμή στη θέση όπου παρατηρείται η μέγιστη εκτροπή της ροής, με άλλα λόγια στο σημείο μετάβασης από το τμήμα (9) σχετικά μεγάλου πλάτους προς το στενότερο τμήμα. Αυτό το φύλλο βρίσκεται σε μια απόσταση από το κύτος (2) και κατά προτίμηση εκτείνεται οριζόντια σε ένα όσο το δυνατόν μεγαλύτερο τμήμα του κύτους, σε μια σταθερή απόσταση• από το τελευταίο. Το φύλλο διατάσσεται με τέτοιοτρόπο ώστε, εκτός από μια προς τα επάνω δύναμη άνωσης, να ασκείται μια δύναμη πρόωσης προς τα εμπρός. Η απόδοση του σκάφους μπορεί να βελτιωθεί με την τοποθέτηση ενός τέτοιου φύλλου.

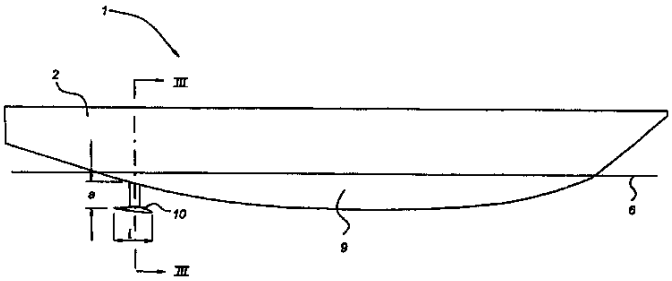

ΑΡΙΘΜΟΣ ΕΥΡ. Δ.Ε. ***(11):3067697***
ΑΡΙΘ. ΕΛΛ. ΚΑΤΑΘΕΣΗΣ *(21):*20080403584
ΗΜΕΡ. ΕΛΛ. ΚΑΤΑΘΕΣΗΣ *(22):*23/12/2008
ΑΡΙΘ./ΗΜΕΡ. ΔΗΜΟΣΙΕΥΣΗΣ
*ΕΥΡΩΠΑΪΚΟΥ ΔΙΠΛΩΜΑΤΟΣ(87):*1699286 - 15/10/2008
ΑΡΙΘ./ΗΜΕΡ. ΔΗΜΟΣΙΕΥΣΗΣ
ΕΥΡΩΠΑΪΚΗΣ ΑΙΤΗΣΗΣ *(86):*04798961.1--23/11/2004
ΔΙΚΑΙΟΥΧΟΣ *(73):*1)MOLLIFICIO BORTOLUSSI S.R.L.
Via Trieste, 93, 33080 Fiume Veneto (PN), ΙΤΑΛΙΑ
ΣΥΜΒ. ΠΡΟΤΕΡΑΙΟΤΗΤΕΣ *(30):*PN20030082-24/11/2003-IT
ΕΦΕΥΡΕΤΗΣ *(72):*1)BORTOLUSSI, Claudio MOLLIFICIO BORTOLUSSI S.r.L.
ΕΙΔΙΚΟΣ ΠΛΗΡΕΞΟΥΣΙΟΣ *(74):*ΤΣΙΜΙΚΑΛΗΣ ΑΘΑΝΑΣΙΟΣ
Ν. Βάμβα 1, 10674 ΑΘΗΝΑ
ΑΝΤΙΚΛΗΤΟΣ *(74):*ΤΣΙΜΙΚΑΛΗΣ ΑΘΑΝΑΣΙΟΣ
Ν. Βάμβα 1,10674 ΑΘΗΝΑ
ΤΙΤΛΟΣ ΕΦΕΥΡΕΣΗΣ ***(54):ΕΛΑΤΗΡΙΩΤΑ ΑΝΤΙΣΤΑΘΜΙΖΟΜΕΝΟΣ ΤΕΝΤΩΤΗΡΑΣ ΣΥΡΜΑΤΟΣ ΕΙΔΙΚΑ ΓΙΑ ΧΡΗΣΗ ΣΤΟΝ ΤΟΜΕΑ ΤΗΣ ΑΜΠΕΛΟΥΡΓΙΑΣ***

ΠΕΡΙΛΗΨΗ(57)
Ελατηριωτά αντισταθμιζόμενος τεντωτήρας σύρματος, ο οποίος μπορεί να χρησιμοποιείται ειδικά στον τομέα της αμπελουργίας για να τεντώνει «κινητά σύρματα» υποστηριγμάτων κλημάτων. Ο τεντωτήρας σύρματος αυτός (Τ) περιλαμβάνει ένα κατάλληλο ελικοειδές ελατήριο (1) τοποθετημένο μεταξύ ενός πρώτου στοιχείου αγκίστρωσης (2) που μπορεί να το ασφαλίζει σε ένα αντίστοιχο ακραίο στύλο (PE) ενός στηρίγματος για κλήματα ή άλλα φυτά και ενός δευτέρου στοιχείου αγκίστρωσης (3) που είναι κατάλληλο να το ασφαλίζει σε ένα στοιχείο τυλίγματος (4), στο οποίο είναι ασφαλισμένα τα άκρα ενός ζεύγους «κινητών συρμάτων» (F) που χρησιμοποιούνται κανονικά στην κατασκευή των προαναφερθέντων υποστηριγμάτων και το οποίο όταν λειτουργεί κατάλληλα σε περιστροφή με ένα κατάλληλο εργαλείο προκαλεί τύλιγμα και επακόλουθο τέντωμα των συρμάτων (F), όπου το παραπάνω ελικοειδές ελατήριο (1) έχει σπείρες σε κάποια απόσταση η μια από την άλλη, έτσι ώστε να μπορεί να λειτουργεί υπό συμπίεση και τα αντίστοιχα πρώτο στοιχείο αγκίστρωσης (2) και δεύτερο στοιχείο αγκίστρωσης (3) να προσαρμόζονται σ αυτό κατά τέτοιο τρόπο, ώστε να το καταπονούν μόνο συμπιέζοντάς το. Υπάρχει επίσης ένα κατάλληλο στοιχείο ακινητοποίησης (5) που μπορεί να ασφαλίζει το παραπάνω στοιχείο τυλίγματος (4) στην κατάλληλη θέση τεντώματος.

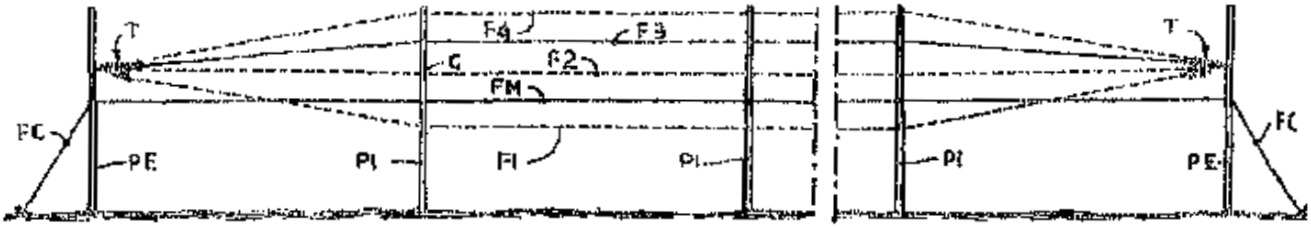

ΑΡΙΘΜΟΣ ΕΥΡ. Δ.Ε. ***(11):3067698***
ΑΡΙΘ. ΕΛΛ. ΚΑΤΑΘΕΣΗΣ *(21):*20080403585
ΗΜΕΡ. ΕΛΛ. ΚΑΤΑΘΕΣΗΣ *(22):*23/12/2008
ΑΡΙΘ./ΗΜΕΡ. ΔΗΜΟΣΙΕΥΣΗΣ
*ΕΥΡΩΠΑΪΚΟΥ ΔΙΠΛΩΜΑΤΟΣ(87):*1335902 - 08/10/2008
ΑΡΙΘ./ΗΜΕΡ. ΔΗΜΟΣΙΕΥΣΗΣ
ΕΥΡΩΠΑΪΚΗΣ ΑΙΤΗΣΗΣ *(86):*01992700.3--20/10/2001
ΔΙΚΑΙΟΥΧΟΣ *(73):*1)Sanofi-Aventis Deutschland GmbH
Bruningstrasse 50, 65929 Frankfurt am Main, ΓΕΡΜΑΝΙΑ
ΣΥΜΒ. ΠΡΟΤΕΡΑΙΟΤΗΤΕΣ *(30):*10054482-03/11/2000-DE
ΕΦΕΥΡΕΤΗΣ *(72):*1)HEITSCH, Holger
2)ENGLERT, Heinrich, Christian
ΕΙΔΙΚΟΣ ΠΛΗΡΕΞΟΥΣΙΟΣ *(74):*ΛΥΜΠΕΡΗΣ ΝΙΚΟΛΑΟΣ
Στουρνάρη 37, 10682 ΑΘΗΝΑ
ΑΝΤΙΚΛΗΤΟΣ *(74):*ΛΥΜΠΕΡΗΣ ΝΙΚΟΛΑΟΣ
Στουρνάρη 37,10682 ΑΘΗΝΑ
ΤΙΤΛΟΣ ΕΦΕΥΡΕΣΗΣ ***(54):ΕΤΕΡΟΑΡΥΛΑΚΡΥΛΟΫΛΑΛΚΥΛ-ΥΠΟΚΑΤΕΣΤΗΜΕΝΑ ΒΕΝΖΟΛΟΣΟΥΛΦΟΝΑΜΙΔΟ ΠΑΡΑΓΩΓΑ, Η ΠΑΡΑΣΚΕΥΗ ΤΟΥΣ, Η ΧΡΗΣΗ ΤΟΥΣ ΚΑΙ ΦΑΡΜΑΚΕΥΤΙΚΕΣ ΠΑΡΑΣΚΕΥΕΣ ΠΟΥ ΤΑ ΠΕΡΙΕΧΟΥΝ***

ΠΕΡΙΛΗΨΗ(57)
Η παρούσα εφεύρεση αναφέρεται σε ετεροαρυλακρυλοϋλαμινοαλκύλ-υποκατεστημένα παράγωγα σουλφοναμίδης του χημικού τύπου I, στον οποίο το Het είναι 5-μελές ή 6-μελές μονοκυκλικό ετεροαρύλ που έχει ένα ή δυο πανομοιότυπα ή 10 διαφορετικά ετεροάτομα δακτυλίου επιλεγμένα από την ομάδα που περιλαμβάνει οξυγόνο, θείο και άζωτο, το οποίο είναι μη υποκατεστημένο ή είναι υποκατεστημένο από έναν ή δυο πανομοιότυπους ή διαφορετικούς υποκατάστατες επιλεγμένους από την ομάδα που περιλαμβάνει αλογόνο, νίτρο, (C1-C4)αλκύλ, (C1-C4)-αλκόξυ και τριφθορομεθύλ. Τα R(1), R(2), R(3), R(4), X, Y και Z έχουν τις σημασίες που 15 υποδείχθηκαν στις αξιώσεις. Οι ενώσεις του χημικού τύπου I είναι πολύτιμες φαρμακευτικές δραστικές ενώσεις οι οποίες διαθέτουν, για παράδειγμα, μια ανασταλτική δράση επί των ATP- εξαρτώμενων διαύλων καλίου στον καρδιακό μυ και/ή στο καρδιακό νεύρο του πνευμονογαστρικού και είναι κατάλληλα, για παράδειγμα, για την θεραπεία των διαταραχών του καρδιαγγειακού συστήματος 20 όπως είναι η στεφανιαία νόσος, οι αρρυθμίες, η καρδιακή ανεπάρκεια, οι καρδιομυοπάθειες, η ελαττωμένη συσταλτικότητα της καρδιάς ή δυσλειτουργία του παρασυμπαθητικού της καρδιάς, ή για την πρόληψη του αιφνίδιου καρδιακού θανάτου. Η εφεύρεση περαιτέρω αναφέρεται σε διαδικασίες για την παρασκευή των ενώσεων του χημικού τύπου I, την χρήση τους και φαρμακευτικές παρασκευές που τις περιλαμβάνουν.

ΑΡΙΘΜΟΣ ΕΥΡ. Δ.Ε. ***(11):3067699***
ΑΡΙΘ. ΕΛΛ. ΚΑΤΑΘΕΣΗΣ *(21):*20080403586
ΗΜΕΡ. ΕΛΛ. ΚΑΤΑΘΕΣΗΣ *(22):*23/12/2008
ΑΡΙΘ./ΗΜΕΡ. ΔΗΜΟΣΙΕΥΣΗΣ
*ΕΥΡΩΠΑΪΚΟΥ ΔΙΠΛΩΜΑΤΟΣ(87):*1515717 - 01/10/2008
ΑΡΙΘ./ΗΜΕΡ. ΔΗΜΟΣΙΕΥΣΗΣ
ΕΥΡΩΠΑΪΚΗΣ ΑΙΤΗΣΗΣ *(86):*03740234.4--12/06/2003
ΔΙΚΑΙΟΥΧΟΣ *(73):*1)Novartis AG
Lichtstrasse 35, 4056 Basel, ΕΛΒΕΤΙΑ
2)Novartis Pharma GmbH
Brunner Strasse 59, 1230 Wien, ΑΥΣΤΡΙΑ
ΣΥΜΒ. ΠΡΟΤΕΡΑΙΟΤΗΤΕΣ *(30):*388318 P-13/06/2002-US
ΕΦΕΥΡΕΤΗΣ *(72):*1)CHEN, Guang-Pei
2)KAPA, Prasad, Koteswara
3)SUTTON, Paul, Allen
ΕΙΔΙΚΟΣ ΠΛΗΡΕΞΟΥΣΙΟΣ *(74):*ΛΥΜΠΕΡΗΣ ΝΙΚΟΛΑΟΣ
Στουρνάρη 37, 10682 ΑΘΗΝΑ
ΑΝΤΙΚΛΗΤΟΣ *(74):*ΛΥΜΠΕΡΗΣ ΝΙΚΟΛΑΟΣ
Στουρνάρη 37,10682 ΑΘΗΝΑ
ΤΙΤΛΟΣ ΕΦΕΥΡΕΣΗΣ ***(54):*ΑΛΑΤΑ ΑΣΒΕΣΤΙΟΥ ΤΩΝ ΣΤΑΤΙΝΩΝ ΠΟΥ ΠΡΟΕΡΧΟΝΤΑΙ ΑΠΟ ΙΝΔΟΛΗ**

ΠΕΡΙΛΗΨΗ(57)

Η παρούσα εφεύρεση παρέχει άλατα ασβεστίου των στατίνων που προέρχονται από ινδόλη του τύπου (ΙΑ) όπου το R1, είναι αλκύλιο, κυκλοαλκύλιο ή αραλκύλιο. Το R2, R3, και το R4 είναι ανεξάρτητα υδρογόνο, αλογόνο ή αλκύλιο. Το R5 και το R6 είναι ανεξάρτητα υδρογόνο, αλογόνο, αλκύλιο, κυκλοαλκύλιο, αραλκύλιο, άλκοξυ ή αραλκοξύ. Και η ομάδα υδροξυλίου στη θέση 3 είναι στη διάταξη R και στη θέση 5 στη διάταξη S. Ή ένα εναντιομερές αυτού ή ένα ένυδρο άλας αυτού, όπως λαμβάνεται από τις μεθόδους της παρούσας εφεύρεσης. Πιο συγκεκριμένα, η εφεύρεση παρέχει ένα άλας ασβεστίου του τύπου (ΙΑ) όπου το R1, είναι ισοπροπύλιο, το R2 είναι φλουορίνη και το R3, R4 R5 και R6 είναι υδρογόνο, που έχει οριστεί στο παρόν ως ασβέστιο φλουβαστατίνης, σε υψηλά κρυσταλλική μορφή. Περαιτέρω, η παρούσα εφεύρεση αφορά μεθόδους για την προετοιμασία του κρυσταλλικού ασβεστίου φλουβαστατίνης, και φαρμακευτικές ενώσεις που περιλαμβάνουν την κρυσταλλική μορφή.

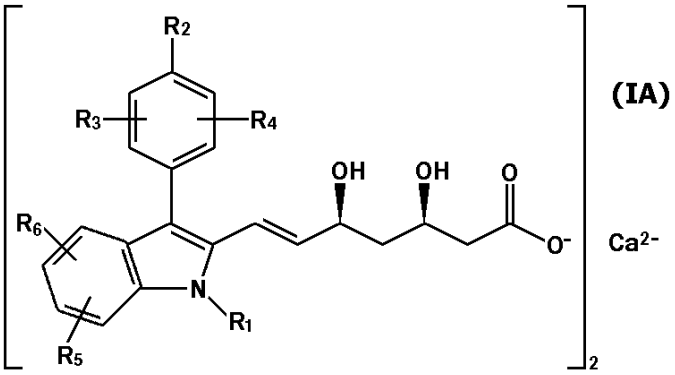

(IA)

ΑΡΙΘΜΟΣ ΕΥΡ. Δ.Ε. ***(11):3067700***
ΑΡΙΘ. ΕΛΛ. ΚΑΤΑΘΕΣΗΣ *(21):*20080403587
ΗΜΕΡ. ΕΛΛ. ΚΑΤΑΘΕΣΗΣ *(22):*23/12/2008
ΑΡΙΘ./ΗΜΕΡ. ΔΗΜΟΣΙΕΥΣΗΣ
*ΕΥΡΩΠΑΪΚΟΥ ΔΙΠΛΩΜΑΤΟΣ(87):*1503029 - 24/09/2008
ΑΡΙΘ./ΗΜΕΡ. ΔΗΜΟΣΙΕΥΣΗΣ
ΕΥΡΩΠΑΪΚΗΣ ΑΙΤΗΣΗΣ *(86):*04017906.1--29/07/2004
ΔΙΚΑΙΟΥΧΟΣ *(73):*1)SCHUCO International KG
Karolinenstrasse 1 - 15, 33609 Bielefeld, ΓΕΡΜΑΝΙΑ
ΣΥΜΒ. ΠΡΟΤΕΡΑΙΟΤΗΤΕΣ *(30):*20311814 U-31/07/2003-DE
ΕΦΕΥΡΕΤΗΣ *(72):*1)Stier, Helge
ΕΙΔΙΚΟΣ ΠΛΗΡΕΞΟΥΣΙΟΣ *(74):*ΕΥΑΓΓΕΛΟΥ ΔΕΣΠΟΙΝΑ
Λεωφ.Συγγρού 45, 11743 ΑΘΗΝΑ
ΑΝΤΙΚΛΗΤΟΣ *(74):*ΕΥΑΓΓΕΛΟΥ ΔΕΣΠΟΙΝΑ
Λεωφ. Συγγρού 45,11743 ΑΘΗΝΑ
ΤΙΤΛΟΣ ΕΦΕΥΡΕΣΗΣ ***(54):*ΣΤΟΙΧΕΙΟ ΠΕΡΣΙΔΩΝ**

ΠΕΡΙΛΗΨΗ(57)

Στοιχείο περσίδων με τουλάχιστον δύο παράλληλα μεταξύ των διευθυνόμενες σιδηροτροχιές συγκρατήσεως (4) μεταξύ των οποίων συναρμολογούνται περσίδες (5), όπου οι σιδηροτροχιές συγκρατήσεως (4) σχηματίζουν με τις περσίδες (5) μια προσυναρμολογημένη μονάδα συναρμολογήσεως, όπου οι περσίδες (5) δύνανται να συναρμολογούνται επί των σιδηροτροχιών συγκρατήσεως (4) υπό διαφορετικές θέσεις γωνίας.

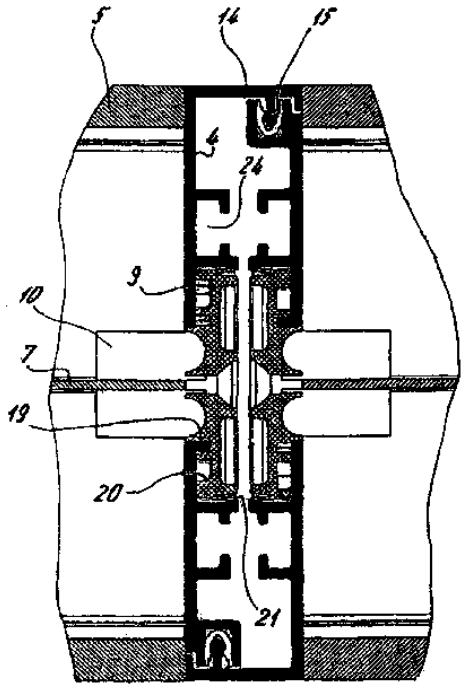

ΑΡΙΘΜΟΣ ΕΥΡ. Δ.Ε. ***(11):3067701***
ΑΡΙΘ. ΕΛΛ. ΚΑΤΑΘΕΣΗΣ *(21):*20080403588
ΗΜΕΡ. ΕΛΛ. ΚΑΤΑΘΕΣΗΣ *(22):*23/12/2008
ΑΡΙΘ./ΗΜΕΡ. ΔΗΜΟΣΙΕΥΣΗΣ
*ΕΥΡΩΠΑΪΚΟΥ ΔΙΠΛΩΜΑΤΟΣ(87):*1844029 - 12/11/2008
ΑΡΙΘ./ΗΜΕΡ. ΔΗΜΟΣΙΕΥΣΗΣ
ΕΥΡΩΠΑΪΚΗΣ ΑΙΤΗΣΗΣ *(86):*06709172.8--26/01/2006
ΔΙΚΑΙΟΥΧΟΣ *(73):*1)Les Laboratoires Servier
12, Place de La Defense, 92415 Courbevoie Cedex, ΓΑΛΛΙΑ
ΣΥΜΒ. ΠΡΟΤΕΡΑΙΟΤΗΤΕΣ *(30):*0500841-27/01/2005-FR
ΕΦΕΥΡΕΤΗΣ *(72):*1)HURTEVENT, Aurelie
2)L'HELGOUAL'CH, Jean-Martial
3)CARATO, Pascal
4)LEBEGUE, Nicolas
5)LECLERC, Veronique
6)BERTHELOT, Pascal
7)DACQUET, Catherine
8)KTORZA, Alain
9)CAIGNARD, Daniel-Henri
ΕΙΔΙΚΟΣ ΠΛΗΡΕΞΟΥΣΙΟΣ *(74):*ΕΥΑΓΓΕΛΟΥ ΔΕΣΠΟΙΝΑ
Λεωφ.Συγγρού 45, 11743 ΑΘΗΝΑ
ΑΝΤΙΚΛΗΤΟΣ *(74):*ΕΥΑΓΓΕΛΟΥ ΔΕΣΠΟΙΝΑ
Λεωφ. Συγγρού 45,11743 ΑΘΗΝΑ
ΤΙΤΛΟΣ ΕΦΕΥΡΕΣΗΣ ***(54):*ΝΕΑ ΠΑΡΑΓΩΓΑ ΕΤΕΡΟΚΥΚΛΙΚΩΝ ΟΞΙΜΩΝ, Η ΜΕΘΟΔΟΣ ΠΑΡΑΣΚΕΥΗΣ ΤΟΥΣ ΚΑΙ Η ΧΡΗΣΗ ΤΟΥΣ ΩΣ ΥΠΟΓΛΥΚΑΙΜΙΚΑ ΚΑΙ ΥΠΟΛΙΠΙΔΑΙΜΙΚΑ ΜΕΣΑ**

ΠΕΡΙΛΗΨΗ(57)

Ενώσεις του τύπου (I) και η χρήση τους ως υπογλυκαιμικά και υπολιπιδαιμικά μέσα.

(I)

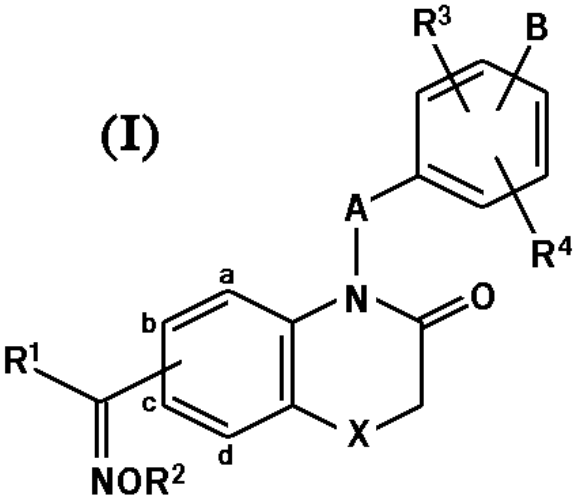

ΑΡΙΘΜΟΣ ΕΥΡ. Δ.Ε. ***(11):3067702***
ΑΡΙΘ. ΕΛΛ. ΚΑΤΑΘΕΣΗΣ *(21):*20080403589
ΗΜΕΡ. ΕΛΛ. ΚΑΤΑΘΕΣΗΣ *(22):*23/12/2008
ΑΡΙΘ./ΗΜΕΡ. ΔΗΜΟΣΙΕΥΣΗΣ
*ΕΥΡΩΠΑΪΚΟΥ ΔΙΠΛΩΜΑΤΟΣ(87):*1331935 - 01/10/2008
ΑΡΙΘ./ΗΜΕΡ. ΔΗΜΟΣΙΕΥΣΗΣ
ΕΥΡΩΠΑΪΚΗΣ ΑΙΤΗΣΗΣ *(86):*01974651.0--25/09/2001
ΔΙΚΑΙΟΥΧΟΣ *(73):*1)NEURIM PHARMACEUTICALS (1991) LIMITED
8 Hanechoshet Street, Tel Aviv 69710, ΙΣΡΑΗΛ
ΣΥΜΒ. ΠΡΟΤΕΡΑΙΟΤΗΤΕΣ *(30):*13882500-03/10/2000-IL
ΕΦΕΥΡΕΤΗΣ *(72):*1)ZISAPEL, Nava
2)LAUDON, Moshe
ΕΙΔΙΚΟΣ ΠΛΗΡΕΞΟΥΣΙΟΣ *(74):*ΕΥΑΓΓΕΛΟΥ ΒΑΣΩ
Λ.Συγγρού 45, 11743 ΑΘΗΝΑ
ΑΝΤΙΚΛΗΤΟΣ *(74):*ΕΥΑΓΓΕΛΟΥ ΒΑΣΩ
Λ.Συγγρού 45,11743 ΑΘΗΝΑ
ΤΙΤΛΟΣ ΕΦΕΥΡΕΣΗΣ ***(54):*ΠΑΡΑΓΩΓΑ ΤΡΥΠΤΑΜΙΝΗΣ ΚΑΙ ΑΝΑΛΟΓΕΣ ΕΝΩΣΕΙΣ ΚΑΙ ΦΑΡΜΑΚΕΥΤΙΚΕΣ ΦΑΡΜΑΚΟΤΕΧΝΙΚΕΣ ΜΟΡΦΕΣ ΠΟΥ ΠΕΡΙΕΧΟΥΝ ΑΥΤΑ**

ΠΕΡΙΛΗΨΗ(57)

Η εφεύρεση αυτή αφορά νέες υποκατεστημένες τρυπταμίνες και σχετικά παράγωγα, καθώς επίσης φαρμακευτικές συνθέσεις που μετατρέπονται σε φαρμακοτεχνική μορφή από αυτά. Αυτές οι ενώσεις, συνθέσεις και άλατα αυτών μπορεί να χρησιμοποιηθούν στην βιομηχανική κατασκευή φαρμάκων για αλληλεπίδραση με το μελατονινεργικό σύστημα. Αυτές οι ενώσεις και οι καταστάσεις μπορεί να χρησιμοποιηθούν για θεραπεία διάφορων τύπων ιατρικών καταστάσεων, όπως διαταραχών κεντρικού νευρικού συστήματος και ψυχιατρικών διαταραχών (διαταραχών ύπνου, επιληψίας και άλλων σπαστικών διαταραχών, άγχους, νευροεκφυλιστικών ασθενειών) χρονοβιολογικά-βασιζόμενων διαταραχών (jet lag, σύνδρομο επιβραδυνόμενου ύπνου, βάρδιας εργασίας, εποχιακής συναισθηματικής διαταραχής), νεοπλασματικών καταστάσεων και καταστάσεων που συνδυάζονται με γηρασμό.

ΑΡΙΘΜΟΣ ΕΥΡ. Δ.Ε. ***(11):3067703***
ΑΡΙΘ. ΕΛΛ. ΚΑΤΑΘΕΣΗΣ *(21):*20080403590
ΗΜΕΡ. ΕΛΛ. ΚΑΤΑΘΕΣΗΣ *(22):*23/12/2008
ΑΡΙΘ./ΗΜΕΡ. ΔΗΜΟΣΙΕΥΣΗΣ
*ΕΥΡΩΠΑΪΚΟΥ ΔΙΠΛΩΜΑΤΟΣ(87):*1515702 - 15/10/2008
ΑΡΙΘ./ΗΜΕΡ. ΔΗΜΟΣΙΕΥΣΗΣ
ΕΥΡΩΠΑΪΚΗΣ ΑΙΤΗΣΗΣ *(86):*03735628.4--16/06/2003
ΔΙΚΑΙΟΥΧΟΣ *(73):*1)Grunenthal GmbH
Zieglerstrasse 6, 52078 Aachen, ΓΕΡΜΑΝΙΑ
ΣΥΜΒ. ΠΡΟΤΕΡΑΙΟΤΗΤΕΣ *(30):*10227077-17/06/2002-DE
10250083-25/10/2002-DE
ΕΦΕΥΡΕΤΗΣ *(72):*1)BARTHOLOMAUS, Johannes
2)KUGELMANN, Heinrich
ΕΙΔΙΚΟΣ ΠΛΗΡΕΞΟΥΣΙΟΣ *(74):*ΤΣΙΜΙΚΑΛΗΣ ΑΘΑΝΑΣΙΟΣ
Ν. Βάμβα 1, 10674 ΑΘΗΝΑ
ΑΝΤΙΚΛΗΤΟΣ *(74):*ΤΣΙΜΙΚΑΛΗΣ ΑΘΑΝΑΣΙΟΣ
Ν. Βάμβα 1,10674 ΑΘΗΝΑ
ΤΙΤΛΟΣ ΕΦΕΥΡΕΣΗΣ ***(54):ΔΙΑΣΦΑΛΙΣΜΕΝΗ ΕΝΑΝΤΙΑ ΣΕ ΚΑΤΑΧΡΗΣΗ ΜΟΡΦΗ ΧΟΡΗΓΗΣΗΣ***

ΠΕΡΙΛΗΨΗ(57)

Η παρούσα εφεύρεση αφορά μία διασφαλισμένη ενάντια σε παρεντερική κατάχρηση, στερεά μορφή χορήγησης που περιέχει εκτός από μία ή περισσότερες δραστικές ουσίες με καταχρηστικό δυναμικό τουλάχιστον ένα αυξητικό για το ιξώδες μέσο, το οποίο σε ένα εκχύλισμα που λαμβάνεται με βοήθεια μιας αναγκαίας ελάχιστης ποσότητας σε ένα υδατικό υγρό από τη μορφή χορήγησης σχηματίζει μια κατά προτίμηση προσβάσιμη σε βελόνα πηκτή, η οποία σε εισαγωγή σε μια άλλη ποσότητα ενός υδατικού υγρού παραμένει οπτικά διαφοροποιήσιμη.

ΑΡΙΘΜΟΣ ΕΥΡ. Δ.Ε. ***(11):3067704***
ΑΡΙΘ. ΕΛΛ. ΚΑΤΑΘΕΣΗΣ *(21):*20080403591
ΗΜΕΡ. ΕΛΛ. ΚΑΤΑΘΕΣΗΣ *(22):*17/12/2008
ΑΡΙΘ./ΗΜΕΡ. ΔΗΜΟΣΙΕΥΣΗΣ
*ΕΥΡΩΠΑΪΚΟΥ ΔΙΠΛΩΜΑΤΟΣ(87):*1790236 - 17/12/2008
ΑΡΙΘ./ΗΜΕΡ. ΔΗΜΟΣΙΕΥΣΗΣ
ΕΥΡΩΠΑΪΚΗΣ ΑΙΤΗΣΗΣ *(86):*05111368.6--28/11/2005
ΔΙΚΑΙΟΥΧΟΣ *(73):*1)Campina Nederland Holding B.V.
Hogeweg 9, 5301 LB Zaltbommel,
ΟΛΛΑΝΔΙΑ
ΣΥΜΒ. ΠΡΟΤΕΡΑΙΟΤΗΤΕΣ *(30):*
ΕΦΕΥΡΕΤΗΣ *(72):*1)Pyett, Stacy Christine
2)Kloek, William
ΕΙΔΙΚΟΣ ΠΛΗΡΕΞΟΥΣΙΟΣ *(74):*ΛΥΜΠΕΡΗΣ ΝΙΚΟΛΑΟΣ
Στουρνάρη 37, 10682 ΑΘΗΝΑ
ΑΝΤΙΚΛΗΤΟΣ *(74):*ΛΥΜΠΕΡΗΣ ΝΙΚΟΛΑΟΣ
Στουρνάρη 37,10682 ΑΘΗΝΑ
ΤΙΤΛΟΣ ΕΦΕΥΡΕΣΗΣ ***(54):ΣΥΝΘΕΤΟ ΔΙΑΤΡΟΦΙΚΟ ΠΡΟΪΟΝ ΠΟΥ ΠΕΡΙΛΑΜΒΑΝΕΙ ΕΝΑ ΜΗ ΟΞΙΝΟ ΣΤΟΙΧΕΙΟ, ΚΑΙ Η ΠΑΡΑΣΚΕΥΗ ΑΥΤΟΥ***

ΠΕΡΙΛΗΨΗ(57)

Η εφεύρεση αφορά ένα σύνθετο διατροφικό προϊόν που αποτελείται από τουλάχιστον μία μη όξινη γαλακτοκομική φάση και μια όξινη διατροφική φάση σε επαφή με αυτήν, όπου η εν λόγω μη όξινη γαλακτοκομική φάση περιέχει καρβοξυμεθυλοκυτταρίνη, και την παρασκευή ενός τέτοιου διατροφικού προϊόντος. Η καρβοξυμεθυλοκκυταρίνη είναι ένα υδροκολλοειδές. Στα διατροφικά βιομηχανικά υδροκολλοειδή χρησιμοποιούνται συχνά για τη σταθεροποίηση των όξινων γαλακτοκομικών προϊόντων. Ωστόσο, η συμπερίληψη της καρβοξυμεθυλοκυτταρίνης μειώνει σημαντικά τη ζελατινοποίηση στη διεπαφή σε ένα σύνθετο διατροφικό προϊόν που αποτελείται από μια μη όξινη γαλακτοκομική φάση, ενώ άλλοι υδροκολλοειδείς σταθεροποιητές δεν παρουσιάζουν σχεδόν καμία δράση. Αυτό σημαίνει ότι εξακολουθεί να παρακολουθείται μια κοκκώδης ή αμμώδης στρώση διεπαφής. Ως εκ τούτου η δράση δεν μπορεί να αποδοθεί σε ένα χαρακτηριστικό σχετικό με έναν υδροκολλοειδή σταθεροποιητή.

ΑΡΙΘΜΟΣ ΕΥΡ. Δ.Ε. ***(11):3067705***
ΑΡΙΘ. ΕΛΛ. ΚΑΤΑΘΕΣΗΣ *(21):*20080403592
ΗΜΕΡ. ΕΛΛ. ΚΑΤΑΘΕΣΗΣ *(22):*24/12/2008
ΑΡΙΘ./ΗΜΕΡ. ΔΗΜΟΣΙΕΥΣΗΣ
*ΕΥΡΩΠΑΪΚΟΥ ΔΙΠΛΩΜΑΤΟΣ(87):*1619249 - 24/09/2008
ΑΡΙΘ./ΗΜΕΡ. ΔΗΜΟΣΙΕΥΣΗΣ
ΕΥΡΩΠΑΪΚΗΣ ΑΙΤΗΣΗΣ *(86):*05076770.6--21/09/2001
ΔΙΚΑΙΟΥΧΟΣ *(73):*1)Academisch Ziekenhuis Leiden
Albinusdreef 2, 2333 ZA Leiden, ΟΛΛΑΝΔΙΑ
ΣΥΜΒ. ΠΡΟΤΕΡΑΙΟΤΗΤΕΣ *(30):*00203283-21/09/2000-EP
ΕΦΕΥΡΕΤΗΣ *(72):*1)van Ommen, Garrit-Jan Boudewijn
2)van Deutekom, Judith Christina Theodora
3)den Dunnen, Johannes Theodorus
ΕΙΔΙΚΟΣ ΠΛΗΡΕΞΟΥΣΙΟΣ *(74):*ΚΙΛΙΜΙΡΗΣ ΚΩΝΣΤΑΝΤΙΝΟΣ
Χατζηγιάννη Μέξη 7, 11528 ΑΘΗΝΑ
ΑΝΤΙΚΛΗΤΟΣ *(74):*ΚΙΛΙΜΙΡΗΣ ΚΩΝΣΤΑΝΤΙΝΟΣ
Χατζηγιάννη Μέξη 7,115 28 ΑΘΗΝΑ
ΤΙΤΛΟΣ ΕΦΕΥΡΕΣΗΣ ***(54):*ΕΠΑΓΩΓΗ ΠΑΡΑΚΑΜΨΗΣ ΕΞΩΝΙΟΥ ΣΕ ΕΥΚΑΡΥΩΤΙΚΑ ΚΥΤΤΑΡΑ**

ΠΕΡΙΛΗΨΗ(57)

Η παρούσα εφεύρεση παρέχει μία μέθοδο για μείωση τουλάχιστον εν μέρει της παραγωγής μιας παρεκλίνουσας πρωτεΐνης σε ένα κύτταρο και αυτό το κύτταρο περιέχει mRNA το οποίον περιλαμβάνει εξώνια που κωδικεύουν αυτή την πρωτεΐνη, με επαγωγή της λεγομένης παράκαμψης εξωνίου σε αυτό το κύτταρο. Η παράκαμψη εξωνίου έχει σαν αποτέλεσμα ώριμο mRNA που δεν περιέχει το παρακαμφθέν εξώνιο το οποίον οδηγεί σε ένα αλλαγμένο προϊόν εάν αυτό το εξώνιο κωδικεύει αμινοξέα. Η παράκαμψη εξωνίου διεξάγεται με εφοδιασμό ενός κυττάρου με έναν παράγοντα ικανό για ειδική αναστολή σήματος έγκλεισης εξωνίου, για παράδειγμα μία αλληλουχία αναγνώρισης εξωνίου αυτού του εξωνίου. Σε αυτό το σήμα έγκλεισης εξωνίου μπορεί να παρέμβει ένα νουκλεϊνικό οξύ που περιλαμβάνει συμπληρωματικότητα για ένα μέρος αυτού του εξωνίου. Αυτό το νουκλεϊνικό οξύ το οποίον επίσης παρέχεται στο παρόν έγγραφο, μπορεί να χρησιμοποιηθεί για την παρασκευή ενός φαρμάκου, για παράδειγμα για την θεραπευτική αγωγή μιας κληρονομικής ασθένειας.

ΑΡΙΘΜΟΣ ΕΥΡ. Δ.Ε. ***(11):3067706***
ΑΡΙΘ. ΕΛΛ. ΚΑΤΑΘΕΣΗΣ *(21):*20080403593
ΗΜΕΡ. ΕΛΛ. ΚΑΤΑΘΕΣΗΣ *(22):*24/12/2008
ΑΡΙΘ./ΗΜΕΡ. ΔΗΜΟΣΙΕΥΣΗΣ
*ΕΥΡΩΠΑΪΚΟΥ ΔΙΠΛΩΜΑΤΟΣ(87):*1608442 - 01/10/2008
ΑΡΙΘ./ΗΜΕΡ. ΔΗΜΟΣΙΕΥΣΗΣ
ΕΥΡΩΠΑΪΚΗΣ ΑΙΤΗΣΗΣ *(86):*04724071.8--29/03/2004
ΔΙΚΑΙΟΥΧΟΣ *(73):*1)Wyeth, Martin
42 North Street, Old Town, Swindon, Wiltshire, ΜΕΓΑΛΗ ΒΡΕΤΑΝΝΙΑ
ΣΥΜΒ. ΠΡΟΤΕΡΑΙΟΤΗΤΕΣ *(30):*0307162-28/03/2003-GB
ΕΦΕΥΡΕΤΗΣ *(72):*1)Wyeth, Martin
ΕΙΔΙΚΟΣ ΠΛΗΡΕΞΟΥΣΙΟΣ *(74):*ΠΑΠΑΝΙΚΟΛΑΟΥ ΜΑΡΙΑ
Μ. Ασίας 10, Ανω Πεύκη, 15121 ΠΕΥΚΗ (ΑΤΤΙΚΗΣ)
ΑΝΤΙΚΛΗΤΟΣ *(74):*ΜΑΛΑΜΗ ΑΛΚΗΣΤΙΣ-ΕΙΡΗΝΗ
Σκουφά 52,10672 ΑΘΗΝΑ
ΤΙΤΛΟΣ ΕΦΕΥΡΕΣΗΣ ***(54):*ΤΡΟΦΟΔΟΤΗΣ ΜΠΑΛΩΝ ΚΑΙ ΣΥΣΚΕΥΗ ΣΗΜΕΙΟΥ ΣΤΗΡΙΓΜΑΤΟΣ**

ΠΕΡΙΛΗΨΗ(57)

Τροφοδότης μπαλών που περιλαμβάνει χοάνη (10) η οποία διαθέτει βάση (11), αντικριστά πλευρικά τοιχώματα (12) και (13), άκρο εισόδου μπάλας (14) και άκρο εξόδου μπάλας (15). Η βάση (11) έχει κλίση για να ορίζει ράμπα η οποία εκτείνεται προς τα κάτω από το άκρο εισόδου προς το άκρο εξόδου και τα πλευρικά τοιχώματα αποκλίνουν κατά πλάτος από το άκρο εισόδου προς το άκρο εξόδου. Κατά προτίμηση, ο τροφοδότης μπαλών περιλαμβάνει επίσης σέσουλα (17) (Σχήμα 2) για την υποδοχή μίας μονής εγκάρσιας σειράς από μπάλες στο άκρο εξόδου της χοάνης και μέσο (18) (Σχήμα 2) για την ανύψωση της σέσουλας σε ανυψωμένη θέση στην οποία ορίζει δεύτερη ράμπα που εκτείνεται εγκάρσια στην πρώτη αναφερόμενη ράμπα και στην οποία μπορεί να απελευθερώνει μπάλες, μία τη φορά. Το μέσο ανύψωσης μπορεί επίσης να ανυψώνει και να χαμηλώνει στήριγμα (tee).

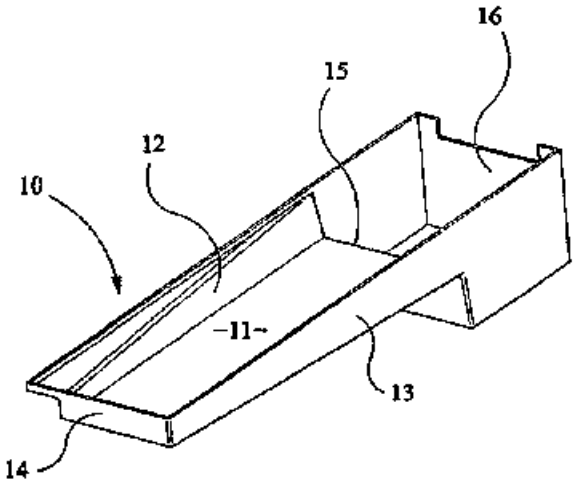

ΑΡΙΘΜΟΣ ΕΥΡ. Δ.Ε. ***(11):3067707***
ΑΡΙΘ. ΕΛΛ. ΚΑΤΑΘΕΣΗΣ *(21):*20080403594
ΗΜΕΡ. ΕΛΛ. ΚΑΤΑΘΕΣΗΣ *(22):*11/12/2008
ΑΡΙΘ./ΗΜΕΡ. ΔΗΜΟΣΙΕΥΣΗΣ
*ΕΥΡΩΠΑΪΚΟΥ ΔΙΠΛΩΜΑΤΟΣ(87):*1721162 - 24/09/2008
ΑΡΙΘ./ΗΜΕΡ. ΔΗΜΟΣΙΕΥΣΗΣ
ΕΥΡΩΠΑΪΚΗΣ ΑΙΤΗΣΗΣ *(86):*05707585.5--23/02/2005
ΔΙΚΑΙΟΥΧΟΣ *(73):*1)Roche Diagnostics GmbH
Sandhofer Strasse 116, 68305 Mannheim, ΓΕΡΜΑΝΙΑ
2)F.HOFFMANN-LA ROCHE AG
Grenzacherstrasse 124, 4070 Basel, ΕΛΒΕΤΙΑ
ΣΥΜΒ. ΠΡΟΤΕΡΑΙΟΤΗΤΕΣ *(30):*04004586-27/02/2004-EP
ΕΦΕΥΡΕΤΗΣ *(72):*1)WILD, Norbert
2)KARL, Johann
3)GRUNERT, Veit, Peter
4)ZOLG, Werner
ΕΙΔΙΚΟΣ ΠΛΗΡΕΞΟΥΣΙΟΣ *(74):*ΑΡΓΥΡΙΑΔΟΥ ΚΟΡΙΝΝΑ
Σίνα 14, 10672 ΑΘΗΝΑ
ΑΝΤΙΚΛΗΤΟΣ *(74):*ΑΡΓΥΡΙΑΔΟΥ ΙΡΙΣ
Σίνα 14,10672 ΑΘΗΝΑ
ΤΙΤΛΟΣ ΕΦΕΥΡΕΣΗΣ ***(54):ΜΕΘΟΔΟΣ ΓΙΑ ΤΟΝ ΠΡΟΣΔΙΟΡΙΣΜΟ ΡΕΥΜΑΤΟΕΙΔΟΥΣ ΑΡΘΡΙΤΙΔΑΣ ΜΕ ΜΕΤΡΗΣΗ ΑΝΤΙ-CCP ΚΑΙ ΑΜΥΛΟΕΙΔΟΥΣ Α ΟΡΟΥ***

ΠΕΡΙΛΗΨΗ(57)

Η παρούσα εφεύρεση αναφέρεται σε μία μέθοδο που βοηθά στον προσδιορισμό της ρευματοειδούς αρθρίτιδας. Η μέθοδος χρησιμοποιείται ειδικά στον εν υάλω προσδιορισμό της απουσίας ή παρουσίας ρευματοειδούς αρθρίτιδας. Η μέθοδος ασκείται βέλτιστα με ανάλυση βιοχημικών ενδεικτών και περιλαμβάνει να μετράται σε ένα δείγμα η συγκέντρωση από αντι-CCP και αμυλοειδές Α ορού και να συσχετίζονται οι προσδιορισμένες συγκεντρώσεις με την απουσία ή παρουσία της ρευματοειδούς αρθρίτιδας (ίσον PA). Για περαιτέρω βελτίωση του προσδιορισμού της PA σε μία μέθοδο αυτής της εφεύρεσης, μπορεί να προσδιοριστεί 15 το επίπεδο ενός ή περισσοτέρων επιπλέον ενδεικτών μαζί με αντι-CCP και αμυλοειδές Α ορού και να συσχετισθεί με την απουσία ή παρουσία από PA. Η εφεύρεση αναφέρεται επίσης στην χρήση ενός πάνελ ενδεικτών που περιλαμβάνει αντι-CCP και αμυλοειδές Α ορού στην διάγνωση της ρευματοειδούς αρθρίτιδας και διδάσκει ένα KIT για την εφαρμογή της μεθόδου της εφεύρεσης.

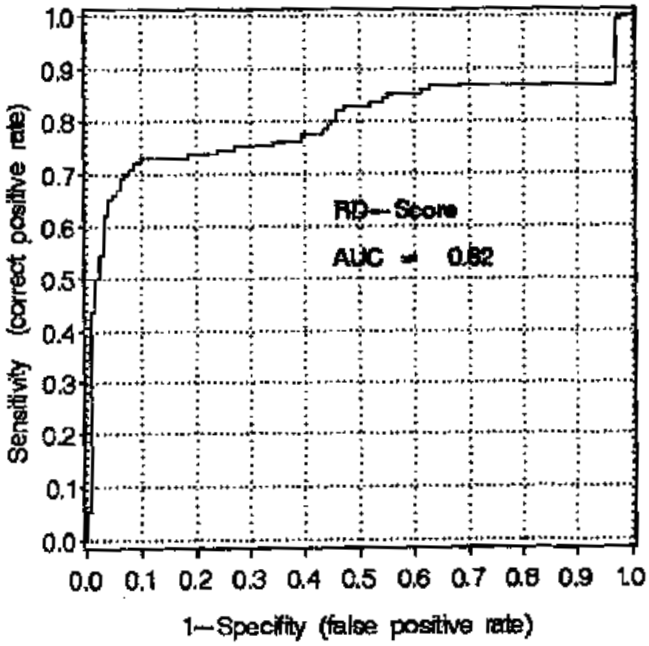

ΑΡΙΘΜΟΣ ΕΥΡ. Δ.Ε. ***(11):3067708***
ΑΡΙΘ. ΕΛΛ. ΚΑΤΑΘΕΣΗΣ *(21):*20080403595
ΗΜΕΡ. ΕΛΛ. ΚΑΤΑΘΕΣΗΣ *(22):*23/12/2008
ΑΡΙΘ./ΗΜΕΡ. ΔΗΜΟΣΙΕΥΣΗΣ
*ΕΥΡΩΠΑΪΚΟΥ ΔΙΠΛΩΜΑΤΟΣ(87):*1809602 - 29/10/2008
ΑΡΙΘ./ΗΜΕΡ. ΔΗΜΟΣΙΕΥΣΗΣ
ΕΥΡΩΠΑΪΚΗΣ ΑΙΤΗΣΗΣ *(86):*05816083.9--21/10/2005
ΔΙΚΑΙΟΥΧΟΣ *(73):*1)Janssen Pharmaceutica NV
Turnhoutseweg 30, 2340 Beerse, ΒΕΛΓΙΟ
ΣΥΜΒ. ΠΡΟΤΕΡΑΙΟΤΗΤΕΣ *(30):*622582 P-27/10/2004-US
ΕΦΕΥΡΕΤΗΣ *(72):*1)JIANG, Weiqin
2)FIORDELISO, James,
3)SUI, Zhihua
ΕΙΔΙΚΟΣ ΠΛΗΡΕΞΟΥΣΙΟΣ *(74):*ΑΘΑΝΑΣΙΑΔΟΥ ΜΑΡΙΑ
Κουμπάρη 2, 10674 ΑΘΗΝΑ
ΑΝΤΙΚΛΗΤΟΣ *(74):*ΠΑΠΑΚΩΝΣΤΑΝΤΙΝΟΥ ΕΛΕΝΗ
Κουμπάρη 2,10674 ΑΘΗΝΑ
ΤΙΤΛΟΣ ΕΦΕΥΡΕΣΗΣ ***(54):ΠΑΡΑΓΩΓΑ ΤΗΣ ΙΝΔΟΛΗΣ ΠΟΥ ΕΙΝΑΙ ΧΡΗΣΙΜΑ ΣΑ ΡΥΘΜΙΣΤΕΣ ΤΟΥ ΥΠΟΔΟΧΕΑ ΤΗΣ ΠΡΟΓΕΣΤΕΡΟΝΗΣ***

ΠΕΡΙΛΗΨΗ(57)

Η παρούσα εφεύρεση αφορά σε νέα παράγωγα της ινδόλης, σε φαρμακευτικές συνθέσεις που τα περιέχουν και στη χρήση τους στη θεραπευτική αντιμετώπιση ή στην πρόληψη διαταραχών και νόσων που έχουν σαν ενδιάμεσους αγωνιστές και ανταγωνιστές του υποδοχέα της προγεστερόνης. Οι κλινικές χρήσεις αυτών των χημικών ενώσεων συνδέονται με την αντισύλληψη, τη θεραπεία και/ή την πρόληψη της δευτεροπαθούς αμηνόρροιας, της δυσλειτουργικής αιμορραγίας, των λειομυωμάτων της μήτρας, της ενδομητρίωσης του συνδρόμου πολυκυστικών ωοθηκών, των καρκινομάτων και αδενοκαρκινομάτων του ενδομητρίου, ωοθηκών, στήθους, κόλονος, προστάτη, ή την διακοπή των αιμορραγικών παρενεργειών του εμμηνορυσιακού κύκλου. Επιπρόσθετες χρήσεις της εφεύρεσης περιλαμβάνουν τη διέγερση τηςπρόσληψης τροφής.

ΑΡΙΘΜΟΣ ΕΥΡ. Δ.Ε. ***(11):3067709***
ΑΡΙΘ. ΕΛΛ. ΚΑΤΑΘΕΣΗΣ *(21):*20080403596
ΗΜΕΡ. ΕΛΛ. ΚΑΤΑΘΕΣΗΣ *(22):*23/12/2008
ΑΡΙΘ./ΗΜΕΡ. ΔΗΜΟΣΙΕΥΣΗΣ
*ΕΥΡΩΠΑΪΚΟΥ ΔΙΠΛΩΜΑΤΟΣ(87):*1702623 - 08/10/2008
ΑΡΙΘ./ΗΜΕΡ. ΔΗΜΟΣΙΕΥΣΗΣ
ΕΥΡΩΠΑΪΚΗΣ ΑΙΤΗΣΗΣ *(86):*06013719.7--19/03/1999
ΔΙΚΑΙΟΥΧΟΣ *(73):*1)Genentech, Inc.
1 DNA Way, South San Francisco CA 94080-4990, ΗΝΩΜΕΝΕΣ ΠΟΛΙΤΕΙΕΣ ΤΗΣ ΑΜΕΡΙΚΗΣ
ΣΥΜΒ. ΠΡΟΤΕΡΑΙΟΤΗΤΕΣ *(30):*80448 P-02/04/1998-US
ΕΦΕΥΡΕΤΗΣ *(72):*1)Jin, Hongkui
2)Lu, Hsienwie
3)Paoni, Nicholas J.
4)Yang, Renhui
ΕΙΔΙΚΟΣ ΠΛΗΡΕΞΟΥΣΙΟΣ *(74):*ΑΘΑΝΑΣΙΑΔΟΥ ΜΑΡΙΑ
Κουμπάρη 2, 10674 ΑΘΗΝΑ
ΑΝΤΙΚΛΗΤΟΣ *(74):*ΠΑΠΑΚΩΝΣΤΑΝΤΙΝΟΥ ΕΛΕΝΗ
Κουμπάρη 2,10674 ΑΘΗΝΑ
ΤΙΤΛΟΣ ΕΦΕΥΡΕΣΗΣ ***(54):Η ΧΡΗΣΗ ΤΗΣ ΙΝΤΕΡΦΕΡΟΝΗΣ ΓΑΜΑ ΓΙΑ ΤΗΝ ΘΕΡΑΠΕΙΑ ΤΗΣ ΚΑΡΔΙΑΚΗΣ ΥΠΕΡΤΡΟΦΙΑΣ***

ΠΕΡΙΛΗΨΗ(57)

Η εφεύρεση αφορά την θεραπεία μιας καρδιακής υπερτροφίας με ιντερφερόνη-γάμα (IFN-γ). Η καρδιακή υπερτροφία μπορεί να προκύψει από μία ποικιλία διάφορων παθολογικών καταστάσεων, οι οποίες περικλείουν έμφραγμα του μυοκαρδίου, 15 υπέρταση, υπερτροφικήκαρδιομυοπάθεια, και βαλβιδική αναρροή. Η θεραπεία εκτείνεται σε όλα τα στάδια της προόδου της καρδιακής υπερτροφίας, με ή χωρίς δομική βλάβη του καρδιακού μυός, άσχετα από την υποκείμενη καρδιακή διαταραχή.

ΑΡΙΘΜΟΣ ΕΥΡ. Δ.Ε. ***(11):3067710***
ΑΡΙΘ. ΕΛΛ. ΚΑΤΑΘΕΣΗΣ *(21):*20080403597
ΗΜΕΡ. ΕΛΛ. ΚΑΤΑΘΕΣΗΣ *(22):*23/12/2008
ΑΡΙΘ./ΗΜΕΡ. ΔΗΜΟΣΙΕΥΣΗΣ
*ΕΥΡΩΠΑΪΚΟΥ ΔΙΠΛΩΜΑΤΟΣ(87):*1720538 - 12/11/2008
ΑΡΙΘ./ΗΜΕΡ. ΔΗΜΟΣΙΕΥΣΗΣ
ΕΥΡΩΠΑΪΚΗΣ ΑΙΤΗΣΗΣ *(86):*05723942.8--01/03/2005
ΔΙΚΑΙΟΥΧΟΣ *(73):*1)The Arizona Board of Regents on behalf of the University of Arizona
P.O. Box 210158, Tucson AZ 85721-0158, ΗΝΩΜΕΝΕΣ ΠΟΛΙΤΕΙΕΣ ΤΗΣ ΑΜΕΡΙΚΗΣ
ΣΥΜΒ. ΠΡΟΤΕΡΑΙΟΤΗΤΕΣ *(30):*549805 P-02/03/2004-US
ΕΦΕΥΡΕΤΗΣ *(72):*1)WONDRAK, Georg T.,
2)JACOBSON, Elaine L.,
3)JACOBSON, Myron K.
ΕΙΔΙΚΟΣ ΠΛΗΡΕΞΟΥΣΙΟΣ *(74):*ΑΘΑΝΑΣΙΑΔΟΥ ΜΑΡΙΑ
Κουμπάρη 2, 10674 ΑΘΗΝΑ
ΑΝΤΙΚΛΗΤΟΣ *(74):*ΠΑΠΑΚΩΝΣΤΑΝΤΙΝΟΥ ΕΛΕΝΗ
Κουμπάρη 2,10674 ΑΘΗΝΑ
ΤΙΤΛΟΣ ΕΦΕΥΡΕΣΗΣ ***(54):ΜΕΘΟΔΟΣ ΓΙΑ ΕΠΑΓΩΓΗ ΘΑΝΑΤΟΥ ΚΥΤΤΑΡΩΝ ΜΕ ΠΕΡΙΣΥΛΛΕΚΤΕΣ ΚΑΡΒΟΝΥΛΙΟΥ***

ΠΕΡΙΛΗΨΗ(57)

Οι περισυλλέκτες καρβονυλίου, οι οποίοι έχουν αναγνωριστεί για την ικανότητά τους να αντιδρούν με αντιδραστικά είδη καρβονυλίου, ενέχονται ως παράγοντες που μπορούν να επιταχύνουν ή να επάγουν το θάνατο μη-φυσιολογικών κυττάρων χωρίς να έχουν παράλληλο αποτέλεσμα σε φυσιολογικά κύτταρα. Ως τέτοιοι, είναι χρήσιμοι θεραπευτικοί παράγοντες σε περιπτώσεις όπου είναι επιθυμητή η επιτάχυνση ή επαγωγή θανάτου κυττάρων, όπως σε κύτταρα όπου οι φυσιολογικές αποπτωτικές οδοί έχουν διακοπεί και όπου λαμβάνει χώρα υπερπολλαπλασιαστική ανάπτυξη κυττάρων.

ΑΡΙΘΜΟΣ ΕΥΡ. Δ.Ε. ***(11):3067711***
ΑΡΙΘ. ΕΛΛ. ΚΑΤΑΘΕΣΗΣ *(21):*20080403598
ΗΜΕΡ. ΕΛΛ. ΚΑΤΑΘΕΣΗΣ *(22):*23/12/2008
ΑΡΙΘ./ΗΜΕΡ. ΔΗΜΟΣΙΕΥΣΗΣ
*ΕΥΡΩΠΑΪΚΟΥ ΔΙΠΛΩΜΑΤΟΣ(87):*1317256 - 29/10/2008
ΑΡΙΘ./ΗΜΕΡ. ΔΗΜΟΣΙΕΥΣΗΣ
ΕΥΡΩΠΑΪΚΗΣ ΑΙΤΗΣΗΣ *(86):*01968045.3--07/09/2001
ΔΙΚΑΙΟΥΧΟΣ *(73):*1)Pharmacia & Upjohn Company LLC
7000 Portage Road, Kalamazoo, MI 49001,
ΗΝΩΜΕΝΕΣ ΠΟΛΙΤΕΙΕΣ ΤΗΣ ΑΜΕΡΙΚΗΣ
ΣΥΜΒ. ΠΡΟΤΕΡΑΙΟΤΗΤΕΣ *(30):*231767 P-12/09/2000-US
ΕΦΕΥΡΕΤΗΣ *(72):*1)TEAGARDEN, Dirk, L.
2)BRITTEN, Nancy, J.
3)BROWN, Scott, A.
4)CAPUTO, James, F.
5)EATON, Leslie, C.
6)HENDL, Ondrej
7)HUDA, Syed, F.
8)KING, Harry, M.
9)MACHKOVECH, Susan, M.
10)SCHAPAUGH, Randal, Lee
11)SPEAKER, Stanley, M.
12)STEELE, Jean, M.
13)SU, Ching-Chiang
14)URBAN, Terry, R.
15)WALDRON, Niki, A.
16)WHITMIRE, Monica, L.
ΕΙΔΙΚΟΣ ΠΛΗΡΕΞΟΥΣΙΟΣ *(74):*ΑΘΑΝΑΣΙΑΔΟΥ ΜΑΡΙΑ
Κουμπάρη 2, 10674 ΑΘΗΝΑ
ΑΝΤΙΚΛΗΤΟΣ *(74):*ΠΑΠΑΚΩΝΣΤΑΝΤΙΝΟΥ ΕΛΕΝΗ
Κουμπάρη 2,10674 ΑΘΗΝΑ
ΤΙΤΛΟΣ ΕΦΕΥΡΕΣΗΣ ***(54):ΦΑΡΜΑΚΕΥΤΙΚΗ ΣΥΝΘΕΣΗ Η ΟΠΟΙΑ ΕΧΕΙ ΤΡΟΠΟΠΟΙΗΜΕΝΟ ΦΟΡΕΑ***

ΠΕΡΙΛΗΨΗ(57)

Προσφέρεται μια σύνθεση η οποία περιλαμβάνει: (α) έναν ή περισσότερους βιοδραστικούς παράγοντες και (β) έναν τροποποιημένο υγρό φορέα όπου αμέσως μετά από την παρασκευή της σύνθεσης, η εν λόγω σύνθεση μπορεί να χορηγηθεί σε έναν ξενιστή, έτσι ώστε οένας ή οι περισσότεροι βιοδραστικοί παράγοντες να απελευθερώνονται στον ξενιστή επί παρατεταμένης βάσης.

ΑΡΙΘΜΟΣ ΕΥΡ. Δ.Ε. ***(11):3067712***
ΑΡΙΘ. ΕΛΛ. ΚΑΤΑΘΕΣΗΣ *(21):*20080403599
ΗΜΕΡ. ΕΛΛ. ΚΑΤΑΘΕΣΗΣ *(22):*23/12/2008
ΑΡΙΘ./ΗΜΕΡ. ΔΗΜΟΣΙΕΥΣΗΣ
*ΕΥΡΩΠΑΪΚΟΥ ΔΙΠΛΩΜΑΤΟΣ(87):*1872411 - 24/09/2008
ΑΡΙΘ./ΗΜΕΡ. ΔΗΜΟΣΙΕΥΣΗΣ
ΕΥΡΩΠΑΪΚΗΣ ΑΙΤΗΣΗΣ *(86):*06724249.5--11/04/2006
ΔΙΚΑΙΟΥΧΟΣ *(73):*1)Institut fur Solarenergieforschung GmbH
Am Ohrberg 1, 31860 Emmerthal,
ΓΕΡΜΑΝΙΑ
ΣΥΜΒ. ΠΡΟΤΕΡΑΙΟΤΗΤΕΣ *(30):*102005017767-16/04/2005-DE
102005040871-29/08/2005-DE
ΕΦΕΥΡΕΤΗΣ *(72):*1)ENGELHART, Peter
2)TEPPE, Andreas
3)GRISCHKE, Rainer
4)WADE, Robert
ΕΙΔΙΚΟΣ ΠΛΗΡΕΞΟΥΣΙΟΣ *(74):*ΡΟΥΣΣΟΥ ΑΝΝΑ
Κουμπάρη 2, 10674 ΑΘΗΝΑ
ΑΝΤΙΚΛΗΤΟΣ *(74):*ΠΑΠΑΚΩΝΣΤΑΝΤΙΝΟΥ ΕΛΕΝΗ
Κουμπάρη 2,10674 ΑΘΗΝΑ
ΤΙΤΛΟΣ ΕΦΕΥΡΕΣΗΣ ***(54):ΗΛΙΑΚΟ ΚΥΤΤΑΡΟ ΟΠΙΣΘΙΑΣ ΣΥΝΔΕΣΜΟΛΟΓΙΑΣ ΚΑΙ ΜΕΘΟΔΟΣ ΓΙΑ ΤΗΝ ΚΑΤΑΣΚΕΥΗ ΤΟΥ***

ΠΕΡΙΛΗΨΗ(57)

Παρουσιάζεται ένα ηλιακό κύτταρο (1) και μία μέθοδος για την κατασκευή του ηλιακού κυττάρου. Στο ηλιακό κύτταρο (1) τοποθετούνται τόσο η επαφή του εκπομπού (43), όσο επίσης και η επαφή της βάσης (45) στην οπίσθια πλευρά του κυττάρου (3). Και οι δύο επαφές (43, 45) μονώνονται ηλεκτρικά μεταξύ τους από τις παρειές (5), στις οποίες έχει αφαιρεθεί η επιμετάλλωσή τους. Οι περιοχές του εκπομπού (4) της οπίσθιας πλευράς του κυττάρου συνδέονται με τους διαύλους (7) με τον εκπομπό (9) στο εμπρόσθιο κύτταρο (8). Τόσο οι περιοχές του εκπομπού (4) της οπίσθιας πλευράς του κυττάρου, όσο επίσης και οι δίαυλοι (7) διαμορφώνονται με λέιζερ. Η απομάκρυνση της επιμετάλλωσης στις παρειές γίνεται με επιλεκτική διάβρωση, όπου απομακρύνεται η επιμετάλλωση μόνο στην περιοχή των παρειών (5), στην οποία διαμορφώνεται όχι επαρκώς ένα διαφραγματικό διαχωριστικό στρώμα (11).

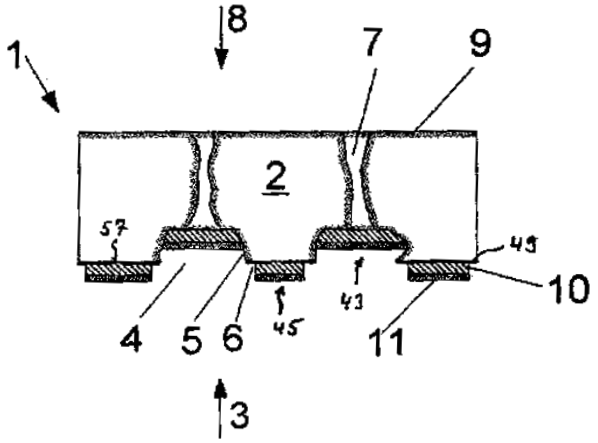

ΑΡΙΘΜΟΣ ΕΥΡ. Δ.Ε. ***(11):3067713***
ΑΡΙΘ. ΕΛΛ. ΚΑΤΑΘΕΣΗΣ *(21):*20080403600
ΗΜΕΡ. ΕΛΛ. ΚΑΤΑΘΕΣΗΣ *(22):*23/12/2008
ΑΡΙΘ./ΗΜΕΡ. ΔΗΜΟΣΙΕΥΣΗΣ
*ΕΥΡΩΠΑΪΚΟΥ ΔΙΠΛΩΜΑΤΟΣ(87):*1626749 - 08/10/2008
ΑΡΙΘ./ΗΜΕΡ. ΔΗΜΟΣΙΕΥΣΗΣ
ΕΥΡΩΠΑΪΚΗΣ ΑΙΤΗΣΗΣ *(86):*04735213.3--28/05/2004
ΔΙΚΑΙΟΥΧΟΣ *(73):*1)CINVENTION AG
Rheingaustrasse 190-196, 65203 Wiesbaden, ΓΕΡΜΑΝΙΑ
ΣΥΜΒ. ΠΡΟΤΕΡΑΙΟΤΗΤΕΣ *(30):*10324415-28/05/2003-DE
10333098-21/07/2003-DE
10333099-21/07/2003-DE
ΕΦΕΥΡΕΤΗΣ *(72):*1)RATHENOW, Jorg
2)ASGARI, Soheil
3)BAN, Andreas
4)KUNSTMANN, Jurgen
5)MAYER, Bernhard
ΕΙΔΙΚΟΣ ΠΛΗΡΕΞΟΥΣΙΟΣ *(74):*ΑΘΑΝΑΣΙΑΔΟΥ ΜΑΡΙΑ
Κουμπάρη 2, 10674 ΑΘΗΝΑ
ΑΝΤΙΚΛΗΤΟΣ *(74):*ΠΑΠΑΚΩΝΣΤΑΝΤΙΝΟΥ ΕΛΕΝΗ
Κουμπάρη 2,10674 ΑΘΗΝΑ
ΤΙΤΛΟΣ ΕΦΕΥΡΕΣΗΣ ***(54):*ΕΜΦΥΤΕΥΜΑΤΑ ΜΕ ΛΕΙΤΟΥΡΓΙΚΑ ΠΡΟΣΑΡΜΟΣΜΕΝΕΣ ΕΠΙΦΑΝΕΙΕΣ ΑΝΘΡΑΚΑ**

ΠΕΡΙΛΗΨΗ(57)

Η παρούσα εφεύρεση αφορά μια μέθοδο για την παραγωγή ιατρικών εμφυτευμάτων με λειτουργικά προσαρμοσμένες επιφάνειες, με την προσφορά ενός ιατρικού εμφυτεύματος με τουλάχιστον μία ανθρακούχο στοιβάδα σε τουλάχιστον ένα τμήμα της επιφάνειας του εμφυτεύματος, ενεργοποίηση της ανθρακούχου στοιβάδας με δημιουργία πορώδους, καθώς και καθιστώντας λειτουργική την ενεργοποιημένη ανθρακούχο στοιβάδα και λαμβανόμενα σύμφωνα με την παραπάνω μέθοδο εμφυτεύματα που έχουν καταστεί λειτουργικά.

ΑΡΙΘΜΟΣ ΕΥΡ. Δ.Ε. ***(11):3067714***
ΑΡΙΘ. ΕΛΛ. ΚΑΤΑΘΕΣΗΣ *(21):*20080403601
ΗΜΕΡ. ΕΛΛ. ΚΑΤΑΘΕΣΗΣ *(22):*23/12/2008
ΑΡΙΘ./ΗΜΕΡ. ΔΗΜΟΣΙΕΥΣΗΣ
*ΕΥΡΩΠΑΪΚΟΥ ΔΙΠΛΩΜΑΤΟΣ(87):*1734048 - 17/12/2008
ΑΡΙΘ./ΗΜΕΡ. ΔΗΜΟΣΙΕΥΣΗΣ
ΕΥΡΩΠΑΪΚΗΣ ΑΙΤΗΣΗΣ *(86):*06015805.2--27/03/2003
ΔΙΚΑΙΟΥΧΟΣ *(73):*1)Immatics Biotechnologies GmbH
Paul-Ehrlich-Strasse 15, 72076 Tubingen, ΓΕΡΜΑΝΙΑ
ΣΥΜΒ. ΠΡΟΤΕΡΑΙΟΤΗΤΕΣ *(30):*10225144-29/05/2002-DE
ΕΦΕΥΡΕΤΗΣ *(72):*1)Weinschenk, Toni
2)Rammensee, Hans-Georg
3)Stevanovic, Stefan
ΕΙΔΙΚΟΣ ΠΛΗΡΕΞΟΥΣΙΟΣ *(74):*ΡΟΥΣΣΟΥ ΑΝΝΑ
Κουμπάρη 2, 10674 ΑΘΗΝΑ
ΑΝΤΙΚΛΗΤΟΣ *(74):*ΠΑΠΑΚΩΝΣΤΑΝΤΙΝΟΥ ΕΛΕΝΗ
Κουμπάρη 2,10674 ΑΘΗΝΑ
ΤΙΤΛΟΣ ΕΦΕΥΡΕΣΗΣ ***(54):ΣΧΕΤΙΖΟΜΕΝΑ ΜΕ ΟΓΚΟΥΣ ΠΕΠΤΙΔΙΑ ΔΕΣΜΕΥΜΕΝΑ ΜΕ ΜΟΡΙΑ MHC***

ΠΕΡΙΛΗΨΗ(57)

Η εφεύρεση αφορά ένα σχετιζόμενο με όγκους πεπτίδιο με μία αμινοξική αλληλουχία που επιλέχθηκε από την ομάδα αποτελούμενη από αλληλ. με τον αναγνωριστικό αριθμ. 1 έως αναγνωριστικό αριθμ. 79 από το συνημμένο πρωτόκολλο αλληλουχίας, όπου το πεπτίδιο παρουσιάζει την ικανότητα να δεσμεύει ένα μόριο του ανθρώπινου μείζονος συμπλέγματος ιστοσυμβατότητας (MHC) κλάσης I. Η εφεύρεση αφορά περαιτέρω την χρήση των πεπτιδίων για την παρασκευή ενός φαρμάκου και για την θεραπεία των καρκινικών νόσων. Επίσηςπεριγράφεται μία φαρμακευτική σύνθεση, η οποία παρουσιάζει τουλάχιστον ένα από τα πεπτίδια.

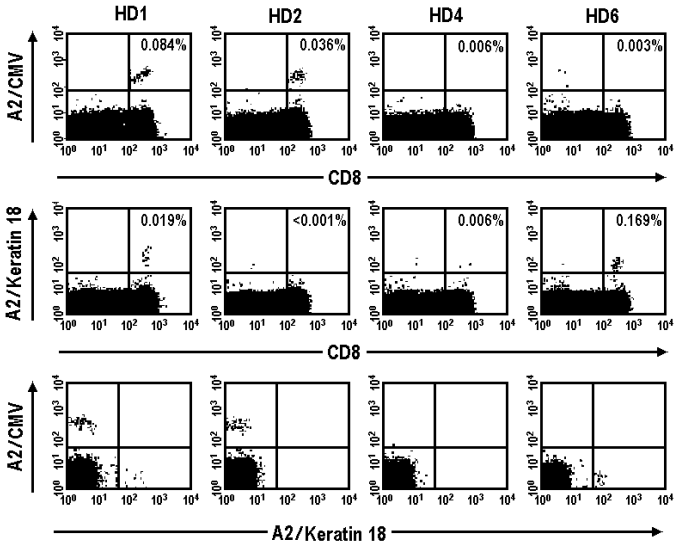

ΑΡΙΘΜΟΣ ΕΥΡ. Δ.Ε. ***(11):3067715***
ΑΡΙΘ. ΕΛΛ. ΚΑΤΑΘΕΣΗΣ *(21):*20080403602
ΗΜΕΡ. ΕΛΛ. ΚΑΤΑΘΕΣΗΣ *(22):*23/12/2008
ΑΡΙΘ./ΗΜΕΡ. ΔΗΜΟΣΙΕΥΣΗΣ
*ΕΥΡΩΠΑΪΚΟΥ ΔΙΠΛΩΜΑΤΟΣ(87):*1739008 - 10/12/2008
ΑΡΙΘ./ΗΜΕΡ. ΔΗΜΟΣΙΕΥΣΗΣ
ΕΥΡΩΠΑΪΚΗΣ ΑΙΤΗΣΗΣ *(86):*05019325.9--06/09/2005
ΔΙΚΑΙΟΥΧΟΣ *(73):*1)Becker Marine Systems GmbH & Co. KG
Neulander Kamp 3, 21079 Hamburg,
ΓΕΡΜΑΝΙΑ
ΣΥΜΒ. ΠΡΟΤΕΡΑΙΟΤΗΤΕΣ *(30):*202005010469 U-30/06/2005-DE
202005013583 U-26/08/2005-DE
ΕΦΕΥΡΕΤΗΣ *(72):*1)Lehmann, Dirk
ΕΙΔΙΚΟΣ ΠΛΗΡΕΞΟΥΣΙΟΣ *(74):*ΑΘΑΝΑΣΙΑΔΟΥ ΜΑΡΙΑ
Κουμπάρη 2, 10674 ΑΘΗΝΑ
ΑΝΤΙΚΛΗΤΟΣ *(74):*ΠΑΠΑΚΩΝΣΤΑΝΤΙΝΟΥ ΕΛΕΝΗ
Κουμπάρη 2,10674 ΑΘΗΝΑ
ΤΙΤΛΟΣ ΕΦΕΥΡΕΣΗΣ ***(54):ΑΞΟΝΑΣ ΠΗΔΑΛΙΟΥ ΓΙΑ ΠΗΔΑΛΙΟ ΘΑΛΑΣΣΙΩΝ ΣΚΑΦΩΝ***

ΠΕΡΙΛΗΨΗ(57)

Ο άξονας πηδαλίου (40) για το πηδάλιο θαλάσσιων σκαφών παρουσιάζει ακραία τμήματα (41, 42) από ένα μεταλλικό υλικό, ιδιαίτερα από σφυρήλατο σίδηρο, καθώς και ένα μεσαίο τμήμα ελέγχου/ διακοπής (45), το οποίο συνδέεται με τα ακραία τμήματα και το οποίο είναι φτιαγμένο από ένα μη μεταλλικό υλικό, έτσι ώστε ο άξονας πηδαλίου να παρουσιάζει ένα σχετικά μικρό βάρος, ακόμα και σε πολύ μεγάλο μήκος με τη διατήρηση μιας υψηλής αντίστασης στην κάμψη καθώς επίσης και στη στρέβλωση (δυσκαμψία).

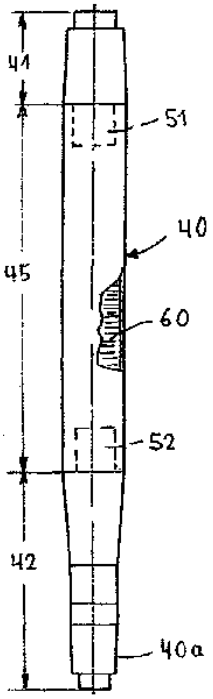

ΑΡΙΘΜΟΣ ΕΥΡ. Δ.Ε. ***(11):3067716***
ΑΡΙΘ. ΕΛΛ. ΚΑΤΑΘΕΣΗΣ *(21):*20080403603
ΗΜΕΡ. ΕΛΛ. ΚΑΤΑΘΕΣΗΣ *(22):*23/12/2008
ΑΡΙΘ./ΗΜΕΡ. ΔΗΜΟΣΙΕΥΣΗΣ
*ΕΥΡΩΠΑΪΚΟΥ ΔΙΠΛΩΜΑΤΟΣ(87):*1531885 - 01/10/2008
ΑΡΙΘ./ΗΜΕΡ. ΔΗΜΟΣΙΕΥΣΗΣ
ΕΥΡΩΠΑΪΚΗΣ ΑΙΤΗΣΗΣ *(86):*03763609.9--11/04/2003
ΔΙΚΑΙΟΥΧΟΣ *(73):*1)COLOPLAST A/S
Holtedam 1,3050 HUMLEBAEK, ΔΑΝΙΑ
ΣΥΜΒ. ΠΡΟΤΕΡΑΙΟΤΗΤΕΣ *(30):*200201096-12/07/2002-DK
ΕΦΕΥΡΕΤΗΣ *(72):*1)MOELLER-JENSEN, Peter
2)ZEUTHEN, Kristoffer
3)GROETNER, Jimmy
4)ΟΙ ΕΦΕΥΡΕΤΕΣ ΠΑΡΑΙΤΗΘΗΚΑΝ ΑΠΟ ΤΟ ΔΙΚΑΙΩΜΑ ΤΗΣ ΑΝΑΦΟΡΑΣ ΤΟΥ ΟΝΟΜΑΤΟΣ ΤΟΥΣ.
ΕΙΔΙΚΟΣ ΠΛΗΡΕΞΟΥΣΙΟΣ *(74):*ΡΟΥΣΣΟΥ ΑΝΝΑ
Κουμπάρη 2, 10674 ΑΘΗΝΑ
ΑΝΤΙΚΛΗΤΟΣ *(74):*ΠΑΠΑΚΩΝΣΤΑΝΤΙΝΟΥ ΕΛΕΝΗ
Κουμπάρη 2,10674 ΑΘΗΝΑ
ΤΙΤΛΟΣ ΕΦΕΥΡΕΣΗΣ ***(54):ΣΥΣΤΗΜΑ ΚΑΤΑΙΟΝΙΣΜΟΥ***

ΠΕΡΙΛΗΨΗ(57)

Το σύστημα καταιονισμού περιλαμβάνει ένα δοχείο αποθήκευσης (1) για το υγρό καταιονισμού, ένα καθετήρα (3) για διαρρύθμιση σε έναν χρήστη, μέσα οδήγησης (6, 7, 10, 11) για την οδήγηση του υγρού καταιονισμού από το δοχείο αποθήκευσης στο καθετήρα, και ένα εξάρτημα στερέωσης (5) για τη στερέωση του καθετήρα στο χρήστη. Μέσα άντλησης (9) παρέχονται για την διοχέτευση αερίου μέσα στο δοχείο αποθήκευσης (1) ώστε να μεταφέρεται το υγρό καταιονισμού από το δοχείο αποθήκευσης στο καθετήρα (3). Το εξάρτημα στερέωσης περιλαμβάνει ένα φουσκωτό περίβλημα (5), και το σύστημα περιλαμβάνει μία μονάδα ελέγχου (8) η οποία μπορεί να τίθεται σε τουλάχιστον μία θέση φουσκώματος του περιβλήματος και μία θέση μεταφοράς υγρού.

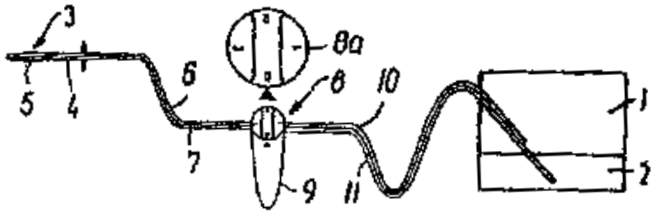

ΑΡΙΘΜΟΣ ΕΥΡ. Δ.Ε. ***(11):*****3067717**
ΑΡΙΘ. ΕΛΛ. ΚΑΤΑΘΕΣΗΣ *(21):*20080403604
ΗΜΕΡ. ΕΛΛ. ΚΑΤΑΘΕΣΗΣ *(22):*23/12/2008
ΑΡΙΘ./ΗΜΕΡ. ΔΗΜΟΣΙΕΥΣΗΣ
*ΕΥΡΩΠΑΪΚΟΥ ΔΙΠΛΩΜΑΤΟΣ(87):*1627880 - 15/10/2008
ΑΡΙΘ./ΗΜΕΡ. ΔΗΜΟΣΙΕΥΣΗΣ
ΕΥΡΩΠΑΪΚΗΣ ΑΙΤΗΣΗΣ *(86):*05023462.4--27/10/1995
ΔΙΚΑΙΟΥΧΟΣ *(73):*1)Millennium Pharmaceuticals, Inc.
40 Landsdowne Street, Cambridge, Ma 02139,
ΗΝΩΜΕΝΕΣ ΠΟΛΙΤΕΙΕΣ ΤΗΣ ΑΜΕΡΙΚΗΣ
ΣΥΜΒ. ΠΡΟΤΕΡΑΙΟΤΗΤΕΣ *(30):*330525-28/10/1994-US
442581-16/05/1995-US
ΕΦΕΥΡΕΤΗΣ *(72):*1)Adams, Julian
2)Ma, Yu-Ting
3)Stein, Ross
4)Baevsky, Matthew
5)Grenier, Louis
6)Plamondon, Louis
ΕΙΔΙΚΟΣ ΠΛΗΡΕΞΟΥΣΙΟΣ *(74):*ΡΟΥΣΣΟΥ ΑΝΝΑ
Κουμπάρη 2, 10674 ΑΘΗΝΑ
ΑΝΤΙΚΛΗΤΟΣ *(74):*ΠΑΠΑΚΩΝΣΤΑΝΤΙΝΟΥ ΕΛΕΝΗ
Κουμπάρη 2,10674 ΑΘΗΝΑ
ΤΙΤΛΟΣ ΕΦΕΥΡΕΣΗΣ ***(54):*****ΕΝΩΣΕΙΣ ΒΟΡΟΝΙΚΟΥ ΕΣΤΕΡΑ ΚΑΙ ΟΞΕΟΣ, ΣΥΝΘΕΣΗ ΚΑΙ ΧΡΗΣΕΙΣ**

ΠΕΡΙΛΗΨΗ(57)

Αποκαλύπτεται εδώ μια μέθοδος για τη μείωση του ρυθμού αποικοδόμησης πρωτεϊνών σε ένα ζώο που περιλαμβάνει την επαφή κυττάρων του ζώου με συγκεκριμένες ενώσεις βορονικού εστέρα και οξέος. Επίσης, αποκαλύπτονται εδώ νέες ενώσεις βορονικού εστέρα και οξέος, σύνθεση και χρήσεις αυτών.

ΑΡΙΘΜΟΣ ΕΥΡ. Δ.Ε. ***(11):*****3067718**
ΑΡΙΘ. ΕΛΛ. ΚΑΤΑΘΕΣΗΣ *(21):*20080403605
ΗΜΕΡ. ΕΛΛ. ΚΑΤΑΘΕΣΗΣ *(22):*23/12/2008
ΑΡΙΘ./ΗΜΕΡ. ΔΗΜΟΣΙΕΥΣΗΣ
*ΕΥΡΩΠΑΪΚΟΥ ΔΙΠΛΩΜΑΤΟΣ(87):*1276462 - 24/09/2008
ΑΡΙΘ./ΗΜΕΡ. ΔΗΜΟΣΙΕΥΣΗΣ
ΕΥΡΩΠΑΪΚΗΣ ΑΙΤΗΣΗΣ *(86):*01927200.4--19/04/2001
ΔΙΚΑΙΟΥΧΟΣ *(73):*1)pSivida Inc.
400 Pleasant Street, Watertown, MA 02472,
ΗΝΩΜΕΝΕΣ ΠΟΛΙΤΕΙΕΣ ΤΗΣ ΑΜΕΡΙΚΗΣ
ΣΥΜΒ. ΠΡΟΤΕΡΑΙΟΤΗΤΕΣ *(30):*558207-26/04/2000-US
ΕΦΕΥΡΕΤΗΣ *(72):*1)GUO, Hong
2)ASHTON, Paul
ΕΙΔΙΚΟΣ ΠΛΗΡΕΞΟΥΣΙΟΣ *(74):*ΑΘΑΝΑΣΙΑΔΟΥ ΜΑΡΙΑ
Κουμπάρη 2, 10674 ΑΘΗΝΑ
ΑΝΤΙΚΛΗΤΟΣ *(74):*ΠΑΠΑΚΩΝΣΤΑΝΤΙΝΟΥ ΕΛΕΝΗ
Κουμπάρη 2,10674 ΑΘΗΝΑ
ΤΙΤΛΟΣ ΕΦΕΥΡΕΣΗΣ ***(54):*****ΔΙΑΤΑΞΕΙΣ ΧΟΡΗΓΗΣΗΣ ΦΑΡΜΑΚΩΝ ΠΑΡΑΤΕΤΑΜΕΝΗΣ ΑΠΕΛΕΥΘΕΡΩΣΗΣ, ΜΕΘΟΔΟΙ ΧΡΗΣΗΣ ΚΑΙ ΜΕΘΟΔΟΙ ΚΑΤΑΣΚΕΥΗΣ ΑΥΤΩΝ**

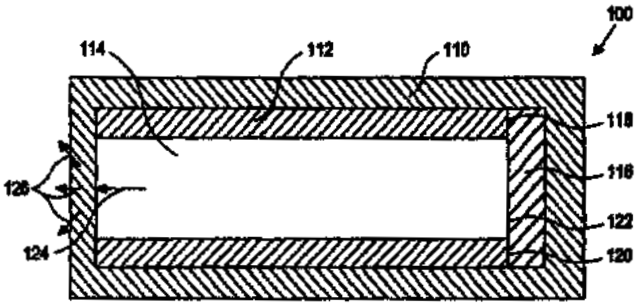

ΠΕΡΙΛΗΨΗ(57)

Μέθοδος και διάταξη για τη θεραπεία του οργανισμού ενός θηλαστικού προκειμένου να παρέχεται ένα επιθυμητό τοπικό ή συστημικό, φυσιολογικό ή φαρμακολογικό αποτέλεσμα. Η μέθοδος περιλαμβάνει χορήγηση ενός συστήματος χορήγησης φαρμάκου παρατεταμένης απελευθέρωσης στον οργανισμό ενός θηλαστικού που έχει ανάγκη από τέτοια θεραπεία σε περιοχή όπου επιθυμείται η απελευθέρωση ενός δραστικού παράγοντα, και διέλευση του δραστικού παράγοντα μέσα από τη διάταξη με ελεγχόμενο τρόπο. Η διάταξη περιλαμβάνει εσωτερικό πυρήνα ή περιέκτη που περιέχει το δραστικό παράγοντα, αδιαπέραστο σωληνίσκο ο οποίος εγκλείει τμήματα του περιέκτη και διαπερατό στέλεχος σε ένα άκρο του σωληνίσκου.

ΑΡΙΘΜΟΣ ΕΥΡ. Δ.Ε. ***(11):3067719***
ΑΡΙΘ. ΕΛΛ. ΚΑΤΑΘΕΣΗΣ *(21):*20080403606
ΗΜΕΡ. ΕΛΛ. ΚΑΤΑΘΕΣΗΣ *(22):*23/12/2008
ΑΡΙΘ./ΗΜΕΡ. ΔΗΜΟΣΙΕΥΣΗΣ
*ΕΥΡΩΠΑΪΚΟΥ ΔΙΠΛΩΜΑΤΟΣ(87):*1868931 - 08/10/2008
ΑΡΙΘ./ΗΜΕΡ. ΔΗΜΟΣΙΕΥΣΗΣ
ΕΥΡΩΠΑΪΚΗΣ ΑΙΤΗΣΗΣ *(86):*06705423.9--31/03/2006
ΔΙΚΑΙΟΥΧΟΣ *(73):*1)KERN AG
Hunigenstrasse 16, CH-3510 Konolfingen, ΕΛΒΕΤΙΑ
ΣΥΜΒ. ΠΡΟΤΕΡΑΙΟΤΗΤΕΣ *(30):*6612005-12/04/2005-CH
ΕΦΕΥΡΕΤΗΣ *(72):*1)GNAGI, Christian
2)SETTMACHER, Reto
3)SCHOPFER, Patrick
ΕΙΔΙΚΟΣ ΠΛΗΡΕΞΟΥΣΙΟΣ *(74):*ΑΘΑΝΑΣΙΑΔΟΥ ΜΑΡΙΑ
Κουμπάρη 2, 10674 ΑΘΗΝΑ
ΑΝΤΙΚΛΗΤΟΣ *(74):*ΠΑΠΑΚΩΝΣΤΑΝΤΙΝΟΥ ΕΛΕΝΗ
Κουμπάρη 2,10674 ΑΘΗΝΑ
ΤΙΤΛΟΣ ΕΦΕΥΡΕΣΗΣ ***(54):ΕΝΑΣ ΜΗΧΑΝΙΣΜΟΣ ΟΜΑΔΟΠΟΙΗΣΗΣ***

ΠΕΡΙΛΗΨΗ(57)

Η εφεύρεση αφορά ένα μηχανισμό ομαδοποίησης (1) για την επεξεργασία μιάς ακολουθίας μεμονωμένων φύλλων, η οποία κινείται γρήγορα, όπου ο μηχανισμός ομαδοποίησης έχει πολλά προωθητικά μέσα για τη μεταφορά των φύλλων, τα οποία φύλλα διέρχονται τουλάχιστον από μία περιοχή παράδοσης και τουλάχιστον από μία περιοχή προώθησης. Επί πλέον τα προωθητικά μέσα έχουν τουλάχιστον ένα μέσο μεταφοράς (10/15/16) και τουλάχιστον ένα μέσο αφαίρεσης (14), όπου η εφεύρεση έχει τα χαρακτηριστικά, ότι ο μηχανισμός περιλαμβάνει τουλάχιστον ένα τραπέζι ομαδοποίησης (18/19) και ότι τόσο το μήκος της περιοχής παράδοσης, όσο και το μήκος της περιοχής στοίβαξης είναι ρυθμιζόμενο και το μέσο μεταφοράς (10) επενεργεί επί των φύλλων αποκλειστικά στην περιοχή, προώθησης αυτών, ώστε να εμποδίζει το λέρωμα των φύλλων.

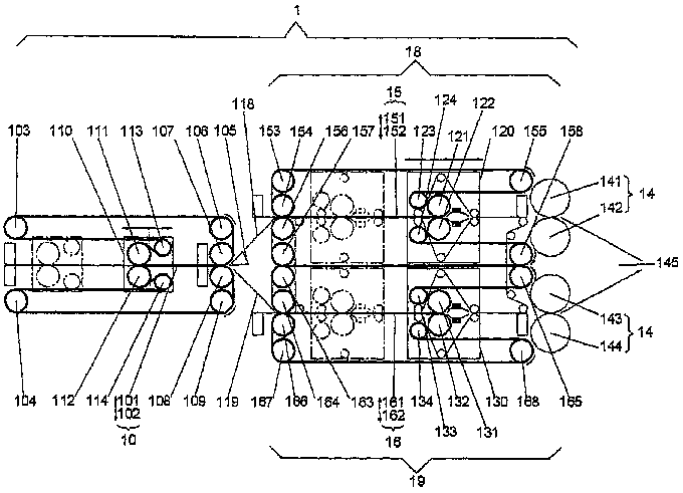

ΑΡΙΘΜΟΣ ΕΥΡ. Δ.Ε. ***(11):3067720***
ΑΡΙΘ. ΕΛΛ. ΚΑΤΑΘΕΣΗΣ *(21):*20080403607
ΗΜΕΡ. ΕΛΛ. ΚΑΤΑΘΕΣΗΣ *(22):*23/12/2008
ΑΡΙΘ./ΗΜΕΡ. ΔΗΜΟΣΙΕΥΣΗΣ
*ΕΥΡΩΠΑΪΚΟΥ ΔΙΠΛΩΜΑΤΟΣ(87):*1567112 - 15/10/2008
ΑΡΙΘ./ΗΜΕΡ. ΔΗΜΟΣΙΕΥΣΗΣ
ΕΥΡΩΠΑΪΚΗΣ ΑΙΤΗΣΗΣ *(86):*03796448.3--18/11/2003
ΔΙΚΑΙΟΥΧΟΣ *(73):*1)SMITHKLINE BEECHAM CORPORATION
One Franklin Plaza P.O. Box 7929, Philadelphia, PA 19101, ΗΝΩΜΕΝΕΣ ΠΟΛΙΤΕΙΕΣ ΤΗΣ ΑΜΕΡΙΚΗΣ
ΣΥΜΒ. ΠΡΟΤΕΡΑΙΟΤΗΤΕΣ *(30):*428384 P-22/11/2002-US
ΕΦΕΥΡΕΤΗΣ *(72):*1)HASEGAWA, Masaichi,
2)TANG, Jun,
3)SATO, Hideyuki
ΕΙΔΙΚΟΣ ΠΛΗΡΕΞΟΥΣΙΟΣ *(74):*ΡΟΥΣΣΟΥ ΑΝΝΑ
Κουμπάρη 2, 10674 ΑΘΗΝΑ
ΑΝΤΙΚΛΗΤΟΣ *(74):*ΠΑΠΑΚΩΝΣΤΑΝΤΙΝΟΥ ΕΛΕΝΗ
Κουμπάρη 2,10674 ΑΘΗΝΑ
ΤΙΤΛΟΣ ΕΦΕΥΡΕΣΗΣ ***(54):ΘΕΙΑΖΟΛΙΔΙΝ-4-ΟΝΕΣ ΓΙΑ ΤΗΝ ΑΝΑΣΤΟΛΗ ΠΡΩΤΕΪΝΩΝ HYAK3***

ΠΕΡΙΛΗΨΗ(57)

Η παρούσα εφεύρεση αναφέρεται σε πρόσφατα εντοπισθείσες ενώσεις για την αναστολή πρωτεϊνών Hyak3 και μεθόδους για την αγωγή νόσων σχετιζόμενων με την ανισορροπία ή τη μη φυσιολογική δράση των πρωτεϊνών Hyak3.

ΑΡΙΘΜΟΣ ΕΥΡ. Δ.Ε. ***(11):3067721***
ΑΡΙΘ. ΕΛΛ. ΚΑΤΑΘΕΣΗΣ *(21):*20080403608
ΗΜΕΡ. ΕΛΛ. ΚΑΤΑΘΕΣΗΣ *(22):*24/12/2008
ΑΡΙΘ./ΗΜΕΡ. ΔΗΜΟΣΙΕΥΣΗΣ
*ΕΥΡΩΠΑΪΚΟΥ ΔΙΠΛΩΜΑΤΟΣ(87):*1889901 - 24/09/2008
ΑΡΙΘ./ΗΜΕΡ. ΔΗΜΟΣΙΕΥΣΗΣ
ΕΥΡΩΠΑΪΚΗΣ ΑΙΤΗΣΗΣ *(86):*06117988.3--27/07/2006
ΔΙΚΑΙΟΥΧΟΣ *(73):*1)Evonik Degussa GmbH
Rellinghauser Strasse 1-11, 45128 Essen, ΓΕΡΜΑΝΙΑ
ΣΥΜΒ. ΠΡΟΤΕΡΑΙΟΤΗΤΕΣ *(30):*
ΕΦΕΥΡΕΤΗΣ *(72):*1)Leininger, Stefan
2)Jakob, Harald
3)Overdick, Ralph
ΕΙΔΙΚΟΣ ΠΛΗΡΕΞΟΥΣΙΟΣ *(74):*ΣΙΩΤΟΥ ΑΙΚΑΤΕΡΙΝΗ
Πατησίων 122, 11257 ΑΘΗΝΑ
ΑΝΤΙΚΛΗΤΟΣ *(74):*ΣΙΩΤΟΥ ΑΙΚΑΤΕΡΙΝΗ
Πατησίων 122,11257 ΑΘΗΝΑ
ΤΙΤΛΟΣ ΕΦΕΥΡΕΣΗΣ ***(54):ΣΩΜΑΤΙΔΙΑ ΥΠΕΡΑΝΘΡΑΚΙΚΟΥ ΝΑΤΡΙΟΥ ΜΕ ΠΕΡΙΒΛΗΜΑ***

ΠΕΡΙΛΗΨΗ(57)

Σωματίδια υπερανθρακικού νατρίου με μια στρώση περιβλήματος, η οποία περιέχει 70 έως 99,8 τοις εκατό κ.β. άνυδρου θειικού νατρίου και 0,2 έως 20 τοις εκατό κ.β. βορικού νατρίου και της οποίας η εκατοστιαία κατά βάρος αναλογία ανέρχεται σε 1 έως 10 τοις εκατό ως προς τη μάζα του σωματιδίου υπερανθρακικού νατρίου, παρουσιάζουν μια μεγάλη σταθερότητα αποθήκευσης σε παρασκευάσματα απορρυπαντικών και καθαριστικών μέσων μέσω μιας συνεργικής δράσης του θειικού νατρίου και του βορικού νατρίου στη σταθερότητα αποθήκευσης και παρουσιάζουν ταυτόχρονα μόνο μικρή περιεκτικότητα σε βόριο.

ΑΡΙΘΜΟΣ ΕΥΡ. Δ.Ε. ***(11):3067722***
ΑΡΙΘ. ΕΛΛ. ΚΑΤΑΘΕΣΗΣ *(21):*20080403609
ΗΜΕΡ. ΕΛΛ. ΚΑΤΑΘΕΣΗΣ *(22):*24/12/2008
ΑΡΙΘ./ΗΜΕΡ. ΔΗΜΟΣΙΕΥΣΗΣ
*ΕΥΡΩΠΑΪΚΟΥ ΔΙΠΛΩΜΑΤΟΣ(87):*1533943 - 15/10/2008
ΑΡΙΘ./ΗΜΕΡ. ΔΗΜΟΣΙΕΥΣΗΣ
ΕΥΡΩΠΑΪΚΗΣ ΑΙΤΗΣΗΣ *(86):*03026877.5--24/11/2003
ΔΙΚΑΙΟΥΧΟΣ *(73):*1)Calypso Wireless, Inc.
5753 N.W. 158 Street, Miami Lakes, FL 33014, ΗΝΩΜΕΝΕΣ ΠΟΛΙΤΕΙΕΣ ΤΗΣ ΑΜΕΡΙΚΗΣ
ΣΥΜΒ. ΠΡΟΤΕΡΑΙΟΤΗΤΕΣ *(30):*
ΕΦΕΥΡΕΤΗΣ *(72):*1)Leon, Robert
ΕΙΔΙΚΟΣ ΠΛΗΡΕΞΟΥΣΙΟΣ *(74):*ΒΟΖΕΜΠΕΡΓΚ-ΒΡΕΤΟΣ ΝΙΚΟΛΑΟΣ
Αιγιαλείας 30,, 151 25 ΠΑΡΑΔΕΙΣΟΣ ΑΜΑΡΟΥΣΙΟΥ
ΑΝΤΙΚΛΗΤΟΣ *(74):*ΒΟΖΕΜΠΕΡΓΚ-ΒΡΕΤΟΣ ΝΙΚΟΛΑΟΣ
Αιγιαλείας 30,151 25 ΠΑΡΑΔΕΙΣΟΣ ΑΜΑΡΟΥΣΙΟΥ
ΤΙΤΛΟΣ ΕΦΕΥΡΕΣΗΣ ***(54):ΣΥΣΤΗΜΑ ΚΑΙ ΜΕΘΟΔΟΣ ΓΙΑ ΥΒΡΙΔΙΚΗ ΑΣΥΡΜΑΤΗ ΔΙΑΒΙΒΑΣΗ ΔΕΔΟΜΕΝΩΝ***

ΠΕΡΙΛΗΨΗ(57)

Σύστημα και μέθοδος για την επικοινωνία με οποιαδήποτε συσκευή από μια ποικιλία διαφορετικών συσκευών ασύρματης επικοινωνίας 10, οι οποίες περιλαμβάνουν μικρής εμβέλειας διάταξη πομποδέκτη, προκειμένου να παρέχεται επικοινωνία δεδομένων από έναν αποστολέα προς τη συσκευή παροχής ασύρματης επικοινωνίας 10,είτε μέσω διαδικτύου (internet) 12, με χρήση διαδικτυακού σημείου πρόσβασης, όπως υπολογιστής 20, ή εναλλακτικώς με χρήση ασυρμάτου δικτύου 14, συμβατό με τη συσκευή επικοινωνίας 10. Η συσκευήασύρματης επικοινωνίας 10 είναι κατασκευασμένη να λειτουργεί σε οποιαδήποτε μία από τουλάχιστον δύο ανεξάρτητες συχνότητες για επικοινωνία με τον υπολογιστή 20 ή με ασύρματο δίκτυο 14 και εξαρτάται από προκαθορισμένες παραμέτρους, συμπεριλαμβανομένης της αποδοχής μοναδικού αναγνωριστικού ή κωδικού ή/και της θέσης της συσκευής ασύρματης επικοινωνίας 10, εντός προκαθορισμένης περιοχής σε σχέση προς τον υπολογιστή 20. Μια δυνατότητα αυτόματης εναλλαγής εγκαθιστά επικοινωνία δεδομένων με τονυπολογιστή 20 ή με το ασύρματο δίκτυο 14, ανάλογα αν ικανοποιούνται οι παράμετροι ταυτοποίησης και γειτνίασης.

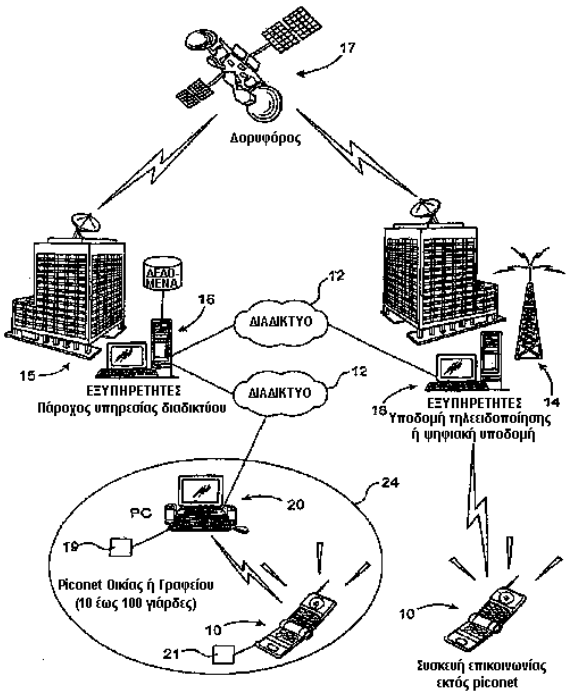

ΑΡΙΘΜΟΣ ΕΥΡ. Δ.Ε. ***(11):3067723***
ΑΡΙΘ. ΕΛΛ. ΚΑΤΑΘΕΣΗΣ *(21):*20080403610
ΗΜΕΡ. ΕΛΛ. ΚΑΤΑΘΕΣΗΣ *(22):*23/12/2008
ΑΡΙΘ./ΗΜΕΡ. ΔΗΜΟΣΙΕΥΣΗΣ
*ΕΥΡΩΠΑΪΚΟΥ ΔΙΠΛΩΜΑΤΟΣ(87):*1761150 - 01/10/2008
ΑΡΙΘ./ΗΜΕΡ. ΔΗΜΟΣΙΕΥΣΗΣ
ΕΥΡΩΠΑΪΚΗΣ ΑΙΤΗΣΗΣ *(86):*05763407.3--09/06/2005
ΔΙΚΑΙΟΥΧΟΣ *(73):*1)Nestec S.A.
Avenue Nestle 55, 1800 Vevey, ΕΛΒΕΤΙΑ
ΣΥΜΒ. ΠΡΟΤΕΡΑΙΟΤΗΤΕΣ *(30):*04015038-25/06/2004-EP
ΕΦΕΥΡΕΤΗΣ *(72):*1)DENISART, Jean-Luc
2)DENISART, Jean-Paul
3)MANDRALIS, Zenon, Ioannis
ΕΙΔΙΚΟΣ ΠΛΗΡΕΞΟΥΣΙΟΣ *(74):*ΧΡΥΣΑΝΘΗΣ ΧΡΗΣΤΟΣ
Μαυρομιχάλη 1, 10679 ΑΘΗΝΑ
ΑΝΤΙΚΛΗΤΟΣ *(74):*ΧΡΥΣΑΝΘΗΣ ΧΡΗΣΤΟΣ
Μαυρομιχάλη 1,10679 ΑΘΗΝΑ
ΤΙΤΛΟΣ ΕΦΕΥΡΕΣΗΣ ***(54):ΜΕΘΟΔΟΣ ΒΕΛΤΙΩΣΗΣ ΤΗΣ ΠΑΡΑΓΩΓΗΣ ΑΦΡΟΥ ΚΑΤΑ ΤΗΝ ΠΑΡΑΣΚΕΥΗ ΡΟΦΗΜΑΤΩΝ ΑΠΟ ΦΥΣΙΓΓΙΟ ΚΑΙ ΣΥΣΚΕΥΗ ΓΙΑ ΤΗΝ ΥΛΟΠΟΙΗΣΗ ΤΗΣ***

ΠΕΡΙΛΗΨΗ(57)

Μια μέθοδος για την παρασκευή ροφήματος με αφρό από φυσίγγιο, όπου το εν λόγω φυσίγγιο αποτελείται από τουλάχιστον μια θαλάμη, η οποία περιέχει τουλάχιστον παρασκεύασμα για ρόφημα. Η μέθοδος συνίσταται στο να εγχέεις στο εν λόγω φυσίγγιο μια προκαθορισμένη ποσότητα υγρού, το πρώτο μέρος του οποίου αποτελείται ουσιαστικά από αέρα που συμπιέζεται στο φυσίγγιο σε πίεση χαμηλότερη από την πίεση στην οποία το φυσίγγιο ανοίγει ή το ρόφημα ρέει ελεύθερα μέσω του εν λόγω φυσιγγίου και ένα δεύτερο τμήματου αποτελείται από νερό ή πιθανόν από μείγμα αέρα και νερού, το οποίο εγχέεται στο φυσίγγιο μετά το πρώτο μέρος, ώστε να καθίσταται δυνατόν να παρασκευαστεί ρόφημα δια της αύξησης της εσωτερικής πίεσης εωσότου φυσίγγιο ανοίξει ή το υγρό ρεύσει ελεύθερα μέσω του φυσιγγίου, επιτρέποντας έτσι στο ρόφημα να απελευθερωθεί και να σχηματιστεί αφρός.

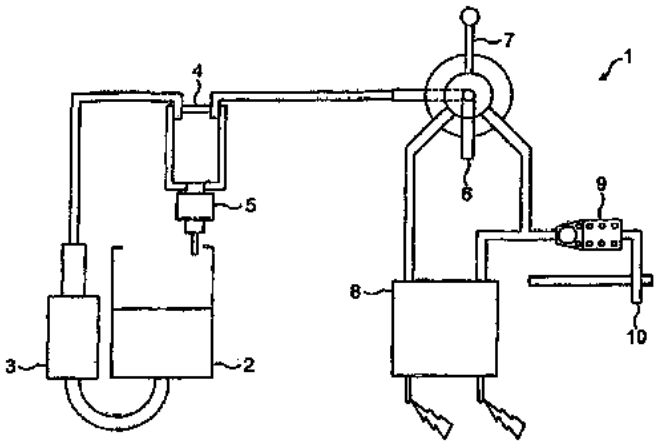

ΑΡΙΘΜΟΣ ΕΥΡ. Δ.Ε. ***(11):3067724***
ΑΡΙΘ. ΕΛΛ. ΚΑΤΑΘΕΣΗΣ *(21):*20080403611
ΗΜΕΡ. ΕΛΛ. ΚΑΤΑΘΕΣΗΣ *(22):*29/12/2008
ΑΡΙΘ./ΗΜΕΡ. ΔΗΜΟΣΙΕΥΣΗΣ
*ΕΥΡΩΠΑΪΚΟΥ ΔΙΠΛΩΜΑΤΟΣ(87):*1601359 - 08/10/2008
ΑΡΙΘ./ΗΜΕΡ. ΔΗΜΟΣΙΕΥΣΗΣ
ΕΥΡΩΠΑΪΚΗΣ ΑΙΤΗΣΗΣ *(86):*04706657.6--30/01/2004
ΔΙΚΑΙΟΥΧΟΣ *(73):*1)Helsinn Healthcare S.A.
P.O. Box 357, 6915 Pambio-Noranco, ΕΛΒΕΤΙΑ
ΣΥΜΒ. ΠΡΟΤΕΡΑΙΟΤΗΤΕΣ *(30):*444351 P-30/01/2003-US
ΕΦΕΥΡΕΤΗΣ *(72):*1)CALDERARI, Giorgio
2)BONADEO, Daniele
3)CANNELLA, Roberta
4)BRAGLIA, Enrico
5)BRAGLIA, Riccardo
ΕΙΔΙΚΟΣ ΠΛΗΡΕΞΟΥΣΙΟΣ *(74):*ΔΑΚΟΡΩΝΙΑ ΕΥΓΕΝΙΑ
Πατησίων 312,, 11141 ΑΘΗΝΑ
ΑΝΤΙΚΛΗΤΟΣ *(74):*ΔΑΚΟΡΩΝΙΑ ΕΥΓΕΝΙΑ
Πατησίων 312,11141 ΑΘΗΝΑ
ΤΙΤΛΟΣ ΕΦΕΥΡΕΣΗΣ ***(54):ΥΓΡΕΣ ΦΑΡΜΑΚΕΥΤΙΚΕΣ ΤΥΠΟΠΟΙΗΣΕΙΣ ΠΑΛΟΝΟΣΕΤΡΟΝΗΣ***

ΠΕΡΙΛΗΨΗ(57)

Η παρούσα εφεύρεση αφορά σε υγρές τυποποιήσεις παλονοσετρόνης σταθερής διάρκειας ζωής για μείωση της πρόκλησης εμετού που επάγεται από χημειοθεραπεία και ραδιοθεραπεία με παλονοσετρόνη. Οι τυποποιήσεις είναι ιδιαίτερα χρήσιμες στην παρασκευή ενδοφλέβιων και στοματικών υγρών φαρμάκων ή στοματικών φαρμάκων.

ΑΡΙΘΜΟΣ ΕΥΡ. Δ.Ε. ***(11):3067725***
ΑΡΙΘ. ΕΛΛ. ΚΑΤΑΘΕΣΗΣ *(21):*20080403612
ΗΜΕΡ. ΕΛΛ. ΚΑΤΑΘΕΣΗΣ *(22):*30/12/2008
ΑΡΙΘ./ΗΜΕΡ. ΔΗΜΟΣΙΕΥΣΗΣ
*ΕΥΡΩΠΑΪΚΟΥ ΔΙΠΛΩΜΑΤΟΣ(87):*1742642 - 15/10/2008
ΑΡΙΘ./ΗΜΕΡ. ΔΗΜΟΣΙΕΥΣΗΣ
ΕΥΡΩΠΑΪΚΗΣ ΑΙΤΗΣΗΣ *(86):*05804767.1--11/04/2005
ΔΙΚΑΙΟΥΧΟΣ *(73):*1)GILEAD SCIENCES, INC.
333 Lakeside Drive, Foster City, California 94404, ΗΝΩΜΕΝΕΣ ΠΟΛΙΤΕΙΕΣ ΤΗΣ ΑΜΕΡΙΚΗΣ
ΣΥΜΒ. ΠΡΟΤΕΡΑΙΟΤΗΤΕΣ *(30):*562678 P-14/04/2004-US
ΕΦΕΥΡΕΤΗΣ *(72):*1)CAI, Zhenhong, R.
2)CHEN, Xiaowu
3)FARDIS, Maria
4)JABRI, Salman, Y.
5)JIN, Haolun
6)KIM, Choung, U.
7)METOBO, Sanuel, E.
8)MISH, Michael, R.
9)PASTOR, Richard, M.
ΕΙΔΙΚΟΣ ΠΛΗΡΕΞΟΥΣΙΟΣ *(74):*ΡΟΥΣΣΟΥ ΑΝΝΑ
Κουμπάρη 2, 10674 ΑΘΗΝΑ
ΑΝΤΙΚΛΗΤΟΣ *(74):*ΠΑΠΑΚΩΝΣΤΑΝΤΙΝΟΥ ΕΛΕΝΗ
Κουμπάρη 2,10674 ΑΘΗΝΑ
ΤΙΤΛΟΣ ΕΦΕΥΡΕΣΗΣ ***(54):ΦΩΣΦΟΝΙΚΑ ΑΝΑΛΟΓΑ ΕΝΩΣΕΩΝ ΑΝΑΣΤΟΛΕΩΝ ΕΝΣΩΜΑΤΑΣΗΣ HIV***

ΠΕΡΙΛΗΨΗ(57)

Αποκαλύπτονται νέες ενώσεις αναστολέα ενσωματάσης HIV που έχουν τουλάχιστον μια φωσφονική ομάδα, προστατευμένα ενδιάμεσα αυτών και μέθοδοι για αναστολή της HIV-ενσωματάσης.

ΑΡΙΘΜΟΣ ΕΥΡ. Δ.Ε. ***(11):3067726***
ΑΡΙΘ. ΕΛΛ. ΚΑΤΑΘΕΣΗΣ *(21):*20080403613
ΗΜΕΡ. ΕΛΛ. ΚΑΤΑΘΕΣΗΣ *(22):*30/12/2008
ΑΡΙΘ./ΗΜΕΡ. ΔΗΜΟΣΙΕΥΣΗΣ
*ΕΥΡΩΠΑΪΚΟΥ ΔΙΠΛΩΜΑΤΟΣ(87):*1861455 - 08/10/2008
ΑΡΙΘ./ΗΜΕΡ. ΔΗΜΟΣΙΕΥΣΗΣ
ΕΥΡΩΠΑΪΚΗΣ ΑΙΤΗΣΗΣ *(86):*06723433.6--15/03/2006
ΔΙΚΑΙΟΥΧΟΣ *(73):*1)KRONES AG
Bohmerwaldstrasse 5, 93073 Neutraubling, ΓΕΡΜΑΝΙΑ
ΣΥΜΒ. ΠΡΟΤΕΡΑΙΟΤΗΤΕΣ *(30):*102005013701-24/03/2005-DE
ΕΦΕΥΡΕΤΗΣ *(72):*1)FRIEDLAENDER, Thomas, Dr.
2)RIECKMANN, Thomas, Dr.
3)MARX, Frank
ΕΙΔΙΚΟΣ ΠΛΗΡΕΞΟΥΣΙΟΣ *(74):*ΤΣΙΜΙΚΑΛΗΣ ΑΘΑΝΑΣΙΟΣ
Ν. Βάμβα 1, 10674 ΑΘΗΝΑ
ΑΝΤΙΚΛΗΤΟΣ *(74):*ΤΣΙΜΙΚΑΛΗΣ ΑΘΑΝΑΣΙΟΣ
Ν. Βάμβα 1,10674 ΑΘΗΝΑ
ΤΙΤΛΟΣ ΕΦΕΥΡΕΣΗΣ ***(54):ΜΕΘΟΔΟΣ ΚΑΙ ΔΙΑΤΑΞΗ ΓΙΑ ΤΗΝ ΑΠΟΛΥΜΑΝΣΗ ΣΥΝΘΕΤΙΚΩΝ ΝΙΦΑΔΩΝ***

ΠΕΡΙΛΗΨΗ(57)

Η εφεύρεση αφορά μια μέθοδο για την κατεργασία τεμαχισμένων σε νιφάδες ρυπασμένων συνθετικών, όπως για παράδειγμα RPET ή παρόμοια πολυμερή, όπου η κατεργασία περιλαμβάνει τουλάχιστον τα στάδια μιας απολύμανσης και μιας επεξεργασίας SSP, όπου μια θέρμανση σε θερμοκρασία διαδικασίας διεξάγεται κυρίως εκτός του τουλάχιστον ενός αντιδραστήρα. Η εφεύρεση αφορά ακόμη μια διάταξη για την διεξαγωγή της μεθόδου, η οποία περιλαμβάνει τουλάχιστον έναν αντιδραστήρα απολύμανσης και τουλάχιστον έναν αντιδραστήρα SSP, όπου πριν από τον τουλάχιστον ένα αντιδραστήρα απολύμανσης συνδέεται μια διάταξη για τη θέρμανση των συνθετικών νιφάδων σε θερμοκρασία διαδικασίας. Ακόμη η εφεύρεση αφορά ένα αντιδραστήρα SSP, όπου αυτός αποτελείται από τουλάχιστον 2 μεμονωμένους αντιδραστήρες, κατά προτίμηση από 3 έως 7 μεμονωμένους αντιδραστήρες.

ΑΡΙΘΜΟΣ ΕΥΡ. Δ.Ε. ***(11):3067727***
ΑΡΙΘ. ΕΛΛ. ΚΑΤΑΘΕΣΗΣ *(21):*20080403614
ΗΜΕΡ. ΕΛΛ. ΚΑΤΑΘΕΣΗΣ *(22):*30/12/2008
ΑΡΙΘ./ΗΜΕΡ. ΔΗΜΟΣΙΕΥΣΗΣ
*ΕΥΡΩΠΑΪΚΟΥ ΔΙΠΛΩΜΑΤΟΣ(87):*1331050 - 01/10/2008
ΑΡΙΘ./ΗΜΕΡ. ΔΗΜΟΣΙΕΥΣΗΣ
ΕΥΡΩΠΑΪΚΗΣ ΑΙΤΗΣΗΣ *(86):*03001425.2--22/01/2003
ΔΙΚΑΙΟΥΧΟΣ *(73):*1)M.E.P. Macchine Elettroniche Piegatrici S.p.A.
Via Leonardo da Vinci, 20, 33010 Reana del Rojale (UD), ΙΤΑΛΙΑ
ΣΥΜΒ. ΠΡΟΤΕΡΑΙΟΤΗΤΕΣ *(30):*UD20020013-24/01/2002-IT
ΕΦΕΥΡΕΤΗΣ *(72):*1)DEL FABRO, Giorgio
2)Del Fabro, Marcello
ΕΙΔΙΚΟΣ ΠΛΗΡΕΞΟΥΣΙΟΣ *(74):*ΤΣΙΜΙΚΑΛΗΣ ΑΘΑΝΑΣΙΟΣ
Ν. Βάμβα 1, 10674 ΑΘΗΝΑ
ΑΝΤΙΚΛΗΤΟΣ *(74):*ΤΣΙΜΙΚΑΛΗΣ ΑΘΑΝΑΣΙΟΣ
Ν. Βάμβα 1,10674 ΑΘΗΝΑ
ΤΙΤΛΟΣ ΕΦΕΥΡΕΣΗΣ ***(54):*ΔΙΑΤΑΞΗ ΕΞΩΘΗΣΕΩΣ ΔΙΑ ΡΑΒΔΟΥΣ Ή ΤΕΜΑΧΙΑ ΡΑΒΔΩΝ**

ΠΕΡΙΛΗΨΗ(57)

Διάταξη εξωθήσεως (10) δια ράβδους (11) ή τεμάχια ράβδων (11a), που προχωρούν επί ενός επιπέδου μιας μηχανής κάμψεως (12) δια να παράγουν τσέρκια ή άλλα μορφοποιημένα στοιχεία δια σκοπούς οπλισμού. Η διάταξη (10) περιλαμβάνει μια διάταξη προωθήσεως (20) που κινείται κατά μια διεύθυνση ορθογώνιο ως προς τον άξονα τροφοδοσίας (X) της ράβδου (11) ή του τεμαχίου της ράβδου (11a) μεταξύ μιας πρώτης θέσεως μη αλληλεπιδράσεως, όπου είναι διατεταγμένη πλευρικά ως προς τη ράβδο (11) ή το τεμάχιο ράβδου (11a) και επιτρέπει εις αυτήν να προωθείται και μια δευτέρα θέση εξωθήσεως, εις την οποία δρα επί της ράβδου (11) ή του τεμαχίου ράβδου (11a) δια να την μεταθέτει πλαγίως σε σχέση προς τον άξονα τροφοδοσίας (X).

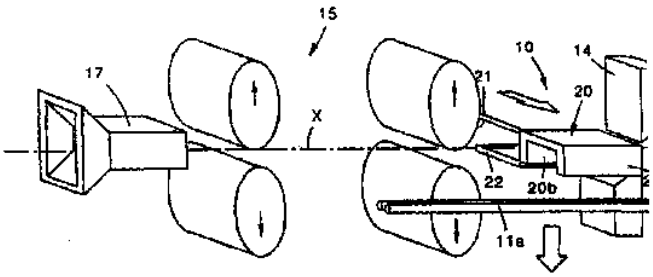

ΑΡΙΘΜΟΣ ΕΥΡ. Δ.Ε. ***(11):3067728***
ΑΡΙΘ. ΕΛΛ. ΚΑΤΑΘΕΣΗΣ *(21):*20080403615
ΗΜΕΡ. ΕΛΛ. ΚΑΤΑΘΕΣΗΣ *(22):*30/12/2008
ΑΡΙΘ./ΗΜΕΡ. ΔΗΜΟΣΙΕΥΣΗΣ
*ΕΥΡΩΠΑΪΚΟΥ ΔΙΠΛΩΜΑΤΟΣ(87):*1813533 - 01/10/2008
ΑΡΙΘ./ΗΜΕΡ. ΔΗΜΟΣΙΕΥΣΗΣ
ΕΥΡΩΠΑΪΚΗΣ ΑΙΤΗΣΗΣ *(86):*06101060.9--31/01/2006
ΔΙΚΑΙΟΥΧΟΣ *(73):*1)Tetra Laval Holdings & Finance SA
Av. General-Guisan 70, 1009 Pully, ΕΛΒΕΤΙΑ
ΣΥΜΒ. ΠΡΟΤΕΡΑΙΟΤΗΤΕΣ *(30):*
ΕΦΕΥΡΕΤΗΣ *(72):*1)Skarin, Lars
2)Tabarte, Mahmod
3)Gustafsson, Anders
4)Morselli, Alessandro
ΕΙΔΙΚΟΣ ΠΛΗΡΕΞΟΥΣΙΟΣ *(74):*ΤΣΙΜΙΚΑΛΗΣ ΑΘΑΝΑΣΙΟΣ
Ν. Βάμβα 1, 10674 ΑΘΗΝΑ
ΑΝΤΙΚΛΗΤΟΣ *(74):*ΤΣΙΜΙΚΑΛΗΣ ΑΘΑΝΑΣΙΟΣ
Ν. Βάμβα 1,10674 ΑΘΗΝΑ
ΤΙΤΛΟΣ ΕΦΕΥΡΕΣΗΣ ***(54):*ΜΟΝΑΣ ΑΠΟ ΣΤΟΙΧΕΙΑ ΔΙΑ ΕΦΑΡΜΟΓΗ ΔΙΑΤΑΞΕΩΝ ΑΝΟΙΓΜΑΤΟΣ ΣΕ ΣΥΣΚΕΥΑΣΙΕΣ ΠΡΟΪΟΝΤΩΝ ΤΡΟΦΙΜΩΝ ΤΑ ΟΠΟΙΑ ΜΠΟΡΟΥΝ ΝΑ ΑΠΟΧΥΝΟΝΤΑΙ**

ΠΕΡΙΛΗΨΗ(57)

Μια μονάς από στοιχεία (1, 1΄) δια την εφαρμογή διατάξεων ανοίγματος (2, 2΄) σε συσκευασίες (3) προϊόντων τροφίμων τα οποία μπορούν να αποχύνονται. Η μονάς (1, 1΄) έχει μια πρώτη διάταξη μεταφοράς (8, 8΄) δια την τροφοδοσία των διατάξεων ανοίγματος (2, 2΄) διαδοχικώς κατά μήκος μιας πρώτης διαδρομής (P1, P1΄) η δεύτερη διάταξη μεταφοράς (9) δια την τροφοδοσία των συσκευασιών (3) διαδοχικώς κατά μήκος της δευτέρας διαδρομής (P2) διάταξη μεταφοράς (10) δια την μεταφορά των διατάξεων ανοίγματος (2, 2΄) κατά μήκος μιας τρίτης διαδρομής (P3) από ένα σταθμό παραλαβής (11) τοποθετημένο κατά μήκος της πρώτης διαδρομής (P1, P1), σε ένα σταθμό εφαρμογής (12) δια εφαρμογή των διατάξεων ανοίγματος (2, 2΄) σε αντίστοιχες συσκευασίες (3) και τοποθετημένες κατά μήκος της δευτέρας διαδρομής (P2) και διάταξη επεξεργασίας (41, 90) δια την διεξαγωγή ειδικών λειτουργιών επί των διατάξεων ανοίγματος (2, 2΄) προ της εφαρμογής των διατάξεων ανοίγματος (2, 2΄) εις τις αντίστοιχες συσκευασίες (3). Η διάταξημεταφοράς (10) ορίζει ένα στοιχείο βάσεως (M1) της μονάδος (1, 1΄), και η διάταξη επεξεργασίας περιλαμβάνει διαφόρους τύπους διατάξεων επεξεργασίας (41, 90) που αποτελούν μέρος διαφόρων βοηθητικών στοιχείων (M2, M4) που μπορούν να συνδέονται εκλεκτικά με το στοιχείο βάσεως (M1) δια να διαμορφώνουν διάφορες μονάδες (1, 1΄) δια την εφαρμογή των διατάξεων ανοίγματος (2, 2΄) εις αντίστοιχες συσκευασίες (3).

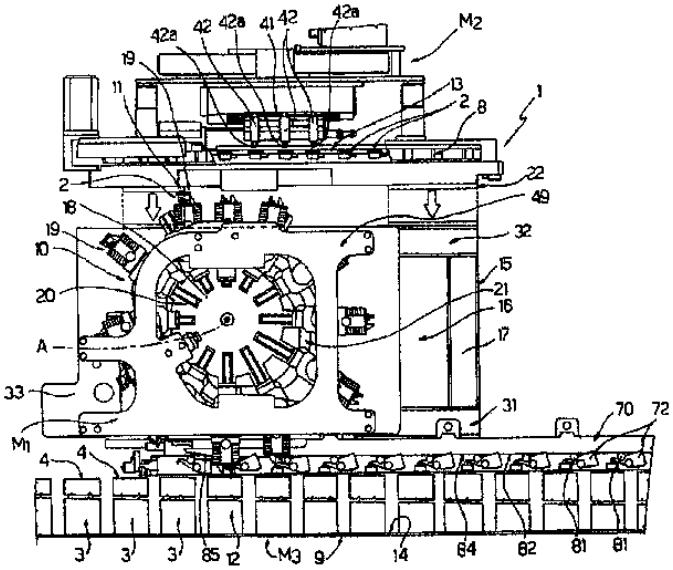

ΑΡΙΘΜΟΣ ΕΥΡ. Δ.Ε. ***(11):3067729***
ΑΡΙΘ. ΕΛΛ. ΚΑΤΑΘΕΣΗΣ *(21):*20080403616
ΗΜΕΡ. ΕΛΛ. ΚΑΤΑΘΕΣΗΣ *(22):*30/12/2008
ΑΡΙΘ./ΗΜΕΡ. ΔΗΜΟΣΙΕΥΣΗΣ
*ΕΥΡΩΠΑΪΚΟΥ ΔΙΠΛΩΜΑΤΟΣ(87):*1781263 - 01/10/2008
ΑΡΙΘ./ΗΜΕΡ. ΔΗΜΟΣΙΕΥΣΗΣ
ΕΥΡΩΠΑΪΚΗΣ ΑΙΤΗΣΗΣ *(86):*05746448.9--18/05/2005
ΔΙΚΑΙΟΥΧΟΣ *(73):*1)Evonik Rohm GmbH
Kirschenallee 45, 64293 Darmstadt, ΓΕΡΜΑΝΙΑ
ΣΥΜΒ. ΠΡΟΤΕΡΑΙΟΤΗΤΕΣ *(30):*102004035936-23/07/2004-DE
ΕΦΕΥΡΕΤΗΣ *(72):*1)PETEREIT, Hans-Ulrich
2)MEIER, Christian
ΕΙΔΙΚΟΣ ΠΛΗΡΕΞΟΥΣΙΟΣ *(74):*ΣΙΩΤΟΥ ΑΙΚΑΤΕΡΙΝΗ
Πατησίων 122, 11257 ΑΘΗΝΑ
ΑΝΤΙΚΛΗΤΟΣ *(74):*ΣΙΩΤΟΥ ΑΙΚΑΤΕΡΙΝΗ
Πατησίων 122,11257 ΑΘΗΝΑ
ΤΙΤΛΟΣ ΕΦΕΥΡΕΣΗΣ ***(54):*****ΦΑΡΜΑΚΕΥΤΙΚΗ ΜΟΡΦΗ ΠΟΛΛΑΠΛΩΝ ΣΤΡΩΣΕΩΝ**

ΠΕΡΙΛΗΨΗ(57)

Η εφεύρεση αναφέρεται σε μια φαρμακευτική μορφή πολλαπλών στρώσεων, η οποία περιέχει α) έναν πυρήνα με μια φαρμακευτική δραστική ουσία, β) μια εσωτερική επικάλυψη, η οποία αποτελείται κατά 50 έως 95 τοις εκατό κ.β. από ένα (συμ)πολυμερές, το οποίο συντίθεται κατά 95 έως 100 τοις εκατό κ.β. από ριζικά πολυμερισμένα βινυλικά μονομερή με ουδέτερες πλευρικές ομάδες και κατά 0 έως 5 τοις εκατό κ.β. από μονομερή με ανιοντικές πλευρικές ομάδες, γ) μια εξωτερική επικάλυψη από ένα συμπολυμερές, το οποίοσυντίθεται κατά 75 έως 95 τοις εκατό κ.β. από ριζικά πολυμερισμένους αλκυλεστέρες C1 έως C4 του ακρυλικού ή του μεθακρυλικού οξέος και κατά 5 έως 25 τοις εκατό κ.β. από (μεθ)ακρυλικά μονομερή με μια ανιοντική ομάδα στην αλκυλομάδα, όπου περιέχονται 5 έως 30 τοις εκατό κ.β. συνηθισμένων φαρμακευτικών εκδόχων, ιδιαίτερα πλαστικοποιητές, χαρακτηριζόμενη από το ότι η εσωτερική επικάλυψη περιέχει 5 έως 50 τοις εκατό κ.β. συνηθισμένων φαρμακευτικών εκδόχων, τα οποία δεν είναι μέσα δημιουργίας πόρων, και τα μέσα δημιουργίας πόρων περιέχονται μόνο σε ποσότητες μικρότερες από 5 τοις εκατό κ.β..

ΑΡΙΘΜΟΣ ΕΥΡ. Δ.Ε. ***(11):3067730***
ΑΡΙΘ. ΕΛΛ. ΚΑΤΑΘΕΣΗΣ *(21):*20080403617
ΗΜΕΡ. ΕΛΛ. ΚΑΤΑΘΕΣΗΣ *(22):*30/12/2008
ΑΡΙΘ./ΗΜΕΡ. ΔΗΜΟΣΙΕΥΣΗΣ
*ΕΥΡΩΠΑΪΚΟΥ ΔΙΠΛΩΜΑΤΟΣ(87):*1689948 - 01/10/2008
ΑΡΙΘ./ΗΜΕΡ. ΔΗΜΟΣΙΕΥΣΗΣ
ΕΥΡΩΠΑΪΚΗΣ ΑΙΤΗΣΗΣ *(86):*04791515.2--12/10/2004
ΔΙΚΑΙΟΥΧΟΣ *(73):*1)ARCELOR France
1 a 5, rue Luigi Cherubini, 93200 Saint Denis, ΓΑΛΛΙΑ
ΣΥΜΒ. ΠΡΟΤΕΡΑΙΟΤΗΤΕΣ *(30):*0312001-14/10/2003-FR
ΕΦΕΥΡΕΤΗΣ *(72):*1)SOKOL, Leopold
ΕΙΔΙΚΟΣ ΠΛΗΡΕΞΟΥΣΙΟΣ *(74):*ΣΙΩΤΟΥ ΑΙΚΑΤΕΡΙΝΗ
Πατησίων 122, 11257 ΑΘΗΝΑ
ΑΝΤΙΚΛΗΤΟΣ *(74):*ΣΙΩΤΟΥ ΑΙΚΑΤΕΡΙΝΗ
Πατησίων 122,11257 ΑΘΗΝΑ
ΤΙΤΛΟΣ ΕΦΕΥΡΕΣΗΣ ***(54):*****ΣΥΝΔΕΣΗ ΕΝΟΣ ΑΥΤΟΦΕΡΟΜΕΝΟΥ ΚΑΛΟΥΠΙΟΥ ΓΙΑ ΤΗΝ ΠΑΡΑΓΩΓΗ ΕΝΟΣ ΣΥΝΘΕΤΟΥ ΔΑΠΕΔΟΥ ΑΠΟ ΣΚΥΡΟΔΕΜΑ ΚΑΙ ΧΑΛΥΒΑ**

ΠΕΡΙΛΗΨΗ(57)

Σύνδεση ενός αυτοφερόμενου καλουπιού για την παραγωγή ενός σύνθετου δαπέδου από σκυρόδεμα και χάλυβα του τύπου που περιλαμβάνει τουλάχιστον ένα διαμορφωμένο φύλλο (2), το οποίο έχει μία άνω κεντρική επιφάνεια (8), εφοδιασμένη με διαμήκεις νευρώσεις (11), στηρίζεται με τουλάχιστον το ένα άκρο του στο άνω πέλμα (13) μίας εγκάρσιας δοκού (4) μέσω ενός στηρίγματος (6), το οποίο προβάλλεται εγκάρσια στην εγκάρσια δοκό, όπως ένας πρόβολος, όπου το στήριγμα (6) είναι ένα προφίλ που φέρει μία άνω επιφάνεια στήριξης (16) με ένα διάμηκες άνοιγμα (17) και μία κάτω επιφάνεια στήριξης (18) το δε στήριγμα (6) τοποθετείται πάνω στο άνω πέλμα (13) της εγκάρσιας δοκού (4), κατά μήκος μίας διαμήκους νεύρωσης (11) της άνω κεντρικής επιφάνειας (8) του τουλάχιστον ενός διαμορφωμένου φύλλου (2), έτσι ώστε η εν λόγω διαμήκης νεύρωση (11) να συμπράττει με τα όρια του εν λόγω διαμήκους ανοίγματος (17)• ενώ το στήριγμα (6) συγκρατείται στη θέση του πάνω στην εγκάρσια δοκό μέσω τουλάχιστον ενός μέσου στερέωσης.Μέσο στερέωσης ενός διαμορφωμένου φύλλου.

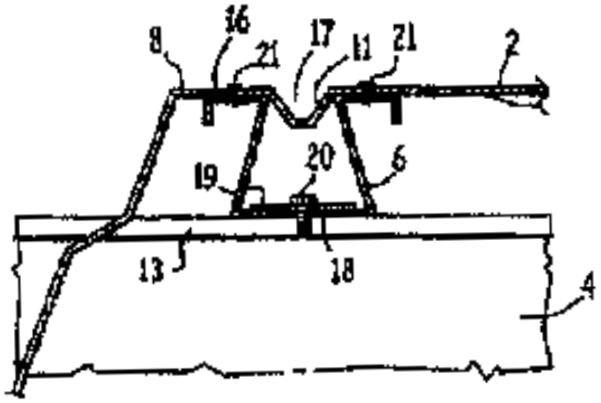

ΑΡΙΘΜΟΣ ΕΥΡ. Δ.Ε. ***(11):3067731***
ΑΡΙΘ. ΕΛΛ. ΚΑΤΑΘΕΣΗΣ *(21):*20080403618
ΗΜΕΡ. ΕΛΛ. ΚΑΤΑΘΕΣΗΣ *(22):*30/12/2008
ΑΡΙΘ./ΗΜΕΡ. ΔΗΜΟΣΙΕΥΣΗΣ
*ΕΥΡΩΠΑΪΚΟΥ ΔΙΠΛΩΜΑΤΟΣ(87):*1774127 - 08/10/2008
ΑΡΙΘ./ΗΜΕΡ. ΔΗΜΟΣΙΕΥΣΗΣ
ΕΥΡΩΠΑΪΚΗΣ ΑΙΤΗΣΗΣ *(86):*05770129.4--27/07/2005
ΔΙΚΑΙΟΥΧΟΣ *(73):*1)Hormann KG Brandis
Gewerbeallee 17, 04821 Brandis, ΓΕΡΜΑΝΙΑ
ΣΥΜΒ. ΠΡΟΤΕΡΑΙΟΤΗΤΕΣ *(30):*102004037762-05/08/2004-DE
ΕΦΕΥΡΕΤΗΣ *(72):*1)RENTSCH, Manfred
ΕΙΔΙΚΟΣ ΠΛΗΡΕΞΟΥΣΙΟΣ *(74):*ΤΣΙΜΙΚΑΛΗΣ ΑΘΑΝΑΣΙΟΣ
Ν. Βάμβα 1, 10674 ΑΘΗΝΑ
ΑΝΤΙΚΛΗΤΟΣ *(74):*ΤΣΙΜΙΚΑΛΗΣ ΑΘΑΝΑΣΙΟΣ
Ν. Βάμβα 1,10674 ΑΘΗΝΑ
ΤΙΤΛΟΣ ΕΦΕΥΡΕΣΗΣ ***(54):ΤΕΜΑΧΙΑ ΠΛΑΙΣΙΟΥ ΑΝΑΡΤΗΣΕΩΣ ΚΑΘΩΣ ΕΠΙΣΗΣ ΠΛΑΙΣΙΟ ΠΟΡΤΑΣ ΕΞΟΠΛΙΣΜΕΝΟ ΜΕ ΑΥΤΟ***

ΠΕΡΙΛΗΨΗ(57)

Η εφεύρεση αφορά ένα τεμάχιο πλαισίου ανάρτησης 10 διά τη χρησιμοποίηση σε μια κάσα 56, η οποία είναι κατάλληλη διά ένα κατ' επιλογή δεξιόστροφο ή αριστερόστροφο κλείσιμο πόρτας 6 με σκοπό την έδραση με δυνατότητα περιστροφής ενός φύλλου πόρτας 64 επί ενός, επί του φύλου πόρτας 64 προβλεπόμενου τεμαχίου φύλου ανάρτησης 52, με μια ωτίδα ανάρτησης 16 και ένα τεμάχιο έδρασης αξονίσκου 14, 12. Προκειμένου να δημιουργήσουμε μια διαμόρφωση ανάρτησης κατάλληλη για αριστερόστροφο/ δεξιόστροφο κλείσιμοσε μία κάσα, παρουσιάζει η ωτίδα ανάρτησης 16 τουλάχιστον μία γωνία 26, 28, το τεμάχιο έδρασης αξονίσκου, υπό μορφή δύο χωριστών τεμαχίων, έναν αξονίσκο 12 και ένα στοιχείο σωληνωτού περιβλήματος 14,το οποίο είναι συνδεδεμένο με την ωτίδα 16, το στοιχείο σωληνωτού περιβλήματος έχει ένα άνοιγμα διόδου 18 για την υποδοχή του αξονίσκου 12, ο αξονίσκος 12 παρουσιάζει ένα άκρο εισαγωγής 46 από την πλευρά του πλαισίου για την εισαγωγή εντός του ανοίγματος διόδου 18 και ένα άκρο εισαγωγής 48 από την πλευρά του φύλλου διά την εισαγωγή με δυνατότητα περιστροφής εντός του τεμαχίου φύλλου ανάρτησης 52 και ότι η ωτίδα ανάρτησης 16 και το στοιχείο σωληνωτού περιβλήματος 14 είναι διαμορφωμένα συμμετρικά εξ αντικατοπτρισμού ως προς ένα μεσαίο επίπεδο 24, το οποίο εκτείνεται ουσιαστικά κατακόρυφα ως προς το άνοιγμα διόδου 18

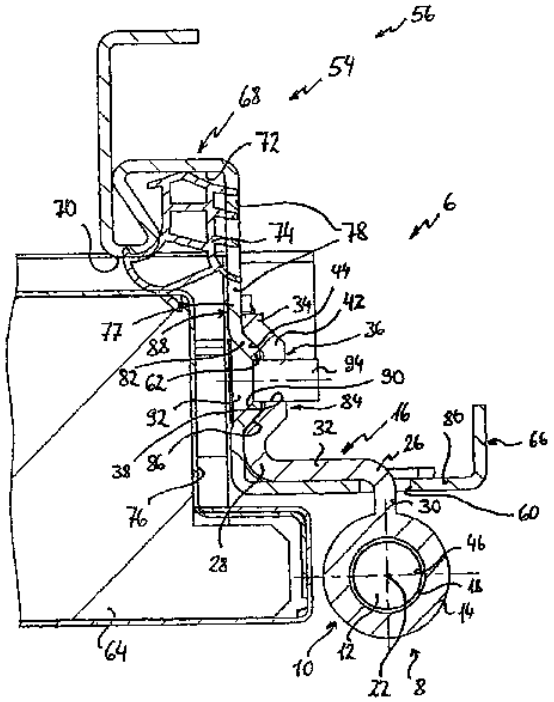

ΑΡΙΘΜΟΣ ΕΥΡ. Δ.Ε. ***(11):3067732***
ΑΡΙΘ. ΕΛΛ. ΚΑΤΑΘΕΣΗΣ *(21):*20080403619
ΗΜΕΡ. ΕΛΛ. ΚΑΤΑΘΕΣΗΣ *(22):*30/12/2008
ΑΡΙΘ./ΗΜΕΡ. ΔΗΜΟΣΙΕΥΣΗΣ
*ΕΥΡΩΠΑΪΚΟΥ ΔΙΠΛΩΜΑΤΟΣ(87):*1265479 - 01/10/2008
ΑΡΙΘ./ΗΜΕΡ. ΔΗΜΟΣΙΕΥΣΗΣ
ΕΥΡΩΠΑΪΚΗΣ ΑΙΤΗΣΗΣ *(86):*01924270.0--23/03/2001
ΔΙΚΑΙΟΥΧΟΣ *(73):*1)NORTH CAROLINA STATE UNIVERSITY
2401 Research Drive, Campus Box 8210, Raleigh, NC 27695-8210, ΗΝΩΜΕΝΕΣ ΠΟΛΙΤΕΙΕΣ ΤΗΣ ΑΜΕΡΙΚΗΣ
ΣΥΜΒ. ΠΡΟΤΕΡΑΙΟΤΗΤΕΣ *(30):*533141-23/03/2000-US
ΕΦΕΥΡΕΤΗΣ *(72):*1)PARDUE, Samuel, L.
2)PETITTE, James, N.
3)D'COSTA, Susan
ΕΙΔΙΚΟΣ ΠΛΗΡΕΞΟΥΣΙΟΣ *(74):*ΒΡΕΤΤΟΥ ΒΑΣΙΛΙΚΗ
Σόλωνος 68, 10680 ΑΘΗΝΑ
ΑΝΤΙΚΛΗΤΟΣ *(74):*ΚΥΠΡΗΣ ΦΕΙΔΙΑΣ
Δήλου 12,14562 ΚΗΦΙΣΙΑ (ΑΤΤΙΚΗΣ)
ΤΙΤΛΟΣ ΕΦΕΥΡΕΣΗΣ ***(54):ΜΕΘΟΔΟΙ ΓΙΑ ΤΗΝ ΠΑΡΑΣΚΕΥΗ ΓΑΜΕΤΗ ΣΕ ΠΟΥΛΙΑ***

ΠΕΡΙΛΗΨΗ(57)

Μια μέθοδος για την παρασκευή και τη συλλογή σπέρματος πουλιού περιλαμβάνει τα βήματα: προμήθεια αρχέγονων βλαστικών κυττάρων από έναν δότη ενός είδους πουλιού• χορήγηση των αρχέγονων βλαστικών κυττάρων σε ένα δέκτη ενός είδους πουλιού in ovo• επώαση του δότη ενός είδους πουλιού έως εκκόλαψης• και στη συνέχεια συλλογή σπέρματος του δότη ενός είδους πουλιού από τον δέκτη ενός είδους πουλιού. Για παράδειγμα ο δέκτης ενός είδους πουλιού μπορεί να είναι λευκός αμερικανικός γερανός και ο δέκτης ενόςείδους πουλιού μπορεί να είναι ένας καναδικός γερανός. Σε ένα άλλο παράδειγμα, ο δότης ενός είδους πουλιού μπορεί να είναι μια γαλοπούλα, και ο δέκτης ενός είδους πουλιού μπορεί να είναι ένα κοτόπουλο.

ΑΡΙΘΜΟΣ ΕΥΡ. Δ.Ε. ***(11):3067733***
ΑΡΙΘ. ΕΛΛ. ΚΑΤΑΘΕΣΗΣ *(21):*20080403620
ΗΜΕΡ. ΕΛΛ. ΚΑΤΑΘΕΣΗΣ *(22):*30/12/2008
ΑΡΙΘ./ΗΜΕΡ. ΔΗΜΟΣΙΕΥΣΗΣ
*ΕΥΡΩΠΑΪΚΟΥ ΔΙΠΛΩΜΑΤΟΣ(87):*1610657 - 08/10/2008
ΑΡΙΘ./ΗΜΕΡ. ΔΗΜΟΣΙΕΥΣΗΣ
ΕΥΡΩΠΑΪΚΗΣ ΑΙΤΗΣΗΣ *(86):*04709997.3--11/02/2004
ΔΙΚΑΙΟΥΧΟΣ *(73):*1)Brizio, Adriana
Via Ceresio, 18, 6977 Ruvigliana, ΕΛΒΕΤΙΑ
ΣΥΜΒ. ΠΡΟΤΕΡΑΙΟΤΗΤΕΣ *(30):*MI20030302-20/02/2003-IT
ΕΦΕΥΡΕΤΗΣ *(72):*1)Brizio, Adriana
ΕΙΔΙΚΟΣ ΠΛΗΡΕΞΟΥΣΙΟΣ *(74):*ΤΣΙΜΙΚΑΛΗΣ ΑΘΑΝΑΣΙΟΣ
Ν. Βάμβα 1, 10674 ΑΘΗΝΑ
ΑΝΤΙΚΛΗΤΟΣ *(74):*ΤΣΙΜΙΚΑΛΗΣ ΑΘΑΝΑΣΙΟΣ
Ν. Βάμβα 1,10674 ΑΘΗΝΑ
ΤΙΤΛΟΣ ΕΦΕΥΡΕΣΗΣ ***(54):*ΚΟΥΤΙ ΔΙΑΤΗΡΗΣΗΣ ΚΑΙ ΔΙΑΝΟΜΗΣ ΠΟΤΟΥ, ΤΟ ΟΠΟΙΟ ΜΠΟΡΕΙ ΝΑ ΧΡΗΣΙΜΟΠΟΙΕΙΤΑΙ ΚΑΙ ΓΙΑ ΑΥΤΟ-ΣΧΕΔΙΑ ΠΑΡΑΣΚΕΥΗ ΠΟΤΩΝ ΜΕ ΕΚΧΥΛΙΣΗ ΚΑΙ/Η ΕΜΠΟΤΙΣΜΟ**

ΠΕΡΙΛΗΨΗ(57)

Το κουτί ποτού παρουσιάζει αμέσως κάτω από το καπάκι ένα πρώτο θάλαμο (38), ο οποίος αρχικά δεν περιέχει ποτά έτοιμα για χρήση, αλλά έχει σκοπό να υποδέχεται το τελικό ποτό, όπου ο πρώτος αυτός θάλαμος χωρίζεται με ένα σφραγισμένο διάφραγμα (14, 214, 314) από ένα δεύτερο θάλαμο (16), ο οποίος περιέχει ήδη ένα πόσιμο υγρό (18), όπου το παραπάνω σφραγισμένο διάφραγμα παρουσιάζει μια θήκη (20, 120, 220, 334) φτιαγμένη για να υποδέχεται ένα μέσο φιλτραρίσματος (24, 124) εφοδιασμένο με ένα σωλήνα (22, 122) που προορίζεται να βυθίζεται εντός του εσωτερικού του θαλάμου (16) που περιέχει το υγρό (18). Διατίθενται μέσα για να επιτρέπουν στον καταναλωτή να μεταθέτει το μέσο φιλτραρίσματος (24, 124) στην κατάσταση χρησιμοποίησης, στην οποία δημιουργείται επικοινωνία μεταξύ των δύο θαλάμων (38 και 16) δια μέσου του παραπάνω μέσου φιλτραρίσματος (24, 124), έτσι ώστε, όταν το κουτί υποβάλλεται στην επίδραση μιας πηγής θερμότητας, το υγρό που περιέχεται στον κάτω θάλαμο (16) να μεταφέρεται στον πρώτο θάλαμο (38), διερχόμενο δια μέσου της αναφερθείσας ουσίας (28) για να προκαλεί τον σχηματισμό του αναφερθέντος ποτού.

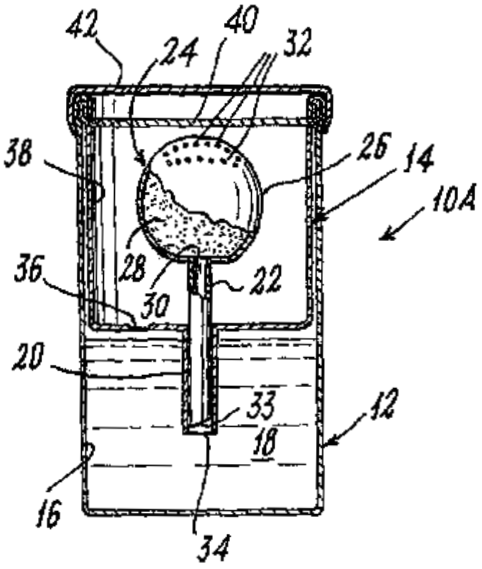

ΑΡΙΘΜΟΣ ΕΥΡ. Δ.Ε. ***(11):3067734***
ΑΡΙΘ. ΕΛΛ. ΚΑΤΑΘΕΣΗΣ *(21):*20080403621
ΗΜΕΡ. ΕΛΛ. ΚΑΤΑΘΕΣΗΣ *(22):*30/12/2008
ΑΡΙΘ./ΗΜΕΡ. ΔΗΜΟΣΙΕΥΣΗΣ
*ΕΥΡΩΠΑΪΚΟΥ ΔΙΠΛΩΜΑΤΟΣ(87):*1450621 - 08/10/2008
ΑΡΙΘ./ΗΜΕΡ. ΔΗΜΟΣΙΕΥΣΗΣ
ΕΥΡΩΠΑΪΚΗΣ ΑΙΤΗΣΗΣ *(86):*02779080.7--20/11/2002
ΔΙΚΑΙΟΥΧΟΣ *(73):*1)Burcon Nutrascience (MB) Corp.
1946 West Broadway, Vancouver, British Columbia V6J 1Z2, ΚΑΝΑΔΑΣ
ΣΥΜΒ. ΠΡΟΤΕΡΑΙΟΤΗΤΕΣ *(30):*331646 P-20/11/2001-US
383809 P-30/05/2002-US
ΕΦΕΥΡΕΤΗΣ *(72):*1)BARKER, Larry, D.
2)GREEN, Brent, Everett
3)LEI, Xu
ΕΙΔΙΚΟΣ ΠΛΗΡΕΞΟΥΣΙΟΣ *(74):*ΑΘΑΝΑΣΙΑΔΟΥ ΜΑΡΙΑ
Κουμπάρη 2, 10674 ΑΘΗΝΑ
ΑΝΤΙΚΛΗΤΟΣ *(74):*ΠΑΠΑΚΩΝΣΤΑΝΤΙΝΟΥ ΕΛΕΝΗ
Κουμπάρη 2,10674 ΑΘΗΝΑ
ΤΙΤΛΟΣ ΕΦΕΥΡΕΣΗΣ ***(54):*ΣΥΝΕΧΗΣ ΜΕΘΟΔΟΣ ΠΑΡΑΓΩΓΗΣ ΑΠΟΜΟΝΩΜΕΝΗΣ ΠΡΩΤΕΪΝΗΣ ΕΛΑΙΟΥΧΩΝ ΣΠΟΡΩΝ**

ΠΕΡΙΛΗΨΗ(57)

Απομονωμένες πρωτεΐνες ελαιούχων σπόρων, και ιδιαίτερα απομονωμένη πρωτεϊνη κράμβης, παράγονται με συνεχή τρόπο από χονδράλευρα ελαιούχων σπόρων, κατά προτίμηση σε υψηλό επίπεδο καθαρότητας τουλάχιστον περίπου 100 τοις εκατό κ.β. (N x 6,25), με μια μέθοδο όπου πρωτεϊνη ελαιούχων σπόρων εκχυλίζεται με συνεχή τρόπο από χονδράλευρο ελαιούχων σπόρων, το προκύπτον πρωτεϊνικό διάλυμα συμπυκνώνεται με συνεχή τρόπο, κατά προτίμηση ως πρωτεϊνική περιεκτικότητα τουλάχιστον περίπου 200 g/L, και το συμπυκνωμένο πρωτεϊνικό διάλυμα αναμιγνύεται με συνεχή τρόπο με κρύο νερό που έχει θερμοκρασία κάτω από περίπου 15 βαθμούς Κελσίου για σχηματισμό πρωτεϊνικών μικκυλίων, που κατακάθονται στο δοχείο κατακάθησης δίνοντας πρωτεϊνική μικκυλιακή μάζα (PMM) ενώ τουπερκείμενο υπερχειλίζει από το δοχείο. Το PMM, όταν συσσωρεύεται σε επιθυμητό βαθμό, μπορεί να διαχωριστεί από το υπερκείμενο και να ξηρανθεί. Το υπερκείμενο μπορεί να δεχθεί επεξεργασία για ανάκτηση επιπλέον απομονωμένης πρωτεΐνης ελαιούχων σπόρων.

ΑΡΙΘΜΟΣ ΕΥΡ. Δ.Ε. ***(11):3067735***
ΑΡΙΘ. ΕΛΛ. ΚΑΤΑΘΕΣΗΣ *(21):*20080403622
ΗΜΕΡ. ΕΛΛ. ΚΑΤΑΘΕΣΗΣ *(22):*30/12/2008
ΑΡΙΘ./ΗΜΕΡ. ΔΗΜΟΣΙΕΥΣΗΣ
*ΕΥΡΩΠΑΪΚΟΥ ΔΙΠΛΩΜΑΤΟΣ(87):*1644737 - 08/10/2008
ΑΡΙΘ./ΗΜΕΡ. ΔΗΜΟΣΙΕΥΣΗΣ
ΕΥΡΩΠΑΪΚΗΣ ΑΙΤΗΣΗΣ *(86):*04763136.1--08/07/2004
ΔΙΚΑΙΟΥΧΟΣ *(73):*1)Medion Diagnostics GmbH
Bonnstrasse 9, 3186 Dudingen, ΕΛΒΕΤΙΑ
ΣΥΜΒ. ΠΡΟΤΕΡΑΙΟΤΗΤΕΣ *(30):*10330981-09/07/2003-DE
ΕΦΕΥΡΕΤΗΣ *(72):*1)SCHWIND, Peter
2)LOSTER, Klemens
ΕΙΔΙΚΟΣ ΠΛΗΡΕΞΟΥΣΙΟΣ *(74):*ΡΟΥΣΣΟΥ ΑΝΝΑ
Κουμπάρη 2, 10674 ΑΘΗΝΑ
ΑΝΤΙΚΛΗΤΟΣ *(74):*ΠΑΠΑΚΩΝΣΤΑΝΤΙΝΟΥ ΕΛΕΝΗ
Κουμπάρη 2,10674 ΑΘΗΝΑ
ΤΙΤΛΟΣ ΕΦΕΥΡΕΣΗΣ ***(54):ΔΙΑΤΑΞΗ ΚΑΙ ΜΕΘΟΔΟΣ ΓΙΑ ΤΗΝ ΤΑΥΤΟΧΡΟΝΗ ΔΙΕΞΑΓΩΓΗ ΤΟΥ ΠΡΟΣΔΙΟΡΙΣΜΟΥ ΤΗΣ ΟΜΑΔΑΣ ΤΟΥ ΑΙΜΑΤΟΣ, ΤΟΥ ΕΛΕΓΧΟΥ ΔΙΑ-ΣΤΑΥΡΩΣΗΣ ΟΡΟΥ ΚΑΙ ΤΟΥ ΕΛΕΓΧΟΥ ΑΝΙΧΝΕΥΣΗΣ ΑΝΤΙΣΩΜΑΤΟΣ***

ΠΕΡΙΛΗΨΗ(57)

Η εφεύρεση αναφέρεται σε μία διάταξη για τον ταυτόχρονο ποιοτικό ή ποσοτικό προσδιορισμό περισσοτέρων καταλοίπων σε ένα ρευστό δείγμα, περιλαμβάνοντας μία μεμβράνη (2) με τη ζώνη φόρτωσης (5) για την επίστρωση του ρευστού δείγματος, δύο τουλάχιστον ζώνες δεικτών, οι οποίες με το / τα κατάλοιπα μπορούν να έρχονται σε εναλλασσόμενη δράση και με μία τουλάχιστον περιοχή απορρόφησης (3), η οποία δέχεται το ρευστό μετά το πέρασμα από τις ζώνες του δείκτη, όπου οι ζώνες των δεικτών βρίσκονται μεταξύ της ζώνης φόρτωσης (5) και της περιοχής απορρόφησης (3), χαρακτηρίζεται από το ότι οι κατευθύνσεις της ροής από τη ζώνη φόρτωσης (5) διαμέσου των εκάστοτε ζωνών των δεικτών είναι βασικά παράλληλες προς την περιοχή απορρόφησης (3) (ίχνη ροής) και υπάρχουν δύο τουλάχιστον διαφορετικά ίχνη ροής. Στη συνέχεια αυτού αναφέρεται η εφεύρεση σε μία μέθοδο για τον προσδιορισμό περισσοτέρων καταλοίπων ή των παραγώγων τους σε ένα ρευστό δείγμα, περιλαμβάνοντας: την επίστρωση του δείγματος στη ζώνη φόρτωσης (5) τη μεμβράνη (2) της διάταξης, σύμφωνα με μία των προαναφερθεισών αξιώσεων 1 έως 8, όπου αυτό το δείγμα χορηγείται σε ικανοποιητική ποσότητα για να εξαναγκαστεί το ρευστό δείγμα να ρεύσει στην κατεύθυνση της περιοχής απορρόφησης (3) διαμέσου των ζωνών των δεικτών και για να εξαναγκάσει τα κατάλοιπα, ή τα παράγωγά τους, μέσα στο ρευστό δείγμα να σχηματίσουν στις ζώνες των δεικτών ένα σύμπλεγμα

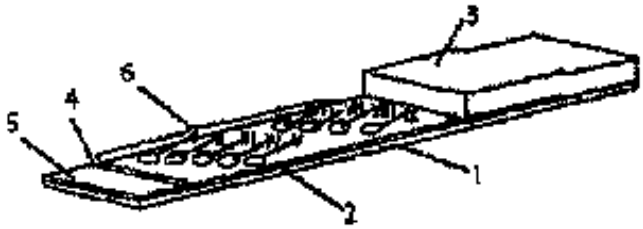

ΑΡΙΘΜΟΣ ΕΥΡ. Δ.Ε. ***(11):3067736***
ΑΡΙΘ. ΕΛΛ. ΚΑΤΑΘΕΣΗΣ *(21):*20080403623
ΗΜΕΡ. ΕΛΛ. ΚΑΤΑΘΕΣΗΣ *(22):*30/12/2008
ΑΡΙΘ./ΗΜΕΡ. ΔΗΜΟΣΙΕΥΣΗΣ
*ΕΥΡΩΠΑΪΚΟΥ ΔΙΠΛΩΜΑΤΟΣ(87):*1674068 - 08/10/2008
ΑΡΙΘ./ΗΜΕΡ. ΔΗΜΟΣΙΕΥΣΗΣ
ΕΥΡΩΠΑΪΚΗΣ ΑΙΤΗΣΗΣ *(86):*05022951.7--19/02/1997
ΔΙΚΑΙΟΥΧΟΣ *(73):*1)Acrux DDS Pty Ltd
103-113 Stanley Street, West Melbourne, Victoria 3003, ΑΥΣΤΡΑΛΙΑ
ΣΥΜΒ. ΠΡΟΤΕΡΑΙΟΤΗΤΕΣ *(30):*PN814496-19/02/1996-AU
ΕΦΕΥΡΕΤΗΣ *(72):*1)Reed, Barry, Leonard
2)Morgan, Timothy, Matthias
3)Finnin, Barrie, Charles
ΕΙΔΙΚΟΣ ΠΛΗΡΕΞΟΥΣΙΟΣ *(74):*ΡΟΥΣΣΟΥ ΑΝΝΑ
Κουμπάρη 2, 10674 ΑΘΗΝΑ
ΑΝΤΙΚΛΗΤΟΣ *(74):*ΠΑΠΑΚΩΝΣΤΑΝΤΙΝΟΥ ΕΛΕΝΗ
Κουμπάρη 2,10674 ΑΘΗΝΑ
ΤΙΤΛΟΣ ΕΦΕΥΡΕΣΗΣ ***(54):ΕΝΙΣΧΥΤΕΣ ΔΕΡΜΙΚΗΣ ΔΙΕΙΣΔΥΣΗΣ ΚΑΙ ΣΥΣΤΗΜΑΤΑ ΑΠΕΛΕΥΘΕΡΩΣΗΣ ΦΑΡΜΑΚΩΝ ΠΟΥ ΕΝΕΧΟΥΝ ΤΟΥΣ ΙΔΙΟΥΣ***

ΠΕΡΙΛΗΨΗ(57)

Ένα διαδερμικό σύστημα απελευθέρωσης φαρμάκων το οποίο περιλαμβάνει έναν τουλάχιστον φυσιολογικώς δραστικό παράγοντα ή προφάρμακο εξ΄αυτού και έναν τουλάχιστον ενισχυτή δερμικής διείσδυσης που χαρακτηρίζεται από το γεγονός ότι ο ενισχυτής δερμικής διείσδυσης είναι ένας ασφαλής ανεκτός στο δέρμα εστέρας αντηλιακού φίλτρου. Ένα μη-αποφρακτικό, διαδερματικό ή διαδερμικό σύστημα απελευθέρωσης φαρμάκων το οποίο περιλαμβάνει : (i) μία αποτελεσματική ποσότητα ενός τουλάχιστον φυσιολογικώς δραστικού παράγοντα ή προφαρμάκου εξ΄αυτού (ii) έναν τουλάχιστον μη-πτητικό ενισχυτή δερμικής διείσδυσης και (iii) ένα τουλάχιστον πτητικό υγρό που χαρακτηρίζεται από το γεγονός ότι ο ενισχυτής δερμικής διείσδυσης προσαρμόζεται στο να μεταφέρει τον φυσιολογικώςδραστικό παράγοντα κατά μήκος μιας δερματικής επιφάνειας ή βλεννογόνιας επιφάνειας ενός ζώου, συμπεριλαμβανομένου ενός ανθρώπου, όταν το πτητικό υγρό εξαερώνεται για τον σχηματισμό μιας δεξαμενής ή ενός depot (σημείου αποθήκευσης, Σ.τ.Μ.) ενός μίγματος περιλαμβάνοντας τον ενισχυτή διείσδυσης και τον φυσιολογικώς δραστικό παράγοντα ή το προφάρμακο μέσα στα πλαίσια της εν λόγω επιφάνειας ή μεμβράνης και ο ενισχυτής δερμικής διείσδυσης είναι χαμηλής τοξικότητας ως προς, και καθίσταται ανεκτός, από την δερματική επιφάνεια ή την βλεννογόνια μεμβράνη του ζώου.

ΑΡΙΘΜΟΣ ΕΥΡ. Δ.Ε. ***(11):3067737***
ΑΡΙΘ. ΕΛΛ. ΚΑΤΑΘΕΣΗΣ *(21):*20080403624
ΗΜΕΡ. ΕΛΛ. ΚΑΤΑΘΕΣΗΣ *(22):*30/12/2008
ΑΡΙΘ./ΗΜΕΡ. ΔΗΜΟΣΙΕΥΣΗΣ
*ΕΥΡΩΠΑΪΚΟΥ ΔΙΠΛΩΜΑΤΟΣ(87):*1468269 - 08/10/2008
ΑΡΙΘ./ΗΜΕΡ. ΔΗΜΟΣΙΕΥΣΗΣ
ΕΥΡΩΠΑΪΚΗΣ ΑΙΤΗΣΗΣ *(86):*02711556.7--18/01/2002
ΔΙΚΑΙΟΥΧΟΣ *(73):*1)Difftech AS
Frederik A. Dahls vei 20, 1432 AS, ΝΟΡΒΗΓΙΑ
ΣΥΜΒ. ΠΡΟΤΕΡΑΙΟΤΗΤΕΣ *(30):*
ΕΦΕΥΡΕΤΗΣ *(72):*1)LARSEN, Hanne
2)KOHLER, Achim
ΕΙΔΙΚΟΣ ΠΛΗΡΕΞΟΥΣΙΟΣ *(74):*ΑΘΑΝΑΣΙΑΔΟΥ ΜΑΡΙΑ
Κουμπάρη 2, 10674 ΑΘΗΝΑ
ΑΝΤΙΚΛΗΤΟΣ *(74):*ΠΑΠΑΚΩΝΣΤΑΝΤΙΝΟΥ ΕΛΕΝΗ
Κουμπάρη 2,10674 ΑΘΗΝΑ
ΤΙΤΛΟΣ ΕΦΕΥΡΕΣΗΣ ***(54):ΜΕΘΟΔΟΣ ΚΑΙ ΔΙΑΤΑΞΗ ΓΙΑ ΤΟΝ ΠΡΟΣΔΙΟΡΙΣΜΟ ΤΗΣ ΔΙΕΙΣΔΥΣΕΩΣ ΑΕΡΙΩΝ ΟΥΣΙΩΝ ΔΙΑ ΜΙΑΣ ΜΕΜΒΡΑΝΗΣ***

ΠΕΡΙΛΗΨΗ(57)

Η παρούσα εφεύρεση αναφέρεται σε μία μέθοδο και διάταξη για τη μέτρηση της διεισδύσεως αερίων δι' ενός υλικού συσκευασίας. Ειδικότερα, αναφέρεται σε μία μέθοδο προβλέψεως του ρυθμού μεταδόσεως μίας αέριας ουσίας δια των τοιχωμάτων μίας συσκευασίας συναρτήσει του χρόνου από έναν περιορισμένο αριθμό μετρημένων συγκεντρώσεων της αέριας ουσίας εντός της συσκευασίας. Ακόμη ειδικότερα, η εφεύρεση αναφέρεται σε μία μέθοδο και διάταξη για τον έλεγχο των ρυθμών μεταδόσεως οξυγόνου εντός συσκευασιών χρησιμοποιούμενων για παράδειγμα στη βιομηχανία τροφίμων και τη φαρμακοποιία υπό ρεαλιστικές συνθήκες αποθηκεύσεως.

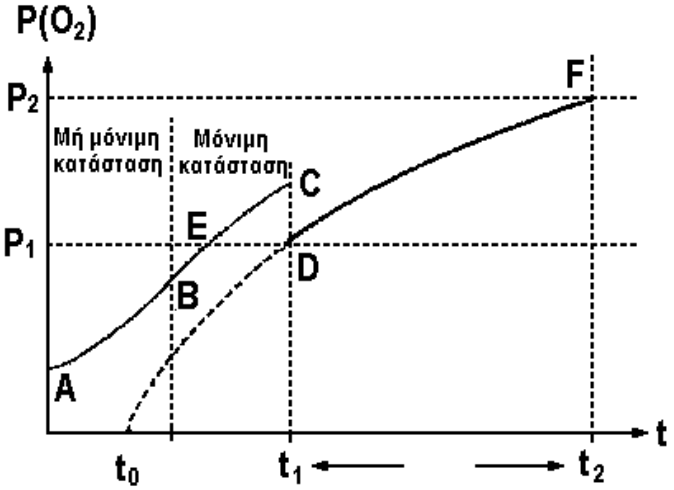

ΑΡΙΘΜΟΣ ΕΥΡ. Δ.Ε. ***(11):3067738***
ΑΡΙΘ. ΕΛΛ. ΚΑΤΑΘΕΣΗΣ *(21):*20080403625
ΗΜΕΡ. ΕΛΛ. ΚΑΤΑΘΕΣΗΣ *(22):*30/12/2008
ΑΡΙΘ./ΗΜΕΡ. ΔΗΜΟΣΙΕΥΣΗΣ
*ΕΥΡΩΠΑΪΚΟΥ ΔΙΠΛΩΜΑΤΟΣ(87):*1128338 - 01/10/2008
ΑΡΙΘ./ΗΜΕΡ. ΔΗΜΟΣΙΕΥΣΗΣ
ΕΥΡΩΠΑΪΚΗΣ ΑΙΤΗΣΗΣ *(86):*01301382.6--16/02/2001
ΔΙΚΑΙΟΥΧΟΣ *(73):*1)De La Rue International Limited
De La Rue House, Jays Close, Viables, Basingstoke, Hampshire RG22 4BS, ΜΕΓΑΛΗ ΒΡΕΤΑΝΝΙΑ
ΣΥΜΒ. ΠΡΟΤΕΡΑΙΟΤΗΤΕΣ *(30):*0003720-17/02/2000-GB
ΕΦΕΥΡΕΤΗΣ *(72):*1)Sallen, Jaime Rosello
2)Christophersen, Bryan James
3)Skinner, John Alan
4)Calverley, Simon George
ΕΙΔΙΚΟΣ ΠΛΗΡΕΞΟΥΣΙΟΣ *(74):*ΡΟΥΣΣΟΥ ΑΝΝΑ
Κουμπάρη 2, 10674 ΑΘΗΝΑ
ΑΝΤΙΚΛΗΤΟΣ *(74):*ΠΑΠΑΚΩΝΣΤΑΝΤΙΝΟΥ ΕΛΕΝΗ
Κουμπάρη 2,10674 ΑΘΗΝΑ
ΤΙΤΛΟΣ ΕΦΕΥΡΕΣΗΣ ***(54):ΜΕΤΡΗΤΗΣ ΕΓΓΡΑΦΩΝ***

ΠΕΡΙΛΗΨΗ(57)

Μέθοδος επεξεργασίας εγγράφων αξίας. Η μέθοδος περιλαμβάνει: α) ανίχνευση μιας ορατής διάταξης σε τουλάχιστον μία πλευρά ενός εγγράφου β) ανίχνευση της απόκρισης τουλάχιστον μίας πλευράς του εγγράφου στην υπεριώδη ακτινοβολία γ) σύγκριση της ανιχνευόμενης ορατής διάταξης με μία ή περισσότερες προκαθορισμένες διατάξεις και αναγνώριση του εγγράφου εάν η ανιχνευόμενη ορατή διάταξη εμφανίζει πολλές ομοιότητες με τη μία ή τις περισσότερες προκαθορισμένες διατάξεις και δ) καθορισμός της αυθεντικότητας του εγγράφου βάσει της απόκρισής του στην υπεριώδη ακτινοβολία.

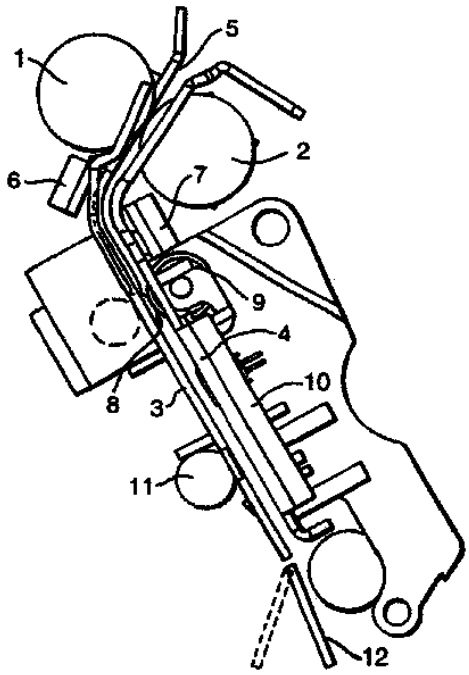

ΑΡΙΘΜΟΣ ΕΥΡ. Δ.Ε. ***(11):3067739***
ΑΡΙΘ. ΕΛΛ. ΚΑΤΑΘΕΣΗΣ *(21):*20080403626
ΗΜΕΡ. ΕΛΛ. ΚΑΤΑΘΕΣΗΣ *(22):*30/12/2008
ΑΡΙΘ./ΗΜΕΡ. ΔΗΜΟΣΙΕΥΣΗΣ
*ΕΥΡΩΠΑΪΚΟΥ ΔΙΠΛΩΜΑΤΟΣ(87):*1836239 - 29/10/2008
ΑΡΙΘ./ΗΜΕΡ. ΔΗΜΟΣΙΕΥΣΗΣ
ΕΥΡΩΠΑΪΚΗΣ ΑΙΤΗΣΗΣ *(86):*05850369.9--28/12/2005
ΔΙΚΑΙΟΥΧΟΣ *(73):*1)CINVENTION AG
Rheingaustrasse 190-196, 65203 Wiesbaden, ΓΕΡΜΑΝΙΑ
ΣΥΜΒ. ΠΡΟΤΕΡΑΙΟΤΗΤΕΣ *(30):*643842 P-13/01/2005-US
ΕΦΕΥΡΕΤΗΣ *(72):*1)ASGARI, Soheil
ΕΙΔΙΚΟΣ ΠΛΗΡΕΞΟΥΣΙΟΣ *(74):*ΡΟΥΣΣΟΥ ΑΝΝΑ
Κουμπάρη 2, 10674 ΑΘΗΝΑ
ΑΝΤΙΚΛΗΤΟΣ *(74):*ΠΑΠΑΚΩΝΣΤΑΝΤΙΝΟΥ ΕΛΕΝΗ
Κουμπάρη 2,10674 ΑΘΗΝΑ
ΤΙΤΛΟΣ ΕΦΕΥΡΕΣΗΣ ***(54):ΣΥΝΘΕΤΑ ΥΛΙΚΑ ΠΟΥ ΠΕΡΙΕΧΟΥΝ ΝΑΝΟΣΩΜΑΤΙΔΙΑ ΑΝΘΡΑΚΑ***

ΠΕΡΙΛΗΨΗ(57)

Η παρούσα εφεύρεση αφορά μέθοδο παρασκευής σύνθετων υλικών με μια διαλύματος/πηκτής-διεργασία που περιλαμβάνουν νανοσωματίδια άνθρακα και οργανικό πολυμερικό υλικό. Η εφεύρεση περαιτέρω αφορά σύνθετα υλικά, τα οποία κατασκευάζονται βιομηχανικά με τηχρήση της εν λόγω τεχνολογίας διαλύματος/πηκτής.

ΑΡΙΘΜΟΣ ΕΥΡ. Δ.Ε. ***(11):3067740***
ΑΡΙΘ. ΕΛΛ. ΚΑΤΑΘΕΣΗΣ *(21):*20080403627
ΗΜΕΡ. ΕΛΛ. ΚΑΤΑΘΕΣΗΣ *(22):*30/12/2008
ΑΡΙΘ./ΗΜΕΡ. ΔΗΜΟΣΙΕΥΣΗΣ
*ΕΥΡΩΠΑΪΚΟΥ ΔΙΠΛΩΜΑΤΟΣ(87):*1379246 - 08/10/2008
ΑΡΙΘ./ΗΜΕΡ. ΔΗΜΟΣΙΕΥΣΗΣ
ΕΥΡΩΠΑΪΚΗΣ ΑΙΤΗΣΗΣ *(86):*02764236.2--18/04/2002
ΔΙΚΑΙΟΥΧΟΣ *(73):*1)EURO-CELTIQUE S.A.
2, avenue Charles de Gaulle, 1653 Luxembourg, ΛΟΥΞΕΜΒΟΥΡΓΟ
ΣΥΜΒ. ΠΡΟΤΕΡΑΙΟΤΗΤΕΣ *(30):*284666 P-18/04/2001-US
284667 P-18/04/2001-US
284668 P-18/04/2001-US
284669 P-18/04/2001-US
ΕΦΕΥΡΕΤΗΣ *(72):*1)SUN, Qun
2)GOEHRING, R., Richard
3)KYLE, Donald
4)CHEN, Zhengming
5)VICTORY, Sam
6)WHITEHEAD, John
ΕΙΔΙΚΟΣ ΠΛΗΡΕΞΟΥΣΙΟΣ *(74):*ΡΟΥΣΣΟΥ ΑΝΝΑ
Κουμπάρη 2, 10674 ΑΘΗΝΑ
ΑΝΤΙΚΛΗΤΟΣ *(74):*ΠΑΠΑΚΩΝΣΤΑΝΤΙΝΟΥ ΕΛΕΝΗ
Κουμπάρη 2,10674 ΑΘΗΝΑ
ΤΙΤΛΟΣ ΕΦΕΥΡΕΣΗΣ ***(54):ΑΝΑΛΟΓΑ ΝΟΣΙΣΕΠΤΙΝΗΣ***

ΠΕΡΙΛΗΨΗ(57)

Μια ένωση του τύπου (I), (II), (III) ή (IV), όπου τα Z, A, B, C, R, R1, R2, Q και n είναι όπως περιγράφονται στο παρόν έγγραφο.

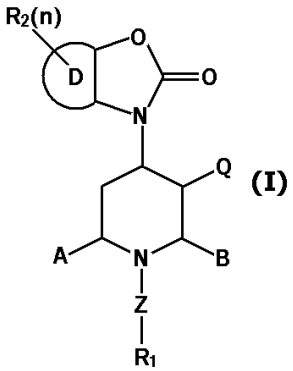

(I)

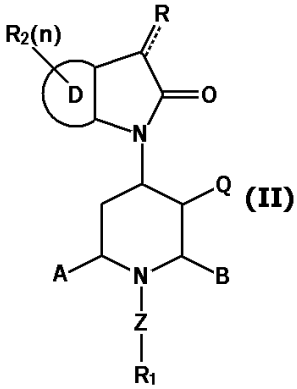

(II)

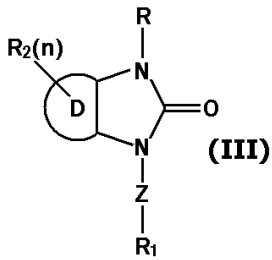

(III)

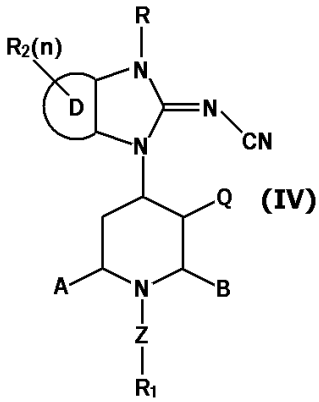

(IV)

ΑΡΙΘΜΟΣ ΕΥΡ. Δ.Ε. ***(11):*****3067741**
ΑΡΙΘ. ΕΛΛ. ΚΑΤΑΘΕΣΗΣ *(21):*20080403628
ΗΜΕΡ. ΕΛΛ. ΚΑΤΑΘΕΣΗΣ *(22):*30/12/2008
ΑΡΙΘ./ΗΜΕΡ. ΔΗΜΟΣΙΕΥΣΗΣ
*ΕΥΡΩΠΑΪΚΟΥ ΔΙΠΛΩΜΑΤΟΣ(87):*1140165 - 08/10/2008
ΑΡΙΘ./ΗΜΕΡ. ΔΗΜΟΣΙΕΥΣΗΣ
ΕΥΡΩΠΑΪΚΗΣ ΑΙΤΗΣΗΣ *(86):*99968288.3--24/12/1999
ΔΙΚΑΙΟΥΧΟΣ *(73):*1)CSL Limited
45 Poplar Road, Parkville, VIC 3052, ΑΥΣΤΡΑΛΙΑ
ΣΥΜΒ. ΠΡΟΤΕΡΑΙΟΤΗΤΕΣ *(30):*PP807399-08/01/1999-AU
ΕΦΕΥΡΕΤΗΣ *(72):*1)WALKER, John
ΕΙΔΙΚΟΣ ΠΛΗΡΕΞΟΥΣΙΟΣ *(74):*ΡΟΥΣΣΟΥ ΑΝΝΑ
Κουμπάρη 2, 10674 ΑΘΗΝΑ
ΑΝΤΙΚΛΗΤΟΣ *(74):*ΠΑΠΑΚΩΝΣΤΑΝΤΙΝΟΥ ΕΛΕΝΗ
Κουμπάρη 2,10674 ΑΘΗΝΑ
ΤΙΤΛΟΣ ΕΦΕΥΡΕΣΗΣ ***(54):*****ΒΕΛΤΙΩΜΕΝΕΣ ΑΝΟΣΟΕΝΙΣΧΥΤΙΚΕΣ ΣΥΝΘΕΣΕΙΣ ΣΑΠΩΝΙΝΗΣ ΚΑΙ ΜΕΘΟΔΟΙ ΟΙ ΟΠΟΙΕΣ ΣΧΕΤΙΖΟΝΤΑΙ ΜΕ ΑΥΤΕΣ**

ΠΕΡΙΛΗΨΗ(57)

Μια ανοσοενισχυτική σύνθεση η οποία περιλαμβάνει ένα συστατικό ανιοντικού μακρομορίου συγκεκριμένα έναν ιοντικό πολυσακχαρίτη όπως DEAE-δεξτράνη, και ένα συστατικό σαπωνίνης, συγκεκριμένα ένα συστατικό ανοσοδιεγερτικού συμπλόκου. Ανοσογόνες συνθέσεις οι οποίες περιλαμβάνουν ένα ανοσογόνο και αυτή την ανοσοενισχυτική σύνθεση επίσης γνωστοποιούνται μαζί με μεθόδους χρήσης τους

ΑΡΙΘΜΟΣ ΕΥΡ. Δ.Ε. ***(11):*****3067742**
ΑΡΙΘ. ΕΛΛ. ΚΑΤΑΘΕΣΗΣ *(21):*20080403629
ΗΜΕΡ. ΕΛΛ. ΚΑΤΑΘΕΣΗΣ *(22):*30/12/2008
ΑΡΙΘ./ΗΜΕΡ. ΔΗΜΟΣΙΕΥΣΗΣ
*ΕΥΡΩΠΑΪΚΟΥ ΔΙΠΛΩΜΑΤΟΣ(87):*1756099 - 12/11/2008
ΑΡΙΘ./ΗΜΕΡ. ΔΗΜΟΣΙΕΥΣΗΣ
ΕΥΡΩΠΑΪΚΗΣ ΑΙΤΗΣΗΣ *(86):*05740577.1--03/05/2005
ΔΙΚΑΙΟΥΧΟΣ *(73):*1)Cipla Ltd.
289, Belasis Road, Mumbai Central, Mumbai 400 008, ΙΝΔΙΑ
ΣΥΜΒ. ΠΡΟΤΕΡΑΙΟΤΗΤΕΣ *(30):*0410013-05/05/2004-GB
ΕΦΕΥΡΕΤΗΣ *(72):*1)RAO, Dharmaraj Ramachandra
2)KANKAN, Rajendra Narayanrao
ΕΙΔΙΚΟΣ ΠΛΗΡΕΞΟΥΣΙΟΣ *(74):*ΑΘΑΝΑΣΙΑΔΟΥ ΜΑΡΙΑ
Κουμπάρη 2, 10674 ΑΘΗΝΑ
ΑΝΤΙΚΛΗΤΟΣ *(74):*ΠΑΠΑΚΩΝΣΤΑΝΤΙΝΟΥ ΕΛΕΝΗ
Κουμπάρη 2,10674 ΑΘΗΝΑ
ΤΙΤΛΟΣ ΕΦΕΥΡΕΣΗΣ ***(54):*****ΣΥΝΘΕΣΗ ΠΑΡΑΓΩΓΩΝ ΤΗΣ ΡΟΣΙΓΛΙΤΑΖΟΝΗΣ ΜΕ ΑΝΤΙΔΙΑΒΗΤΙΚΗ ΔΡΑΣΗ**

ΠΕΡΙΛΗΨΗ(57)

Μια μέθοδος για την παρασκευή ροσιγλιταζόνης, ή ενός φαρμακευτικά αποδεκτού άλατος αυτής, η οποία μέθοδος χρησιμοποιεί ένα ενδιάμεσο μεταδιθειώδες σύμπλοκο 4-[2-(N-μεθυλο-N-(2-πυριδυλ)αμινο)αιθοξυ]βενζαλδεϋδης, το οποίο μεταδιθειώδες σύμπλοκο συμβολίζεται από τον ακόλουθο τύπο (III) όπου το X συμβολίζει ένα αλκαλιμέταλλο. Η παρούσα εφεύρεση προσφέρει επιπλέον ροσιγλιταζόνη ή ένα φαρμακευτικά αποδεκτό άλας αυτής, που παρασκευάζονται από την παραπάνω μέθοδο.

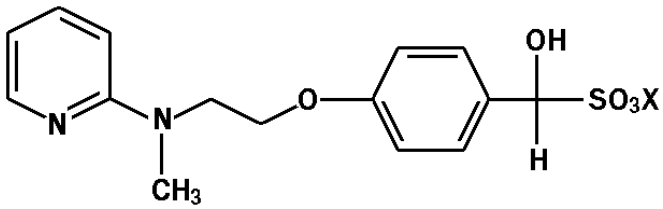

(III)

ΑΡΙΘΜΟΣ ΕΥΡ. Δ.Ε. ***(11):3067743***
ΑΡΙΘ. ΕΛΛ. ΚΑΤΑΘΕΣΗΣ *(21):*20080403630
ΗΜΕΡ. ΕΛΛ. ΚΑΤΑΘΕΣΗΣ *(22):*30/12/2008
ΑΡΙΘ./ΗΜΕΡ. ΔΗΜΟΣΙΕΥΣΗΣ
*ΕΥΡΩΠΑΪΚΟΥ ΔΙΠΛΩΜΑΤΟΣ(87):*0784093 - 01/10/2008
ΑΡΙΘ./ΗΜΕΡ. ΔΗΜΟΣΙΕΥΣΗΣ
ΕΥΡΩΠΑΪΚΗΣ ΑΙΤΗΣΗΣ *(86):*96309363.8--20/12/1996
ΔΙΚΑΙΟΥΧΟΣ *(73):*1)Amgen Inc.,
One Amgen Center Drive, Thousand Oaks, California 91320-1799, ΗΝΩΜΕΝΕΣ ΠΟΛΙΤΕΙΕΣ ΤΗΣ ΑΜΕΡΙΚΗΣ
ΣΥΜΒ. ΠΡΟΤΕΡΑΙΟΤΗΤΕΣ *(30):*577788-22/12/1995-US
706945-03/09/1996-US
ΕΦΕΥΡΕΤΗΣ *(72):*1)Boyle, William J.
2)Calzone, Frank J.
3)Lacey, David L.
4)Chang, Ming-Shi
ΕΙΔΙΚΟΣ ΠΛΗΡΕΞΟΥΣΙΟΣ *(74):*ΡΟΥΣΣΟΥ ΑΝΝΑ
Κουμπάρη 2, 10674 ΑΘΗΝΑ
ΑΝΤΙΚΛΗΤΟΣ *(74):*ΠΑΠΑΚΩΝΣΤΑΝΤΙΝΟΥ ΕΛΕΝΗ
Κουμπάρη 2,10674 ΑΘΗΝΑ
ΤΙΤΛΟΣ ΕΦΕΥΡΕΣΗΣ ***(54):ΟΣΤΕΟΠΡΟΤΕΓΕΡΙΝΗ***
ΠΕΡΙΛΗΨΗ(57)

Η παρούσα εφεύρεση αποκαλύπτει ένα εκκριμένο πολυπεπτίδιο, που ορίζεται ως οστεοπροτεγερίνη (osteoprotegerin), το οποίο είναι μέλος της υπεροικογένειας υποδοχέα παράγοντα νέκρωσης όγκων και εμπλέκεται στην ρύθμιση μεταβολισμού οστών. Επίσης αποκαλύπτονται νουκλεϊκά οξέα που κωδικοποιούν οστεοπροτεγερίνη, πολυπεπτίδια, ανασυνδυασμένοι φορείς και κύτταρα-ξενιστές για έκφραση, αντισώματα που δεσμεύονται με OPG (οστεοπροτεγερίνη), και φαρμακευτικές συνθέσεις. Τα πολυπεπτίδια χρησιμοποιούνται για θεραπευτική αγωγή ασθενειών που χαρακτηρίζονται από αυξημένη επαναρρόφηση οστού όπως η οστεοπόρωση.

ΑΡΙΘΜΟΣ ΕΥΡ. Δ.Ε. ***(11):3067744***
ΑΡΙΘ. ΕΛΛ. ΚΑΤΑΘΕΣΗΣ *(21):*20080403631
ΗΜΕΡ. ΕΛΛ. ΚΑΤΑΘΕΣΗΣ *(22):*17/12/2008
ΑΡΙΘ./ΗΜΕΡ. ΔΗΜΟΣΙΕΥΣΗΣ
*ΕΥΡΩΠΑΪΚΟΥ ΔΙΠΛΩΜΑΤΟΣ(87):*1745637 - 17/09/2008
ΑΡΙΘ./ΗΜΕΡ. ΔΗΜΟΣΙΕΥΣΗΣ
ΕΥΡΩΠΑΪΚΗΣ ΑΙΤΗΣΗΣ *(86):*05774310.6--11/07/2005
ΔΙΚΑΙΟΥΧΟΣ *(73):*1)Fraunhofer-Gesellschaft zur Forderung der angewandten Forschung e.V.
Hansastrasse 27c, 80686 Munchen, ΓΕΡΜΑΝΙΑ
ΣΥΜΒ. ΠΡΟΤΕΡΑΙΟΤΗΤΕΣ *(30):*102004033866-13/07/2004-DE
ΕΦΕΥΡΕΤΗΣ *(72):*1)TITTEL, Martin
2)LUTZKY, Manfred
3)HUPP, Jurgen
ΕΙΔΙΚΟΣ ΠΛΗΡΕΞΟΥΣΙΟΣ *(74):*ΒΟΖΕΜΠΕΡΓΚ-ΒΡΕΤΟΣ ΝΙΚΟΛΑΟΣ
Αιγιαλείας 30,, 151 25 ΠΑΡΑΔΕΙΣΟΣ ΑΜΑΡΟΥΣΙΟΥ
ΑΝΤΙΚΛΗΤΟΣ *(74):*ΒΟΖΕΜΠΕΡΓΚ-ΒΡΕΤΟΣ ΝΙΚΟΛΑΟΣ
Αιγιαλείας 30,151 25 ΠΑΡΑΔΕΙΣΟΣ ΑΜΑΡΟΥΣΙΟΥ
ΤΙΤΛΟΣ ΕΦΕΥΡΕΣΗΣ ***(54):ΤΕΡΜΑΤΙΚΟΣ ΣΤΑΘΜΟΣ ΔΙΑΣΚΕΨΗΣ ΠΟΥ ΠΕΡΙΛΑΜΒΑΝΕΙ ΜΕΙΩΣΗ ΤΗΣ ΗΧΟΥΣ ΓΙΑ ΣΥΣΤΗΜΑ ΦΩΝΗΤΙΚΗΣ ΔΙΑΣΚΕΨΗΣ***
ΠΕΡΙΛΗΨΗ(57)

Η εφεύρεση αναφέρεται σε τερματικό διάσκεψης για ψηφιακό σύστημα φωνητικής διάσκεψης. Το εν λόγω τερματικό περιλαμβάνει μια πρώτη μονάδα μετατροπής ήχου (56), η οποία είναι διαμορφωμένη έτσι ώστε να παράγει ένα σήμα μικροφώνου από ένα ακουστικό σήμα, μια δεύτερη μονάδα μετατροπής ήχου (60), η οποία είναι διαμορφωμένη έτσι ώστε να παράγει ένα ακουστικό σήμα από ένα σήμα ηχείου, μια συσκευή σύνδεσης (64), η οποία είναι διαμορφωμένη έτσι ώστε να διευκολύνει τη σύνδεση μεταξύ του τερματικού διάσκεψης (50) και κεντρικής μονάδας διάσκεψης, με σκοπό να λαμβάνει ένα σύνθετο σήμα διάσκεψης από την κεντρική μονάδα διάσκεψης. Το τερματικό περιλαμβάνει επίσης μονάδα (52) για την καταστολή ηχούς, η οποία είναι διαμορφωμένη έτσι ώστε να ενώνει το σήμα μικροφώνου ή ένα σήμα που προέρχεται από αυτό σε μια λειτουργία ακρόασης με το σύνθετο σήμα διάσκεψης- σε μια συσκευή καταστολής θορύβου, να παράγει σήμα ηχείου που περιέχει ένα μειωμένο ακουστικό σήμα, στο οποίο βασίζεται το σήμα μικροφώνου. Ένα τερματικό διάσκεψης αυτού του τύπου επιτρέπει την καταστολή μιας μακρινής ίδιας ηχούς και μιας μακρινής ξένης ηχούς. Η εφεύρεση επιτρέπει τη διαμόρφωση ψηφιακών ασύρματων συστημάτων φωνητικής διάσκεψης που εγγυώνται υψηλής ποιότητα απόδοσης φωνής καιπαραμένουν ανεπηρέαστα από παρεμβολές και έχουν ελάχιστες απαιτήσεις καλωδίωσης.

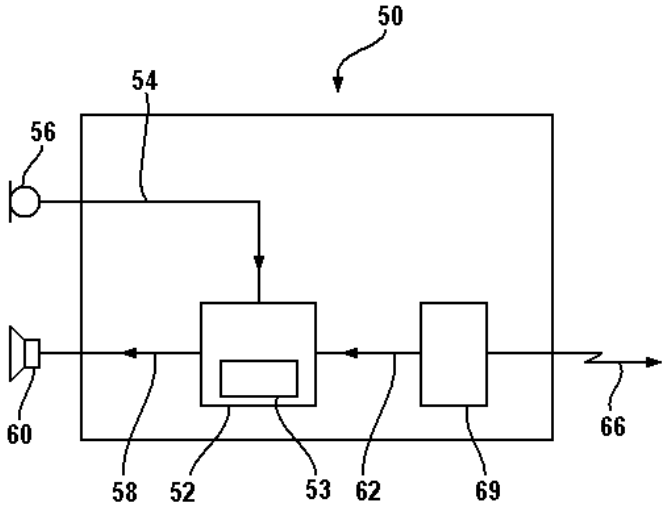

ΑΡΙΘΜΟΣ ΕΥΡ. Δ.Ε. ***(11):3067745***
ΑΡΙΘ. ΕΛΛ. ΚΑΤΑΘΕΣΗΣ *(21):*20080403632
ΗΜΕΡ. ΕΛΛ. ΚΑΤΑΘΕΣΗΣ *(22):*31/12/2008
ΑΡΙΘ./ΗΜΕΡ. ΔΗΜΟΣΙΕΥΣΗΣ
*ΕΥΡΩΠΑΪΚΟΥ ΔΙΠΛΩΜΑΤΟΣ(87):*1782612 - 01/10/2008
ΑΡΙΘ./ΗΜΕΡ. ΔΗΜΟΣΙΕΥΣΗΣ
ΕΥΡΩΠΑΪΚΗΣ ΑΙΤΗΣΗΣ *(86):*05780560.8--05/08/2005
ΔΙΚΑΙΟΥΧΟΣ *(73):*1)Telkom SA Limited
152 Proes Street, 0002 Pretoria, ΝΟΤΙΑ ΑΦΡΙΚΗ
ΣΥΜΒ. ΠΡΟΤΕΡΑΙΟΤΗΤΕΣ *(30):*200406384-12/08/2004-ZA
ΕΦΕΥΡΕΤΗΣ *(72):*1)AMSENGA, Eltjo
2)CARTWRIGHT, Eric David
3)HIRSCH, Karl Heinz
ΕΙΔΙΚΟΣ ΠΛΗΡΕΞΟΥΣΙΟΣ *(74):*ΑΘΑΝΑΣΙΑΔΟΥ ΜΑΡΙΑ
Κουμπάρη 2, 10674 ΑΘΗΝΑ
ΑΝΤΙΚΛΗΤΟΣ *(74):*ΠΑΠΑΚΩΝΣΤΑΝΤΙΝΟΥ ΕΛΕΝΗ
Κουμπάρη 2,10674 ΑΘΗΝΑ
ΤΙΤΛΟΣ ΕΦΕΥΡΕΣΗΣ ***(54):ΜΟΝΑΔΑ ΕΠΑΛΗΘΕΥΣΕΩΣ ΚΑΛΩΔΙΩΝ***

ΠΕΡΙΛΗΨΗ(57)

Η παρούσα εφεύρεση αποκαλύπτει ένα σύστημα επαληθεύσεως καλωδίων (10) για την ιχνηλάτηση καλωδίων τηλεπικοινωνιών (11) τα οποία εκτείνονται μεταξύ μίας απομακρυσμένης περιοχής (12) και μίας τοπικής περιοχής (14). Το σύστημα (10) περιλαμβάνει μέσα επεξεργασίας στην απομακρυσμένη περιοχή (12) για να παράγουν ένα σήμα ιχνηλατήσεως το οποίο κωδικοποιείται με πληροφορία επί τουλάχιστον ενός από τα καλώδια (11) στην απομακρυσμένη περιοχή (12), μία συστοιχία πομπών (16) τοποθετημένων στην απομακρυσμένη περιοχή (12) για να εγχύουν στο τουλάχιστον ένα από τα καλώδια (11) το σήμα ιχνηλατήσεως, μία συστοιχία δεκτών (18) τοποθετημένων στην τοπική περιοχή (14) για να λαμβάνουν το σήμα ιχνηλατήσεως επί ενός τουλάχιστον από τα καλώδια (11), και μέσα επεξεργασίας στην τοπική περιοχή (14) για να αποκωδικοποιούν το λαμβανόμενο σήμα ιχνηλατήσεως, έτσι ώστε να μπορεί να γίνει μία σύγκριση μεταξύ της αποκωδικοποιημένης πληροφορίας για τα καλώδια από το σήμα ιχνηλατήσεως και του καλωδίου (11) επί του οποίου λήφθηκε το σήμα ιχνηλατήσεως, ώστε να επιτραπεί ο προσδιορισμός μίας διατερματικής οδεύσεως καλωδίων.

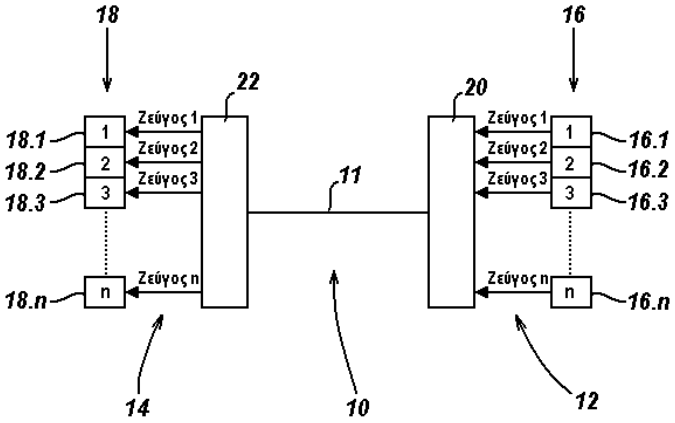

ΑΡΙΘΜΟΣ ΕΥΡ. Δ.Ε. ***(11):3067746***
ΑΡΙΘ. ΕΛΛ. ΚΑΤΑΘΕΣΗΣ *(21):*20080403633
ΗΜΕΡ. ΕΛΛ. ΚΑΤΑΘΕΣΗΣ *(22):*31/12/2008
ΑΡΙΘ./ΗΜΕΡ. ΔΗΜΟΣΙΕΥΣΗΣ
*ΕΥΡΩΠΑΪΚΟΥ ΔΙΠΛΩΜΑΤΟΣ(87):*1208111 - 01/10/2008
ΑΡΙΘ./ΗΜΕΡ. ΔΗΜΟΣΙΕΥΣΗΣ
ΕΥΡΩΠΑΪΚΗΣ ΑΙΤΗΣΗΣ *(86):*00915898.1--25/02/2000
ΔΙΚΑΙΟΥΧΟΣ *(73):*1)The Trustees of Columbia University in the City of New York
Broadway and West 116th Street, New York, NY 10027-6699, ΗΝΩΜΕΝΕΣ ΠΟΛΙΤΕΙΕΣ ΤΗΣ ΑΜΕΡΙΚΗΣ
ΣΥΜΒ. ΠΡΟΤΕΡΑΙΟΤΗΤΕΣ *(30):*257706-25/02/1999-US
ΕΦΕΥΡΕΤΗΣ *(72):*1)VOSSHALL, Leslie, B.
2)AMREIN, Hubert, O.
3)AXEL, Richard
ΕΙΔΙΚΟΣ ΠΛΗΡΕΞΟΥΣΙΟΣ *(74):*ΠΑΠΑΧΑΡΑΛΑΜΠΟΥΣ ΑΙΚΑΤΕΡΙΝΗ
Αναλήψεως 23, 15235 ΒΡΙΛΗΣΙΑ (ΑΤΤΙΚΗΣ)
ΑΝΤΙΚΛΗΤΟΣ *(74):*ΠΑΠΑΧΑΡΑΛΑΜΠΟΥΣ ΠΑΝΑΓΙΩΤΗΣ
Αναλήψεως 23,15235 ΒΡΙΛΗΣΙΑ (ΑΤΤΙΚΗΣ)
ΤΙΤΛΟΣ ΕΦΕΥΡΕΣΗΣ ***(54):ΓΟΝΙΔΙΑ ΠΟΥ ΚΩΔΙΚΟΠΟΙΟΥΝ ΛΗΠΤΕΣ ΟΣΜΙΚΟΥ ΠΑΡΑΓΟΝΤΑ ΕΝΤΟΜΩΝ ΚΑΙ ΧΡΗΣΕΙΣ ΑΥΤΩΝ***

ΠΕΡΙΛΗΨΗ(57)

Αυτή η εφεύρεση παρέχει ένα απομονωμένο μόριο νουκλεϊκού (nucleic) οξέος που κωδικοποιεί ένα λήπτη οσμικού παράγοντα εντόμου. Αυτή η εφεύρεση παρέχει ένα μόριο νουκλεϊκού (nucleic) οξέος με τουλάχιστον 12 νουκλεοτίδια που είναι ικανό να υβριδοποιείται ιδιαίτερα με το μόριο νουκλεϊκού (nucleic) οξέος που κωδικοποιεί ένα λήπτη οσμικού παράγοντα εντόμου. Αυτή η εφεύρεση παρέχει ένα Αυτή η εφεύρεση παρέχει επίσης ένα καθαρισμένο λήπτη οσμικού παράγοντα εντόμου. Αυτή Ρη εφεύρεση παρέχει ένα αντίσωμαικανό να συνδέεται ειδικά με ένα λήπτη οσμικού παράγοντα εντόμου. Αυτή η εφεύρεση παρέχει μία μέθοδο αναγνώρισης μιας ένωσης ικανής να συνδέεται ειδικά με ένα λήπτη οσμικού παράγοντα εντόμου. Αυτή η εφεύρεση παρέχει μία μέθοδο αναγνώρισης μιας ένωσης ικανής να ενεργοποιεί την δραστικότητα ενός λήπτη οσμικού παράγοντα εντόμου.

ΑΡΙΘΜΟΣ ΕΥΡ. Δ.Ε. ***(11):3067747***
ΑΡΙΘ. ΕΛΛ. ΚΑΤΑΘΕΣΗΣ *(21):*20080403634
ΗΜΕΡ. ΕΛΛ. ΚΑΤΑΘΕΣΗΣ *(22):*31/12/2008
ΑΡΙΘ./ΗΜΕΡ. ΔΗΜΟΣΙΕΥΣΗΣ
*ΕΥΡΩΠΑΪΚΟΥ ΔΙΠΛΩΜΑΤΟΣ(87):*1200129 - 15/10/2008
ΑΡΙΘ./ΗΜΕΡ. ΔΗΜΟΣΙΕΥΣΗΣ
ΕΥΡΩΠΑΪΚΗΣ ΑΙΤΗΣΗΣ *(86):*00945340.8--12/07/2000
ΔΙΚΑΙΟΥΧΟΣ *(73):*1)Schering-Plough Ltd.
Topferstrasse 5, 6004 Lucerne, ΕΛΒΕΤΙΑ
ΣΥΜΒ. ΠΡΟΤΕΡΑΙΟΤΗΤΕΣ *(30):*353549-14/07/1999-US
ΕΦΕΥΡΕΤΗΣ *(72):*1)GAO, Rong
2)SHAO, Zezhi, Jesse
3)FAN, Allan, Chor-Lun
4)WITCHEY-LAKSHMANAN, Leonore, Catherine
5)STEWART, Daniel Charles
ΕΙΔΙΚΟΣ ΠΛΗΡΕΞΟΥΣΙΟΣ *(74):*ΜΑΣΟΥΛΑ-ΔΗΜΗΤΡΑΚΟΠΟΥΛΟΥ
ΑΘΗΝΑ
Σίνα 11, 10680 ΑΘΗΝΑ
ΑΝΤΙΚΛΗΤΟΣ *(74):*ΜΑΣΟΥΛΑΣ ΑΘΑΝΑΣΙΟΣ
Σίνα 11,10680 ΑΘΗΝΑ
ΤΙΤΛΟΣ ΕΦΕΥΡΕΣΗΣ ***(54):*****ΜΕΣΟ ΣΥΓΚΑΛΗΨΗΣ ΓΕΥΣΗΣ ΧΟΡΗΓΟΥΜΕΝΩΝ ΑΠΟ ΤΟ ΣΤΟΜΑ ΠΑΡΑΣΚΕΥΑΣΜΑΤΩΝ ΥΓΡΗΣ ΚΙΝΟΛΟΝΗΣ ΜΕ ΧΡΗΣΙΜΟΠΟΙΗΣΗ ΡΗΤΙΝΩΝ ΙΟΝΑΝΤΑΛΛΑΓΗΣ**

ΠΕΡΙΛΗΨΗ(57)

Η παρούσα εφεύρεση αναφέρεται στην παρασκευή χορηγούμενων από το στόμα υγρών παρασκευασμάτων κινολονών ή παραγώγων αυτών με χρησιμοποίηση, ως φορέα, ρητινών ιονανταλλαγής όπως πολυμερές μεθακρυλικού οξέος σταυροειδώς συνδεδεμένο με δ ι β ινυλοβενζόλιο, εξαλείφοντας έτσι την εξαιρετική πικρότητα των κινολονών στην υγρή σύνθεση που χορηγείται από το στόμα.

ΑΡΙΘΜΟΣ ΕΥΡ. Δ.Ε. ***(11):3067748***
ΑΡΙΘ. ΕΛΛ. ΚΑΤΑΘΕΣΗΣ *(21):*20080403635
ΗΜΕΡ. ΕΛΛ. ΚΑΤΑΘΕΣΗΣ *(22):*31/12/2008
ΑΡΙΘ./ΗΜΕΡ. ΔΗΜΟΣΙΕΥΣΗΣ
*ΕΥΡΩΠΑΪΚΟΥ ΔΙΠΛΩΜΑΤΟΣ(87):*1671355 - 15/10/2008
ΑΡΙΘ./ΗΜΕΡ. ΔΗΜΟΣΙΕΥΣΗΣ
ΕΥΡΩΠΑΪΚΗΣ ΑΙΤΗΣΗΣ *(86):*04787015.9--24/09/2004
ΔΙΚΑΙΟΥΧΟΣ *(73):*1)Scheuten Glasgroep
Grocthofstraat 21, 5900 AA Venlo, ΟΛΛΑΝΔΙΑ
ΣΥΜΒ. ΠΡΟΤΕΡΑΙΟΤΗΤΕΣ *(30):*03022098-02/10/2003-EP
ΕΦΕΥΡΕΤΗΣ *(72):*1)GEYER, Volker
2)KAAS, Patrick
ΕΙΔΙΚΟΣ ΠΛΗΡΕΞΟΥΣΙΟΣ *(74):*ΜΑΣΟΥΛΑ-ΔΗΜΗΤΡΑΚΟΠΟΥΛΟΥ
ΑΘΗΝΑ
Σίνα 11, 10680 ΑΘΗΝΑ
ΑΝΤΙΚΛΗΤΟΣ *(74):*ΜΑΣΟΥΛΑΣ ΑΘΑΝΑΣΙΟΣ
Σίνα 11,10680 ΑΘΗΝΑ
ΤΙΤΛΟΣ ΕΦΕΥΡΕΣΗΣ ***(54):*****ΚΥΚΛΩΜΑ ΣΕΙΡΑΣ ΗΛΙΑΚΩΝ ΣΤΟΙΧΕΙΩΝ ΜΕ ΕΝΣΩΜΑΤΩΜΕΝΑ ΗΜΙΑΓΩΓΙΜΑ ΣΩΜΑΤΑ, ΜΕΘΟΔΟΣ ΚΑΤΑΣΚΕΥΗΣ ΚΑΙ ΦΩΤΟΒΟΛΤΑΪΚΑ ΔΟΜΟΣΤΟΙΧΕΙΑ ΜΕ ΣΥΝΔΕΣΗ ΣΕΙΡΑΣ**

ΠΕΡΙΛΗΨΗ(57)

Η εφεύρεση σχετίζεται με μία μέθοδο παραγωγής ενός κυκλώματος σειράς ηλιακών στοιχείων με ενσωματωμένα ημιαγώγιμα σώματα, ενός κυκλώματος σειράς παραγόμενου τοιουτοτρόπως και φωτοβολταϊκών δομοστοιχείων (μοντούλ), που περιλαμβάνουν τουλάχιστον ένα κύκλωμα σειράς. Η εφεύρεση χαρακτηρίζεται από το ότι αγώγιμα σώματα (20) και ημιαγώγιμα σώματα (30) εφαρμόζονται σε μία μονωτική φέρουσα στρώση, σύμφωνα με ένα σχεδιάγραμμα, όπου το σχεδιάγραμμα τούτο παρέχει τουλάχιστον μία διαχωριστική γραμμή (21) αγώγιμων σωμάτων. Οι περιοχές γειτονικά από τα αγώγιμα σώματα εφοδιάζονται με ημιαγώγιμα σώματα (30). Τμήματα των ημιαγώγιμων σωμάτων αφαιρούνται και η φέρουσα στρώση επενδύεται επί της πλευράς με μία στρώση οπίσθιας επαφής (50). Η στρώση οπίσθιας επαφής ενός ημιαγώγιμου σώματος παραμένει τοιουτοτρόπως εκτεθειμένη, για παράδειγμα, και φέρεται σε επαφή με τη στρώση οπίσθιας επαφής (50) του ηλιακού στοιχείου. Η άλλη πλευρά της φέρουσας στρώσεως (10) εφοδιάζεται με μία στρώση πρόσθιας επαφής. Με την εισαγωγή δύο διαχωριστικών στρώσεων κατά μήκος μιας σειράς αγώγιμων σωμάτων, η ροή του ρεύματος από τα ηλιακά στοιχεία η οποία παράγεται με τα ενσωματωμένα ημιαγώγιμα σώματα μπορεί να διατρέχει έτσι ώστε οι περιοχές των στοιχείων μεταξύ των σειρών αγώγιμων σωμάτων να συνδέονται σε σειρά. Τα επιμέρους κυκλώματα σειράς μπορεί να συνδέονται μεταξύ τους σε μορφή πλακιδίων, έτσι ώστε κάθε οπίσθια επαφή να συνδέεται με μία πρόσθια επαφή.

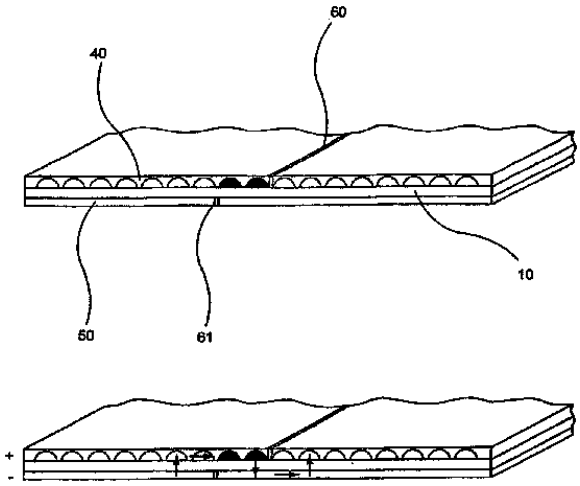

ΑΡΙΘΜΟΣ ΕΥΡ. Δ.Ε. ***(11):3067749***
ΑΡΙΘ. ΕΛΛ. ΚΑΤΑΘΕΣΗΣ *(21):*20080403636
ΗΜΕΡ. ΕΛΛ. ΚΑΤΑΘΕΣΗΣ *(22):*31/12/2008
ΑΡΙΘ./ΗΜΕΡ. ΔΗΜΟΣΙΕΥΣΗΣ
*ΕΥΡΩΠΑΪΚΟΥ ΔΙΠΛΩΜΑΤΟΣ(87):*1881830 - 08/10/2008
ΑΡΙΘ./ΗΜΕΡ. ΔΗΜΟΣΙΕΥΣΗΣ
ΕΥΡΩΠΑΪΚΗΣ ΑΙΤΗΣΗΣ *(86):*06743394.6--02/05/2006
ΔΙΚΑΙΟΥΧΟΣ *(73):*1)N.V. Organon
Kloosterstraat 6, 5349 AB Oss, ΟΛΛΑΝΔΙΑ
ΣΥΜΒ. ΠΡΟΤΕΡΑΙΟΤΗΤΕΣ *(30):*05103735-04/05/2005-EP
ΕΦΕΥΡΕΤΗΣ *(72):*1)GRIMA POVEDA, Pedro Manuel,
2)KARSTENS, Willem, Frederik Johan,
3)TIMMERS, Cornelis Marius
ΕΙΔΙΚΟΣ ΠΛΗΡΕΞΟΥΣΙΟΣ *(74):*ΜΑΣΟΥΛΑ-ΔΗΜΗΤΡΑΚΟΠΟΥΛΟΥ
ΑΘΗΝΑ
Σίνα 11, 10680 ΑΘΗΝΑ
ΑΝΤΙΚΛΗΤΟΣ *(74):*ΜΑΣΟΥΛΑΣ ΑΘΑΝΑΣΙΟΣ
Σίνα 11,10680 ΑΘΗΝΑ
ΤΙΤΛΟΣ ΕΦΕΥΡΕΣΗΣ ***(54):ΠΑΡΑΓΩΓΑ ΤΗΣ 4-ΦΑΙΝΥΛΟ-5-ΟΞΟ-1,4,5,6,7,8-ΕΞΑΫΔΡΟΚΙΝΟΛΙΝΗΣ ΓΙΑ ΤΗ ΘΕΡΑΠΕΙΑ ΤΗΣ ΥΠΟΓΟΝΙΜΟΤΗΤΑΣ***

ΠΕΡΙΛΗΨΗ(57)

Η παρούσα εφεύρεση αναφέρεται σε παράγωγα της 4-φαινυλο-5-οξο-1,4,5,6,7,8-εξαϋδροκινολίνης σύμφωνα με τον Τύπο I. Ο τύπος I ή ένα φαρμακευτικώς αποδεκτό άλας 10 αυτού όπου R1 είναι (1-6C)αλκυλο, (2-6C)αλκενυλο, ή (2-6C)αλκινυλο; R2, R3 είναι ανεξαρτήτως αλογόνο, (1-4C)-αλκυλο, (2-4C)-αλκενυλο, (2-4C)αλκινυλο, (1-4C)αλκοξυ, (3-4C)αλκενυλοξυ ή (3-4C)αλκινυλοξυ; R4 είναι φαινυλο ή (2-5C)-ετεροαρυλο, και τα δύο υποκατεστημένα με R7 και προαιρετικά υποκατεστημένα στον (ετερο)αρωματικό δακτύλιο με ένα ή περισσότερους υποκατάστατες επιλεγμένους από υδρόξυ, αμινο, αλογόνο, νίτρο, τριφθορομεθυλο, κύανο, (1-4C)-αλκυλο, (1-4C)αλκοξυ, (1-4C)αλκυλθειο και (δις)(1-4C)αλκυλαμινο. Η εφεύρεση επίσης αναφέρεται σε φαρμακευτικές συνθέσεις που περιλαμβάνουν τα λεχθέντα παράγωγα όπως επίσης και στη χρήση αυτών των παραγώγων της 4-φαινυλο-5-οξο-1,4,5,6,7,8-εξαϋδροκινολίνης σε θεραπεία, ειδικότερα στην θεραπεία της υπογονιμότητας.

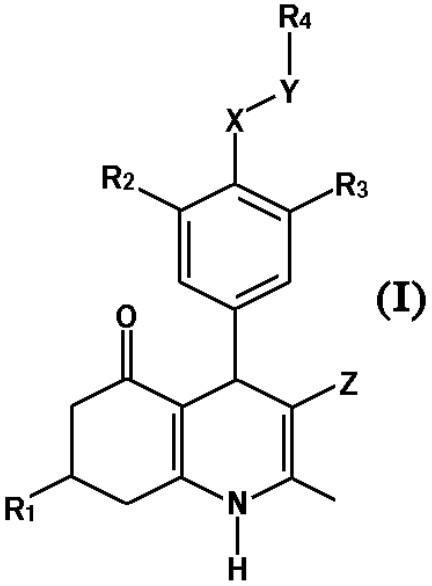

(I)

ΑΡΙΘΜΟΣ ΕΥΡ. Δ.Ε. ***(11):3067750***
ΑΡΙΘ. ΕΛΛ. ΚΑΤΑΘΕΣΗΣ *(21):*20080403637
ΗΜΕΡ. ΕΛΛ. ΚΑΤΑΘΕΣΗΣ *(22):*30/12/2008
ΑΡΙΘ./ΗΜΕΡ. ΔΗΜΟΣΙΕΥΣΗΣ
*ΕΥΡΩΠΑΪΚΟΥ ΔΙΠΛΩΜΑΤΟΣ(87):*1635875 - 08/10/2008
ΑΡΙΘ./ΗΜΕΡ. ΔΗΜΟΣΙΕΥΣΗΣ
ΕΥΡΩΠΑΪΚΗΣ ΑΙΤΗΣΗΣ *(86):*04756068.5--25/06/2004
ΔΙΚΑΙΟΥΧΟΣ *(73):*1)pSivida Inc.
400 Pleasant Street, Watertown, MA 02472,
ΗΝΩΜΕΝΕΣ ΠΟΛΙΤΕΙΕΣ ΤΗΣ ΑΜΕΡΙΚΗΣ
ΣΥΜΒ. ΠΡΟΤΕΡΑΙΟΤΗΤΕΣ *(30):*482677 P-26/06/2003-US
575307 P-28/05/2004-US
ΕΦΕΥΡΕΤΗΣ *(72):*1)ASHTON, Paul
2)CHEN, Jianbing
3)SU, Dongling
ΕΙΔΙΚΟΣ ΠΛΗΡΕΞΟΥΣΙΟΣ *(74):*ΑΘΑΝΑΣΙΑΔΟΥ ΜΑΡΙΑ
Κουμπάρη 2, 10674 ΑΘΗΝΑ
ΑΝΤΙΚΛΗΤΟΣ *(74):*ΠΑΠΑΚΩΝΣΤΑΝΤΙΝΟΥ ΕΛΕΝΗ
Κουμπάρη 2,10674 ΑΘΗΝΑ
ΤΙΤΛΟΣ ΕΦΕΥΡΕΣΗΣ ***(54):ΣΥΣΤΗΜΑ ΑΠΕΛΕΥΘΕΡΩΣΗΣ ΦΑΡΜΑΚΟΥ ΠΟΥ ΠΗΖΕΙ IN-SITU***

ΠΕΡΙΛΗΨΗ(57)

Η εφεύρεση παρέχει υγρές, ελεγχόμενης αποδέσμευσης, συνθέσεις απελευθέρωσης φαρμάκου, που πήζουν κατά την έγχυση εντός του σώματος για να σχηματίσουν in-situ ελεγχόμενης αποδέσμευσης εμφυτεύματα φαρμάκου. Οι συνθέσεις της εφεύρεσης χαρακτηρίζουν έναπολυμερές σχηματισμού πηκτής, που είναι αδιάλυτο σε νερό, διαλύτη πολυαιθυλενο γλυκόλη όπου διαλύεται το πολυμερές και την ουσία φάρμακο που θα απελευθερωθεί.

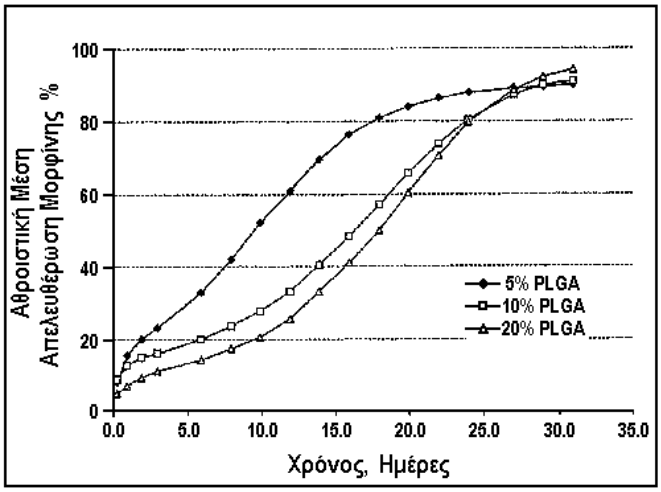

ΑΡΙΘΜΟΣ ΕΥΡ. Δ.Ε. ***(11):3067751***
ΑΡΙΘ. ΕΛΛ. ΚΑΤΑΘΕΣΗΣ *(21):*20080403638
ΗΜΕΡ. ΕΛΛ. ΚΑΤΑΘΕΣΗΣ *(22):*30/12/2008
ΑΡΙΘ./ΗΜΕΡ. ΔΗΜΟΣΙΕΥΣΗΣ
*ΕΥΡΩΠΑΪΚΟΥ ΔΙΠΛΩΜΑΤΟΣ(87):*1373897 - 08/10/2008
ΑΡΙΘ./ΗΜΕΡ. ΔΗΜΟΣΙΕΥΣΗΣ
ΕΥΡΩΠΑΪΚΗΣ ΑΙΤΗΣΗΣ *(86):*02718732.7--27/03/2002
ΔΙΚΑΙΟΥΧΟΣ *(73):*1)CAVIDI AB
UPPSALA SCIENCE PARK,751 83 UPPSALA, ΣΟΥΗΔΙΑ
ΣΥΜΒ. ΠΡΟΤΕΡΑΙΟΤΗΤΕΣ *(30):*0101219-05/04/2001-SE
ΕΦΕΥΡΕΤΗΣ *(72):*1)KALLANDER, Clas
2)GRONOWITZ, Simon
3)GATU, Tommy
ΕΙΔΙΚΟΣ ΠΛΗΡΕΞΟΥΣΙΟΣ *(74):*ΑΘΑΝΑΣΙΑΔΟΥ ΜΑΡΙΑ
Κουμπάρη 2, 10674 ΑΘΗΝΑ
ΑΝΤΙΚΛΗΤΟΣ *(74):*ΠΑΠΑΚΩΝΣΤΑΝΤΙΝΟΥ ΕΛΕΝΗ
Κουμπάρη 2,10674 ΑΘΗΝΑ
ΤΙΤΛΟΣ ΕΦΕΥΡΕΣΗΣ ***(54):*****ΑΝΑΚΤΗΣΗ ΤΗΣ ΕΝΖΥΜΙΚΗΣ ΔΡΑΣΤΙΚΟΤΗΤΑΣ ΑΠΟ ΠΕΡΙΒΕΒΛΗΜΕΝΟΥΣ ΙΟΥΣ**

ΠΕΡΙΛΗΨΗ(57)

Περιγράφεται μια μέθοδος ανάκτησης μιας ενζυμικής δραστικότητας, όπως είναι η δραστικότητα της αντίστροφης μεταγραφάσης (RT), από τους περιβεβλημένους ιούς, όπως ο HTV, σε ένα βιολογικό δείγμα που περιέχει μη-προστατευμένα ένζυμα. Μια ουσία τροποποίησης κυστεΐνης χρησιμοποιείται για να καταστρέψει την δραστικότητα των μη-προστατευμένων ενζύμων, ακολουθούμενη από την απομάκρυνση των σωματιδίων των περιβεβλημένων ιών ή την αδρανοποίηση της ουσίας τροποποίησης της κυστεΐνης με μια χημική ουσία. Κατόπιν το περίβλημα του ιού υποβάλλεται σε λύση και τα απελευθερωμένα ένζυμα ανακτώνται. Αποκαλύπτονται επίσης εμπορικές συσκευασίες που περιέχουν γραπτές ή/και φορέα δεδομένων οδηγίες και μερικές χημικές ουσίες για την εκτέλεση των εργαστηριακών βαθμίδων για την ανάκτηση μιας ενζυμικής δραστικότητας από τους περιβεβλημένους ιούς.

ΑΡΙΘΜΟΣ ΕΥΡ. Δ.Ε. ***(11):3067752***
ΑΡΙΘ. ΕΛΛ. ΚΑΤΑΘΕΣΗΣ *(21):*20080403639
ΗΜΕΡ. ΕΛΛ. ΚΑΤΑΘΕΣΗΣ *(22):*30/12/2008
ΑΡΙΘ./ΗΜΕΡ. ΔΗΜΟΣΙΕΥΣΗΣ
*ΕΥΡΩΠΑΪΚΟΥ ΔΙΠΛΩΜΑΤΟΣ(87):*1812417 - 29/10/2008
ΑΡΙΘ./ΗΜΕΡ. ΔΗΜΟΣΙΕΥΣΗΣ
ΕΥΡΩΠΑΪΚΗΣ ΑΙΤΗΣΗΣ *(86):*05824228.0--17/11/2005
ΔΙΚΑΙΟΥΧΟΣ *(73):*1)Janssen Pharmaceutica NV
Turnhoutseweg 30, 2340 Beerse, ΒΕΛΓΙΟ
ΣΥΜΒ. ΠΡΟΤΕΡΑΙΟΤΗΤΕΣ *(30):*628987 P-18/11/2004-US
ΕΦΕΥΡΕΤΗΣ *(72):*1)JAIN, Nareshkumar F.
2)XU, Jiayi
3)SUI, Zhihua
ΕΙΔΙΚΟΣ ΠΛΗΡΕΞΟΥΣΙΟΣ *(74):*ΡΟΥΣΣΟΥ ΑΝΝΑ
Κουμπάρη 2, 10674 ΑΘΗΝΑ
ΑΝΤΙΚΛΗΤΟΣ *(74):*ΠΑΠΑΚΩΝΣΤΑΝΤΙΝΟΥ ΕΛΕΝΗ
Κουμπάρη 2,10674 ΑΘΗΝΑ
ΤΙΤΛΟΣ ΕΦΕΥΡΕΣΗΣ ***(54):*****ΝΕΑ ΠΑΡΑΓΩΓΑ 2Η-ΧΡΩΜΕΝΙΟΥ ΩΣ ΕΠΙΛΕΚΤΙΚΟΙ ΔΙΑΜΟΡΦΩΤΕΣ ΥΠΟΔΟΧΕΑ ΟΙΣΤΡΟΓΟΝΟΥ**

ΠΕΡΙΛΗΨΗ(57)

Η παρούσα εφεύρεση απευθύνεται σε νέα παράγωγα 2Η-χρωμενίου, τις φαρμακευτικές συνθέσεις που τα περιέχουν, τη χρήση τους στην θεραπεία των διαταραχών που μεσολαβούνται από έναν ή περισσότερους υποδοχείς οιστρογόνου και τις διεργασίες για την παρασκευή τους.

ΑΡΙΘΜΟΣ ΕΥΡ. Δ.Ε. ***(11):3067753***
ΑΡΙΘ. ΕΛΛ. ΚΑΤΑΘΕΣΗΣ *(21):*20080403640
ΗΜΕΡ. ΕΛΛ. ΚΑΤΑΘΕΣΗΣ *(22):*30/12/2008
ΑΡΙΘ./ΗΜΕΡ. ΔΗΜΟΣΙΕΥΣΗΣ
*ΕΥΡΩΠΑΪΚΟΥ ΔΙΠΛΩΜΑΤΟΣ(87):*1742480 - 29/10/2008
ΑΡΙΘ./ΗΜΕΡ. ΔΗΜΟΣΙΕΥΣΗΣ
ΕΥΡΩΠΑΪΚΗΣ ΑΙΤΗΣΗΣ *(86):*06122290.7--07/07/2003
ΔΙΚΑΙΟΥΧΟΣ *(73):*1)MATSUSHITA ELECTRIC INDUSTRIAL CO., LTD.
1006, Oaza Kadoma, Kadoma-shi, Osaka 571-8501, ΙΑΠΩΝΙΑ
ΣΥΜΒ. ΠΡΟΤΕΡΑΙΟΤΗΤΕΣ *(30):*2002202781-11/07/2002-JP
2002207681-17/07/2002-JP
2003006198-14/01/2003-JP
ΕΦΕΥΡΕΤΗΣ *(72):*1)Lim, Chong Soon
2)Foo, Teck Wee
3)Shen, Sheng Mei
4)Kadono, Shinya
5)Kondo, Satoshi
6)Hagai, Makoto
7)Abe, Kiyofumi
ΕΙΔΙΚΟΣ ΠΛΗΡΕΞΟΥΣΙΟΣ *(74):*ΡΟΥΣΣΟΥ ΑΝΝΑ
Κουμπάρη 2, 10674 ΑΘΗΝΑ
ΑΝΤΙΚΛΗΤΟΣ *(74):*ΠΑΠΑΚΩΝΣΤΑΝΤΙΝΟΥ ΕΛΕΝΗ
Κουμπάρη 2,10674 ΑΘΗΝΑ
ΤΙΤΛΟΣ ΕΦΕΥΡΕΣΗΣ ***(54):ΜΕΘΟΔΟΣ ΔΙΑΧΕΙΡΙΣΗΣ ΠΛΑΣΜΑΤΙΚΗΣ ΜΝΗΜΗΣ ΠΑΡΟΥΣΙΑΣΗΣ ΓΙΑ Η.264 ΑΠΟΚΩΔΙΚΟΠΟΙΗΣΗ ΕΙΔΩΛΩΝ***

ΠΕΡΙΛΗΨΗ(57)

Μια μέθοδος διαχείρισης μνήμης για να κάνει μιαν περιοχή μιας προσωρινής μνήμης στην οποία αποθηκεύεται μια εικόνα αναφοράς, επαναχρησιμοποιήσιμη για μιαν άλλη αποκωδικοποιημένη εικόνα, η μέθοδος συνιστάμενη από τα βήματα: της σήμανσης στην εικόνα αναφοράς της πρώτης πληροφορίας επιδεικνύουσα ότι η εικόνα αναφοράς δεν επέχει πλέον θέση αναφοράς της σήμανσης στην εικόνα αναφοράς της δεύτερης πληροφορίας επιδεικνύουσα ότι η εικόνα αναφοράς είναι ήδη εξαγμένη για παρουσίαση και της εξάλειψης μιας περιοχής της προσωρινής μνήμης για να τη κάνει επαναχρησιμοποιήσιμη, βάσει της πρώτης και της δεύτερης πληροφορίας.

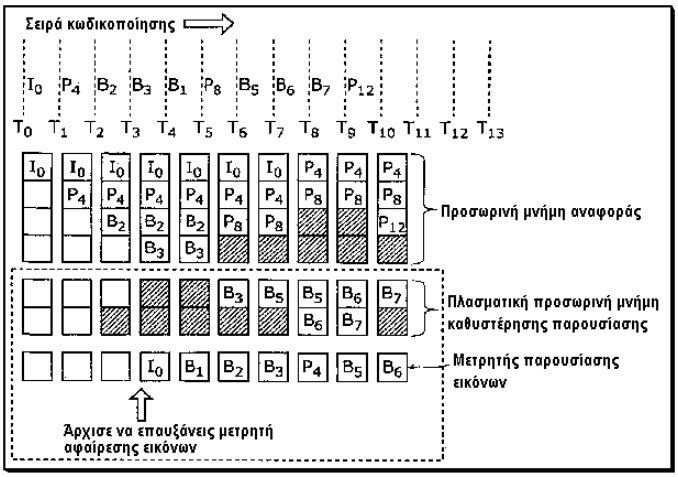

ΑΡΙΘΜΟΣ ΕΥΡ. Δ.Ε. ***(11):3067754***
ΑΡΙΘ. ΕΛΛ. ΚΑΤΑΘΕΣΗΣ *(21):*20080403641
ΗΜΕΡ. ΕΛΛ. ΚΑΤΑΘΕΣΗΣ *(22):*30/12/2008
ΑΡΙΘ./ΗΜΕΡ. ΔΗΜΟΣΙΕΥΣΗΣ
*ΕΥΡΩΠΑΪΚΟΥ ΔΙΠΛΩΜΑΤΟΣ(87):*1718745 - 19/11/2008
ΑΡΙΘ./ΗΜΕΡ. ΔΗΜΟΣΙΕΥΣΗΣ
ΕΥΡΩΠΑΪΚΗΣ ΑΙΤΗΣΗΣ *(86):*05715582.2--26/02/2005
ΔΙΚΑΙΟΥΧΟΣ *(73):*1)Mixis France S.A.
166 Boulevard du Montparnasse, 75014 Paris, ΓΑΛΛΙΑ
ΣΥΜΒ. ΠΡΟΤΕΡΑΙΟΤΗΤΕΣ *(30):*04360018-26/02/2004-EP
ΕΦΕΥΡΕΤΗΣ *(72):*1)RODRIGUEZ-GOMEZ, Ana
2)GALIC, Tatjana
3)PETIT, Marie-Agnes
4)MATIC, Ivan
5)RADMAN, Miroslav
ΕΙΔΙΚΟΣ ΠΛΗΡΕΞΟΥΣΙΟΣ *(74):*ΡΟΥΣΣΟΥ ΑΝΝΑ
Κουμπάρη 2, 10674 ΑΘΗΝΑ
ΑΝΤΙΚΛΗΤΟΣ *(74):*ΠΑΠΑΚΩΝΣΤΑΝΤΙΝΟΥ ΕΛΕΝΗ
Κουμπάρη 2,10674 ΑΘΗΝΑ
ΤΙΤΛΟΣ ΕΦΕΥΡΕΣΗΣ ***(54):ΠΑΡΑΓΩΓΗ ΑΝΑΣΥΝΔΥΑΣΜΕΝΩΝ ΓΟΝΙΔΙΩΝ ΣΕ ΠΡΟΚΑΡΥΩΤΙΚΑ ΚΥΤΤΑΡΑ ΧΡΗΣΙΜΟΠΟΙΩΝΤΑΣ ΔΥΟ ΕΞΩΧΡΩΜΟΣΩΜΙΚΑ ΣΤΟΙΧΕΙΑ***

ΠΕΡΙΛΗΨΗ(57)

Η παρούσα εφεύρεση σχετίζεται γενικά με μεθόδους παραγωγής και ανίχνευσης ανασυνδυασμένων αλληλουχιών DNA σε προκαρυωτικά κύτταρα, ιδίως βακτήρια, χρησιμοποιώντας δύο διαφορετικά εξωχρωμοσωμικά στοιχεία και εξωχρωμοσωμικά στοιχεία, ιδίως πλασμίδια που μπορούν να χρησιμοποιηθούν για εκτέλεση των μεθόδων της εφεύρεσης. Αλληλουχίες DNA σχετικές με αυτές τις μεθόδους περιλαμβάνουν αλληλουχίες που κωδικοποιούν πρωτεΐνες και μη κωδικεύουσες αλληλουχίες.

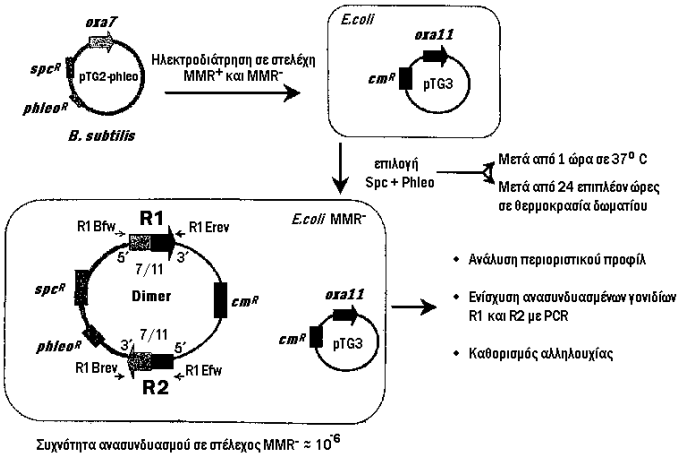

ΑΡΙΘΜΟΣ ΕΥΡ. Δ.Ε. ***(11):3067755***
ΑΡΙΘ. ΕΛΛ. ΚΑΤΑΘΕΣΗΣ *(21):*20080403642
ΗΜΕΡ. ΕΛΛ. ΚΑΤΑΘΕΣΗΣ *(22):*30/12/2008
ΑΡΙΘ./ΗΜΕΡ. ΔΗΜΟΣΙΕΥΣΗΣ
*ΕΥΡΩΠΑΪΚΟΥ ΔΙΠΛΩΜΑΤΟΣ(87):*1891038 - 29/10/2008
ΑΡΙΘ./ΗΜΕΡ. ΔΗΜΟΣΙΕΥΣΗΣ
ΕΥΡΩΠΑΪΚΗΣ ΑΙΤΗΣΗΣ *(86):*06759481.2--10/05/2006
ΔΙΚΑΙΟΥΧΟΣ *(73):*1)ELI LILLY AND COMPANY
Lilly Corporate Center, Indianapolis IN 46285, ΗΝΩΜΕΝΕΣ ΠΟΛΙΤΕΙΕΣ ΤΗΣ ΑΜΕΡΙΚΗΣ
ΣΥΜΒ. ΠΡΟΤΕΡΑΙΟΤΗΤΕΣ *(30):*680911 P-13/05/2005-US
ΕΦΕΥΡΕΤΗΣ *(72):*1)GAVARDINAS, Konstantinos
2)JADHAV, Prabhakar, Kondaji
3)STACK, Douglas, Richard
4)CLEMENS, Ian Roger
ΕΙΔΙΚΟΣ ΠΛΗΡΕΞΟΥΣΙΟΣ *(74):*ΡΟΥΣΣΟΥ ΑΝΝΑ
Κουμπάρη 2, 10674 ΑΘΗΝΑ
ΑΝΤΙΚΛΗΤΟΣ *(74):*ΠΑΠΑΚΩΝΣΤΑΝΤΙΝΟΥ ΕΛΕΝΗ
Κουμπάρη 2,10674 ΑΘΗΝΑ
ΤΙΤΛΟΣ ΕΦΕΥΡΕΣΗΣ ***(54):*ΥΠΟΚΑΤΕΣΤΗΜΕΝΕΣ Ν-ΑΡΥΛΟΠΥΡΡΟΛΙΔΙΝΕΣ ΩΣ ΕΠΙΛΕΚΤΙΚΟΙ ΔΙΑΜΟΡΦΩΤΕΣ ΥΠΟΔΟΧΕΑ ΑΝΔΡΟΓΟΝΩΝ**

ΠΕΡΙΛΗΨΗ(57)

Η παρούσα εφεύρεση παρέχει μια ένωση του τύπου: Τύπος I ή ένα φαρμακευτικά αποδεκτό άλας της φαρμακευτικές συνθέσεις που περιλαμβάνουν μία αποτελεσματική ποσότητα μιας ένωσης του τύπου I σε συνδυασμό με ένα κατάλληλο φορέα, αραιωτικό, ή έκδοχο και μεθόδους για την θεραπευτική αντιμετώπιση των φυσιολογικών διαταραχών, ιδιαίτερα της αδυναμίας, της οστεοπόρωσης, της οστεοπενίας, και της αρσενικής και της θηλυκής σεξουαλικής δυσλειτουργίας που περιλαμβάνουν την χορήγηση σε έναν ασθενή σε ανάγκη τησμιας αποτελεσματικής ποσότητας μιας ένωσης του τύπου I.

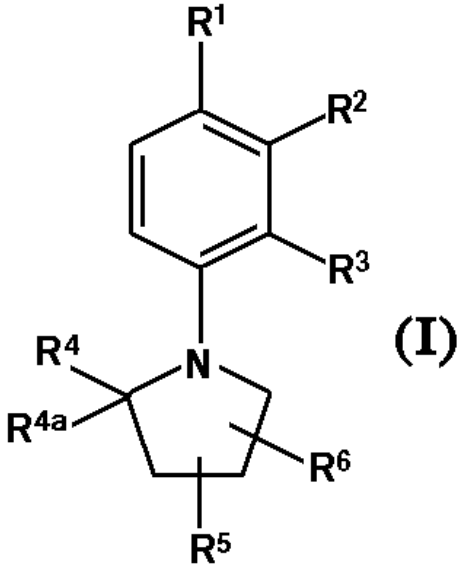

ΑΡΙΘΜΟΣ ΕΥΡ. Δ.Ε. ***(11):3067756***
ΑΡΙΘ. ΕΛΛ. ΚΑΤΑΘΕΣΗΣ *(21):*20080403643
ΗΜΕΡ. ΕΛΛ. ΚΑΤΑΘΕΣΗΣ *(22):*30/12/2008
ΑΡΙΘ./ΗΜΕΡ. ΔΗΜΟΣΙΕΥΣΗΣ
*ΕΥΡΩΠΑΪΚΟΥ ΔΙΠΛΩΜΑΤΟΣ(87):*1311679 - 22/10/2008
ΑΡΙΘ./ΗΜΕΡ. ΔΗΜΟΣΙΕΥΣΗΣ
ΕΥΡΩΠΑΪΚΗΣ ΑΙΤΗΣΗΣ *(86):*01946010.4--30/05/2001
ΔΙΚΑΙΟΥΧΟΣ *(73):*1)Genentech, Inc.
1 DNA Way, South San Francisco CA 94080-4990, ΗΝΩΜΕΝΕΣ ΠΟΛΙΤΕΙΕΣ ΤΗΣ ΑΜΕΡΙΚΗΣ
ΣΥΜΒ. ΠΡΟΤΕΡΑΙΟΤΗΤΕΣ *(30):*PCT/US00/23328-24/08/2000-WO
ΕΦΕΥΡΕΤΗΣ *(72):*1)AGGARWAL, Sudeepta
2)FOSTER, Jessica, S.
3)GODDARD, Audrey
4)GURNEY, Austin, L.
5)MARUOKA, Ellen, M.
6)WOOD, William, I.
7)XIE, Ming-Hong
ΕΙΔΙΚΟΣ ΠΛΗΡΕΞΟΥΣΙΟΣ *(74):*ΡΟΥΣΣΟΥ ΑΝΝΑ
Κουμπάρη 2, 10674 ΑΘΗΝΑ
ΑΝΤΙΚΛΗΤΟΣ *(74):*ΠΑΠΑΚΩΝΣΤΑΝΤΙΝΟΥ ΕΛΕΝΗ
Κουμπάρη 2,10674 ΑΘΗΝΑ
ΤΙΤΛΟΣ ΕΦΕΥΡΕΣΗΣ ***(54):*ΜΕΘΟΔΟΣ ΑΝΑΣΡΟΛΗΣ IL-22-ΕΠΑΓΟΜΕΝΗΣ PAP1**

ΠΕΡΙΛΗΨΗ(57)

Η παρούσα εφεύρεση αφορά πολυπεπτίδια ιντερλευκίνης-22 και μόρια νουκλεϊκών οξέων που κωδικοποιούν αυτά τα πολυπεπτίδια. Παρέχονται επίσης εδώ φορείς και κύτταρα-ξενιστές που περιλαμβάνουν αυτές τις αλληλουχίες νουκλεϊκών οξέων, μόρια χιμαιρικών πολυπεπτιδίων που περιλαμβάνουν τα πολυπεπτίδια της παρούσας εφεύρεσης συντηγμένα με αλληλουχίες ετερόλογων πολυπεπτιδίων, αντισώματα που δεσμεύονται με τα πολυπεπτίδια της παρούσας εφεύρεσης και μέθοδοι παραγωγής των πολυπεπτιδίων της παρούσας εφεύρεσης.

ΑΡΙΘΜΟΣ ΕΥΡ. Δ.Ε. ***(11):3067757***
ΑΡΙΘ. ΕΛΛ. ΚΑΤΑΘΕΣΗΣ *(21):*20080403644
ΗΜΕΡ. ΕΛΛ. ΚΑΤΑΘΕΣΗΣ *(22):*30/12/2008
ΑΡΙΘ./ΗΜΕΡ. ΔΗΜΟΣΙΕΥΣΗΣ
*ΕΥΡΩΠΑΪΚΟΥ ΔΙΠΛΩΜΑΤΟΣ(87):*1695667 - 15/10/2008
ΑΡΙΘ./ΗΜΕΡ. ΔΗΜΟΣΙΕΥΣΗΣ
ΕΥΡΩΠΑΪΚΗΣ ΑΙΤΗΣΗΣ *(86):*06008511.5--06/11/1992
ΔΙΚΑΙΟΥΧΟΣ *(73):*1)KENSEY NASH CORPORATION
Marsh Creek Corporate Center 55 East Uwchlan Avenue Suite 204, Exton, PA 19341, ΗΝΩΜΕΝΕΣ ΠΟΛΙΤΕΙΕΣ ΤΗΣ ΑΜΕΡΙΚΗΣ
ΣΥΜΒ. ΠΡΟΤΕΡΑΙΟΤΗΤΕΣ *(30):*789704-08/11/1991-US
846322-05/03/1992-US
ΕΦΕΥΡΕΤΗΣ *(72):*1)Kensey, Kenneth
2)Nash, John
3)Evans, Douglas
ΕΙΔΙΚΟΣ ΠΛΗΡΕΞΟΥΣΙΟΣ *(74):*ΑΘΑΝΑΣΙΑΔΟΥ ΜΑΡΙΑ
Κουμπάρη 2, 10674 ΑΘΗΝΑ
ΑΝΤΙΚΛΗΤΟΣ *(74):*ΠΑΠΑΚΩΝΣΤΑΝΤΙΝΟΥ ΕΛΕΝΗ
Κουμπάρη 2,10674 ΑΘΗΝΑ
ΤΙΤΛΟΣ ΕΦΕΥΡΕΣΗΣ ***(54):ΣΥΣΤΗΜΑ ΑΙΜΟΣΤΑΤΙΚΟΥ ΚΛΕΙΣΙΜΑΤΟΣ ΠΑΡΑΚΕΝΤΗΣΕΩΣ***

ΠΕΡΙΛΗΨΗ(57)

Η εφεύρεση παρέχει ένα βελτιωμένο σύστημα κλεισίματος για τη σφράγιση μίας διαδερμικής παρακεντήσεως στο τοίχωμα ενός αιμοφόρου αγγείου ή αυλού και ένα βελτιωμένο μέσον εντοπισμού αιμοφόρου αγγείου ή αυλού. Το σύστημα κλεισίματος, κατά συνέπεια, προορίζεται για τη σφράγιση μίας διαδερμικής παρακεντήσεως (24) στο τοίχωμα ενός αιμοφόρου αγγείου ή αυλού (26) ενός ζώντος όντος, η οποία παρακέντηση (24) περιλαμβάνει ένα άνοιγμα στο τοίχωμα του αιμοφόρου αγγείου ή αυλού (26) και μία οδό (24Α) που γειτνιάζει με το άνοιγμα και εκτείνεται διαμέσου του ιστού που υπέρκειται του αγγείου ή αυλού (26) όπου το εν λόγω σύστημα περιλαμβάνει μία διάταξη κλεισίματος (22), η οποία εν λόγω διάταξη κλεισίματος (22) έχει διευθετηθεί για τοποθέτηση μέσα σε ένα τμήμα της παρακεντήσεως σε μία επιθυμητή θέση ως προς αυτήν προκειμένου να επιτρέπει την αποτελεσματική σφράγιση της παρακεντήσεως από την εν λόγω διάταξη κλεισίματος (22), χαρακτηριζόμενο από μέσα εντοπισμού αγγείου ή αυλού (200, 300, 400), τα οποία εν λόγω μέσα εντοπισμού αγγείου ή αυλού (200, 300, 400) έχουν διευθετηθεί για εισαγωγή εντός της παρακεντήσεως (24) για εντοπισμό του τοιχώματος του αιμοφόρου αγγείου ή αυλού (26), όπου τα εν λόγω μέσα εντοπισμού αγγείου ή αυλού (200, 300, 400) περιλαμβάνουν μέσα (204, 304, 404) για έκταση μέσα στην οδό παρακεντήσεως προς μία θέση κατόπιν της οποίας το υγρό μέσα στο αγγείο ή τον αυλό (26) επιτρέπεται να ρεύσει από το εσωτερικό του αγγείου ή αυλού (26) προς το εσωτερικό των μέσων εντοπισμού αγγείου ή αυλού (200, 300, 400) για την ανίχνευσή του.

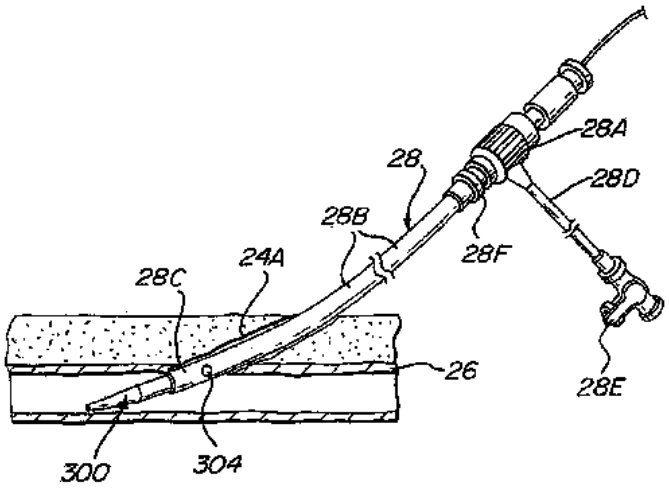

ΑΡΙΘΜΟΣ ΕΥΡ. Δ.Ε. ***(11):3067758***
ΑΡΙΘ. ΕΛΛ. ΚΑΤΑΘΕΣΗΣ *(21):*20080403645
ΗΜΕΡ. ΕΛΛ. ΚΑΤΑΘΕΣΗΣ *(22):*30/12/2008
ΑΡΙΘ./ΗΜΕΡ. ΔΗΜΟΣΙΕΥΣΗΣ
*ΕΥΡΩΠΑΪΚΟΥ ΔΙΠΛΩΜΑΤΟΣ(87):*1752598 - 15/10/2008
ΑΡΙΘ./ΗΜΕΡ. ΔΗΜΟΣΙΕΥΣΗΣ
ΕΥΡΩΠΑΪΚΗΣ ΑΙΤΗΣΗΣ *(86):*05425587.2--09/08/2005
ΔΙΚΑΙΟΥΧΟΣ *(73):*1)Mondo S.p.A.
Piazzale Edmondo Stroppiana 1, 12051 Alba Frazione Gallo (CN), ΙΤΑΛΙΑ
ΣΥΜΒ. ΠΡΟΤΕΡΑΙΟΤΗΤΕΣ *(30):*
ΕΦΕΥΡΕΤΗΣ *(72):*1)Stroppiana, Fernando
ΕΙΔΙΚΟΣ ΠΛΗΡΕΞΟΥΣΙΟΣ *(74):*ΑΘΑΝΑΣΙΑΔΟΥ ΜΑΡΙΑ
Κουμπάρη 2, 10674 ΑΘΗΝΑ
ΑΝΤΙΚΛΗΤΟΣ *(74):*ΠΑΠΑΚΩΝΣΤΑΝΤΙΝΟΥ ΕΛΕΝΗ
Κουμπάρη 2,10674 ΑΘΗΝΑ
ΤΙΤΛΟΣ ΕΦΕΥΡΕΣΗΣ ***(54):ΕΝΑ ΕΛΑΣΜΑΤΟΕΙΔΕΣ ΥΛΙΚΟ ΕΠΙΚΑΛΥΨΗΣ***

ΠΕΡΙΛΗΨΗ(57)

Ένα υλικό επικάλυψης, όπως ένα δάπεδο, περιλαμβάνει ένα στρώμα (3) από ελαστικό υλικό (3), παραδείγματος χάριν από υλικό με βάση το ελαστικό, και μια επίπεδη δικτυωτή μεταλλική δομή (2), που για παράδειγμα κατασκευάζεται από αλουμίνιο, και που συνδέεται με το στρώμα του ελαστικού υλικού (3). Η μεταλλική δικτυωτή δομή (2) τουλάχιστον μερικώς προβάλλει στην επιφάνεια του στρώματος του δικτυωτού υλικού (3). Παρεχόμενο στην πλευρά του στρώματος του δικτυωτού υλικού (3) απέναντι ως προς την επίπεδημεταλλική δομή (2) βρίσκεται ένα στρώμα εξισορρόπισης (5), παραδείγματος χάριν υπό την μορφή δικτύου ινών, όπως οι ίνες γυαλιού. Κατά προτίμηση, το στρώμα εξισορρόπισης (5) συνδέεται με ένα εξωτερικό στρώμα από υλικό γεωύφανσης ή/και υλικό της μορφής πιλήματος (6).

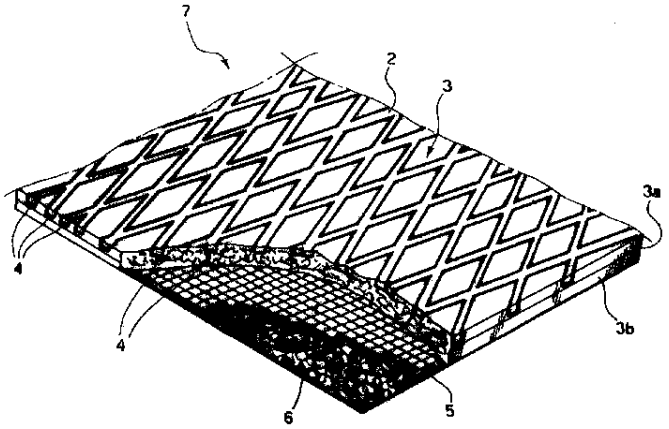

ΑΡΙΘΜΟΣ ΕΥΡ. Δ.Ε. ***(11):3067759***
ΑΡΙΘ. ΕΛΛ. ΚΑΤΑΘΕΣΗΣ *(21):*20080403646
ΗΜΕΡ. ΕΛΛ. ΚΑΤΑΘΕΣΗΣ *(22):*30/12/2008
ΑΡΙΘ./ΗΜΕΡ. ΔΗΜΟΣΙΕΥΣΗΣ
*ΕΥΡΩΠΑΪΚΟΥ ΔΙΠΛΩΜΑΤΟΣ(87):*1753265 - 08/10/2008
ΑΡΙΘ./ΗΜΕΡ. ΔΗΜΟΣΙΕΥΣΗΣ
ΕΥΡΩΠΑΪΚΗΣ ΑΙΤΗΣΗΣ *(86):*05254940.9--08/08/2005
ΔΙΚΑΙΟΥΧΟΣ *(73):*1)Falmer Investments Limited
3rd floor, Omar Hodge Building, Wickhams Cay I, P.O. Box 362, Road Town, Tortola, ΠΑΡΘΕΝΟΙ ΝΗΣΟΙ ΤΗΣ ΜΕΓΑΛΗΣ ΒΡΕΤΑΝΙΑΣ
ΣΥΜΒ. ΠΡΟΤΕΡΑΙΟΤΗΤΕΣ *(30):*
ΕΦΕΥΡΕΤΗΣ *(72):*1)Tsui, William Tak Ming, Dr
2)Ip, Ralph Wai Lam, Dr
ΕΙΔΙΚΟΣ ΠΛΗΡΕΞΟΥΣΙΟΣ *(74):*ΑΘΑΝΑΣΙΑΔΟΥ ΜΑΡΙΑ
Κουμπάρη 2, 10674 ΑΘΗΝΑ
ΑΝΤΙΚΛΗΤΟΣ *(74):*ΠΑΠΑΚΩΝΣΤΑΝΤΙΝΟΥ ΕΛΕΝΗ
Κουμπάρη 2,10674 ΑΘΗΝΑ
ΤΙΤΛΟΣ ΕΦΕΥΡΕΣΗΣ ***(54):*****ΜΗΧΑΝΗ ΣΤΕΓΝΩΜΑΤΟΣ ΚΛΩΣΤΟΫ-ΦΑΝΤΟΥΡΓΙΚΩΝ ΠΡΟΪΟΝΤΩΝ ΜΕΣΩ ΡΑΔΙΟΣΥΧΝΟΤΗΤΩΝ**

ΠΕΡΙΛΗΨΗ(57)

Μια μηχανή στεγνώματος κλωστοϋφαντουργικών προϊόντων (40) αποτελείται από μιαν δεξαμενή (41) για τη λήψη κλωστοϋφαντουργικών (P) με ένα στροφείο (48) έσωθεν της δεξαμενής για τη στήριξη των κλωστοϋφαντουργικών, και μιαν γεννήτρια ραδιοηλεκτρικής ενέργειας στερεάς κατάστασης (10). Η γεννήτρια είναι συνδεδεμένη στο στροφείο και η δεξαμενή είναι γειωμένη στο έδαφος έτσι ώστε όταν η γεννήτρια λειτουργεί παράγεται ένα παλλόμενο ηλεκτρικό πεδίο μεταξύ του στροφείου και της δεξαμενής, και συνεπώς εφαρμόζεται στα κλωστοϋφαντουργικά επί του στροφείου. Το ηλεκτρικό πεδίο θερμαίνει τα μόρια ύδατος στα κλωστοϋφαντουργικά δια μοριακής δόνησης έτσι ώστε γίνεται ατμοποίηση, και ο υδρατμός απομακρύνεται από τη δεξαμενή δι ενός εξαεριστήρα. Η μηχανή δύναται να χρησιμοποιηθεί επίσης και για τη βαφή των κλωστοϋφαντουργικών πριν το στέγνωμα, τοιουτοτρόπως παρέχουσα μιαν ενιαία μηχανή βαφής/στεγνώματος.

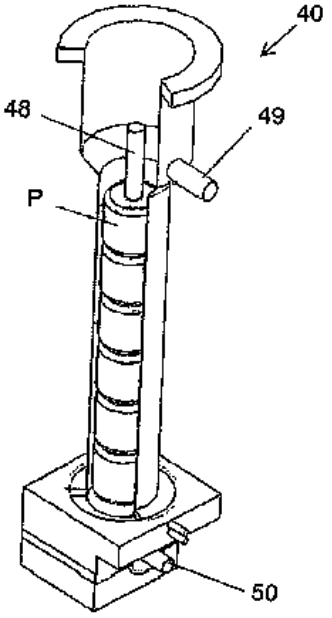

ΑΡΙΘΜΟΣ ΕΥΡ. Δ.Ε. ***(11):3067760***
ΑΡΙΘ. ΕΛΛ. ΚΑΤΑΘΕΣΗΣ *(21):*20080403647
ΗΜΕΡ. ΕΛΛ. ΚΑΤΑΘΕΣΗΣ *(22):*30/12/2008
ΑΡΙΘ./ΗΜΕΡ. ΔΗΜΟΣΙΕΥΣΗΣ
*ΕΥΡΩΠΑΪΚΟΥ ΔΙΠΛΩΜΑΤΟΣ(87):*1621604 - 01/10/2008
ΑΡΙΘ./ΗΜΕΡ. ΔΗΜΟΣΙΕΥΣΗΣ
ΕΥΡΩΠΑΪΚΗΣ ΑΙΤΗΣΗΣ *(86):*05425530.2--22/07/2005
ΔΙΚΑΙΟΥΧΟΣ *(73):*1)Orlandi S.p.A.
Via Visconti di Modrone, 18, 20122 Milano, ΙΤΑΛΙΑ
ΣΥΜΒ. ΠΡΟΤΕΡΑΙΟΤΗΤΕΣ *(30):*PCT/IT2004/0004-29/07/2004-WO
ΕΦΕΥΡΕΤΗΣ *(72):*1)Orlandi, Vittorio
ΕΙΔΙΚΟΣ ΠΛΗΡΕΞΟΥΣΙΟΣ *(74):*ΑΘΑΝΑΣΙΑΔΟΥ ΜΑΡΙΑ
Κουμπάρη 2, 10674 ΑΘΗΝΑ
ΑΝΤΙΚΛΗΤΟΣ *(74):*ΠΑΠΑΚΩΝΣΤΑΝΤΙΝΟΥ ΕΛΕΝΗ
Κουμπάρη 2,10674 ΑΘΗΝΑ
ΤΙΤΛΟΣ ΕΦΕΥΡΕΣΗΣ ***(54):*****ΚΑΘΑΡΙΣΤΙΚΟ ΥΛΙΚΟ ΧΡΩΜΑΤΟΣ**

ΠΕΡΙΛΗΨΗ(57)

Η παρούσα εφεύρεση αναφέρεται σε ένα καθαριστικό υλικό χρώματος για το χρώμα που απελευθερώνεται από την πλύση στο νερό πλυσίματος το οποίο περιλαμβάνει ένα υπόστρωμα σε φυσικό ή/και συνθετικό ύφασμα, μη υφαντό φυσικό ή/και συνθετικό ύφασμα, και χαρτί, και ένα πρόσθετο το οποίο περιλαμβάνει κατιονικά ετεροκυκλικά πολυμερή, πρωτεΐνες, χιτίνη, χιτοζάνη, πολυβινυλαμίνη (PVA), πολαιθυλενιμίνη (PEI), ακρυλικά πολυμερή, βινυλικά πολυμερή, πολυαμίνη-N-οξείδιο και τις αναμείξεις τους. Η εφεύρεση αναφέρεται επίσης σε μία διεργασία για την απόκτηση του εν λόγω υλικού.

ΑΡΙΘΜΟΣ ΕΥΡ. Δ.Ε. ***(11):3067761***
ΑΡΙΘ. ΕΛΛ. ΚΑΤΑΘΕΣΗΣ *(21):*20080403648
ΗΜΕΡ. ΕΛΛ. ΚΑΤΑΘΕΣΗΣ *(22):*30/12/2008
ΑΡΙΘ./ΗΜΕΡ. ΔΗΜΟΣΙΕΥΣΗΣ
*ΕΥΡΩΠΑΪΚΟΥ ΔΙΠΛΩΜΑΤΟΣ(87):*1262478 - 12/11/2008
ΑΡΙΘ./ΗΜΕΡ. ΔΗΜΟΣΙΕΥΣΗΣ
ΕΥΡΩΠΑΪΚΗΣ ΑΙΤΗΣΗΣ *(86):*02010958.3--26/09/1997
ΔΙΚΑΙΟΥΧΟΣ *(73):*1)Vertex Pharmaceuticals (San Diego) LLC
11010 Torreyana Road, San Diego, California 92121, ΗΝΩΜΕΝΕΣ ΠΟΛΙΤΕΙΕΣ ΤΗΣ ΑΜΕΡΙΚΗΣ
ΣΥΜΒ. ΠΡΟΤΕΡΑΙΟΤΗΤΕΣ *(30):*719697-26/09/1996-US
ΕΦΕΥΡΕΤΗΣ *(72):*1)Whitney, Michael A.
2)Negulescu, Paul A.
3)Craig, Frank
4)Mere, Lora
5)Foulkes, Gorden J.
ΕΙΔΙΚΟΣ ΠΛΗΡΕΞΟΥΣΙΟΣ *(74):*ΡΟΥΣΣΟΥ ΑΝΝΑ
Κουμπάρη 2, 10674 ΑΘΗΝΑ
ΑΝΤΙΚΛΗΤΟΣ *(74):*ΠΑΠΑΚΩΝΣΤΑΝΤΙΝΟΥ ΕΛΕΝΗ
Κουμπάρη 2,10674 ΑΘΗΝΑ
ΤΙΤΛΟΣ ΕΦΕΥΡΕΣΗΣ ***(54):*****ΜΕΘΟΔΟΙ ΚΑΙ ΣΥΝΘΕΣΕΙΣ ΓΙΑ ΤΟΝ ΠΡΟΣΔΙΟΡΙΣΜΟ ΚΑΤΑΝΟΜΩΝ ΚΥΤΤΑΡΙΚΗΣ ΑΠΟΚΡΙΣΕΩΣ**

ΠΕΡΙΛΗΨΗ(57)

Η εφεύρεση παρέχει μεθόδους για τον προσδιορισμό μίας κατανομής κυτταρικής αποκρίσεως για ένα στόχο ή χημικό, για τη διαλογή ενώσεων ως προς τη δράση ως ενεργοποιητή ή αναστολέα ενός στόχου και για την ανάπτυξη ενός πινακίου κυττάρων αισθητήρων. Γενικά, οι μέθοδοι περιλαμβάνουν την εισαγωγή ενός μορφώματος εκφράσεως BL (β-λακταμάσης) μέσω ενός φορέα ιού εντός ενός ευκαρυωτικού γονιδιώματος όχι ζυμομύκητα, περιεχόμενου εντός τουλάχιστον ενός ζωντανού κυττάρου, την επαφή του κυττάρου με μία προκαθορισμένη συγκέντρωση ενός ρυθμιστή και την ανίχνευση της δράσεως BL εντός του κυττάρου.

ΑΡΙΘΜΟΣ ΕΥΡ. Δ.Ε. ***(11):3067762***
ΑΡΙΘ. ΕΛΛ. ΚΑΤΑΘΕΣΗΣ *(21):*20080403650
ΗΜΕΡ. ΕΛΛ. ΚΑΤΑΘΕΣΗΣ *(22):*10/12/2008
ΑΡΙΘ./ΗΜΕΡ. ΔΗΜΟΣΙΕΥΣΗΣ
*ΕΥΡΩΠΑΪΚΟΥ ΔΙΠΛΩΜΑΤΟΣ(87):*1430000 - 17/09/2008
ΑΡΙΘ./ΗΜΕΡ. ΔΗΜΟΣΙΕΥΣΗΣ
ΕΥΡΩΠΑΪΚΗΣ ΑΙΤΗΣΗΣ *(86):*02762193.7--26/09/2002
ΔΙΚΑΙΟΥΧΟΣ *(73):*2)Bionest Technologies Inc.
170, 6ieme Avenue, Grand-Mere, (Quebec), ΚΑΝΑΔΑΣ
ΣΥΜΒ. ΠΡΟΤΕΡΑΙΟΤΗΤΕΣ *(30):*2357907-26/09/2001-CA
ΕΦΕΥΡΕΤΗΣ *(72):*1)LORD, Garfield R.
ΕΙΔΙΚΟΣ ΠΛΗΡΕΞΟΥΣΙΟΣ *(74):*ΒΑΡΔΙΚΟΣ ΧΡΗΣΤΟΣ
Μαυρομιχάλη 3, 10679 ΑΘΗΝΑ
ΑΝΤΙΚΛΗΤΟΣ *(74):*ΒΑΡΔΙΚΟΣ ΧΡΗΣΤΟΣ
Μαυρομιχάλη 3,10679 ΑΘΗΝΑ
ΤΙΤΛΟΣ ΕΦΕΥΡΕΣΗΣ ***(54):*****ΣΥΓΚΡΟΤΗΜΑ ΒΙΟΛΟΓΙΚΗΣ ΕΠΕΞΕΡΓΑΣΙΑΣ ΥΔΑΤΟΣ ΠΟΥ ΠΕΡΙΛΑΜΒΑΝΕΙ ΔΙΑΤΑΞΗ ΑΝΑΠΤΥΞΗΣ ΒΑΚΤΗΡΙΩΝ ΚΑΙ ΜΕΘΟΔΟ ΑΝΑΠΤΥΞΗΣ ΑΥΤΗΣ**

ΠΕΡΙΛΗΨΗ(57)

Διάταξη ανάπτυξης βακτηρίων (1) για χρήση με βακτήρια σε ουσιαστικά υγρό μέσο, η δε διάταξη (1) αποτελείται από τουλάχιστον μια λωρίδα (5) που έχει μια περιοχή επιφάνειας σχηματισμένη και διαστασιολογημένη για να λαμβάνει βακτήρια που υπάρχουν στο ουσιαστικά υγρό μέσο και για να επιτρέπει προσκόλληση των αναφερθέντων βακτηρίων επί της περιοχής επιφάνειας της τουλάχιστον μιας λωρίδας (5) έτσι ώστε να προάγεται η ανάπτυξη των προσκολλημένων βακτηρίων. Το ουσιαστικά υγρό μέσο μπορεί να είναι εγκλεισμένο σε αερόβιο περιβάλλον, στην οποία περίπτωση η διάταξη (1) χρησιμοποιείται για να προάγει την ανάπτυξη αερόβιων βακτηρίων. Εναλλακτικά, το ουσιαστικά υγρό μέσο μπορεί να είναι εγκλεισμένο σε αναερόβιο και/ή ανοξικό περιβάλλον, στην οποία περίπτωση η διάταξη (1) χρησιμοποιείται για να προάγει την ανάπτυξη αντίστοιχων αναερόβιων και/ή ανοξικών βακτηρίων. Επίσης περιγράφεται ένα συγκρότημα που συμπεριλαμβάνει την ανωτέρω αναφερθείσα διάταξη και η μέθοδος που σχετίζεται με αυτό. Τυπικά, αυτά χρησιμοποιούνται για προαγωγή ανάπτυξης βακτηρίων που προορίζονται για κατεργασία και καθαρισμό εκρεουσών ακαθαρσιών υπονόμων που είναι ψηλά στην βιοχημική ζήτηση, όπως των εκκενώσεων ακαθαρσιών υπονόμων οικιστικών και/ή βιομηχανικών δεξαμενών βιολογικού καθαρισμού/αποβλήτων υπονόμων για παράδειγμα.

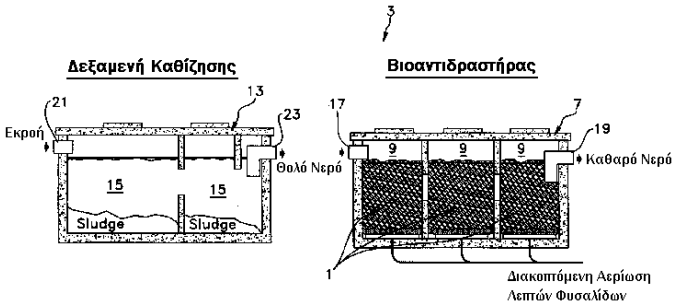

2.2 ΕΥΡΕΤΗΡΙΟ ΕΥΡΩΠΑΪΚΩΝ Δ.Ε. ΣΥΜΦΩΝΑ ΜΕ ΤΟΝ ΑΡΙΘΜΟ ΔΗΜΟΣΙΕΥΣΗΣ

ΑΡ./ΗΜ.ΔΗΜ.Ε.Δ. (87)	ΔΙΚΑΙΟΥΧΟΣ (73)	ΤΙΤΛΟΣ ΕΦΕΥΡΕΣΗΣ (54)	ΑΡ.ΕΥΡ.Δ.Ε. (11)
0784093 - 01/10/2008	AMGEN INC.,	ΟΣΤΕΟΠΡΟΤΕΓΕΡΙΝΗ	3067743
0789575 - 03/09/2008	THE RESEARCH FOUNDATION OF STATE UNIVERSITY OF NEW YORK NPS PHARMACEUTICALS, INC.	ΔΙΑΥΛΟΙ ΝΑΤΡΙΟΥ ΕΙΔΙΚΟΙ ΓΙΑ ΤΟ ΠΕΡΙΦΕΡΙΚΟ ΝΕΥΡΙΚΟ ΣΥΣΤΗΜΑ , DNA ΠΟΥ ΤΟΥΣ ΚΩΔΙΚΕΥΟΥΝ, ΚΡΥΣΤΑΛΛΩΣΗ, ΠΕΡΙΘΛΑΣΗ ΑΚΤΙΝΩΝ Χ, ΜΟΡΙΑΚΗ ΜΟΝΤΕΛΟΠΟΙΗΣΗ ΜΕΣΩ ΥΠΟΛΟΓΙΣΤΗ, ΕΥΛΟΓΟΣ ΣΧΕΔΙΑΣΜΟΣ ΦΑΡΜΑΚΕΥΤΙΚΩΝ ΟΥΣΙΩΝ, ΕΞΕΤΑΣΗ ΔΙΑΛΟΓΗΣ ΦΑΡΜΑΚΕΥΤΙΚΩΝ ΟΥΣΙΩΝ, ΚΑΙ ΜΕΘΟΔΟΙ	3067496
0986314 - 10/09/2008	GANEDEN BIOTECH, INC.	ΠΡΟΒΙΟΤΙΚΟ ΒΑΚΤΗΡΙΟ ΓΑΛΑΚΤΙΚΟΥ ΟΞΕΟΣ ΓΙΑ ΤΗΝ ΑΝΤΙΜΕΤΩΠΙΣΗ ΒΑΚΤΗΡΙΑΚΩΝ ΛΟΙΜΩΞΕΩΝ ΣΥΝΔΕΟΜΕΝΩΝ ΜΕ SIDS	3067549
1010403 - 17/09/2008	SCHAFRAT, BART	ΟΔΟΝΤΙΚΟ ΚΙΤ	3067664
1021277 - 19/11/2008	JODA ENTERPRISES, INC.	ΚΛΕΙΔΙ ΚΑΣΤΑΝΙΑΣ	3067671
1024191 - 10/09/2008	MEDICAL RESEARCH COUNCIL MEDIMMUNE LIMITED	ΠΑΡΑΓΩΓΗ ΑΝΤΙ-ΙΔΙΩΝ ΑΝΤΙΣΩΜΑΤΩΝ ΑΠΟ ΡΕΠΕΡΤΟΡΙΑ ΤΜΗΜΑΤΩΝ ΑΝΤΙΣΩΜΑΤΩΝ ΚΑΙ ΠΟΥ ΠΑΡΑΤΙΘΕΝΤΑΙ ΠΑΝΩ ΣΕ ΦΑΓΟ	3067445
1045906 - 15/10/2008	GENENTECH, INC.	ΣΥΝΔΕΤΗΣ APO-2	3067623
1054693 - 29/10/2008	GENENTECH, INC.	ΑΝΑΣΤΟΛΕΙΣ ΤΗΣ ΕΝΕΡΓΟΠΟΙΗΣΗΣ ΣΥΜΠΛΗΡΩΜΑΤΟΣ	3067577
1062333 - 17/09/2008	RHODE ISLAND HOSPITAL	ΓΟΝΙΔΙΑ ΤΑ ΟΠΟΙΑ ΣΥΝΔΥΑΖΟΝΤΑΙ ΜΕ ΧΟΝΔΡΟΣΑΡΚΩΜΑ	3067639
1064298 - 08/10/2008	VERTEX PHARMACEUTICALS INCORPORATED	ΑΝΑΣΤΟΛΕΙΣ ΚΑΣΠΑΣΩΝ	3067663
1066328 - 17/09/2008	TONGHUA GANTECH BIOTECHNOLOGY LTD.	ΧΙΜΑΙΡΙΚΗ ΠΡΩΤΕΪΝΗ ΠΟΥ ΠΕΡΙΕΧΕΙ ΜΙΑ ΑΛΛΗΛΟΥΧΙΑ ΠΟΥ ΜΟΙΑΖΕΙ ΜΕ ΕΝΔΟΜΟΡΙΑΚΟ ΣΥΝΟΔΟ ΚΑΙ Η ΕΦΑΡΜΟΓΗ ΤΗΣ ΣΤΗΝ ΠΑΡΑΓΩΓΗ ΙΝΣΟΥΛΙΝΗΣ	3067629
1067911 - 10/09/2008	INDEVUS PHARMACEUTICALS, INC.	ΣΥΝΘΕΣΕΙΣ ΥΔΡΟΠΗΚΤΗΣ ΧΡΗΣΙΜΕΣ ΓΙΑ ΤΗΝ ΕΛΕΓΧΟΜΕΝΗ ΕΚΛΥΣΗ ΜΑΚΡΟΜΟΡΙΩΝ ΚΑΙ ΜΕΘΟΔΟΙ ΓΙΑ ΤΗΝ ΠΑΡΑΣΚΕΥΗ ΑΥΤΩΝ	3067542
1071779 - 08/10/2008	GENENTECH, INC.	ΠΡΩΤΕΪΝΗ ΣΠΟΝΔΥΛΩΤΩΝ PATCHED-2	3067466
1121163 - 19/11/2008	KCI LICENSING, INC.	ΣΥΣΚΕΥΗ ΓΙΑ ΘΕΡΑΠΕΙΑ ΜΕΣΩ ΑΡΝΗΤΙΚΗΣ ΠΙΕΣΕΩΣ ΠΟΥ ΧΡΗΣΙΜΟΠΟΙΕΙ ΕΠΙΤΟΙΧΙΑ ΑΝΑΡΡΟΦΗΣΗ	3067465
1123478 - 10/09/2008	ECO TECHNOLOGIES, LLC	ΣΥΝ-ΚΑΥΣΗ ΤΗΣ ΛΑΣΠΗΣ ΑΠΟΒΛΗΤΩΝ ΣΕ ΘΑΛΑΜΟΥΣ ΚΑΥΣΗΣ ΔΗΜΟΤΙΚΩΝ ΑΠΟΒΛΗΤΩΝ ΚΑΙ ΑΛΛΟΥΣ ΚΛΙΒΑΝΟΥΣ	3067533
1126826 - 15/10/2008	ELAN PHARMA INTERNATIONAL LIMITED	ΠΟΛΥΣΩΜΑΤΙΔΙΑΚΗ ΣΥΝΘΕΣΗ ΜΕΘΥΛΦΑΙΝΙΔΑΤΗΣ ΤΡΟΠΟΠΟΙΗΜΕΝΗΣ ΑΠΕΛΕΥΘΕΡΩΣΗΣ	3067580
1128338 - 01/10/2008	DE LA RUE INTERNATIONAL LIMITED	ΜΕΤΡΗΤΗΣ ΕΓΓΡΑΦΩΝ	3067738
1129044 - 17/09/2008	THORSTONE BUSINESS MANAGEMENT LIMITED	ΜΕΘΟΔΟΣ ΓΙΑ ΕΠΙΚΑΛΥΨΗ ΚΑΙ ΜΕΘΟΔΟΣ ΓΙΑ ΕΝΩΣΗ	3067584
1129111 - 01/10/2008	SCHERING CORPORATION	ΜΕΘΟΔΟΣ ΜΕΤΑΤΡΟΠΗΣ ΙΣΟΜΟΡΦΩΝ ΙΝΤΕΡΦΕΡΟΝΗΣ ΚΑΙ ΠΡΟΪΟΝΤΩΝ ΤΟΥΣ	3067516
1140165 - 08/10/2008	CSL LIMITED	ΒΕΛΤΙΩΜΕΝΕΣ ΑΝΟΣΟΕΝΙΣΧΥΤΙΚΕΣ ΣΥΝΘΕΣΕΙΣ ΣΑΠΩΝΙΝΗΣ ΚΑΙ ΜΕΘΟΔΟΙ ΟΙ ΟΠΟΙΕΣ ΣΧΕΤΙΖΟΝΤΑΙ ΜΕ ΑΥΤΕΣ	3067741
1148839 - 10/09/2008	BOARD OF REGENTS, THE UNIVERSITY OF TEXAS SYSTEM	ΠΛΕΚΤΗ ΔΙΧΑΛΩΤΗ ΚΑΙ ΜΕ ΤΡΙΑ ΣΚΕΛΗ ΕΝΔΟΠΡΟΘΕΣΗ ΚΑΙ ΜΕΘΟΔΟΙ ΓΙΑ ΤΗΝ ΚΑΤΑΣΚΕΥΗ ΤΗΣ	3067498
1150712 - 05/11/2008	MERCK & CO., INC.	ΣΚΕΥΑΣΜΑΤΑ ΕΜΒΟΛΙΩΝ ΓΙΑ ΤΟΝ ΙΟ ΤΩΝ ΑΝΘΡΩΠΙΝΩΝ ΘΗΛΩΜΑΤΩΝ	3067667

ΑΡ./ΗΜ.ΔΗΜ.Ε.Δ. (87)	ΔΙΚΑΙΟΥΧΟΣ (73)	ΤΙΤΛΟΣ ΕΦΕΥΡΕΣΗΣ (54)	ΑΡ.ΕΥΡ.Δ.Ε. (11)
1156823 - 29/10/2008	THE SCRIPPS RESEARCH INSTITUTE EMD SERONO RESEARCH CENTER, INC.	ΜΕΘΟΔΟΙ ΓΙΑ ΤΗΝ ΑΓΩΓΗ ΟΓΚΩΝ ΚΑΙ ΜΕΤΑΣΤΑΣΕΩΝ ΜΕ ΤΗ ΧΡΗΣΗ ΕΝΟΣ ΣΥΝΔΥΑΣΜΟΥ ΑΝΤΙ-ΑΓΓΕΙΟΓΟΝΩΝ ΚΑΙ ΑΝΟΣΟΛΟΓΙΚΩΝ ΘΕΡΑΠΕΙΩΝ	3067519
1159968 - 29/10/2008	MAHIDOL UNIVERSITY	ΕΞΑΣΘΕΝΗΜΕΝΑ ΣΤΕΛΕΧΗ ΤΟΥ ΙΟΥ ΤΟΥ ΔΑΓΓΕΙΟΥ ΠΥΡΕΤΟΥ ΚΑΙ Η ΧΡΗΣΗ ΤΟΥΣ ΣΕ ΜΙΑ ΣΥΝΘΕΣΗ ΕΜΒΟΛΙΟΥ	3067656
1181867 - 10/09/2008	PURATOS N.V.	ΚΟΚΚΟΠΟΙΗΜΕΝΟ ΒΕΛΤΙΩΤΙΚΟ ΨΩΜΙΟΥ ΓΙΑ ΤΗΝ ΠΑΡΑΓΩΓΗ ΑΡΤΟΣΚΕΥΑΣΜΑΤΩΝ	3067551
1189935 - 22/10/2008	WYETH HOLDINGS CORPORATION	ΕΚΧΥΛΙΣΗ ΕΝΣΩΜΑΤΩΜΕΝΩΝ ΜΕΜΒΡΑΝΙΚΩΝ ΠΡΩΤΕΪΝΩΝ	3067561
1197193 - 24/09/2008	COLOPLAST A/S	ΣΑΚΟΣ ΣΥΛΛΟΓΗΣ ΓΙΑ ΑΠΟΒΛΗΤΑ ΤΟΥ ΑΝΘΡΩΠΙΝΟΥ ΣΩΜΑΤΟΣ	3067507
1200129 - 15/10/2008	SCHERING-PLOUGH LTD.	ΜΕΣΟ ΣΥΓΚΑΛΗΨΗΣ ΓΕΥΣΗΣ ΧΟΡΗΓΟΥΜΕΝΩΝ ΑΠΟ ΤΟ ΣΤΟΜΑ ΠΑΡΑΣΚΕΥΑΣΜΑΤΩΝ ΥΓΡΗΣ ΚΙΝΟΛΟΝΗΣ ΜΕ ΧΡΗΣΙΜΟΠΟΙΗΣΗ ΡΗΤΙΝΩΝ ΙΟΝΑΝΤΑΛΛΑΓΗΣ	3067747
1201175 - 15/10/2008	UNI-CHARM CO., LTD.	ΔΙΑΔΙΚΑΣΙΑ ΓΙΑ ΤΗ ΔΗΜΙΟΥΡΓΙΑ ΕΝΟΣ ΦΥΛΛΟΥ ΥΦΑΣΜΑΤΟΣ ΚΑΘΑΡΙΣΜΟΥ ΠΡΟΟΡΙΖΟΜΕΝΟΥ ΓΙΑ ΜΙΑ ΜΟΝΟ ΧΡΗΣΗ	3067646
1201193 - 03/12/2008	ALCON GRIESHABER AG	ΧΕΙΡΟΥΡΓΙΚΟ ΕΡΓΑΛΕΙΟ	3067670
1201819 - 10/09/2008	SOPREMA	ΜΕΘΟΔΟΣ ΚΑΙ ΕΓΚΑΤΑΣΤΑΣΗ ΚΑΤΑΣΚΕΥΗΣ ΕΝΟΣ ΠΙΣΣΩΔΟΥΣ ΣΤΕΓΑΝΟΠΟΙΗΤΙΚΟΥ ΦΥΛΛΟΥ ΚΑΙ ΚΑΤΑΣΚΕΥΑΖΟΜΕΝΟ ΦΥΛΛΟ	3067485
1208111 - 01/10/2008	THE TRUSTEES OF COLUMBIA UNIVERSITY IN THE CITY OF NEW YORK	ΓΟΝΙΔΙΑ ΠΟΥ ΚΩΔΙΚΟΠΟΙΟΥΝ ΛΗΠΤΕΣ ΟΣΜΙΚΟΥ ΠΑΡΑΓΟΝΤΑ ΕΝΤΟΜΩΝ ΚΑΙ ΧΡΗΣΕΙΣ ΑΥΤΩΝ	3067746
1213429 - 19/11/2008	METECNO INDUSTRIE S.P.A..	ΣΠΑΣΤΗ ΠΟΡΤΑ ΜΕ ΕΔΡΑΝΟ ΕΥΘΥΓΡΑΜΜΙΣΗΣ ΠΑΝΕΛ	3067534
1218383 - 05/11/2008	GRUNENTHAL GMBH	ΔΙΚΥΚΛΙΚΑ ΠΑΡΑΓΩΓΑ ΙΜΙΔΑΖ-5-ΥΛ-ΑΜΙΝΗΣ	3067691
1232254 - 24/09/2008	TALECRIS BIOTHERAPEUTICS, INC.	ΔΙΑΔΙΚΑΣΙΑ ΓΙΑ ΤΗΝ ΠΑΡΑΓΩΓΗ ΜΙΑΣ ΣΥΝΘΕΣΗΣ ΑΝΑΣΤΡΕΨΙΜΑ ΑΔΡΑΝΟΥΣ ΟΞΙΝΙΣΜΕΝΗΣ ΠΛΑΣΜΙΝΗΣ	3067598
1253918 - 08/10/2008	CEPHALON, INC.	ΣΥΝΘΕΣΕΙΣ ΠΟΥ ΠΕΡΙΛΑΜΒΑΝΟΥΝ ΜΟΝΤΑΦΙΝΙΛΗ ΓΙΑ ΤΗΝ ΘΕΡΑΠΕΙΑ ΔΙΑΤΑΡΑΧΗΣ ΕΛΛΕΙΨΗΣ ΠΡΟΣΟΧΗΣ ΥΠΕΡΔΡΑΣΤΙΚΟΤΗΤΑΣ	3067523
1258271 - 22/10/2008	IBANEZ BALLESTEROS, JOAQUIN	ΣΥΣΤΗΜΑ ΓΙΑ ΤΗ ΔΙΑΧΕΙΡΙΣΗ ΤΗΛΕΦΩΝΙΚΩΝ ΜΗΝΥΜΑΤΩΝ ΓΙΑ ΤΗΝ ΑΞΙΟΛΟΓΗΣΗ ΣΕ ΔΙΑΓΩΝΙΣΜΟΥΣ	3067490
1261495 - 10/09/2008	MAPING KY, L. HUOTARI	ΜΕΘΟΔΟΣ ΚΑΙ ΣΥΣΚΕΥΗ ΓΙΑ ΕΠΙΠΡΟΣΘΕΤΗ ΠΙΕΣΗ ΚΑΤΑ ΤΗ ΔΙΑΡΚΕΙΑ ΔΙΕΡΓΑΣΙΑΣ ΣΥΜΠΙΕΣΗΣ ΣΕΛΙΔΩΝ	3067546
1262478 - 12/11/2008	VERTEX PHARMACEUTICALS (SAN DIEGO) LLC	ΜΕΘΟΔΟΙ ΚΑΙ ΣΥΝΘΕΣΕΙΣ ΓΙΑ ΤΟΝ ΠΡΟΣΔΙΟΡΙΣΜΟ ΚΑΤΑΝΟΜΩΝ ΚΥΤΤΑΡΙΚΗΣ ΑΠΟΚΡΙΣΕΩΣ	3067761
1264548 - 26/11/2008	ZENOVICH, SERGEI MIKHAILOVICH STRELETS, BORIS KHAIMOVICH	ΦΥΣΙΟΛΟΓΙΚΩΣ ΔΡΑΣΤΙΚΟΙ ΠΑΡΑΓΟΝΤΕΣ ΟΙ ΟΠΟΙΟΙ ΠΕΡΙΕΧΟΥΝ ΓΕΙΤΟΝΙΚΕΣ ΔΙΘΕΙΟΓΛΥΚΟΛΕΣ ΚΑΙ Η ΧΡΗΣΗ ΑΥΤΩΝ ΣΕ ΔΙΑΦΟΡΟΥΣ ΚΛΑΔΟΥΣ ΤΗΣ ΟΙΚΟΝΟΜΙΑΣ	3067643
1265479 - 01/10/2008	NORTH CAROLINA STATE UNIVERSITY	ΜΕΘΟΔΟΙ ΓΙΑ ΤΗΝ ΠΑΡΑΣΚΕΥΗ ΓΑΜΕΤΗ ΣΕ ΠΟΥΛΙΑ	3067732
1265608 - 29/10/2008	PHARMACIA & UPJOHN COMPANY LLC	ΣΥΝΘΕΣΗ ΔΙΣΚΙΟΥ ΟΞΑΖΟΛΙΔΙΝΟΝΗΣ	3067483
1268073 - 03/09/2008	GLOBAL ENECO LIMITED	ΣΥΣΚΕΥΗ ΓΙΑ ΤΗ ΣΥΝΘΛΙΨΗ ΓΥΑΛΙΟΥ Ή ΚΕΡΑΜΙΚΟΥ ΥΛΙΚΟΥ	3067493
1268522 - 17/09/2008	AETERNA ZENTARIS GMBH	ΑΝΤΑΓΩΝΙΣΤΕΣ ΤΗΣ LH-RH, ΠΑΡΑΣΚΕΥΗ ΚΑΙ ΧΡΗΣΗ ΤΟΥΣ ΩΣ ΦΑΡΜΑΚΩΝ	3067550
1276462 - 24/09/2008	PSIVIDA INC.	ΔΙΑΤΑΞΕΙΣ ΧΟΡΗΓΗΣΗΣ ΦΑΡΜΑΚΩΝ ΠΑΡΑΤΕΤΑΜΕΝΗΣ ΑΠΕΛΕΥΘΕΡΩΣΗΣ, ΜΕΘΟΔΟΙ ΧΡΗΣΗΣ ΚΑΙ ΜΕΘΟΔΟΙ ΚΑΤΑΣΚΕΥΗΣ ΑΥΤΩΝ	3067718

ΑΡ./ΗΜ.ΔΗΜ.Ε.Δ. (87)	ΔΙΚΑΙΟΥΧΟΣ (73)	ΤΙΤΛΟΣ ΕΦΕΥΡΕΣΗΣ (54)	ΑΡ.ΕΥΡ.Δ.Ε. (11)
1283645 - 15/10/2008	SOCIETE FRANCAISE DU RADIOTELEPHONE-SFR	ΠΡΟΓΡΑΜΜΑΤΙΣΜΟΣ ΓΙΑ ΖΩΝΕΣ ΕΝΤΟΠΙΣΜΟΥ	3067499
1286592 - 03/09/2008	WOODHOLDINGS ENVIRONMENTAL, INC.	ΣΥΝΘΕΣΕΙΣ ΣΥΝΤΗΡΗΤΙΚΟΥ ΓΙΑ ΞΥΛΙΝΑ ΠΡΟΪΟΝΤΑ	3067475
1291429 - 03/09/2008	OTSUKA PHARMACEUTICAL CO., LTD.	ΠΑΡΑΛΑΓΗ ΣΥΝΑΡΜΟΛΟΓΗΣΗΣ ΓΛΟΥΤΑΜΙΝΗΣ ΦΡΟΥΚΤΟΖΗΣ-6-ΦΩΣΦΟΡΙΚΗΣ ΑΜΙΔΟΤΡΑΣΦΕΡΑΣΗΣ ΚΑΙ ΠΡΟΪΟΝ ΕΚΦΡΑΣΗΣ ΑΥΤΗΣ	3067479
1296633 - 08/10/2008	NYCOMED GMBH	ΣΥΣΚΕΥΑΣΙΑ ΦΑΡΜΑΚΕΥΤΙΚΟΥ ΠΡΟΪΟΝΤΟΣ ΔΙΑ ΜΙΚΡΟΒΙΟΚΤΟΝΟ ΘΕΡΑΠΕΙΑ	3067608
1299291 - 10/09/2008	LESAFFRE ET CIE	ΜΕΣΟ ΣΥΣΚΕΥΑΣΙΑΣ ΓΙΑ ΜΑΓΙΑ ΣΕ ΥΓΡΗ ΜΟΡΦΗ	3067509
1302251 - 27/08/2008	FAVINI S.R.L.	ΜΕΘΟΔΟΣ ΔΙΑ ΤΗΝ ΠΑΡΑΓΩΓΗ ΕΝΟΣ ΦΥΤΙΚΟΥ ΑΛΕΥΡΟΥ ΜΕ ΧΡΗΣΙΜΟΠΟΙΗΣΗ ΥΠΟΛΕΙΜΜΑΤΩΝ ΚΑΤΕΡΓΑΣΙΩΝ ΓΕΩΡΓΙΚΩΝ ΒΙΟΜΗΧΑΝΙΩΝ ΚΑΙ ΜΕΘΟΔΟΣ ΔΙΑ ΤΗΝ ΠΑΡΑΓΩΓΗ ΧΑΡΤΙΩΝ ΚΑΙ ΧΑΡΤΟΝΙΩΝ ΜΕ ΧΡΗΣΙΜΟΠΟΙΗΣΗ ΤΟΥ ΑΝΑΦΕΡΘΕΝΤΟΣ ΑΛΕΥΡΟΥ	3067652
1303600 - 15/10/2008	XIGEN S.A.	ΚΥΤΤΑΡΟΔΙΑΠΕΡΑΤΟΙ ΠΕΠΤΙΔΙΚΟΙ ΑΝΑΣΤΟΛΕΙΣ ΤΗΣ JNK ΟΔΟΥ ΜΕΤΑΓΩΓΗΣ ΣΗΜΑΤΟΣ	3067556
1305334 - 17/09/2008	RESEARCH DEVELOPMENT FOUNDATION	ΠΡΩΤΕΪΝΕΣ ΟΥΡΟΚΟΡΤΙΝΗΣ ΚΑΙ ΧΡΗΣΕΙΣ ΑΥΤΩΝ	3067576
1308170 - 12/11/2008	QUADRANT DRUG DELIVERY LIMITED	ΣΥΝΘΕΣΗ ΑΠΟΞΗΡΑΜΕΝΟΥ ΠΑΡΑΓΟΝΤΑ ΤΟΥ ΑΙΜΑΤΟΣ ΠΟΥ ΠΕΡΙΕΧΕΙ ΤΡΕΑΛΟΖΗ	3067594
1308439 - 15/10/2008	MITSUBISHI TANABE PHARMA CORPORATION	ΠΑΡΑΓΩΓΑ ΠΡΟΛΙΝΗΣ ΚΑΙ ΧΡΗΣΗ ΑΥΤΩΝ ΩΣ ΦΑΡΜΑΚΩΝ	3067616
1311679 - 22/10/2008	GENENTECH, INC.	ΜΕΘΟΔΟΣ ΑΝΑΣΡΟΛΗΣ IL-22-ΕΠΑΓΟΜΕΝΗΣ PAP1	3067756
1317256 - 29/10/2008	PHARMACIA & UPJOHN COMPANY LLC	ΦΑΡΜΑΚΕΥΤΙΚΗ ΣΥΝΘΕΣΗ Η ΟΠΟΙΑ ΕΧΕΙ ΤΡΟΠΟΠΟΙΗΜΕΝΟ ΦΟΡΕΑ	3067711
1319669 - 29/10/2008	AMGEN INC.,	ΣΥΝΘΕΣΗ ΚΑΙ ΜΕΘΟΔΟΙ ΧΗΜΙΚΩΣ ΤΡΟΠΟΠΟΙΗΜΕΝΟΥ ΑΝΑΣΤΟΛΕΑ ΙΣΤΟΥ ΜΕΤΑΛΛΟΠΡΩΤΕΪΝΑΣΗΣ ΤΥΠΟΥ ΤΡΙΑ (TIMP-3)	3067621
1323710 - 10/09/2008	MITSUBISHI TANABE PHARMA CORPORATION	ΕΝΩΣΕΙΣ ΑΖΩΤΟΥΧΟΥ ΠΕΝΤΑΜΕΛΟΥΣ ΔΑΚΤΥΛΙΟΥ	3067540
1325910 - 17/09/2008	MITSUBISHI TANABE PHARMA CORPORATION	ΕΝΩΣΕΙΣ ΑΛΕΙΦΑΤΙΚΟΥ ΑΖΩΤΟΥΧΟΥ ΠΕΝΤΑΜΕΛΟΥΣ ΔΑΚΤΥΛΙΟΥ	3067662
1331050 - 01/10/2008	M.E.P. MACCHINE ELETTRONICHE PIEGATRICI S.P.A.	ΔΙΑΤΑΞΗ ΕΞΩΘΗΣΕΩΣ ΔΙΑ ΡΑΒΔΟΥΣ Ή ΤΕΜΑΧΙΑ ΡΑΒΔΩΝ	3067727
1331935 - 01/10/2008	NEURIM PHARMACEUTICALS (1991) LIMITED	ΠΑΡΑΓΩΓΑ ΤΡΥΠΤΑΜΙΝΗΣ ΚΑΙ ΑΝΑΛΟΓΕΣ ΕΝΩΣΕΙΣ ΚΑΙ ΦΑΡΜΑΚΕΥΤΙΚΕΣ ΦΑΡΜΑΚΟΤΕΧΝΙΚΕΣ ΜΟΡΦΕΣ ΠΟΥ ΠΕΡΙΕΧΟΥΝ ΑΥΤΑ	3067702
1333818 - 08/10/2008	EURO-CELTIQUE S.A.	ΣΥΣΤΗΜΑ ΔΙΑΔΕΡΜΙΚΗΣ ΑΠΕΛΕΥΘΕΡΩΣΗΣ ΤΙΤΛΟΠΟΙΗΣΙΜΗΣ ΔΟΣΟΛΟΓΙΑΣ	3067578
1335902 - 08/10/2008	SANOFI-AVENTIS DEUTSCHLAND GMBH	ΕΤΕΡΟΑΡΥΛΑΚΡΥΛΟΫΛΑΛΚΥΛ-ΥΠΟΚΑΤΕΣΤΗΜΕΝΑ ΒΕΝΖΟΛΟΣΟΥΛΦΟΝΑΜΙΔΟ ΠΑΡΑΓΩΓΑ, Η ΠΑΡΑΣΚΕΥΗ ΤΟΥΣ, Η ΧΡΗΣΗ ΤΟΥΣ ΚΑΙ ΦΑΡΜΑΚΕΥΤΙΚΕΣ ΠΑΡΑΣΚΕΥΕΣ ΠΟΥ ΤΑ ΠΕΡΙΕΧΟΥΝ	3067698
1341535 - 24/09/2008	N.V. PERRICONE LLC	ΛΕΥΚΑΝΤΙΚΑ ΔΕΡΜΑΤΟΣ ΤΑ ΟΠΟΙΑ ΠΕΡΙΕΧΟΥΝ ΥΔΡΟΞΥΤΕΤΡΟΝΙΚΟ ΟΞΥ	3067518
1343324 - 03/09/2008	UPC BROADBAND OPERATIONS B.V.	ΜΕΤΑΔΟΣΗ ΜΗΝΥΜΑΤΩΝ ΣΕ ΕΝΑ ΔΙΑΔΡΑΣΤΙΚΟ ΣΥΣΤΗΜΑ ΤΗΛΕΟΡΑΣΕΩΣ	3067458
1345556 - 10/09/2008	BOARD OF REGENTS, THE UNIVERSITY OF TEXAS SYSTEM	ΜΗΧΑΝΙΣΜΟΙ ΑΠΟΦΡΑΞΗΣ	3067497
1346317 - 08/10/2008	LANDIS+GYR AG	ΜΗΧΑΝΙΣΜΟΣ ΜΕΤΡΗΣΗΣ ΜΟΝΗΣ ΦΟΡΑΣ	3067553

ΑΡ./ΗΜ.ΔΗΜ.Ε.Α. (87)	ΔΙΚΑΙΟΥΧΟΣ (73)	ΤΙΤΛΟΣ ΕΦΕΥΡΕΣΗΣ (54)	ΑΡ.ΕΥΡ.Δ.Ε. (11)
1349870 - 08/10/2008	CORIXA CORPORATION	ΣΥΝΘΕΣΕΙΣ ΓΙΑ ΤΗ ΘΕΡΑΠΕΙΑ ΚΑΙ ΔΙΑΓΝΩΣΗ ΩΟΘΗΚΙΚΟΥ ΚΑΡΚΙΝΟΥ	3067599
1350028 - 10/09/2008	AERODYN ENGINEERING GMBH	ΔΙΑΤΑΞΗ ΑΙΟΛΙΚΗΣ ΕΝΕΡΓΕΙΑΣ ΜΕ ΔΙΑΤΑΞΗ ΑΦΑΛΑΤΩΣΗΣ ΘΑΛΑΣΣΙΝΟΥ Ή ΥΦΑΛΜΥΡΟΥ ΝΕΡΟΥ	3067545
1351887 - 01/10/2008	NYCOMED GMBH	ΜΕΘΟΔΟΣ ΓΙΑ ΤΗΝ ΕΠΑΝΥΔΑΤΩΣΗ ΣΚΟΝΗΣ ΜΑΓΑΛΔΡΑΤΗΣ	3067611
1352068 - 24/09/2008	BAYER BIOSCIENCE N.V.	ΕΝΤΟΜΟΚΤΟΝΕΣ ΠΡΩΤΕΪΝΕΣ ΤΟΥ ΚΗΡΩΔΟΥΣ ΒΑΚΙΛΟΥ	3067694
1352146 - 17/09/2008	SCHUCO INTERNATIONAL KG	ΠΕΡΣΙΔΕΣ ΓΙΑ ΕΞΟΠΛΙΣΜΟΥΣ ΣΚΙΑΣΕΩΣ ΚΑΙ/Η ΚΑΘΟΔΗΓΗΣΕΩΣ ΦΩΤΟΣ ΓΙΑ ΚΤΙΡΙΑ.	3067631
1359326 - 08/10/2008	PASCUAL NADAL JUAN	ΦΥΓΟΚΕΝΤΡΙΚΗ ΣΥΣΚΕΥΗ ΟΔΗΓΗΣΗΣ ΓΙΑ ΑΥΤΟΜΑΤΟ ΑΝΟΙΓΜΑ ΤΩΝ ΚΛΕΙΣΤΡΩΝ ΑΝΕΜΙΣΤΗΡΑ	3067678
1360954 - 01/10/2008	GEORGIA-PACIFIC CONSUMER PRODUCTS LP	ΜΗ-ΥΔΑΤΙΚΗ ΛΟΣΙΟΝ ΚΑΙ ΥΠΟΣΤΡΩΜΑ ΚΑΤΕΡΓΑΣΜΕΝΟ ΜΕ ΤΗ ΛΟΣΙΟΝ	3067505
1367358 - 17/09/2008	LOCKHEED MARTIN CORPORATION	ΕΠΕΝΔΕΔΥΜΕΝΗ ΕΝΑΕΡΙΟΣ ΒΟΜΒΑ	3067559
1368168 - 01/10/2008	AKZO NOBEL COATINGS INTERNATIONAL B.V. CASCO ADHESIVES AB	ΜΕΘΟΔΟΣ ΜΕΙΩΣΕΩΣ ΤΩΝ ΕΚΠΟΜΠΩΝ ΦΟΡΜΑΛΔΕΫΔΗΣ ΑΠΟ ΣΤΡΩΜΑΤΟΠΟΙΗΜΕΝΑ ΠΡΟΪΟΝΤΑ	3067622
1368169 - 01/10/2008	AKZO NOBEL COATINGS INTERNATIONAL B.V. CASCO ADHESIVES AB	ΜΕΘΟΔΟΣ ΜΕΙΩΣΕΩΣ ΤΩΝ ΕΚΠΟΜΠΩΝ ΦΟΡΜΑΛΔΕΫΔΗ ΑΠΟ ΦΟΡΤΩΜΕΝΑ ΜΕ ΦΟΡΜΑΛΔΕΫΔΗ ΣΤΡΩΜΑΤΟΠΟΙΗΜΕΝΑ ΠΡΟΪΟΝΤΑ	3067589
1368491 - 10/09/2008	APTARES AG	ΜΕΘΟΔΟΣ ΕΠΙΛΟΓΗΣ, ΜΕ ΔΙΣ-ΔΙΑΣΤΑΤΟ ΔΙΑΧΩΡΙΣΜΟ ΝΟΥΚΛΕΪΝΙΚΩΝ ΟΞΕΩΝ ΤΑ ΟΠΟΙΑ ΣΥΝΔΕΟΝΤΑΙ ΜΕ ΕΝΑ ΣΤΟΧΟ ΜΕ ΥΨΗΛΗ ΟΜΟΙΟΓΕΝΕΙΑ	3067528
1372946 - 17/09/2008	BOEGLI-GRAVURES S.A.	ΣΥΣΚΕΥΗ ΓΙΑ ΤΗΝ ΕΠΕΞΕΡΓΑΣΙΑ ΕΠΙΠΕΔΟΥ ΥΛΙΚΟΥ	3067640
1373897 - 08/10/2008	CAVIDI AB	ΑΝΑΚΤΗΣΗ ΤΗΣ ΕΝΖΥΜΙΚΗΣ ΔΡΑΣΤΙΚΟΤΗΤΑΣ ΑΠΟ ΠΕΡΙΒΕΒΛΗΜΕΝΟΥΣ ΙΟΥΣ	3067751
1379246 - 08/10/2008	EURO-CELTIQUE S.A.	ΑΝΑΛΟΓΑ ΝΟΣΙΣΕΠΤΙΝΗΣ	3067740
1379557 - 17/09/2008	UNIVERSITY OF BRISTOL	ΧΡΗΣΗ ΜΟΡΙΩΝ CD25-ΣΥΝΔΕΣΗΣ ΣΕ ΑΣΘΕΝΕΙΣ ΑΝΘΕΚΤΙΚΟΥΣ ΣΕ ΣΤΕΡΟΕΙΔΗ	3067683
1383578 - 24/09/2008	ARES TRADING S.A.	ΑΝΑΣΤΟΛΕΑΣ ΤΗΣ ΑΡΩΜΑΤΑΣΗΣ ΣΕ ΜΙΑ ΔΟΣΗ ΓΙΑ ΤΗΝ ΘΕΡΑΠΕΥΤΙΚΗ ΑΝΤΙΜΕΤΩΠΙΣΗ ΤΗΣ ΥΠΟΓΟΝΙΜΟΤΗΤΑΣ	3067565
1390007 - 08/10/2008	PIERRE FABRE DERMO-COSMETIQUE	ΚΟΣΜΗΤΙΚΗ ΣΥΝΘΕΣΗ ΒΑΣΕΩΣ ΣΟΥΚΡΑΛΦΑΤ ΚΑΙ ΘΕΙΪΚΩΝ ΑΛΑΤΩΝ ΧΑΛΚΟΥ ΚΑΙ ΨΕΥΔΑΡΓΥΡΟΥ	3067530
1396533 - 03/09/2008	NESTEC S.A.	ΔΙΑΔΙΚΑΣΙΑ ΠΑΡΑΣΚΕΥΗΣ ΕΛΑΙΟΥ ΠΟΥ ΠΕΡΙΕΧΕΙ ΕΝΑ Η ΠΕΡΙΣΣΟΤΕΡΑ ΠΟΛΥΑΚΟΡΕΣΤΑ ΛΙΠΑΡΑ ΟΞΕΑ ΜΑΚΡΑΣ ΑΛΥΣΙΔΑΣ ΑΠΟ ΒΙΟΜΑΖΑ, ΤΡΟΦΙΜΑ, ΔΙΑΤΡΟΦΙΚΗ, ΚΑΛΛΥΝΤΙΚΗ Ή ΦΑΡΜΑΚΕΥΤΙΚΗ ΣΥΝΘΕΣΗ ΠΟΥ ΠΕΡΙΕΧΕΙ ΤΟ ΩΣ ΑΝΩ ΕΛΑΙΟ	3067472
1404782 - 10/09/2008	W.R. GRACE & CO.-CONN. EXXONMOBIL RESEARCH AND ENGINEERING COMPANY	ΜΕΙΩΣΗ ΤΟΥ ΘΕΙΟΥ ΣΤΗΝ ΒΕΝΖΙΝΗ ΣΕ ΡΕΥΣΤΗ ΚΑΤΑΛΥΤΙΚΗ ΠΥΡΟΛΥΣΗ	3067446
1406698 - 29/10/2008	THE BRIGHAM AND WOMEN`S HOSPITAL	ΑΝΑΛΟΓΑ ΛΙΠΟΞΙΝΗΣ ΩΕ ΝΕΟΙ ΑΝΑΣΤΟΛΕΙΣ ΑΓΓΕΙΟΓΕΝΕΣΗΣ	3067672
1408996 - 10/09/2008	GEORGETOWN UNIVERSITY	ΑΠΛΟΠΟΙΗΜΕΝΗ ΚΑΙ ΒΕΛΤΙΩΜΕΝΗ ΜΕΘΟΔΟΣ ΓΙΑ ΠΑΡΑΣΚΕΥΗ ΕΝΟΣ ΑΝΤΙΣΩΜΑΤΟΣ Ή ΘΡΑΥΣΜΑΤΟΣ ΑΝΤΙΣΩΜΑΤΟΣ-ΣΤΟΧΕΥΟΜΕΝΟΥ ΑΝΟΣΟΛΙΠΟΣΩΜΑΤΟΣ Ή ΠΟΛΥΜΕΡΟΥΣ ΣΥΜΠΛΟΚΟΥ ΓΙΑ ΣΥΣΤΗΜΑΤΙΚΗ ΧΟΡΗΓΗΣΗ ΕΝΟΣ ΘΕΡΑΠΕΥΤΙΚΟΥ Ή ΔΙΑΓΝΩΣΤΙΚΟΥ ΠΑΡΑΓΟΝΤΑ	3067454
1409477 - 17/09/2008	RICHTER GEDEON NYRT	ΠΑΡΑΓΩΓΑ ΠΙΠΕΡΙΔΙΝΗΣ ΩΣ ΑΝΤΑΓΩΝΙΣΤΕΣ ΤΟΥ ΔΕΚΤΟΥ NMDA	3067558

ΑΡ./ΗΜ.ΔΗΜ.Ε.Δ. (87)	ΔΙΚΑΙΟΥΧΟΣ (73)	ΤΙΤΛΟΣ ΕΦΕΥΡΕΣΗΣ (54)	ΑΡ.ΕΥΡ.Δ.Ε. (11)
1409692 - 17/09/2008	PIERRE FABRE MEDICAMENT	ΝΕΑ ΠΕΠΤΙΔΙΑ ΠΟΥ ΠΡΟΕΡΧΟΝΤΑΙ ΑΠΟ ΤΗ ΠΡΩΤΕΪΝΗ G ΤΟΥ RSV ΚΑΙ Η ΧΡΗΣΗ ΤΟΥΣ ΕΝΤΟΣ ΕΝΟΣ ΕΜΒΟΛΙΟΥ	3067522
1411128 - 24/09/2008	TGT LABORATORIES, S.A. DE C.V.	ΑΝΑΣΥΝΔΥΑΣΜΕΝΟΙ ΦΟΡΕΙΣ ΙΟΥ ΠΕΡΙΕΧΟΝΤΕΣ ΤΟ ΑΝΘΡΩΠΙΝΟ ΓΟΝΙΔΙΟ ΤΟΥ ΕΝΕΡΓΟΠΟΙΗΤΗ ΠΛΑΣΜΙΝΟ-ΓΟΝΟΥ ΟΥΡΟΚΙΝΑΣΗΣ ΚΑΙ Η ΧΡΗΣΗ ΤΟΥΣ ΣΤΗΝ ΑΓΩΓΗ ΤΗΣ ΙΝΩΣΕΩΣ ΤΟΥ ΗΠΑΤΟΣ	3067590
1412078 - 08/10/2008	LG LIFE SCIENCES LIMITED	ΔΙΑΔΙΚΑΣΙΕΣ ΓΙΑ ΤΗΝ ΠΑΡΑΣΚΕΥΗ ΑΜΙΝΟ-ΠΡΟΣΤΑΤΕΥ-ΜΕΝΩΝ ΠΑΡΑΓΩΓΩΝ ΤΗΣ 4-ΑΜΙΝΟΜΕΘΥΛΕΝΟ-ΠΥΡΡΟ-ΚΙΔΙΝ-3-ΟΝΗΣ, ΓΕΜΙΦΛΟΞΑΚΙΝΗΣ Ή ΕΝΟΣ ΑΛΑΤΟΣ ΑΥ-ΤΗΣ	3067583
1420780 - 01/10/2008	NOVARTIS AG NOVARTIS PHARMA GMBH	ΑΝΑΛΟΓΑ ΕΠΟΘΙΛΟΝΗΣ ΚΥΚΛΟΠΡΟΠΥΛΙΟΥ ΚΑΙ ΚΥΚΛΟΒΟΥΤΥΛΙΟΥ	3067688
1421094 - 15/10/2008	MERIAL LIMITED	ΠΑΡΑΓΩΓΑ 4΄΄-ΔΕΟΞΥ-4΄΄-(S)-ΑΜΙΝΟ ΑΒΕΡΜΕΚΤΙΝΗΣ	3067525
1427708 - 10/09/2008	PFIZER ITALIA S.R.L.	ΠΑΡΑΓΩΓΑ ΑΜΙΝΟ-ΦΘΑΛΑΖΙΝΟΝΗΣ ΩΣ ΑΝΑΣΤΟΛΕΙΣ ΚΙΝΑΣΗΣ, ΜΕΘΟΔΟΙ ΔΙΑ ΤΗΝ ΠΑΡΑΣΚΕΥΗΝ ΤΩΝ ΚΑΙ ΦΑΡΜΑΚΕΥΤΙΚΑΙ ΣΥΝΘΕΣΕΙΣ ΠΕΡΙΕΧΟΥΣΑΙ ΑΥΤΑ	3067460
1430000 - 17/09/2008	BIONEST TECHNOLOGIES INC.	ΣΥΓΚΡΟΤΗΜΑ ΒΙΟΛΟΓΙΚΗΣ ΕΠΕΞΕΡΓΑΣΙΑΣ ΥΔΑΤΟΣ ΠΟΥ ΠΕΡΙΛΑΜΒΑΝΕΙ ΔΙΑΤΑΞΗ ΑΝΑΠΤΥΞΗΣ ΒΑΚΤΗΡΙΩΝ ΚΑΙ ΜΕΘΟΔΟ ΑΝΑΠΤΥΞΗΣ ΑΥΤΗΣ	3067762
1430781 - 08/10/2008	UNILEVER N. V.UNILEVER PLC	ΜΕΘΟΔΟΣ ΠΑΡΑΓΩΓΗΣ ΕΛΑΙΟΛΑΔΟΥ	3067552
1432409 - 17/09/2008	EVONIK ROHM GMBH	ΚΟΚΚΟΙ Ή ΣΚΟΝΗ ΓΙΑ ΤΗΝ ΠΑΡΑΣΚΕΥΗ ΜΕΣΩΝ ΕΠΙΚΑ-ΛΥΨΗΣ ΚΑΙ ΣΥΝΔΕΤΙΚΩΝ ΜΕΣΩΝ ΓΙΑ ΦΑΡΜΑΚΕΥΤΙΚΕΣ ΜΟΡΦΕΣ	3067638
1438172 - 17/09/2008	FREEGLASS GMBH & CO. KG	ΜΕΘΟΔΟΣ ΚΑΤΑΣΚΕΥΗΣ ΕΝΟΣ ΠΛΑΣΤΙΚΟΥ ΥΑΛΟΠΙ-ΝΑΚΑ ΜΕ ΔΟΜΗ ΗΛΕΚΤΡΙΚΟΥ ΑΓΩΓΟΥ ΚΑΙ ΠΛΑΣΤΙΚΟΣ ΥΑΛΟΠΙΝΑΚΑΣ ΜΕ ΕΜΠΕΔΩΜΕΝΑ ΣΥΡΜΑΤΑ	3067632
1439678 - 12/11/2008	PANASONIC CORPORATION	ΠΟΛΥΚΑΝΑΛΙΚΗ ΜΕΤΑΔΟΣΗ ΜΕ ΜΕΤΑΒΛΗΤΟ ΔΙΑΣΤΗ-ΜΑ ΔΙΑΦΥΛΑΞΗΣ	3067653
1444984 - 10/09/2008	B.S.D. BIO SCIENCE DEVELOPMENT SNC DI OMINI C. & ZUCCARI G.	ΤΟΠΙΚΕΣ ΦΑΡΜΑΚΕΥΤΙΚΕΣ ΣΥΝΘΕΣΕΙΣ ΠΟΥ ΠΕΡΙΕ-ΧΟΥΝ ΦΥΣΙΚΑ ΕΝΕΡΓΑ ΣΥΣΤΑΤΙΚΑ,ΚΑΤΑΛΛΗΛΑ ΓΙΑ ΤΗΝ ΠΡΟΛΗΨΗ ΚΑΙ ΤΗΝ ΑΝΤΙΜΕΤΩΠΙΣΗ ΦΛΕΓΜΟ-ΝΩΔΩΝ ΔΙΑΔΙΚΑΣΙΩΝ ΤΗΣ ΒΛΕΝΝΟΓΟΝΟΥ	3067487
1446162 - 15/10/2008	COLEY PHARMACEUTICAL GMBH UNIVERSITY OF IOWA RESEARCH FOUN-DATION	ΑΝΟΣΟΔΙΕΓΕΡΤΙΚΑ ΟΛΙΓΟΝΟΥΚΛΕΟΤΙΔΙΑ ΣΥΝΔΥΑΣΤΙ-ΚΟΥ ΜΟΤΙΒΟΥ ΜΕ ΒΕΛΤΙΩΜΕΝΗ ΔΡΑΣΤΙΚΟΤΗΤΑ	3067579
1446383 - 17/09/2008	NOVARTIS AG NOVARTIS PHARMA GMBH	ΜΟΝΟΫΔΡΟΞΥΚΑΡΒΑΜΑΖΕΡΙΝΗ ΓΙΑ ΧΡΗΣΗ ΣΤΗΝ ΠΑΡΑΣΚΕΥΗ ΕΝΟΣ ΦΑΡΜΑΚΟΥ ΓΙΑ ΤΗ ΘΕΡΑΠΕΙΑ ΤΗΣ ΔΙΑΤΑΡΑΧΗΣ ΤΟΥ ΣΥΓΚΙΝΗΣΙΑΚΟΥ ΤΗΣ ΠΡΟΣΟΧΗΣ ΚΑΙ ΤΟΥ ΝΕΥΡΟΓΕΝΗ ΠΟΝΟΥ	3067571
1446985 - 03/09/2008	LYTTRON TECHNOLOGY GMBH	ΤΡΙΣΔΙΑΣΤΑΤΗ ΗΛΕΚΤΡΟΦΘΟΡΙΖΟΥΣΑ ΕΝΔΕΙΞΗ	3067462
1450621 - 08/10/2008	BURCON NUTRASCIENCE (MB) CORP.	ΣΥΝΕΧΗΣ ΜΕΘΟΔΟΣ ΠΑΡΑΓΩΓΗΣ ΑΠΟΜΟΝΩΜΕΝΗΣ ΠΡΩΤΕΪΝΗΣ ΕΛΑΙΟΥΧΩΝ ΣΠΟΡΩΝ	3067734
1451302 - 28/05/2008	IDI FARMACEUTICI S.P.A.	IN VITRO ΑΝΑΣΥΣΤΑΜΕΝΕΣ ΣΤΙΒΑΔΕΣ ΑΝΘΡΩΠΙΝΟΥ ΚΕΡΑΤΟΕΙΔΙΚΟΥ ΕΠΙΘΗΛΙΟΥ ΚΑΙ ΜΕΘΟΔΟΣ ΠΑΡΑΓΩΓΗΣ ΑΥΤΩΝ	3067676
1456405 - 17/09/2008	ACTIAL FARMACEUTICA LDA.	ΜΕΘΟΔΟΣ ΚΑΙ ΤΥΠΟΠΟΙΗΜΕΝΗ ΣΥΣΚΕΥΑΣΙΑ ΓΙΑ ΑΝΙΧΝΕΥΣΗ ΤΗΣ ΑΛΚΑΛΙΚΗΣ ΣΦΙΓΓΟΜΥΕΛΙΝΑΣΗΣ	3067547
1462107 - 24/09/2008	PANTARHEI BIOSCIENCE B.V.	ΜΕΘΟΔΟΣ ΓΥΝΑΙΚΕΙΑΣ ΑΝΤΙΣΥΛΛΗΨΗΣ ΚΑΙ ΚΙΤ ΧΡΗ-ΣΗΣ ΑΥΤΗΣ ΤΗΣ ΜΕΘΟΔΟΥ	3067572
1468269 - 08/10/2008	DIFFTECH AS	ΜΕΘΟΔΟΣ ΚΑΙ ΔΙΑΤΑΞΗ ΓΙΑ ΤΟΝ ΠΡΟΣΔΙΟΡΙΣΜΟ ΤΗΣ ΔΙΕΙΣΔΥΣΕΩΣ ΑΕΡΙΩΝ ΟΥΣΙΩΝ ΔΙΑ ΜΙΑΣ ΜΕΜΒΡΑΝΗΣ	3067737

ΑΡ./ΗΜ.ΔΗΜ.Ε.Α. (87)	ΔΙΚΑΙΟΥΧΟΣ (73)	ΤΙΤΛΟΣ ΕΦΕΥΡΕΣΗΣ (54)	ΑΡ.ΕΥΡ.Δ.Ε. (11)
1474067 - 29/10/2008	PFIZER PRODUCTS INC.	ΕΜΒΟΛΙΑΣΜΟΣ ΣΕ ΜΙΑ ΔΟΣΗ ΜΕ *MYCOPLASMA HYOPNEUMANIAE*	3067654
1476582 - 17/09/2008	AETERNA ZENTARIS GMBH	ΝΟΥΚΛΕΟΤΙΔΙΚΗ ΑΛΛΗΛΟΥΧΙΑ ΠΟΥ ΚΩΔΙΚΕΥΕΙ TOLC Η ΟΠΟΙΑ ΠΕΡΙΕΧΕΙ ΕΤΕΡΟΛΟΓΗ ΑΛΛΗΛΟΥΧΙΑ ΑΜΙΝΟΞΕΩΝ	3067521
1477162 - 24/09/2008	EURO-CELTIQUE S.A.	ΣΚΕΥΑΣΜΑΤΑ ΕΛΕΓΧΟΜΕΝΗΣ ΑΠΟΔΕΣΜΕΥΣΗΣ ΕΠΙΚΑΛΥΜΜΕΝΑ ΜΕ ΥΔΑΤΙΚΕΣ ΔΙΑΣΠΟΡΕΣ ΑΙΘΥΛΑΙΘΕΡΑ ΚΥΤΤΑΡΙΝΗΣ	3067586
1478855 - 03/09/2008	TURBOCOR INC.	ΕΝΑΣ ΦΥΓΟΚΕΝΤΡΙΚΟΣ ΣΥΜΠΙΕΣΤΗΣ	3067448
1485463 - 24/09/2008	BIFODAN A/S	ΣΤΕΛΕΧΗ ΛΑΚΤΟΒΑΚΙΛΛΟΥ	3067512
1487828 - 05/11/2008	GLAXO GROUP LIMITED	ΠΑΡΑΓΩΓΑ ΜΟΡΦΟΛΙΝΥΛ-ΟΥΡΙΑΣ ΓΙΑ ΧΡΗΣΗ ΣΤΗ ΘΕΡΑΠΕΙΑ ΦΛΕΓΜΟΝΩΔΩΝ ΑΣΘΕΝΕΙΩΝ	3067610
1490182 - 10/09/2008	NEW WEST GYPSUM RECYCLING (B.C.) INC.	ΜΕΘΟΔΟΣ ΓΙΑ ΤΟΝ ΔΙΑΧΩΡΙΣΜΟ ΤΟΥ ΚΟΛΛΗΜΕΝΟΥ ΧΑΡΤΙΟΥ ΑΠΟ ΓΥΨΟΣΑΝΙΔΕΣ ΜΕ ΕΠΙΚΑΛΥΨΗ ΧΑΡΤΙΟΥ	3067570
1490952 - 17/09/2008	MATRA MANUFACTURING & SERVICES SAS	ΗΛΕΚΤΡΙΚΟΣ ΚΙΝΗΤΗΡΑΣ ΠΟΥ ΕΧΕΙ ΜΑΓΝΗΤΙΚΑ ΑΠΟΜΟΝΩΜΕΝΕΣ ΟΜΑΔΕΣ ΣΤΑΤΗ ΚΑΙ ΡΟΤΟΡΑ	3067625
1502653 - 17/09/2008	LECHLER GMBH	ΑΚΡΟΦΥΣΙΟ ΓΙΑ ΤΟΝ ΨΕΚΑΣΜΟ ΜΙΑΣ ΕΠΙΦΑΝΕΙΑΣ	3067614
1503029 - 24/09/2008	SCHUCO INTERNATIONAL KG	ΣΤΟΙΧΕΙΟ ΠΕΡΣΙΔΩΝ	3067700
1504764 - 08/10/2008	THE REGENTS OF THE UNIVERSITY OF CALIFORNIA	ΘΕΡΑΠΕΙΑ ΤΗΣ ΗΠΑΤΙΚΗΣ ΙΝΩΣΗΣ ΜΕ ΑΝΤΙΣΩΜΑΤΑ ΕΝΑΝΤΙΟΝ ΤΗΣ ΕΝΣΩΜΑΤΙΝΗΣ (ΙΝΤΕΓΚΡΙΝΗΣ) ΑΛΦΑ V ΒΗΤΑ 6	3067532
1506113 - 03/09/2008	ROBINSON, EDWIN	ΕΝΑ ΣΥΣΤΗΜΑ ΑΝΑΡΤΗΣΗΣ ΓΙΑ ΟΧΗΜΑΤΑ	3067451
1506888 - 01/10/2008	NOELL MOBILE SYSTEMS GMBH	ΤΡΟΧΗΛΑΤΟΣ ΓΕΡΑΝΟΣ ΕΜΠΟΡΕΥΜΑΤΟΚΙΒΩΤΙΩΝ ΜΕ ΗΛΕΚΤΡΟΚΙΝΗΣΗ ΤΗΣ ΠΛΗΜΝΗΣ ΤΩΝ ΤΡΟΧΩΝ	3067541
1507094 - 01/10/2008	MANTION S.A.	ΔΙΑΤΑΞΗ ΓΙΑ ΤΗ ΣΤΕΡΕΩΣΗ ΕΝΟΣ ΑΚΡΟΥ ΕΝΟΣ ΕΛΙΚΟΕΙΔΟΥΣ ΕΛΑΤΗΡΙΟΥ	3067520
1511141 - 17/09/2008	TEHALIT GMBH	ΕΝΑ ΚΑΝΑΛΙ ΓΙΑ ΤΟ ΠΕΡΑΣΜΑ ΑΓΩΓΩΝ Ή ΓΙΑ ΤΗΝ ΕΣΩΤΕΡΙΚΗ ΤΟΠΟΘΕΤΗΣΗ ΣΥΣΚΕΥΩΝ	3067471
1515614 - 03/09/2008	BURCON NUTRASCIENCE (MB) CORP.	ΕΚΧΥΛΙΣΗ ΠΡΩΤΕΪΝΗΣ ΑΠΟ ΤΟ ΑΛΕΥΡΟ ΕΛΑΙΟΣΠΟΡΟΥ ΤΡΟΠΟΠΟΙΗΜΕΝΗΣ ΚΡΑΜΒΗΣ	3067463
1515702 - 15/10/2008	GRUNENTHAL GMBH	ΔΙΑΣΦΑΛΙΣΜΕΝΗ ΕΝΑΝΤΙΑ ΣΕ ΚΑΤΑΧΡΗΣΗ ΜΟΡΦΗ ΧΟΡΗΓΗΣΗΣ	3067703
1515717 - 01/10/2008	NOVARTIS AG NOVARTIS PHARMA GMBH	ΑΛΑΤΑ ΑΣΒΕΣΤΙΟΥ ΤΩΝ ΣΤΑΤΙΝΩΝ ΠΟΥ ΠΡΟΕΡΧΟΝΤΑΙ ΑΠΟ ΙΝΔΟΛΗ	3067699
1516932 - 15/10/2008	TRANSGENE S.A.	ΙΟΣ ΤΗΣ ΟΜΑΔΑΣ ΡΟΧ ΜΕ ΣΤΟΧΟΘΕΤΗΜΕΝΗ ΕΙΔΙΚΟΤΗΤΑ ΜΟΛΥΝΣΗΣ	3067529
1523256 - 10/09/2008	DREAMWELL, LTD.	ΒΑΣΗ ΕΔΡΑΣΕΩΣ ΠΛΑΣΤΙΚΟΥ ΣΤΡΩΜΑΤΟΣ	3067537
1523920 - 05/11/2008	UNI-CHARM CORPORATION	ΛΑΒΗ ΚΑΙ ΕΡΓΑΛΕΙΟ ΚΑΘΑΡΙΣΜΟΥ ΠΟΥ ΧΡΗΣΙΜΟΠΟΙΕΙ ΤΗ ΛΑΒΗ	3067587
1526079 - 01/10/2008	BALL PACKAGING EUROPE GMBH	ΜΕΤΑΛΛΙΚΟ ΔΟΧΕΙΟ ΓΙΑ ΡΟΦΗΜΑΤΑ ΠΟΥ ΞΑΝΑΚΛΕΙΝΕΙ	3067695
1531885 - 01/10/2008	COLOPLAST A/S	ΣΥΣΤΗΜΑ ΚΑΤΑΙΟΝΙΣΜΟΥ	3067716
1533423 - 24/09/2008	SEC ENVEL	ΜΕΘΟΔΟΣ ΑΠΟΡΡΟΦΗΣΕΩΣ ΚΡΟΥΣΕΩΝ ΕΠΙ ΕΝΟΣ ΔΙΑΦΡΑΓΜΑΤΟΣ ΑΣΦΑΛΕΙΑΣ ΔΙΑ ΟΔΟΥΣ ΚΥΚΛΟΦΟΡΙΑΣ ΚΑΙ ΔΙΑΦΡΑΓΜΑ ΠΡΟΣ ΧΡΗΣΙΜΟΠΟΙΗΣΗ	3067555
1533943 - 15/10/2008	CALYPSO WIRELESS, INC.	ΣΥΣΤΗΜΑ ΚΑΙ ΜΕΘΟΔΟΣ ΓΙΑ ΥΒΡΙΔΙΚΗ ΑΣΥΡΜΑΤΗ ΔΙΑΒΙΒΑΣΗ ΔΕΔΟΜΕΝΩΝ	3067722
1534908 - 08/10/2008	KAINDL FLOORING GMBH	ΜΙΑ ΠΛΑΚΑ ΕΠΕΝΔΥΣΗΣ	3067601

ΑΡ./ΗΜ.ΔΗΜ.Ε.Δ. (87)	ΔΙΚΑΙΟΥΧΟΣ (73)	ΤΙΤΛΟΣ ΕΦΕΥΡΕΣΗΣ (54)	ΑΡ.ΕΥΡ.Δ.Ε. (11)
1536077 - 08/10/2008	VEERHUIS BEHEER B.V.	ΜΕΘΟΔΟΣ ΚΑΤΑΣΚΕΥΗΣ ΚΤΙΡΙΟΥ, ΤΕΤΟΙΟ ΚΤΙΡΙΟ, ΚΑΙ ΣΤΟΙΧΕΙΟ ΤΟΙΧΩΜΑΤΟΣ ΓΙΑ ΧΡΗΣΗ ΣΕ ΑΥΤΟ	3067649
1541315 - 17/09/2008	KAMPF, GERHARD	ΜΕΘΟΔΟΣ ΚΑΙ ΜΗΧΑΝΙΣΜΟΣ ΓΙΑ ΤΗΝ ΚΑΤΑΣΚΕΥΗ ΚΑΤΑΣΚΕΥΑΣΤΙΚΩΝ ΣΤΟΙΧΕΙΩΝ ΜΕ ΛΕΠΤΑ ΤΟΙΧΩΜΑΤΑ	3067634
1545968 - 01/10/2008	VAN OOSSANEN & ASSOCIATES B.V.	ΣΚΑΦΟΣ ΕΦΟΔΙΑΣΜΕΝΟ ΜΕ ΕΝΑ ΦΥΛΛΟ ΠΟΥ ΒΡΙΣΚΕΤΑΙ ΚΑΤΩ ΑΠΟ ΤΗΝ ΙΣΑΛΟ ΓΡΑΜΜΗ	3067696
1549652 - 22/10/2008	BAYER HEALTHCARE AG	ΠΑΡΑΓΩΓΑ ΣΥΝΤΗΓΜΕΝΟΥ ΑΖΟΛΙΟΥ-ΠΥΡΙΜΙΔΙΝΗΣ	3067517
1556016 - 03/09/2008	EVONIK ROHM GMBH	ΠΟΛΥΣΤΙΒΑΔΙΚΕΣ ΦΑΡΜΑΚΕΥΤΙΚΕΣ ΜΟΡΦΕΣ ΠΟΥ ΠΕΡΙΕΧΟΥΝ ΔΡΑΣΤΙΚΕΣ ΟΥΣΙΕΣ ΚΑΙ ΟΙ ΟΠΟΙΕΣ ΠΕΡΙΛΑΜΒΑΝΟΥΝ ΟΥΔΕΤΕΡΟ ΠΥΡΗΝΑ ΚΑΘΩΣ ΚΑΙ ΕΣΩΤΕΡΙΚΗ ΚΑΙ ΕΞΩΤΕΡΙΚΗ ΕΠΙΣΤΡΩΣΗ ΑΠΟ ΣΥΜΠΟΛΥΜΕΡΗ ΚΑΙ ΜΟΝΟΜΕΡΗ ΜΕΘΑΚΡΥΛΙΚΟΥ	3067492
1558013 - 15/10/2008	SOCIETE FRANCAISE DU RADIOTELEPHONE	ΔΙΑΔΙΚΑΣΙΑ ΚΑΙ ΕΠΙΚΟΙΝΩΝΟΥΝΤΑ ΤΕΡΜΑΤΙΚΑ ΜΕ ΣΚΟΠΟ ΤΗΝ ΕΚΠΟΜΠΗ ΚΑΙ ΤΗ ΛΗΨΗ ΣΗΜΑΤΩΝ ΟΠΤΙΚΗΣ ΤΗΛΕΦΩΝΙΑΣ ΚΑΙ/Η ΕΝΔΟΤΗΛΕΦΩΝΙΑΣ ΣΕ ΑΠΟΣΤΑΣΗ	3067489
1560819 - 08/10/2008	MALLINCKRODT INC.	ΚΡΥΣΤΑΛΛΙΚΑ ΠΑΡΑΓΩΓΑ ΚΑΝΝΑΒΙΝΟΕΙΔΟΥΣ ΚΑΙ ΔΙΑΔΙΚΑΣΙΑ ΓΙΑ ΤΟΝ ΚΑΘΑΡΙΣΜΟ ΚΑΝΝΑΒΟΝΟΕΙΔΟΥΣ	3067524
1564350 - 24/09/2008	AYTON PATENT AG	ΕΝΑ ΣΥΣΤΗΜΑ ΜΕ ΜΑΞΙΛΑΡΙ ΓΙΑ ΤΗΝ ΣΤΕΓΑΝΟΠΟΙΗΣΗ ΑΝΟΙΓΜΑΤΩΝ ΚΤΙΡΙΩΝ ΑΠΟ ΠΛΗΜΜΥΡΕΣ	3067620
1567112 - 15/10/2008	SMITHKLINE BEECHAM CORPORATION	ΘΕΙΑΖΟΛΙΔΙΝ-4-ΟΝΕΣ ΓΙΑ ΤΗΝ ΑΝΑΣΤΟΛΗ ΠΡΩΤΕΪΝΩΝ HYAK3	3067720
1567474 - 22/10/2008	SYNTECO S.P.A.	ΜΕΘΟΔΟΣ ΚΑΘΑΡΙΣΜΟΥ ΤΗΣ ΔΙΑΚΕΡΕΪΝΗΣ	3067591
1567667 - 15/10/2008	AMARIN NEUROSCIENCE LIMITED	ΘΕΡΑΠΕΙΑ ΑΣΘΕΝΕΙΑΣ HUNDINGTON ΜΕ ΕΡΑ	3067592
1571140 - 12/11/2008	GRUNENTHAL GMBH	ΥΠΟΚΑΤΕΣΤΗΜΕΝΑ ΠΑΡΑΓΩΓΑ C-ΚΥΚΛΟΕΞΥΛΟΜΕΘΥΛΑΜΙΝΗΣ	3067609
1572313 - 17/09/2008	KBH ENGINEERING GMBH	ΜΕΘΟΔΟΣ ΚΑΙ ΣΥΣΚΕΥΗ ΓΙΑ ΤΗΝ ΠΑΡΑΣΚΕΥΗ ΕΝΟΣ ΚΑΘΑΡΟΥ ΥΓΡΟΥ ΑΠΟ ΕΝΑ ΑΚΑΤΕΡΓΑΣΤΟ ΥΓΡΟ	3067642
1576951 - 01/10/2008	CENTRO DE INGENIERIA GENETICA Y BIOTECNOLOGIA (CIGB)	ΦΑΡΜΑΚΟΤΕΧΝΙΚΕΣ ΜΟΡΦΕΣ ΓΙΑ ΤΗΝ ΠΡΩΚΤΙΚΗ ΧΟΡΗΓΗΣΗ ΘΡΟΜΒΟΛΥΤΙΚΩΣ-ΔΡΑΣΤΙΚΩΝ ΠΑΡΑΓΟΝΤΩΝ	3067657
1586242 - 15/10/2008	KRAFT FOODS HOLDINGS, INC.	ΠΟΛΥΣΤΡΩΜΑΤΙΚΟΣ ΒΡΩΣΙΜΟΣ ΦΡΑΓΜΟΣ ΥΓΡΑΣΙΑΣ ΓΙΑ ΠΡΟΪΟΝΤΑ ΔΙΑΤΡΟΦΗΣ	3067461
1587532 - 03/09/2008	SURVAC APS	ΠΕΠΤΙΔΙΑ ΠΡΟΕΡΧΟΜΕΝΑ ΑΠΟ SURVIVIN ΚΑΙ ΧΡΗΣΕΙΣ ΑΥΤΩΝ	3067476
1587789 - 03/09/2008	ACADIA PHARMACEUTICALS INC.	ΕΠΙΛΕΚΤΙΚΟΙ ΑΝΤΙΣΤΡΟΦΟΙ ΑΓΩΝΙΣΤΕΣ ΥΠΟΔΟΧΕΟΣ ΣΕΡΟΤΟΝΙΝΗΣ 2A/2C ΩΣ ΘΕΡΑΠΕΥΤΙΚΑ ΜΕΣΑ ΓΙΑ ΝΕΥΡΟΕΚΦΥΛΙΣΤΙΚΕΣ ΑΣΘΕΝΕΙΕΣ	3067495
1589216 - 12/11/2008	KWANG YANG MOTOR CO., LTD.	ΑΕΡΟΚΑΘΑΡΙΣΤΗΣ ΓΙΑ ΚΙΝΗΤΗΡΕΣ	3067675
1591177 - 01/10/2008	PYROTEK ENGINEERING MATERIALS LIMITED	ΣΥΣΚΕΥΗ ΔΙΑΝΟΜΗΣ	3067503
1593780 - 03/09/2008	NORINCO	ΜΗΧΑΝΙΣΜΟΣ ΚΛΕΙΔΩΜΑΤΟΣ ΚΑΙ ΞΕΚΛΕΙΔΩΜΑΤΟΣ ΜΕ ΚΛΕΙΔΙ ΕΝΟΣ ΣΥΓΚΡΑΤΗΡΑ ΠΑΝΩ ΣΕ ΕΝΑ ΠΛΑΙΣΙΟ	3067452
1594456 - 03/09/2008	AURIGA INTERNATIONAL S.A.	ΧΡΗΣΗ ΜΙΑΣ ΣΥΝΘΕΣΗΣ ΠΟΥ ΠΕΡΙΛΑΜΒΑΝΕΙ ΟΞΕΙΔΙΟ ΒΙΤΑΜΙΝΗΣ Κ1 Ή ΠΑΡΑΓΩΓΟ ΑΥΤΟΥ ΓΙΑ ΤΗ ΘΕΡΑΠΕΙΑ Ή/ ΚΑΙ ΤΗ ΠΡΟΛΗΨΗ ΔΕΡΜΑΤΙΚΩΝ ΒΛΑΒΩΝ ΘΗΛΑΣΤΙΚΩΝ	3067468
1594802 - 05/11/2008	UNIVERSITE DE LIEGE	ΜΕΘΟΔΟΣ ΚΑΙ ΕΓΚΑΤΑΣΤΑΣΗ ΓΙΑ ΤΗΝ ΠΑΡΑΓΩΓΗ ΝΑΝΟΣΩΛΗΝΩΝ ΑΠΟ ΑΝΘΡΑΚΑ	3067538
1597391 - 29/10/2008	GENOMIC HEALTH, INC.	ΧΡΗΣΗ RNA ΕΣΩΝΙΩΝ ΣΕ ΜΕΤΡΗΣΗ ΓΟΝΙΔΙΑΚΗΣ ΕΚΦΡΑΣΗΣ	3067651

ΑΡ./ΗΜ.ΔΗΜ.Ε.Α. (87)	ΔΙΚΑΙΟΥΧΟΣ (73)	ΤΙΤΛΟΣ ΕΦΕΥΡΕΣΗΣ (54)	ΑΡ.ΕΥΡ.Δ.Ε. (11)
1598212 - 01/10/2008	EDDING AG	ΜΗΧΑΝΗΜΑ ΓΡΑΦΗΣ, ΕΙΔΙΚΟΤΕΡΑ ΜΑΡΚΑΔΟΡΟΣ ΛΑΚΚΑΣ	3067562
1601359 - 08/10/2008	HELSINN HEALTHCARE S.A.	ΥΓΡΕΣ ΦΑΡΜΑΚΕΥΤΙΚΕΣ ΤΥΠΟΠΟΙΗΣΕΙΣ ΠΑΛΟΝΟΣΕΤΡΟΝΗΣ	3067724
1603813 - 03/09/2008	GAPLAST GMBH	ΔΙΑΤΑΞΗ ΔΟΣΟΛΟΓΙΚΗΣ ΔΙΑΝΟΜΗΣ ΔΙΑ ΚΥΡΙΩΣ ΣΦΑΙΡΙΚΑ Ή ΣΦΑΙΡΟΕΙΔΗ ΠΕΡΙΕΧΟΜΕΝΑ ΣΩΜΑΤΑ ΕΝΟΣ ΥΠΟΔΟΧΕΩΣ	3067453
1606283 - 08/10/2008	ARRAY BIOPHARMA, INC.	ΑΝΑΣΤΟΛΕΙΣ P38 ΚΑΙ ΜΕΘΟΔΟΙ ΧΡΗΣΗΣ ΑΥΤΩΝ	3067690
1608368 - 01/10/2008	NOVARTIS AG NOVARTIS PHARMA GMBH	ΦΑΡΜΑΚΕΥΤΙΚΕΣ ΣΥΝΘΕΣΕΙΣ ΠΟΥ ΠΕΡΙΛΑΜΒΑΝΟΥΝ ΕΝΑΝ ΣΥΝΔΥΑΣΜΟ ΡΑΠΑΜΥΚΙΝΗΣ Ή ΤΟΥ ΠΑΡΑΓΩΓΟΥ ΤΗΣ ΚΑΙ ΠΙΜΕΚΡΟΛΙΜΗΣ ΓΙΑ ΤΗΝ ΘΕΡΑΠΕΙΑ ΤΗΣ ΦΛΕΓΜΟΝΩΔΟΥΣ ΝΟΣΟΥ ΤΟΥ ΕΝΤΕΡΟΥ (IBD)	3067687
1608442 - 01/10/2008	WYETH, MARTIN	ΤΡΟΦΟΔΟΤΗΣ ΜΠΑΛΩΝ ΚΑΙ ΣΥΣΚΕΥΗ ΣΗΜΕΙΟΥ ΣΤΗΡΙΓΜΑΤΟΣ	3067706
1609863 - 24/09/2008	GENENTECH, INC.	ΕΚΚΡΙΜΕΝΑ ΚΑΙ ΔΙΑΜΕΜΒΡΑΝΙΚΑ ΠΟΛΥΠΕΠΤΙΔΙΑ ΚΑΙ ΝΟΥΚΛΕΪΚΑ ΟΞΕΑ ΠΟΥ ΤΑ ΚΩΔΙΚΟΠΟΙΟΥΝ	3067464
1610657 - 08/10/2008	BRIZIO, ADRIANA	ΚΟΥΤΙ ΔΙΑΤΗΡΗΣΗΣ ΚΑΙ ΔΙΑΝΟΜΗΣ ΠΟΤΟΥ, ΤΟ ΟΠΟΙΟ ΜΠΟΡΕΙ ΝΑ ΧΡΗΣΙΜΟΠΟΙΕΙΤΑΙ ΚΑΙ ΓΙΑ ΑΥΤΟΣΧΕΔΙΑ ΠΑΡΑΣΚΕΥΗ ΠΟΤΩΝ ΜΕ ΕΚΧΥΛΙΣΗ ΚΑΙ/Η ΕΜΠΟΤΙΣΜΟ	3067733
1612356 - 22/10/2008	SAVIO S.P.A.	ΑΡΘΡΩΤΗ ΣΥΣΚΕΥΗ ΠΑΡΑΘΥΡΑ ΚΑΙ ΠΟΡΤΕΣ	3067604
1612555 - 22/10/2008	CIRCASSIA LIMITED	ΚΡΥΦΑ ΠΕΠΤΙΔΙΑ ΓΙΑ ΧΡΗΣΗ ΣΤΗΝ ΕΠΑΓΩΓΗ ΑΝΟΣΟΛΟΓΙΚΗΣ ΑΝΕΚΤΙΚΟΤΗΤΑΣ	3067668
1615014 - 10/09/2008	ETABLISSEMENTS MAGYAR	ΔΙΑΤΑΞΗ ΔΕΙΓΜΑΤΟΛΗΨΙΑΣ ΥΓΡΟΥ ΑΠΟ ΕΝΑ ΚΥΚΛΩΜΑ ΑΝΤΛΗΣΕΩΣ ΚΑΙ ΜΕΘΟΔΟΣ ΚΑΘΑΡΙΣΜΟΥ ΑΥΤΗΣ ΤΗΣ ΔΙΑΤΑΞΕΩΣ	3067548
1619137 - 10/09/2008	KRAFT FOODS GLOBAL BRANDS LLC	ΕΝΑ ΕΠΑΝΑΣΤΕΓΑΝΟΠΟΙΗΣΙΜΟ ΚΑΛΥΜΜΑ ΠΟΥ ΥΠΟΔΕΙΚΝΥΕΙ ΤΗ ΛΑΘΡΟΧΕΙΡΙΑ	3067508
1619249 - 24/09/2008	ACADEMISCH ZIEKENHUIS LEIDEN	ΕΠΑΓΩΓΗ ΠΑΡΑΚΑΜΨΗΣ ΕΞΩΝΙΟΥ ΣΕ ΕΥΚΑΡΥΩΤΙΚΑ ΚΥΤΤΑΡΑ	3067705
1620881 - 08/10/2008	UNIVERSITAT KONSTANZ	ΜΕΘΟΔΟΣ ΓΙΑ ΤΗΝ ΔΙΑΜΟΡΦΩΣΗ ΤΗΣ ΥΦΗΣ ΕΠΙΦΑΝΕΙΩΝ ΔΙΣΚΩΝ ΠΥΡΙΤΙΟΥ	3067686
1621604 - 01/10/2008	ORLANDI S.P.A.	ΚΑΘΑΡΙΣΤΙΚΟ ΥΛΙΚΟ ΧΡΩΜΑΤΟΣ	3067760
1622133 - 24/09/2008	TAIYO YUDEN CO., LTD.	ΜΕΣΟ ΕΓΓΡΑΦΗΣ ΟΠΤΙΚΩΝ ΠΛΗΡΟΦΟΡΙΩΝ	3067506
1626749 - 08/10/2008	CINVENTION AG	ΕΜΦΥΤΕΥΜΑΤΑ ΜΕ ΛΕΙΤΟΥΡΓΙΚΑ ΠΡΟΣΑΡΜΟΣΜΕΝΕΣ ΕΠΙΦΑΝΕΙΕΣ ΑΝΘΡΑΚΑ	3067713
1627566 - 10/09/2008	HAEMOPHARM INDUSTRY AG SIAD HEALTHCARE S.P.A.	ΑΣΚΟΣ ΑΣΦΑΛΕΙΑΣ ΓΙΑ ΤΗΝ ΚΡΥΟ-ΣΥΝΤΗΡΗΣΗ ΒΛΑΣΤΙΚΩΝ ΚΥΤΤΑΡΩΝ Ή ΠΑΡΟΜΟΙΩΝ ΣΥΣΤΑΤΙΚΩΝ ΤΟΥ ΑΙΜΑΤΟΣ	3067491
1627880 - 15/10/2008	MILLENNIUM PHARMACEUTICALS, INC.	ΕΝΩΣΕΙΣ ΒΟΡΟΝΙΚΟΥ ΕΣΤΕΡΑ ΚΑΙ ΟΞΕΟΣ, ΣΥΝΘΕΣΗ ΚΑΙ ΧΡΗΣΕΙΣ	3067717
1631312 - 10/09/2008	MEDAREX, INC.	ΣΥΝΘΕΣΕΙΣ ΚΑΙ ΜΕΘΟΔΟΙ ΓΙΑ ΤΗΝ ΘΕΡΑΠΕΙΑ ΑΣΘΕΝΕΙΑΣ ΦΛΕΓΜΟΝΩΔΟΥΣ ΕΝΤΕΡΟΥ	3067469
1633859 - 01/10/2008	ABBOTT LABORATORIES	ΚΥΤΤΑΡΙΚΗ ΣΕΙΡΑ ΚΑΙ ΧΡΗΣΕΙΣ ΤΗΣ	3067513
1635875 - 08/10/2008	PSIVIDA INC.	ΣΥΣΤΗΜΑ ΑΠΕΛΕΥΘΕΡΩΣΗΣ ΦΑΡΜΑΚΟΥ ΠΟΥ ΠΗΖΕΙ IN-SITU	3067750
1636389 - 22/10/2008	PHARMA-ZENTRALE GMBH	ΕΛΕΥΘΕΡΟΣ ΑΠΟ ΠΛΑΣΜΙΔΙΑ ΚΛΩΝΟΣ ΤΟΥ E. COLI ΣΤΕΛΕΧΟΥΣ DSM 6601	3067674
1638969 - 05/11/2008	MERCK & CO., INC.	ΑΝΤΑΓΩΝΙΣΤΕΣ ΥΠΟΔΟΧΕΑ CGRP	3067666

ΑΡ./ΗΜ.ΔΗΜ.Ε.Δ. (87)	ΔΙΚΑΙΟΥΧΟΣ (73)	ΤΙΤΛΟΣ ΕΦΕΥΡΕΣΗΣ (54)	ΑΡ.ΕΥΡ.Δ.Ε. (11)
1644068 - 22/10/2008	I-FLOW CORPORATION	ΚΑΘΕΤΗΡΑΣ ΓΙΑ ΤΗΝ ΟΜΟΙΟΜΟΡΦΗ ΧΟΡΗΓΗΣΗ ΦΑΡΜΑΚΟΥ	3067617
1644737 - 08/10/2008	MEDION DIAGNOSTICS GMBH	ΔΙΑΤΑΞΗ ΚΑΙ ΜΕΘΟΔΟΣ ΓΙΑ ΤΗΝ ΤΑΥΤΟΧΡΟΝΗ ΔΙΕΞΑΓΩΓΗ ΤΟΥ ΠΡΟΣΔΙΟΡΙΣΜΟΥ ΤΗΣ ΟΜΑΔΑΣ ΤΟΥ ΑΙΜΑΤΟΣ, ΤΟΥ ΕΛΕΓΧΟΥ ΔΙΑΣΤΑΥΡΩΣΗΣ ΟΡΟΥ ΚΑΙ ΤΟΥ ΕΛΕΓΧΟΥ ΑΝΙΧΝΕΥΣΗΣ ΑΝΤΙΣΩΜΑΤΟΣ	3067735
1646378 - 05/11/2008	POLICHEM S.A.	ΦΑΡΜΑΚΕΥΤΙΚΕΣ ΣΥΝΘΕΣΕΙΣ ΠΟΥ ΠΕΡΙΛΑΜΒΑΝΟΥΝ ΑΣΚΟΡΒΙΚΟ ΟΞΥ ΓΙΑ ΤΗ ΘΕΡΑΠΕΙΑ ΜΥΚΗΤΟΕΙΔΩΝ ΥΠΕΡΜΟΛΥΝΣΕΩΝ ΚΑΙ ΜΥΚΗΤΟΕΙΔΩΝ ΕΠΑΝΕΜΦΑΝΙΣΕΩΝ	3067655
1646389 - 10/09/2008	NEUROCRINE BIOSCIENCES, INC.	ΠΑΡΑΓΩΓΑ ΤΗΣ ΠΥΡΙΜΙΔΙΝΟ-2,4-ΔΙΟΝΗΣ ΩΣ ΑΝΤΑΓΩΝΙΣΤΕΣ ΤΩΝ ΥΠΟΔΟΧΕΩΝ ΤΗΣ ΕΚΛΥΟΥΣΑΣ ΓΟΝΑΔΟΤΡΟΠΙΝΕΣ ΟΡΜΟΝΗΣ	3067569
1648531 - 01/10/2008	BIOMET DEUTSCHLAND GMBH	ΧΡΗΣΗ ΑΝΤΙΣΗΠΤΙΚΩΝ ΔΡΑΣΤΙΚΩΝ ΟΥΣΙΩΝ ΣΕ ΡΜΜΑ ΟΣΤΙΚΑ ΤΣΙΜΕΝΤΑ	3067645
1648889 - 29/10/2008	WARNER-LAMBERT COMPANY LLC	ΙΣΑΙΘΙΟΝΙΚΟ ΑΛΑΣ ΕΝΟΣ ΕΚΛΕΚΤΙΚΟΥ CDK4 ΑΝΑΣΤΟΛΕΑ	3067482
1651247 - 10/09/2008	SCHERING CORPORATION	ΔΙΑΓΝΩΣΗ ΚΑΙ ΘΕΡΑΠΕΙΑ ΝΕΟΠΛΑΣΜΑΤΩΝ ΜΕ ΧΡΗΣΙΜΟΠΟΙΗΣΗ ΘΥΜΙΚΗΣ ΣΤΡΩΜΑΤΙΚΗΣ ΛΕΜΦΟΠΟΙΗΤΙΝΗΣ	3067515
1652857 - 03/09/2008	BAVARIAN NORDIC A/S	ΠΡΩΤΕΪΝΗ ΣΥΝΤΗΞΗΣ ΤΩΝ HIV ΡΥΘΜΙΣΤΙΚΩΝ/ΕΠΙΚΟΥΡΙΚΩΝ ΠΡΩΤΕΪΝΩΝ	3067494
1657797 - 08/10/2008	SMA SOLAR TECHNOLOGY AG	ΠΡΟΣΤΑΤΕΥΤΙΚΗ ΔΙΑΤΑΞΗ ΓΙΑ ΕΝΑ ΜΗΧΑΝΗΜΑ ΠΟΥ ΦΕΡΕΙ ΡΕΥΜΑ ΦΟΡΤΙΟΥ	3067605
1660239 - 26/11/2008	SULZER MIXPAC AG	ΣΥΣΚΕΥΗ ΓΙΑ ΤΗΝ ΓΕΜΙΣΗ ΤΩΝ ΔΟΧΕΙΩΝ ΑΠΟΘΕΜΑΤΟΣ ΣΕ ΣΥΣΚΕΥΕΣ ΔΙΑΝΟΜΗΣ	3067481
1660312 - 08/10/2008	KORDSA GLOBAL ENDUSTRIYEL IPLIK VE KORD BEZI SANAYI VE TICARET A.S.	ΕΛΑΣΤΙΚΟ ΑΚΤΙΝΩΤΗΣ ΔΟΜΗΣ, ΤΟ ΟΠΟΙΟ ΠΕΡΙΛΑΜΒΑΝΕΙ ΜΙΑ ΕΠΕΝΔΥΤΙΚΗ ΤΑΙΝΙΑ ΚΑΙ ΜΕΘΟΔΟΣ ΕΠΕΝΔΥΣΗΣ ΕΝΟΣ ΑΚΤΙΝΩΤΟΥ ΕΛΑΣΤΙΚΟΥ ΜΕ ΜΙΑ ΤΕΤΟΙΑ ΤΑΙΝΙΑ	3067588
1661464 - 08/10/2008	NESTEC S.A.	ΒΡΩΣΙΜΟΣ ΠΕΡΙΕΚΤΗΣ ΓΙΑ ΤΡΟΦΙΜΑ ΚΑΙ ΔΙΑΔΙΚΑΣΙΑ ΠΑΡΑΓΩΓΗΣ ΑΥΤΟΥ	3067681
1663970 - 05/11/2008	GLAXO GROUP LIMITED	ΑΝΑΣΤΟΛΕΙΣ ΜΕΤΑΛΛΟΠΡΩΤΕΪΝΑΣΗΣ ΜΗΤΡΑΣ	3067563
1666487 - 29/10/2008	GLAXOSMITHKLINE BIOLOGICALS SA	ΚΑΘΑΡΙΣΜΟΣ ΑΝΤΙΓΟΝΩΝ HBV ΓΙΑ ΧΡΗΣΗ ΣΕ ΕΜΒΟΛΙΑ	3067450
1666924 - 10/12/2008	ALCON, INC.	ΣΥΝΘΕΣΕΙΣ ΟΜΟΙΟΠΟΛΙΚΩΣ-ΣΥΝΔΕΔΕΜΕΝΗΣ ΥΔΡΟΦΙΛΗΣ ΕΠΙΚΑΛΥΨΗΣ ΓΙΑ ΕΜΦΥΤΕΥΜΑΤΑ	3067619
1667299 - 01/10/2008	TEHALIT GMBH	ΥΠΟΔΑΠΕΔΙΟ ΣΤΟΜΙΟ ΕΞΑΓΩΓΗΣ ΓΙΑ ΥΠΟΔΑΠΕΔΙΟ ΣΥΣΤΗΜΑ ΕΓΚΑΤΑΣΤΑΣΗΣ	3067602
1671355 - 15/10/2008	SCHEUTEN GLASGROEP	ΚΥΚΛΩΜΑ ΣΕΙΡΑΣ ΗΛΙΑΚΩΝ ΣΤΟΙΧΕΙΩΝ ΜΕ ΕΝΣΩΜΑΤΩΜΕΝΑ ΗΜΙΑΓΩΓΙΜΑ ΣΩΜΑΤΑ, ΜΕΘΟΔΟΣ ΚΑΤΑΣΚΕΥΗΣ ΚΑΙ ΦΩΤΟΒΟΛΤΑΪΚΑ ΔΟΜΟΣΤΟΙΧΕΙΑ ΜΕ ΣΥΝΔΕΣΗ ΣΕΙΡΑΣ	3067748
1671867 - 01/10/2008	POMAGALSKI S.A.	ΜΗΧΑΝΙΣΜΟΣ ΕΛΕΓΧΟΥ ΜΑΝΔΑΛΩΣΗΣ ΠΕΡΙΣΤΡΕΦΟΜΕΝΟΥ ΚΑΛΥΜΜΑΤΟΣ ΓΙΑ ΑΙΩΡΟΥΜΕΝΟ ΚΑΘΙΣΜΑ	3067680
1674068 - 08/10/2008	ACRUX DDS PTY LTD	ΕΝΙΣΧΥΤΕΣ ΔΕΡΜΙΚΗΣ ΔΙΕΙΣΔΥΣΗΣ ΚΑΙ ΣΥΣΤΗΜΑΤΑ ΑΠΕΛΕΥΘΕΡΩΣΗΣ ΦΑΡΜΑΚΩΝ ΠΟΥ ΕΝΕΧΟΥΝ ΤΟΥΣ ΙΔΙΟΥΣ	3067736
1675481 - 19/11/2008	N.V. NUTRICIA	ΣΥΝΘΕΣΗ ΣΥΜΒΙΟΤΙΚΩΝ ΓΙΑ ΒΡΕΦΗ	3067574
1675573 - 22/10/2008	OTSUKA PHARMACEUTICAL CO., LTD.	ΣΚΕΥΑΣΜΑ ΓΙΑ ΤΗΝ ΕΛΕΓΧΟΜΕΝΗ ΑΠΟΔΕΣΜΕΥΣΗ ΑΠΟΣΤΕΙΡΩΜΕΝΗΣ ΕΝΕΣΙΜΗΣ ΑΡΙΠΙΠΡΑΖΟΛΗΣ ΚΑΙ ΜΕΘΟΔΟΣ	3067581

ΑΡ./ΗΜ.ΔΗΜ.Ε.Δ. (87)	ΔΙΚΑΙΟΥΧΟΣ (73)	ΤΙΤΛΟΣ ΕΦΕΥΡΕΣΗΣ (54)	ΑΡ.ΕΥΡ.Δ.Ε. (11)
1676922 - 17/09/2008	MYCOGEN CORPORATION	ΒΕΛΤΙΣΤΟΠΟΙΗΜΕΝΑ ΓΙΑ ΦΥΤΑ ΓΟΝΙΔΙΑ ΚΩΔΙΚΕΥΟΝΤΑ ΖΙΖΑΝΙΟΚΤΟΝΕΣ ΤΟΞΙΝΕΣ	3067618
1677811 - 10/09/2008	CAMELYN LTD	ΦΑΡΜΑΚΟ ΜΕ ΒΑΣΗ ΤΟ ΜΕΛΙ, ΠΑΡΑΣΚΕΥΗ ΚΑΙ ΧΡΗΣΗ ΤΟΥ	3067539
1678129 - 08/10/2008	MALLINCKRODT INC.	ΒΕΛΤΙΩΜΕΝΗ ΜΕΘΟΔΟΣ ΠΑΡΑΣΚΕΥΗΣ ΒΕΝΖΥΔΡΥΛ-ΘΕΙΟΑΚΕΤΑΜΙΔΙΟΥ	3067459
1685763 - 12/11/2008	N.V. NUTRICIA	ΣΥΝΕΡΓΕΙΑ ΤΩΝ GOS ΚΑΙ ΤΗΣ ΠΟΛΥΦΡΟΥΚΤΟΖΗΣ	3067575
1686849 - 08/10/2008	KOPPERT B.V.	ΣΥΝΘΕΣΗ ΑΚΑΡΕΩΣ, ΧΡΗΣΗ ΕΞ ΑΥΤΗΣ, ΜΕΘΟΔΟΣ ΓΙΑ ΤΗΝ ΕΚΤΡΟΦΗ ΤΟΥ ΛΗΣΤΡΙΚΟΥ ΤΗΣ ΦΥΤΟΣΕΪΔΗΣ ΑΚΑΡΕΩΣ AMBLYSEIUS SIRKSII, ΣΥΣΤΗΜΑ ΕΚΤΡΟΦΗΣ ΓΙΑ ΤΗΝ ΕΚΤΡΟΦΗ ΤΟΥ ΕΝ ΛΟΓΩ ΑΚΑΡΕΩΣ ΦΥΤΟΣΕΪΔΗΣ ΚΑΙ ΜΕΘΟΔΟΙ ΓΙΑ ΤΟΝ ΒΙΟΛΟΓΙΚΟ ΕΛΕΓΧΟ ΖΙΖΑΝΙΩΝ ΠΑΝΩ ΣΕ ΜΙΑ ΕΣΟΔΕΙΑ	3067648
1688073 - 10/09/2008	NESTEC S.A.	ΔΙΑΤΑΞΗ ΥΓΙΕΙΝΗΣ ΑΝΑΜΙΞΗΣ ΚΑΙ ΑΝΑΔΕΥΣΗΣ ΡΟΦΗΜΑΤΩΝ	3067501
1689404 - 03/09/2008	PHARMA MAR, S.A.U.	ΣΥΝΔΥΑΣΜΟΣ ET 743 ΜΕ 5 ΦΘΟΡΙΟΟΥΡΑΚΙΛΟ ΠΡΟ-ΦΑΡΜΑΚΑ ΔΙΑ ΤΗΝ ΘΕΡΑΠΕΥΤΙΚΗ ΑΓΩΓΗ ΤΟΥ ΚΑΡΚΙΝΟΥ	3067473
1689948 - 01/10/2008	ARCELOR FRANCE	ΣΥΝΔΕΣΗ ΕΝΟΣ ΑΥΤΟΦΕΡΟΜΕΝΟΥ ΚΑΛΟΥΠΙΟΥ ΓΙΑ ΤΗΝ ΠΑΡΑΓΩΓΗ ΕΝΟΣ ΣΥΝΘΕΤΟΥ ΔΑΠΕΔΟΥ ΑΠΟ ΣΚΥΡΟΔΕΜΑ ΚΑΙ ΧΑΛΥΒΑ	3067730
1693593 - 17/09/2008	MITSCH, FRANZ	ΡΥΘΜΙΖΟΜΕΝΟΣ ΤΡΙΑΞΟΝΙΚΟΣ ΑΠΟΣΒΕΣΤΗΡΑΣ	3067564
1695667 - 15/10/2008	KENSEY NASH CORPORATION	ΣΥΣΤΗΜΑ ΑΙΜΟΣΤΑΤΙΚΟΥ ΚΛΕΙΣΙΜΑΤΟΣ ΠΑΡΑΚΕΝΤΗΣΕΩΣ	3067757
1697345 - 12/03/2008	TIBOTEC PHARMACEUTICALS LTD.	ΒΕΝΖΙΜΙΔΑΖΟΛΕΣ ΠΟΥ ΠΕΡΙΕΧΟΥΝ ΜΟΡΦΟΛΙΝΥΛ ΩΣ ΑΝΑΣΤΟΛΕΙΣ ΤΗΣ ΑΝΤΙΓΡΑΦΗΣ ΤΟΥ ΣΥΓΚΥΤΙΑΚΟΥ ΙΟΥ ΤΟΥ ΑΝΑΠΝΕΥΣΤΙΚΟΥ	3067677
1698472 - 12/11/2008	SEIKO EPSON CORPORATION	ΣΥΣΚΕΥΗ ΕΚΤΥΠΩΣΗΣ ΜΕ ΤΕΧΝΟΛΟΓΙΑ ΨΕΚΑΣΜΟΥ ΜΕΛΑΝΗΣ ΚΑΙ ΚΑΣΕΤΑ ΜΕΛΑΝΗΣ ΑΥΤΗΣ	3067627
1699286 - 15/10/2008	MOLLIFICIO BORTOLUSSI S.R.L.	ΕΛΑΤΗΡΙΩΤΑ ΑΝΤΙΣΤΑΘΜΙΖΟΜΕΝΟΣ ΤΕΝΤΩΤΗΡΑΣ ΣΥΡΜΑΤΟΣ ΕΙΔΙΚΑ ΓΙΑ ΧΡΗΣΗ ΣΤΟΝ ΤΟΜΕΑ ΤΗΣ ΑΜΠΕΛΟΥΡΓΙΑΣ	3067697
1701641 - 24/09/2008	DI FRANCESCO, LUCIA	ΜΗΧΑΝΙΣΜΟΣ ΑΥΤΑΣΦΑΛΙΣΗΣ ΜΕ ΠΛΕΥΡΙΚΟΥΣ ΟΔΗΓΟΥΣ, ΧΡΗΣΙΜΟΠΟΙΟΥΜΕΝΟΣ ΣΕ ΚΟΥΡΤΙΝΕΣ	3067658
1702623 - 08/10/2008	GENENTECH, INC.	Η ΧΡΗΣΗ ΤΗΣ ΙΝΤΕΡΦΕΡΟΝΗΣ ΓΑΜΑ ΓΙΑ ΤΗΝ ΘΕΡΑΠΕΙΑ ΤΗΣ ΚΑΡΔΙΑΚΗΣ ΥΠΕΡΤΡΟΦΙΑΣ	3067709
1703901 - 08/10/2008	RECKITT BENCKISER HEALTHCARE (UK) LIMITED	ΦΑΡΜΑΚΕΥΤΙΚΗ ΣΥΝΘΕΣΗ ΠΕΡΙΛΑΜΒΑΝΟΥΣΑ 2,4-ΔΙΧΛΩΡΟΒΕΝΖΥΛΙΚΗ ΑΛΚΟΟΛΗ ΚΑΙ ΑΜΥΛΟΜΕΤΑΚΡΕΣΟΛΗ	3067597
1704841 - 17/09/2008	GEORGIA-PACIFIC FRANCE	ΔΙΑΤΑΞΗ ΣΥΝΑΡΜΟΛΟΓΗΣΗΣ ΕΦΑΡΜΟΓΕΑ ΤΑΜΠΟΝ	3067585
1705989 - 12/11/2008	PFIZER LIMITED PFIZER, INC.	ΥΠΟΚΑΤΕΣΤΗΜΕΝΑ ΑΡΥΛΠΥΡΑΖΟΛΙΑ ΩΣ ΠΑΡΑΣΙΤΟΚΤΟΝΑ	3067480
1711046 - 08/10/2008	METEORITE AGRICULTURAL EQUIPMENT BV	ΜΕΘΟΔΟΣ ΓΙΑ ΑΦΑΙΡΕΣΗ ΚΑΡΠΩΝ ΑΠΟ ΕΝΑ ΦΥΤΟ ΚΑΙ ΔΙΑΤΑΞΗ ΓΙΑ ΣΥΛΛΟΓΗ ΚΑΡΠΩΝ	3067593
1713811 - 01/10/2008	BASF SE	ΧΡΗΣΙΜΟΠΟΙΗΣΗ ΦΘΑΛΟΚΥΑΝΙΝΩΝ ΣΑΝ ΟΥΣΙΕΣ ΣΗΜΑΝΣΗΣ ΓΙΑ ΥΓΡΑ	3067612
1714916 - 10/09/2008	AEROPORTO DI VENEZIA MARCO POLO S.P.A. SAVE	ΣΥΣΚΕΥΗ ΓΙΑ ΤΗΝ ΑΝΑΚΥΚΛΟΦΟΡΙΑ ΠΕΡΙΕΚΤΩΝ ΣΕ ΔΙΑΤΑΞΗ ΕΛΕΓΧΟΥ ΑΠΟΣΚΕΥΩΝ	3067511
1715340 - 03/09/2008	THE UNITED STATES GOVERNMENT AS REPRESENTED BY THE DEPARTMENT OF HEALTH AND HUMAN SERVICES	ΜΕΘΟΔΟΣ ΚΑΙ ΣΥΣΚΕΥΗ ΓΙΑ ΤΗΝ ΠΡΟΕΤΟΙΜΑΣΙΑ ΔΕΙΓΜΑΤΩΝ ΙΣΤΟΥ ΓΙΑ ΠΑΡΑΛΛΗΛΗ ΑΝΑΛΥΣΗ	3067467

ΑΡ./ΗΜ.ΔΗΜ.Ε.Δ. (87)	ΔΙΚΑΙΟΥΧΟΣ (73)	ΤΙΤΛΟΣ ΕΦΕΥΡΕΣΗΣ (54)	ΑΡ.ΕΥΡ.Δ.Ε. (11)
1716108 - 15/10/2008	H. LUNDBECK A/S	ΜΕΘΟΔΟΣ ΓΙΑ ΤΟΝ ΔΙΑΧΩΡΙΣΜΟ ΕΝΔΙΑΜΕΣΩΝ ΤΑ ΟΠΟΙΑ ΜΠΟΡΕΙ ΝΑ ΧΡΗΣΙΜΟΠΟΙΗΘΟΥΝ ΓΙΑ ΤΗΝ ΠΑΡΑΣΚΕΥΗ ΕΣΙΤΑΛΟΠΡΑΜΗΣ	3067447
1718745 - 19/11/2008	MIXIS FRANCE S.A.	ΠΑΡΑΓΩΓΗ ΑΝΑΣΥΝΔΥΑΣΜΕΝΩΝ ΓΟΝΙΔΙΩΝ ΣΕ ΠΡΟΚΑΡΥΩΤΙΚΑ ΚΥΤΤΑΡΑ ΧΡΗΣΙΜΟΠΟΙΩΝΤΑΣ ΔΥΟ ΕΞΩΧΡΩΜΟΣΩΜΙΚΑ ΣΤΟΙΧΕΙΑ	3067754
1720538 - 12/11/2008	THE ARIZONA BOARD OF REGENTS ON BEHALF OF THE UNIVERSITY OF ARIZONA	ΜΕΘΟΔΟΣ ΓΙΑ ΕΠΑΓΩΓΗ ΘΑΝΑΤΟΥ ΚΥΤΤΑΡΩΝ ΜΕ ΠΕΡΙΣΥΛΛΕΚΤΕΣ ΚΑΡΒΟΝΥΛΙΟΥ	3067710
1721162 - 24/09/2008	ROCHE DIAGNOSTICS GMBH F.HOFFMANN-LA ROCHE AG	ΜΕΘΟΔΟΣ ΓΙΑ ΤΟΝ ΠΡΟΣΔΙΟΡΙΣΜΟ ΡΕΥΜΑΤΟΕΙΔΟΥΣ ΑΡΘΡΙΤΙΔΑΣ ΜΕ ΜΕΤΡΗΣΗ ΑΝΤΙ-CCP ΚΑΙ ΑΜΥΛΟΕΙΔΟΥΣ Α ΟΡΟΥ	3067707
1722585 - 17/09/2008	SOCIETE FRANCAISE DU RADIOTELEPHONE	ΔΙΑΔΙΚΑΣΙΑ ΚΑΙ ΣΥΣΤΗΜΑ ΣΧΕΔΙΑΣΜΟΥ ΤΗΣ ΙΣΧΥΟΣ ΤΩΝ ΚΟΜΙΣΤΩΝ ΜΕΣΑ ΣΕ ΕΝΑ ΔΙΚΤΥΟ ΚΙΝΗΤΗΣ ΤΗΛΕΠΙΚΟΙΝΩΝΙΑΣ	3067488
1723307 - 22/10/2008	VARCO I/P, INC.	ΕΝΑΣ ΣΤΕΛΕΧΟΣ-ΣΤΟΙΧΕΙΟ ΓΙΑ ΧΡΗΣΗ ΣΕ ΕΠΙΜΗΚΕΣ ΕΡΓΑΛΕΙΟ ΚΑΤΑΚΟΡΥΦΗΣ ΟΠΗΣ	3067615
1725536 - 15/10/2008	SOLVAY PHARMACEUTICALS B.V.	ΠΑΡΑΓΩΓΑ ΙΜΙΔΑΖΟΛΙΝΗΣ ΠΟΥ ΕΧΟΥΝ CB1-ΑΝΤΑΓΩΝΙΣΤΙΚΗ ΔΡΑΣΤΙΚΟΤΗΤΑ	3067689
1726739 - 24/09/2008	CANDIS S.R.L.	ΣΠΑΤΟΥΛΑ ΦΤΙΑΓΜΕΝΗ ΑΠΟ ΠΛΑΣΤΙΚΟ ΥΛΙΚΟ ΓΙΑ ΤΗΝ ΕΦΑΡΜΟΓΗ ΥΛΙΚΩΝ ΕΠΙΧΡΙΣΗΣ ΤΟΙΧΩΜΑΤΩΝ ΚΑΙ ΣΥΝΑΦΩΝ ΥΛΙΚΩΝ	3067628
1727746 - 01/10/2008	S.C.JOHNSON & SON, INC. .	ΠΕΡΙΒΛΗΜΑ ΚΑΙ ΔΙΑΤΑΞΗ ΕΝΕΡΓΟΠΟΙΗΣΗΣ ΚΑΙ ΜΕΘΟΔΟΙ ΠΟΥ ΣΧΕΤΙΖΟΝΤΑΙ ΜΕ ΑΥΤΑ	3067633
1730030 - 08/10/2008	SIEMENS AKTIENGESELLSCHAFT	ΜΕΘΟΔΟΣ ΚΑΙ ΔΙΑΤΑΞΗ ΓΙΑ ΤΗΝ ΑΠΑΓΩΓΗ ΤΩΝ ΚΑΥΣΑΕΡΙΩΝ ΑΠΟ ΜΗΧΑΝΕΣ ΕΣΩΤΕΡΙΚΗΣ ΚΑΥΣΗΣ ΠΛΟΙΩΝ ΣΤΟ ΠΕΡΙΒΑΛΛΟΝ ΥΔΩΡ ΤΟΥ ΠΛΟΙΟΥ	3067568
1732892 - 17/09/2008	F.HOFFMANN-LA ROCHE AG	ΤΕΤΡΑΫΔΡΟΚΑΡΒΑΖΟΛΕΣ ΚΑΙ ΠΑΡΑΓΩΓΑ	3067582
1733626 - 08/10/2008	KRAFT FOODS R & D, INC. ZWEIGNIEDERLASSUNG MUNCHEN	ΜΠΙΣΚΟΤΟ ΠΟΥ ΠΕΡΙΕΧΕΙ ΓΛΥΚΙΣΜΑ ΑΠΟ ΜΑΛΛΙ ΤΗΣ ΓΡΙΑΣ	3067531
1734048 - 17/12/2008	IMMATICS BIOTECHNOLOGIES GMBH	ΣΧΕΤΙΖΟΜΕΝΑ ΜΕ ΟΓΚΟΥΣ ΠΕΠΤΙΔΙΑ ΔΕΣΜΕΥΜΕΝΑ ΜΕ ΜΟΡΙΑ MHC	3067714
1734049 - 03/12/2008	IMMATICS BIOTECHNOLOGIES GMBH	ΣΧΕΤΙΖΟΜΕΝΑ ΜΕ ΟΓΚΟΥΣ ΠΕΠΤΙΔΙΑ ΔΕΣΜΕΥΜΕΝΑ ΣΕ ΜΟΡΙΑ MHC	3067510
1734823 - 15/10/2008	BASF SE	ΣΥΝΕΡΓΙΣΤΙΚΗΣ ΔΡΑΣΗΣ ΦΥΤΟΚΤΟΝΑ ΜΙΓΜΑΤΑ	3067557
1739008 - 10/12/2008	BECKER MARINE SYSTEMS GMBH & CO. KG	ΑΞΟΝΑΣ ΠΗΔΑΛΙΟΥ ΓΙΑ ΠΗΔΑΛΙΟ ΘΑΛΑΣΣΙΩΝ ΣΚΑΦΩΝ	3067715
1741994 - 15/10/2008	COMET SNC DI SALE ADRIANA E C.	ΔΟΧΕΙΟ ΑΠΟΣΤΡΑΓΓΙΣΗΣ ΣΥΜΠΥΚΝΩΜΑΤΟΣ ΜΕ ΕΠΙΠΛΕΟΥΣΑ ΒΑΛΒΙΔΑ	3067526
1742480 - 29/10/2008	MATSUSHITA ELECTRIC INDUSTRIAL CO., LTD.	ΜΕΘΟΔΟΣ ΔΙΑΧΕΙΡΙΣΗΣ ΠΛΑΣΜΑΤΙΚΗΣ ΜΝΗΜΗΣ ΠΑΡΟΥΣΙΑΣΗΣ ΓΙΑ H.264 ΑΠΟΚΩΔΙΚΟΠΟΙΗΣΗ ΕΙΔΩΛΩΝ	3067753
1742642 - 15/10/2008	GILEAD SCIENCES, INC.	ΦΩΣΦΟΝΙΚΑ ΑΝΑΛΟΓΑ ΕΝΩΣΕΩΝ ΑΝΑΣΤΟΛΕΩΝ ΕΝΣΩΜΑΤΑΣΗΣ HIV	3067725
1745637 - 17/09/2008	FRAUNHOFER-GESELLSCHAFT ZUR FORDERUNG DER ANGEWANDTEN FORSCHUNG E.V.	ΤΕΡΜΑΤΙΚΟΣ ΣΤΑΘΜΟΣ ΔΙΑΣΚΕΨΗΣ ΠΟΥ ΠΕΡΙΛΑΜΒΑΝΕΙ ΜΕΙΩΣΗ ΤΗΣ ΗΧΟΥΣ ΓΙΑ ΣΥΣΤΗΜΑ ΦΩΝΗΤΙΚΗΣ ΔΙΑΣΚΕΨΗΣ	3067744
1749011 - 29/10/2008	BRISTOL-MYERS SQUIBB COMPANY	ΔΙΚΥΚΛΙΚΕΣ ΕΤΕΡΟΚΥΚΛΙΚΕΣ ΕΝΩΣΕΙΣ ΩΣ ΑΝΑΣΤΟΛΕΙΣ ΤΗΣ HIV ΙΝΤΕΓΚΡΑΣΗΣ	3067665
1750675 - 29/10/2008	GALEPHAR M/F	ΣΤΑΘΕΡΕΣ ΣΤΟΜΑΤΙΚΕΣ ΦΑΡΜΑΚΕΥΤΙΚΕΣ ΣΥΝΘΕΣΕΙΣ ΒΟΥΠΡΕΝΟΡΦΙΝΗΣ ΚΑΙ ΑΛΑΤΟΣ ΑΥΤΗΣ	3067600

ΑΡ./ΗΜ.ΔΗΜ.Ε.Δ. (87)	ΔΙΚΑΙΟΥΧΟΣ (73)	ΤΙΤΛΟΣ ΕΦΕΥΡΕΣΗΣ (54)	ΑΡ.ΕΥΡ.Δ.Ε. (11)
1752598 - 15/10/2008	MONDO S.P.A.	ΕΝΑ ΕΛΑΣΜΑΤΟΕΙΔΕΣ ΥΛΙΚΟ ΕΠΙΚΑΛΥΨΗΣ	3067758
1753265 - 08/10/2008	FALMER INVESTMENTS LIMITED	ΜΗΧΑΝΗ ΣΤΕΓΝΩΜΑΤΟΣ ΚΛΩΣΤΟΫΦΑΝΤΟΥΡΓΙΚΩΝ ΠΡΟΪΟΝΤΩΝ ΜΕΣΩ ΡΑΔΙΟΣΥΧΝΟΤΗΤΩΝ	3067759
1754707 - 22/10/2008	CEPHALON, INC.	ΠΟΛΥΚΥΚΛΙΚΕΣ ΕΝΩΣΕΙΣ ΚΑΙ Η ΧΡΗΣΗ ΤΟΥΣ ΩΣ ΑΝΑΣΤΟΛΕΩΝ ΤΩΝ ΕΝΖΥΜΩΝ PARP, VE3GRF2 ΚΑΙ MLK3	3067603
1755370 - 03/09/2008	ERO-GERATEBAU GMBH HOCHSCHULE WADENSWIL GEA WESTFALIA SEPARATOR GMBH	ΜΕΘΟΔΟΣ ΚΑΙ ΟΧΗΜΑ ΣΥΓΚΟΜΙΔΗΣ ΦΡΟΥΤΩΝ ΠΟΥ ΚΑΛΛΙΕΡΓΟΥΝΤΑΙ ΣΕ ΣΕΙΡΕΣ, ΕΙΔΙΚΟΤΕΡΑ ΦΡΑΟΥΛΩΝ Ή ΣΤΑΦΥΛΙΩΝ	3067478
1756099 - 12/11/2008	CIPLA LTD.	ΣΥΝΘΕΣΗ ΠΑΡΑΓΩΓΩΝ ΤΗΣ ΡΟΣΙΓΛΙΤΑΖΟΝΗΣ ΜΕ ΑΝΤΙΔΙΑΒΗΤΙΚΗ ΔΡΑΣΗ	3067742
1759591 - 24/09/2008	NESTEC S.A.	ΠΡΟΙΟΝ ΖΑΧΑΡΟΠΛΑΣΤΙΚΗΣ ΜΕ ΧΑΜΗΛΑ ΛΙΠΑΡΑ	3067682
1760175 - 08/10/2008	KUFNER TEXTILWERKE GMBH	ΗΛΕΚΤΡΙΚΑ ΑΓΩΓΙΜΟ, ΕΛΑΣΤΙΚΑ ΕΚΤΑΤΟ ΥΒΡΙΔΙΚΟ ΝΗΜΑ, ΜΕΘΟΔΟΣ ΓΙΑ ΤΗΝ ΚΑΤΑΣΚΕΥΗ ΤΟΥ ΚΑΙ ΚΛΩΣΤΟΫΦΑΝΤΟΥΡΓΙΚΟ ΠΡΟΪΟΝ ΜΕ ΕΝΑ ΥΒΡΙΔΙΚΟ ΝΗΜΑ ΑΥΤΟΥ ΤΟΥ ΕΙΔΟΥΣ.	3067673
1761150 - 01/10/2008	NESTEC S.A.	ΜΕΘΟΔΟΣ ΒΕΛΤΙΩΣΗΣ ΤΗΣ ΠΑΡΑΓΩΓΗΣ ΑΦΡΟΥ ΚΑΤΑ ΤΗΝ ΠΑΡΑΣΚΕΥΗ ΡΟΦΗΜΑΤΩΝ ΑΠΟ ΦΥΣΙΓΓΙΟ ΚΑΙ ΣΥΣΚΕΥΗ ΓΙΑ ΤΗΝ ΥΛΟΠΟΙΗΣΗ ΤΗΣ	3067723
1761478 - 03/09/2008	TEVA PHARMACEUTICAL FINE CHEMICALS S.R.L.	ΑΠΟΜΟΝΩΜΕΝΗ ΠΡΟΣΜΕΙΞΗ ΑΤΟΜΟΧΕΤΙΝΕ, ΔΙΕΡΓΑΣΙΕΣ ΠΑΡΑΣΚΕΥΗΣ ΠΡΟΣΜΕΙΞΕΩΝ ΑΤΟΜΟΧΕΤΙΝΕ ΚΑΙ Η ΧΡΗΣΗ ΤΟΥΣ ΩΣ ΠΡΟΤΥΠΑ ΑΝΑΦΟΡΑΣ	3067456
1764036 - 10/09/2008	NDD MEDIZINTECHNIK AG	ΜΕΘΟΔΟΣ ΠΡΟΣΔΙΟΡΙΣΜΟΥ ΤΗΣ ΧΡΟΝΙΚΗΣ ΥΣΤΕΡΗΣΗΣ ΜΕΤΑΞΥ ΕΝΟΣ ΚΥΡΙΟΥ ΡΕΥΜΑΤΟΣ ΑΙΣΘΗΤΗΡΑ ΥΠΕΡΗΧΗΤΙΚΗΣ ΡΟΗΣ ΚΑΙ ΕΝΟΣ ΑΝΑΛΥΤΗ ΑΕΡΙΟΥ ΠΑΡΑΠΛΕΥΡΟΥ ΡΕΥΜΑΤΟΣ	3067543
1765289 - 03/09/2008	STATENS SERUM INSTITUT	ΣΥΝΘΕΣΕΙΣ ΚΑΙ ΜΕΘΟΔΟΙ ΓΙΑ ΤΗ ΣΤΑΘΕΡΟΠΟΙΗΣΗ ΦΑΡΜΑΚΕΥΤΙΚΩΝ ΜΟΡΦΩΝ ΥΠΟΒΟΗΘΗΤΙΚΟΥ ΒΑΣΙΣΜΕΝΩΝ ΣΕ ΛΙΠΙΔΙΑ ΜΕ ΤΗ ΧΡΗΣΗ ΓΛΥΚΟΛΙΠΙΔΙΩΝ	3067474
1767129 - 22/10/2008	NESTEC S.A.	ΜΙΑ ΑΝΕΞΑΡΤΗΤΗ ΜΟΝΑΔΑ ΕΞΑΓΩΓΗΣ ΓΙΑ ΜΙΑ ΣΥΣΚΕΥΗ ΠΑΡΑΓΩΓΗΣ ΠΟΤΩΝ ΜΕ ΒΑΣΗ ΜΙΑ ΚΑΨΟΥΛΑ	3067647
1768728 - 15/10/2008	ASTRAZENECA AB	ΜΕΤΡΗΤΗΣ ΣΥΣΚΕΥΗΣ ΕΙΣΠΝΟΗΣ	3067637
1770280 - 08/10/2008	SANYO ELECTRIC CO., LTD.	ΣΥΜΠΙΕΣΤΗΣ ΜΕ ΕΠΑΓΩΓΙΚΟ ΗΛΕΚΤΡΙΚΟ ΣΤΟΙΧΕΙΟ	3067457
1773277 - 08/10/2008	FRESENIUS KABI DEUTSCHLAND GMBH	ΙΑΤΡΙΚΟ ΔΟΧΕΙΟ ΜΕ ΒΕΛΤΙΩΜΕΝΟ ΑΠΟΚΟΛΛΟΥΜΕΝΟ ΣΦΡΑΓΙΣΜΑ	3067606
1774127 - 08/10/2008	HORMANN KG BRANDIS	ΤΕΜΑΧΙΑ ΠΛΑΙΣΙΟΥ ΑΝΑΡΤΗΣΕΩΣ ΚΑΘΩΣ ΕΠΙΣΗΣ ΠΛΑΙΣΙΟ ΠΟΡΤΑΣ ΕΞΟΠΛΙΣΜΕΝΟ ΜΕ ΑΥΤΟ	3067731
1778680 - 08/10/2008	GRUNENTHAL GMBH	ΣΠΕΙΡΟΚΥΚΛΙΚΑ ΠΑΡΑΓΩΓΑ ΚΥΚΛΟΕΞΑΝΙΟΥ	3067554
1779725 - 08/10/2008	XYLECO, INC.	ΑΝΑΓΛΥΦΑ ΚΥΤΤΑΡΙΝΙΚΑ ΚΑΙ ΛΙΓΝΟΚΥΤΤΑΡΙΝΙΚΑ ΥΛΙΚΑ ΚΑΙ ΣΥΝΘΕΣΕΙΣ ΚΑΙ ΣΥΝΘΕΤΑ ΚΑΤΑΣΚΕΥΑΣΜΕΝΑ ΑΠΟ ΑΥΤΑ	3067455
1781263 - 01/10/2008	EVONIK ROHM GMBH	ΦΑΡΜΑΚΕΥΤΙΚΗ ΜΟΡΦΗ ΠΟΛΛΑΠΛΩΝ ΣΤΡΩΣΕΩΝ	3067729
1781596 - 08/10/2008	XENOPORT, INC.	ΣΚΕΥΑΣΜΑΤΑ ΠΡΟΦΑΡΜΑΚΩΝ ΠΡΟΠΟΦΟΛΗΣ ΠΟΥ ΠΡΟΕΡΧΟΝΤΑΙ ΑΠΟ ΑΜΙΝΟΞΕΑ ΚΑΙ ΧΡΗΣΕΙΣ ΑΥΤΩΝ	3067644
1782612 - 01/10/2008	TELKOM SA LIMITED	ΜΟΝΑΔΑ ΕΠΑΛΗΘΕΥΣΕΩΣ ΚΑΛΩΔΙΩΝ	3067745
1788273 - 17/09/2008	ARCELORMITTAL FRANCE	ΜΑΚΡΟ-ΚΥΤΤΑΡΙΚΕΣ ΔΟΜΕΣ ΓΙΑ ΤΗΝ ΑΠΟΡΡΟΦΗΣΗ ΕΝΕΡΓΕΙΑΣ ΚΑΙ ΔΙΑΔΙΚΑΣΙΑ ΚΑΤΑΣΚΕΥΗΣ ΤΕΤΟΙΩΝ ΔΟΜΩΝ	3067635
1788919 - 17/09/2008	CARL FREUDENBERG KG	ΣΩΜΑΤΑ ΤΡΙΒΗΣ ΓΙΑ ΤΟΝ ΚΑΘΑΡΙΣΜΟ ΔΥΣΚΟΛΑ ΠΡΟΣΠΕΛΑΣΙΜΩΝ ΘΕΣΕΩΝ	3067636

ΑΡ./ΗΜ.ΔΗΜ.Ε.Δ. (87)	ΔΙΚΑΙΟΥΧΟΣ (73)	ΤΙΤΛΟΣ ΕΦΕΥΡΕΣΗΣ (54)	ΑΡ.ΕΥΡ.Δ.Ε. (11)
1790236 - 17/12/2008	CAMPINA NEDERLAND HOLDING B.V.	ΣΥΝΘΕΤΟ ΔΙΑΤΡΟΦΙΚΟ ΠΡΟΪΟΝ ΠΟΥ ΠΕΡΙΛΑΜΒΑΝΕΙ ΕΝΑ ΜΗ ΟΞΙΝΟ ΣΤΟΙΧΕΙΟ, ΚΑΙ Η ΠΑΡΑΣΚΕΥΗ ΑΥΤΟΥ	3067704
1796668 - 17/09/2008	NYCOMED GMBH	ΥΔΑΤΙΚΟ ΦΑΡΜΑΚΕΥΤΙΚΟ ΠΑΡΑΣΚΕΥΑΣΜΑ ΠΟΥ ΠΕΡΙΛΑΜΒΑΝΕΙ ΡΟΦΛΟΥΜΙΛΑΣΤΗ	3067560
1798130 - 03/09/2008	POMAGALSKI S.A.	ΔΙΑΤΑΞΗ ΑΣΦΑΛΕΙΑΣ ΓΙΑ ΜΙΑ ΕΓΚΑΤΑΣΤΑΣΗ ΜΕΤΑΦΟΡΑΣ ΜΕ ΣΚΟΙΝΙ	3067477
1803841 - 15/10/2008	MONDO S.P.A.	ΜΕΘΟΔΟΣ ΠΑΡΑΓΩΓΗΣ ΕΝΟΣ ΝΗΜΑΤΟΣ ΓΙΑ ΣΥΝΘΕΤΙΚΟ ΓΡΑΣΙΔΙ, ΚΑΙ ΔΟΜΗ ΣΥΝΘΕΤΙΚΟΥ ΓΡΑΣΙΔΙΟΥ ΠΟΥ ΠΑΡΑΓΕΤΑΙ ΜΕ ΤΗ ΧΡΗΣΗ ΕΝΟΣ ΤΕΤΟΙΟΥ ΝΗΜΑΤΟΣ	3067650
1805163 - 01/10/2008	ACTELION PHARMACEUTICALS LTD.	1,1Α-5,5Α-ΤΕΤΡΑΫΔΡΟ-3-ΘΕΙΑ-ΚΥΚΛΟΠΡΟΠΑ{Α}ΠΕΝΤΑΛΕΝΙΑ: ΤΡΙΚΥΚΛΙΚΑ ΠΑΡΑΓΩΓΑ ΘΕΙΟΦΑΝΙΟΥ ΩΣ ΑΓΩΝΙΣΤΕΣ ΥΠΟΔΟΧΕΑ S1PI/EDG1	3067684
1809151 - 10/09/2008	NESTEC S.A.	ΣΥΣΚΕΥΗ ΚΑΙ ΜΕΘΟΔΟΣ ΘΕΡΜΑΝΣΗΣ ΥΓΡΟΥ	3067500
1809602 - 29/10/2008	JANSSEN PHARMACEUTICA NV	ΠΑΡΑΓΩΓΑ ΤΗΣ ΙΝΔΟΛΗΣ ΠΟΥ ΕΙΝΑΙ ΧΡΗΣΙΜΑ ΣΑ ΡΥΘΜΙΣΤΕΣ ΤΟΥ ΥΠΟΔΟΧΕΑ ΤΗΣ ΠΡΟΓΕΣΤΕΡΟΝΗΣ	3067708
1812417 - 29/10/2008	JANSSEN PHARMACEUTICA NV	ΝΕΑ ΠΑΡΑΓΩΓΑ 2Η-ΧΡΩΜΕΝΙΟΥ ΩΣ ΕΠΙΛΕΚΤΙΚΟΙ ΔΙΑΜΟΡΦΩΤΕΣ ΥΠΟΔΟΧΕΑ ΟΙΣΤΡΟΓΟΝΟΥ	3067752
1812675 - 08/10/2008	PROFINE GMBH	ΠΡΟΦΙΛ ΚΟΙΛΟΥ ΘΑΛΑΜΟΥ ΑΠΟ ΘΕΡΜΟΠΛΑΣΤΙΚΟ ΣΥΝΘΕΤΙΚΟ	3067693
1812743 - 10/09/2008	VULKAN LOKRING- ROHRVERBINDUNGEN GMBH & CO. KG	ΣΥΝΔΕΣΗ ΣΩΛΗΝΩΝ ΜΕ ΒΕΛΤΙΩΜΕΝΗ ΑΝΤΟΧΗ	3067544
1813533 - 01/10/2008	TETRA LAVAL HOLDINGS & FINANCE SA	ΜΟΝΑΣ ΑΠΟ ΣΤΟΙΧΕΙΑ ΔΙΑ ΕΦΑΡΜΟΓΗ ΔΙΑΤΑΞΕΩΝ ΑΝΟΙΓΜΑΤΟΣ ΣΕ ΣΥΣΚΕΥΑΣΙΕΣ ΠΡΟΪΟΝΤΩΝ ΤΡΟΦΙΜΩΝ ΤΑ ΟΠΟΙΑ ΜΠΟΡΟΥΝ ΝΑ ΑΠΟΧΥΝΟΝΤΑΙ	3067728
1814879 - 24/09/2008	SOCIETE DE CONSEILS DE RECHERCHES ET D`APPLICATIONS SCIENTIFIQUES (S.C.R.A.S) SAS	ΠΑΡΑΓΩΓΑ 4,7-ΔΙΟΞΟΒΕΝΖΟΘΕΙΑΖΟΛΟ-2-ΚΑΡΒΟΞΑΜΙΔΩΝ, ΠΑΡΑΣΚΕΥΗ ΑΥΤΩΝ ΚΑΙ ΟΙ ΘΕΡΑΠΕΥΤΙΚΕΣ ΕΦΑΡΜΟΓΕΣ ΑΥΤΩΝ	3067641
1817086 - 24/09/2008	BASF SE	ΠΥΡΟΣΒΕΣΤΙΚΕΣ ΚΑΙ/Η ΠΥΡΟ-ΕΠΙΒΡΑΔΥΝΤΙΚΕΣ ΣΥΝΘΕΣΕΙΣ	3067613
1819320 - 01/10/2008	AZIENDE CHIMICHE RIUNITE ANGELINI FRANCESCO A.C.R.A.F. S.P.A.	ΣΤΟΜΑΤΙΚΑ ΔΙΑΣΠΕΙΡΟΜΕΝΗ ΦΑΡΜΑΚΕΥΤΙΚΗ ΣΥΝΘΕΣΗ ΚΑΙ ΜΕΘΟΔΟΣ ΓΙΑ ΤΗΝ ΠΑΡΑΣΚΕΥΗ ΤΗΣ	3067567
1826153 - 15/10/2008	GRILLI, SILVIO	ΓΡΑΜΜΗ ΜΕΤΑΦΟΡΑΣ ΚΟΝΤΕΪΝΕΡ	3067502
1830673 - 08/10/2008	ASOLO SPA	ΠΑΠΟΥΤΣΙ ΜΕ ΔΙΑΠΝΕΥΟΥΣΑ ΣΟΛΑ	3067527
1830896 - 08/10/2008	BAYER INNOVATION GMBH	ΑΝΘΕΚΤΙΚΟΙ ΣΤΗΝ ΜΟΛΥΝΣΗ ΑΦΡΟΙ ΠΟΛΥΟΥΡΕΘΑΝΗΣ, ΜΕΘΟΔΟΣ ΓΙΑ ΤΗΝ ΠΑΡΑΓΩΓΗ ΤΟΥΣ ΚΑΙ ΧΡΗΣΗ ΑΥΤΩΝ ΣΕ ΕΦΟΔΙΑΣΜΕΝΑ ΜΕ ΑΝΤΙΣΗΠΤΙΚΟ ΕΠΙΘΕΜΑΤΑ ΤΡΑΥΜΑΤΩΝ	3067595
1833842 - 08/10/2008	TELIK, INC.	ΣΟΥΛΦΟΝΕΣ ΤΡΙΠΕΠΤΙΔΙΩΝ ΚΑΙ ΤΕΤΡΑΠΕΠΤΙΔΙΩΝ	3067659
1833978 - 08/10/2008	TELIK, INC.	ΘΕΙΟΑΙΘΕΡΕΣ ΤΡΙΠΕΠΤΙΔΙΩΝ ΚΑΙ ΤΕΤΡΑΠΕΠΤΙΔΙΩΝ	3067660
1836239 - 29/10/2008	CINVENTION AG	ΣΥΝΘΕΤΑ ΥΛΙΚΑ ΠΟΥ ΠΕΡΙΕΧΟΥΝ ΝΑΝΟΣΩΜΑΤΙΔΙΑ ΑΝΘΡΑΚΑ	3067739
1843877 - 24/09/2008	BIC VIOLEX S.A.	ΛΑΒΗ ΞΥΡΙΣΤΙΚΗΣ ΜΗΧΑΝΗΣ ΠΟΥ ΔΙΑΘΕΤΕΙ ΤΟΞΟΕΙΔΕΣ ΠΡΟΦΙΛ	3067669
1844029 - 12/11/2008	LES LABORATOIRES SERVIER	ΝΕΑ ΠΑΡΑΓΩΓΑ ΕΤΕΡΟΚΥΚΛΙΚΩΝ ΟΞΙΜΩΝ, Η ΜΕΘΟΔΟΣ ΠΑΡΑΣΚΕΥΗΣ ΤΟΥΣ ΚΑΙ Η ΧΡΗΣΗ ΤΟΥΣ ΩΣ ΥΠΟΓΛΥΚΑΙΜΙΚΑ ΚΑΙ ΥΠΟΛΙΠΙΔΑΙΜΙΚΑ ΜΕΣΑ	3067701
1844323 - 17/09/2008	PLANTCARE AG	ΟΡΓΑΝΟ ΚΑΙ ΜΕΘΟΔΟΣ ΓΙΑ ΤΟΝ ΠΡΟΣΔΙΟΡΙΣΜΟ ΤΗΣ ΥΓΡΑΣΙΑΣ ΣΤΟ ΜΕΣΟ	3067449

ΑΡ./ΗΜ.ΔΗΜ.Ε.Δ. (87)	ΔΙΚΑΙΟΥΧΟΣ (73)	ΤΙΤΛΟΣ ΕΦΕΥΡΕΣΗΣ (54)	ΑΡ.ΕΥΡ.Δ.Ε. (11)
1845327 - 29/10/2008	WOLVERINE TUBE INC.	ΜΕΘΟΔΟΣ ΚΑΤΑΣΚΕΥΗΣ ΕΝΟΣ ΣΩΛΗΝΑ Ο ΟΠΟΙΟΣ ΠΡΟΑΓΕΙ ΤΗ ΜΕΤΑΔΟΣΗ ΤΗΣ ΘΕΡΜΟΤΗΤΑΣ	3067626
1851099 - 10/09/2008	ANSALDOBREDA S.P.A.	ΣΥΣΤΗΜΑ ΕΝΙΣΧΥΣΕΩΣ ΔΙΑ ΕΝΑ ΣΩΛΗΝΩΤΟ ΕΓΚΑΡΣΙΟ ΕΞΑΡΤΗΜΑ ΕΝΟΣ ΒΑΓΟΝΕΤΟΥ ΣΙΔΗΡΟΔΡΟΜΟΥ ΚΑΙ ΤΡΑΜ	3067484
1853248 - 29/10/2008	ALZCHEM TROSTBERG GMBH	ΧΡΗΣΗ ΑΛΑΤΩΝ, ΕΝΩΣΕΙΣ ΠΡΟΣΚΟΛΛΗΣΗΣ ΚΑΙ ΣΥΜΠΛΟΚΕΣ ΕΝΩΣΕΙΣ ΤΟΥ ΓΟΥΑΝΙΔΙΝΟΞΕΙΚΟΥ ΟΞΕΟΣ	3067692
1861130 - 10/09/2008	NOLABS AB	ΣΥΣΚΕΥΗ ΚΑΙ ΜΕΘΟΔΟΣ ΓΙΑ ΤΗΝ ΘΕΡΑΠΕΙΑ ΤΗΣ ΔΕΡΜΑΤΟΜΥΚΗΤΙΑΣΗΣ ΚΑΙ ΙΔΙΩΣ ΤΗΣ ΟΝΥΧΟΜΥΚΗΤΙΑΣΗΣ	3067504
1861455 - 08/10/2008	KRONES AG	ΜΕΘΟΔΟΣ ΚΑΙ ΔΙΑΤΑΞΗ ΓΙΑ ΤΗΝ ΑΠΟΛΥΜΑΝΣΗ ΣΥΝΘΕΤΙΚΩΝ ΝΙΦΑΔΩΝ	3067726
1868786 - 08/10/2008	CVP CLEAN VALUE PLASTICS GMBH	ΜΕΘΟΔΟΣ ΚΑΙ ΕΓΚΑΤΑΣΤΑΣΗ ΔΙΑ ΤΟΝ ΚΑΤΑΤΕΜΑΧΙΣΜΟ ΚΑΙ ΚΑΘΑΡΙΣΜΟ ΑΠΟΡΡΙΜΜΑΤΩΝ ΑΠΟ ΣΥΝΘΕΤΙΚΗ ΥΛΗ	3067685
1868931 - 08/10/2008	KERN AG	ΕΝΑΣ ΜΗΧΑΝΙΣΜΟΣ ΟΜΑΔΟΠΟΙΗΣΗΣ	3067719
1869253 - 01/10/2008	RAIL.ONE GMBH	ΕΝΑ ΣΤΕΡΕΟ ΟΔΟΣΤΡΩΜΑ ΓΙΑ ΣΙΔΗΡΟΔΡΟΜΙΚΑ ΟΧΗΜΑΤΑ ΚΑΙ ΜΙΑ ΜΕΘΟΔΟΣ ΓΙΑ ΤΗΝ ΚΑΤΑΣΚΕΥΗ ΑΥΤΟΥ	3067514
1870868 - 08/10/2008	ENGINE SRL	ΣΥΣΤΗΜΑ ΚΑΙ ΜΕΘΟΔΟΣ ΕΝΤΟΠΙΣΜΟΥ ΤΗΣ ΜΕΣΗΣ ΤΑΧΥΤΗΤΑΣ ΟΧΗΜΑΤΩΝ ΓΙΑ ΤΟΝ ΕΛΕΓΧΟ ΤΗΣ ΚΥΚΛΟΦΟΡΙΑΣ	3067630
1872411 - 24/09/2008	INSTITUT FUR SOLARENERGIEFORSCHUNG GMBH	ΗΛΙΑΚΟ ΚΥΤΤΑΡΟ ΟΠΙΣΘΙΑΣ ΣΥΝΔΕΣΜΟΛΟΓΙΑΣ ΚΑΙ ΜΕΘΟΔΟΣ ΓΙΑ ΤΗΝ ΚΑΤΑΣΚΕΥΗ ΤΟΥ	3067712
1881830 - 08/10/2008	N.V. ORGANON	ΠΑΡΑΓΩΓΑ ΤΗΣ 4-ΦΑΙΝΥΛΟ-5-ΟΞΟ-1,4,5,6,7,8-ΕΞΑΥΔΡΟΚΙΝΟΛΙΝΗΣ ΓΙΑ ΤΗ ΘΕΡΑΠΕΙΑ ΤΗΣ ΥΠΟΓΟΝΙΜΟΤΗΤΑΣ	3067749
1885363 - 01/10/2008	CAMBRIDGE LABORATORIES (IRELAND) LIMITED	ΧΡΗΣΗ 3,11 B-CIS-ΔΙΥΔΡΟΤΕΤΡΑΒΕΝΑΖΙΝΗΣ ΓΙΑ ΤΗΝ ΑΝΤΙΜΕΤΩΠΙΣΗ ΤΩΝ ΣΥΜΠΤΩΜΑΤΩΝ ΤΗΣ ΝΟΣΟΥ HUNTINGTON	3067661
1889901 - 24/09/2008	EVONIK DEGUSSA GMBH	ΣΩΜΑΤΙΔΙΑ ΥΠΕΡΑΝΘΡΑΚΙΚΟΥ ΝΑΤΡΙΟΥ ΜΕ ΠΕΡΙΒΛΗΜΑ	3067721
1891038 - 29/10/2008	ELI LILLY AND COMPANY	ΥΠΟΚΑΤΕΣΤΗΜΕΝΕΣ N-ΑΡΥΛΟΠΥΡΡΟΛΙΔΙΝΕΣ ΩΣ ΕΠΙΛΕΚΤΙΚΟΙ ΔΙΑΜΟΡΦΩΤΕΣ ΥΠΟΔΟΧΕΑ ΑΝΔΡΟΓΟΝΩΝ	3067755
1892170 - 08/10/2008	ALSTOM TRANSPORT SA	ΔΙΑΤΑΞΗ ΡΥΘΜΙΖΟΜΕΝΟΥ ΕΛΕΓΧΟΥ ΟΧΗΜΑΤΟΣ ΜΕ ΕΠΑΝΕΣΤΙΑΣΗ ΑΚΡΙΒΕΙΑΣ	3067624
1893141 - 01/10/2008	COMPAGNIE EUROPEENNE D`ETUDE ET DE RECHERCHE DE DISPOSITIFS POUR L`IMPLANTATION PAR LAPAROSCOPIE	ΕΝΔΟΓΑΣΤΡΙΚΟ ΜΠΑΛΟΝΙ ΜΕ ΒΑΛΒΙΔΑ ΔΙΠΛΗΣ ΜΕΜΒΡΑΝΗΣ ΚΑΙ ΤΟ ΑΝΤΙΣΤΟΙΧΟ ΚΙΤ ΓΙΑ ΤΗΝ ΤΟΠΟΘΕΤΗΣΗ ΤΟΥ	3067679
1896267 - 01/10/2008	EDDING AG	ΜΕΣΟ ΓΡΑΦΗΣ ΓΙΑ ΖΩΓΡΑΦΙΚΗ, ΣΧΕΔΙΑΣΗ ΚΑΙ ΕΠΙΣΗΜΑΝΣΗ (ΜΑΡΚΑΡΙΣΜΑ)	3067607
1896339 - 29/10/2008	TETRA LAVAL HOLDINGS & FINANCE SA	ΔΙΑΤΑΞΗ ΠΩΜΑΤΙΣΜΟΥ ΤΟΥ ΛΑΙΜΟΥ ΔΟΧΕΙΟΥ, ΔΟΧΕΙΟ ΕΦΟΔΙΑΣΜΕΝΟ ΜΕ ΜΙΑ ΤΕΤΟΙΑ ΔΙΑΤΑΞΗ, ΔΙΕΡΓΑΣΙΑ ΠΩΜΑΤΙΣΜΟΥ ΕΝΟΣ ΤΕΤΟΙΟΥ ΔΟΧΕΙΟΥ ΚΑΙ ΔΙΕΡΓΑΣΙΑ ΠΑΡΑΓΩΓΗΣ ΠΑΡΟΜΟΙΑΣ ΔΙΑΤΑΞΗΣ	3067535
1896416 - 15/10/2008	SANOFI-AVENTIS	ΥΠΟΚΑΤΕΣΤΗΜΕΝΟΙ ΕΤΕΡΟΚΥΚΛΟΙ, Η ΧΡΗΣΗ ΤΟΥΣ ΩΣ ΦΑΡΜΑΚΕΥΤΙΚΑ ΣΚΕΥΑΣΜΑΤΑ, ΚΑΙ ΦΑΡΜΑΚΕΥΤΙΚΕΣ ΠΑΡΑΣΚΕΥΕΣ ΠΟΥ ΤΟΥΣ ΠΕΡΙΛΑΜΒΑΝΟΥΝ	3067573
1902186 - 08/10/2008	PFEIFER HOLDING GMBH & CO. KG	ΜΗΧΑΝΙΣΜΟΣ ΣΥΝΔΕΣΗΣ	3067470
1903534 - 10/12/2008	CYCLOMEDIA TECHNOLOGY B.V.	ΜΕΘΟΔΟΣ ΚΑΙ ΣΥΣΤΗΜΑ ΓΙΑ ΤΗΝ ΠΑΡΑΓΩΓΗ ΜΙΑΣ ΠΑΝΟΡΑΜΙΚΗΣ ΕΙΚΟΝΑΣ ΑΠΟ ΕΝΑ ΟΧΗΜΑ	3067596

ΑΡ./ΗΜ.ΔΗΜ.Ε.Δ. (87)	ΔΙΚΑΙΟΥΧΟΣ (73)	ΤΙΤΛΟΣ ΕΦΕΥΡΕΣΗΣ (54)	ΑΡ.ΕΥΡ.Δ.Ε. (11)
1906916 - 29/10/2008	ALCON INC.	ΟΦΘΑΛΜΙΚΟ ΕΝΑΙΩΡΗΜΑ ΠΕΡΙΛΑΜΒΑΝΟΝ ΕΝΑ ΟΦΘΑΛΜΙΚΟ ΦΑΡΜΑΚΟ, ΜΙΑ ΠΟΛΟΞΑΜΙΝΗ ΚΑΙ ΕΝΑΝ ΠΑΡΑΓΟΝΤΑ ΡΥΘΜΙΣΕΩΣ ΤΗΣ ΤΟΝΙΚΟΤΗΤΑΣ ΤΥΠΟΥ ΓΛΥΚΟΛΗΣ, ΧΡΗΣΗ ΤΗΣ ΕΝ ΛΟΓΩ ΣΥΝΘΕΣΕΩΣ ΓΙΑ ΤΗΝ ΠΑΡΑΓΩΓΗ ΕΝΟΣ ΦΑΡΜΑΚΟΥ ΓΙΑ ΤΗΝ ΑΓΩΓΗ ΟΦΘΑΛΜΙΚΩΝ ΔΙΑΤΑΡΑΧΩΝ	3067486
1915249 - 05/11/2008	LOHIA STARLINGER LIMITED	ΜΕΘΟΔΟΣ ΓΙΑ ΤΗΝ ΠΑΡΑΓΩΓΗ ΠΡΟΣΑΝΑΤΟΛΙΣΜΕΝΩΝ ΤΑΙΝΙΩΝ ΚΟΜΜΕΝΗΣ ΜΕΜΒΡΑΝΗΣ	3067536
1924510 - 08/10/2008	LTS LOHMANN THERAPIE-SYSTEME AG	ΦΙΑΛΙΔΙΟ ΠΛΑΚΙΔΙΩΝ ΜΕ ΑΔΡΑΝΕΙΣ ΕΝΔΙΑΜΕΣΕΣ ΣΤΙΒΑΔΕΣ	3067566

2.3 ΕΥΡΕΤΗΡΙΟ ΕΥΡΩΠΑΪΚΩΝ Δ.Ε. ΣΥΜΦΩΝΑ ΜΕ ΤΗΝ ΑΛΦΑΒΗΤΙΚΗ ΣΕΙΡΑ ΤΩΝ ΔΙΚΑΙΟΥΧΩΝ

ΔΙΚΑΙΟΥΧΟΣ (73)	ΤΙΤΛΟΣ ΕΦΕΥΡΕΣΗΣ (54)	ΑΡ./ΗΜ.ΔΗΜ.Ε.Δ. (87)	ΑΡ.ΕΥΡ.Δ.Ε. (11)
ABBOTT LABORATORIES	ΚΥΤΤΑΡΙΚΗ ΣΕΙΡΑ ΚΑΙ ΧΡΗΣΕΙΣ ΤΗΣ	1633859 - 01/10/2008	3067513
ACADEMISCH ZIEKENHUIS LEIDEN	ΕΠΑΓΩΓΗ ΠΑΡΑΚΑΜΨΗΣ ΕΞΩΝΙΟΥ ΣΕ ΕΥΚΑΡΥΩΤΙΚΑ ΚΥΤΤΑΡΑ	1619249 - 24/09/2008	3067705
ACADIA PHARMACEUTICALS INC.	ΕΠΙΛΕΚΤΙΚΟΙ ΑΝΤΙΣΤΡΟΦΟΙ ΑΓΩΝΙΣΤΕΣ ΥΠΟΔΟΧΕΟΣ ΣΕΡΟΤΟΝΙΝΗΣ 2Α/2C ΩΣ ΘΕΡΑΠΕΥΤΙΚΑ ΜΕΣΑ ΓΙΑ ΝΕΥΡΟΕΚΦΥΛΙΣΤΙΚΕΣ ΑΣΘΕΝΕΙΕΣ	1587789 - 03/09/2008	3067495
ACTELION PHARMACEUTICALS LTD.	1,1Α-5,5Α-ΤΕΤΡΑΫΔΡΟ-3-ΘΕΙΑ-ΚΥΚΛΟΠΡΟΠΑ{Α}ΠΕΝΤΑΛΕΝΙΑ: ΤΡΙΚΥΚΛΙΚΑ ΠΑΡΑΓΩΓΑ ΘΕΙΟΦΑΝΙΟΥ ΩΣ ΑΓΩΝΙΣΤΕΣ ΥΠΟΔΟΧΕΑ S1PI/EDG1	1805163 - 01/10/2008	3067684
ACTIAL FARMACEUTICA LDA.	ΜΕΘΟΔΟΣ ΚΑΙ ΤΥΠΟΠΟΙΗΜΕΝΗ ΣΥΣΚΕΥΑΣΙΑ ΓΙΑ ΑΝΙΧΝΕΥΣΗ ΤΗΣ ΑΛΚΑΛΙΚΗΣ ΣΦΙΓΓΟΜΥΕΛΙΝΑΣΗΣ	1456405 - 17/09/2008	3067547
AERODYN ENGINEERING GMBH	ΔΙΑΤΑΞΗ ΑΙΟΛΙΚΗΣ ΕΝΕΡΓΕΙΑΣ ΜΕ ΔΙΑΤΑΞΗ ΑΦΑΛΑΤΩΣΗΣ ΘΑΛΑΣΣΙΝΟΥ Η ΥΦΑΛΜΥΡΟΥ ΝΕΡΟΥ	1350028 - 10/09/2008	3067545
AEROPORTO DI VENEZIA MARCO POLO S.P.A. SAVE	ΣΥΣΚΕΥΗ ΓΙΑ ΤΗΝ ΑΝΑΚΥΚΛΟΦΟΡΙΑ ΠΕΡΙΕΚΤΩΝ ΣΕ ΔΙΑΤΑΞΗ ΕΛΕΓΧΟΥ ΑΠΟΣΚΕΥΩΝ	1714916 - 10/09/2008	3067511
AETERNA ZENTARIS GMBH	ΝΟΥΚΛΕΟΤΙΔΙΚΗ ΑΛΛΗΛΟΥΧΙΑ ΠΟΥ ΚΩΔΙΚΕΥΕΙ TOLC Η ΟΠΟΙΑ ΠΕΡΙΕΧΕΙ ΕΤΕΡΟΛΟΓΗ ΑΛΛΗΛΟΥΧΙΑ ΑΜΙΝΟΞΕΩΝ	1476582 - 17/09/2008	3067521
AETERNA ZENTARIS GMBH	ΑΝΤΑΓΩΝΙΣΤΕΣ ΤΗΣ LH-RH, ΠΑΡΑΣΚΕΥΗ ΚΑΙ ΧΡΗΣΗ ΤΟΥΣ ΩΣ ΦΑΡΜΑΚΩΝ	1268522 - 17/09/2008	3067550
AKZO NOBEL COATINGS INTERNATIONAL B.V.	ΜΕΘΟΔΟΣ ΜΕΙΩΣΕΩΣ ΤΩΝ ΕΚΠΟΜΠΩΝ ΦΟΡΜΑΛΔΕΫΔΗ ΑΠΟ ΦΟΡΤΩΜΕΝΑ ΜΕ ΦΟΡΜΑΛΔΕΫΔΗ ΣΤΡΩΜΑΤΟΠΟΙΗΜΕΝΑ ΠΡΟΪΟΝΤΑ	1368169 - 01/10/2008	3067589
AKZO NOBEL COATINGS INTERNATIONAL B.V.	ΜΕΘΟΔΟΣ ΜΕΙΩΣΕΩΣ ΤΩΝ ΕΚΠΟΜΠΩΝ ΦΟΡΜΑΛΔΕΫΔΗΣ ΑΠΟ ΣΤΡΩΜΑΤΟΠΟΙΗΜΕΝΑ ΠΡΟΪΟΝΤΑ	1368168 - 01/10/2008	3067622
ALCON GRIESHABER AG	ΧΕΙΡΟΥΡΓΙΚΟ ΕΡΓΑΛΕΙΟ	1201193 - 03/12/2008	3067670
ALCON INC.	ΟΦΘΑΛΜΙΚΟ ΕΝΑΙΩΡΗΜΑ ΠΕΡΙΛΑΜΒΑΝΟΝ ΕΝΑ ΟΦΘΑΛΜΙΚΟ ΦΑΡΜΑΚΟ, ΜΙΑ ΠΟΛΟΞΑΜΙΝΗ ΚΑΙ ΕΝΑΝ ΠΑΡΑΓΟΝΤΑ ΡΥΘΜΙΣΕΩΣ ΤΗΣ ΤΟΝΙΚΟΤΗΤΑΣ ΤΥΠΟΥ ΓΛΥΚΟΛΗΣ, ΧΡΗΣΗ ΤΗΣ ΕΝ ΛΟΓΩ ΣΥΝΘΕΣΕΩΣ ΓΙΑ ΤΗΝ ΠΑΡΑΓΩΓΗ ΕΝΟΣ ΦΑΡΜΑΚΟΥ ΓΙΑ ΤΗΝ ΑΓΩΓΗ ΟΦΘΑΛΜΙΚΩΝ ΔΙΑΤΑΡΑΧΩΝ	1906916 - 29/10/2008	3067486
ALCON, INC.	ΣΥΝΘΕΣΕΙΣ ΟΜΟΙΟΠΟΛΙΚΩΣ-ΣΥΝΔΕΔΕΜΕΝΗΣ ΥΔΡΟΦΙΛΗΣ ΕΠΙΚΑΛΥΨΗΣ ΓΙΑ ΕΜΦΥΤΕΥΜΑΤΑ	1666924 - 10/12/2008	3067619
ALSTOM TRANSPORT SA	ΔΙΑΤΑΞΗ ΡΥΘΜΙΖΟΜΕΝΟΥ ΕΛΕΓΧΟΥ ΟΧΗΜΑΤΟΣ ΜΕ ΕΠΑΝΕΣΤΙΑΣΗ ΑΚΡΙΒΕΙΑΣ	1892170 - 08/10/2008	3067624
ALZCHEM TROSTBERG GMBH	ΧΡΗΣΗ ΑΛΑΤΩΝ, ΕΝΩΣΕΙΣ ΠΡΟΣΚΟΛΛΗΣΗΣ ΚΑΙ ΣΥΜΠΛΟΚΕΣ ΕΝΩΣΕΙΣ ΤΟΥ ΓΟΥΑΝΙΔΙΝΟΞΕΙΚΟΥ ΟΞΕΟΣ	1853248 - 29/10/2008	3067692
AMARIN NEUROSCIENCE LIMITED	ΘΕΡΑΠΕΙΑ ΑΣΘΕΝΕΙΑΣ HUNDINGTON ΜΕ ΕΡΑ	1567667 - 15/10/2008	3067592
AMGEN INC.,	ΣΥΝΘΕΣΗ ΚΑΙ ΜΕΘΟΔΟΙ ΧΗΜΙΚΩΣ ΤΡΟΠΟΠΟΙΗΜΕΝΟΥ ΑΝΑΣΤΟΛΕΑ ΙΣΤΟΥ ΜΕΤΑΛΛΟΠΡΩΤΕΪΝΑΣΗΣ ΤΥΠΟΥ ΤΡΙΑ (TIMP-3)	1319669 - 29/10/2008	3067621
AMGEN INC.,	ΟΣΤΕΟΠΡΟΤΕΓΕΡΙΝΗ	0784093 - 01/10/2008	3067743
ANSALDOBREDA S.P.A.	ΣΥΣΤΗΜΑ ΕΝΙΣΧΥΣΕΩΣ ΔΙΑ ΕΝΑ ΣΩΛΗΝΩΤΟ ΕΓΚΑΡΣΙΟ ΕΞΑΡΤΗΜΑ ΕΝΟΣ ΒΑΓΟΝΕΤΟΥ ΣΙΔΗΡΟΔΡΟΜΟΥ ΚΑΙ ΤΡΑΜ	1851099 - 10/09/2008	3067484
APTARES AG	ΜΕΘΟΔΟΣ ΕΠΙΛΟΓΗΣ, ΜΕ ΔΙΣ-ΔΙΑΣΤΑΤΟ ΔΙΑΧΩΡΙΣΜΟ ΝΟΥΚΛΕΪΝΙΚΩΝ ΟΞΕΩΝ ΤΑ ΟΠΟΙΑ ΣΥΝΔΕΟΝΤΑΙ ΜΕ ΕΝΑ ΣΤΟΧΟ ΜΕ ΥΨΗΛΗ ΟΜΟΙΟΓΕΝΕΙΑ	1368491 - 10/09/2008	3067528

ΔΙΚΑΙΟΥΧΟΣ (73)	ΤΙΤΛΟΣ ΕΦΕΥΡΕΣΗΣ (54)	ΑΡ./ΗΜ.ΔΗΜ.Ε.Δ. (87)	ΑΡ.ΕΥΡ.Δ.Ε. (11)
ARCELOR FRANCE	ΣΥΝΔΕΣΗ ΕΝΟΣ ΑΥΤΟΦΕΡΟΜΕΝΟΥ ΚΑΛΟΥΠΙΟΥ ΓΙΑ ΤΗΝ ΠΑΡΑΓΩΓΗ ΕΝΟΣ ΣΥΝΘΕΤΟΥ ΔΑΠΕΔΟΥ ΑΠΟ ΣΚΥΡΟΔΕΜΑ ΚΑΙ ΧΑΛΥΒΑ	1689948 - 01/10/2008	3067730
ARCELORMITTAL FRANCE	ΜΑΚΡΟ-ΚΥΤΤΑΡΙΚΕΣ ΔΟΜΕΣ ΓΙΑ ΤΗΝ ΑΠΟΡΡΟΦΗΣΗ ΕΝΕΡΓΕΙΑΣ ΚΑΙ ΔΙΑΔΙΚΑΣΙΑ ΚΑΤΑΣΚΕΥΗΣ ΤΕΤΟΙΩΝ ΔΟΜΩΝ	1788273 - 17/09/2008	3067635
ARES TRADING S.A.	ΑΝΑΣΤΟΛΕΑΣ ΤΗΣ ΑΡΩΜΑΤΑΣΗΣ ΣΕ ΜΙΑ ΔΟΣΗ ΓΙΑ ΤΗΝ ΘΕΡΑΠΕΥΤΙΚΗ ΑΝΤΙΜΕΤΩΠΙΣΗ ΤΗΣ ΥΠΟΓΟΝΙΜΟΤΗΤΑΣ	1383578 - 24/09/2008	3067565
ARRAY BIOPHARMA, INC.	ΑΝΑΣΤΟΛΕΙΣ P38 ΚΑΙ ΜΕΘΟΔΟΙ ΧΡΗΣΗΣ ΑΥΤΩΝ	1606283 - 08/10/2008	3067690
ASOLO SPA	ΠΑΠΟΥΤΣΙ ΜΕ ΔΙΑΠΝΕΥΟΥΣΑ ΣΟΛΑ	1830673 - 08/10/2008	3067527
ASTRAZENECA AB	ΜΕΤΡΗΤΗΣ ΣΥΣΚΕΥΗΣ ΕΙΣΠΝΟΗΣ	1768728 - 15/10/2008	3067637
AURIGA INTERNATIONAL S.A.	ΧΡΗΣΗ ΜΙΑΣ ΣΥΝΘΕΣΗΣ ΠΟΥ ΠΕΡΙΛΑΜΒΑΝΕΙ ΟΞΕΙΔΙΟ ΒΙΤΑΜΙΝΗΣ Κ1 Η ΠΑΡΑΓΩΓΟ ΑΥΤΟΥ ΓΙΑ ΤΗ ΘΕΡΑΠΕΙΑ Η/ΚΑΙ ΤΗ ΠΡΟΛΗΨΗ ΔΕΡΜΑΤΙΚΩΝ ΒΛΑΒΩΝ ΘΗΛΑΣΤΙΚΩΝ	1594456 - 03/09/2008	3067468
AYTON PATENT AG	ΕΝΑ ΣΥΣΤΗΜΑ ΜΕ ΜΑΞΙΛΑΡΙ ΓΙΑ ΤΗΝ ΣΤΕΓΑΝΟΠΟΙΗΣΗ ΑΝΟΙΓΜΑΤΩΝ ΚΤΙΡΙΩΝ ΑΠΟ ΠΛΗΜΜΥΡΕΣ	1564350 - 24/09/2008	3067620
AZIENDE CHIMICHE RIUNITE ANGELINI FRANCESCO A.C.R.A.F. S.P.A.	ΣΤΟΜΑΤΙΚΑ ΔΙΑΣΠΕΙΡΟΜΕΝΗ ΦΑΡΜΑΚΕΥΤΙΚΗ ΣΥΝΘΕΣΗ ΚΑΙ ΜΕΘΟΔΟΣ ΓΙΑ ΤΗΝ ΠΑΡΑΣΚΕΥΗ ΤΗΣ	1819320 - 01/10/2008	3067567
B.S.D. BIO SCIENCE DEVELOPMENT SNC DI OMINI C. & ZUCCARI G.	ΤΟΠΙΚΕΣ ΦΑΡΜΑΚΕΥΤΙΚΕΣ ΣΥΝΘΕΣΕΙΣ ΠΟΥ ΠΕΡΙΕΧΟΥΝ ΦΥΣΙΚΑ ΕΝΕΡΓΑ ΣΥΣΤΑΤΙΚΑ,ΚΑΤΑΛΛΗΛΑ ΓΙΑ ΤΗΝ ΠΡΟΛΗΨΗ ΚΑΙ ΤΗΝ ΑΝΤΙΜΕΤΩΠΙΣΗ ΦΛΕΓΜΟΝΩΔΩΝ ΔΙΑΔΙΚΑΣΙΩΝ ΤΗΣ ΒΛΕΝΝΟΓΟΝΟΥ	1444984 - 10/09/2008	3067487
BALL PACKAGING EUROPE GMBH	ΜΕΤΑΛΛΙΚΟ ΔΟΧΕΙΟ ΓΙΑ ΡΟΦΗΜΑΤΑ ΠΟΥ ΞΑΝΑΚΛΕΙΝΕΙ	1526079 - 01/10/2008	3067695
BASF SE	ΣΥΝΕΡΓΙΣΤΙΚΗΣ ΔΡΑΣΗΣ ΦΥΤΟΚΤΟΝΑ ΜΙΓΜΑΤΑ	1734823 - 15/10/2008	3067557
BASF SE	ΧΡΗΣΙΜΟΠΟΙΗΣΗ ΦΘΑΛΟΚΥΑΝΙΝΩΝ ΣΑΝ ΟΥΣΙΕΣ ΣΗΜΑΝΣΗΣ ΓΙΑ ΥΓΡΑ	1713811 - 01/10/2008	3067612
BASF SE	ΠΥΡΟΣΒΕΣΤΙΚΕΣ ΚΑΙ/Η ΠΥΡΟ-ΕΠΙΒΡΑΔΥΝΤΙΚΕΣ ΣΥΝΘΕΣΕΙΣ	1817086 - 24/09/2008	3067613
BAVARIAN NORDIC A/S	ΠΡΩΤΕΪΝΗ ΣΥΝΤΗΞΗΣ ΤΩΝ HIV ΡΥΘΜΙΣΤΙΚΩΝ/ΕΠΙΚΟΥΡΙΚΩΝ ΠΡΩΤΕΪΝΩΝ	1652857 - 03/09/2008	3067494
BAYER BIOSCIENCE N.V.	ΕΝΤΟΜΟΚΤΟΝΕΣ ΠΡΩΤΕΪΝΕΣ ΤΟΥ ΚΗΡΩΔΟΥΣ ΒΑΚΙΛΟΥ	1352068 - 24/09/2008	3067694
BAYER HEALTHCARE AG	ΠΑΡΑΓΩΓΑ ΣΥΝΤΗΓΜΕΝΟΥ ΑΖΟΛΙΟΥ-ΠΥΡΙΜΙΔΙΝΗΣ	1549652 - 22/10/2008	3067517
BAYER INNOVATION GMBH	ΑΝΘΕΚΤΙΚΟΙ ΣΤΗΝ ΜΟΛΥΝΣΗ ΑΦΡΟΙ ΠΟΛΥΟΥΡΕΘΑΝΗΣ, ΜΕΘΟΔΟΣ ΓΙΑ ΤΗΝ ΠΑΡΑΓΩΓΗ ΤΟΥΣ ΚΑΙ ΧΡΗΣΗ ΑΥΤΩΝ ΣΕ ΕΦΟΔΙΑΣΜΕΝΑ ΜΕ ΑΝΤΙΣΗΠΤΙΚΟ ΕΠΙΘΕΜΑΤΑ ΤΡΑΥΜΑΤΩΝ	1830896 - 08/10/2008	3067595
BECKER MARINE SYSTEMS GMBH & CO. KG	ΑΞΟΝΑΣ ΠΗΔΑΛΙΟΥ ΓΙΑ ΠΗΔΑΛΙΟ ΘΑΛΑΣΣΙΩΝ ΣΚΑΦΩΝ	1739008 - 10/12/2008	3067715
BIC VIOLEX S.A.	ΛΑΒΗ ΞΥΡΙΣΤΙΚΗΣ ΜΗΧΑΝΗΣ ΠΟΥ ΔΙΑΘΕΤΕΙ ΤΟΞΟΕΙΔΕΣ ΠΡΟΦΙΛ	1843877 - 24/09/2008	3067669
BIFODAN A/S	ΣΤΕΛΕΧΗ ΛΑΚΤΟΒΑΚΙΛΛΟΥ	1485463 - 24/09/2008	3067512
BIOMET DEUTSCHLAND GMBH	ΧΡΗΣΗ ΑΝΤΙΣΗΠΤΙΚΩΝ ΔΡΑΣΤΙΚΩΝ ΟΥΣΙΩΝ ΣΕ ΡΜΜΑ ΟΣΤΙΚΑ ΤΣΙΜΕΝΤΑ	1648531 - 01/10/2008	3067645
BIONEST TECHNOLOGIES INC.	ΣΥΓΚΡΟΤΗΜΑ ΒΙΟΛΟΓΙΚΗΣ ΕΠΕΞΕΡΓΑΣΙΑΣ ΥΔΑΤΟΣ ΠΟΥ ΠΕΡΙΛΑΜΒΑΝΕΙ ΔΙΑΤΑΞΗ ΑΝΑΠΤΥΞΗΣ ΒΑΚΤΗΡΙΩΝ ΚΑΙ ΜΕΘΟΔΟ ΑΝΑΠΤΥΞΗΣ ΑΥΤΗΣ	1430000 - 17/09/2008	3067762
BOARD OF REGENTS, THE UNIVERSITY OF TEXAS SYSTEM	ΜΗΧΑΝΙΣΜΟΙ ΑΠΟΦΡΑΞΗΣ	1345556 - 10/09/2008	3067497

ΔΙΚΑΙΟΥΧΟΣ (73)	ΤΙΤΛΟΣ ΕΦΕΥΡΕΣΗΣ (54)	ΑΡ./ΗΜ.ΔΗΜ.Ε.Δ. (87)	ΑΡ.ΕΥΡ.Δ.Ε. (11)
BOARD OF REGENTS, THE UNIVERSITY OF TEXAS SYSTEM	ΠΛΕΚΤΗ ΔΙΧΑΛΩΤΗ ΚΑΙ ΜΕ ΤΡΙΑ ΣΚΕΛΗ ΕΝΔΟΠΡΟΘΕΣΗ ΚΑΙ ΜΕΘΟΔΟΙ ΓΙΑ ΤΗΝ ΚΑΤΑΣΚΕΥΗ ΤΗΣ	1148839 - 10/09/2008	3067498
BOEGLI-GRAVURES S.A.	ΣΥΣΚΕΥΗ ΓΙΑ ΤΗΝ ΕΠΕΞΕΡΓΑΣΙΑ ΕΠΙΠΕΔΟΥ ΥΛΙΚΟΥ	1372946 - 17/09/2008	3067640
BRISTOL-MYERS SQUIBB COMPANY	ΔΙΚΥΚΛΙΚΕΣ ΕΤΕΡΟΚΥΚΛΙΚΕΣ ΕΝΩΣΕΙΣ ΩΣ ΑΝΑΣΤΟΛΕΙΣ ΤΗΣ HIV ΙΝΤΕΓΚΡΑΣΗΣ	1749011 - 29/10/2008	3067665
BRIZIO, ADRIANA	ΚΟΥΤΙ ΔΙΑΤΗΡΗΣΗΣ ΚΑΙ ΔΙΑΝΟΜΗΣ ΠΟΤΟΥ, ΤΟ ΟΠΟΙΟ ΜΠΟΡΕΙ ΝΑ ΧΡΗΣΙΜΟΠΟΙΕΙΤΑΙ ΚΑΙ ΓΙΑ ΑΥΤΟΣΧΕΔΙΑ ΠΑΡΑΣΚΕΥΗ ΠΟΤΩΝ ΜΕ ΕΚΧΥΛΙΣΗ ΚΑΙ/Η ΕΜΠΟΤΙΣΜΟ	1610657 - 08/10/2008	3067733
BURCON NUTRASCIENCE (MB) CORP.	ΕΚΧΥΛΙΣΗ ΠΡΩΤΕΪΝΗΣ ΑΠΟ ΤΟ ΑΛΕΥΡΟ ΕΛΑΙΟΣΠΟΡΟΥ ΤΡΟΠΟΠΟΙΗΜΕΝΗΣ ΚΡΑΜΒΗΣ	1515614 - 03/09/2008	3067463
BURCON NUTRASCIENCE (MB) CORP.	ΣΥΝΕΧΗΣ ΜΕΘΟΔΟΣ ΠΑΡΑΓΩΓΗΣ ΑΠΟΜΟΝΩΜΕΝΗΣ ΠΡΩΤΕΪΝΗΣ ΕΛΑΙΟΥΧΩΝ ΣΠΟΡΩΝ	1450621 - 08/10/2008	3067734
CALYPSO WIRELESS, INC.	ΣΥΣΤΗΜΑ ΚΑΙ ΜΕΘΟΔΟΣ ΓΙΑ ΥΒΡΙΔΙΚΗ ΑΣΥΡΜΑΤΗ ΔΙΑΒΙΒΑΣΗ ΔΕΔΟΜΕΝΩΝ	1533943 - 15/10/2008	3067722
CAMBRIDGE LABORATORIES (IRELAND) LIMITED	ΧΡΗΣΗ 3,11 B-CIS-ΔΙΥΔΡΟΤΕΤΡΑΒΕΝΑΖΙΝΗΣ ΓΙΑ ΤΗΝ ΑΝΤΙΜΕΤΩΠΙΣΗ ΤΩΝ ΣΥΜΠΤΩΜΑΤΩΝ ΤΗΣ ΝΟΣΟΥ HUNTINGTON	1885363 - 01/10/2008	3067661
CAMELYN LTD	ΦΑΡΜΑΚΟ ΜΕ ΒΑΣΗ ΤΟ ΜΕΛΙ, ΠΑΡΑΣΚΕΥΗ ΚΑΙ ΧΡΗΣΗ ΤΟΥ	1677811 - 10/09/2008	3067539
CAMPINA NEDERLAND HOLDING B.V.	ΣΥΝΘΕΤΟ ΔΙΑΤΡΟΦΙΚΟ ΠΡΟΪΟΝ ΠΟΥ ΠΕΡΙΛΑΜΒΑΝΕΙ ΕΝΑ ΜΗ ΟΞΙΝΟ ΣΤΟΙΧΕΙΟ, ΚΑΙ Η ΠΑΡΑΣΚΕΥΗ ΑΥΤΟΥ	1790236 - 17/12/2008	3067704
CANDIS S.R.L.	ΣΠΑΤΟΥΛΑ ΦΤΙΑΓΜΕΝΗ ΑΠΟ ΠΛΑΣΤΙΚΟ ΥΛΙΚΟ ΓΙΑ ΤΗΝ ΕΦΑΡΜΟΓΗ ΥΛΙΚΩΝ ΕΠΙΧΡΙΣΗΣ ΤΟΙΧΩΜΑΤΩΝ ΚΑΙ ΣΥΝΑΦΩΝ ΥΛΙΚΩΝ	1726739 - 24/09/2008	3067628
CARL FREUDENBERG KG	ΣΩΜΑΤΑ ΤΡΙΒΗΣ ΓΙΑ ΤΟΝ ΚΑΘΑΡΙΣΜΟ ΔΥΣΚΟΛΑ ΠΡΟΣΠΕΛΑΣΙΜΩΝ ΘΕΣΕΩΝ	1788919 - 17/09/2008	3067636
CASCO ADHESIVES AB	ΜΕΘΟΔΟΣ ΜΕΙΩΣΕΩΣ ΤΩΝ ΕΚΠΟΜΠΩΝ ΦΟΡΜΑΛΔΕΫΔΗ ΑΠΟ ΦΟΡΤΩΜΕΝΑ ΜΕ ΦΟΡΜΑΛΔΕΫΔΗ ΣΤΡΩΜΑΤΟΠΟΙΗΜΕΝΑ ΠΡΟΪΟΝΤΑ	1368169 - 01/10/2008	3067589
CASCO ADHESIVES AB	ΜΕΘΟΔΟΣ ΜΕΙΩΣΕΩΣ ΤΩΝ ΕΚΠΟΜΠΩΝ ΦΟΡΜΑΛΔΕΫΔΗΣ ΑΠΟ ΣΤΡΩΜΑΤΟΠΟΙΗΜΕΝΑ ΠΡΟΪΟΝΤΑ	1368168 - 01/10/2008	3067622
CAVIDI AB	ΑΝΑΚΤΗΣΗ ΤΗΣ ΕΝΖΥΜΙΚΗΣ ΔΡΑΣΤΙΚΟΤΗΤΑΣ ΑΠΟ ΠΕΡΙΒΕΒΛΗΜΕΝΟΥΣ ΙΟΥΣ	1373897 - 08/10/2008	3067751
CENTRO DE INGENIERIA GENETICA Y BIOTECNOLOGIA (CIGB)	ΦΑΡΜΑΚΟΤΕΧΝΙΚΕΣ ΜΟΡΦΕΣ ΓΙΑ ΤΗΝ ΠΡΩΚΤΙΚΗ ΧΟΡΗΓΗΣΗ ΘΡΟΜΒΟΛΥΤΙΚΩΣ-ΔΡΑΣΤΙΚΩΝ ΠΑΡΑΓΟΝΤΩΝ	1576951 - 01/10/2008	3067657
CEPHALON, INC.	ΣΥΝΘΕΣΕΙΣ ΠΟΥ ΠΕΡΙΛΑΜΒΑΝΟΥΝ ΜΟΝΤΑΦΙΝΙΛΗ ΓΙΑ ΤΗΝ ΘΕΡΑΠΕΙΑ ΔΙΑΤΑΡΑΧΗΣ ΕΛΛΕΙΨΗΣ ΠΡΟΣΟΧΗΣ ΥΠΕΡΔΡΑΣΤΙΚΟΤΗΤΑΣ	1253918 - 08/10/2008	3067523
CEPHALON, INC.	ΠΟΛΥΚΥΚΛΙΚΕΣ ΕΝΩΣΕΙΣ ΚΑΙ Η ΧΡΗΣΗ ΤΟΥΣ ΩΣ ΑΝΑΣΤΟΛΕΩΝ ΤΩΝ ΕΝΖΥΜΩΝ PARP, VE3GRF2 ΚΑΙ MLK3	1754707 - 22/10/2008	3067603
CINVENTION AG	ΕΜΦΥΤΕΥΜΑΤΑ ΜΕ ΛΕΙΤΟΥΡΓΙΚΑ ΠΡΟΣΑΡΜΟΣΜΕΝΕΣ ΕΠΙΦΑΝΕΙΕΣ ΑΝΘΡΑΚΑ	1626749 - 08/10/2008	3067713
CINVENTION AG	ΣΥΝΘΕΤΑ ΥΛΙΚΑ ΠΟΥ ΠΕΡΙΕΧΟΥΝ ΝΑΝΟΣΩΜΑΤΙΔΙΑ ΑΝΘΡΑΚΑ	1836239 - 29/10/2008	3067739
CIPLA LTD.	ΣΥΝΘΕΣΗ ΠΑΡΑΓΩΓΩΝ ΤΗΣ ΡΟΣΙΓΛΙΤΑΖΟΝΗΣ ΜΕ ΑΝΤΙΔΙΑΒΗΤΙΚΗ ΔΡΑΣΗ	1756099 - 12/11/2008	3067742
CIRCASSIA LIMITED	ΚΡΥΦΑ ΠΕΠΤΙΔΙΑ ΓΙΑ ΧΡΗΣΗ ΣΤΗΝ ΕΠΑΓΩΓΗ ΑΝΟΣΟΛΟΓΙΚΗΣ ΑΝΕΚΤΙΚΟΤΗΤΑΣ	1612555 - 22/10/2008	3067668
COLEY PHARMACEUTICAL GMBH	ΑΝΟΣΟΔΙΕΓΕΡΤΙΚΑ ΟΛΙΓΟΝΟΥΚΛΕΟΤΙΔΙΑ ΣΥΝΔΥΑΣΤΙΚΟΥ ΜΟΤΙΒΟΥ ΜΕ ΒΕΛΤΙΩΜΕΝΗ ΔΡΑΣΤΙΚΟΤΗΤΑ	1446162 - 15/10/2008	3067579

ΔΙΚΑΙΟΥΧΟΣ (73)	ΤΙΤΛΟΣ ΕΦΕΥΡΕΣΗΣ (54)	ΑΡ./ΗΜ.ΔΗΜ.Ε.Δ. (87)	ΑΡ.ΕΥΡ.Δ.Ε. (11)
COLOPLAST A/S	ΣΑΚΟΣ ΣΥΛΛΟΓΗΣ ΓΙΑ ΑΠΟΒΛΗΤΑ ΤΟΥ ΑΝΘΡΩΠΙΝΟΥ ΣΩΜΑΤΟΣ	1197193 - 24/09/2008	3067507
COLOPLAST A/S	ΣΥΣΤΗΜΑ ΚΑΤΑΙΟΝΙΣΜΟΥ	1531885 - 01/10/2008	3067716
COMET SNC DI SALE ADRIANA E C.	ΔΟΧΕΙΟ ΑΠΟΣΤΡΑΓΓΙΣΗΣ ΣΥΜΠΥΚΝΩΜΑΤΟΣ ΜΕ ΕΠΙΠΛΕΟΥΣΑ ΒΑΛΒΙΔΑ	1741994 - 15/10/2008	3067526
COMPAGNIE EUROPEENNE D`ETUDE ET DE RECHERCHE DE DISPOSITIFS POUR L`IMPLANTATION PAR LAPAROSCOPIE	ΕΝΔΟΓΑΣΤΡΙΚΟ ΜΠΑΛΟΝΙ ΜΕ ΒΑΛΒΙΔΑ ΔΙΠΛΗΣ ΜΕΜΒΡΑΝΗΣ ΚΑΙ ΤΟ ΑΝΤΙΣΤΟΙΧΟ ΚΙΤ ΓΙΑ ΤΗΝ ΤΟΠΟΘΕΤΗΣΗ ΤΟΥ	1893141 - 01/10/2008	3067679
CORIXA CORPORATION	ΣΥΝΘΕΣΕΙΣ ΓΙΑ ΤΗ ΘΕΡΑΠΕΙΑ ΚΑΙ ΔΙΑΓΝΩΣΗ ΩΟΘΗΚΙΚΟΥ ΚΑΡΚΙΝΟΥ	1349870 - 08/10/2008	3067599
CSL LIMITED	ΒΕΛΤΙΩΜΕΝΕΣ ΑΝΟΣΟΕΝΙΣΧΥΤΙΚΕΣ ΣΥΝΘΕΣΕΙΣ ΣΑΠΩΝΙΝΗΣ ΚΑΙ ΜΕΘΟΔΟΙ ΟΙ ΟΠΟΙΕΣ ΣΧΕΤΙΖΟΝΤΑΙ ΜΕ ΑΥΤΕΣ	1140165 - 08/10/2008	3067741
CVP CLEAN VALUE PLASTICS GMBH	ΜΕΘΟΔΟΣ ΚΑΙ ΕΓΚΑΤΑΣΤΑΣΗ ΔΙΑ ΤΟΝ ΚΑΤΑΤΕΜΑΧΙΣΜΟ ΚΑΙ ΚΑΘΑΡΙΣΜΟ ΑΠΟΡΡΙΜΜΑΤΩΝ ΑΠΟ ΣΥΝΘΕΤΙΚΗ ΥΛΗ	1868786 - 08/10/2008	3067685
CYCLOMEDIA TECHNOLOGY B.V.	ΜΕΘΟΔΟΣ ΚΑΙ ΣΥΣΤΗΜΑ ΓΙΑ ΤΗΝ ΠΑΡΑΓΩΓΗ ΜΙΑΣ ΠΑΝΟΡΑΜΙΚΗΣ ΕΙΚΟΝΑΣ ΑΠΟ ΕΝΑ ΟΧΗΜΑ	1903534 - 10/12/2008	3067596
DE LA RUE INTERNATIONAL LIMITED	ΜΕΤΡΗΤΗΣ ΕΓΓΡΑΦΩΝ	1128338 - 01/10/2008	3067738
DI FRANCESCO, LUCIA	ΜΗΧΑΝΙΣΜΟΣ ΑΥΤΑΣΦΑΛΙΣΗΣ ΜΕ ΠΛΕΥΡΙΚΟΥΣ ΟΔΗΓΟΥΣ, ΧΡΗΣΙΜΟΠΟΙΟΥΜΕΝΟΣ ΣΕ ΚΟΥΡΤΙΝΕΣ	1701641 - 24/09/2008	3067658
DIFFTECH AS	ΜΕΘΟΔΟΣ ΚΑΙ ΔΙΑΤΑΞΗ ΓΙΑ ΤΟΝ ΠΡΟΣΔΙΟΡΙΣΜΟ ΤΗΣ ΔΙΕΙΣΔΥΣΕΩΣ ΑΕΡΙΩΝ ΟΥΣΙΩΝ ΔΙΑ ΜΙΑΣ ΜΕΜΒΡΑΝΗΣ	1468269 - 08/10/2008	3067737
DREAMWELL, LTD.	ΒΑΣΗ ΕΔΡΑΣΕΩΣ ΠΛΑΣΤΙΚΟΥ ΣΤΡΩΜΑΤΟΣ	1523256 - 10/09/2008	3067537
ECO TECHNOLOGIES, LLC	ΣΥΝ-ΚΑΥΣΗ ΤΗΣ ΛΑΣΠΗΣ ΑΠΟΒΛΗΤΩΝ ΣΕ ΘΑΛΑΜΟΥΣ ΚΑΥΣΗΣ ΔΗΜΟΤΙΚΩΝ ΑΠΟΒΛΗΤΩΝ ΚΑΙ ΑΛΛΟΥΣ ΚΛΙΒΑΝΟΥΣ	1123478 - 10/09/2008	3067533
EDDING AG	ΜΗΧΑΝΗΜΑ ΓΡΑΦΗΣ, ΕΙΔΙΚΟΤΕΡΑ ΜΑΡΚΑΔΟΡΟΣ ΛΑΚΚΑΣ	1598212 - 01/10/2008	3067562
EDDING AG	ΜΕΣΟ ΓΡΑΦΗΣ ΓΙΑ ΖΩΓΡΑΦΙΚΗ, ΣΧΕΔΙΑΣΗ ΚΑΙ ΕΠΙΣΗΜΑΝΣΗ (ΜΑΡΚΑΡΙΣΜΑ)	1896267 - 01/10/2008	3067607
ELAN PHARMA INTERNATIONAL LIMITED	ΠΟΛΥΣΩΜΑΤΙΔΙΑΚΗ ΣΥΝΘΕΣΗ ΜΕΘΥΛΦΑΙΝΙΔΑΤΗΣ ΤΡΟΠΟΠΟΙΗΜΕΝΗΣ ΑΠΕΛΕΥΘΕΡΩΣΗΣ	1126826 - 15/10/2008	3067580
ELI LILLY AND COMPANY	ΥΠΟΚΑΤΕΣΤΗΜΕΝΕΣ Ν-ΑΡΥΛΟΠΥΡΡΟΛΙΔΙΝΕΣ ΩΣ ΕΠΙΛΕΚΤΙΚΟΙ ΔΙΑΜΟΡΦΩΤΕΣ ΥΠΟΔΟΧΕΑ ΑΝΔΡΟΓΟΝΩΝ	1891038 - 29/10/2008	3067755
EMD SERONO RESEARCH CENTER, INC.	ΜΕΘΟΔΟΙ ΓΙΑ ΤΗΝ ΑΓΩΓΗ ΟΓΚΩΝ ΚΑΙ ΜΕΤΑΣΤΑΣΕΩΝ ΜΕ ΤΗ ΧΡΗΣΗ ΕΝΟΣ ΣΥΝΔΥΑΣΜΟΥ ΑΝΤΙ-ΑΓΓΕΙΟΓΟΝΩΝ ΚΑΙ ΑΝΟΣΟΛΟΓΙΚΩΝ ΘΕΡΑΠΕΙΩΝ	1156823 - 29/10/2008	3067519
ENGINE SRL	ΣΥΣΤΗΜΑ ΚΑΙ ΜΕΘΟΔΟΣ ΕΝΤΟΠΙΣΜΟΥ ΤΗΣ ΜΕΣΗΣ ΤΑΧΥΤΗΤΑΣ ΟΧΗΜΑΤΩΝ ΓΙΑ ΤΟΝ ΕΛΕΓΧΟ ΤΗΣ ΚΥΚΛΟΦΟΡΙΑΣ	1870868 - 08/10/2008	3067630
ERO-GERATEBAU GMBH	ΜΕΘΟΔΟΣ ΚΑΙ ΟΧΗΜΑ ΣΥΓΚΟΜΙΔΗΣ ΦΡΟΥΤΩΝ ΠΟΥ ΚΑΛΛΙΕΡΓΟΥΝΤΑΙ ΣΕ ΣΕΙΡΕΣ, ΕΙΔΙΚΟΤΕΡΑ ΦΡΑΟΥΛΩΝ Η ΣΤΑΦΥΛΙΩΝ	1755370 - 03/09/2008	3067478
ETABLISSEMENTS MAGYAR	ΔΙΑΤΑΞΗ ΔΕΙΓΜΑΤΟΛΗΨΙΑΣ ΥΓΡΟΥ ΑΠΟ ΕΝΑ ΚΥΚΛΩΜΑ ΑΝΤΛΗΣΕΩΣ ΚΑΙ ΜΕΘΟΔΟΣ ΚΑΘΑΡΙΣΜΟΥ ΑΥΤΗΣ ΤΗΣ ΔΙΑΤΑΞΕΩΣ	1615014 - 10/09/2008	3067548
EURO-CELTIQUE S.A.	ΣΥΣΤΗΜΑ ΔΙΑΔΕΡΜΙΚΗΣ ΑΠΕΛΕΥΘΕΡΩΣΗΣ ΤΙΤΛΟΠΟΙΗΣΙΜΗΣ ΔΟΣΟΛΟΓΙΑΣ	1333818 - 08/10/2008	3067578

ΔΙΚΑΙΟΥΧΟΣ (73)	ΤΙΤΛΟΣ ΕΦΕΥΡΕΣΗΣ (54)	ΑΡ./ΗΜ.ΔΗΜ.Ε.Δ. (87)	ΑΡ.ΕΥΡ.Δ.Ε. (11)
EURO-CELTIQUE S.A.	ΣΚΕΥΑΣΜΑΤΑ ΕΛΕΓΧΟΜΕΝΗΣ ΑΠΟΔΕΣΜΕΥΣΗΣ ΕΠΙΚΑΛΥΜΜΕΝΑ ΜΕ ΥΔΑΤΙΚΕΣ ΔΙΑΣΠΟΡΕΣ ΑΙΘΥΛΑΙΘΕΡΑ ΚΥΤΤΑΡΙΝΗΣ	1477162 - 24/09/2008	3067586
EURO-CELTIQUE S.A.	ΑΝΑΛΟΓΑ ΝΟΣΙΣΕΠΤΙΝΗΣ	1379246 - 08/10/2008	3067740
EVONIK DEGUSSA GMBH	ΣΩΜΑΤΙΔΙΑ ΥΠΕΡΑΝΘΡΑΚΙΚΟΥ ΝΑΤΡΙΟΥ ΜΕ ΠΕΡΙΒΛΗΜΑ	1889901 - 24/09/2008	3067721
EVONIK ROHM GMBH	ΠΟΛΥΣΤΙΒΑΔΙΚΕΣ ΦΑΡΜΑΚΕΥΤΙΚΕΣ ΜΟΡΦΕΣ ΠΟΥ ΠΕΡΙΕΧΟΥΝ ΔΡΑΣΤΙΚΕΣ ΟΥΣΙΕΣ ΚΑΙ ΟΙ ΟΠΟΙΕΣ ΠΕΡΙΛΑΜΒΑΝΟΥΝ ΟΥΔΕΤΕΡΟ ΠΥΡΗΝΑ ΚΑΘΩΣ ΚΑΙ ΕΣΩΤΕΡΙΚΗ ΚΑΙ ΕΞΩΤΕΡΙΚΗ ΕΠΙΣΤΡΩΣΗ ΑΠΟ ΣΥΜΠΟΛΥΜΕΡΗ ΚΑΙ ΜΟΝΟΜΕΡΗ ΜΕΘΑΚΡΥΛΙΚΟΥ	1556016 - 03/09/2008	3067492
EVONIK ROHM GMBH	ΚΟΚΚΟΙ Η ΣΚΟΝΗ ΓΙΑ ΤΗΝ ΠΑΡΑΣΚΕΥΗ ΜΕΣΩΝ ΕΠΙΚΑΛΥΨΗΣ ΚΑΙ ΣΥΝΔΕΤΙΚΩΝ ΜΕΣΩΝ ΓΙΑ ΦΑΡΜΑΚΕΥΤΙΚΕΣ ΜΟΡΦΕΣ	1432409 - 17/09/2008	3067638
EVONIK ROHM GMBH	ΦΑΡΜΑΚΕΥΤΙΚΗ ΜΟΡΦΗ ΠΟΛΛΑΠΛΩΝ ΣΤΡΩΣΕΩΝ	1781263 - 01/10/2008	3067729
EXXONMOBIL RESEARCH AND ENGINEERING COMPANY	ΜΕΙΩΣΗ ΤΟΥ ΘΕΙΟΥ ΣΤΗΝ ΒΕΝΖΙΝΗ ΣΕ ΡΕΥΣΤΗ ΚΑΤΑΛΥΤΙΚΗ ΠΥΡΟΛΥΣΗ	1404782 - 10/09/2008	3067446
F.HOFFMANN-LA ROCHE AG	ΤΕΤΡΑΫΔΡΟΚΑΡΒΑΖΟΛΕΣ ΚΑΙ ΠΑΡΑΓΩΓΑ	1732892 - 17/09/2008	3067582
F.HOFFMANN-LA ROCHE AG	ΜΕΘΟΔΟΣ ΓΙΑ ΤΟΝ ΠΡΟΣΔΙΟΡΙΣΜΟ ΡΕΥΜΑΤΟΕΙΔΟΥΣ ΑΡΘΡΙΤΙΔΑΣ ΜΕ ΜΕΤΡΗΣΗ ΑΝΤΙ-CCP ΚΑΙ ΑΜΥΛΟΕΙΔΟΥΣ Α ΟΡΟΥ	1721162 - 24/09/2008	3067707
FALMER INVESTMENTS LIMITED	ΜΗΧΑΝΗ ΣΤΕΓΝΩΜΑΤΟΣ ΚΛΩΣΤΟΫΦΑΝΤΟΥΡΓΙΚΩΝ ΠΡΟΪΟΝΤΩΝ ΜΕΣΩ ΡΑΔΙΟΣΥΧΝΟΤΗΤΩΝ	1753265 - 08/10/2008	3067759
FAVINI S.R.L.	ΜΕΘΟΔΟΣ ΔΙΑ ΤΗΝ ΠΑΡΑΓΩΓΗ ΕΝΟΣ ΦΥΤΙΚΟΥ ΑΛΕΥΡΟΥ ΜΕ ΧΡΗΣΙΜΟΠΟΙΗΣΗ ΥΠΟΛΕΙΜΜΑΤΩΝ ΚΑΤΕΡΓΑΣΙΩΝ ΓΕΩΡΓΙΚΩΝ ΒΙΟΜΗΧΑΝΙΩΝ ΚΑΙ ΜΕΘΟΔΟΣ ΔΙΑ ΤΗΝ ΠΑΡΑΓΩΓΗ ΧΑΡΤΙΩΝ ΚΑΙ ΧΑΡΤΟΝΙΩΝ ΜΕ ΧΡΗΣΙΜΟΠΟΙΗΣΗ ΤΟΥ ΑΝΑΦΕΡΘΕΝΤΟΣ ΑΛΕΥΡΟΥ	1302251 - 27/08/2008	3067652
FRAUNHOFER-GESELLSCHAFT ZUR FORDERUNG DER ANGEWANDTEN FORSCHUNG E.V.	ΤΕΡΜΑΤΙΚΟΣ ΣΤΑΘΜΟΣ ΔΙΑΣΚΕΨΗΣ ΠΟΥ ΠΕΡΙΛΑΜΒΑΝΕΙ ΜΕΙΩΣΗ ΤΗΣ ΗΧΟΥΣ ΓΙΑ ΣΥΣΤΗΜΑ ΦΩΝΗΤΙΚΗΣ ΔΙΑΣΚΕΨΗΣ	1745637 - 17/09/2008	3067744
FREEGLASS GMBH & CO. KG	ΜΕΘΟΔΟΣ ΚΑΤΑΣΚΕΥΗΣ ΕΝΟΣ ΠΛΑΣΤΙΚΟΥ ΥΑΛΟΠΙΝΑΚΑ ΜΕ ΔΟΜΗ ΗΛΕΚΤΡΙΚΟΥ ΑΓΩΓΟΥ ΚΑΙ ΠΛΑΣΤΙΚΟΣ ΥΑΛΟΠΙΝΑΚΑΣ ΜΕ ΕΜΠΕΔΩΜΕΝΑ ΣΥΡΜΑΤΑ	1438172 - 17/09/2008	3067632
FRESENIUS KABI DEUTSCHLAND GMBH	ΙΑΤΡΙΚΟ ΔΟΧΕΙΟ ΜΕ ΒΕΛΤΙΩΜΕΝΟ ΑΠΟΚΟΛΛΟΥΜΕΝΟ ΣΦΡΑΓΙΣΜΑ	1773277 - 08/10/2008	3067606
GALEPHAR M/F	ΣΤΑΘΕΡΕΣ ΣΤΟΜΑΤΙΚΕΣ ΦΑΡΜΑΚΕΥΤΙΚΕΣ ΣΥΝΘΕΣΕΙΣ ΒΟΥΠΡΕΝΟΡΦΙΝΗΣ ΚΑΙ ΑΛΑΤΟΣ ΑΥΤΗΣ	1750675 - 29/10/2008	3067600
GANEDEN BIOTECH, INC.	ΠΡΟΒΙΟΤΙΚΟ ΒΑΚΤΗΡΙΟ ΓΑΛΑΚΤΙΚΟΥ ΟΞΕΟΣ ΓΙΑ ΤΗΝ ΑΝΤΙΜΕΤΩΠΙΣΗ ΒΑΚΤΗΡΙΑΚΩΝ ΛΟΙΜΩΞΕΩΝ ΣΥΝΔΕΟΜΕΝΩΝ ΜΕ SIDS	0986314 - 10/09/2008	3067549
GAPLAST GMBH	ΔΙΑΤΑΞΗ ΔΟΣΟΛΟΓΙΚΗΣ ΔΙΑΝΟΜΗΣ ΔΙΑ ΚΥΡΙΩΣ ΣΦΑΙΡΙΚΑ Ή ΣΦΑΙΡΟΕΙΔΗ ΠΕΡΙΕΧΟΜΕΝΑ ΣΩΜΑΤΑ ΕΝΟΣ ΥΠΟΔΟΧΕΩΣ	1603813 - 03/09/2008	3067453
GEA WESTFALIA SEPARATOR GMBH	ΜΕΘΟΔΟΣ ΚΑΙ ΟΧΗΜΑ ΣΥΓΚΟΜΙΔΗΣ ΦΡΟΥΤΩΝ ΠΟΥ ΚΑΛΛΙΕΡΓΟΥΝΤΑΙ ΣΕ ΣΕΙΡΕΣ, ΕΙΔΙΚΟΤΕΡΑ ΦΡΑΟΥΛΩΝ Η ΣΤΑΦΥΛΙΩΝ	1755370 - 03/09/2008	3067478
GENENTECH, INC.	ΕΚΚΡΙΜΕΝΑ ΚΑΙ ΔΙΑΜΕΜΒΡΑΝΙΚΑ ΠΟΛΥΠΕΠΤΙΔΙΑ ΚΑΙ ΝΟΥΚΛΕΪΚΑ ΟΞΕΑ ΠΟΥ ΤΑ ΚΩΔΙΚΟΠΟΙΟΥΝ	1609863 - 24/09/2008	3067464
GENENTECH, INC.	ΠΡΩΤΕΪΝΗ ΣΠΟΝΔΥΛΩΤΩΝ PATCHED-2	1071779 - 08/10/2008	3067466
GENENTECH, INC.	ΑΝΑΣΤΟΛΕΙΣ ΤΗΣ ΕΝΕΡΓΟΠΟΙΗΣΗΣ ΣΥΜΠΛΗΡΩΜΑΤΟΣ	1054693 - 29/10/2008	3067577

ΔΙΚΑΙΟΥΧΟΣ (73)	ΤΙΤΛΟΣ ΕΦΕΥΡΕΣΗΣ (54)	ΑΡ./ΗΜ.ΔΗΜ.Ε.Δ. (87)	ΑΡ.ΕΥΡ.Δ.Ε. (11)
GENENTECH, INC.	ΣΥΝΔΕΤΗΣ APO-2	1045906 - 15/10/2008	3067623
GENENTECH, INC.	Η ΧΡΗΣΗ ΤΗΣ ΙΝΤΕΡΦΕΡΟΝΗΣ ΓΑΜΑ ΓΙΑ ΤΗΝ ΘΕΡΑΠΕΙΑ ΤΗΣ ΚΑΡΔΙΑΚΗΣ ΥΠΕΡΤΡΟΦΙΑΣ	1702623 - 08/10/2008	3067709
GENENTECH, INC.	ΜΕΘΟΔΟΣ ΑΝΑΣΡΟΛΗΣ IL-22-ΕΠΑΓΟΜΕΝΗΣ PAP1	1311679 - 22/10/2008	3067756
GENOMIC HEALTH, INC.	ΧΡΗΣΗ RNA ΕΣΩΝΙΩΝ ΣΕ ΜΕΤΡΗΣΗ ΓΟΝΙΔΙΑΚΗΣ ΕΚΦΡΑΣΗΣ	1597391 - 29/10/2008	3067651
GEORGETOWN UNIVERSITY	ΑΠΛΟΠΟΙΗΜΕΝΗ ΚΑΙ ΒΕΛΤΙΩΜΕΝΗ ΜΕΘΟΔΟΣ ΓΙΑ ΠΑΡΑΣΚΕΥΗ ΕΝΟΣ ΑΝΤΙΣΩΜΑΤΟΣ Ή ΘΡΑΥΣΜΑΤΟΣ ΑΝΤΙΣΩΜΑΤΟΣ-ΣΤΟΧΕΥΟΜΕΝΟΥ ΑΝΟΣΟΛΙΠΟΣΩΜΑΤΟΣ Ή ΠΟΛΥΜΕΡΟΥΣ ΣΥΜΠΛΟΚΟΥ ΓΙΑ ΣΥΣΤΗΜΑΤΙΚΗ ΧΟΡΗΓΗΣΗ ΕΝΟΣ ΘΕΡΑΠΕΥΤΙΚΟΥ Ή ΔΙΑΓΝΩΣΤΙΚΟΥ ΠΑΡΑΓΟΝΤΑ	1408996 - 10/09/2008	3067454
GEORGIA-PACIFIC CONSUMER PRODUCTS LP	ΜΗ-ΥΔΑΤΙΚΗ ΛΟΣΙΟΝ ΚΑΙ ΥΠΟΣΤΡΩΜΑ ΚΑΤΕΡΓΑΣΜΕΝΟ ΜΕ ΤΗ ΛΟΣΙΟΝ	1360954 - 01/10/2008	3067505
GEORGIA-PACIFIC FRANCE	ΔΙΑΤΑΞΗ ΣΥΝΑΡΜΟΛΟΓΗΣΗΣ ΕΦΑΡΜΟΓΕΑ ΤΑΜΠΟΝ	1704841 - 17/09/2008	3067585
GILEAD SCIENCES, INC.	ΦΩΣΦΟΝΙΚΑ ΑΝΑΛΟΓΑ ΕΝΩΣΕΩΝ ΑΝΑΣΤΟΛΕΩΝ ΕΝΣΩΜΑΤΑΣΗΣ HIV	1742642 - 15/10/2008	3067725
GLAXO GROUP LIMITED	ΑΝΑΣΤΟΛΕΙΣ ΜΕΤΑΛΛΟΠΡΩΤΕΪΝΑΣΗΣ ΜΗΤΡΑΣ	1663970 - 05/11/2008	3067563
GLAXO GROUP LIMITED	ΠΑΡΑΓΩΓΑ ΜΟΡΦΟΛΙΝΥΛ-ΟΥΡΙΑΣ ΓΙΑ ΧΡΗΣΗ ΣΤΗ ΘΕΡΑΠΕΙΑ ΦΛΕΓΜΟΝΩΔΩΝ ΑΣΘΕΝΕΙΩΝ	1487828 - 05/11/2008	3067610
GLAXOSMITHKLINE BIOLOGICALS SA	ΚΑΘΑΡΙΣΜΟΣ ΑΝΤΙΓΟΝΩΝ HBV ΓΙΑ ΧΡΗΣΗ ΣΕ ΕΜΒΟΛΙΑ	1666487 - 29/10/2008	3067450
GLOBAL ENECO LIMITED	ΣΥΣΚΕΥΗ ΓΙΑ ΤΗ ΣΥΝΘΛΙΨΗ ΓΥΑΛΙΟΥ Η ΚΕΡΑΜΙΚΟΥ ΥΛΙΚΟΥ	1268073 - 03/09/2008	3067493
GRILLI, SILVIO	ΓΡΑΜΜΗ ΜΕΤΑΦΟΡΑΣ ΚΟΝΤΕΪΝΕΡ	1826153 - 15/10/2008	3067502
GRUNENTHAL GMBH	ΣΠΕΙΡΟΚΥΚΛΙΚΑ ΠΑΡΑΓΩΓΑ ΚΥΚΛΟΕΞΑΝΙΟΥ	1778680 - 08/10/2008	3067554
GRUNENTHAL GMBH	ΥΠΟΚΑΤΕΣΤΗΜΕΝΑ ΠΑΡΑΓΩΓΑ C-ΚΥΚΛΟΕΞΥΛΟΜΕΘΥΛΑΜΙΝΗΣ	1571140 - 12/11/2008	3067609
GRUNENTHAL GMBH	ΔΙΚΥΚΛΙΚΑ ΠΑΡΑΓΩΓΑ ΙΜΙΔΑΖ-5-ΥΛ-ΑΜΙΝΗΣ	1218383 - 05/11/2008	3067691
GRUNENTHAL GMBH	ΔΙΑΣΦΑΛΙΣΜΕΝΗ ΕΝΑΝΤΙΑ ΣΕ ΚΑΤΑΧΡΗΣΗ ΜΟΡΦΗ ΧΟΡΗΓΗΣΗΣ	1515702 - 15/10/2008	3067703
H. LUNDBECK A/S	ΜΕΘΟΔΟΣ ΓΙΑ ΤΟΝ ΔΙΑΧΩΡΙΣΜΟ ΕΝΔΙΑΜΕΣΩΝ ΤΑ ΟΠΟΙΑ ΜΠΟΡΕΙ ΝΑ ΧΡΗΣΙΜΟΠΟΙΗΘΟΥΝ ΓΙΑ ΤΗΝ ΠΑΡΑΣΚΕΥΗ ΕΣΙΤΑΛΟΠΡΑΜΗΣ	1716108 - 15/10/2008	3067447
HAEMOPHARM INDUSTRY AG	ΑΣΚΟΣ ΑΣΦΑΛΕΙΑΣ ΓΙΑ ΤΗΝ ΚΡΥΟ-ΣΥΝΤΗΡΗΣΗ ΒΛΑΣΤΙΚΩΝ ΚΥΤΤΑΡΩΝ Η ΠΑΡΟΜΟΙΩΝ ΣΥΣΤΑΤΙΚΩΝ ΤΟΥ ΑΙΜΑΤΟΣ	1627566 - 10/09/2008	3067491
HELSINN HEALTHCARE S.A.	ΥΓΡΕΣ ΦΑΡΜΑΚΕΥΤΙΚΕΣ ΤΥΠΟΠΟΙΗΣΕΙΣ ΠΑΛΟΝΟΣΕΤΡΟΝΗΣ	1601359 - 08/10/2008	3067724
HOCHSCHULE WADENSWIL	ΜΕΘΟΔΟΣ ΚΑΙ ΟΧΗΜΑ ΣΥΓΚΟΜΙΔΗΣ ΦΡΟΥΤΩΝ ΠΟΥ ΚΑΛΛΙΕΡΓΟΥΝΤΑΙ ΣΕ ΣΕΙΡΕΣ, ΕΙΔΙΚΟΤΕΡΑ ΦΡΑΟΥΛΩΝ Η ΣΤΑΦΥΛΙΩΝ	1755370 - 03/09/2008	3067478
HORMANN KG BRANDIS	ΤΕΜΑΧΙΑ ΠΛΑΙΣΙΟΥ ΑΝΑΡΤΗΣΕΩΣ ΚΑΘΩΣ ΕΠΙΣΗΣ ΠΛΑΙΣΙΟ ΠΟΡΤΑΣ ΕΞΟΠΛΙΣΜΕΝΟ ΜΕ ΑΥΤΟ	1774127 - 08/10/2008	3067731
IBANEZ BALLESTEROS, JOAQUIN	ΣΥΣΤΗΜΑ ΓΙΑ ΤΗ ΔΙΑΧΕΙΡΙΣΗ ΤΗΛΕΦΩΝΙΚΩΝ ΜΗΝΥΜΑΤΩΝ ΓΙΑ ΤΗΝ ΑΞΙΟΛΟΓΗΣΗ ΣΕ ΔΙΑΓΩΝΙΣΜΟΥΣ	1258271 - 22/10/2008	3067490
IDI FARMACEUTICI S.P.A.	IN VITRO ΑΝΑΣΥΣΤΑΜΕΝΕΣ ΣΤΙΒΑΔΕΣ ΑΝΘΡΩΠΙΝΟΥ ΚΕΡΑΤΟΕΙΔΙΚΟΥ ΕΠΙΘΗΛΙΟΥ ΚΑΙ ΜΕΘΟΔΟΣ ΠΑΡΑΓΩΓΗΣ ΑΥΤΩΝ	1451302 - 28/05/2008	3067676

ΔΙΚΑΙΟΥΧΟΣ (73)	ΤΙΤΛΟΣ ΕΦΕΥΡΕΣΗΣ (54)	ΑΡ./ΗΜ.ΔΗΜ.Ε.Δ. (87)	ΑΡ.ΕΥΡ.Δ.Ε. (11)
I-FLOW CORPORATION	ΚΑΘΕΤΗΡΑΣ ΓΙΑ ΤΗΝ ΟΜΟΙΟΜΟΡΦΗ ΧΟΡΗΓΗΣΗ ΦΑΡΜΑΚΟΥ	1644068 - 22/10/2008	3067617
IMMATICS BIOTECHNOLOGIES GMBH	ΣΧΕΤΙΖΟΜΕΝΑ ΜΕ ΟΓΚΟΥΣ ΠΕΠΤΙΔΙΑ ΔΕΣΜΕΥΜΕΝΑ ΣΕ ΜΟΡΙΑ ΜΗΣ	1734049 - 03/12/2008	3067510
IMMATICS BIOTECHNOLOGIES GMBH	ΣΧΕΤΙΖΟΜΕΝΑ ΜΕ ΟΓΚΟΥΣ ΠΕΠΤΙΔΙΑ ΔΕΣΜΕΥΜΕΝΑ ΜΕ ΜΟΡΙΑ ΜΗΣ	1734048 - 17/12/2008	3067714
INDEVUS PHARMACEUTICALS, INC.	ΣΥΝΘΕΣΕΙΣ ΥΔΡΟΠΗΚΤΗΣ ΧΡΗΣΙΜΕΣ ΓΙΑ ΤΗΝ ΕΛΕΓΧΟΜΕΝΗ ΕΚΛΥΣΗ ΜΑΚΡΟΜΟΡΙΩΝ ΚΑΙ ΜΕΘΟΔΟΙ ΓΙΑ ΤΗΝ ΠΑΡΑΣΚΕΥΗ ΑΥΤΩΝ	1067911 - 10/09/2008	3067542
INSTITUT FUR SOLARENERGIEFORSCHUNG GMBH	ΗΛΙΑΚΟ ΚΥΤΤΑΡΟ ΟΠΙΣΘΙΑΣ ΣΥΝΔΕΣΜΟΛΟΓΙΑΣ ΚΑΙ ΜΕΘΟΔΟΣ ΓΙΑ ΤΗΝ ΚΑΤΑΣΚΕΥΗ ΤΟΥ	1872411 - 24/09/2008	3067712
JANSSEN PHARMACEUTICA NV	ΠΑΡΑΓΩΓΑ ΤΗΣ ΙΝΔΟΛΗΣ ΠΟΥ ΕΙΝΑΙ ΧΡΗΣΙΜΑ ΣΑ ΡΥΘΜΙΣΤΕΣ ΤΟΥ ΥΠΟΔΟΧΕΑ ΤΗΣ ΠΡΟΓΕΣΤΕΡΟΝΗΣ	1809602 - 29/10/2008	3067708
JANSSEN PHARMACEUTICA NV	ΝΕΑ ΠΑΡΑΓΩΓΑ 2Η-ΧΡΩΜΕΝΙΟΥ ΩΣ ΕΠΙΛΕΚΤΙΚΟΙ ΔΙΑΜΟΡΦΩΤΕΣ ΥΠΟΔΟΧΕΑ ΟΙΣΤΡΟΓΟΝΟΥ	1812417 - 29/10/2008	3067752
JODA ENTERPRISES, INC.	ΚΛΕΙΔΙ ΚΑΣΤΑΝΙΑΣ	1021277 - 19/11/2008	3067671
KAINDL FLOORING GMBH	ΜΙΑ ΠΛΑΚΑ ΕΠΕΝΔΥΣΗΣ	1534908 - 08/10/2008	3067601
KAMPF, GERHARD	ΜΕΘΟΔΟΣ ΚΑΙ ΜΗΧΑΝΙΣΜΟΣ ΓΙΑ ΤΗΝ ΚΑΤΑΣΚΕΥΗ ΚΑΤΑΣΚΕΥΑΣΤΙΚΩΝ ΣΤΟΙΧΕΙΩΝ ΜΕ ΛΕΠΤΑ ΤΟΙΧΩΜΑΤΑ	1541315 - 17/09/2008	3067634
KBH ENGINEERING GMBH	ΜΕΘΟΔΟΣ ΚΑΙ ΣΥΣΚΕΥΗ ΓΙΑ ΤΗΝ ΠΑΡΑΣΚΕΥΗ ΕΝΟΣ ΚΑΘΑΡΟΥ ΥΓΡΟΥ ΑΠΟ ΕΝΑ ΑΚΑΤΕΡΓΑΣΤΟ ΥΓΡΟ	1572313 - 17/09/2008	3067642
KCI LICENSING, INC.	ΣΥΣΚΕΥΗ ΓΙΑ ΘΕΡΑΠΕΙΑ ΜΕΣΩ ΑΡΝΗΤΙΚΗΣ ΠΙΕΣΕΩΣ ΠΟΥ ΧΡΗΣΙΜΟΠΟΙΕΙ ΕΠΙΤΟΙΧΙΑ ΑΝΑΡΡΟΦΗΣΗ	1121163 - 19/11/2008	3067465
KENSEY NASH CORPORATION	ΣΥΣΤΗΜΑ ΑΙΜΟΣΤΑΤΙΚΟΥ ΚΛΕΙΣΙΜΑΤΟΣ ΠΑΡΑΚΕΝΤΗΣΕΩΣ	1695667 - 15/10/2008	3067757
KERN AG	ΕΝΑΣ ΜΗΧΑΝΙΣΜΟΣ ΟΜΑΔΟΠΟΙΗΣΗΣ	1868931 - 08/10/2008	3067719
KOPPERT B.V.	ΣΥΝΘΕΣΗ ΑΚΑΡΕΩΣ, ΧΡΗΣΗ ΕΞ ΑΥΤΗΣ, ΜΕΘΟΔΟΣ ΓΙΑ ΤΗΝ ΕΚΤΡΟΦΗ ΤΟΥ ΛΗΣΤΡΙΚΟΥ ΤΗΣ ΦΥΤΟΣΕΪΔΗΣ ΑΚΑΡΕΩΣ AMBLYSEIUS SIRKSII, ΣΥΣΤΗΜΑ ΕΚΤΡΟΦΗΣ ΓΙΑ ΤΗΝ ΕΚΤΡΟΦΗ ΤΟΥ ΕΝ ΛΟΓΩ ΑΚΑΡΕΩΣ ΦΥΤΟΣΕΪΔΗΣ ΚΑΙ ΜΕΘΟΔΟΙ ΓΙΑ ΤΟΝ ΒΙΟΛΟΓΙΚΟ ΕΛΕΓΧΟ ΖΙΖΑΝΙΩΝ ΠΑΝΩ ΣΕ ΜΙΑ ΕΣΟΔΕΙΑ	1686849 - 08/10/2008	3067648
KORDSA GLOBAL ENDUSTRIYEL IPLIK VE KORD BEZI SANAYI VE TICARET A.S.	ΕΛΑΣΤΙΚΟ ΑΚΤΙΝΩΤΗΣ ΔΟΜΗΣ, ΤΟ ΟΠΟΙΟ ΠΕΡΙΛΑΜΒΑΝΕΙ ΜΙΑ ΕΠΕΝΔΥΤΙΚΗ ΤΑΙΝΙΑ ΚΑΙ ΜΕΘΟΔΟΣ ΕΠΕΝΔΥΣΗΣ ΕΝΟΣ ΑΚΤΙΝΩΤΟΥ ΕΛΑΣΤΙΚΟΥ ΜΕ ΜΙΑ ΤΕΤΟΙΑ ΤΑΙΝΙΑ	1660312 - 08/10/2008	3067588
KRAFT FOODS GLOBAL BRANDS LLC	ΕΝΑ ΕΠΑΝΑΣΤΕΓΑΝΟΠΟΙΗΣΙΜΟ ΚΑΛΥΜΜΑ ΠΟΥ ΥΠΟΔΕΙΚΝΥΕΙ ΤΗ ΛΑΘΡΟΧΕΙΡΙΑ	1619137 - 10/09/2008	3067508
KRAFT FOODS HOLDINGS, INC.	ΠΟΛΥΣΤΡΩΜΑΤΙΚΟΣ ΒΡΩΣΙΜΟΣ ΦΡΑΓΜΟΣ ΥΓΡΑΣΙΑΣ ΓΙΑ ΠΡΟΪΟΝΤΑ ΔΙΑΤΡΟΦΗΣ	1586242 - 15/10/2008	3067461
KRAFT FOODS R & D, INC. ZWEIGNIEDERLASSUNG MUNCHEN	ΜΠΙΣΚΟΤΟ ΠΟΥ ΠΕΡΙΕΧΕΙ ΓΛΥΚΙΣΜΑ ΑΠΟ ΜΑΛΛΙ ΤΗΣ ΓΡΙΑΣ	1733626 - 08/10/2008	3067531
KRONES AG	ΜΕΘΟΔΟΣ ΚΑΙ ΔΙΑΤΑΞΗ ΓΙΑ ΤΗΝ ΑΠΟΛΥΜΑΝΣΗ ΣΥΝΘΕΤΙΚΩΝ ΝΙΦΑΔΩΝ	1861455 - 08/10/2008	3067726
KUFNER TEXTILWERKE GMBH	ΗΛΕΚΤΡΙΚΑ ΑΓΩΓΙΜΟ, ΕΛΑΣΤΙΚΑ ΕΚΤΑΤΟ ΥΒΡΙΔΙΚΟ ΝΗΜΑ, ΜΕΘΟΔΟΣ ΓΙΑ ΤΗΝ ΚΑΤΑΣΚΕΥΗ ΤΟΥ ΚΑΙ ΚΛΩΣΤΟΫΦΑΝΤΟΥΡΓΙΚΟ ΠΡΟΪΟΝ ΜΕ ΕΝΑ ΥΒΡΙΔΙΚΟ ΝΗΜΑ ΑΥΤΟΥ ΤΟΥ ΕΙΔΟΥΣ.	1760175 - 08/10/2008	3067673
KWANG YANG MOTOR CO., LTD.	ΑΕΡΟΚΑΘΑΡΙΣΤΗΣ ΓΙΑ ΚΙΝΗΤΗΡΕΣ	1589216 - 12/11/2008	3067675
LANDIS+GYR AG	ΜΗΧΑΝΙΣΜΟΣ ΜΕΤΡΗΣΗΣ ΜΟΝΗΣ ΦΟΡΑΣ	1346317 - 08/10/2008	3067553

ΔΙΚΑΙΟΥΧΟΣ (73)	ΤΙΤΛΟΣ ΕΦΕΥΡΕΣΗΣ (54)	ΑΡ./ΗΜ.ΔΗΜ.Ε.Δ. (87)	ΑΡ.ΕΥΡ.Δ.Ε. (11)
LECHLER GMBH	ΑΚΡΟΦΥΣΙΟ ΓΙΑ ΤΟΝ ΨΕΚΑΣΜΟ ΜΙΑΣ ΕΠΙΦΑΝΕΙΑΣ	1502653 - 17/09/2008	3067614
LES LABORATOIRES SERVIER	ΝΕΑ ΠΑΡΑΓΩΓΑ ΕΤΕΡΟΚΥΚΛΙΚΩΝ ΟΞΙΜΩΝ, Η ΜΕΘΟΔΟΣ ΠΑΡΑΣΚΕΥΗΣ ΤΟΥΣ ΚΑΙ Η ΧΡΗΣΗ ΤΟΥΣ ΩΣ ΥΠΟΓΛΥΚΑΙΜΙΚΑ ΚΑΙ ΥΠΟΛΙΠΙΔΑΙΜΙΚΑ ΜΕΣΑ	1844029 - 12/11/2008	3067701
LESAFFRE ET CIE	ΜΕΣΟ ΣΥΣΚΕΥΑΣΙΑΣ ΓΙΑ ΜΑΓΙΑ ΣΕ ΥΓΡΗ ΜΟΡΦΗ	1299291 - 10/09/2008	3067509
LG LIFE SCIENCES LIMITED	ΔΙΑΔΙΚΑΣΙΕΣ ΓΙΑ ΤΗΝ ΠΑΡΑΣΚΕΥΗ ΑΜΙΝΟ-ΠΡΟΣΤΑΤΕΥΜΕΝΩΝ ΠΑΡΑΓΩΓΩΝ ΤΗΣ 4-ΑΜΙΝΟΜΕΘΥΛΕΝΟ-ΠΥΡΟΚΙΔΙΝ-3-ΟΝΗΣ, ΓΕΜΙΦΛΟΞΑΚΙΝΗΣ Η ΕΝΟΣ ΑΛΑΤΟΣ ΑΥΤΗΣ	1412078 - 08/10/2008	3067583
LOCKHEED MARTIN CORPORATION	ΕΠΕΝΔΕΔΥΜΕΝΗ ΕΝΑΕΡΙΟΣ ΒΟΜΒΑ	1367358 - 17/09/2008	3067559
LOHIA STARLINGER LIMITED	ΜΕΘΟΔΟΣ ΓΙΑ ΤΗΝ ΠΑΡΑΓΩΓΗ ΠΡΟΣΑΝΑΤΟΛΙΣΜΕΝΩΝ ΤΑΙΝΙΩΝ ΚΟΜΜΕΝΗΣ ΜΕΜΒΡΑΝΗΣ	1915249 - 05/11/2008	3067536
LTS LOHMANN THERAPIE-SYSTEME AG	ΦΙΑΛΙΔΙΟ ΠΛΑΚΙΔΙΩΝ ΜΕ ΑΔΡΑΝΕΙΣ ΕΝΔΙΑΜΕΣΕΣ ΣΤΙΒΑΔΕΣ	1924510 - 08/10/2008	3067566
LYTTRON TECHNOLOGY GMBH	ΤΡΙΣΔΙΑΣΤΑΤΗ ΗΛΕΚΤΡΟΦΘΟΡΙΖΟΥΣΑ ΕΝΔΕΙΞΗ	1446985 - 03/09/2008	3067462
M.E.P. MACCHINE ELETTRONICHE PIEGATRICI S.P.A.	ΔΙΑΤΑΞΗ ΕΞΩΘΗΣΕΩΣ ΔΙΑ ΡΑΒΔΟΥΣ Η ΤΕΜΑΧΙΑ ΡΑΒΔΩΝ	1331050 - 01/10/2008	3067727
MAHIDOL UNIVERSITY	ΕΞΑΣΘΕΝΗΜΕΝΑ ΣΤΕΛΕΧΗ ΤΟΥ ΙΟΥ ΤΟΥ ΔΑΓΓΕΙΟΥ ΠΥΡΕΤΟΥ ΚΑΙ Η ΧΡΗΣΗ ΤΟΥΣ ΣΕ ΜΙΑ ΣΥΝΘΕΣΗ ΕΜΒΟΛΙΟΥ	1159968 - 29/10/2008	3067656
MALLINCKRODT INC.	ΒΕΛΤΙΩΜΕΝΗ ΜΕΘΟΔΟΣ ΠΑΡΑΣΚΕΥΗΣ ΒΕΝΖΥΔΡΥΛΘΕΙΟΑΚΕΤΑΜΙΔΙΟΥ	1678129 - 08/10/2008	3067459
MALLINCKRODT INC.	ΚΡΥΣΤΑΛΛΙΚΑ ΠΑΡΑΓΩΓΑ ΚΑΝΝΑΒΙΝΟΕΙΔΟΥΣ ΚΑΙ ΔΙΑΔΙΚΑΣΙΑ ΓΙΑ ΤΟΝ ΚΑΘΑΡΙΣΜΟ ΚΑΝΝΑΒΟΝΟΕΙΔΟΥΣ	1560819 - 08/10/2008	3067524
MANTION S.A.	ΔΙΑΤΑΞΗ ΓΙΑ ΤΗ ΣΤΕΡΕΩΣΗ ΕΝΟΣ ΑΚΡΟΥ ΕΝΟΣ ΕΛΙΚΟΕΙΔΟΥΣ ΕΛΑΤΗΡΙΟΥ	1507094 - 01/10/2008	3067520
MAPING KY, L. HUOTARI	ΜΕΘΟΔΟΣ ΚΑΙ ΣΥΣΚΕΥΗ ΓΙΑ ΕΠΙΠΡΟΣΘΕΤΗ ΠΙΕΣΗ ΚΑΤΑ ΤΗ ΔΙΑΡΚΕΙΑ ΔΙΕΡΓΑΣΙΑΣ ΣΥΜΠΙΕΣΗΣ ΣΕΛΙΔΩΝ	1261495 - 10/09/2008	3067546
MATRA MANUFACTURING & SERVICES SAS	ΗΛΕΚΤΡΙΚΟΣ ΚΙΝΗΤΗΡΑΣ ΠΟΥ ΕΧΕΙ ΜΑΓΝΗΤΙΚΑ ΑΠΟΜΟΝΩΜΕΝΕΣ ΟΜΑΔΕΣ ΣΤΑΤΗ ΚΑΙ ΡΟΤΟΡΑ	1490952 - 17/09/2008	3067625
MATSUSHITA ELECTRIC INDUSTRIAL CO., LTD.	ΜΕΘΟΔΟΣ ΔΙΑΧΕΙΡΙΣΗΣ ΠΛΑΣΜΑΤΙΚΗΣ ΜΝΗΜΗΣ ΠΑΡΟΥΣΙΑΣΗΣ ΓΙΑ Η.264 ΑΠΟΚΩΔΙΚΟΠΟΙΗΣΗ ΕΙΔΩΛΩΝ	1742480 - 29/10/2008	3067753
MEDAREX, INC.	ΣΥΝΘΕΣΕΙΣ ΚΑΙ ΜΕΘΟΔΟΙ ΓΙΑ ΤΗΝ ΘΕΡΑΠΕΙΑ ΑΣΘΕΝΕΙΑΣ ΦΛΕΓΜΟΝΩΔΟΥΣ ΕΝΤΕΡΟΥ	1631312 - 10/09/2008	3067469
MEDICAL RESEARCH COUNCIL	ΠΑΡΑΓΩΓΗ ΑΝΤΙ-ΙΔΙΩΝ ΑΝΤΙΣΩΜΑΤΩΝ ΑΠΟ ΡΕΠΕΡΤΟΡΙΑ ΤΜΗΜΑΤΩΝ ΑΝΤΙΣΩΜΑΤΩΝ ΚΑΙ ΠΟΥ ΠΑΡΑΤΙΘΕΝΤΑΙ ΠΑΝΩ ΣΕ ΦΑΓΟ	1024191 - 10/09/2008	3067445
MEDIMMUNE LIMITED	ΠΑΡΑΓΩΓΗ ΑΝΤΙ-ΙΔΙΩΝ ΑΝΤΙΣΩΜΑΤΩΝ ΑΠΟ ΡΕΠΕΡΤΟΡΙΑ ΤΜΗΜΑΤΩΝ ΑΝΤΙΣΩΜΑΤΩΝ ΚΑΙ ΠΟΥ ΠΑΡΑΤΙΘΕΝΤΑΙ ΠΑΝΩ ΣΕ ΦΑΓΟ	1024191 - 10/09/2008	3067445
MEDION DIAGNOSTICS GMBH	ΔΙΑΤΑΞΗ ΚΑΙ ΜΕΘΟΔΟΣ ΓΙΑ ΤΗΝ ΤΑΥΤΟΧΡΟΝΗ ΔΙΕΞΑΓΩΓΗ ΤΟΥ ΠΡΟΣΔΙΟΡΙΣΜΟΥ ΤΗΣ ΟΜΑΔΑΣ ΤΟΥ ΑΙΜΑΤΟΣ, ΤΟΥ ΕΛΕΓΧΟΥ ΔΙΑΣΤΑΥΡΩΣΗΣ ΟΡΟΥ ΚΑΙ ΤΟΥ ΕΛΕΓΧΟΥ ΑΝΙΧΝΕΥΣΗΣ ΑΝΤΙΣΩΜΑΤΟΣ	1644737 - 08/10/2008	3067735
MERCK & CO., INC.	ΑΝΤΑΓΩΝΙΣΤΕΣ ΥΠΟΔΟΧΕΑ CGRP	1638969 - 05/11/2008	3067666
MERCK & CO., INC.	ΣΚΕΥΑΣΜΑΤΑ ΕΜΒΟΛΙΩΝ ΓΙΑ ΤΟΝ ΙΟ ΤΩΝ ΑΝΘΡΩΠΙΝΩΝ ΘΗΛΩΜΑΤΩΝ	1150712 - 05/11/2008	3067667
MERIAL LIMITED	ΠΑΡΑΓΩΓΑ 4΄΄-ΔΕΟΞΥ-4΄΄-(S)-ΑΜΙΝΟ ΑΒΕΡΜΕΚΤΙΝΗΣ	1421094 - 15/10/2008	3067525
METECNO INDUSTRIE S.P.A..	ΣΠΑΣΤΗ ΠΟΡΤΑ ΜΕ ΕΔΡΑΝΟ ΕΥΘΥΓΡΑΜΜΙΣΗΣ ΠΑΝΕΛ	1213429 - 19/11/2008	3067534

ΔΙΚΑΙΟΥΧΟΣ (73)	ΤΙΤΛΟΣ ΕΦΕΥΡΕΣΗΣ (54)	ΑΡ./ΗΜ.ΔΗΜ.Ε.Δ. (87)	ΑΡ.ΕΥΡ.Δ.Ε. (11)
METEORITE AGRICULTURAL EQUIPMENT BV	ΜΕΘΟΔΟΣ ΓΙΑ ΑΦΑΙΡΕΣΗ ΚΑΡΠΩΝ ΑΠΟ ΕΝΑ ΦΥΤΟ ΚΑΙ ΔΙΑΤΑΞΗ ΓΙΑ ΣΥΛΛΟΓΗ ΚΑΡΠΩΝ	1711046 - 08/10/2008	3067593
MILLENNIUM PHARMACEUTICALS, INC.	ΕΝΩΣΕΙΣ ΒΟΡΟΝΙΚΟΥ ΕΣΤΕΡΑ ΚΑΙ ΟΞΕΟΣ, ΣΥΝΘΕΣΗ ΚΑΙ ΧΡΗΣΕΙΣ	1627880 - 15/10/2008	3067717
MITSCH, FRANZ	ΡΥΘΜΙΖΟΜΕΝΟΣ ΤΡΙΑΞΟΝΙΚΟΣ ΑΠΟΣΒΕΣΤΗΡΑΣ	1693593 - 17/09/2008	3067564
MITSUBISHI TANABE PHARMA CORPORATION	ΕΝΩΣΕΙΣ ΑΖΩΤΟΥΧΟΥ ΠΕΝΤΑΜΕΛΟΥΣ ΔΑΚΤΥΛΙΟΥ	1323710 - 10/09/2008	3067540
MITSUBISHI TANABE PHARMA CORPORATION	ΠΑΡΑΓΩΓΑ ΠΡΟΛΙΝΗΣ ΚΑΙ ΧΡΗΣΗ ΑΥΤΩΝ ΩΣ ΦΑΡΜΑΚΩΝ	1308439 - 15/10/2008	3067616
MITSUBISHI TANABE PHARMA CORPORATION	ΕΝΩΣΕΙΣ ΑΛΕΙΦΑΤΙΚΟΥ ΑΖΩΤΟΥΧΟΥ ΠΕΝΤΑΜΕΛΟΥΣ ΔΑΚΤΥΛΙΟΥ	1325910 - 17/09/2008	3067662
MIXIS FRANCE S.A.	ΠΑΡΑΓΩΓΗ ΑΝΑΣΥΝΔΥΑΣΜΕΝΩΝ ΓΟΝΙΔΙΩΝ ΣΕ ΠΡΟΚΑΡΥΩΤΙΚΑ ΚΥΤΤΑΡΑ ΧΡΗΣΙΜΟΠΟΙΩΝΤΑΣ ΔΥΟ ΕΞΩΧΡΩΜΟΣΩΜΙΚΑ ΣΤΟΙΧΕΙΑ	1718745 - 19/11/2008	3067754
MOLLIFICIO BORTOLUSSI S.R.L.	ΕΛΑΤΗΡΙΩΤΑ ΑΝΤΙΣΤΑΘΜΙΖΟΜΕΝΟΣ ΤΕΝΤΩΤΗΡΑΣ ΣΥΡΜΑΤΟΣ ΕΙΔΙΚΑ ΓΙΑ ΧΡΗΣΗ ΣΤΟΝ ΤΟΜΕΑ ΤΗΣ ΑΜΠΕΛΟΥΡΓΙΑΣ	1699286 - 15/10/2008	3067697
MONDO S.P.A.	ΜΕΘΟΔΟΣ ΠΑΡΑΓΩΓΗΣ ΕΝΟΣ ΝΗΜΑΤΟΣ ΓΙΑ ΣΥΝΘΕΤΙΚΟ ΓΡΑΣΙΔΙ, ΚΑΙ ΔΟΜΗ ΣΥΝΘΕΤΙΚΟΥ ΓΡΑΣΙΔΙΟΥ ΠΟΥ ΠΑΡΑΓΕΤΑΙ ΜΕ ΤΗ ΧΡΗΣΗ ΕΝΟΣ ΤΕΤΟΙΟΥ ΝΗΜΑΤΟΣ	1803841 - 15/10/2008	3067650
MONDO S.P.A.	ΕΝΑ ΕΛΑΣΜΑΤΟΕΙΔΕΣ ΥΛΙΚΟ ΕΠΙΚΑΛΥΨΗΣ	1752598 - 15/10/2008	3067758
MYCOGEN CORPORATION	ΒΕΛΤΙΣΤΟΠΟΙΗΜΕΝΑ ΓΙΑ ΦΥΤΑ ΓΟΝΙΔΙΑ ΚΩΔΙΚΕΥΟΝΤΑ ΖΙΖΑΝΙΟΚΤΟΝΕΣ ΤΟΞΙΝΕΣ	1676922 - 17/09/2008	3067618
N.V. NUTRICIA	ΣΥΝΘΕΣΗ ΣΥΜΒΙΟΤΙΚΩΝ ΓΙΑ ΒΡΕΦΗ	1675481 - 19/11/2008	3067574
N.V. NUTRICIA	ΣΥΝΕΡΓΕΙΑ ΤΩΝ GOS ΚΑΙ ΤΗΣ ΠΟΛΥΦΡΟΥΚΤΟΖΗΣ	1685763 - 12/11/2008	3067575
N.V. ORGANON	ΠΑΡΑΓΩΓΑ ΤΗΣ 4-ΦΑΙΝΥΛΟ-5-ΟΞΟ-1,4,5,6,7,8-ΕΞΑΫΔΡΟΚΙΝΟΛΙΝΗΣ ΓΙΑ ΤΗ ΘΕΡΑΠΕΙΑ ΤΗΣ ΥΠΟΓΟΝΙΜΟΤΗΤΑΣ	1881830 - 08/10/2008	3067749
N.V. PERRICONE LLC	ΛΕΥΚΑΝΤΙΚΑ ΔΕΡΜΑΤΟΣ ΤΑ ΟΠΟΙΑ ΠΕΡΙΕΧΟΥΝ ΥΔΡΟΞΥΤΕΤΡΟΝΙΚΟ ΟΞΥ	1341535 - 24/09/2008	3067518
NDD MEDIZINTECHNIK AG	ΜΕΘΟΔΟΣ ΠΡΟΣΔΙΟΡΙΣΜΟΥ ΤΗΣ ΧΡΟΝΙΚΗΣ ΥΣΤΕΡΗΣΗΣ ΜΕΤΑΞΥ ΕΝΟΣ ΚΥΡΙΟΥ ΡΕΥΜΑΤΟΣ ΑΙΣΘΗΤΗΡΑ ΥΠΕΡΗΧΗΤΙΚΗΣ ΡΟΗΣ ΚΑΙ ΕΝΟΣ ΑΝΑΛΥΤΗ ΑΕΡΙΟΥ ΠΑΡΑΠΛΕΥΡΟΥ ΡΕΥΜΑΤΟΣ	1764036 - 10/09/2008	3067543
NESTEC S.A.	ΔΙΑΔΙΚΑΣΙΑ ΠΑΡΑΣΚΕΥΗΣ ΕΛΑΙΟΥ ΠΟΥ ΠΕΡΙΕΧΕΙ ΕΝΑ Η ΠΕΡΙΣΣΟΤΕΡΑ ΠΟΛΥΑΚΟΡΕΣΤΑ ΛΙΠΑΡΑ ΟΞΕΑ ΜΑΚΡΑΣ ΑΛΥΣΙΔΑΣ ΑΠΟ ΒΙΟΜΑΖΑ, ΤΡΟΦΙΜΑ, ΔΙΑΤΡΟΦΙΚΗ, ΚΑΛΛΥΝΤΙΚΗ Η ΦΑΡΜΑΚΕΥΤΙΚΗ ΣΥΝΘΕΣΗ ΠΟΥ ΠΕΡΙΕΧΕΙ ΤΟ ΩΣ ΑΝΩ ΕΛΑΙΟ	1396533 - 03/09/2008	3067472
NESTEC S.A.	ΣΥΣΚΕΥΗ ΚΑΙ ΜΕΘΟΔΟΣ ΘΕΡΜΑΝΣΗΣ ΥΓΡΟΥ	1809151 - 10/09/2008	3067500
NESTEC S.A.	ΔΙΑΤΑΞΗ ΥΓΙΕΙΝΗΣ ΑΝΑΜΙΞΗΣ ΚΑΙ ΑΝΑΔΕΥΣΗΣ ΡΟΦΗΜΑΤΩΝ	1688073 - 10/09/2008	3067501
NESTEC S.A.	ΜΙΑ ΑΝΕΞΑΡΤΗΤΗ ΜΟΝΑΔΑ ΕΞΑΓΩΓΗΣ ΓΙΑ ΜΙΑ ΣΥΣΚΕΥΗ ΠΑΡΑΓΩΓΗΣ ΠΟΤΩΝ ΜΕ ΒΑΣΗ ΜΙΑ ΚΑΨΟΥΛΑ	1767129 - 22/10/2008	3067647
NESTEC S.A.	ΒΡΩΣΙΜΟΣ ΠΕΡΙΕΚΤΗΣ ΓΙΑ ΤΡΟΦΙΜΑ ΚΑΙ ΔΙΑΔΙΚΑΣΙΑ ΠΑΡΑΓΩΓΗΣ ΑΥΤΟΥ	1661464 - 08/10/2008	3067681
NESTEC S.A.	ΠΡΟΙΟΝ ΖΑΧΑΡΟΠΛΑΣΤΙΚΗΣ ΜΕ ΧΑΜΗΛΑ ΛΙΠΑΡΑ	1759591 - 24/09/2008	3067682
NESTEC S.A.	ΜΕΘΟΔΟΣ ΒΕΛΤΙΩΣΗΣ ΤΗΣ ΠΑΡΑΓΩΓΗΣ ΑΦΡΟΥ ΚΑΤΑ ΤΗΝ ΠΑΡΑΣΚΕΥΗ ΡΟΦΗΜΑΤΩΝ ΑΠΟ ΦΥΣΙΓΓΙΟ ΚΑΙ ΣΥΣΚΕΥΗ ΓΙΑ ΤΗΝ ΥΛΟΠΟΙΗΣΗ ΤΗΣ	1761150 - 01/10/2008	3067723

ΔΙΚΑΙΟΥΧΟΣ (73)	ΤΙΤΛΟΣ ΕΦΕΥΡΕΣΗΣ (54)	ΑΡ./ΗΜ.ΔΗΜ.Ε.Δ. (87)	ΑΡ.ΕΥΡ.Δ.Ε. (11)
NEURIM PHARMACEUTICALS (1991) LIMITED	ΠΑΡΑΓΩΓΑ ΤΡΥΠΤΑΜΙΝΗΣ ΚΑΙ ΑΝΑΛΟΓΕΣ ΕΝΩΣΕΙΣ ΚΑΙ ΦΑΡΜΑΚΕΥΤΙΚΕΣ ΦΑΡΜΑΚΟΤΕΧΝΙΚΕΣ ΜΟΡΦΕΣ ΠΟΥ ΠΕΡΙΕΧΟΥΝ ΑΥΤΑ	1331935 - 01/10/2008	3067702
NEUROCRINE BIOSCIENCES, INC.	ΠΑΡΑΓΩΓΑ ΤΗΣ ΠΥΡΙΜΙΔΙΝΟ-2,4-ΔΙΟΝΗΣ ΩΣ ΑΝΤΑΓΩΝΙΣΤΕΣ ΤΩΝ ΥΠΟΔΟΧΕΩΝ ΤΗΣ ΕΚΛΥΟΥΣΑΣ ΓΟΝΑΔΟΤΡΟΠΙΝΕΣ ΟΡΜΟΝΗΣ	1646389 - 10/09/2008	3067569
NEW WEST GYPSUM RECYCLING (B.C.) INC.	ΜΕΘΟΔΟΣ ΓΙΑ ΤΟΝ ΔΙΑΧΩΡΙΣΜΟ ΤΟΥ ΚΟΛΛΗΜΕΝΟΥ ΧΑΡΤΙΟΥ ΑΠΟ ΓΥΨΟΣΑΝΙΔΕΣ ΜΕ ΕΠΙΚΑΛΥΨΗ ΧΑΡΤΙΟΥ	1490182 - 10/09/2008	3067570
NOELL MOBILE SYSTEMS GMBH	ΤΡΟΧΗΛΑΤΟΣ ΓΕΡΑΝΟΣ ΕΜΠΟΡΕΥΜΑΤΟΚΙΒΩΤΙΩΝ ΜΕ ΗΛΕΚΤΡΟΚΙΝΗΣΗ ΤΗΣ ΠΛΗΜΝΗΣ ΤΩΝ ΤΡΟΧΩΝ	1506888 - 01/10/2008	3067541
NOLABS AB	ΣΥΣΚΕΥΗ ΚΑΙ ΜΕΘΟΔΟΣ ΓΙΑ ΤΗΝ ΘΕΡΑΠΕΙΑ ΤΗΣ ΔΕΡΜΑΤΟΜΥΚΗΤΙΑΣΗΣ ΚΑΙ ΙΔΙΩΣ ΤΗΣ ΟΝΥΧΟΜΥΚΗΤΙΑΣΗΣ	1861130 - 10/09/2008	3067504
NORINCO	ΜΗΧΑΝΙΣΜΟΣ ΚΛΕΙΔΩΜΑΤΟΣ ΚΑΙ ΞΕΚΛΕΙΔΩΜΑΤΟΣ ΜΕ ΚΛΕΙΔΙ ΕΝΟΣ ΣΥΓΚΡΑΤΗΡΑ ΠΑΝΩ ΣΕ ΕΝΑ ΠΛΑΙΣΙΟ	1593780 - 03/09/2008	3067452
NORTH CAROLINA STATE UNIVERSITY	ΜΕΘΟΔΟΙ ΓΙΑ ΤΗΝ ΠΑΡΑΣΚΕΥΗ ΓΑΜΕΤΗ ΣΕ ΠΟΥΛΙΑ	1265479 - 01/10/2008	3067732
NOVARTIS AG	ΜΟΝΟΫΔΡΟΞΥΚΑΡΒΑΜΑΖΕΡΙΝΗ ΓΙΑ ΧΡΗΣΗ ΣΤΗΝ ΠΑΡΑΣΚΕΥΗ ΕΝΟΣ ΦΑΡΜΑΚΟΥ ΓΙΑ ΤΗ ΘΕΡΑΠΕΙΑ ΤΗΣ ΔΙΑΤΑΡΑΧΗΣ ΤΟΥ ΣΥΓΚΙΝΗΣΙΑΚΟΥ ΤΗΣ ΠΡΟΣΟΧΗΣ ΚΑΙ ΤΟΥ ΝΕΥΡΟΓΕΝΗ ΠΟΝΟΥ	1446383 - 17/09/2008	3067571
NOVARTIS AG	ΦΑΡΜΑΚΕΥΤΙΚΕΣ ΣΥΝΘΕΣΕΙΣ ΠΟΥ ΠΕΡΙΛΑΜΒΑΝΟΥΝ ΕΝΑΝ ΣΥΝΔΥΑΣΜΟ ΡΑΠΑΜΥΚΙΝΗΣ Η ΤΟΥ ΠΑΡΑΓΩΓΟΥ ΤΗΣ ΚΑΙ ΠΙΜΕΚΡΟΛΙΜΗΣ ΓΙΑ ΤΗΝ ΘΕΡΑΠΕΙΑ ΤΗΣ ΦΛΕΓΜΟΝΩΔΟΥΣ ΝΟΣΟΥ ΤΟΥ ΕΝΤΕΡΟΥ (IBD)	1608368 - 01/10/2008	3067687
NOVARTIS AG	ΑΝΑΛΟΓΑ ΕΠΟΘΙΛΟΝΗΣ ΚΥΚΛΟΠΡΟΠΥΛΙΟΥ ΚΑΙ ΚΥΚΛΟΒΟΥΤΥΛΙΟΥ	1420780 - 01/10/2008	3067688
NOVARTIS AG	ΑΛΑΤΑ ΑΣΒΕΣΤΙΟΥ ΤΩΝ ΣΤΑΤΙΝΩΝ ΠΟΥ ΠΡΟΕΡΧΟΝΤΑΙ ΑΠΟ ΙΝΔΟΛΗ	1515717 - 01/10/2008	3067699
NOVARTIS PHARMA GMBH	ΜΟΝΟΫΔΡΟΞΥΚΑΡΒΑΜΑΖΕΡΙΝΗ ΓΙΑ ΧΡΗΣΗ ΣΤΗΝ ΠΑΡΑΣΚΕΥΗ ΕΝΟΣ ΦΑΡΜΑΚΟΥ ΓΙΑ ΤΗ ΘΕΡΑΠΕΙΑ ΤΗΣ ΔΙΑΤΑΡΑΧΗΣ ΤΟΥ ΣΥΓΚΙΝΗΣΙΑΚΟΥ ΤΗΣ ΠΡΟΣΟΧΗΣ ΚΑΙ ΤΟΥ ΝΕΥΡΟΓΕΝΗ ΠΟΝΟΥ	1446383 - 17/09/2008	3067571
NOVARTIS PHARMA GMBH	ΦΑΡΜΑΚΕΥΤΙΚΕΣ ΣΥΝΘΕΣΕΙΣ ΠΟΥ ΠΕΡΙΛΑΜΒΑΝΟΥΝ ΕΝΑΝ ΣΥΝΔΥΑΣΜΟ ΡΑΠΑΜΥΚΙΝΗΣ Η ΤΟΥ ΠΑΡΑΓΩΓΟΥ ΤΗΣ ΚΑΙ ΠΙΜΕΚΡΟΛΙΜΗΣ ΓΙΑ ΤΗΝ ΘΕΡΑΠΕΙΑ ΤΗΣ ΦΛΕΓΜΟΝΩΔΟΥΣ ΝΟΣΟΥ ΤΟΥ ΕΝΤΕΡΟΥ (IBD)	1608368 - 01/10/2008	3067687
NOVARTIS PHARMA GMBH	ΑΝΑΛΟΓΑ ΕΠΟΘΙΛΟΝΗΣ ΚΥΚΛΟΠΡΟΠΥΛΙΟΥ ΚΑΙ ΚΥΚΛΟΒΟΥΤΥΛΙΟΥ	1420780 - 01/10/2008	3067688
NOVARTIS PHARMA GMBH	ΑΛΑΤΑ ΑΣΒΕΣΤΙΟΥ ΤΩΝ ΣΤΑΤΙΝΩΝ ΠΟΥ ΠΡΟΕΡΧΟΝΤΑΙ ΑΠΟ ΙΝΔΟΛΗ	1515717 - 01/10/2008	3067699
NPS PHARMACEUTICALS, INC.	ΔΙΑΥΛΟΙ ΝΑΤΡΙΟΥ ΕΙΔΙΚΟΙ ΓΙΑ ΤΟ ΠΕΡΙΦΕΡΙΚΟ ΝΕΥΡΙΚΟ ΣΥΣΤΗΜΑ , DNA ΠΟΥ ΤΟΥΣ ΚΩΔΙΚΕΥΟΥΝ, ΚΡΥΣΤΑΛΛΩΣΗ, ΠΕΡΙΘΛΑΣΗ ΑΚΤΙΝΩΝ Χ, ΜΟΡΙΑΚΗ ΜΟΝΤΕΛΟΠΟΙΗΣΗ ΜΕΣΩ ΥΠΟΛΟΓΙΣΤΗ, ΕΥΛΟΓΟΣ ΣΧΕΔΙΑΣΜΟΣ ΦΑΡΜΑΚΕΥΤΙΚΩΝ ΟΥΣΙΩΝ, ΕΞΕΤΑΣΗ ΔΙΑΛΟΓΗΣ ΦΑΡΜΑΚΕΥΤΙΚΩΝ ΟΥΣΙΩΝ, ΚΑΙ ΜΕΘΟΔΟΙ	0789575 - 03/09/2008	3067496
NYCOMED GMBH	ΥΔΑΤΙΚΟ ΦΑΡΜΑΚΕΥΤΙΚΟ ΠΑΡΑΣΚΕΥΑΣΜΑ ΠΟΥ ΠΕΡΙΛΑΜΒΑΝΕΙ ΡΟΦΛΟΥΜΙΛΑΣΤΗ	1796668 - 17/09/2008	3067560
NYCOMED GMBH	ΣΥΣΚΕΥΑΣΙΑ ΦΑΡΜΑΚΕΥΤΙΚΟΥ ΠΡΟΪΟΝΤΟΣ ΔΙΑ ΜΙΚΡΟΒΙΟΚΤΟΝΟ ΘΕΡΑΠΕΙΑ	1296633 - 08/10/2008	3067608
NYCOMED GMBH	ΜΕΘΟΔΟΣ ΓΙΑ ΤΗΝ ΕΠΑΝΥΔΑΤΩΣΗ ΣΚΟΝΗΣ ΜΑΓΑΛΔΡΑΤΗΣ	1351887 - 01/10/2008	3067611

ΔΙΚΑΙΟΥΧΟΣ (73)	ΤΙΤΛΟΣ ΕΦΕΥΡΕΣΗΣ (54)	ΑΡ./ΗΜ.ΔΗΜ.Ε.Δ. (87)	ΑΡ.ΕΥΡ.Δ.Ε. (11)
ORLANDI S.P.A.	ΚΑΘΑΡΙΣΤΙΚΟ ΥΛΙΚΟ ΧΡΩΜΑΤΟΣ	1621604 - 01/10/2008	3067760
OTSUKA PHARMACEUTICAL CO., LTD.	ΠΑΡΑΛΑΓΗ ΣΥΝΑΡΜΟΛΟΓΗΣΗΣ ΓΛΟΥΤΑΜΙΝΗΣ ΦΡΟΥΚΤΟΖΗΣ-6-ΦΩΣΦΟΡΙΚΗΣ ΑΜΙΔΟΤΡΑΣΦΕΡΑΣΗΣ ΚΑΙ ΠΡΟΪΟΝ ΕΚΦΡΑΣΗΣ ΑΥΤΗΣ	1291429 - 03/09/2008	3067479
OTSUKA PHARMACEUTICAL CO., LTD.	ΣΚΕΥΑΣΜΑ ΓΙΑ ΤΗΝ ΕΛΕΓΧΟΜΕΝΗ ΑΠΟΔΕΣΜΕΥΣΗ ΑΠΟΣΤΕΙΡΩΜΕΝΗΣ ΕΝΕΣΙΜΗΣ ΑΡΙΠΙΠΡΑΖΟΛΗΣ ΚΑΙ ΜΕΘΟΔΟΣ	1675573 - 22/10/2008	3067581
PANASONIC CORPORATION	ΠΟΛΥΚΑΝΑΛΙΚΗ ΜΕΤΑΔΟΣΗ ΜΕ ΜΕΤΑΒΛΗΤΟ ΔΙΑΣΤΗΜΑ ΔΙΑΦΥΛΑΞΗΣ	1439678 - 12/11/2008	3067653
PANTARHEI BIOSCIENCE B.V.	ΜΕΘΟΔΟΣ ΓΥΝΑΙΚΕΙΑΣ ΑΝΤΙΣΥΛΛΗΨΗΣ ΚΑΙ ΚΙΤ ΧΡΗΣΗΣ ΑΥΤΗΣ ΤΗΣ ΜΕΘΟΔΟΥ	1462107 - 24/09/2008	3067572
PASCUAL NADAL JUAN	ΦΥΓΟΚΕΝΤΡΙΚΗ ΣΥΣΚΕΥΗ ΟΔΗΓΗΣΗΣ ΓΙΑ ΑΥΤΟΜΑΤΟ ΑΝΟΙΓΜΑ ΤΩΝ ΚΛΕΙΣΤΡΩΝ ΑΝΕΜΙΣΤΗΡΑ	1359326 - 08/10/2008	3067678
PFEIFER HOLDING GMBH & CO. KG	ΜΗΧΑΝΙΣΜΟΣ ΣΥΝΔΕΣΗΣ	1902186 - 08/10/2008	3067470
PFIZER ITALIA S.R.L.	ΠΑΡΑΓΩΓΑ ΑΜΙΝΟ-ΦΘΑΛΑΖΙΝΟΝΗΣ ΩΣ ΑΝΑΣΤΟΛΕΙΣ ΚΙΝΑΣΗΣ, ΜΕΘΟΔΟΙ ΔΙΑ ΤΗΝ ΠΑΡΑΣΚΕΥΗΝ ΤΩΝ ΚΑΙ ΦΑΡΜΑΚΕΥΤΙΚΑΙ ΣΥΝΘΕΣΕΙΣ ΠΕΡΙΕΧΟΥΣΑΙ ΑΥΤΑ	1427708 - 10/09/2008	3067460
PFIZER LIMITED	ΥΠΟΚΑΤΕΣΤΗΜΕΝΑ ΑΡΥΛΠΥΡΑΖΟΛΙΑ ΩΣ ΠΑΡΑΣΙΤΟΚΤΟΝΑ	1705989 - 12/11/2008	3067480
PFIZER PRODUCTS INC.	ΕΜΒΟΛΙΑΣΜΟΣ ΣΕ ΜΙΑ ΔΟΣΗ ΜΕ *MYCOPLASMA HYOPNEUMANIAE*	1474067 - 29/10/2008	3067654
PFIZER, INC.	ΥΠΟΚΑΤΕΣΤΗΜΕΝΑ ΑΡΥΛΠΥΡΑΖΟΛΙΑ ΩΣ ΠΑΡΑΣΙΤΟΚΤΟΝΑ	1705989 - 12/11/2008	3067480
PHARMA MAR, S.A.U.	ΣΥΝΔΥΑΣΜΟΣ ET 743 ΜΕ 5 ΦΘΟΡΙΟΟΥΡΑΚΙΛΟ ΠΡΟ-ΦΑΡΜΑΚΑ ΔΙΑ ΤΗΝ ΘΕΡΑΠΕΥΤΙΚΗ ΑΓΩΓΗ ΤΟΥ ΚΑΡΚΙΝΟΥ	1689404 - 03/09/2008	3067473
PHARMACIA & UPJOHN COMPANY LLC	ΣΥΝΘΕΣΗ ΔΙΣΚΙΟΥ ΟΞΑΖΟΛΙΔΙΝΟΝΗΣ	1265608 - 29/10/2008	3067483
PHARMACIA & UPJOHN COMPANY LLC	ΦΑΡΜΑΚΕΥΤΙΚΗ ΣΥΝΘΕΣΗ Η ΟΠΟΙΑ ΕΧΕΙ ΤΡΟΠΟΠΟΙΗΜΕΝΟ ΦΟΡΕΑ	1317256 - 29/10/2008	3067711
PHARMA-ZENTRALE GMBH	ΕΛΕΥΘΕΡΟΣ ΑΠΟ ΠΛΑΣΜΙΔΙΑ ΚΛΩΝΟΣ ΤΟΥ E. COLI ΣΤΕΛΕΧΟΥΣ DSM 6601	1636389 - 22/10/2008	3067674
PIERRE FABRE DERMO-COSMETIQUE	ΚΟΣΜΗΤΙΚΗ ΣΥΝΘΕΣΗ ΒΑΣΕΩΣ ΣΟΥΚΡΑΛΦΑΤ ΚΑΙ ΘΕΙΪΚΩΝ ΑΛΑΤΩΝ ΧΑΛΚΟΥ ΚΑΙ ΨΕΥΔΑΡΓΥΡΟΥ	1390007 - 08/10/2008	3067530
PIERRE FABRE MEDICAMENT	ΝΕΑ ΠΕΠΤΙΔΙΑ ΠΟΥ ΠΡΟΕΡΧΟΝΤΑΙ ΑΠΟ ΤΗ ΠΡΩΤΕΪΝΗ G ΤΟΥ RSV ΚΑΙ Η ΧΡΗΣΗ ΤΟΥΣ ΕΝΤΟΣ ΕΝΟΣ ΕΜΒΟΛΙΟΥ	1409692 - 17/09/2008	3067522
PLANTCARE AG	ΟΡΓΑΝΟ ΚΑΙ ΜΕΘΟΔΟΣ ΓΙΑ ΤΟΝ ΠΡΟΣΔΙΟΡΙΣΜΟ ΤΗΣ ΥΓΡΑΣΙΑΣ ΣΤΟ ΜΕΣΟ	1844323 - 17/09/2008	3067449
POLICHEM S.A.	ΦΑΡΜΑΚΕΥΤΙΚΕΣ ΣΥΝΘΕΣΕΙΣ ΠΟΥ ΠΕΡΙΛΑΜΒΑΝΟΥΝ ΑΣΚΟΡΒΙΚΟ ΟΞΥ ΓΙΑ ΤΗ ΘΕΡΑΠΕΙΑ ΜΥΚΗΤΟΕΙΔΩΝ ΥΠΕΡΜΟΛΥΝΣΕΩΝ ΚΑΙ ΜΥΚΗΤΟΕΙΔΩΝ ΕΠΑΝΕΜΦΑΝΙΣΕΩΝ	1646378 - 05/11/2008	3067655
POMAGALSKI S.A.	ΔΙΑΤΑΞΗ ΑΣΦΑΛΕΙΑΣ ΓΙΑ ΜΙΑ ΕΓΚΑΤΑΣΤΑΣΗ ΜΕΤΑΦΟΡΑΣ ΜΕ ΣΚΟΙΝΙ	1798130 - 03/09/2008	3067477
POMAGALSKI S.A.	ΜΗΧΑΝΙΣΜΟΣ ΕΛΕΓΧΟΥ ΜΑΝΔΑΛΩΣΗΣ ΠΕΡΙΣΤΡΕΦΟΜΕΝΟΥ ΚΑΛΥΜΜΑΤΟΣ ΓΙΑ ΑΙΩΡΟΥΜΕΝΟ ΚΑΘΙΣΜΑ	1671867 - 01/10/2008	3067680
PROFINE GMBH	ΠΡΟΦΙΛ ΚΟΙΛΟΥ ΘΑΛΑΜΟΥ ΑΠΟ ΘΕΡΜΟΠΛΑΣΤΙΚΟ ΣΥΝΘΕΤΙΚΟ	1812675 - 08/10/2008	3067693
PSIVIDA INC.	ΔΙΑΤΑΞΕΙΣ ΧΟΡΗΓΗΣΗΣ ΦΑΡΜΑΚΩΝ ΠΑΡΑΤΕΤΑΜΕΝΗΣ ΑΠΕΛΕΥΘΕΡΩΣΗΣ, ΜΕΘΟΔΟΙ ΧΡΗΣΗΣ ΚΑΙ ΜΕΘΟΔΟΙ ΚΑΤΑΣΚΕΥΗΣ ΑΥΤΩΝ	1276462 - 24/09/2008	3067718

ΔΙΚΑΙΟΥΧΟΣ (73)	ΤΙΤΛΟΣ ΕΦΕΥΡΕΣΗΣ (54)	ΑΡ./ΗΜ.ΔΗΜ.Ε.Δ. (87)	ΑΡ.ΕΥΡ.Δ.Ε. (11)
PSIVIDA INC.	ΣΥΣΤΗΜΑ ΑΠΕΛΕΥΘΕΡΩΣΗΣ ΦΑΡΜΑΚΟΥ ΠΟΥ ΠΗΖΕΙ IN-SITU	1635875 - 08/10/2008	3067750
PURATOS N.V.	ΚΟΚΚΟΠΟΙΗΜΕΝΟ ΒΕΛΤΙΩΤΙΚΟ ΨΩΜΙΟΥ ΓΙΑ ΤΗΝ ΠΑΡΑΓΩΓΗ ΑΡΤΟΣΚΕΥΑΣΜΑΤΩΝ	1181867 - 10/09/2008	3067551
PYROTEK ENGINEERING MATERIALS LIMITED	ΣΥΣΚΕΥΗ ΔΙΑΝΟΜΗΣ	1591177 - 01/10/2008	3067503
QUADRANT DRUG DELIVERY LIMITED	ΣΥΝΘΕΣΗ ΑΠΟΞΗΡΑΜΕΝΟΥ ΠΑΡΑΓΟΝΤΑ ΤΟΥ ΑΙΜΑΤΟΣ ΠΟΥ ΠΕΡΙΕΧΕΙ ΤΡΕΑΛΟΖΗ	1308170 - 12/11/2008	3067594
RAIL.ONE GMBH	ΕΝΑ ΣΤΕΡΕΟ ΟΔΟΣΤΡΩΜΑ ΓΙΑ ΣΙΔΗΡΟΔΡΟΜΙΚΑ ΟΧΗΜΑΤΑ ΚΑΙ ΜΙΑ ΜΕΘΟΔΟΣ ΓΙΑ ΤΗΝ ΚΑΤΑΣΚΕΥΗ ΑΥΤΟΥ	1869253 - 01/10/2008	3067514
RECKITT BENCKISER HEALTHCARE (UK) LIMITED	ΦΑΡΜΑΚΕΥΤΙΚΗ ΣΥΝΘΕΣΗ ΠΕΡΙΛΑΜΒΑΝΟΥΣΑ 2,4-ΔΙΧΛΩΡΟΒΕΝΖΥΛΙΚΗ ΑΛΚΟΟΛΗ ΚΑΙ ΑΜΥΛΟΜΕΤΑΚΡΕΣΟΛΗ	1703901 - 08/10/2008	3067597
RESEARCH DEVELOPMENT FOUNDATION	ΠΡΩΤΕΪΝΕΣ ΟΥΡΟΚΟΡΤΙΝΗΣ ΚΑΙ ΧΡΗΣΕΙΣ ΑΥΤΩΝ	1305334 - 17/09/2008	3067576
RHODE ISLAND HOSPITAL	ΓΟΝΙΔΙΑ ΤΑ ΟΠΟΙΑ ΣΥΝΔΥΑΖΟΝΤΑΙ ΜΕ ΧΟΝΔΡΟΣΑΡΚΩΜΑ	1062333 - 17/09/2008	3067639
RICHTER GEDEON NYRT	ΠΑΡΑΓΩΓΑ ΠΙΠΕΡΙΔΙΝΗΣ ΩΣ ΑΝΤΑΓΩΝΙΣΤΕΣ ΤΟΥ ΔΕΚΤΟΥ NMDA	1409477 - 17/09/2008	3067558
ROBINSON, EDWIN	ΕΝΑ ΣΥΣΤΗΜΑ ΑΝΑΡΤΗΣΗΣ ΓΙΑ ΟΧΗΜΑΤΑ	1506113 - 03/09/2008	3067451
ROCHE DIAGNOSTICS GMBH	ΜΕΘΟΔΟΣ ΓΙΑ ΤΟΝ ΠΡΟΣΔΙΟΡΙΣΜΟ ΡΕΥΜΑΤΟΕΙΔΟΥΣ ΑΡΘΡΙΤΙΔΑΣ ΜΕ ΜΕΤΡΗΣΗ ΑΝΤΙ-CCP ΚΑΙ ΑΜΥΛΟΕΙΔΟΥΣ Α ΟΡΟΥ	1721162 - 24/09/2008	3067707
S.C.JOHNSON & SON, INC.	ΠΕΡΙΒΛΗΜΑ ΚΑΙ ΔΙΑΤΑΞΗ ΕΝΕΡΓΟΠΟΙΗΣΗΣ ΚΑΙ ΜΕΘΟΔΟΙ ΠΟΥ ΣΧΕΤΙΖΟΝΤΑΙ ΜΕ ΑΥΤΑ	1727746 - 01/10/2008	3067633
SANOFI-AVENTIS	ΥΠΟΚΑΤΕΣΤΗΜΕΝΟΙ ΕΤΕΡΟΚΥΚΛΟΙ, Η ΧΡΗΣΗ ΤΟΥΣ ΩΣ ΦΑΡΜΑΚΕΥΤΙΚΑ ΣΚΕΥΑΣΜΑΤΑ, ΚΑΙ ΦΑΡΜΑΚΕΥΤΙΚΕΣ ΠΑΡΑΣΚΕΥΕΣ ΠΟΥ ΤΟΥΣ ΠΕΡΙΛΑΜΒΑΝΟΥΝ	1896416 - 15/10/2008	3067573
SANOFI-AVENTIS DEUTSCHLAND GMBH	ΕΤΕΡΟΑΡΥΛΑΚΡΥΛΟΫΛΑΛΚΥΛ-ΥΠΟΚΑΤΕΣΤΗΜΕΝΑ ΒΕΝΖΟΛΟΣΟΥΛΦΟΝΑΜΙΔΟ ΠΑΡΑΓΩΓΑ, Η ΠΑΡΑΣΚΕΥΗ ΤΟΥΣ, Η ΧΡΗΣΗ ΤΟΥΣ ΚΑΙ ΦΑΡΜΑΚΕΥΤΙΚΕΣ ΠΑΡΑΣΚΕΥΕΣ ΠΟΥ ΤΑ ΠΕΡΙΕΧΟΥΝ	1335902 - 08/10/2008	3067698
SANYO ELECTRIC CO., LTD.	ΣΥΜΠΙΕΣΤΗΣ ΜΕ ΕΠΑΓΩΓΙΚΟ ΗΛΕΚΤΡΙΚΟ ΣΤΟΙΧΕΙΟ	1770280 - 08/10/2008	3067457
SAVIO S.P.A.	ΑΡΘΡΩΤΗ ΣΥΣΚΕΥΗ ΠΑΡΑΘΥΡΑ ΚΑΙ ΠΟΡΤΕΣ	1612356 - 22/10/2008	3067604
SCHAFRAT, BART	ΟΔΟΝΤΙΚΟ ΚΙΤ	1010403 - 17/09/2008	3067664
SCHERING CORPORATION	ΔΙΑΓΝΩΣΗ ΚΑΙ ΘΕΡΑΠΕΙΑ ΝΕΟΠΛΑΣΜΑΤΩΝ ΜΕ ΧΡΗΣΙΜΟΠΟΙΗΣΗ ΘΥΜΙΚΗΣ ΣΤΡΩΜΑΤΙΚΗΣ ΛΕΜΦΟΠΟΙΗΤΙΝΗΣ	1651247 - 10/09/2008	3067515
SCHERING CORPORATION	ΜΕΘΟΔΟΣ ΜΕΤΑΤΡΟΠΗΣ ΙΣΟΜΟΡΦΩΝ ΙΝΤΕΡΦΕΡΟΝΗΣ ΚΑΙ ΠΡΟΪΟΝΤΩΝ ΤΟΥΣ	1129111 - 01/10/2008	3067516
SCHERING-PLOUGH LTD.	ΜΕΣΟ ΣΥΓΚΑΛΗΨΗΣ ΓΕΥΣΗΣ ΧΟΡΗΓΟΥΜΕΝΩΝ ΑΠΟ ΤΟ ΣΤΟΜΑ ΠΑΡΑΣΚΕΥΑΣΜΑΤΩΝ ΥΓΡΗΣ ΚΙΝΟΛΟΝΗΣ ΜΕ ΧΡΗΣΙΜΟΠΟΙΗΣΗ ΡΗΤΙΝΩΝ ΙΟΝΑΝΤΑΛΛΑΓΗΣ	1200129 - 15/10/2008	3067747
SCHEUTEN GLASGROEP	ΚΥΚΛΩΜΑ ΣΕΙΡΑΣ ΗΛΙΑΚΩΝ ΣΤΟΙΧΕΙΩΝ ΜΕ ΕΝΣΩΜΑΤΩΜΕΝΑ ΗΜΙΑΓΩΓΙΜΑ ΣΩΜΑΤΑ, ΜΕΘΟΔΟΣ ΚΑΤΑΣΚΕΥΗΣ ΚΑΙ ΦΩΤΟΒΟΛΤΑΪΚΑ ΔΟΜΟΣΤΟΙΧΕΙΑ ΜΕ ΣΥΝΔΕΣΗ ΣΕΙΡΑΣ	1671355 - 15/10/2008	3067748
SCHUCO INTERNATIONAL KG	ΠΕΡΣΙΔΕΣ ΓΙΑ ΕΞΟΠΛΙΣΜΟΥΣ ΣΚΙΑΣΕΩΣ ΚΑΙ/Η ΚΑΘΟΔΗΓΗΣΕΩΣ ΦΩΤΟΣ ΓΙΑ ΚΤΙΡΙΑ.	1352146 - 17/09/2008	3067631
SCHUCO INTERNATIONAL KG	ΣΤΟΙΧΕΙΟ ΠΕΡΣΙΔΩΝ	1503029 - 24/09/2008	3067700

ΔΙΚΑΙΟΥΧΟΣ (73)	ΤΙΤΛΟΣ ΕΦΕΥΡΕΣΗΣ (54)	ΑΡ./ΗΜ.ΔΗΜ.Ε.Δ. (87)	ΑΡ.ΕΥΡ.Δ.Ε. (11)
SEC ENVEL	ΜΕΘΟΔΟΣ ΑΠΟΡΡΟΦΗΣΕΩΣ ΚΡΟΥΣΕΩΝ ΕΠΙ ΕΝΟΣ ΔΙΑΦΡΑΓΜΑΤΟΣ ΑΣΦΑΛΕΙΑΣ ΔΙΑ ΟΔΟΥΣ ΚΥΚΛΟΦΟΡΙΑΣ ΚΑΙ ΔΙΑΦΡΑΓΜΑ ΠΡΟΣ ΧΡΗΣΙΜΟΠΟΙΗΣΗ	1533423 - 24/09/2008	3067555
SEIKO EPSON CORPORATION	ΣΥΣΚΕΥΗ ΕΚΤΥΠΩΣΗΣ ΜΕ ΤΕΧΝΟΛΟΓΙΑ ΨΕΚΑΣΜΟΥ ΜΕΛΑΝΗΣ ΚΑΙ ΚΑΣΕΤΑ ΜΕΛΑΝΗΣ ΑΥΤΗΣ	1698472 - 12/11/2008	3067627
SIAD HEALTHCARE S.P.A.	ΑΣΚΟΣ ΑΣΦΑΛΕΙΑΣ ΓΙΑ ΤΗΝ ΚΡΥΟ-ΣΥΝΤΗΡΗΣΗ ΒΛΑΣΤΙΚΩΝ ΚΥΤΤΑΡΩΝ Η ΠΑΡΟΜΟΙΩΝ ΣΥΣΤΑΤΙΚΩΝ ΤΟΥ ΑΙΜΑΤΟΣ	1627566 - 10/09/2008	3067491
SIEMENS AKTIENGESELLSCHAFT	ΜΕΘΟΔΟΣ ΚΑΙ ΔΙΑΤΑΞΗ ΓΙΑ ΤΗΝ ΑΠΑΓΩΓΗ ΤΩΝ ΚΑΥΣΑΕΡΙΩΝ ΑΠΟ ΜΗΧΑΝΕΣ ΕΣΩΤΕΡΙΚΗΣ ΚΑΥΣΗΣ ΠΛΟΙΩΝ ΣΤΟ ΠΕΡΙΒΑΛΛΟΝ ΥΔΩΡ ΤΟΥ ΠΛΟΙΟΥ	1730030 - 08/10/2008	3067568
SMA SOLAR TECHNOLOGY AG	ΠΡΟΣΤΑΤΕΥΤΙΚΗ ΔΙΑΤΑΞΗ ΓΙΑ ΕΝΑ ΜΗΧΑΝΗΜΑ ΠΟΥ ΦΕΡΕΙ ΡΕΥΜΑ ΦΟΡΤΙΟΥ	1657797 - 08/10/2008	3067605
SMITHKLINE BEECHAM CORPORATION	ΘΕΙΑΖΟΛΙΔΙΝ-4-ΟΝΕΣ ΓΙΑ ΤΗΝ ΑΝΑΣΤΟΛΗ ΠΡΩΤΕΪΝΩΝ HYAK3	1567112 - 15/10/2008	3067720
SOCIETE DE CONSEILS DE RECHERCHES ET D`APPLICATIONS SCIENTIFIQUES (S.C.R.A.S) SAS	ΠΑΡΑΓΩΓΑ 4,7-ΔΙΟΞΟΒΕΝΖΟΘΕΙΑΖΟΛΟ-2-ΚΑΡΒΟΞΑΜΙΔΩΝ, ΠΑΡΑΣΚΕΥΗ ΑΥΤΩΝ ΚΑΙ ΟΙ ΘΕΡΑΠΕΥΤΙΚΕΣ ΕΦΑΡΜΟΓΕΣ ΑΥΤΩΝ	1814879 - 24/09/2008	3067641
SOCIETE FRANCAISE DU RADIOTELEPHONE	ΔΙΑΔΙΚΑΣΙΑ ΚΑΙ ΣΥΣΤΗΜΑ ΣΧΕΔΙΑΣΜΟΥ ΤΗΣ ΙΣΧΥΟΣ ΤΩΝ ΚΟΜΙΣΤΩΝ ΜΕΣΑ ΣΕ ΕΝΑ ΔΙΚΤΥΟ ΚΙΝΗΤΗΣ ΤΗΛΕΠΙΚΟΙΝΩΝΙΑΣ	1722585 - 17/09/2008	3067488
SOCIETE FRANCAISE DU RADIOTELEPHONE	ΔΙΑΔΙΚΑΣΙΑ ΚΑΙ ΕΠΙΚΟΙΝΩΝΟΥΝΤΑ ΤΕΡΜΑΤΙΚΑ ΜΕ ΣΚΟΠΟ ΤΗΝ ΕΚΠΟΜΠΗ ΚΑΙ ΤΗ ΛΗΨΗ ΣΗΜΑΤΩΝ ΟΠΤΙΚΗΣ ΤΗΛΕΦΩΝΙΑΣ ΚΑΙ/Η ΕΝΔΟΤΗΛΕΦΩΝΙΑΣ ΣΕ ΑΠΟΣΤΑΣΗ	1558013 - 15/10/2008	3067489
SOCIETE FRANCAISE DU RADIOTELEPHONE-SFR	ΠΡΟΓΡΑΜΜΑΤΙΣΜΟΣ ΓΙΑ ΖΩΝΕΣ ΕΝΤΟΠΙΣΜΟΥ	1283645 - 15/10/2008	3067499
SOLVAY PHARMACEUTICALS B.V.	ΠΑΡΑΓΩΓΑ ΙΜΙΔΑΖΟΛΙΝΗΣ ΠΟΥ ΕΧΟΥΝ CB1-ΑΝΤΑΓΩΝΙΣΤΙΚΗ ΔΡΑΣΤΙΚΟΤΗΤΑ	1725536 - 15/10/2008	3067689
SOPREMA	ΜΕΘΟΔΟΣ ΚΑΙ ΕΓΚΑΤΑΣΤΑΣΗ ΚΑΤΑΣΚΕΥΗΣ ΕΝΟΣ ΠΙΣΣΩΔΟΥΣ ΣΤΕΓΑΝΟΠΟΙΗΤΙΚΟΥ ΦΥΛΛΟΥ ΚΑΙ ΚΑΤΑΣΚΕΥΑΖΟΜΕΝΟ ΦΥΛΛΟ	1201819 - 10/09/2008	3067485
STATENS SERUM INSTITUT	ΣΥΝΘΕΣΕΙΣ ΚΑΙ ΜΕΘΟΔΟΙ ΓΙΑ ΤΗ ΣΤΑΘΕΡΟΠΟΙΗΣΗ ΦΑΡΜΑΚΕΥΤΙΚΩΝ ΜΟΡΦΩΝ ΥΠΟΒΟΗΘΗΤΙΚΟΥ ΒΑΣΙΣΜΕΝΩΝ ΣΕ ΛΙΠΙΔΙΑ ΜΕ ΤΗ ΧΡΗΣΗ ΓΛΥΚΟΛΙΠΙΔΙΩΝ	1765289 - 03/09/2008	3067474
STRELETS, BORIS KHAIMOVICH	ΦΥΣΙΟΛΟΓΙΚΩΣ ΔΡΑΣΤΙΚΟΙ ΠΑΡΑΓΟΝΤΕΣ ΟΙ ΟΠΟΙΟΙ ΠΕΡΙΕΧΟΥΝ ΓΕΙΤΟΝΙΚΕΣ ΔΙΘΕΙΟΓΛΥΚΟΛΕΣ ΚΑΙ Η ΧΡΗΣΗ ΑΥΤΩΝ ΣΕ ΔΙΑΦΟΡΟΥΣ ΚΛΑΔΟΥΣ ΤΗΣ ΟΙΚΟΝΟΜΙΑΣ	1264548 - 26/11/2008	3067643
SULZER MIXPAC AG	ΣΥΣΚΕΥΗ ΓΙΑ ΤΗΝ ΓΕΜΙΣΗ ΤΩΝ ΔΟΧΕΙΩΝ ΑΠΟΘΕΜΑΤΟΣ ΣΕ ΣΥΣΚΕΥΕΣ ΔΙΑΝΟΜΗΣ	1660239 - 26/11/2008	3067481
SURVAC APS	ΠΕΠΤΙΔΙΑ ΠΡΟΕΡΧΟΜΕΝΑ ΑΠΟ SURVIVIN ΚΑΙ ΧΡΗΣΕΙΣ ΑΥΤΩΝ	1587532 - 03/09/2008	3067476
SYNTECO S.P.A.	ΜΕΘΟΔΟΣ ΚΑΘΑΡΙΣΜΟΥ ΤΗΣ ΔΙΑΚΕΡΕΪΝΗΣ	1567474 - 22/10/2008	3067591
TAIYO YUDEN CO., LTD.	ΜΕΣΟ ΕΓΓΡΑΦΗΣ ΟΠΤΙΚΩΝ ΠΛΗΡΟΦΟΡΙΩΝ	1622133 - 24/09/2008	3067506
TALECRIS BIOTHERAPEUTICS, INC.	ΔΙΑΔΙΚΑΣΙΑ ΓΙΑ ΤΗΝ ΠΑΡΑΓΩΓΗ ΜΙΑΣ ΣΥΝΘΕΣΗΣ ΑΝΑΣΤΡΕΨΙΜΑ ΑΔΡΑΝΟΥΣ ΟΞΙΝΙΣΜΕΝΗΣ ΠΛΑΣΜΙΝΗΣ	1232254 - 24/09/2008	3067598
TEHALIT GMBH	ΕΝΑ ΚΑΝΑΛΙ ΓΙΑ ΤΟ ΠΕΡΑΣΜΑ ΑΓΩΓΩΝ Η ΓΙΑ ΤΗΝ ΕΣΩΤΕΡΙΚΗ ΤΟΠΟΘΕΤΗΣΗ ΣΥΣΚΕΥΩΝ	1511141 - 17/09/2008	3067471
TEHALIT GMBH	ΥΠΟΔΑΠΕΔΙΟ ΣΤΟΜΙΟ ΕΞΑΓΩΓΗΣ ΓΙΑ ΥΠΟΔΑΠΕΔΙΟ ΣΥΣΤΗΜΑ ΕΓΚΑΤΑΣΤΑΣΗΣ	1667299 - 01/10/2008	3067602
TELIK, INC.	ΣΟΥΛΦΟΝΕΣ ΤΡΙΠΕΠΤΙΔΙΩΝ ΚΑΙ ΤΕΤΡΑΠΕΠΤΙΔΙΩΝ	1833842 - 08/10/2008	3067659

ΔΙΚΑΙΟΥΧΟΣ (73)	ΤΙΤΛΟΣ ΕΦΕΥΡΕΣΗΣ (54)	ΑΡ./ΗΜ.ΔΗΜ.Ε.Δ. (87)	ΑΡ.ΕΥΡ.Δ.Ε. (11)
TELIK, INC.	ΘΕΙΟΑΙΘΕΡΕΣ ΤΡΙΠΕΠΤΙΔΙΩΝ ΚΑΙ ΤΕΤΡΑΠΕΠΤΙΔΙΩΝ	1833978 - 08/10/2008	3067660
TELKOM SA LIMITED	ΜΟΝΑΔΑ ΕΠΑΛΗΘΕΥΣΕΩΣ ΚΑΛΩΔΙΩΝ	1782612 - 01/10/2008	3067745
TETRA LAVAL HOLDINGS & FINANCE SA	ΔΙΑΤΑΞΗ ΠΩΜΑΤΙΣΜΟΥ ΤΟΥ ΛΑΙΜΟΥ ΔΟΧΕΙΟΥ, ΔΟΧΕΙΟ ΕΦΟΔΙΑΣΜΕΝΟ ΜΕ ΜΙΑ ΤΕΤΟΙΑ ΔΙΑΤΑΞΗ, ΔΙΕΡΓΑΣΙΑ ΠΩΜΑΤΙΣΜΟΥ ΕΝΟΣ ΤΕΤΟΙΟΥ ΔΟΧΕΙΟΥ ΚΑΙ ΔΙΕΡΓΑΣΙΑ ΠΑΡΑΓΩΓΗΣ ΠΑΡΟΜΟΙΑΣ ΔΙΑΤΑΞΗΣ	1896339 - 29/10/2008	3067535
TETRA LAVAL HOLDINGS & FINANCE SA	ΜΟΝΑΣ ΑΠΟ ΣΤΟΙΧΕΙΑ ΔΙΑ ΕΦΑΡΜΟΓΗ ΔΙΑΤΑΞΕΩΝ ΑΝΟΙΓΜΑΤΟΣ ΣΕ ΣΥΣΚΕΥΑΣΙΕΣ ΠΡΟΪΟΝΤΩΝ ΤΡΟΦΙΜΩΝ ΤΑ ΟΠΟΙΑ ΜΠΟΡΟΥΝ ΝΑ ΑΠΟΧΥΝΟΝΤΑΙ	1813533 - 01/10/2008	3067728
TEVA PHARMACEUTICAL FINE CHEMICALS S.R.L.	ΑΠΟΜΟΝΩΜΕΝΗ ΠΡΟΣΜΕΙΞΗ ΑΤΟΜΟΧΕΤΙΝΕ, ΔΙΕΡΓΑΣΙΕΣ ΠΑΡΑΣΚΕΥΗΣ ΠΡΟΣΜΕΙΞΕΩΝ ΑΤΟΜΟΧΕΤΙΝΕ ΚΑΙ Η ΧΡΗΣΗ ΤΟΥΣ ΩΣ ΠΡΟΤΥΠΑ ΑΝΑΦΟΡΑΣ	1761478 - 03/09/2008	3067456
TGT LABORATORIES, S.A. DE C.V.	ΑΝΑΣΥΝΔΥΑΣΜΕΝΟΙ ΦΟΡΕΙΣ ΙΟΥ ΠΕΡΙΕΧΟΝΤΕΣ ΤΟ ΑΝΘΡΩΠΙΝΟ ΓΟΝΙΔΙΟ ΤΟΥ ΕΝΕΡΓΟΠΟΙΗΤΗ ΠΛΑΣΜΙΝΟΓΟΝΟΥ ΟΥΡΟΚΙΝΑΣΗΣ ΚΑΙ Η ΧΡΗΣΗ ΤΟΥΣ ΣΤΗΝ ΑΓΩΓΗ ΤΗΣ ΙΝΩΣΕΩΣ ΤΟΥ ΗΠΑΤΟΣ	1411128 - 24/09/2008	3067590
THE ARIZONA BOARD OF REGENTS ON BEHALF OF THE UNIVERSITY OF ARIZONA	ΜΕΘΟΔΟΣ ΓΙΑ ΕΠΑΓΩΓΗ ΘΑΝΑΤΟΥ ΚΥΤΤΑΡΩΝ ΜΕ ΠΕΡΙΣΥΛΛΕΚΤΕΣ ΚΑΡΒΟΝΥΛΙΟΥ	1720538 - 12/11/2008	3067710
THE BRIGHAM AND WOMEN`S HOSPITAL	ΑΝΑΛΟΓΑ ΛΙΠΟΞΙΝΗΣ ΩΕ ΝΕΟΙ ΑΝΑΣΤΟΛΕΙΣ ΑΓΓΕΙΟΓΕΝΕΣΗΣ	1406698 - 29/10/2008	3067672
THE REGENTS OF THE UNIVERSITY OF CALIFORNIA	ΘΕΡΑΠΕΙΑ ΤΗΣ ΗΠΑΤΙΚΗΣ ΙΝΩΣΗΣ ΜΕ ΑΝΤΙΣΩΜΑΤΑ ΕΝΑΝΤΙΟΝ ΤΗΣ ΕΝΣΩΜΑΤΙΝΗΣ (ΙΝΤΕΓΚΡΙΝΗΣ) ΑΛΦΑ V ΒΗΤΑ 6	1504764 - 08/10/2008	3067532
THE RESEARCH FOUNDATION OF STATE UNIVERSITY OF NEW YORK	ΔΙΑΥΛΟΙ ΝΑΤΡΙΟΥ ΕΙΔΙΚΟΙ ΓΙΑ ΤΟ ΠΕΡΙΦΕΡΙΚΟ ΝΕΥΡΙΚΟ ΣΥΣΤΗΜΑ , DNA ΠΟΥ ΤΟΥΣ ΚΩΔΙΚΕΥΟΥΝ, ΚΡΥΣΤΑΛΛΩΣΗ, ΠΕΡΙΘΛΑΣΗ ΑΚΤΙΝΩΝ Χ, ΜΟΡΙΑΚΗ ΜΟΝΤΕΛΟΠΟΙΗΣΗ ΜΕΣΩ ΥΠΟΛΟΓΙΣΤΗ, ΕΥΛΟΓΟΣ ΣΧΕΔΙΑΣΜΟΣ ΦΑΡΜΑΚΕΥΤΙΚΩΝ ΟΥΣΙΩΝ, ΕΞΕΤΑΣΗ ΔΙΑΛΟΓΗΣ ΦΑΡΜΑΚΕΥΤΙΚΩΝ ΟΥΣΙΩΝ, ΚΑΙ ΜΕΘΟΔΟΙ	0789575 - 03/09/2008	3067496
THE SCRIPPS RESEARCH INSTITUTE	ΜΕΘΟΔΟΙ ΓΙΑ ΤΗΝ ΑΓΩΓΗ ΟΓΚΩΝ ΚΑΙ ΜΕΤΑΣΤΑΣΕΩΝ ΜΕ ΤΗ ΧΡΗΣΗ ΕΝΟΣ ΣΥΝΔΥΑΣΜΟΥ ΑΝΤΙ-ΑΓΓΕΙΟΓΟΝΩΝ ΚΑΙ ΑΝΟΣΟΛΟΓΙΚΩΝ ΘΕΡΑΠΕΙΩΝ	1156823 - 29/10/2008	3067519
THE TRUSTEES OF COLUMBIA UNIVERSITY IN THE CITY OF NEW YORK	ΓΟΝΙΔΙΑ ΠΟΥ ΚΩΔΙΚΟΠΟΙΟΥΝ ΛΗΠΤΕΣ ΟΣΜΙΚΟΥ ΠΑΡΑΓΟΝΤΑ ΕΝΤΟΜΩΝ ΚΑΙ ΧΡΗΣΕΙΣ ΑΥΤΩΝ	1208111 - 01/10/2008	3067746
THE UNITED STATES GOVERNMENT AS REPRESENTED BY THE DEPARTMENT OF HEALTH AND HUMAN SERVICES	ΜΕΘΟΔΟΣ ΚΑΙ ΣΥΣΚΕΥΗ ΓΙΑ ΤΗΝ ΠΡΟΕΤΟΙΜΑΣΙΑ ΔΕΙΓΜΑΤΩΝ ΙΣΤΟΥ ΓΙΑ ΠΑΡΑΛΛΗΛΗ ΑΝΑΛΥΣΗ	1715340 - 03/09/2008	3067467
THORSTONE BUSINESS MANAGEMENT LIMITED	ΜΕΘΟΔΟΣ ΓΙΑ ΕΠΙΚΑΛΥΨΗ ΚΑΙ ΜΕΘΟΔΟΣ ΓΙΑ ΕΝΩΣΗ	1129044 - 17/09/2008	3067584
TIBOTEC PHARMACEUTICALS LTD.	ΒΕΝΖΙΜΙΔΑΖΟΛΕΣ ΠΟΥ ΠΕΡΙΕΧΟΥΝ ΜΟΡΦΟΛΙΝΥΛ ΩΣ ΑΝΑΣΤΟΛΕΙΣ ΤΗΣ ΑΝΤΙΓΡΑΦΗΣ ΤΟΥ ΣΥΓΚΥΤΙΑΚΟΥ ΙΟΥ ΤΟΥ ΑΝΑΠΝΕΥΣΤΙΚΟΥ	1697345 - 12/03/2008	3067677
TONGHUA GANTECH BIOTECHNOLOGY LTD.	ΧΙΜΑΙΡΙΚΗ ΠΡΩΤΕΪΝΗ ΠΟΥ ΠΕΡΙΕΧΕΙ ΜΙΑ ΑΛΛΗΛΟΥΧΙΑ ΠΟΥ ΜΟΙΑΖΕΙ ΜΕ ΕΝΔΟΜΟΡΙΑΚΟ ΣΥΝΟΔΟ ΚΑΙ Η ΕΦΑΡΜΟΓΗ ΤΗΣ ΣΤΗΝ ΠΑΡΑΓΩΓΗ ΙΝΣΟΥΛΙΝΗΣ	1066328 - 17/09/2008	3067629
TRANSGENE S.A.	ΙΟΣ ΤΗΣ ΟΜΑΔΑΣ POX ΜΕ ΣΤΟΧΟΘΕΤΗΜΕΝΗ ΕΙΔΙΚΟΤΗΤΑ ΜΟΛΥΝΣΗΣ	1516932 - 15/10/2008	3067529
TURBOCOR INC.	ΕΝΑΣ ΦΥΓΟΚΕΝΤΡΙΚΟΣ ΣΥΜΠΙΕΣΤΗΣ	1478855 - 03/09/2008	3067448
UNI-CHARM CO., LTD.	ΔΙΑΔΙΚΑΣΙΑ ΓΙΑ ΤΗ ΔΗΜΙΟΥΡΓΙΑ ΕΝΟΣ ΦΥΛΛΟΥ ΥΦΑΣΜΑΤΟΣ ΚΑΘΑΡΙΣΜΟΥ ΠΡΟΟΡΙΖΟΜΕΝΟΥ ΓΙΑ ΜΙΑ ΜΟΝΟ ΧΡΗΣΗ	1201175 - 15/10/2008	3067646

ΔΙΚΑΙΟΥΧΟΣ (73)	ΤΙΤΛΟΣ ΕΦΕΥΡΕΣΗΣ (54)	ΑΡ./ΗΜ.ΔΗΜ.Ε.Δ. (87)	ΑΡ.ΕΥΡ.Δ.Ε. (11)
UNI-CHARM CORPORATION	ΛΑΒΗ ΚΑΙ ΕΡΓΑΛΕΙΟ ΚΑΘΑΡΙΣΜΟΥ ΠΟΥ ΧΡΗΣΙΜΟΠΟΙΕΙ ΤΗ ΛΑΒΗ	1523920 - 05/11/2008	3067587
UNILEVER N.V.	ΜΕΘΟΔΟΣ ΠΑΡΑΓΩΓΗΣ ΕΛΑΙΟΛΑΔΟΥ	1430781 - 08/10/2008	3067552
UNILEVER PLC	ΜΕΘΟΔΟΣ ΠΑΡΑΓΩΓΗΣ ΕΛΑΙΟΛΑΔΟΥ	1430781 - 08/10/2008	3067552
UNIVERSITAT KONSTANZ	ΜΕΘΟΔΟΣ ΓΙΑ ΤΗΝ ΔΙΑΜΟΡΦΩΣΗ ΤΗΣ ΥΦΗΣ ΕΠΙΦΑΝΕΙΩΝ ΔΙΣΚΩΝ ΠΥΡΙΤΙΟΥ	1620881 - 08/10/2008	3067686
UNIVERSITE DE LIEGE	ΜΕΘΟΔΟΣ ΚΑΙ ΕΓΚΑΤΑΣΤΑΣΗ ΓΙΑ ΤΗΝ ΠΑΡΑΓΩΓΗ ΝΑΝΟΣΩΛΗΝΩΝ ΑΠΟ ΑΝΘΡΑΚΑ	1594802 - 05/11/2008	3067538
UNIVERSITY OF BRISTOL	ΧΡΗΣΗ ΜΟΡΙΩΝ CD25-ΣΥΝΔΕΣΗΣ ΣΕ ΑΣΘΕΝΕΙΣ ΑΝΘΕΚΤΙΚΟΥΣ ΣΕ ΣΤΕΡΟΕΙΔΗ	1379557 - 17/09/2008	3067683
UNIVERSITY OF IOWA RESEARCH FOUNDATION	ΑΝΟΣΟΔΙΕΓΕΡΤΙΚΑ ΟΛΙΓΟΝΟΥΚΛΕΟΤΙΔΙΑ ΣΥΝΔΥΑΣΤΙΚΟΥ ΜΟΤΙΒΟΥ ΜΕ ΒΕΛΤΙΩΜΕΝΗ ΔΡΑΣΤΙΚΟΤΗΤΑ	1446162 - 15/10/2008	3067579
UPC BROADBAND OPERATIONS B.V.	ΜΕΤΑΔΟΣΗ ΜΗΝΥΜΑΤΩΝ ΣΕ ΕΝΑ ΔΙΑΔΡΑΣΤΙΚΟ ΣΥΣΤΗΜΑ ΤΗΛΕΟΡΑΣΕΩΣ	1343324 - 03/09/2008	3067458
VAN OOSSANEN & ASSOCIATES B.V.	ΣΚΑΦΟΣ ΕΦΟΔΙΑΣΜΕΝΟ ΜΕ ΕΝΑ ΦΥΛΛΟ ΠΟΥ ΒΡΙΣΚΕΤΑΙ ΚΑΤΩ ΑΠΟ ΤΗΝ ΙΣΑΛΟ ΓΡΑΜΜΗ	1545968 - 01/10/2008	3067696
VARCO I/P, INC.	ΕΝΑΣ ΣΤΕΛΕΧΟΣ-ΣΤΟΙΧΕΙΟ ΓΙΑ ΧΡΗΣΗ ΣΕ ΕΠΙΜΗΚΕΣ ΕΡΓΑΛΕΙΟ ΚΑΤΑΚΟΡΥΦΗΣ ΟΠΗΣ	1723307 - 22/10/2008	3067615
VEERHUIS BEHEER B.V.	ΜΕΘΟΔΟΣ ΚΑΤΑΣΚΕΥΗΣ ΚΤΙΡΙΟΥ, ΤΕΤΟΙΟ ΚΤΙΡΙΟ, ΚΑΙ ΣΤΟΙΧΕΙΟ ΤΟΙΧΩΜΑΤΟΣ ΓΙΑ ΧΡΗΣΗ ΣΕ ΑΥΤΟ	1536077 - 08/10/2008	3067649
VERTEX PHARMACEUTICALS (SAN DIEGO) LLC	ΜΕΘΟΔΟΙ ΚΑΙ ΣΥΝΘΕΣΕΙΣ ΓΙΑ ΤΟΝ ΠΡΟΣΔΙΟΡΙΣΜΟ ΚΑΤΑΝΟΜΩΝ ΚΥΤΤΑΡΙΚΗΣ ΑΠΟΚΡΙΣΕΩΣ	1262478 - 12/11/2008	3067761
VERTEX PHARMACEUTICALS INCORPORATED	ΑΝΑΣΤΟΛΕΙΣ ΚΑΣΠΑΣΩΝ	1064298 - 08/10/2008	3067663
VULKAN LOKRING- ROHRVERBINDUNGEN GMBH & CO. KG	ΣΥΝΔΕΣΗ ΣΩΛΗΝΩΝ ΜΕ ΒΕΛΤΙΩΜΕΝΗ ΑΝΤΟΧΗ	1812743 - 10/09/2008	3067544
W.R. GRACE & CO.-CONN.	ΜΕΙΩΣΗ ΤΟΥ ΘΕΙΟΥ ΣΤΗΝ ΒΕΝΖΙΝΗ ΣΕ ΡΕΥΣΤΗ ΚΑΤΑΛΥΤΙΚΗ ΠΥΡΟΛΥΣΗ	1404782 - 10/09/2008	3067446
WARNER-LAMBERT COMPANY LLC	ΙΣΑΙΘΙΟΝΙΚΟ ΑΛΑΣ ΕΝΟΣ ΕΚΛΕΚΤΙΚΟΥ CDK4 ΑΝΑΣΤΟΛΕΑ	1648889 - 29/10/2008	3067482
WOLVERINE TUBE INC.	ΜΕΘΟΔΟΣ ΚΑΤΑΣΚΕΥΗΣ ΕΝΟΣ ΣΩΛΗΝΑ Ο ΟΠΟΙΟΣ ΠΡΟΑΓΕΙ ΤΗ ΜΕΤΑΔΟΣΗ ΤΗΣ ΘΕΡΜΟΤΗΤΑΣ	1845327 - 29/10/2008	3067626
WOODHOLDINGS ENVIRONMENTAL, INC.	ΣΥΝΘΕΣΕΙΣ ΣΥΝΤΗΡΗΤΙΚΟΥ ΓΙΑ ΞΥΛΙΝΑ ΠΡΟΪΟΝΤΑ	1286592 - 03/09/2008	3067475
WYETH HOLDINGS CORPORATION	ΕΚΧΥΛΙΣΗ ΕΝΣΩΜΑΤΩΜΕΝΩΝ ΜΕΜΒΡΑΝΙΚΩΝ ΠΡΩΤΕΪΝΩΝ	1189935 - 22/10/2008	3067561
WYETH, MARTIN	ΤΡΟΦΟΔΟΤΗΣ ΜΠΑΛΩΝ ΚΑΙ ΣΥΣΚΕΥΗ ΣΗΜΕΙΟΥ ΣΤΗΡΙΓΜΑΤΟΣ	1608442 - 01/10/2008	3067706
XENOPORT, INC.	ΣΚΕΥΑΣΜΑΤΑ ΠΡΟΦΑΡΜΑΚΩΝ ΠΡΟΠΟΦΟΛΗΣ ΠΟΥ ΠΡΟΕΡΧΟΝΤΑΙ ΑΠΟ ΑΜΙΝΟΞΕΑ ΚΑΙ ΧΡΗΣΕΙΣ ΑΥΤΩΝ	1781596 - 08/10/2008	3067644
XIGEN S.A.	ΚΥΤΤΑΡΟΔΙΑΠΕΡΑΤΟΙ ΠΕΠΤΙΔΙΚΟΙ ΑΝΑΣΤΟΛΕΙΣ ΤΗΣ JNK ΟΔΟΥ ΜΕΤΑΓΩΓΗΣ ΣΗΜΑΤΟΣ	1303600 - 15/10/2008	3067556
XYLECO, INC.	ΑΝΑΓΛΥΦΑ ΚΥΤΤΑΡΙΝΙΚΑ ΚΑΙ ΛΙΓΝΟΚΥΤΤΑΡΙΝΙΚΑ ΥΛΙΚΑ ΚΑΙ ΣΥΝΘΕΣΕΙΣ ΚΑΙ ΣΥΝΘΕΤΑ ΚΑΤΑΣΚΕΥΑΣΜΕΝΑ ΑΠΟ ΑΥΤΑ	1779725 - 08/10/2008	3067455
ZENOVICH, SERGEI MIKHAILOVICH	ΦΥΣΙΟΛΟΓΙΚΩΣ ΔΡΑΣΤΙΚΟΙ ΠΑΡΑΓΟΝΤΕΣ ΟΙ ΟΠΟΙΟΙ ΠΕΡΙΕΧΟΥΝ ΓΕΙΤΟΝΙΚΕΣ ΔΙΘΕΙΟΓΛΥΚΟΛΕΣ ΚΑΙ Η ΧΡΗΣΗ ΑΥΤΩΝ ΣΕ ΔΙΑΦΟΡΟΥΣ ΚΛΑΔΟΥΣ ΤΗΣ ΟΙΚΟΝΟΜΙΑΣ	1264548 - 26/11/2008	3067643

3.1 ΑΝΑΚΟΙΝΩΣΗ ΓΙΑ ΚΑΤΑΘΕΣΗ ΜΕΤΑΦΡΑΣΗΣ ΤΡΟΠΟΠΟΙΗΜΕΝΩΝ ΕΥΡΩΠΑΪΚΩΝ Δ.Ε.

ΑΡΙΘΜΟΣ ΕΥΡ. Δ.Ε. ***(11):3042100.B2***
ΑΡΙΘ. ΕΛΛ. ΚΑΤΑΘΕΣΗΣ *(21):*20080403478
ΗΜΕΡ. ΕΛΛ. ΚΑΤΑΘΕΣΗΣ *(22):*12/12/2008
ΑΡΙΘ./ΗΜΕΡ. ΔΗΜΟΣΙΕΥΣΗΣ
*ΕΥΡΩΠΑΪΚΟΥ ΔΙΠΛΩΜΑΤΟΣ(87):*0841946 - 15/10/2008
ΑΡΙΘ./ΗΜΕΡ. ΔΗΜΟΣΙΕΥΣΗΣ
ΕΥΡΩΠΑΪΚΗΣ ΑΙΤΗΣΗΣ *(86):*96926134.6--24/07/1996
ΔΙΚΑΙΟΥΧΟΣ *(73):*1)Genentech, Inc.
1 DNA Way, South San Francisco CA 94080-4990, ΗΝΩΜΕΝΕΣ ΠΟΛΙΤΕΙΕΣ ΤΗΣ ΑΜΕΡΙΚΗΣ
ΣΥΜΒ. ΠΡΟΤΕΡΑΙΟΤΗΤΕΣ *(30):*508014-27/07/1995-US
ΕΦΕΥΡΕΤΗΣ *(72):*1)FICK, Robert, B., Jr.
2)JARDIEU, Paula, M.
3)SCHOENHOFF, Monika, B.
4)SHIRE, Steven, J.
ΕΙΔΙΚΟΣ ΠΛΗΡΕΞΟΥΣΙΟΣ *(74):*ΑΘΑΝΑΣΙΑΔΟΥ ΜΑΡΙΑ
Κουμπάρη 2, 10674 ΑΘΗΝΑ
ΑΝΤΙΚΛΗΤΟΣ *(74):*ΠΑΠΑΚΩΝΣΤΑΝΤΙΝΟΥ ΕΛΕΝΗ
Κουμπάρη 2,10674 ΑΘΗΝΑ
ΤΙΤΛΟΣ ΕΦΕΥΡΕΣΗΣ ***(54):ΜΕΘΟΔΟΙ ΓΙΑ ΤΗΝ ΘΕΡΑΠΕΙΑ ΤΟΥ ΑΛΛΕΡΓΙΚΟΥ ΑΣΘΜΑΤΟΣ***

ΠΕΡΙΛΗΨΗ(57)
Περιγραφή μεθόδων για την θεραπεία του αλλεργικού άσθματος με ανταγωνιστή του IgE, που περιλαμβάνουν αντισώματα αντι-IgE, παραλλαγές του IgE, πεπτιδικούς ανταγωνιστές, μόρια που μιμούνται τα πεπτίδια και άλλα μικρά μόρια.

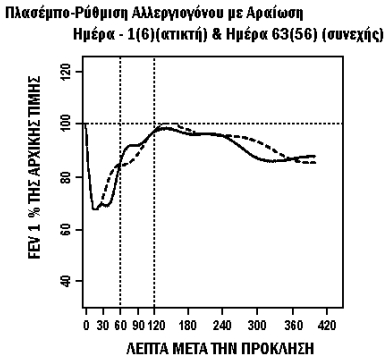

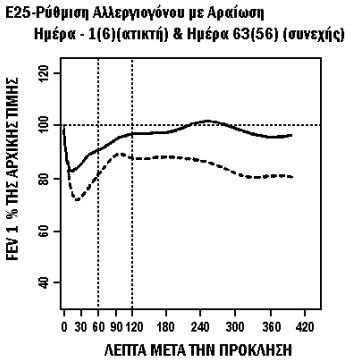

ΑΡΙΘΜΟΣ ΕΥΡ. Δ.Ε. ***(11):3049267.B2***
ΑΡΙΘ. ΕΛΛ. ΚΑΤΑΘΕΣΗΣ *(21):*20080403386
ΗΜΕΡ. ΕΛΛ. ΚΑΤΑΘΕΣΗΣ *(22):*03/12/2008
ΑΡΙΘ./ΗΜΕΡ. ΔΗΜΟΣΙΕΥΣΗΣ
*ΕΥΡΩΠΑΪΚΟΥ ΔΙΠΛΩΜΑΤΟΣ(87):*1175257 - 10/09/2008
ΑΡΙΘ./ΗΜΕΡ. ΔΗΜΟΣΙΕΥΣΗΣ
ΕΥΡΩΠΑΪΚΗΣ ΑΙΤΗΣΗΣ *(86):*00928391.2--26/04/2000
ΔΙΚΑΙΟΥΧΟΣ *(73):*1)Acusphere, Inc.
38 Sidney Street, Cambridge, MA 02139, ΗΝΩΜΕΝΕΣ ΠΟΛΙΤΕΙΕΣ ΤΗΣ ΑΜΕΡΙΚΗΣ
ΣΥΜΒ. ΠΡΟΤΕΡΑΙΟΤΗΤΕΣ *(30):*304257-03/05/1999-US
ΕΦΕΥΡΕΤΗΣ *(72):*1)CHICKERING, Donald, E.
2)KEEGAN, Mark, J.
3)RANDALL, Greg
4)BERNSTEIN, Howard
5)STRAUB, Julie
ΕΙΔΙΚΟΣ ΠΛΗΡΕΞΟΥΣΙΟΣ *(74):*ΑΘΑΝΑΣΙΑΔΟΥ ΜΑΡΙΑ
Κουμπάρη 2, 10674 ΑΘΗΝΑ
ΑΝΤΙΚΛΗΤΟΣ *(74):*ΠΑΠΑΚΩΝΣΤΑΝΤΙΝΟΥ ΕΛΕΝΗ
Κουμπάρη 2,10674 ΑΘΗΝΑ
ΤΙΤΛΟΣ ΕΦΕΥΡΕΣΗΣ ***(54):ΣΥΣΚΕΥΗ ΞΗΡΑΝΣΗΣ ΜΕ ΨΕΚΑΣΜΟ ΚΑΙ ΜΕΘΟΔΟΙ ΧΡΗΣΗΣ***

ΠΕΡΙΛΗΨΗ(57)
Αναπτύσσονται συσκευές ξήρανσης με ψεκασμό και μέθοδοι χρήσης αυτών. Ο εξοπλισμός ξήρανσης με ψεκασμό περιλαμβάνει ένα πρωταρχικό θάλαμο ξήρανσης (20) και μια δευτερεύουσα συσκευή ξήρανσης (10) που περιέχει σωλήνωση με μεγάλο μήκος που αυξάνει το χρόνο επαφής μεταξύ του αερίου ξήρανσης και των σταγονιδίων/ σωματιδίων προς ξήρανση στην επιθυμητή έκταση, με ένα ρυθμό ξήρανσης και μια θερμοκρασία που θα ήταν πολύ χαμηλή για να παρέχει επαρκή ξήρανση χωρίς δευτερεύουσα συσκευή ξήρανσης. Η δευτερεύουσα συσκευή ξήρανσης αυξάνει την απόδοση ξήρανσης του συστήματος ξηραντήρα ψεκασμού χωρίς να αυξάνει το ρυθμό ξήρανσης, ενώ ελαχιστοποιεί την απώλεια στην απόδοση. Ο λόγος του μήκους της σωλήνωσης προς το μήκος του πρωτεύοντα θαλάμου ξήρανσης είναι τουλάχιστον 2:1. Η διάμετρος της σωλήνωσης είναι σημαντικά μικρότερη από τη διάμετρο του πρωτεύοντος θαλάμου ξήρανσης έτσι ώστε τα σωματίδια να κινούνται με υψηλότερη ταχύτητα μέσα στη σωλήνωση προκειμένου να μειώνονται οι απώλειες σε προϊόν. Η αναλογία της επιφάνειας διατομής του πρωτεύοντος θαλάμου προς την επιφάνεια διατομής της σωλήνωσης είναι κατά προτίμηση 16:1. Η σωλήνωση κατά προτίμηση έχει πυκνή σπειροειδή διαμόρφωση, που μπορεί ευκολότερα να μεταφερθεί, έχει μικρές απαιτήσεις σε όγκο και μπορεί να περιλαμβάνει προαιρετικά ένα μονωτικό κάλυμμα για τον έλεγχο της θερμοκρασίας της διαδικασίας δευτερεύουσας ξήρανσης. Μια προτιμώμενη εφαρμογή για την διαδικασία και τον εξοπλισμό ξήρανσης με ψεκασμό είναι η παραγωγή μικροσωματιδίων διαμέτρου από περίπου 1 έως 200μm και τα οποία μπορούν να χρησιμοποιηθούν για να μεταφέρουν θεραπευτικά και διαγνωστικά αντιδραστήρια.

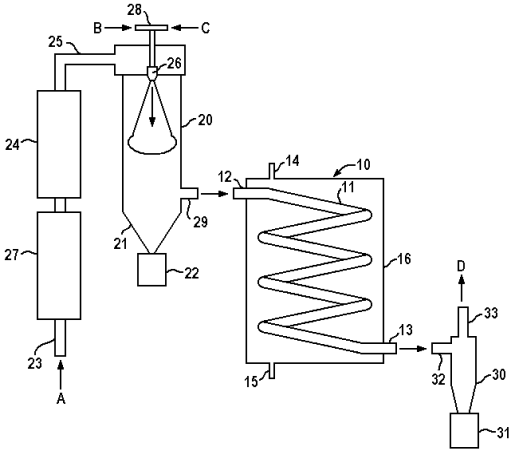

ΑΡΙΘΜΟΣ ΕΥΡ. Δ.Ε. ***(11):*****3052810.B2**
ΑΡΙΘ. ΕΛΛ. ΚΑΤΑΘΕΣΗΣ *(21):*20080403409
ΗΜΕΡ. ΕΛΛ. ΚΑΤΑΘΕΣΗΣ *(22):*09/12/2008
ΑΡΙΘ./ΗΜΕΡ. ΔΗΜΟΣΙΕΥΣΗΣ
*ΕΥΡΩΠΑΪΚΟΥ ΔΙΠΛΩΜΑΤΟΣ(87):*1283806 - 22/10/2008
ΑΡΙΘ./ΗΜΕΡ. ΔΗΜΟΣΙΕΥΣΗΣ
ΕΥΡΩΠΑΪΚΗΣ ΑΙΤΗΣΗΣ *(86):*01938295.1--22/05/2001
ΔΙΚΑΙΟΥΧΟΣ *(73):*1)Platre, David
32 Rue Danton, 69150 Decines, ΓΑΛΛΙΑ
2)van Caeneghem, Jacky
30, rue de la Station, 7700 Mouscron, ΒΕΛΓΙΟ
3)Kesteloot, Benoit
56, rue de Courtrai, 7700 Mouscron, ΒΕΛΓΙΟ
4)Deldaele, Roger
13, avenue des Marronniers, 7711 Mouscron-Dottignies, ΒΕΛΓΙΟ
ΣΥΜΒ. ΠΡΟΤΕΡΑΙΟΤΗΤΕΣ *(30):*0006524-22/05/2000-FR
ΕΦΕΥΡΕΤΗΣ *(72):*1)PANZANI, Jean-Francois
2)PLATRE, David
3)Deldaele, Roger
ΕΙΔΙΚΟΣ ΠΛΗΡΕΞΟΥΣΙΟΣ *(74):*ΑΘΑΝΑΣΙΑΔΟΥ ΜΑΡΙΑ
Κουμπάρη 2, 10674 ΑΘΗΝΑ
ΑΝΤΙΚΛΗΤΟΣ *(74):*ΠΑΠΑΚΩΝΣΤΑΝΤΙΝΟΥ ΕΛΕΝΗ
Κουμπάρη 2,10674 ΑΘΗΝΑ
ΤΙΤΛΟΣ ΕΦΕΥΡΕΣΗΣ ***(54):*****ΠΕΡΙΕΚΤΗΣ Ή ΣΥΣΚΕΥΑΣΙΑ ΠΟΥ ΚΛΕΙΝΕΙ ΚΑΤΑ ΤΡΟΠΟ ΣΤΕΓΑΝΟ ΚΑΙ ΕΡΜΗΤΙΚΟ**

ΠΕΡΙΛΗΨΗ(57)

Αυτή η μέθοδος συνίσταται στην προσθήκη ενός δακτυλίου ή άκαμπτης περιφερειακής βάσεως (7) που προορίζεται να κλείνει μέσω ενός στεγανού και ερμητικού επιπωματίου (8) στο επίπεδο της περιφέρειας του ακροστομίου (10) του εν λόγω περιέκτη ή της εν λόγω συσκευασίας, που προορίζεται να αποτελέσει το άνοιγμα προσβάσεως ή εκκενώσεως του περιεχομένου του. Αυτός ο δακτύλιος μπορεί να δεχθεί ένα κάλυμμα προερχόμενο από χύτευση ή προσαρμοσμένο με ελαστική εμπλοκή στο ένα από τα άκρα του. Η εφεύρεση αφοράεπίσης τον περιέκτη που έχει εφοδιασθεί με αυτό το όργανο κλεισίματος.

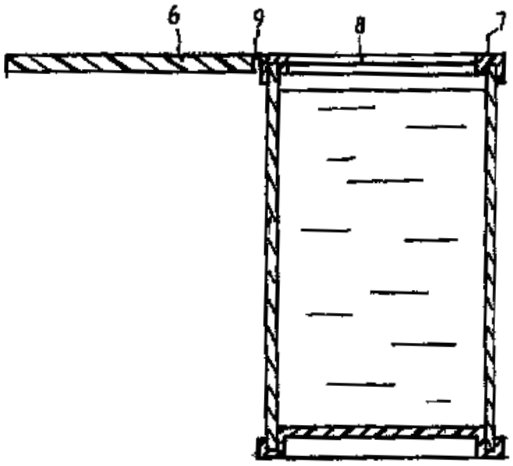

ΑΡΙΘΜΟΣ ΕΥΡ. Δ.Ε. ***(11):*****3055612.B2**
ΑΡΙΘ. ΕΛΛ. ΚΑΤΑΘΕΣΗΣ *(21):*20080403524
ΗΜΕΡ. ΕΛΛ. ΚΑΤΑΘΕΣΗΣ *(22):*17/12/2008
ΑΡΙΘ./ΗΜΕΡ. ΔΗΜΟΣΙΕΥΣΗΣ
*ΕΥΡΩΠΑΪΚΟΥ ΔΙΠΛΩΜΑΤΟΣ(87):*1272803 - 08/10/2008
ΑΡΙΘ./ΗΜΕΡ. ΔΗΜΟΣΙΕΥΣΗΣ
ΕΥΡΩΠΑΪΚΗΣ ΑΙΤΗΣΗΣ *(86):*01929549.2--11/04/2001
ΔΙΚΑΙΟΥΧΟΣ *(73):*1)Polysius AG
Graf-Galen-Strasse 17, 59269 Beckum, ΓΕΡΜΑΝΙΑ
ΣΥΜΒ. ΠΡΟΤΕΡΑΙΟΤΗΤΕΣ *(30):*10018142-12/04/2000-DE
ΕΦΕΥΡΕΤΗΣ *(72):*1)KASTINGSCHAFER, Gerhard
2)ROTHER, Wolfgang
3)MILEWSKI, Gunter
4)UHDE, Martin
5)BERGER, Arthur
6)NIEMERG, Hermann
7)KONNING, Ludwig
8)BERIEF, Helmut
9)BRUNELOT, Patrick, Jean-Marc
ΕΙΔΙΚΟΣ ΠΛΗΡΕΞΟΥΣΙΟΣ *(74):*ΚΙΟΡΤΣΗ ΧΡΙΣΤΙΝΑ
Σόλωνος 136, 10677 ΑΘΗΝΑ
ΑΝΤΙΚΛΗΤΟΣ *(74):*ΚΙΟΡΤΣΗ ΧΡΙΣΤΙΝΑ
Σόλωνος 136,10677 ΑΘΗΝΑ
ΤΙΤΛΟΣ ΕΦΕΥΡΕΣΗΣ ***(54):*****ΨΥΚΤΕΣ ΚΑΙ ΜΕΘΟΔΟΣ ΨΥΞΕΩΣ ΘΕΡΜΩΝ ΥΛΙΚΩΝ ΧΥΜΑ**

ΠΕΡΙΛΗΨΗ(57)

Η εφεύρεση αφορά έναν ψύκτη και μια μέθοδο ψύξεως θερμών υλικών χύμα (2), όπου το θερμό υλικό χύμα τροφοδοτείται σε μια ακίνητο βάση αερισμού μέσω της οποίας μπορεί να ρέει ψυκτικό αέριο και μεταφέρεται δια παλινδρομούντων μεταφορικών στοιχείων τοποθετημένων άνωθεν της βάσεως αερισμού. Σ' αυτή την περίπτωση χρησιμοποιούνται τουλάχιστον δυο ομάδες μεταφορικών στοιχείων οι οποίες ενεργοποιούνται από κοινού εις την διεύθυνση μεταφοράς και χωριστά η μια από την άλλη αντίθετα προς την διεύθυνση μεταφοράς.

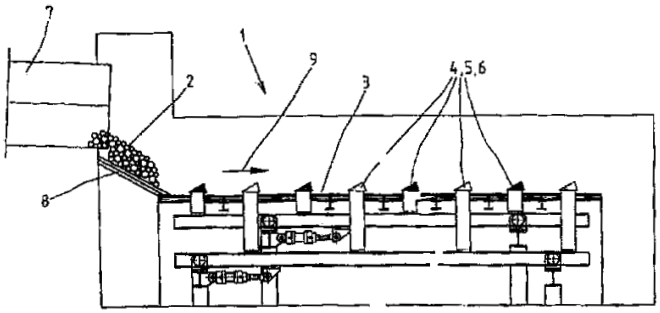

ΑΡΙΘΜΟΣ ΕΥΡ. Δ.Ε. ***(11):*****3055620.B2**
ΑΡΙΘ. ΕΛΛ. ΚΑΤΑΘΕΣΗΣ *(21):*20080403402
ΗΜΕΡ. ΕΛΛ. ΚΑΤΑΘΕΣΗΣ *(22):*08/12/2008
ΑΡΙΘ./ΗΜΕΡ. ΔΗΜΟΣΙΕΥΣΗΣ
*ΕΥΡΩΠΑΪΚΟΥ ΔΙΠΛΩΜΑΤΟΣ(87):*0712303 - 17/09/2008
ΑΡΙΘ./ΗΜΕΡ. ΔΗΜΟΣΙΕΥΣΗΣ
ΕΥΡΩΠΑΪΚΗΣ ΑΙΤΗΣΗΣ *(86):*94925151.6--27/07/1994
ΔΙΚΑΙΟΥΧΟΣ *(73):*1)Watson Laboratories, Inc.
Research Park 417 Wakara Way Suite 100, Salt Lake City Utah 84108, ΗΝΩΜΕΝΕΣ ΠΟΛΙΤΕΙΕΣ ΤΗΣ ΑΜΕΡΙΚΗΣ
ΣΥΜΒ. ΠΡΟΤΕΡΑΙΟΤΗΤΕΣ *(30):*99923-03/08/1993-US
ΕΦΕΥΡΕΤΗΣ *(72):*1)EBERT, Charles D.
2)PATEL, Dinesh C.
3)MAZER, Norman Alan
4)VENKATESHWARAN, Srinivasan
ΕΙΔΙΚΟΣ ΠΛΗΡΕΞΟΥΣΙΟΣ *(74):*ΑΘΑΝΑΣΙΑΔΟΥ ΜΑΡΙΑ
Κουμπάρη 2, 10674 ΑΘΗΝΑ
ΑΝΤΙΚΛΗΤΟΣ *(74):*ΠΑΠΑΚΩΝΣΤΑΝΤΙΝΟΥ ΕΛΕΝΗ
Κουμπάρη 2,10674 ΑΘΗΝΑ
ΤΙΤΛΟΣ ΕΦΕΥΡΕΣΗΣ ***(54):*****ΔΕΡΜΑΤΙΚΑ ΕΠΙΘΕΜΑΤΑ ΤΕΣΤΟΣΤΕΡΟΝΗΣ ΚΑΙ ΠΡΟΑΙΡΕΤΙΚΩΣ ΟΙΣΤΡΟΓΟΝΟΥ**

ΠΕΡΙΛΗΨΗ(57)
Μέθοδος θεραπείας υποκατάστασης τεστοστερόνης σε γυναίκα με χρεία τέτοιας θεραπείας η οποία θεραπεία περιλαμβάνει την εφαρμογή επιθέματος επίδοσης τεστοστερόνης επί του δέρματος το οποίο επίθεμα επιδίδει διαδερμικά 50 έως 500 μg/ημέρα τεστοστερόνης.

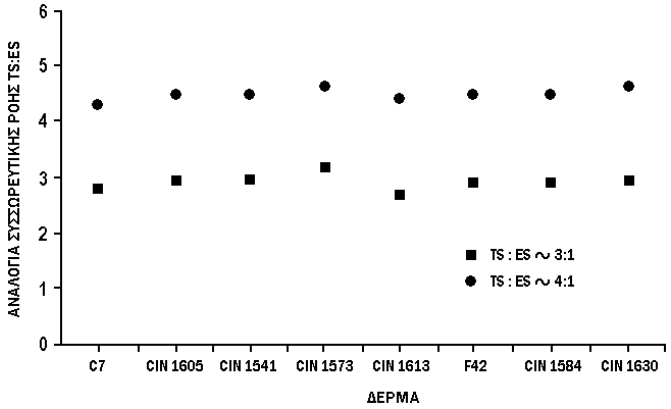

ΑΡΙΘΜΟΣ ΕΥΡ. Δ.Ε. ***(11):*****3057185.B2**
ΑΡΙΘ. ΕΛΛ. ΚΑΤΑΘΕΣΗΣ *(21):*20080403558
ΗΜΕΡ. ΕΛΛ. ΚΑΤΑΘΕΣΗΣ *(22):*22/12/2008
ΑΡΙΘ./ΗΜΕΡ. ΔΗΜΟΣΙΕΥΣΗΣ
*ΕΥΡΩΠΑΪΚΟΥ ΔΙΠΛΩΜΑΤΟΣ(87):*1304646 - 12/11/2008
ΑΡΙΘ./ΗΜΕΡ. ΔΗΜΟΣΙΕΥΣΗΣ
ΕΥΡΩΠΑΪΚΗΣ ΑΙΤΗΣΗΣ *(86):*02025170.8--12/06/1998
ΔΙΚΑΙΟΥΧΟΣ *(73):*1)SINTEF
Strindveien 2, 7034 Trondheim, ΝΟΡΒΗΓΙΑ
ΣΥΜΒ. ΠΡΟΤΕΡΑΙΟΤΗΤΕΣ *(30):*972759-16/06/1997-NO
ΕΦΕΥΡΕΤΗΣ *(72):*1)Tschudi, Jon
ΕΙΔΙΚΟΣ ΠΛΗΡΕΞΟΥΣΙΟΣ *(74):*ΠΑΠΑΝΙΚΟΛΑΟΥ ΜΑΡΙΑ
Μ. Ασίας 10, Ανω Πεύκη, 15121 ΠΕΥΚΗ (ΑΤΤΙΚΗΣ)
ΑΝΤΙΚΛΗΤΟΣ *(74):*ΜΑΛΑΜΗ ΑΛΚΗΣΤΙΣ-ΕΙΡΗΝΗ
Σκουφά 52,10672 ΑΘΗΝΑ
ΤΙΤΛΟΣ ΕΦΕΥΡΕΣΗΣ ***(54):*****ΜΕΘΟΔΟΣ ΓΙΑ ΜΕΤΡΗΣΗ ΔΟΜΩΝ ΣΕ ΔΑΚΤΥΛΙΚΟ ΑΠΟΤΥΠΩΜΑ ΜΕ ΓΡΑΜΜΙΚΟ ΑΙΣΘΗΤΗΡΑ**

ΠΕΡΙΛΗΨΗ(57)
Η εφεύρεση αυτή σχετίζεται με μέθοδο για την μέτρηση δομών σε δακτυλικό αποτύπωμα η σε κάτι παρόμοιο, και περιλαμβάνει την μέτρηση επιλεγμένων χαρακτηριστικών της επιφανείας του δακτυλικού αποτυπώματος χρησιμοποιώντας διάταξη αισθητήρων, η οποία αποτελείται από πολλαπλούς αισθητήρες τοποθετημένους σε επαφή ή κοντά σε ένα μέρος της επιφανείας, και η οποία (εφεύρεση) περιλαμβάνει την μέτρηση των αναφερθέντων χαρακτηριστικών σε μια τουλάχιστον σειρά σημείων μέτρησης, κατά μήκος ενός επιμήκους τμήματος της επιφανείας, σε επιλεγμένα χρονικά διαστήματα, με την διάταξη των αισθητήρων να είναι ουσιαστικά μονοδιάστατη, και με κίνηση της επιφανείας σε σχέση με την διάταξη των αισθητήρων σε κάθετη κατεύθυνση ως προς την διάταξη των αισθητήρων, ούτως ώστε οι μετρήσεις να εκτελούνται σε διαφορετικά η μερικώς συμπίπτοντα τμήματα της επιφανείας, και τον υπολογισμό της αναφερθείσας κίνησης. Τα επιλεγμένα χρονικά διαστήματα είναι αρκετά σύντομα ούτως ώστε να εξασφαλίζουν συμπίπτοντα σημεία μέτρησης στην κατεύθυνση της κίνησης, όταν αυτή η αναφερθείσα κίνηση είναι χαμηλότερη από κάποια επιλεγμένη ταχύτητα σχετική με τον αισθητήρα, και από την αναφερθείσα μετρημένη κίνηση και από τα αναφερθέντα σημεία μέτρησης να υπολογίζεται ένα σύνολο ουσιαστικά μη συμπιπτουσών σειρών από σημεία μέτρησης. Το σύνολο μη συμπιπτουσών σειρών από σημεία μέτρησης είναι για να παρέχει τμηματική δυσδιάστατη αναπαράσταση των αναφερθέντων χαρακτηριστικών της επιφανείας.

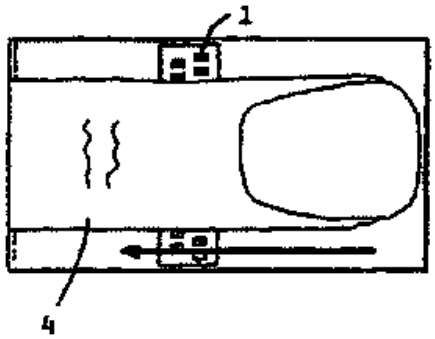

3.2 ΕΥΡΕΤΗΡΙΟ ΤΡΟΠΟΠΟΙΗΜΕΝΩΝ ΕΥΡΩΠΑΪΚΩΝ Δ.Ε. ΣΥΜΦΩΝΑ ΜΕ ΤΟΝ ΑΡΙΘΜΟ ΔΗΜΟΣΙΕΥΣΗΣ

ΑΡ./ΗΜ.ΔΗΜ.Ε.Δ. (87)	ΔΙΚΑΙΟΥΧΟΣ (73)	ΤΙΤΛΟΣ ΕΦΕΥΡΕΣΗΣ (54)	ΑΡ.ΕΥΡ.Δ.Ε. (11)
0712303 - 17/09/2008	WATSON LABORATORIES, INC.	ΔΕΡΜΑΤΙΚΑ ΕΠΙΘΕΜΑΤΑ ΤΕΣΤΟΣΤΕΡΟΝΗΣ ΚΑΙ ΠΡΟΑΙΡΕΤΙΚΩΣ ΟΙΣΤΡΟΓΟΝΟΥ	3055620.B2
0841946 - 15/10/2008	GENENTECH, INC.	ΜΕΘΟΔΟΙ ΓΙΑ ΤΗΝ ΘΕΡΑΠΕΙΑ ΤΟΥ ΑΛΛΕΡΓΙΚΟΥ ΑΣΘΜΑΤΟΣ	3042100.B2
1175257 - 10/09/2008	ACUSPHERE, INC.	ΣΥΣΚΕΥΗ ΞΗΡΑΝΣΗΣ ΜΕ ΨΕΚΑΣΜΟ ΚΑΙ ΜΕΘΟΔΟΙ ΧΡΗΣΗΣ	3049267.B2
1272803 - 08/10/2008	POLYSIUS AG	ΨΥΚΤΕΣ ΚΑΙ ΜΕΘΟΔΟΣ ΨΥΞΕΩΣ ΘΕΡΜΩΝ ΥΛΙΚΩΝ ΧΥΜΑ	3055612.B2
1283806 - 22/10/2008	PLATRE, DAVID VAN CAENEGHEM, JACKY KESTELOOT, BENOIT DELDAELE, ROGER	ΠΕΡΙΕΚΤΗΣ Ή ΣΥΣΚΕΥΑΣΙΑ ΠΟΥ ΚΛΕΙΝΕΙ ΚΑΤΑ ΤΡΟΠΟ ΣΤΕΓΑΝΟ ΚΑΙ ΕΡΜΗΤΙΚΟ	3052810.B2
1304646 - 12/11/2008	SINTEF	ΜΕΘΟΔΟΣ ΓΙΑ ΜΕΤΡΗΣΗ ΔΟΜΩΝ ΣΕ ΔΑΚΤΥΛΙΚΟ ΑΠΟΤΥΠΩΜΑ ΜΕ ΓΡΑΜΜΙΚΟ ΑΙΣΘΗΤΗΡΑ	3057185.B2

3.3 ΕΥΡΕΤΗΡΙΟ ΤΡΟΠΟΠΟΙΗΜΕΝΩΝ ΕΥΡΩΠΑΪΚΩΝ Δ.Ε. ΣΥΜΦΩΝΑ ΜΕ ΤΗΝ ΑΛΦΑΒΗΤΙΚΗ ΣΕΙΡΑ ΤΩΝ ΔΙΚΑΙΟΥΧΩΝ

ΔΙΚΑΙΟΥΧΟΣ (73)	ΤΙΤΛΟΣ ΕΦΕΥΡΕΣΗΣ (54)	ΑΡ./ΗΜ.ΔΗΜ.Ε.Δ. (87)	ΑΡ.ΕΥΡ.Δ.Ε. (11)
ACUSPHERE, INC.	ΣΥΣΚΕΥΗ ΞΗΡΑΝΣΗΣ ΜΕ ΨΕΚΑΣΜΟ ΚΑΙ ΜΕΘΟΔΟΙ ΧΡΗΣΗΣ	1175257 - 10/09/2008	3049267.B2
DELDAELE, ROGER	ΠΕΡΙΕΚΤΗΣ Η ΣΥΣΚΕΥΑΣΙΑ ΠΟΥ ΚΛΕΙΝΕΙ ΚΑΤΑ ΤΡΟΠΟ ΣΤΕΓΑΝΟ ΚΑΙ ΕΡΜΗΤΙΚΟ	1283806 - 22/10/2008	3052810.B2
GENENTECH, INC.	ΜΕΘΟΔΟΙ ΓΙΑ ΤΗΝ ΘΕΡΑΠΕΙΑ ΤΟΥ ΑΛΛΕΡΓΙΚΟΥ ΑΣΘΜΑΤΟΣ	0841946 - 15/10/2008	3042100.B2
KESTELOOT, BENOIT	ΠΕΡΙΕΚΤΗΣ Η ΣΥΣΚΕΥΑΣΙΑ ΠΟΥ ΚΛΕΙΝΕΙ ΚΑΤΑ ΤΡΟΠΟ ΣΤΕΓΑΝΟ ΚΑΙ ΕΡΜΗΤΙΚΟ	1283806 - 22/10/2008	3052810.B2
PLATRE, DAVID	ΠΕΡΙΕΚΤΗΣ Η ΣΥΣΚΕΥΑΣΙΑ ΠΟΥ ΚΛΕΙΝΕΙ ΚΑΤΑ ΤΡΟΠΟ ΣΤΕΓΑΝΟ ΚΑΙ ΕΡΜΗΤΙΚΟ	1283806 - 22/10/2008	3052810.B2
POLYSIUS AG	ΨΥΚΤΕΣ ΚΑΙ ΜΕΘΟΔΟΣ ΨΥΞΕΩΣ ΘΕΡΜΩΝ ΥΛΙΚΩΝ ΧΥΜΑ	1272803 - 08/10/2008	3055612.B2
SINTEF	ΜΕΘΟΔΟΣ ΓΙΑ ΜΕΤΡΗΣΗ ΔΟΜΩΝ ΣΕ ΔΑΚΤΥΛΙΚΟ ΑΠΟΤΥΠΩΜΑ ΜΕ ΓΡΑΜΜΙΚΟ ΑΙΣΘΗΤΗΡΑ	1304646 - 12/11/2008	3057185.B2
VAN CAENEGHEM, JACKY	ΠΕΡΙΕΚΤΗΣ Η ΣΥΣΚΕΥΑΣΙΑ ΠΟΥ ΚΛΕΙΝΕΙ ΚΑΤΑ ΤΡΟΠΟ ΣΤΕΓΑΝΟ ΚΑΙ ΕΡΜΗΤΙΚΟ	1283806 - 22/10/2008	3052810.B2
WATSON LABORATORIES, INC.	ΔΕΡΜΑΤΙΚΑ ΕΠΙΘΕΜΑΤΑ ΤΕΣΤΟΣΤΕΡΟΝΗΣ ΚΑΙ ΠΡΟΑΙΡΕΤΙΚΩΣ ΟΙΣΤΡΟΓΟΝΟΥ	0712303 - 17/09/2008	3055620.B2

4.2 ΑΝΑΚΛΗΣΕΙΣ ΑΠΟ ΕΓΔΕ ΧΟΡΗΓΗΘΕΝΤΩΝ ΕΥΡΩΠΑΪΚΩΝ ΔΙΠΛΩΜΑΤΩΝ ΕΥΡΕΣΙΤΕΧΝΙΑΣ (ΚΑΤΑΤΕΘΕΙΣΕΣ ΜΕΤΑΦΡΑΣΕΙΣ ΣΤΟΝ ΟΒΙ)

(11) ΑΡΙΘΜΟΣ ΕΥΡ. Δ.Ε.:	**3037105**
(21) ΑΡΙΘ. ΕΛΛ. ΚΑΤΑΘΕΣΗΣ:	20010401972
ΗΜΕΡ. ΑΠΟΦΑΣΗΣ ΕΓΔΕ:	05/12/2008

(11) ΑΡΙΘΜΟΣ ΕΥΡ. Δ.Ε.:	**3039014**
(21) ΑΡΙΘ. ΕΛΛ. ΚΑΤΑΘΕΣΗΣ:	20020401244
ΗΜΕΡ. ΑΠΟΦΑΣΗΣ ΕΓΔΕ:	05/12/2008

(11) ΑΡΙΘΜΟΣ ΕΥΡ. Δ.Ε.:	**3042827**
(21) ΑΡΙΘ. ΕΛΛ. ΚΑΤΑΘΕΣΗΣ:	20030400571
ΗΜΕΡ. ΑΠΟΦΑΣΗΣ ΕΓΔΕ:	07/10/2008

(11) ΑΡΙΘΜΟΣ ΕΥΡ. Δ.Ε.:	**3057667**
(21) ΑΡΙΘ. ΕΛΛ. ΚΑΤΑΘΕΣΗΣ:	20060401732
ΗΜΕΡ. ΑΠΟΦΑΣΗΣ ΕΓΔΕ:	04/09/2008

ΜΕΡΟΣ Γ΄

ΜΕΤΑΒΟΛΕΣ - ΕΚΠΤΩΣΕΙΣ
ΑΝΑΚΛΗΣΕΙΣ ΕΚΠΤΩΣΕΩΝ

ΚΕΦΑΛΑΙΟ 1
ΜΕΤΑΒΟΛΕΣ

ΕΥΡΩΠΑΪΚΑ ΔΙΠΛΩΜΑΤΑ ΕΥΡΕΣΙΤΕΧΝΙΑΣ

ΑΡ. Ε.Δ.Ε.	*ΜΕΤΑΒΙΒΑΣΕΙΣ*
3019213	Η εταιρεία "Duphar International Research B.V." μεταβίβασε όλα τα δικαιώματά της που απορρέουν από το υπ' αριθμ. 3019213 πιστοποιητικό κατάθεσης μετάφρασης Ευρωπαϊκού Δ.Ε. στην εταιρεία "Solvay Biologicals B.V." που εδρεύει εις C.J. van Houtenlaan 36, 1381 CP Weesp, The Netherlands, η οποία αποτελεί την νέα δικαιούχο.
3027135	Ο δικαιούχος κ. Emil Aarestrup Sψrensen μεταβίβασε όλα τα δικαιώματά του που απορρέουν από το υπ' αριθμ. 3027135 πιστοποιητικό κατάθεσης μετάφρασης Ευρωπαϊκού Δ.Ε. στην εταιρεία "Valpump Patent GmbH c/o Treuhand von Flóe AG" που εδρεύει εις Baarerstrasse 95, CH-6301 Zug, Switzerland, η οποία αποτελεί την νέα δικαιούχο.
3034798	Η εταιρεία "Duphar International Research B.V." μεταβίβασε όλα τα δικαιώματά της που απορρέουν από το υπ' αριθμ. 3034798 πιστοποιητικό κατάθεσης μετάφρασης Ευρωπαϊκού Δ.Ε. στην εταιρεία "Solvay Biologicals B.V." που εδρεύει εις C.J. van Houtenlaan 36, 1381 CP Weesp, The Netherlands, η οποία αποτελεί την νέα δικαιούχο.
3038959	Η εταιρεία "Laboratoires Goemar S.A." μεταβίβασε όλα τα δικαιώματά της που απορρέουν από το υπ' αριθμ. 3038959 πιστοποιητικό κατάθεσης μετάφρασης Ευρωπαϊκού Δ.Ε. στην εταιρεία "Laboratoire De La Mer" που εδρεύει εις Avenue du General Patton - ZAC de la Madeleine, 35400 Saint Malo, France, η οποία αποτελεί την νέα δικαιούχο.
3039277	Η εταιρεία "Laboratoires Goemar S.A." μεταβίβασε όλα τα δικαιώματά της που απορρέουν από το υπ' αριθμ. 3039277 πιστοποιητικό κατάθεσης μετάφρασης Ευρωπαϊκού Δ.Ε. στην εταιρεία "Laboratoire De La Mer" που εδρεύει εις Avenue du General Patton - ZAC de la Madeleine, 35400 Saint Malo, France, η οποία αποτελεί την νέα δικαιούχο.
3045995	Η εταιρεία "Compagnie Gervais Danone" μεταβίβασε όλα τα δικαιώματά της που απορρέουν από το υπ' αριθμ. 3045995 πιστοποιητικό κατάθεσης μετάφρασης Ευρωπαϊκού Δ.Ε. στην εταιρεία "Kraft Foods Holdings, Inc." που εδρεύει εις Three Lakes Drive, Northfield, Illinois 60093 U.S.A. , η οποία αποτελεί την νέα δικαιούχο.
3046651	Η εταιρεία "Osprey Pharmaceuticals Limited" μεταβίβασε όλα τα δικαιώματά της που απορρέουν από το υπ' αριθμ. 3046651 πιστοποιητικό κατάθεσης μετάφρασης Ευρωπαϊκού Δ.Ε. στην εταιρεία "Osprey Pharmaceuticals USA, Inc." που εδρεύει εις 425 California Street, Suite 1300, San Francisco, CA 94104 U.S.A., η οποία αποτελεί την νέα δικαιούχο.
3048933	Η εταιρεία "Laboratoires Goemar S.A." μεταβίβασε όλα τα δικαιώματά της που απορρέουν από το υπ' αριθμ. 3048933 πιστοποιητικό κατάθεσης μετάφρασης Ευρωπαϊκού Δ.Ε. στην εταιρεία "Laboratoire De La Mer" που εδρεύει εις Avenue du General Patton - ZAC de la Madeleine, 35400 Saint Malo, France, η οποία αποτελεί την νέα δικαιούχο.
3050002	Οι συνδικαιούχοι κ.κ. Horst Rapp και Friedbert Heck μεταβίβασαν όλα τα εξ΄αδιαιρέτου δικαιώματά τους που απορρέουν από το υπ' αριθμ. 3050002 πιστοποιητικό κατάθεσης μετάφρασης Ευρωπαϊκού Δ.Ε. στην εταιρεία "Engelhard Arzneimittel GmbH & Co. Kg" που εδρεύει εις Herzbergstrasse 3, D-61138 Niederdorffelden, Germany, η οποία αποτελεί την νέα δικαιούχο.
3052326	Η εταιρεία "Ueno Technology Co., Ltd." (μετά από αλλαγή επωνυμίας της εταιρείας Kabushiki Kaisha Ueno Seiyaku Oyo Kenkyusho) μεταβίβασε όλα τα δικαιώματά της που απορρέουν από το υπ' αριθμ. 3052326 πιστοποιητικό κατάθεσης μετάφρασης Ευρωπαϊκού Δ.Ε. στην εταιρεία "Ueno Fine Chemicals Industry, Ltd." που εδρεύει εις 4-8, Koraibashi 2-chome, Chuo-ku, Osaka-shi, Osaka 541-8543, Japan, η οποία αποτελεί την νέα δικαιούχο.
3052788	Η εταιρεία "CV Therapeutics, Inc." μεταβίβασε όλα τα δικαιώματά της που απορρέουν από το υπ' αριθμ. 3052788 πιστοποιητικό κατάθεσης μετάφρασης Ευρωπαϊκού Δ.Ε. στην εταιρεία "Syntex (U.S.A.)" που εδρεύει εις 3431 Hillview Avenue, Palo Alto, CA 94304, U.S.A., η οποία αποτελεί την νέα δικαιούχο.
3052788	Η εταιρεία "Syntex (U.S.A.)" (μετά από μεταβίβαση της εταρείας CV Therapeutics, Inc.) μεταβίβασε όλα τα δικαιώματά της που απορρέουν από το υπ' αριθμ. 3052788 πιστοποιητικό κατάθεσης μετάφρασης Ευρωπαϊκού Δ.Ε. στην εταιρεία "Roche Palo Alto Llc" που εδρεύει εις 3431 Hillview Avenue, Palo Alto, CA 94304, U.S.A., η οποία αποτελεί την νέα δικαιούχο.
3053692	Η εταιρεία "Laboratoires Goemar S.A." μεταβίβασε όλα τα δικαιώματά της που απορρέουν από το υπ' αριθμ. 3053692 πιστοποιητικό κατάθεσης μετάφρασης Ευρωπαϊκού Δ.Ε. στην εταιρεία "Laboratoire De La Mer" που εδρεύει εις Avenue du General Patton - ZAC de la Madeleine, 35400 Saint Malo, France, η οποία αποτελεί την νέα δικαιούχο.

3054372	Η εταιρεία "Centocor Research & Development Inc." (μετά από συγχώνευση της εταιρείας Egea Biosciences Llc) μεταβίβασε όλα τα δικαιώματά της που απορρέουν από το υπ' αριθμ. 3054372 πιστοποιητικό κατάθεσης μετάφρασης Ευρωπαϊκού Δ.Ε. στην εταιρεία "Centocor, Inc." που εδρεύει εις 200 Great Valley Parkway, Malvern, Pennsylvania 19355, U.S.A., η οποία αποτελεί την νέα δικαιούχο.
3055472	Ο δικαιούχος κ. Emil Aarestrup Sψrensen μεταβίβασε όλα τα δικαιώματά του που απορρέουν από το υπ' αριθμ. 3055472 πιστοποιητικό κατάθεσης μετάφρασης Ευρωπαϊκού Δ.Ε. στην εταιρεία "Valpump Patent GmbH c/o Treuhand von Flóe AG" που εδρεύει εις Baarerstrasse 95, CH-6301 Zug, Switzerland, η οποία αποτελεί την νέα δικαιούχο.
3055961	Ο κ. Halldorsson Olafur (συνδικαιούχος με τους Hijaltason Baldur και Haraldsson Gudmundur G.) μεταβίβασε όλα τα εξ΄αδιαιρέτου δικαιώματά του που απορρέουν από το υπ' αριθμ. 3055961 πιστοποιητικό κατάθεσης μετάφρασης Ευρωπαϊκού Δ.Ε. στους κ.κ. Hijaltason Baldur, που κατοικεί εις Haaleitisbraut 93, IS-108 Reykjavik, Island και Haraldsson Gudmundur G., που κατοικεί εις Klyfjaseli 14, IS-109 Reykjavik, Island, οι οποίοι αποτελούν τους νέους συνδικαιούχους.
3055961	Οι συνδικαιούχοι κ.κ. Haraldsson Gudmundur G. και Hijaltason Baldur (μετά από μεταβίβαση εξ΄αδιαιρέτου του κ. Halldorsson Olafur) μεταβίβασαν όλα τα εξ΄αδιαιρέτου δικαιώματά τους που απορρέουν από το υπ' αριθμ. 3055961 πιστοποιητικό κατάθεσης μετάφρασης Ευρωπαϊκού Δ.Ε. στην εταιρεία "Icemega EHF" που εδρεύει εις Klyfjaseli 14, IS-109 Reykjavik, Norway, η οποία αποτελεί την μοναδική δικαιούχο.
3055961	Η εταιρεία "Icemega EHF" (μετά από μεταβίβαση των κ.κ. Hijaltason Baldur και Haraldsson Gudmundur G.) μεταβίβασε όλα τα δικαιώματά της που απορρέουν από το υπ' αριθμ. 3055961 πιστοποιητικό κατάθεσης μετάφρασης Ευρωπαϊκού Δ.Ε. στην εταιρεία "EPAX AS" που εδρεύει εις P.O. Box 2047, N-6028 Aalesund, Norway, η οποία αποτελεί την νέα δικαιούχο.
3056841	Η εταιρεία "Ueno Technology Co., Ltd." (μετά από αλλαγή επωνυμίας της εταιρείας Kabushiki Kaisha Ueno Seiyaku Oyo Kenkyusho) μεταβίβασε όλα τα δικαιώματά της που απορρέουν από το υπ' αριθμ. 3056841 πιστοποιητικό κατάθεσης μετάφρασης Ευρωπαϊκού Δ.Ε. στην εταιρεία "Ueno Fine Chemicals Industry, Ltd." που εδρεύει εις 4-8, Koraibashi 2-chome, Chuo-ku, Osaka-shi, Osaka 541-8543, Japan, η οποία αποτελεί την νέα δικαιούχο.
3058248	Η εταιρεία "Ueno Technology Co., Ltd." (μετά από αλλαγή επωνυμίας της εταιρείας Kabushiki Kaisha Ueno Seiyaku Oyo Kenkyusho) μεταβίβασε όλα τα δικαιώματά της που απορρέουν από το υπ' αριθμ. 3058248 πιστοποιητικό κατάθεσης μετάφρασης Ευρωπαϊκού Δ.Ε. στην εταιρεία "Ueno Fine Chemicals Industry, Ltd." που εδρεύει εις 4-8, Koraibashi 2-chome, Chuo-ku, Osaka-shi, Osaka 541-8543, Japan, η οποία αποτελεί την νέα δικαιούχο.
3059137	Η εταιρεία "Dofasco Tubular Products Corporation" μεταβίβασε όλα τα δικαιώματά της που απορρέουν από το υπ' αριθμ. 3059137 πιστοποιητικό κατάθεσης μετάφρασης Ευρωπαϊκού Δ.Ε. στην εταιρεία "Copperweld Bimetallics, Llc" που εδρεύει εις 254 Cotton Mill Road, Fayetteville, Tennessee 37334, U.S.A., η οποία αποτελεί την νέα δικαιούχο.
3060770	Η εταιρεία "Osprey Pharmaceuticals Limited" μεταβίβασε όλα τα δικαιώματά της που απορρέουν από το υπ' αριθμ. 3060770 πιστοποιητικό κατάθεσης μετάφρασης Ευρωπαϊκού Δ.Ε. στην εταιρεία "Osprey Pharmaceuticals USA, Inc." που εδρεύει εις 425 California Street, Suite 1300, San Francisco, CA 94104 U.S.A., η οποία αποτελεί την νέα δικαιούχο.
3061424	Ο δικαιούχος κ. Morasch, Ludwig μεταβίβασε όλα τα δικαιώματά του που απορρέουν από το υπ' αριθμ. 3061424 πιστοποιητικό κατάθεσης μετάφρασης Ευρωπαϊκού Δ.Ε. στην εταιρεία "Science in Motion GmbH & Co. Kg" που εδρεύει εις 2a, Place de Paris, 2314 Luxembourg, Luxembourg, η οποία αποτελεί την νέα δικαιούχο.
3061468	Η εταιρεία "Duphar International Research B.V." μεταβίβασε όλα τα δικαιώματά της που απορρέουν από το υπ' αριθμ. 3061468 πιστοποιητικό κατάθεσης μετάφρασης Ευρωπαϊκού Δ.Ε. στην εταιρεία "Solvay Biologicals B.V." που εδρεύει εις C.J. van Houtenlaan 36, 1381 CP Weesp, The Netherlands, η οποία αποτελεί την νέα δικαιούχο.
3063529	Η εταιρεία "Laboratoires Goemar S.A." μεταβίβασε όλα τα δικαιώματά της που απορρέουν από το υπ' αριθμ. 3063529 πιστοποιητικό κατάθεσης μετάφρασης Ευρωπαϊκού Δ.Ε. στην εταιρεία "Laboratoire De La Mer" που εδρεύει εις Avenue du General Patton - ZAC de la Madeleine, 35400 Saint Malo, France, η οποία αποτελεί την νέα δικαιούχο.

ΑΡ. Ε.Δ.Ε.	***ΣΥΓΧΩΝΕΥΣΕΙΣ***
3045995	Η εταιρεία "Kraft Foods Holdings, Inc." (μετά από μεταβίβαση της εταιρείας Compagnie Gervais Danone) του υπ' αριθμ. 3045995 πιστοποιητικού κατάθεσης μετάφρασης Ευρωπαϊκού Δ.Ε. συγχωνεύθηκε δι' απορροφήσεως από την εταιρεία με την επωνυμία "Kraft Foods Global Brands Llc" που εδρεύει εις Three Lakes Drive, Northfield, Illinois 60093 U.S.A., η οποία αποτελεί την νέα δικαιούχο.
3054372	Η εταιρεία "Egea Biosciences Llc" του υπ' αριθμ. 3054372 πιστοποιητικού κατάθεσης μετάφρασης Ευρωπαϊκού Δ.Ε. συγχωνεύθηκε δι' απορροφήσεως από την εταιρεία με την επωνυμία "Centocor Research & Development, Inc." που εδρεύει εις 200 Great Valley Road, Malvern, Pennsylvania 19355, U.S.A. η οποία αποτελεί την νέα δικαιούχο.

ΑΡ. Ε.Δ.Ε.	ΑΛΛΑΓΗ ΕΠΩΝΥΜΙΑΣ
3033227	Η εταιρεία "Rhtne-Poulenc Agro" του υπ' αριθμ. 3033227 πιστοποιητικού κατάθεσης μετάφρασης Ευρωπαϊκού Δ.Ε. μετέβαλε την επωνυμία της σε: "Aventis Cropscience S.A."
3033227	Η εταιρεία "Aventis Cropscience S.A." (μετά από αλλαγή επωνυμίας της εταιρείας Rhtne-Poulenc Agro) του υπ' αριθμ. 3033227 πιστοποιητικού κατάθεσης μετάφρασης Ευρωπαϊκού Δ.Ε. μετέβαλε την επωνυμία της σε: "Bayer Cropscience S.A."
3042516.B2	Η εταιρεία "Advanced Research & Technology Institute" (συνδικαιούχος με το Yale University) του υπ' αριθμ. 3042516.B2 πιστοποιητικού κατάθεσης μετάφρασης Ευρωπαϊκού Δ.Ε. μετέβαλε την επωνυμία της σε: "Indiana University Research and Technology Corporation"
3052326	Η εταιρεία "Kabushiki Kaisha Ueno Seiyaku Oyo Kenkyusho" του υπ' αριθμ. 3052326 πιστοποιητικού κατάθεσης μετάφρασης Ευρωπαϊκού Δ.Ε. μετέβαλε την επωνυμία της σε: "Ueno Technology Co., Ltd."
3056841	Η εταιρεία "Kabushiki Kaisha Ueno Seiyaku Oyo Kenkyusho" του υπ' αριθμ. 3056841 πιστοποιητικού κατάθεσης μετάφρασης Ευρωπαϊκού Δ.Ε. μετέβαλε την επωνυμία της σε: "Ueno Technology Co., Ltd."
3058248	Η εταιρεία "Kabushiki Kaisha Ueno Seiyaku Oyo Kenkyusho" του υπ' αριθμ. 3058248 πιστοποιητικού κατάθεσης μετάφρασης Ευρωπαϊκού Δ.Ε. μετέβαλε την επωνυμία της σε: "Ueno Technology Co., Ltd."

ΑΡ. Ε.Δ.Ε.	ΑΛΛΑΓΗ ΕΔΡΑΣ
3033227	Η εταιρεία "Aventis Cropscience S.A." (μετά την αλλαγή επωνυμίας Rhtne-Poulenc Agro) του υπ' αριθμ. 3033227 πιστοποιητικού κατάθεσης μετάφρασης Ευρωπαϊκού Δ.Ε. άλλαξε την έδρά της από : 14-20 Rue Pierre Baizet, Lyon 69009 France σε : 55, Avenue Renι-Cassin, Lyon 69009, France.
3033227	Η εταιρεία "Bayer Cropscience S.A." (μετά την αλλαγή επωνυμίας Aventis Cropscience S.A.) του υπ' αριθμ. 3033227 πιστοποιητικού κατάθεσης μετάφρασης Ευρωπαϊκού Δ.Ε. άλλαξε την έδρά της από : 55, Avenue Renι-Cassin, Lyon 69009, France σε : 16, rue Jean-Marie Leclair, Lyon 69009, France.
3052326	Η εταιρεία "Ueno Technology Co., Ltd." του υπ' αριθμ. 3052326 πιστοποιητικού κατάθεσης μετάφρασης Ευρωπαικού Δ.Ε. άλλαξε την έδρά της από : 4-8 Koraibashi 2-chome, Chuo-ku, Osaka-shi, Osaka 541-8543, Japan σε : 4-10 Koraibashi 3-chome, Chuo-ku, Osaka-shi, Osaka 541-0043, Japan.
3056841	Η εταιρεία "Ueno Technology Co., Ltd." του υπ' αριθμ. 3056841 πιστοποιητικού κατάθεσης μετάφρασης Ευρωπαικού Δ.Ε. άλλαξε την έδρά της από : 4-8 Koraibashi 2-chome, Chuo-ku, Osaka-shi, Osaka 541-8543, Japan σε : 4-10 Koraibashi 3-chome, Chuo-ku, Osaka-shi, Osaka 541-0043, Japan.
3058248	Η εταιρεία "Ueno Technology Co., Ltd." του υπ' αριθμ. 3058248 πιστοποιητικού κατάθεσης μετάφρασης Ευρωπαικού Δ.Ε. άλλαξε την έδρά της από : 4-8 Koraibashi 2-chome, Chuo-ku, Osaka-shi, Osaka 541-8543, Japan σε : 4-10 Koraibashi 3-chome, Chuo-ku, Osaka-shi, Osaka 541-0043, Japan.
3061951	Η εταιρεία "Barlinek S.A." του υπ' αριθμ. 3061951 πιστοποιητικού κατάθεσης μετάφρασης Ευρωπαϊκού Δ.Ε. άλλαξε την έδρά της από : ul Zagnanska 27, 25-528, Kielce, Poland σε : Al Solidarnosci 36, PL-25-323 Kielce, Poland.

ΑΡ. Ε.Δ.Ε.	ΑΛΛΑΓΗ ΔΙΕΥΘΥΝΣΗΣ
3027135	Ο δικαιούχος κ. Emil Aarestrup Sψrensen του υπ' αριθμ. 3027135 πιστοποιητικού κατάθεσης μετάφρασης Ευρωπαϊκού Δ.Ε. άλλαξε την διεύθυνση του από : 28 Thames Quay, Chelsea Harbour, London SW10 OUY, United Kingdom σε : Acheeggstrasse 3A, 6362 Stransstad, Switzerland.

ΚΟΙΝΟΠΟΙΗΣΕΙΣ

Επίσης κοινοποιήθηκαν στον Ο.Β.Ι. οι παρακάτω μεταβολές που συντελέστηκαν κατά την Ευρωπαική φάση ενώπιον του ΕΓΔΕ:

ΑΡ. Ε.Δ.Ε.	ΜΕΤΑΒΙΒΑΣΕΙΣ
3058324	Η εταιρεία "Warner-Lambert Company Llc" μεταβίβασε όλα τα δικαιώματά της που απορρέουν από το υπ' αριθμ. 3058324 πιστοποιητικό κατάθεσης μετάφρασης Ευρωπαϊκού Δ.Ε. στην εταιρεία "McNeil-PPC, Inc." που εδρεύει εις 1 Johnson & Johnson Plaza, New Brunswick NJ 08933, U.S.A. η οποία αποτελεί την νέα δικαιούχο.
3064357	Οι συνδικαιούχοι K.K. Yonezawa Biru Shisutemu Sabisu και Takeda Kazunori μεταβίβασαν όλα τα εξ΄αδιαιρέτου δικαιώματά τους που απορρέουν από το υπ' αριθμ. 3064357 πιστοποιητικό κατάθεσης μετάφρασης Ευρωπαϊκού Δ.Ε. στην εταιρεία "Carrizzerua Japan Co., Ltd." που εδρεύει εις 6-8 Nihonbashi Hamacho 1-chome Chuo-ku, Tokyo, Japan, η οποία αποτελεί την μοναδική δικαιούχο.
3066412	Το "Universitι des Sciences et Technologies de Lille Saic" μεταβίβασε μερικώς τα δικαιώματά του που απορρέουν από το υπ' αριθμ. 3066412 πιστοποιητικό κατάθεσης μετάφρασης Ευρωπαϊκού Δ.Ε. στο "L' Universitι de Droit et Sante (Lille2) Etablissement Public ΰ Caractθre Scientifique Culturel et professionnel" που εδρεύει εις 42 rue Paul Duez, 59800 Lille, Siret 195935 606 000 317 APE 803 Z, France, η οποία αποτελεί την νέα συνδικαιούχο.
3067233	Ο δικαιούχος Apte, Sateesh N. μεταβίβασε όλα τα δικαιώματά του που απορρέουν από το υπ' αριθμ. 3067233 πιστοποιητικό κατάθεσης μετάφρασης Ευρωπαϊκού Δ.Ε. στην εταιρεία "ImmunoScience, Inc." που εδρεύει εις Cockburn House, Cockburn Town, Grand Turk, BWI/TC, British West Indies, η οποία αποτελεί την νέα δικαιούχο.

ΑΡ. Ε.Δ.Ε.	ΑΛΛΑΓΗ ΕΔΡΑΣ
3065918	Η εταιρεία "Va Tech Wabag GmbH" του υπ' αριθμ. 3065918 πιστοποιητικού κατάθεσης μετάφρασης Ευρωπαικού Δ.Ε. άλλαξε την έδρά της από : Siemensstrasse 89, 1210 Wien Austria σε : Dresdnerstrasse 87-91, 1200 Wien, Austria.

ΑΙΤΗΣΕΙΣ ΓΙΑ ΚΑΤΑΘΕΣΗ ΜΕΤΑΦΡΑΣΗΣ ΑΞΙΩΣΕΩΝ ΕΥΡΩΠ. ΔΙΠΛ. ΕΥΡΕΣΙΤΕΧΝΙΑΣ

ΑΡ. ΑΙΤ. ΑΞ.	ΑΛΛΑΓΗ ΕΠΩΝΥΜΙΑΣ
20050300003	Η εταιρεία "Biogal Gyogyzsergyar RT" μετά από την ανακοίνωση για κατάθεση μετάφρασης των αξιώσεων της υπ΄αριθμ. 20050300003 Ευρωπαϊκής Αίτησης Δ.Ε. μετέβαλε την επωνυμία της σε : "TEVA Gysgyszergyar Zartkφruen Mukφdo Rιsz-vιnytarsasag"

ΔΙΟΡΘΩΣΕΙΣ

Στο ΕΔΒΙ 04/2008 με ημερομηνία έκδοσης 21 Μαΐου 2008, στην σελίδα 176, στο Ε.Δ.Ε. 3065292 εκ παραδρομής δημοσιεύθηκε ο τίτλος της εφεύρεσης ελλιπής. Ο σωστός τίτλος είναι ΥΔΡΟΒΡΩΜΙΚΗ ΕΣΙΤΑΛΟΠΡΑΜΗ ΚΑΙ ΜΕΘΟΔΟΣ ΔΙΑ ΤΗΝ ΠΑΡΑΣΚΕΥΗΝ ΑΥΤΗΣ.

Στο ΕΔΒΙ 09/2008 με ημερομηνία έκδοσης 13 Οκτωβρίου 2008, στην σελίδα 158, στο Ε.Δ.Ε. 3066583 εκ παραδρομής δημοσιεύθηκε ο τίτλος της εφεύρεσης ελλιπής. Ο σωστός τίτλος είναι ΥΠΟΚΑΤΕΣΤΗΜΕΝΑ 2-(2,6-ΔΙΟΞΟΠΙΠΕΡΙΔΙΝ-3-ΥΛ)-ΦΘΑΛΜΙΔΙΑ ΚΑΙ ΜΕΘΟΔΟΣ ΜΕΙΩΣΗΣ ΤΩΝ TNF ΑΛΦΑ ΕΠΙΠΕΔΩΝ.

Στο ΕΔΒΙ 10/2008 με ημερομηνία έκδοσης 14 Νοεμβρίου 2008, στην σελίδα 223, στο Ε.Δ.Ε. 3067001 εκ παραδρομής δημοσιεύθηκε ο τίτλος της εφεύρεσης ελλιπής. Ο σωστός τίτλος είναι ΓΟΝΙΔΙΟ RUNX3 ΤΟ ΟΠΟΙΟ ΠΑΡΟΥΣΙΑΖΕΙ ΔΡΑΣΤΙΚΟΤΗΤΑ ΚΑΤΑ ΤΩΝ ΟΓΚΩΝ ΚΑΙ Η ΧΡΗΣΗ ΤΟΥ.

Κ Ε Φ Α Λ Α Ι Ο 2

ΕΚΠΤΩΣΕΙΣ - ΑΝΑΚΛΗΣΕΙΣ ΕΚΠΤΩΣΕΩΝ

ΕΠΑΝΑΛΗΨΗ ΔΗΜΟΣΙΕΥΣΗΣ

Κατ' εφαρμογή των άρθρων 16 § 1,2 και 24 του Ν. 1733/1987 "Μεταφορά τεχνολογίας, εφευρέσεις και τεχνολογική καινοτομία" (ΦΕΚ 171, Α), οι κάτωθι πράξεις εκπτώσεων και ανακλήσεων δημοσιεύτηκαν και γνωστοποιήθηκαν στο κοινό με το Ε.Δ.Β.Ι. "Τεύχος ΕΚΠΤΩΣΕΩΝ ΚΑΙ ΑΝΑΚΛΗΣΕΩΝ" στις 7 Ιανουαρίου 2009.

Η παρούσα δημοσίευση είναι επανάληψη της προαναφερόμενης δημοσίευσης προς διευκόλυνση του κοινού.

Ε Κ Π Τ Ω Σ Ε Ι Σ

Αρ. Πρωτ. Γ.Δ. : 1
ΗΜΕΡΟΜΗΝΙΑ : 07/01/2009

Έχοντας υπόψη τις διατάξεις :

α. των άρθρων 16 παρ. 1, 2 και 24 του Ν.1733/1987 " Μεταφορά τεχνολογίας, εφευρέσεις και τεχνολογική καινοτομία " (ΦΕΚ 171, Α΄ της 22.09.1987) και

β. του άρθρου 17 του Π.Δ. 77/1988 "Διατάξεις εφαρμογής της σύμβασης για την χορήγηση ευρωπαϊκών διπλωμάτων ευρεσιτεχνίας που κυρώθηκε με τον νόμο 1607/1986" (ΦΕΚ 33, Α΄ της 25.02.1988 και

γ. τη διαπίστωση μη καταβολής των ετησίων τελών εντός των νομίμων προθεσμιών

Α Π Ο Φ Α Σ Ι Ζ Ο Υ Μ Ε

Εκπίπτουν από τα δικαιώματα που απορρέουν α) από τις αιτήσεις για χορήγηση Διπλωμάτων Ευρεσιτεχνίας και Πιστοποιητικών Υποδείγματος Χρησιμότητας, β) από τα χορηγηθέντα Διπλώματα Ευρεσιτεχνίας και Πιστοποιητικά Υποδείγματος Χρησιμότητας καθώς και γ) από τα Πιστοποιητικά Κατάθεσης Μετάφρασης Ευρωπαϊκού Διπλώματος Ευρεσιτεχνίας για την Ελλάδα, οι παρακάτω δικαιούχοι:

ΑΙΤΗΣΕΙΣ ΔΙΠΛΩΜΑΤΩΝ ΕΥΡΕΣΙΤΕΧΝΙΑΣ

ΑΡ. ΑΙΤ. ΔΕ	*ΔΙΚΑΙΟΥΧΟΙ*
20040100251	PAPERPACK ΤΣΟΥΚΑΡΙΔΗΣ Ι. ΑΒΕΕ ΒΙΟΜΗΧΑΝΙΑ ΧΑΡΤΙΝΗΣ ΣΥΣΚΕΥΑΣΙΑΣ

ΔΙΠΛΩΜΑΤΑ ΕΥΡΕΣΙΤΕΧΝΙΑΣ

ΑΡ. ΔΕ	*ΔΙΚΑΙΟΥΧΟΙ*
1001003	DEUTSCHE BABCOCK WERKE AG
1001617	BRISTOL-MYERS SQUIBB COMPANY
1002074	MCNEIL-PPC INC.
1002300	JOHNSON & JOHNSON
1002335	FRAUNHOFER GESELLSCHAFT ZUR FORDERUNG DER ANGEWANDTEN FORSCHUNG E.V.
1002338	MOTOROLA INC.

1002707	ΑΦΟΙ ΚΑΡΚΑΒΕΛΙΑ Ο.Ε.
1002879	ΘΕΟΔΩΡΟΠΟΥΛΟΥ ΝΙΚΟΛΑΟΥ ΕΥΘΥΜΙΑ ΜΑΥΡΟΜΟΥΣΤΑΚΟΣ ΜΙΧΑΗΛ ΘΩΜΑΣ ΖΕΡΒΟΥ ΒΑΣΙΛΕΙΟΥ ΜΑΡΙΑ ΜΠΟΝΑΣ ΓΕΩΡΓΙΟΣ
1002934	ΒΑΒΟΥΡΑΣ ΠΕΤΡΟΥ ΙΩΑΝΝΗΣ
1003237	ΚΟΥΤΕΝΤΑΚΗΣ ΔΗΜΗΤΡΙΟΣ
1003458	ΖΑΦΕΙΡΑΤΟΣ ΠΑΝΑΓΙΩΤΗΣ
1003459	ΣΤΡΟΥΖΑΣ ΔΙΟΝΥΣΙΟΥ ΝΙΚΟΛΑΟΣ
1003460	ΖΟΥΛΗΣ ΡΟΥΣΣΟΥ ΣΤΑΥΡΟΣ
1003959	ΠΑΠΟΥΛΑΚΗΣ ΜΙΧΑΗΛ
1004201	CALINO Α.Ε.
1004219	ΔΗΜΟΥ ΑΝΔΡΕΑ ΜΑΡΙΑ
1004251	ΓΚΑΝΑΤΣΙΟΣ ΔΗΜΗΤΡΙΟΥ ΝΙΚΟΛΑΟΣ
1004271	ΝΤΟΥΣΚΟΣ ΣΠΥΡΙΔΩΝΟΣ ΙΩΑΝΝΗΣ
1004291	ΔΗΜΟΥ ΑΝΔΡΕΑ ΜΑΡΙΑ
1004817	ΔΑΜΑΣΚΗΝΟΣ Μ. ΙΩΑΝΝΗΣ
1004842	ΠΑΠΑΕΥΘΥΜΙΟΥ ΘΕΟΔΩΡΟΣ
1004996	ΚΟΥΤΣΑΜΠΑΣΗΣ ΧΑΡΑΛΑΜΠΟΣ
1005012	ΝΟΤΑΡΑΣ ΓΕΩΡΓΙΟΥ ΝΙΚΟΛΑΟΣ
1005106	ΒΛΑΧΟΣ ΓΕΩΡΓΙΟΥ ΜΑΡΙΟΣ
1005640	ΚΟΤΣΑΡΙΔΗΣ ΙΩΑΝΝΗ ΠΑΥΛΟΣ

ΑΙΤΗΣΕΙΣ ΠΙΣΤΟΠΟΙΗΤΙΚΩΝ ΥΠΟΔΕΙΓΜΑΤΟΣ ΧΡΗΣΙΜΟΤΗΤΑΣ

ΑΡ. ΑΙΤ. ΠΥΧ	*ΔΙΚΑΙΟΥΧΟΙ*
20040200092	ΓΙΑΣΣΙΡΑΝΗΣ ΕΥΑΓΓΕΛΙΑΣ ΔΗΜΗΤΡΙΟΣ
20040200098	ΤΡΑΓΑΝΙΤΗΣ ΑΠΟΣΤΟΛΟΣ ΜΕΛΙΣΣΑΡΗΣ ΧΑΡΙΤΩΝ ΤΑΣΙΟΥΛΑΣ ΛΕΑΝΔΡΟΣ
20040200099	ΣΤΕΦΑΝΟΠΟΥΛΟΣ ΦΩΤΙΟΥ ΑΝΑΣΤΑΣΙΟΣ

ΠΙΣΤΟΠΟΙΗΤΙΚΑ ΥΠΟΔΕΙΓΜΑΤΟΣ ΧΡΗΣΙΜΟΤΗΤΑΣ

ΑΡ. ΠΥΧ	*ΔΙΚΑΙΟΥΧΟΙ*
2002499	ΜΟΧΩΡΙΔΗΣ ΙΩΑΝΝΗΣ
2002513	YEH CHIA-CHING

2002572	ΧΑΤΖΟΠΟΥΛΟΣ ΑΘΑΝΑΣΙΟΣ

ΕΥΡΩΠΑΪΚΑ ΔΙΠΛΩΜΑΤΑ ΕΥΡΕΣΙΤΕΧΝΙΑΣ

ΑΡ. ΕΔΕ	*ΔΙΚΑΙΟΥΧΟΙ*
3009143	AEROSPATIALE SOCIETE NATIONALE
3009442	CANON KABUSHIKI KAISHA
3010407	DAINIPPON SUMITOMO PHARMA CO., LTD.
3010722	NUEVA TERRAIN S.L.
3010818	SHELL INTERNATIONALE RESEARCH MAATSCH...
3011486	MAG INSTRUMENT INC.
3012262	SITMA S.P.A.
3012348	ESCO-EUROPEAN SALT COMPANY GMBH & CO. KG
3012481	SHELL INTERNATIONALE RESEARCH MAATSCHAPPIJ B.V.
3013927	WARNER-LAMBERT COMPANY
3014088	TSUKADA MEDICAL RESEARCH CO.,LTD.
3014747	PHARMACIA & UPJOHN COMPANY LLC
3014766	FERRERO OHG MBH
3015243	AICELLO CHEMICAL COMPANY LIMITED
3015786	ICI BELGIUM NV/SA
3015927	L'OREAL
3015998	LABORATOIRES SERONO SA
3016924	DR. KARL THOMAE GMBH
3017258	WYETH HOLDINGS CORPORATION
3017657	THE PROCTER & GAMBLE COMPANY
3018229	AMPAFRANCE S.A.
3018336	LANCASTER GROUP AG
3018337	LANCASTER GROUP AG
3018338	LANCASTER GROUP AG
3018422	VKR HOLDING A/S
3018498	LANCASTER GROUP AG
3019693.B2	THE PROCTER & GAMBLE COMPANY
3019776	ZENTARIS GMBH
3021052	ORION CORPORATION (ή ORION OYJ)
3021107	DADE BEHRING MARBURG GMBH

3021137	BAYER AG
3022055	THE PROCTER & GAMBLE COMPANY
3022420	PHILIP MORRIS PRODUCTS S.A.
3023733	DEGREMONT
3023833	ELF ANTAR FRANCE
3024519	DAVIDTS EMMANUEL WARTELLE ANDRE TECHNIC GUM
3024938	ENIRICERCHE S.P.A.
3025149	INCOMEX
3025153	SCHERING AG
3025341	EMORY UNIVERSITY
3025367	HENKEL KOMMANDITGESELLSCHAFT AUF AKTIEN
3025463	FERRERO OHG MBH
3025767	CELANESE EMULSIONS GMBH
3026261	ASSOCIATED FOOD TECHNOLOGY PTY. LTD.
3026370	VIGNALI GRAZIANO
3026474	AXIS-SHIELD POC AS
3026491	THE PROCTER & GAMBLE COMPANY
3026498.B2	ACUSPHERE, INC
3026642	ASTRA AKTIEBOLAG
3027248	STEELCASE STRAFOR (S.A)
3027684	HYBRINOVA
3028484	NECCHI S.R.L.
3028960	DSM IP ASSETS B.V.
3029425	HOLMS RUPERT DONALD
3029465	ALUSUISSE TECHNOLOGY & MANAGEMENT AG
3029531	BRADFORD PARTICLE DESIGN LIMITED
3029559	COMMONWEALTH SCIENTIFIC AND INDUSTRIAL RESEARCH ORGANISATION AGL CONSULTANCY PTY. LTD.
3029936	GAZ DE FRANCE
3030707	HOLLINGSWORTH DALE
3030716	CANCER RESEARCH CAMPAIGN TECHNOLOGY LIMITED
3030884	BSH BOSCH UND SIEMENS HAUSGERATE GMBH
3031071	HUNTSMAN INTERNATIONAL LLC
3031371	YEDA RESEARCH AND DEVELOPMENT COMPANY LTD
3031929	ESCALATOR ADVERTISING LIMITED
3032513	GRAMTEC INNOVATION AB

3033068	AISA AUTOMATION INDUSTRIELLE SA
3033671	PEDRINI S.P.A
3033889	PEPSICO, INC.
3033894	MAXIM PHARMACEUTICALS, INC.
3034108	RASCOR SPEZIALBAU GMBH
3034758	APPLIED TISSUE TECHNOLOGIES LLC
3034803	SCHERING AG
3034860	THE UNIVERSITY OF AKRON
3034878	PERNOD-RICARD
3034967	PHARMACIA & UPJOHN COMPANY LLC
3035342	SOCIETE DES PRODUITS NESTLE S.A.
3035388	FORSCHUNGSZENTRUM KARLSRUHE GMBH BOEHRINGER INGELHEIM INTERNATIONAL GMBH
3035698	UMWELT-TECHNICS-NORD GMBH
3035729	CENTRE INTERNATIONAL DE RECHERCHES DERMATOLOGIQUES GALDERMA (CIRD GALGERMA)
3035749	JOHNSON & JOHNSON CONSUMER PRODUCTS, INC.
3036037	ADISSEO IRELAND LTD.
3036349	KELMAPLAST G. KELLERMANN GMBH
3036883	TECHNIQUES DU BATIMENTS ET DE L'INDUSTRIE S.A.R.L.
3037075	PFIZER INC.
3037184	MCNEIL-PPC, INC.
3037206	ALKERMES CONTROLLED THERAPEUTICS, INC.
3037459	EVAUX LABORATOIRES
3037550	JANSSEN PHARMACEUTICA N.V.
3037593	ELSEWARE CORPORATION
3037649	AKZO NOBEL N.V.
3037687	CORUS UK LIMITED
3037860	HANSSON, GORAN
3038021	APHTON CORP.
3038044	ASTRAZENECA AB
3038052	SACHTLEBEN CHEMIE GMBH
3038247	MERCK PATENT GMBH
3038320	UNION POUR LE COMMMERCE LE FINANCEMENT ET LES ETUDES
3038698	BRISTOL-MYERS SQUIBB COMPANY
3038705	KRAUSER, SCOTT F. MACROCHEM CORPORATION SAMOUR, CARLOS M.
3038747	ASTRAZENECA AB

3039103	SIEMENS AKTIENGESELLSCHAFT
3039116	MEDA PHARMA GMBH & CO KG.
3039243	SCHERING AG
3039285	PFIZER INC.
3039460	LES LABORATOIRES SERVIER
3039782	BIOMET SPAIN ORTHOPAEDICS S.L.
3039833	SCHERING AG
3039868	C.G.A. COMPAGNIA GENERALE ALLUMINIO S.P.A.
3039963	PERNOD-RICARD
3039966	NPS PHARMACEUTICALS, INC.
3040172	PIERRE FABRE MEDICAMENT
3040501	ROTTAPHARM LTD.
3041436	BASF AKTIENGESELLSCHAFT
3041570	COOK, BRIAN GEORGE
3041665	SCHWING GMBH
3041713	CADBURY ADAMS USA LLC
3041916	SANOFI-AVENTIS
3042077	CARRIER CORPORATION
3042119	MEADWESTVACO PACKAGING SYSTEMS, LLC.
3042851	LABORATOIRES SERONO SA
3043139	ORHTO-MC NEIL PHARMACEUTICAL INC
3043433	HAPPICH FAHRZEUG- UND INDUSTRIETEILE GMBH
3043461	ILLINOIS TOOL WORKS INC.
3043462	ILLINOIS TOOL WORKS INC.
3043934	SCHERING AKTIENGESELLSCHAFT
3044128	BASF AKTIENGESELLSCHAFT
3044167	OLAV, HOFSETH
3044185	METSO PAPER KARLSTAD AKTIEBOLAG
3044352	JANSSEN PHARMACEUTICA N.V.
3044487	CORONET-WERKE GMBH
3044758	FUJITSU GENERAL LIMITED
3044944	AISA AUTOMATION INDUSTRIELLE SA
3045112	F. HOFFMANN-LA ROCHE AG
3045142	NPS PHARMACEUTICALS, INC.
3045326	SCHERING AKTIENGESELLSCHAFT
3045597	WHD ELEKTRONISCHE PRUFTECHNIK GMBH
3045699	IVAX DRUG RESEARCH INSTITUTE LTD.

3046322.B2	BRUSSELS BIOTECH
3046429	SMITHKLINE BEECHAM PLC
3046976	NUOVO PIGNONE HOLDING S.P.A.
3047027	BIOGEN IDEC MA, INC.
3047080	VKR HOLDING A/S
3047243	SVEDBERG, BJORN
3047418	CANCER RESEARCH TECHNOLOGY LIMITED
3047425	BAYER CROPSCIENCE S.A.
3047893	F.HOFFMANN-LA ROCHE AG
3047927	CONSIGLIO NAZIONALE DELLE RICERCHE UNIVERSITA` DEGLI STUDI DI PARMA
3048037	ORTHO-CLINICAL DIAGNOSTICS, INC.
3048325	ZODIAC HURRICANE TECHNOLOGIES, INC.
3048738	UNIVERSAL ICE BLAST INC.
3048872	ABBOTT VASCULAR DEVICES LIMITED
3048985	MEADWESTVACO PACKAGING SYSTEMS LLC
3049059	ELECTRODOMESTICOS TAURUS S.L.
3049069	ASTRAZENECA AB
3049306	GAPLAST GMBH
3049374	SDGI HOLDINGS, INC. UNIVERSITY OF FLORIDA TISSUE BANK, INC.
3049447	THE REGENTS OF THE UNIVERSITY OF CALIFORNIA
3049695	ALCAN PACKAGING ITALIA S.R.L.
3049753	NOVARTIS AG
3050139	WHD ELEKTRONISCHE PRUFTECHNIK GMBH
3050192	THE PROCTER & GAMBLE COMPANY
3050218	BRISTOL-MYERS SQUIBB COMPANY
3050235	OVER, HELMUT
3050263	PFIZER INC.
3050389	SIGMA-TAU INDUSTRIE FARMACEUTICHE RIUNITE S.P.A.
3050392	FORBES MEDI-TECH INC.
3050573	DAIICHI PHARMACEUTICAL CO., LTD.
3050797	GEBHARDT-STAHL GMBH
3050908	ACOLOGIX, INC.
3050915	ZENTARIS GMBH
3050979	MINNESOTA MINING AND MANUFACTURING COMPANY
3051037	KRONOSPAN TECHNICAL COMPANY LTD.

3051072	FUJITSU GENERAL LIMITED
3051133	GPI NIL HOLDINGS, INC.
3051161	WARNER-LAMBERT COMPANY LLC
3051453	ALZA CORPORATION
3051478	ALZA CORPORATION
3051560	AWARE, INC.
3051695	BIOPROGRESS TECHNOLOGY INTERNATIONAL, INC.
3051753	OFFICINE MECCANICHE MOLINA & BIANCHI S.P.A.
3052131	BARRETO AVERO, MANUEL
3052165	PFIZER INC.
3052318	BIOHABITAT SXXI, S.L.
3052540	LINDE AKTIENGESELLSCHAFT
3052555	NOVOMED GMBH
3052876	SIGMA-TAU INDUSTRIE FARMACEUTICHE RIUNITE S.P.A.
3053039	BONDUELLE SOCIETE ANONYME
3053065	AERSTREAM TECHNOLOGY LIMITED
3053300	F.HOFFMANN LA ROCHE AG
3053411	MEADWESTVACO PACKAGING SYSTEMS LLC
3053508	CENTER FOR DESIGN RESEARCH AND DEVELOPMENT N.V.
3053737	INVENTIO AG
3053758	SEALY TECHNOLOGY LLC
3053759	EPICEPT CORPORATION
3053951	L`OREAL
3053977	SYMRISE GMBH & CO. KG
3054060	SBR S.R.L.
3054481	CELL TRAN LIMITED
3054561	DEGUSSA AG
3054641	SCHERING AKTIENGESELLSCHAFT
3054681	PHARMACIA & UPJOHN COMPANY LLC
3055109	ORTHO-MCNEIL PHARMACEUTICAL, INC.
3055325	NICOX S.A.
3055372	MATHIS, ANDREA LINARD
3055382	STANWELL TECHNIC LIMITED
3055401	GRUNENTHAL GMBH
3055481	EFMT ENTWICKLUNGS- UND FORSCHUNGSZENTRUM FUR MIKROTHERAPIE GMBH
3055521	ORTHO MCNEIL PHARMACEUTICAL, INC.
3055570	VERENIUM CORPORATION

3056252	JOHNSON MATTHEY PUBLIC LIMITED COMPANY
3056465	NEURAXO BIOTEC GMBH
3056805	BISSON, FRANK PETER
3057180	L'OREAL
3057212	BOEHRINGER INGELHEIM (CANADA) LTD.
3057671	NEUROPROGEN GMBH LEIPZIG
3057748	CIBA SPECIALTY CHEMICALS WATER TREATMENTS LIMITED
3057769	RATH, MATTHIAS, DR. MED.
3058096	BREAT, S.L.
3058161	SUBMEDIA, LLC
3058238	LOKE DIAGNOSTICS APS
3058276	ASTRAZENECA AB
3058527	CIBA SPECIALTY CHEMICALS WATER TREATMENTS LIMITED
3058541	BIOGEN IDEC MA, INC.
3058714	ZERIA PHARMACEUTICAL CO., LTD. HAMARI CHEMICALS CO., LTD.
3058884	SANOFI-AVENTIS DEUTSCHLAND GMBH
3059047	LICENTIA OY LUDWIG INSTITUTE FOR CANCER RESEARCH
3059299	TELEFONICA, S.A.
3059302	THE PROCTER & GAMBLE COMPANY
3059447	CP KELCO APS
3059460	IMMUNEX CORPORATION
3059474	FUJITSU GENERAL LIMITED
3059511	ELECTRODOMESTICOS TAURUS S.L.
3059576	SEALSTRIP CORPORATION
3059868	CP KELCO APS
3059954	SIEMENS AKTIENGESELLSCHAFT
3060070	UNIVERSITE MONTPELLIER II BHEST SARL S.O.F.T SARL
3060243	S. C. JOHNSON & SON, INC.
3060349	JOHNSON MATTHEY PUBLIC LIMITED COMPANY
3060381	L'OREAL
3060451	ELI LILLY AND COMPANY
3060475	WHITAKER, REGINA S. RODRIGUEZ, GUSTAVO C.
3060636	CONSIGLIO NAZIONALE DELLE RICERCHE
3060660	NITTO DENKO CORPORATION

3060857	MEADWESTVACO PACKAGING SYSTEMS LLC
3060884	PROSIDION LTD.
3061118	L'OREAL
3061182	BASF AKTIENGESELLSCHAFT
3061264	CEDARS-SINAI MEDICAL CENTER
3061348	RAMOT AT TEL AVIV UNIVERSITY LTD.
3061442	TELESTEPS AB
3061464	NATRACEUTICAL S.A.
3061786	JOHNSON MATTHEY PUBLIC LIMITED COMPANY
3061937	"WYETH"
3062174	BASF AKTIENGESELLSCHAFT
3062350	HUNTSMAN ADVANCED MATERIALS (SWITZERLAND) GMBH
3062602	JOSEF KIHLBERG AB
3062749	B.F.L. BAKERY FUTURE LINES S.R.L.
3063215	KABUSHIKI KAISHA KAJITSU HIHAKAI HINSHITSU KENKYUJO
3063356	ALZA CORPORATION
3063598	ORTHO-MCNEIL PHARMACEUTICAL, INC.
3063969	JAPAN TOBACCO INC. JAPAN VILENE COMPANY, LTD.
3064763	PLAHTE, IVAR EVENSEN, SVEN
3065404	KEIZER, CORNELIS

Η απόφαση αυτή να δημοσιευτεί στο Ειδικό Δελτίο Βιομηχανικής Ιδιοκτησίας (Ε.Δ.Β.Ι.)

Μαρούσι. 7 Ιανουαρίου 2009

Ο ΓΕΝΙΚΟΣ ΔΙΕΥΘΥΝΤΗΣ

ΣΕΡΑΦΕΙΜ ΣΤΑΣΙΝΟΣ

ΜΕΡΟΣ Δ΄

ΕΚΤΑΚΤΕΣ ΑΝΑΚΟΙΝΩΣΕΙΣ

ΟΥΔΕΜΙΑ

ΣΥΝΔΡΟΜΕΣ ΓΙΑ ΤΟ ΕΔΒΙ

α) Σε οπτικό δίσκο (CD), ως εξής:		
Τεύχη Α' και Β' μαζί ανά δίσκο	ΕΥΡΩ	2,00
Ετήσια συνδρομή Εσωτερικού για τα Τεύχη Α' και Β' μαζί	ΕΥΡΩ	22,00
Ετήσια συνδρομή Εξωτερικού για τα Τεύχη Α' και Β' μαζί	ΕΥΡΩ	44,00
β) Ετήσια συνδρομή για τα Τεύχη Α' και Β' μαζί σε έντυπη μορφή και σε οπτικό δίσκο (CD) ταυτόχρονα		
Ετήσια συνδρομή Εσωτερικού	ΕΥΡΩ	77,00
Ετήσια συνδρομή Εξωτερικού	ΕΥΡΩ	154,00
γ) Ετήσια συνδρομή για την πρόσβαση και στα δύο Τεύχη του ΕΔΒΙ στις ιστοσελίδες του ΟΒΙ	ΕΥΡΩ	0,00

Κάθε ενδιαφερόμενος μπορεί να προμηθεύεται το ΕΔΒΙ ή να ζητήσει να γίνει συνδρομητής από τον:

Οργανισμό Βιομηχανικής Ιδιοκτησίας (ΟΒΙ)
Παντανάσσης 5
151 25 Παράδεισος Αμαρουσίου
τηλ.: 2106828231

SUBSCRIPTIONS FOR THE INDUSTRIAL PROPERTY BULLETIN

a) On compact disc (CD):		
Volume A' and B', price per disc	EURO	2,00
Annual domestic subscription for both Volumes (A' and B')	EURO	22,00
Annual foreign subscription for both Volumes (A' and B')	EURO	44,00
b) Annual subscription for both Volumes (A' and B') in printed form and on compact disc (CD) simultaneously		
Annual domestic subscription	EURO	77,00
Annual foreign subscription	EURO	154,00
c) Annual subscription for access to both Volumes (A' and B') displayed on the OBI's website pages	EURO	0,00

For bulletin purchasing or subscription information, please contact:

5 Pandanassis Str.
151 25 Paradissos Amarousiou
Athens - Greece
tel.: (0030210) 6828231